CERMAG®

01

www.cermag.com

Componenti Oleodinamici

COMPOSANTS HYDRAULIQUES
HYDRAULIC COMPONENTS
ÖLDYNAMISCH-MATERIAL
COMPONENTES HIDRÁULICOS

INFORMAZIONI TECNICHE
RENSEIGNEMENTS TECHNIQUES
TECHNICAL INFORMATION
TECHNISCHE INFORMATIONS
INFORMACIÓNES TÉCNICHE

FILETTATURE UNIFICATE PER RACCORDERIA E COMPONENTI OLEODINAMICI
FILETAGE UNIFIER POUR RACCORDS ET PIECES HYDRAULIQUES - THREAD CONVERSION CHART (FOR FITTING & HIDRAULIC COMPONENTS)
NORMIERT GEWINDEN FÜR ANSCHLUSSEN UND ÖLDYNAMISCH KOMPONENTEN - ROSCAS UNIFICADAS PARA RACORES Y COMPONENTES HIDRÁULICOS

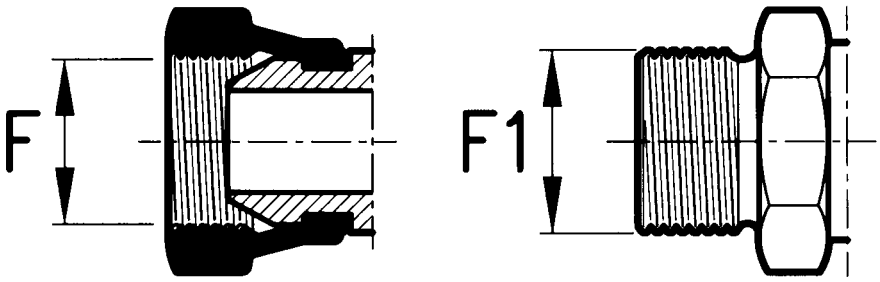

F mm	FILETTATURE O.R.F.S./OR Guarnizione a Tenuta Frontale		F1 mm
12,9	**9/16”**	n° 18 Filetti per 1”	14,2
15,9	**11/16”**	n° 16 Filetti per 1”	17,2
19,0	**13/16”**	n° 16 Filetti per 1”	20,3
23,6	**1”**	n° 14 Filetti per 1”	25,2

GAS - NPT = Filettatura Conica

F mm	FILETTATURE GAS		F1 mm
8,7	**1/8” GAS**	n° 28 Filetti per 1”	9,6
11,6	**1/4” GAS**	n° 19 Filetti per 1”	13,0
15,1	**3/8” GAS**	n° 19 Filetti per 1”	16,6
15,1	**3/8” GAS-NPT**	n° 19 Filetti per 1”	16,6
18,8	**1/2” GAS**	n° 14 Filetti per 1”	20,8
18,8	**1/2” GAS-NPT**	n° 14 Filetti per 1”	20,8
20,9	**5/8” GAS**	n° 14 Filetti per 1”	22,8
24,5	**3/4” GAS**	n° 14 Filetti per 1”	26,3
24,5	**3/4” GAS-NPT**	n° 14 Filetti per 1”	26,3
30,7	**1” GAS**	n° 11 Filetti per 1”	33,1
39,4	**1” 1/4 GAS**	n° 11 Filetti per 1”	41,7
45,2	**1” 1/2” GAS**	n° 11 Filetti per 1”	47,7
57,4	**2” GAS**	n° 11 Filetti per 1”	59,4

F mm	FILETTATURE METRICO		F1 mm
8,9	**10x1**	PASSO 1	9,8
10,5	**12x1,5**	PASSO 1,5	11,9
12,5	**14x1,5**	PASSO 1,5	13,9
14,5	**16x1,5**	PASSO 1,5	15,8
16,5	**18x1,5**	PASSO 1,5	17,9
18,4	**20x1,5**	PASSO 1,5	19,9
20,5	**22x1,5**	PASSO 1,5	21,9
22,5	**24x1,5**	PASSO 1,5	23,9
25,5	**26x1,5**	PASSO 1,5	25,9
28,5	**30x1,5**	PASSO 1,5	29,9
36,5	**38x1,5**	PASSO 1,5	37,9
43,3	**45x1,5**	PASSO 1,5	44,9
50,3	**52x1,5**	PASSO 1,5	51,9

F mm	FILETTATURE JIC (UNF)		F1 mm
9,8	**7/16” JIC**	n° 20 Filetti per 1”	11,0
11,4	**1/2” JIC**	n° 20 Filetti per 1”	12,6
12,9	**9/16” JIC**	n° 18 Filetti per 1”	14,2
14,4	**5/8” JIC**	n° 18 Filetti per 1”	15,2
16,0	**11/16” JIC**		17,2
17,5	**3/4” JIC**	n° 16 Filetti per 1”	18,8
19,2	**13/16” JIC**		20,5
20,4	**7/8” JIC**	n° 14 Filetti per 1”	22,1
23,5	**1” JIC**	n° 14 Filetti per 1”	25,2
24,8	**1” 1/16 JIC**	n° 12 Filetti per 1”	26,8
27,6	**1” 3/16 JIC**	n° 12 Filetti per 1”	30,1
31,2	**1” 5/16 JIC**	n° 12 Filetti per 1”	33,2
34,2	**1” 7/16 JIC**	n° 12 Filetti per 1”	36,3
38,8	**1” 5/8 JIC**	n° 12 Filetti per 1”	41,1
40,8	**1” 11/16 JIC**	n° 12 Filetti per 1”	42,6
45,1	**1” 7/8 JIC**	n° 12 Filetti per 1”	47,5
48,8	**2” JIC**	n° 12 Filetti per 1”	50,6
61,1	**2” 1/2 JIC**	n° 12 Filetti per 1”	63,3

Gli articoli qui descritti, prodotti da e/o per conto di CERMAG, sono da intendersi adattabili, quindi non originali, ai marchi indicati secondo REG. CE 1400/2002
All items described here, produced by and/or on behalf of CERMAG, are to be understood as adaptable, therefore not original, to the brands indicated according to REG. EC 1400/2002

DISTRIBUTORI
DISTRIBUTEURS
MONOBLOCK VALVES
STEUERGERÄTE
DISTRIBUIDORES



CARATTERISTICHE
Sono distributori monoblocco in ghisa speciale concepiti in dimensioni ridotte al minimo per garantire una più facile applicazione senza per questo ridurne la resistenza alle elevate pressioni di esercizio.
Sono disponibili quattro modelli di produzione standard.
Tipo MD - Distributore da 1 a 4 leve da 40 l. 3/8".
Tipo ML - Distributore da 1 a 6 leve da l. 40" 3/8 con possibilità del montaggio del carry over.
Tipo DN - Distributore da 1 a 6 leve da 60 l. 1/2 anch'esso con possibilità del carry over.
Tipo DN 85 - Distributore da 1 a 3 leve da 90 l. - 3/4" - con possibilità di carry over.

CARACTERISTIQUES:
Il s'agit de distributeurs monobloc en fonte speciale, concus dans des dimensions reduites au minimum pour garantir une application facile, sans pour cela en reduire la resistence a des pressions elevées.
Il a 4 modeles de production standard:
Type MD - Distributeur de 1 a 4 leviers 40 l. 3/8".
Type ML - Distributeur de 1 a 6 leviers 40 l. 3/8" avec possibilité de montage le carry-over.
Type DN - Distributeur de 1 a 6 leviers 60 l. 1/2" avec possibilité de monter le carry-over.
Type DN 85 - Distributeur de 1 a 3 leviers 90 l. 3/4" avec possibilité de monter le carry-over.

PROPERTIES:
Monobloc valves in special cast iron made, studied in smaller dimensions, to give best performances at heigh working pressure.
4 models available.
Item MD - From 1 up to 4 levers valve 40 l. 3/8".
Item ML - From 1 up to 6 levers valve 40 l. 3/8" ready to be connected with a carry over.
Item DN - From 1 up to 6 levers valve 60 l. 1/2" ready to be connected with a carry over.
Item DN 85 - From 1 up to 3 levers valve 90 l. 3/4" ready to be connected with a carry over.

ANGABEN:
Monoblock-steuergeräte aus guss, alle mit druckweiterführung, überdruckventil und federrückstellung ausgestattet.
4 modelle sind lieferbar, wie folgt:
Typ MD - 1 bis 4 hebel-steuergerät 40 l. 3/8".
Typ ML - 1 bis 6 hebel-steuergerät 40 l. 3/8", mit möglichkeit von "carry-over"-montage.
Typ DN - 1 bis 6 hebel-steuergerät 60 l. 1/2", mit möglichkeit von "carry-over"-montage.
Typ DN 85 - 1 bis 3 hebel-steuergerät 90 l. 3/4", mit möglichkeit von "carry-over"-montage.

PRESADORA:
Son distribudores monobloc en forza especial estudiados en dimensiones reducidas para dara mejores prestaciones a alta presión de trabajo.
4 modelos disponibles:
Tipo MD - Distribudores de una a 3 palancas de 40 l., y 3/8".
Tipo ML - Distribudores de una a 6 palancas de 40 l., y 3/8", con posibilidad de montar el "carry-over".
Tipo DN - Distribudores de una a 6 palancas de 60 l., y 1/2", con posibilidad de montar el "carry-over".
Tipo DN 85 - Distribudores de una a 3 palancas de 90 l., y 3/4", con posibilidad de montar el "carry-over".

DISTRIBUTORE MONOBLOCCO DA 1 A 4 LEVE 3/8 TIPO MD
DISTRIBUTEUR MONOBLOC DE 1 A 4 LEVIERS 3/8 TYPE MD
FROM 1 UP TO 4 LEVERS MONOBLOCK VALVES 3/8 ITEM MD
MONOBLOCK 1 BIS 4 HEBEL-STEÜERGERAT 3/8 TYP MD
DISTRIBUIDORES MONOBLOC DA 1 A 4 PALANCA 3/8 MD

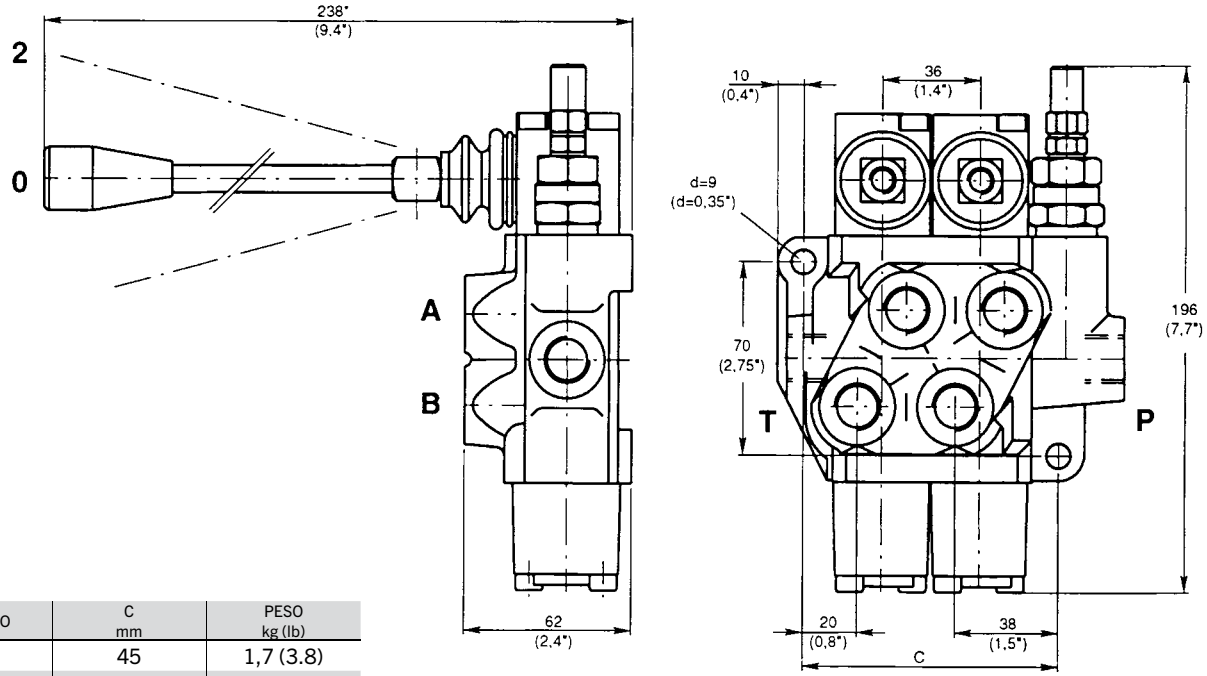

MODELLO	C mm	PESO kg (lb)
MD1	45	1,7 (3.8)
MD2	94	2,6 (5.8)
MD3	130	4,1 (9.1)
MD4	166	5,6 (12.4)

Gli articoli qui descritti, prodotti da e/o per conto di CERMAG, sono da intendersi adattabili, quindi non originali, ai marchi indicati secondo REG. CE 1400/2002
All items described here, produced by and/or on behalf of CERMAG, are to be understood as adaptable, therefore not original, to the brands indicated according to REG. EC 1400/2002

01

DISTRIBUTORE MONOBLOCCO DA 1 A 6 LEVE 3/8" TIPO ML - PREDISPOSTO PER CARRY OVER

DISTRIBUTEUR MONOBLOC DE 1 A 6 LEVIERS 3/8" TYPE ML AVEC POSSIBILITÉ MONTAGE CARRY-OVER
FROM 1 UP TO 6 LEVERS MONOBLOCK VALVES 3/8" ITEM ML READY TO BE CONNECTED WITH A CARRY OVER
MONOBLOCK 1 BIS 6 HEBEL STEÜERGERAT 3/8" TYP ML MIT MÖGLICHKEIT "CARRY-OVER" MONTAGE
DISTRIBUIDORES MONOBLOC DA 1 A 6 PALANCA 3/8" TIPO ML PREPARADO PARA MONTAN "CARRY-OVER"

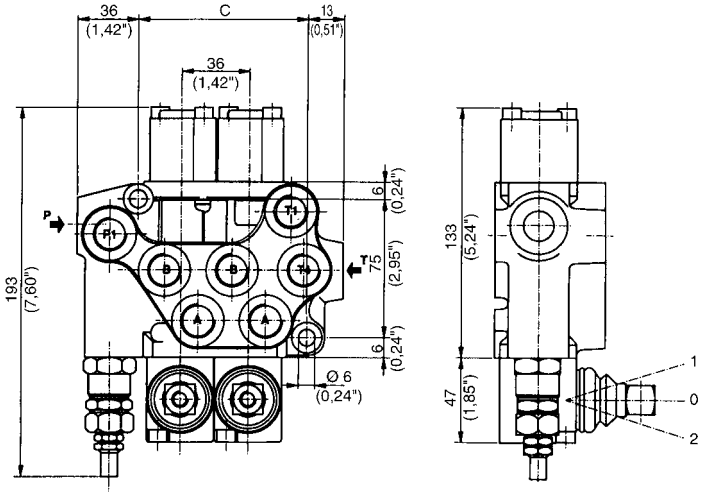

DATI TECNICI

DISTRIB. N° LEVE	C mm	PESO kg (lb)
1 LEVA	54	2,6 (5.78)
2 LEVE	90	4,1 (9.11)
3 LEVE	126	5,6 (12.44)
4 LEVE	162	7,1 (15.787)
5 LEVE	198	8,6 (19.11)
6 LEVE	234	10,1 (22.44)

ARTICOLO	DESCRIZIONE
80026	CARRY-OVER
80026 + 80319	Centro chiuso J. Deere

DISTRIBUTORE MONOBLOCCO DA 1 A 6 LEVE 1/2" TIPO DN - PREDISPOSTO PER CARRY OVER

DISTRIBUTEUR MONOBLOC DE 1 A 6 LEVIERS 1/2" TYPE DN AVEC POSSIBILITÉ MONTAGE CARRY-OVER
FROM 1 UP TO 6 LEVERS MONOBLOCK VALVES 1/2" ITEM DN READY TO BE CONNECTED WITH A CARRY OVER
MONOBLOCK 1 BIS 6 HEBEL STEÜERGERAT 1/2" TYP DN MIT MÖGLICHKEIT "CARRY-OVER" MONTAGE
DISTRIBUIDORES MONOBLOC DA 1 A 6 PALANCA 1/2" TIPO DN PREPARADO PARA MONTAN "CARRY-OVER"

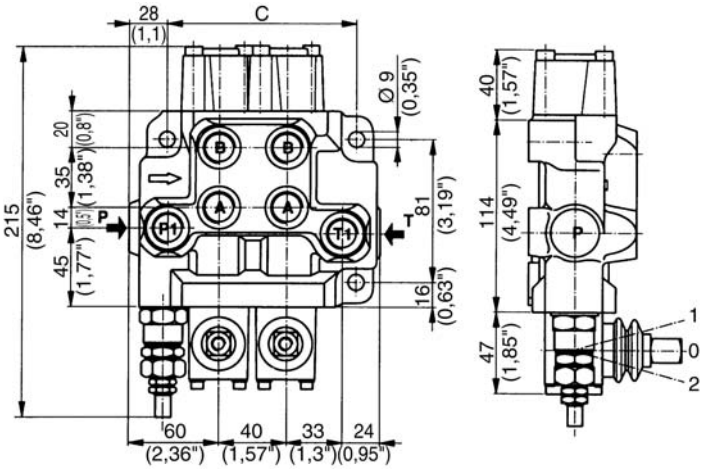

DATI TECNICI

DISTRIB. N° LEVE	C mm	PESO kg (lb)
1 LEVA	71	3,6 (8)
2 LEVE	111	5,5 (12.22)
3 LEVE	151	7,3 (16.22)
4 LEVE	191	9,0 (20)
5 LEVE	231	10,8 (24)
6 LEVE	271	12,6 (28)

ARTICOLO	DESCRIZIONE
81821	CARRY-OVER
81821 + 80320	Centro chiuso J. Deere

DISTRIBUTORE MONOBLOCCO DA 1 A 3 LEVE 3/4" TIPO DN 85 - PREDISPOSTO PER CARRY OVER

DISTRIBUTEUR MONOBLOC DE 1 A 3 LEVIERS 3/4" TYPE DN 85 AVEC POSSIBILITÉ MONTAGE CARRY-OVER
FROM 1 UP TO 3 LEVERS MONOBLOCK VALVES 3/4" ITEM DN 85 READY TO BE CONNECTED WITH A CARRY OVER
MONOBLOCK 1 BIS 3 HEBEL STEÜERGERAT 3/4" TYP DN 85 MIT MÖGLICHKEIT "CARRY-OVER" MONTAGE
DISTRIBUIDORES MONOBLOC DA 1 A 3 PALANCA 3/4" TIPO DN 85 PREPARADO PARA MONTAN "CARRY-OVER"

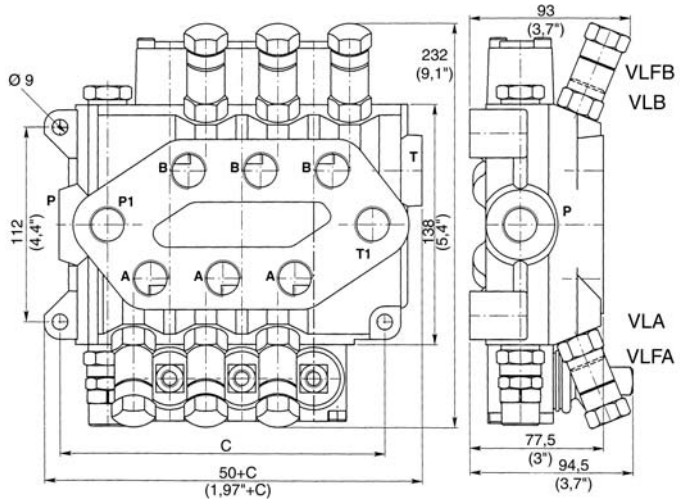

DATI TECNICI

DISTRIB. N° LEVE	C mm
1 LEVA	105
2 LEVE	147
3 LEVE	189

ARTICOLO	DESCRIZIONE
81575	CARRY-OVER
81575 + 80321	Centro chiuso J. Deere

Gli articoli qui descritti, prodotti da e/o per conto di CERMAG, sono da intendersi adattabili, quindi non originali, ai marchi indicati secondo REG. CE 1400/2002
All items described here, produced by and/or on behalf of CERMAG, are to be understood as adaptable, therefore not original, to the brands indicated according to REG. EC 1400/2002



DISTRIBUTORI A 1 LEVA

DISTRIBUTEURS A 1 ELEMENT - ONE LEVER MONOBLOCK VALVES - 1 HEBEL STEUERGERÄT - DISTRIBUIDORES DE 1 PALANCA

ARTICOLO	MODELLO	ENTRATA	CIRCUITO	PRESSIONE MASSIMA ESERCIZIO bar	PORTATA l/min	ATTACCO NOMINALE	SCHEMA CIRCUITO	SCHEMA POSIZIONE LEVE	CARRY OVER ART.	TIPO CENTRO CHIUSO J.DEERE
80002	MD	SX	Semplice effetto	180	40	3/8”	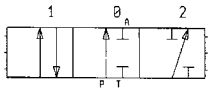	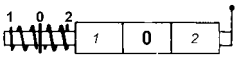	NO	NO
80001	MD	SX	Doppio effetto	180	40	3/8”	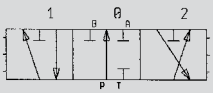	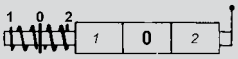	NO	NO
80004	MD	DX	Semplice effetto	180	40	3/8”	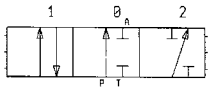	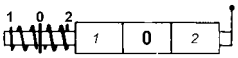	NO	NO
80003	MD	DX	Doppio effetto	180	40	3/8”	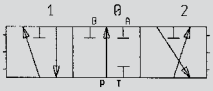	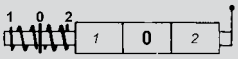	NO	NO
81971	MD	SX	Semplice effetto Pos. 0-1 fissa Pos. 2 ritorno a molla	180	40	3/8”	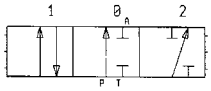	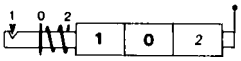	NO	NO
81972	MD	SX	Doppio effetto Pos. 0-1 fissa Pos. 2 ritorno a molla	180	40	3/8”	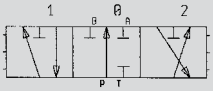	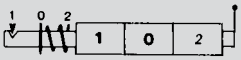	NO	NO
81978	MD	SX	Doppio effetto Centro aperto	180	40	3/8”	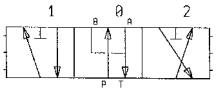	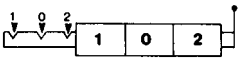	NO Per motori orbitali	NO
80006	ML		Semplice effetto	250	40	3/8”	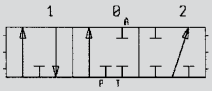	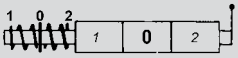	80026	80026 80319
80005	ML		Doppio effetto	250	40	3/8”	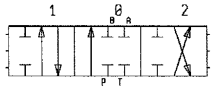	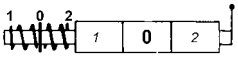	80026	80026 80319
80824	ML		Doppio effetto flottante	250	40	3/8”	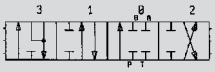	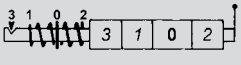	80026	80026 80319
80035	DN		Doppio effetto	250	60	1/2”	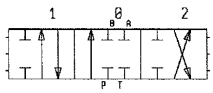	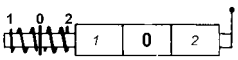	81821	81821 80320
80974	DN		Semplice effetto	250	60	1/2”	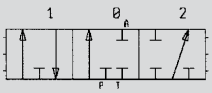	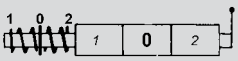	81821	81821 80320
81567	DN 85		Doppio effetto	300	90	3/4”	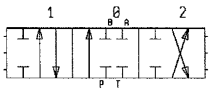	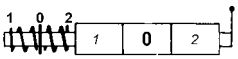	81575	81575 80321
81568	DN 85		Semplice effetto	300	90	3/4”	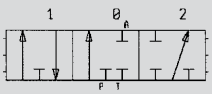	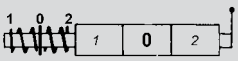	81575	81575 80321

Gli articoli qui descritti, prodotti da e/o per conto di CERMAG, sono da intendersi adattabili, quindi non originali, ai marchi indicati secondo REG. CE 1400/2002
All items described here, produced by and/or on behalf of CERMAG, are to be understood as adaptable, therefore not original, to the brands indicated according to REG. EC 1400/2002

DISTRIBUTORI A 2 LEVE
DISTRIBUTEURS A 2 ELEMENTS - TWO LEVER MONOBLOCK VALVES - 2 HEBEL STEUERGERÄT - DISTRIBUIDORES DE 2 PALANCAS

ARTICOLO	MODELLO	ENTRATA	CIRCUITO	PRESSIONE MASSIMA ESERCIZIO bar	PORTATA l/min	ATTACCO NOMINALE	SCHEMA CIRCUITO	SCHEMA POSIZIONE LEVE	CARRY OVER ART.	TIPO CENTRO CHIUSO J.DEERE
81569	MD		1ª Leva semplice e. 2ª Leva doppio e.	180	40	3/8”	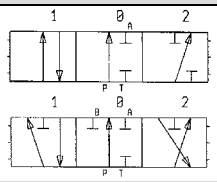	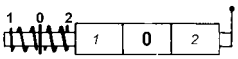	NO	NO
81570	MD		1ª Leva doppio e. 2ª Leva doppio e.	180	40	3/8”	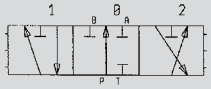	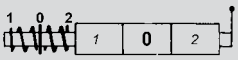	NO	NO
81571	MD		1ª Leva doppio e. 2ª Leva doppio e. flott.	180	40	3/8”	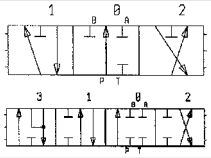	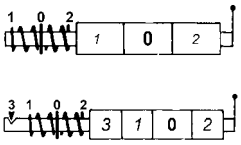	NO	NO
80007	ML		1ª Leva doppio e. 2ª Leva doppio e.	250	40	3/8”	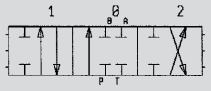	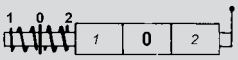	80026	80026 80319
80008	ML		1ª Leva semplice e. 2ª Leva doppio e.	250	40	3/8”	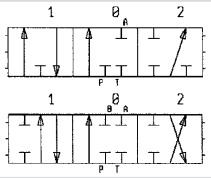	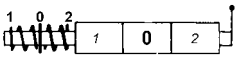	80026	80026 80319
80825	ML		1ª Leva doppio e. 2ª Leva doppio e. flott.	250	40	3/8”	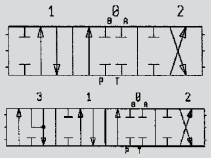	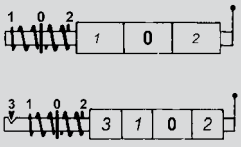	80026	80026 80319
80892	DN		1ª Leva doppio e. 2ª Leva semplice e.	250	60	1/2”	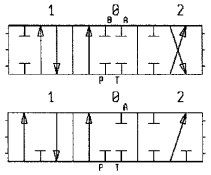	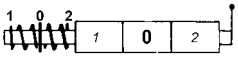	81821	81821 80320
80036	DN		1ª Leva doppio e. 2ª Leva doppio e.	250	60	1/2”	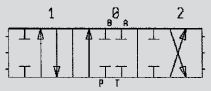	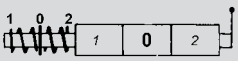	81821	81821 80320
81572	DN		1ª Leva doppio e. 2ª Leva doppio e. flott.	250	60	1/2”	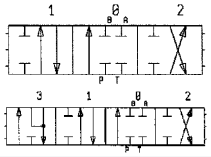	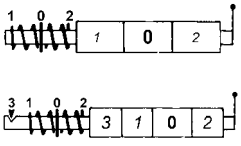	81821	81821 80320
81573	DN 85		1ª Leva doppio e. 2ª Leva doppio e.	300	90	3/4”	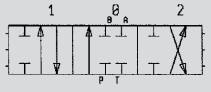	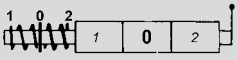	81575	81575 80321
81574	DN 85		1ª Leva doppio e. 2ª Leva semplice e.	300	90	3/4”	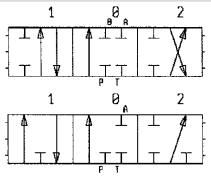	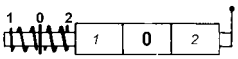	81575	81575 80321

Gli articoli qui descritti, prodotti da e/o per conto di CERMAG, sono da intendersi adattabili, quindi non originali, ai marchi indicati secondo REG. CE 1400/2002
All items described here, produced by and/or on behalf of CERMAG, are to be understood as adaptable, therefore not original, to the brands indicated according to REG. EC 1400/2002



Componenti Oleodinamici
HYDRAULIC COMPONENTS

DISTRIBUTORI A 3 LEVE
DISTRIBUTEURS A 3 ELEMENTS - THREE LEVER MONOBLOCK VALVES - 3 HEBEL STEUERGERÄT - DISTRIBUIDORES DE 3 PALANCAS

ARTICOLO	MODELLO	ENTRATA	CIRCUITO	PRESSIONE MASSIMA ESERCIZIO bar	PORTATA l/min	ATTACCO NOMINALE	SCHEMA CIRCUITO	SCHEMA POSIZIONE LEVE	CARRY OVER ART.	TIPO CENTRO CHIUSO J.DEERE
81576	MD		1ª-2ª-3ª doppio eff.	180	40	3/8”	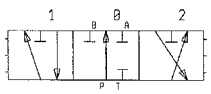	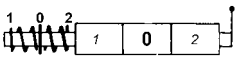	NO	NO
81577	MD		1ª-2ª doppio eff. 3ª semplice effetto	180	40	3/8”	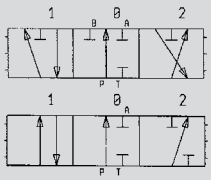	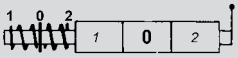	NO	NO
81578	MD		1ª-2ª doppio eff. 3ª doppio eff. flottante	180	40	3/8”	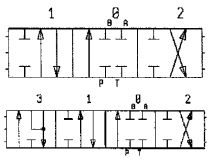	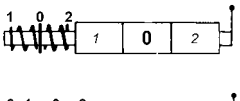	NO	NO
80010	ML		1ª-2ª-3ª doppio eff.	250	40	3/8”	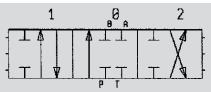	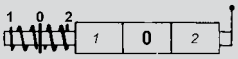	80026	80026 80319
80826	ML		1ª-2ª doppio eff. 3ª semplice effetto	250	40	3/8”	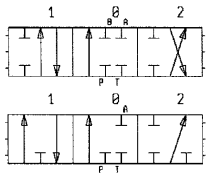	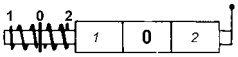	80026	80026 80319
80827	ML		1ª-2ª doppio eff. 3ª doppio eff. flottante	250	40	3/8”	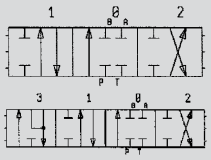	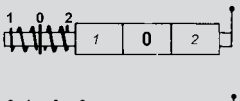	80026	80026 80319
80037	DN		1ª-2ª-3ª doppio eff.	250	60	1/2”	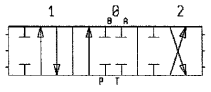	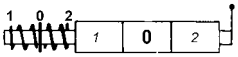	81821	81821 80320
81579	DN		1ª-2ª doppio eff. 3ª semplice effetto	250	60	1/2”	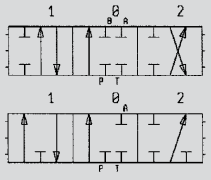	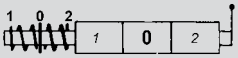	81821	81821 80320
81580	DN		1ª-2ª doppio eff. 3ª doppio eff. flottante	250	60	1/2”	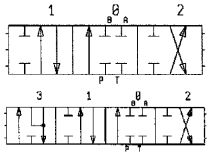	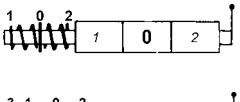	81821	81821 80320
81581	DN 85		1ª-2ª-3ª doppio eff.	300	90	3/4”	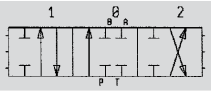	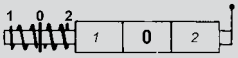	81575	81575 80321
81582	DN 85		1ª-2ª doppio eff. 3ª semplice effetto	300	90	3/4”	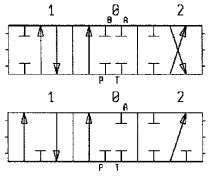	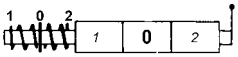	81575	81575 80321

Gli articoli qui descritti, prodotti da e/o per conto di CERMAG, sono da intendersi adattabili, quindi non originali, ai marchi indicati secondo REG. CE 1400/2002
All items described here, produced by and/or on behalf of CERMAG, are to be understood as adaptable, therefore not original, to the brands indicated according to REG. EC 1400/2002

01

DISTRIBUTORI A 4 LEVE
DISTRIBUTEURS A 4 ELEMENTS - FOUR LEVER MONOBLOCK VALVES - 4 HEBEL STEUERGERÄT - DISTRIBUIDORES DE 4 PALANCAS

ARTICOLO	MODELLO	ENTRATA	CIRCUITO	PRESSIONE MASSIMA ESERCIZIO bar	PORTATA l/min	ATTACCO NOMINALE	SCHEMA CIRCUITO	SCHEMA POSIZIONE LEVE	CARRY OVER ART.	TIPO CENTRO CHIUSO J.DEERE
81583	MD		1ª-2ª-3ª-4ª doppio eff.	180	40	3/8”	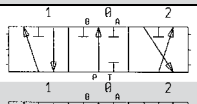	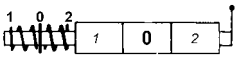	NO	NO
81584	MD		1ª-2ª-3ª doppio eff. 4ª semplice effetto	180	40	3/8”	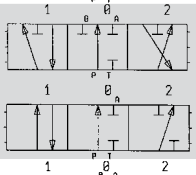	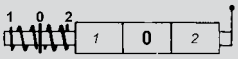	NO	NO
80011	ML		1ª-2ª-3ª-4ª doppio eff.	250	40	3/8”	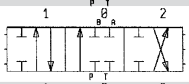	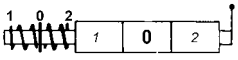	80026	80026 80319
81585	ML		1ª-2ª-3ª doppio eff. 4ª semplice effetto	250	40	3/8”	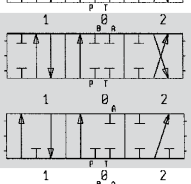	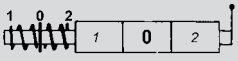	80026	80026 80319
81981	ML		1ª-2ª-3ª doppio eff. 4ª doppio eff. flottante	250	40	3/8”	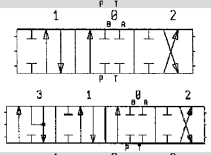	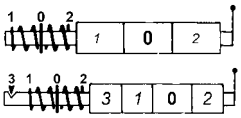	80026	80026 80319
80828	DN		1ª-2ª-3ª-4ª doppio eff.	250	60	1/2”	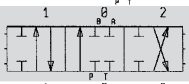	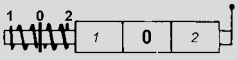	81821	81821 80320
81586	DN		1ª-2ª-3ª doppio eff. 4ª semplice effetto	250	60	1/2”	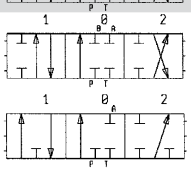	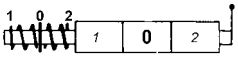	81821	81821 80320

DISTRIBUTORI A 5 LEVE
DISTRIBUTEURS A 5 ELEMENTS - FIVE LEVER MONOBLOCK VALVES - 5 HEBEL STEUERGERÄT - DISTRIBUIDORES DE 5 PALANCAS

80032	ML		1ª-2ª-3ª 4ª-5ª doppio eff.	250	40	3/8”	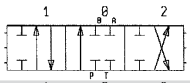	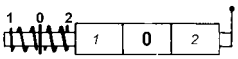	80026	80026 80319
81587	ML		1ª-2ª-3ª-4ª doppio eff. 5ª semplice effetto	250	40	3/8”	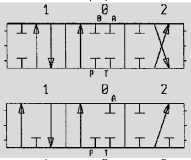	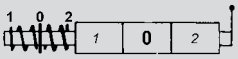	80026	80026 80319
81588	DN		1ª-2ª-3ª 4ª-5ª doppio eff.	250	60	1/2”	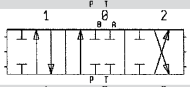	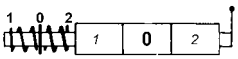	81821	81821 80320
81589	DN		1ª-2ª-3ª-4ª doppio eff. 5ª semplice effetto	250	60	1/2”	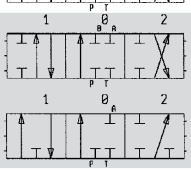	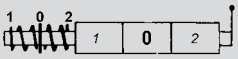	81821	81821 80320

DISTRIBUTORI A 6 LEVE
DISTRIBUTEURS A 6 ELEMENTS - SEVEN LEVER MONOBLOCK VALVES - 6 HEBEL STEUERGERÄT - DISTRIBUIDORES DE 6 PALANCAS

81590	ML		1ª-2ª-3ª 4ª-5ª-6ª doppio eff.	250	40	3/8”	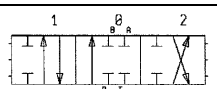	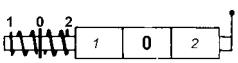	80026	80026 80319
81591	DN		1ª-2ª-3ª 4ª-5ª-6ª doppio eff.	250	60	1/2”		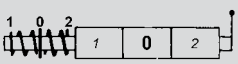	81821	81821 80320

Gli articoli qui descritti, prodotti da e/o per conto di CERMAG, sono da intendersi adattabili, quindi non originali, ai marchi indicati secondo REG. CE 1400/2002
All items described here, produced by and/or on behalf of CERMAG, are to be understood as adaptable, therefore not original, to the brands indicated according to REG. EC 1400/2002

SCHEMA DI COLLEGAMENTO DEL CARRY OVER E DEL CENTRO CHIUSO J. DEERE

SCHÉMA DE CONNEXION DE CARRY-OVER ET CENTRE ENCLOS J. DEERE
CARRY OVER CONNECTION SCHEME AND CLOSED CENTER J. DEERE
SCHEMA VERBINDUNG VON CARRY-OVER UND VON GESCHLOSSEN MITTE J. DEERE
ESQUEMA DE CONEXIÓN DE CARRY-OVER Y DE CENTRO CERRADO J. DEERE

ML

I distributori tipo ML hanno di serie la predisposizione per il collegamento in Carryover. Tale collegamento si realizza chiudendo con un grano da 1/4" Gas il setto visibile dal foro indicato in figura.
Il foro filettato stesso viene utilizzato poi per il collegamento con il distributore a valle.
Se anche il foro filettato in questione viene tappato si trasforma il distributore a centro aperto in un distributore a centro chiuso.

ML type monoblock directional control valves are standardly configured for power beyond connection. This connection can be realized plugging with a 1/4" gas plug the hole indicated in the drawing to the right. The upper port is used for the connection with a dowstream valve.
The valve can be converted to a closed center valve by plugging this port.

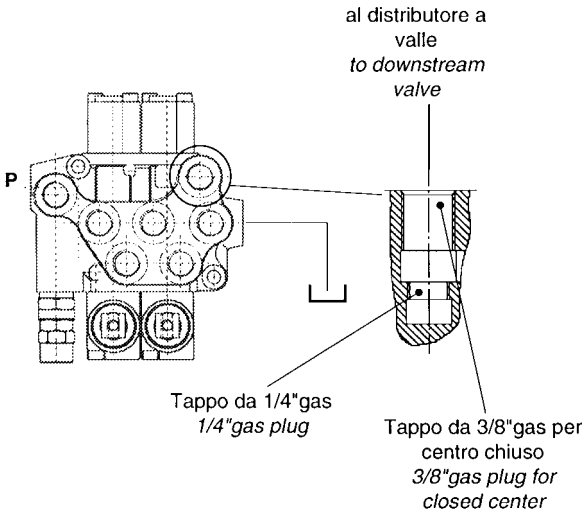

DN

I distributori tipo DN hanno di serie la predisposizione per il collegamento in Carryover.
Il collegamento si realizza avvitando la bussola (indicata nella figura a lato, a codice DACO) nella sede lavorata. Dalla bussola ci si collega con un tubo al distributore a valle.
Se la bussola avvitata sul distributore viene tappata si trasforma il distributore a centro aperto in distributore a centro chiuso.

DN type monoblock directional control valves are standardly configured for power beyond connection.
This connection is made screwing a sleeve (shown in the picture to the right, coded DACO) into the machined seat. You can, then, connect to a downstream valve.
If the sleeve is plugged, the open center valve becomes a closed center valve.

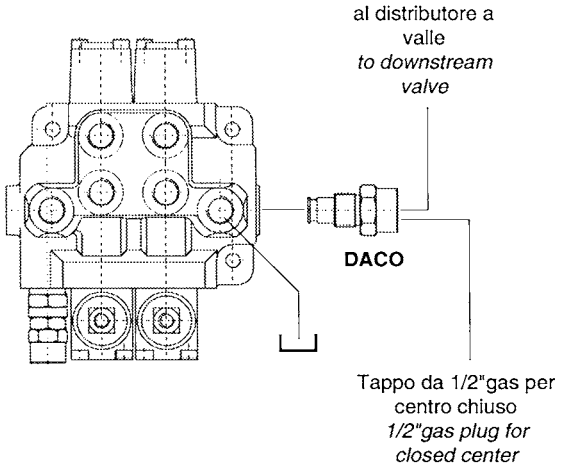

DN 85

I distributori tipo DN 85 hanno di serie la predisposizione per il collegamento in Carryover. Tale collegamento si realizza chiudendo con un grano da 3/8" Gas il setto visibile dal foro indicato in figura.
Il foro filettato stesso viene utilizzato poi per il collegamento con il distributore a valle.
Se anche il foro filettato in questione viene tappato si trasforma il distributore a centro aperto in un distributore a centro chiuso.

DN 85 type monoblock directional control valves are standardly configured for power beyond connection. This connection can be realized plugging with a 3/8" gas plug the hole indicated in the drawing to the right. The upper port is used for the connection with a downstream valve.
The valve can be converted to a closed center valve by plugging this port.

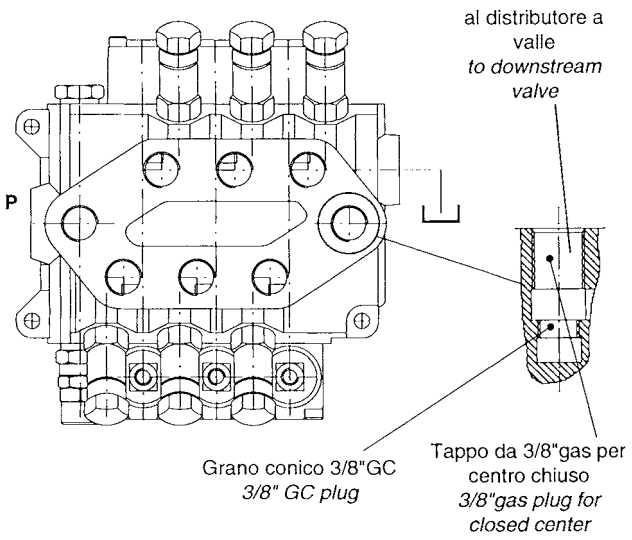

Gli articoli qui descritti, prodotti da e/o per conto di CERMAG, sono da intendersi adattabili, quindi non originali, ai marchi indicati secondo REG. CE 1400/2002
All items described here, produced by and/or on behalf of CERMAG, are to be understood as adaptable, therefore not original, to the brands indicated according to REG. EC 1400/2002

ACCESSORI PER DISTRIBUTORI

ACCESSOIRES POUR DISTRIBUTEURS - MONOBLOCK VALVES ACCESSORIES - ZUBEHOER FÜR STEUERGERÄT - ACCESSORIOS PARA DISTRIBUIDORES

SPOLE DI RICAMBIO

TIROIRS POUR DISTRIBUTEURS
MONOBLOCK VALVES SPOOLS
SCHIEBER FÜR STEUERGERÄT
CURSORES PARA DISTRIBUIDORES



ARTICOLO	DESCRIZIONE	MODELLO
81592	Spola DE	MD1
81593	Spola SE	MD1
84162	Spola SE leva inversa	MD1
81594	Spola DE centro aperto	MD1
81595	Spola DE	MD
81596	Spola SE	MD
84163	Spola SE leva inversa	MD
81597	Spola DE centro aperto	MD
83866	Spola DE flottante	MD
81598	Spola DE	ML
81544	Spola SE	ML
82238	Spola DE centro aperto	ML
83867	Spola DE flottante	ML
81599	Spola DE	DN
81600	Spola SE	DN
81601	Spola DE centro aperto	DN
83868	Spola DE flottante	DN
81602	Spola DE	DN 85
81603	Spola SE	DN 85
81604	Spola DE centro aperto	DN 85
new **84647**	Spola DE centro aperto per prima leva (motori) per distributori 83527, 83528, 83529	-

SCHEMA CIRCUITO DOPPIO EFFETTO

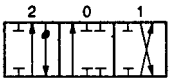	P -> A B -> T by-pass ¬	P ¬ A ¬ B ¬ T ¬ by-pass ->	P -> B A -> T by-pass ¬

SCHEMA CIRCUITO SEMPLICE EFFETTO

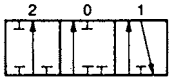	P -> A B ¬ by-pass ¬	P ¬ A ¬ T ¬ by-pass ->	P ¬ A -> T by-pass ->

SCHEMA CIRCUITO D.E. CENTRO APERTO

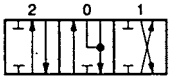	P -> A B -> T by-pass ¬	P ¬ B, A -> T by-pass ->	P -> B A -> T by-pass ¬

POSIZIONATORI PER DISTRIBUTORE

POSITIONNEURS POUR DISTRIBUTEURS
MONOBLOCK VALVES SPOOLS CONTROL
RASTUNGEN FÜR STEUERGERÄT
POSICIONADORES PARA DISTRIBUIDORES

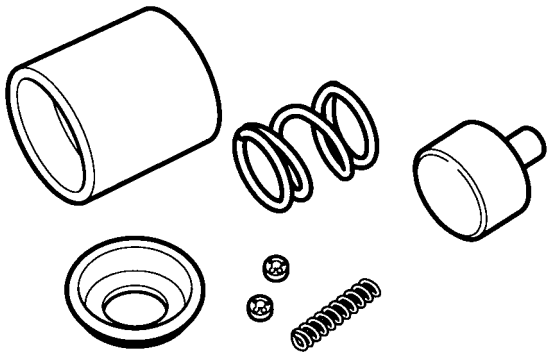

ARTICOLO	MODELLO	DESCRIZIONE	SCHEMA
80030	MD1 Leva	Pos. 0 fissa Pos. 1-2 ritorno a molla	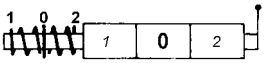
80031	MDT - ML		
81660	DN		
81661	DN 85		
81662	MD - MDT - ML - DN	Pos. 0-1 fissa Pos. 2 ritorno a molla	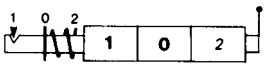
81663	DN 85		
81664	ML - DN MD1 Leva - MDT	Pos. 0-2 fissa Pos. 1 ritorno a molla	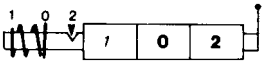
81666	DN 85		
81667	MD - MDT - ML - DN	Pos. 0-1-2 fisse	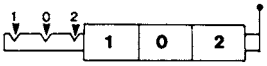
81668	DN 85		
81816	MD - ML - DN	Pos. 1 fissa Pos. 2 rit. molla	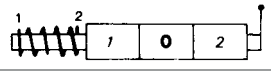
83391	MD - ML con appendice filettata	Pos. 0 fissa Pos. 1-2 ritorno a molla	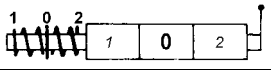
84015	MD - ML	Pos. 0-2 fisse	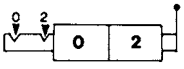
84050	MD posizionatore flottante Doppio Effetto	Pos. 0-1-2 ritorno a molla Pos. 3 fissa Doppio Effetto	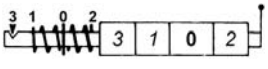
84051	ML posizionatore flottante Doppio Effetto		
84052	DN posizionatore flottante Doppio Effetto		

Gli articoli qui descritti, prodotti da e/o per conto di CERMAG, sono da intendersi adattabili, quindi non originali, ai marchi indicati secondo REG. CE 1400/2002
All items described here, produced by and/or on behalf of CERMAG, are to be understood as adaptable, therefore not original, to the brands indicated according to REG. EC 1400/2002

PORTA LEVA
BOITE PORTE LEVIER
LEVER PIVOT BOX
ALU-DELKEL HEBELSEITING
CARCASA PORTAPALANCA

FIG.1



FIG.2



FIG.3



FIG.4



ARTICOLO	ATTACCO LEVA	INTERASSE FORI mm	APPLICABILE A DISTRIBUTORI	FIG.
83392	M 10 con appendice	37 (2 fori)	MD - ML	1
81526	M 10	37 (4 fori)	MD 1 Leva	2
81527	M 10	37 (2 fori)	MD - ML	3
81528	M 10	37 (2 fori)	DN - DN 85	4

KIT LEVA DI SICUREZZA
KIT LEVIER DE SECURITE
SAFETY LEVER KIT
BAUSATZ SICHERHEITSHEBEL
KIT PALANCA DE SEGURIDAD





SOFFIETTO DI RICAMBIO
84016

ARTICOLO	DESCRIZIONE
83452	Kit leva di sicurezza per distributori MD - ML
83453	Kit leva di sicurezza per distributori DN - DN85

PORTA POSIZIONATORE STANDARD
BOITE PORTE POSITIONNEUR STANDARD
STANDARD END CAP
ALU-DECKEL
CARACAS PORTA POSICIONES STANDARD



ARTICOLO
81633

SOFFIETTO PER LEVA
SOUFFLET POUR LEVIER
SHOCK ABSORBER FOR LEVER
SCHUTZBALG FÜR HEBEL
FUELLE PARA PALANCA



ARTICOLO	MODELLO
81506	Tutti

LEVA
LEVIER
LEVER
HEBEL
PALANCA



NOTA: per pomelli colorati, vedere pagina 20/02b

ARTICOLO	MODELLO	DESCRIZIONE
81508	Tutti	M10x180

KIT MANIPOLATORI
KIT MANIPULATEURS
JOYSTICK KIT
BAUSATZ VIERWEG-SCHALTHEBEL
KIT MANIPULADORES

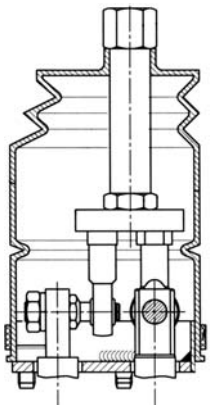

ARTICOLO	DESCRIZIONE
83454	Kit manipolatore per distributore ML
83455	Kit manipolatore per distributore DN

Gli articoli qui descritti, prodotti da e/o per conto di CERMAG, sono da intendersi adattabili, quindi non originali, ai marchi indicati secondo REG. CE 1400/2002
All items described here, produced by and/or on behalf of CERMAG, are to be understood as adaptable, therefore not original, to the brands indicated according to REG. EC 1400/2002

CARRY OVER PER LA CONTINUAZIONE DELLA PRESSIONE
DOUILLE POUR LA CONTINUATION DE LA LIGNE DE PRESSION
CARRY OVER BUSHING
DRUCKWEITERFÜHRUNGBUCHSE
VALVULA PARA CONTINUACIÓN DE PRESIÓN

FIG.1



FIG.2



FIG.3



FIG.4

ARTICOLO	MODELLO	FIG.
80026	ML	1
81821	DN (nuovo)	2
81575	DN 85	3
83595	Elettrico	4

VALVOLA DI RICAMBIO
VALVE RECHANGE
REPLACEMENT CLAPET
ERSAT VENTIL
VALVULA DE RECAMBIO



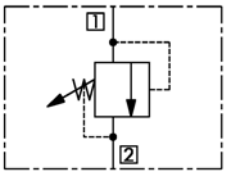

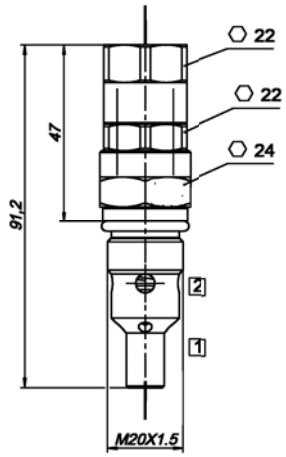

ARTICOLO	MODELLO
80716	Tutti

TAPPI ESAGONALI MASCHIO
BOUCHON EXAGONAUX MALES
MALE HEXAGONAL PLUG
SECHSKANTIGER STOPSEL
TAPON HEXAGONAL MACHO

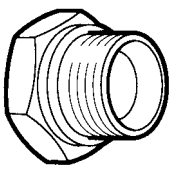

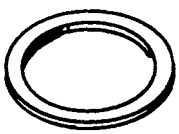

ARTICOLO TAPPO	MISURA	ARTICOLO RONDELLA	MISURA
80319	3/8”	**80657**	3/8”
80320	1/2”	**80660**	1/2”
80321	3/4”	**80663**	3/4”

OR DI RICAMBIO PER DISTRIBUTORI
JOINTS OR POUR DISTRIBUTEURS
O-RING FOR DISTRIBUTORS
ERSATZ ODER FÜR HÄNDLER
JUNTAS TÓRICAS PARA DISTRIBUIDORES

new

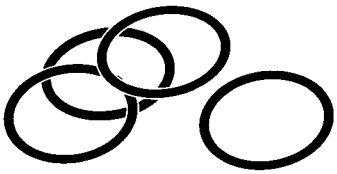

ARTICOLO	MODELLO	DIMENSIONI
84648	OR per distributori MD - ML	15,08X2,62
84649	OR per distributori DN - DN85	15,86X2,62

Gli articoli qui descritti, prodotti da e/o per conto di CERMAG, sono da intendersi adattabili, quindi non originali, ai marchi indicati secondo REG. CE 1400/2002
All items described here, produced by and/or on behalf of CERMAG, are to be understood as adaptable, therefore not original, to the brands indicated according to REG. EC 1400/2002

01

DISTRIBUTORI A 1 LEVA PER APPLICAZIONI SPECIALI

DISTRIBUTEURS A 1 ELEMENT POUR APPLICATIONS SPÉCIALES - 1 LEVER MONOBLOCK VALVES FOR SPECIAL APPLICATIONS
STEUERGERÄTE MIT 1 HEBEL FÜR SONDERANWENDUNGEN - DISTRIBUIDORES DE 1 PALANCA PARA APLICACIONES ESPECIALES

ARTICOLO	MODELLO	ENTRATA	CIRCUITO	PRESSIONE MASSIMA ESERCIZIO bar	PORTATA l/min	ATTACCO NOMINALE	SCHEMA CIRCUITO	SCHEMA POSIZIONE LEVE	APPLICAZIONI	FIG.
83386	MD	DX	Doppio effetto	150	15	3/8”	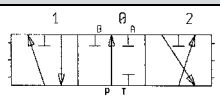	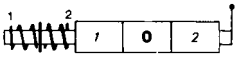	INTERFILARI, SPACCALEGNA, PRESSE, ECC...	1
83387	MD	DX	Doppio effetto	180	20	3/8”	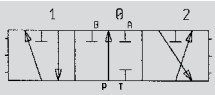	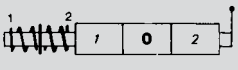	INTERFILARI, SPACCALEGNA, PRESSE, ECC...	2
83388	MD	DX	Doppio effetto con doppia velocità	220	20	3/8”	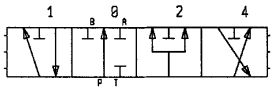	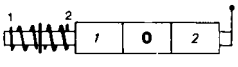	SPACCALEGNA, PRESSE	3
83389	MD	DX	Doppio effetto con doppia velocità	190	20	3/8”	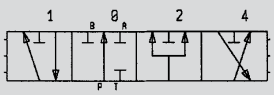	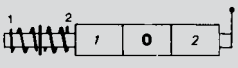	SPACCALEGNA, PRESSE	4
81978	MD	SX	Doppio effetto centro aperto	180	40	3/8”	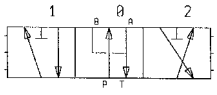	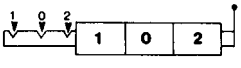	MOTORI ORBITALI	5
83390	MD	DX	Doppio effetto rotativo	180	40	3/8”	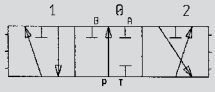	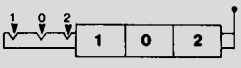	MOTORI ORBITALI, ARGANI, ECC...	6

FIG. 1



FIG. 2



FIG. 3



FIG. 4



FIG. 5



FIG. 6



Fig. 1-2:
Il distributore ha sempre il posizionatore in posizione “1”.
Portare la leva in posizione “2” e, in automatico, ritorna in posizione “1”.
Quando il cilindro giunge a fine corsa occorre prevedere idonei tiranti che riportano la spola in posizione “0”.

Fig. 3-4:
Stesso funzionamento descritto per le fig. 1-2 ma con il sistema rigenerativo che consente al cilindro l’avvicinamento al pezzo con “elevata velocità/bassa forza” e tirando il comando a fondo “bassa velocità/alta forza”.

Gli articoli qui descritti, prodotti da e/o per conto di CERMAG, sono da intendersi adattabili, quindi non originali, ai marchi indicati secondo REG. CE 1400/2002
All items described here, produced by and/or on behalf of CERMAG, are to be understood as adaptable, therefore not original, to the brands indicated according to REG. EC 1400/2002

01 new

DISTRIBUTORI PER MACCHINE INTERFILARI, INTERCEPPO PER LAVORAZIONE DI TERRENI, FRUTTETI E VIGNETI
XXXX - XXXX
XXXX - XXXX

ARTICOLO	CIRCUITO	PRESSIONE MASSIMA ESERCIZIO bar	PORTATA l/min	ATTACCO NOMINALE	SCHEMA CIRCUITO	FIG.
84389	Doppio effetto centro Chiuso	300	45	3/8”	2* 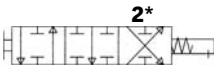	1
84390	Doppio effetto centro Chiuso	300	45	3/8”	1* 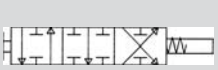	2
84391	Doppio effetto centro Chiuso	300	40	3/8”	1* 	3
84392	Semplice effetto centro Aperto	300	40	3/8”	2* 	4
84393	Doppio effetto centro Chiuso	350	70	1/2”	1* 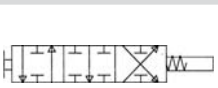	5

(*) i numeri indicano la posizione del cursore in condizioni di riposo.



FIG. 1



FIG. 2



FIG. 3



FIG. 4



FIG. 5

Gli articoli qui descritti, prodotti da e/o per conto di CERMAG, sono da intendersi adattabili, quindi non originali, ai marchi indicati secondo REG. CE 1400/2002
All items described here, produced by and/or on behalf of CERMAG, are to be understood as adaptable, therefore not original, to the brands indicated according to REG. EC 1400/2002

DISTRIBUTORI PER CIMATRICI

DISTRIBUTEURS POUR ECIMEUSES - MONOBLOCK VALVES SYSTEMS FOR TRIMMERS - STEUERGERÄTE FÜR LAUBSCHNEIDER - DISTRIBUIDORES PARA DESPUNTADORAS



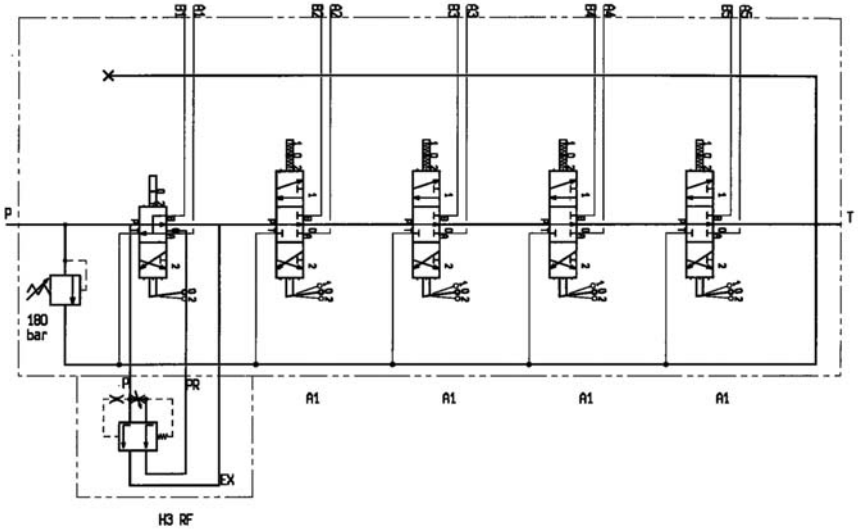

IN FIGURA SONO RAPPRESENTATI DISEGNO E SCHEMA CIRCUITO DEL DISTRIBUTORE 4+1 LEVA (ART. 83529)

ARTICOLO	PRESSIONE MASSIMA D'ESERCIZIO bar	PORTATA l/min	ATTACCO NOMINALE	UTILIZZO LEVE
83527	180	40	3/8"	1° Leva con anti inversione compensata con regolatore di flusso. 2° Leva D/E 3° Leva D/E
83528	180	40	3/8"	1° Leva con anti inversione compensata con regolatore di flusso. 2° Leva D/E 3° Leva D/E 4° Leva D/E
83529	180	40	3/8"	1° Leva con anti inversione compensata con regolatore di flusso. 2° Leva D/E 3° Leva D/E 4° Leva D/E 5° Leva D/E

Gli articoli qui descritti, prodotti da e/o per conto di CERMAG, sono da intendersi adattabili, quindi non originali, ai marchi indicati secondo REG. CE 1400/2002
All items described here, produced by and/or on behalf of CERMAG, are to be understood as adaptable, therefore not original, to the brands indicated according to REG. EC 1400/2002

01

DISTRIBUTORI PER CARICATORI FRONTALI

DISTRIBUTEURS POUR CHARGEUR AVANT - MONOBLOCK VALVES SYSTEMS FOR FRONTAL LOADER - STEUERGERÄTE FÜR FRONTLADER - DISTRIBUIDORES PARA CARGADOR DELANTERO

DISTRIBUTORE A 2 LEVE DOPPIO EFFETTO CON CIRCUITO LOAD SENSING

DISTRIBUTEUR A 2 LEVIERS DOUBLE EFFET AVEC CIRCUIT LOAD SENSING
TWO LEVERS DOUBLE EFFECT DISTRIBUTOR WITH LOAD SENSING CIRCUIT
STEUERGERÄTE 2-HEBEL, DOPPELWIRKEND, MIT SCHALTUNG "LOAD SENSING"
DISTRIBUIDOR CON 2 PALANCAS DOBLE EFECTO CON CIRCUITO LOAD SENSING



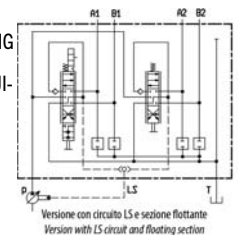

Versione con circuito LS e sezione flottante
Version with LS circuit and floating section

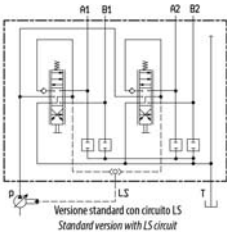

Versione standard con circuito LS
Standard version with LS circuit

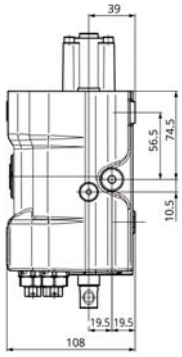

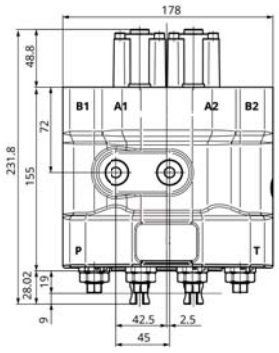

ARTICOLO	DESCRIZIONE	PORTATA l/min	PRESSIONE MASSIMA D'ESERCIZIO bar	ATTACCO NOMINALE	
				P-T	A-B
83935	Distributore a 2 leve Doppio Effetto con circuito **Load Sensing** e con 2 valvole di massima sulla seconda leva e kit predisposizione per cavi.	80	250	3/4"	1/2"

DISTRIBUTORE A 2 LEVE DOPPIO EFFETTO CON CIRCUITO PARALLELO

DISTRIBUTEUR A 2 LEVIERS DOUBLE EFFET AVEC CIRCUIT EN PARALLÈLE
TWO LEVERS DOUBLE EFFECT DISTRIBUTOR WITH PARALLEL CIRCUIT
STEUERGERÄTE 2-HEBEL, DOPPELWIRKEND, MIT PARALLEL SCHALTUNG
DISTRIBUIDOR CON 2 PALANCAS BOBLE EFECTO CON CIRCUITO EN PARALELO

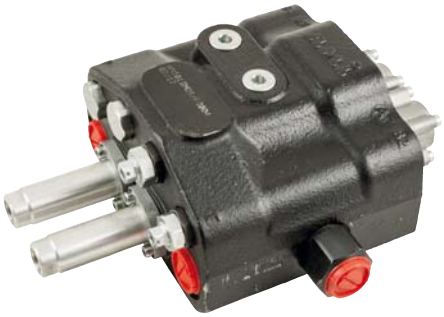

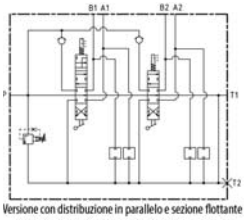

Versione con distribuzione in parallelo e sezione flottante
Version with parallel flow control and floating section

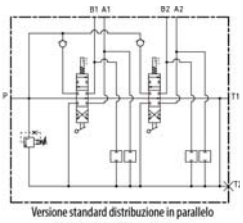

Versione standard distribuzione in parallelo
Standard parallel circuit version

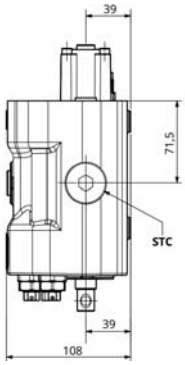

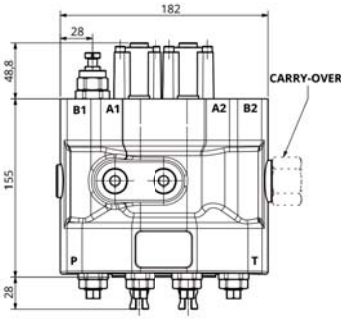

ARTICOLO	DESCRIZIONE	PORTATA l/min	PRESSIONE MASSIMA D'ESERCIZIO bar	ATTACCO NOMINALE	
				P-T	A-B
83936	Distributore a 2 leve Doppio Effetto con **Carry-Over** e con 2 valvole di massima sulla seconda leva e kit predisposizione per cavi.	80	250	3/4"	1/2"

KIT FLOTTANTE PER DISTRIBUTORI ART. 83935-83936

KIT FLOTTANT POUR DISTRIBUTEURS ART.83935-83936
FLOATING KIT FOR DISTRIBUTORS ART. 83935-83936
SCHWIMMENDERKIT FÜR STEUERGERÄTE ART. 83935-83936
KIT FLOTANTE PARA DISTRIBUIDORES ART. 83935-83936



ARTICOLO	NOTE
83937	Optional per 83935 e 83936

KIT PREDISPOSIZIONE CAVI PER TELECOMANDO PER ART. 83935-83936

KIT POUR LA PRÉDISPOSITION CABLES POUR ART. 83935 - 83936
CABLE PREDISPOSITION KIT POUR ART. 83935-983936
KABELGELENK KIT FUER ART 83935-83936
KIT PARA LA PREDISPOSICIÓN CABLES PARA ART. 83935-83936



ARTICOLO	NOTE
83938	Ricambio per 83935 e 83936

VALVOLA DI MASSIMA PRESSIONE E ANTIURTO SU UTILIZZI "A" E "B"

LIMITEUR DE PRESSION ET ANTICHOC EN UTILISATION "A" ET "B"
RELIEF VALVE AND ANTISHOCK IN "A" AND "B" USES
MAXIMALDRUCKVENTIL FUER A & B
VÁLVULA DE MÁXIMA PRESIÓN Y ANTI CHOQUE PARA USOS "A" Y "B"



ARTICOLO	NOTE
83939	Ricambio per 83935 e 83936 Optional per la prima leva

Gli articoli qui descritti, prodotti da e/o per conto di CERMAG, sono da intendersi adattabili, quindi non originali, ai marchi indicati secondo REG. CE 1400/2002
All items described here, produced by and/or on behalf of CERMAG, are to be understood as adaptable, therefore not original, to the brands indicated according to REG. EC 1400/2002

DISTRIBUTORI COMPLETI DI LEVA CLOCHE CON TELECOMANDO

DISTRIBUTEUR AVEC LEVIER CLOCHE AVEC COMMANDE A DISTANCE
MONOBLOCK VALVES COMPLETE OF CLOCHE LEVER WITH REMOTE CONTROLE
STEUERGERÄTE KOMPLETT MIT CLOCHEHEBEL MIT FERNBEDIENUNG
DISTRIBUITORES CON PALANCA JOISTIC CON TELECOMANDO



ARTICOLO DN 1/2"	ARTICOLO ML 3/8"	CIRCUITO	PORTATA l/min		SCHEMA CIRCUITO	SCHEMA POSIZIONE LEVE	LUNGHEZZA TELECOMANDO	CARRY OVER
new 84127	80980	1ª leva D.E. 2ª leva D.E.	60 DN 1/2"	40 ML 3/8"	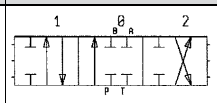	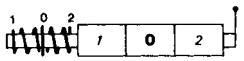	1000 mm	DN 1/2" 81821 — ML 3/8" 80026
new 84128	80981	1ª leva D.E. 2ª leva D.E. flottante	60 DN 1/2"	40 ML 3/8"	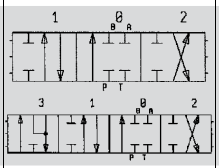	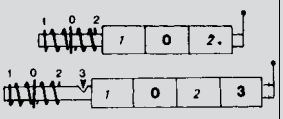	1000 mm	
new 84129	80982	1ª leva D.E. 2ª leva D.E.	60 DN 1/2"	40 ML 3/8"	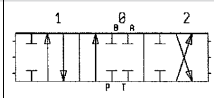	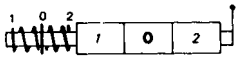	1500 mm	
new 84130	80983	1ª leva D.E. 2ª leva D.E. flottante	60 DN 1/2"	40 ML 3/8"	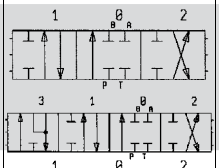	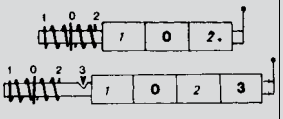	1500 mm	
new 84131	80984	1ª leva D.E. 2ª leva D.E.	60 DN 1/2"	40 ML 3/8"	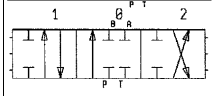	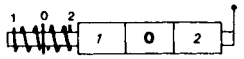	2000 mm	
new 84132	80985	1ª leva D.E. 2ª leva D.E. flottante	60 DN 1/2"	40 ML 3/8"	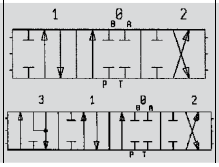	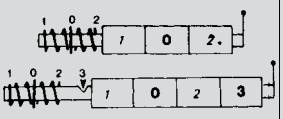	2000 mm	

DISTRIBUTORI COMPLETI DI LEVA CLOCHE

DISTRIBUTEURS AVEC LEVIER CLOCHE
MONOBLOCK VALVES COMPLETE WITH CLOCHE LEVER
STEUERGERÄTE KOMPLETT MIT CLOCHEHEBEL
DISTRIBUIDORES CON PALANCA TIPO JOISTIC

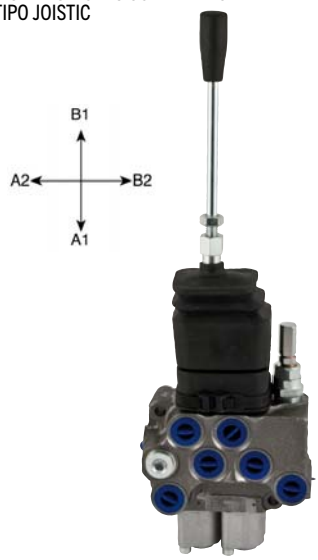



CUFFIA DI RICAMBIO
83817

ARTICOLO	CIRCUITO	PRESS. MAX ESERC. bar	PORTATA l/min	ATTACCO NOMINALE	SCHEMA CIRCUITO	SCHEMA POSIZIONE LEVE	CARRY OVER
81670	1ª leva SE 2ª leva DE	250	40	3/8" ML	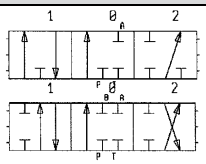	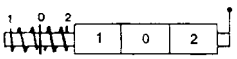	
80976	1ª leva DE 2ª leva DE	250	40	3/8" ML	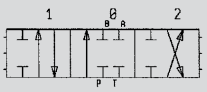	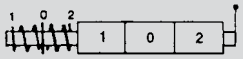	80026
80977	1ª leva DE 2ª leva DE flottante	250	40	3/8" ML	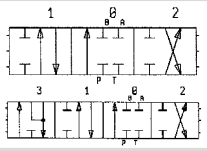	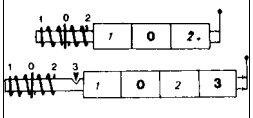	
81671	1ª leva SE 2ª leva DE	250	70	1/2" DN	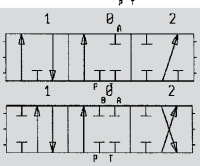	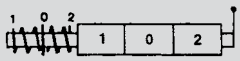	
80978	1ª leva DE 2ª leva DE	250	70	1/2" DN	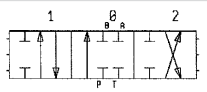	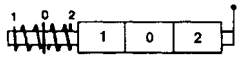	81821
80979	1ª leva DE 2ª leva DE flottante	250	70	1/2" DN	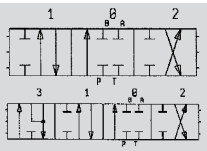	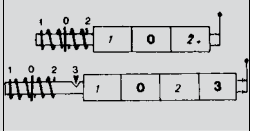	

Gli articoli qui descritti, prodotti da e/o per conto di CERMAG, sono da intendersi adattabili, quindi non originali, ai marchi indicati secondo REG. CE 1400/2002
All items described here, produced by and/or on behalf of CERMAG, are to be understood as adaptable, therefore not original, to the brands indicated according to REG. EC 1400/2002

01

LEVE PER DISTRIBUTORI COMANDO A DISTANZA
LEVIERS POUR DISTRIBUTEURS COMMANDE A DISTANCE - LEVERS FOR REMOTE CONTROLLED SPOOL VALVES
HEBEL ZUR FERNBEDIENUNG VON STEUERGERÄTEN - PALANCAS PARA DISTRIBUIDORES MANDO A DISTANCIA

LEVA COMANDO SINGOLA
LEVIER COMMANDE SIMPLE
INDIVIDUAL CONTROL LEVER
EINZELNER SCHALTHEBEL
PALANCA DE MANDO SIMPLE



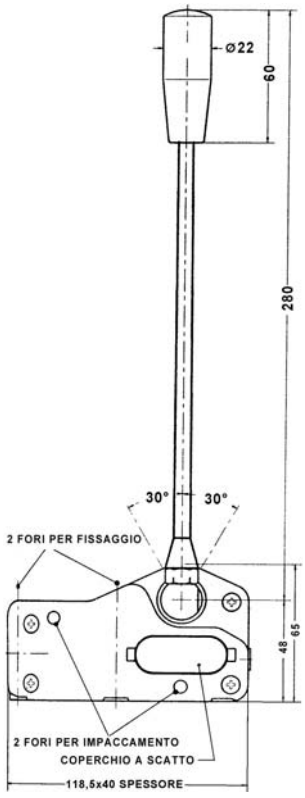

ARTICOLO	DESCRIZIONE
82023	LEVA COMANDO SINGOLO
83597	LEVA COMANDO SINGOLO CON BLOCCO DI SICUREZZA
82024	LEVA COMANDO SINGOLO CON BLOCCO ANTINVERSIONE

LEVA COMANDO JOYSTICK
LEVIER COMMANDE JOYSTICK
JOYSTICK LEVER
SCHALTHEBEL FÜR JOYSTICK
PALANCA DE MANDO JOYSTICK



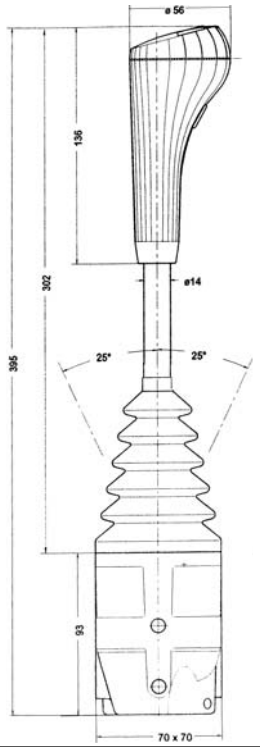

RICAMBI

			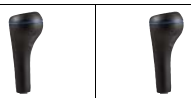	
Pulsante ON-OFF 12V 8A con cappuccio per 82026 - 83446	Cuffia per 82025-82026	Cuffia per 82027	Pomolo per 82025-82027	Pomolo per 82026
83587	**83589**	**83590**	**83637**	**83638**

ARTICOLO	DESCRIZIONE
82025	JOYSTICK CON POMOLO BASE
82026	JOYSTICK CON PULSANTE ON/OFF
82027	JOYSTICK CON BLOCCO LATERALE

CAVI PER JOYSTICK E COMANDO SINGOLO
CABLES POUR JOYSTICK ET COMMANDE SIMPLE
CABLES FOR JOYSTICK AND INDIVIDUAL CONTROL
KABEL FÜR JOYSTICK UND EINZELHEBEL
CABLES PARA JOYSTICK Y MANDO SIMPLE

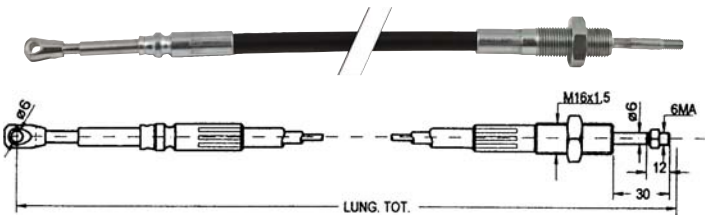

ARTICOLO	LUNGHEZZA mm
83618	750
81976	1000
82028	1500
83619	1750
82029	2000
81979	2500
82030	3000
81980	3500
82031	4000

KIT ATTACCO DISTRIBUTORI
KIT RACCORD DISTRIBUTEURS
VALVE CONNECTION KIT
BAUSATZ FÜR ANSCHLUSS STEUERGERÄTE
KIT ACOPLAMIENTO DISTRIBUIDORES



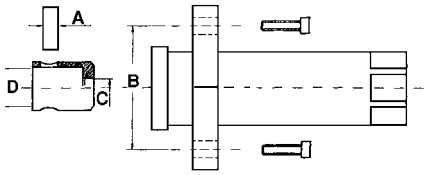

ARTICOLO	A mm	B mm	C	D mm	APPLICAZIONI
83418	Ø 8	33,5/38,5	6 MA	16,5	WALVOIL SDB per caricatori frontali Sigma 4, Argnani&Monti e Landini
83417	Ø 9	42	6 MA	17,5	BLB BM70
80795	Ø 9	36	6 MA	17,5	DINOIL-MD-ML-DN-DN85-BLB-BN40
82033	Ø 9	36	6 MA	15,5	WALVOIL- SD 4 / 5 / 6
82034	Ø 10	45,5	6 MA	18,5	WALVOIL- SD 10 / 11 / 14
82035	Ø 10	45,5	6 MA	18,5	AMI - 300 M6
82036	Ø 9	42	6 MA	15,5	SALAMI - VD06

Gli articoli qui descritti, prodotti da e/o per conto di CERMAG, sono da intendersi adattabili, quindi non originali, ai marchi indicati secondo REG. CE 1400/2002
All items described here, produced by and/or on behalf of CERMAG, are to be understood as adaptable, therefore not original, to the brands indicated according to REG. EC 1400/2002

segue LEVE PER DISTRIBUTORI COMANDO A DISTANZA

LEVIERS POUR DISTRIBUTEURS COMMANDE A DISTANCE - LEVERS FOR REMOTE CONTROLLED SPOOL VALVES
HEBEL ZUR FERNBEDIENUNG VON STEUERGERÄTEN - PALANCAS PARA DISTRIBUIDORES MANDO A DISTANCIA

LEVA COMANDO SINGOLA TIPO MORSE

LEVIER COMMANDE SIMPLE TYPE MORSE
CLAMP TYPE INDIVIDUAL CONTROL LEVER
EINZELNER SCHALTHEBEL MORSE-TYP
PALANCA DE MANDO SIMPLE TIPO MORSE



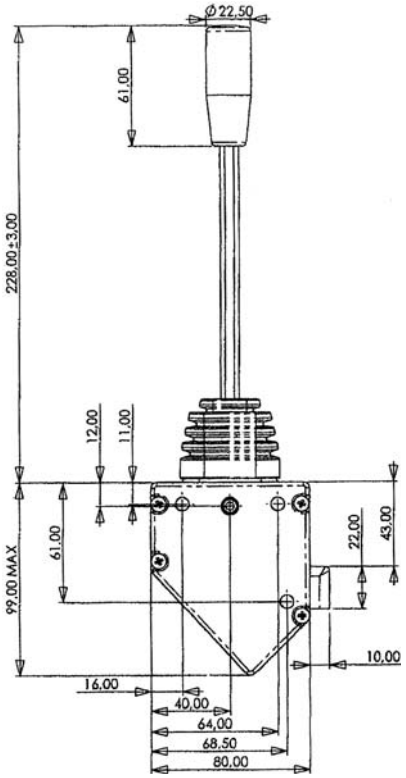

RICAMBI



Cuffia
84326

ARTICOLO	DESCRIZIONE
83083	Leva comando singolo

CAVI PER LEVA A COMANDO SINGOLO TIPO MORSE

CABLES LEVIER COMMANDE SIMPLE TYPE MORSE
CLAMP TYPE INDIVIDUAL CONTROL LEVER CABLES
KABEL EINZELNER SCHALTHEBEL MORSE-TYP
CABLES PALANCA DE MANDO SIMPLE TIPO MORSE



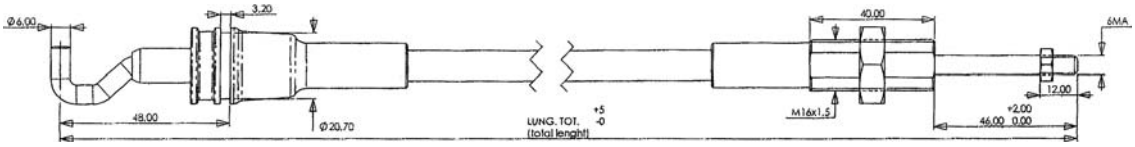

ARTICOLO	LUNGHEZZA mm
83084	1000
83085	1500
83086	2000
83087	2500
83088	3000
83089	3500
83090	4000

KIT ATTACCO DISTRIBUTORI

KIT RACCORD DISTRIBUTEURS
VALVE CONNECTION KIT
BAUSATZ FÜR ANSCHLUSS STEUERGERÄTE
KIT ACOPLAMIENTO DISTRIBUIDORES



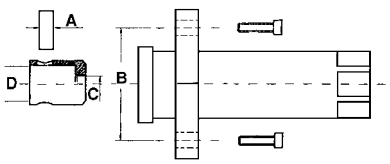

ARTICOLO	A mm	B mm	C	D mm	APPLICAZIONI
83418	Ø 8	33,5/38,5	6 MA	16,5	WALVOIL SDB per caricatori frontali Sigma 4, Argnani&Monti e Landini
83417	Ø 9	42	6 MA	17,5	BLB BM70
80795	Ø 9	36	6 MA	17,5	DINOIL - MD - ML - DN - DN85 - BLB - BN40
82033	Ø 9	36	6 MA	15,5	WALVOIL- SD 4 / 5 / 6
82034	Ø 10	45,5	6 MA	18,5	WALVOIL- SD 10 / 11 / 14
82035	Ø 10	45,5	6 MA	18,5	AMI - 300 M6
82036	Ø 9	42	6 MA	15,5	SALAMI - VD06

Gli articoli qui descritti, prodotti da e/o per conto di CERMAG, sono da intendersi adattabili, quindi non originali, ai marchi indicati secondo REG. CE 1400/2002
All items described here, produced by and/or on behalf of CERMAG, are to be understood as adaptable, therefore not original, to the brands indicated according to REG. EC 1400/2002

01

CAVI TIPO WALVOIL
CABLES TYPE WALVOIL
WALVOILTYPE CABLES
KABEL TYP WALVOIL
CABLES TIPO WALVOIL



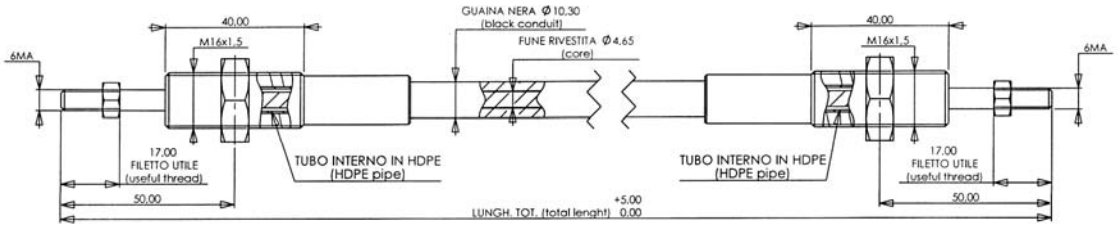

ARTICOLO	LUNGHEZZA mm
83413	1500
83414	2000
83415	2500
83416	3000
83820	3500
83821	4000

CAVI TIPO WALVOIL CON GIUNTI GIREVOLI
CABLES TYPE WALVOIL
WALVOILTYPE CABLES
KABEL TYP WALVOIL
CABLES TIPO WALVOIL



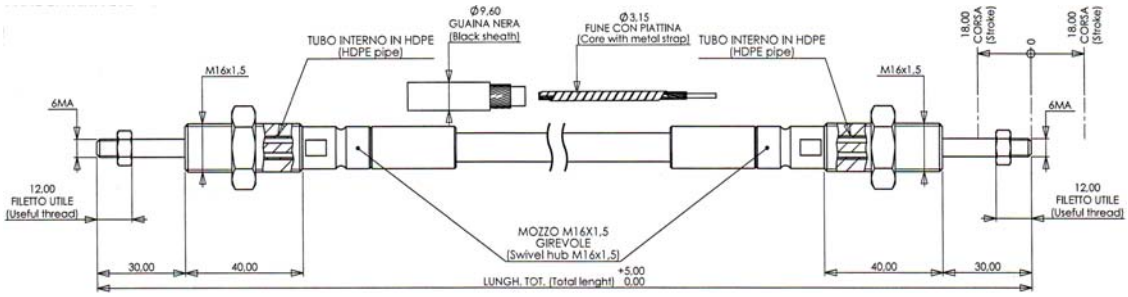

ARTICOLO	LUNGHEZZA mm
83950	1500
83951	2000
83952	2500
83953	3000
83954	3500



Gli articoli qui descritti, prodotti da e/o per conto di CERMAG, sono da intendersi adattabili, quindi non originali, ai marchi indicati secondo REG. CE 1400/2002
All items described here, produced by and/or on behalf of CERMAG, are to be understood as adaptable, therefore not original, to the brands indicated according to REG. EC 1400/2002

LEVE PER CARICATORI FRONTALI STOLL-ALO-HAUER-JOHN DEERE-HYDRAC-FAUCHEUX-MAILLEUX

LEVIERS POUR CHARGEURS FRONTAUX STOLL-ALO-HAUER-J.D.-HYDRAC-FAUCHEUX-MAILLEUX - LEVERS FOR STOLL-ALO-HAUER-J. D.-HYDRAC-FAUCHEUX-MAILLEUX FRONT LOADERS
HEBEL FÜR FRONTLADER STOLL-ALO-HAUER-JOHN DEERE-HYDRAC-FAUCHEUX-MAILLEUX - PALANCAS PARA CARGADORES FRONTALES STOLL-ALO-HAUER-J.D.-HYDRAC-FAUCHEUX-MAILLEUX

LEVA COMANDO JOYSTICK

LEVIER COMMANDE JOYSTICK
JOYSTICK LEVER
SCHALTHEBEL FÜR JOYSTICK
PALANCA DE MANDO JOYSTICK



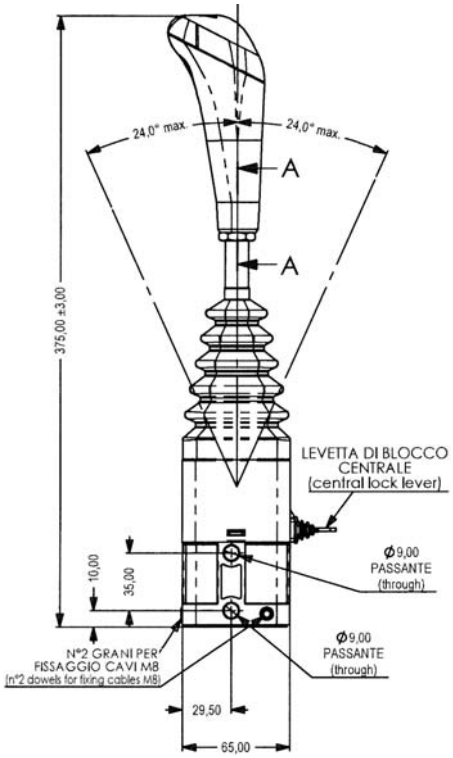

ARTICOLO
83441

RICAMBI




Cuffia	Pomolo per 83441
83591	**83639**

LEVA COMANDO JOYSTICK 2 PULSANTI

LEVIER COMMANDE JOYSTICK 2 BOUTONS
2-BUTTON JOYSTICK LEVER
SCHALTHEBEL FÜR JOYSTICK 2 TASTEN
PALANCA DE MANDO JOYSTICK 2 PULSADORES



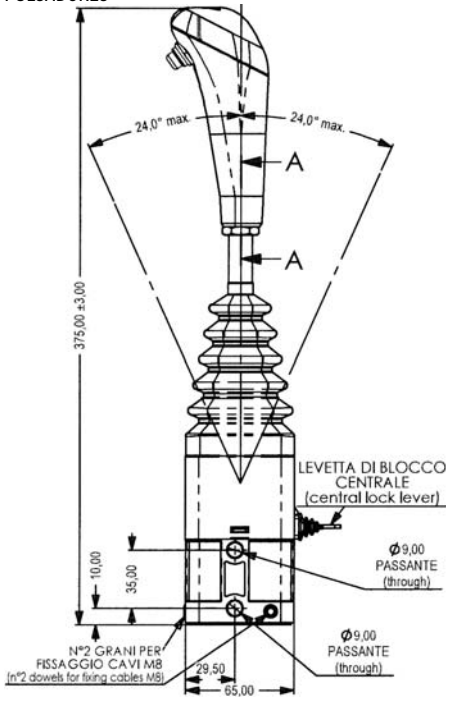

ARTICOLO	CODICE ORIGINALE STOLL
83446	2-36-81-80

RICAMBI





Pulsante ON-OFF 12V 8A con cappuccio per 82026 - 83446	Cuffia	Pomolo per 83446
83587	**83591**	**83640**

CAVI CON TERMINALE A SFERA

CABLES AVEC EMBOUT A BILLE
CABLES WITH BALL TERMINAL
KABEL MIT KUGELANSCHLUSS
CABLES CON TERMINAL DE BOLA

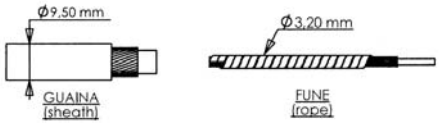



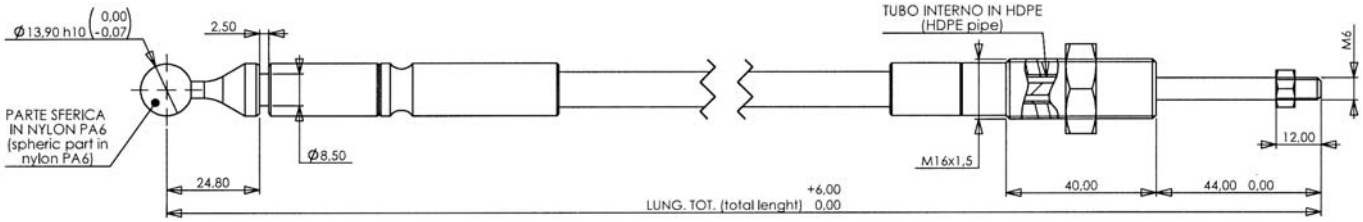

ARTICOLO	LUNGHEZZA mm
83626	1000
83442	1500
83443	1750
83444	1800
83445	2000
83942	2500

Gli articoli qui descritti, prodotti da e/o per conto di CERMAG, sono da intendersi adattabili, quindi non originali, ai marchi indicati secondo REG. CE 1400/2002
All items described here, produced by and/or on behalf of CERMAG, are to be understood as adaptable, therefore not original, to the brands indicated according to REG. EC 1400/2002

01

PRESE PRESSIONE SUPPLEMENTARI DEL SOLLEVATORE DEI TRATTORI FIAT "SERIE ORO" MOD. 300 - 400 - 420 - 450 - 460 - 480 - 500 - 540 - 550 - 605 - 640

PRISE DE PRESSION SUPPLEMENTAIRE DU RELEVAGE POUR TRACTEURS FIAT JUSQU'AU 640
ADDITIONAL VALVE FOR FIAT TRACTORS
ZUSATZSTEUERGERÄT FÜR FIAT SCHLEPPER BIS 640
TOMA DE FUERZA SUPLEMENTARIA DEL ELEVADOR

CORPO DISTRIBUTORE LEVA CORTA SINISTRA (RIF. ORIG. 588771) CON GUARNIZIONE

DISTRIBUTEUR LEVIER COURT, GAUCHE
SHORT LEFT LEVER MONOBLOCK VALVES
KURZE, LINKE HEBEL STEUERGERÄT
CUERPO DISTRIBUIDOIRE PALANCA CORTA IZQUIERDA

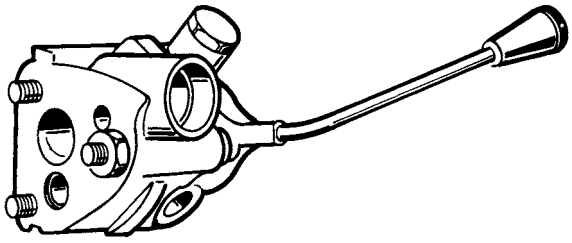

NB: la valvola di massima è da ordinare a parte.
Cod. 80895

ARTICOLO
80585

VALVOLA DI MASSIMA PRESSIONE PER DISTRIBUTORI LEVA LUNGA E CORTA

LIMITEUR DE PRESSION POUR DISTRIBUTEURS
RELIEF VALVE
UBERDRUCKVENTIL
VALVULAS LIMITADORA DE PRESIÒN



ARTICOLO	CODICE ORIGINALE FIAT
80895	583849 - 495977 - 5011763

KIT TUBI PER DISTRIBUTORI 80585 - 80586

KIT POUR L'APPLICATION DES DISTRIBUTEURS FIAT JUSQU'AU 640, LEVIERS DR. OU G.
HYDRAULIC COMPLETE SET FOR MONOBLOCK VALVES FOR FIAT TRACTORS UP TO 640'S
KPL. HYDRAULIKSATZ MIT STEUERGERÄT FÜR FIAT SCHLEPPER BIS SERIE 640
KIT PARA APLICACIÓN DEL DISTRIBUIDOR PARA TRACTORES "FIAT"



NB: innesto consigliato art. 80388

ARTICOLO	DESCRIZIONE
80813	Kit tubi rigidi **senza** distributore con supporti tappi e tutti gli accessori per l'installazione

RICAMBIO MOLLA PER DISTRIBUTORI LEVA LUNGA E CORTA

RESSORT DE RECHANGE POUR DISTRIBUTEUR
REPLACEMENT SPRING FOR LONG AND SHORT LEVER MONOBLOCK VALVES
ERSATZFEDER STEUERGERÄT (KURZEN - LANGE HEBEL)
RECAMBIO MUELLE

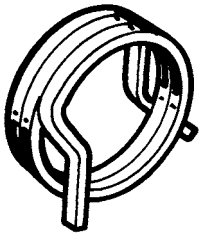

ARTICOLO	CODICE ORIGINALE FIAT
80894	588779

Gli articoli qui descritti, prodotti da e/o per conto di CERMAG, sono da intendersi adattabili, quindi non originali, ai marchi indicati secondo REG. CE 1400/2002
All items described here, produced by and/or on behalf of CERMAG, are to be understood as adaptable, therefore not original, to the brands indicated according to REG. EC 1400/2002

KIT GUARNIZIONI PER DISTRIBUTORI KONTAK

KIT JOINTS POUR VANNES DE CONTRÔLE KONTAK
GASKET KIT FOR KONTAK CONTROL VALVES
SATZ DICHTUNGEN FÜR VERTEILER KONTAK
KIT JUNTAS PARA DISTRIBUIDORES KONTAK



84145
84146



84147

TUTTI I KIT SONO COMPRESI DI GUARNIZIONI PER COPERCHI

ARTICOLO	DESCRIZIONE
84145	Kit guarnizioni per distributori KONTAK a 2 leve: - 1 semplice a doppio effetto - 1 doppio effetto con float oppure - 1 semplice doppio effetto con sgancio automatico - 1 doppio effetto con float
84146	Kit guarnizioni per distributori KONTAK a 3 leve: - 1 semplice a doppio effetto - 1 doppio effetto con sgancio automatico - 1 doppio effetto con float
84147	Kit guarnizioni per distributori KONTAK a 5 leve: - 2 semplice a doppio effetto - 1 doppio effetto con sgancio automatico - 1 doppio effetto con float - 1 regolatore di portata

SUPPORTO PER DISTRIBUTORI KONTAK

FIGURA	ARTICOLO	APPLICAZIONI	OEM
	new **84373**	**CASE:** Serie JXC - JXN - JXU - JXV - Quantum **FIAT:** Serie 55 - 56 - 65 - 66 - 75 - 76 - 86 - 88 - 90 - 93 - 94 - L - Winner **FORD:** Serie 30 - 35 **MASSEY FERGUSON:** Serie 1000 - 200 - 500 - 600 **NEW HOLLAND:** Serie T4000 - T5000 - TL - TLA - TN - TNA - TND - TNDA - TNN - TNNA - TNS - TNSA - TNV - TNVA **STEYR:** Serie Kompakt - Kompakt S	5116887 1662933M1

KIT GUARNIZIONI PER COPERCHI DISTRIBUTORI BOSCH

KIT JOINTS POUR COUVERCLES VANNES DE CONTRÔLE BOSCH
GASKET KIT FOR BOSCH CONTROL VALVE COVERS
SATZ DICHTUNGEN FÜR VERTEILERDECKEL BOSCH
KIT JUNTAS PARA TAPAS DISTRIBUIDORES BOSCH



84148

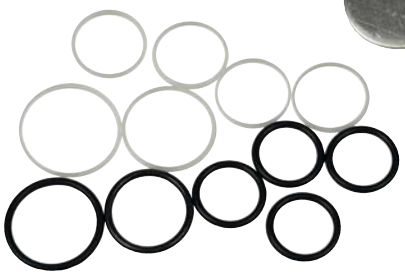

84149

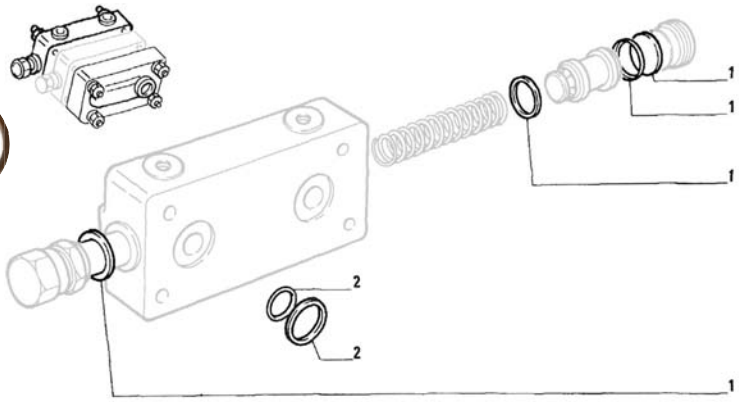

ARTICOLO	DESCRIZIONE	OEM	RIF.
84148	Kit guarnizioni per coperchio anteriore	9958986	1
84149	Kit guarnizioni per coperchio anteriore e posteriore	9958990	2

KIT GUARNIZIONI PER SEZIONE DISTRIBUTORI BOSCH

KIT JOINTS POUR SECTION VANNES DE CONTRÔLE BOSCH
GASKET KIT FOR BOSCH CONTROL VALVE SECTION
SATZ DICHTUNGEN FÜR VERTEILERSEKTION BOSCH
KIT JUNTAS PARA SECCIÓN DISTRIBUIDORES BOSCH



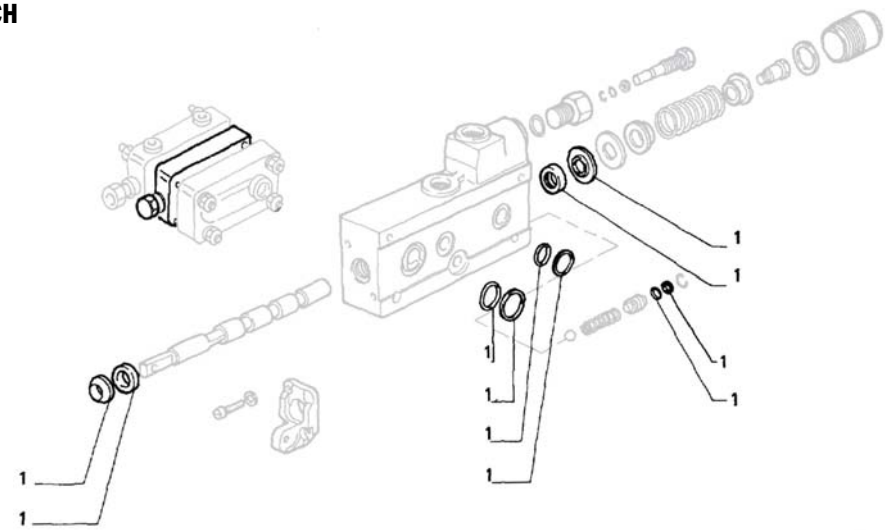

ATTENZIONE! Si consiglia di revisionare tutto il dispositivo completo ordinando:
Art. 84148 pz.1
Art. 84149 pz.2
Art. 84150 pz.1 per ogni sezione (leva)

ARTICOLO	DESCRIZIONE	OEM
84150	Kit guarnizioni per 1 sezione (leva)	9959034

Gli articoli qui descritti, prodotti da e/o per conto di CERMAG, sono da intendersi adattabili, quindi non originali, ai marchi indicati secondo REG. CE 1400/2002
All items described here, produced by and/or on behalf of CERMAG, are to be understood as adaptable, therefore not original, to the brands indicated according to REG. EC 1400/2002

DISTRIBUTORI ELETTRICI ON-OFF TIPO MD DA 1 A 5 LEVE - 3/8”

DISTRIBUTEURS ELECTRIQUES TYPE MD DE 1 A 5 LEVIERS 3/8” ON-OFF
ELECTRIC MONOBLOCK VALVES FROM 1 UP TO 5 LEVERS VALVE 3/8” ITEM MD ON-OFF
ELEKTRISCHES STEUERGERÄT 1 BIS 5 HEBEL 3/8” TYP MD ON-OFF
DISTRIBUIDORES ELECTRICOS DA 1 A 5 PALANCA 3/8”’ TIPO MD ON-OFF

Caratteristiche:
Temperature estreme di impiego: -25 °C / +80 °C
Potenza assorbita: 36 Watt
Alimentazione: 12 Volt



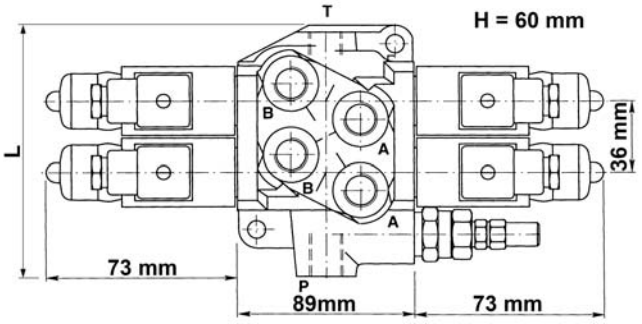

RICAMBI

ARTICOLO	DESCRIZIONE
83437	Connettore NERO
83438	Connettore GRIGIO
83995	Connettore a LED 12V
83763	Bobina 12V
83764	Bobina 24V
83765	Kit cursore
84135	Spola D.E.

DIMENSIONI BOBINE

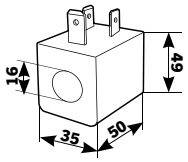

ACCESSORI A COMPLETAMENTO



FILTRO IN LINEA 1/2” — **84086**



FILTRO IN LINEA 3/4” — **84088**

DISTRIBUTORE ELETTRICO A 1 LEVA

ARTICOLO	MOD.	CIRCUITO	L	PRESS. MAX ESERC. bar	PORTATA l/min	ATTACCO NOMINALE	TENSIONE FUNZIONAM.	CARRY OVER	SCHEMA CIRCUITO	SCHEMA POSIZIONE LEVE
81605	DNM35	1ª Leva Doppio effetto	97,5	180	40	3/8”	12 V	**NO**	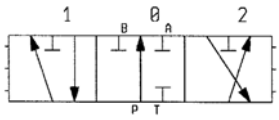	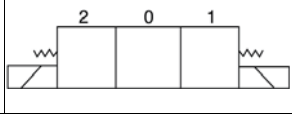

DISTRIBUTORE ELETTRICO A 2 LEVE

ARTICOLO	MODELLO	CIRCUITO	L	PRESS. MAX ESERC. bar	PORTATA l/min	ATTACCO NOMINALE	TENSIONE FUNZIONAM.	CARRY OVER	SCHEMA CIRCUITO	SCHEMA POSIZIONE LEVE
81606	DNM35	1ª-2ª Leva Doppio effetto	190	180	40	3/8”	12 V	**83595**	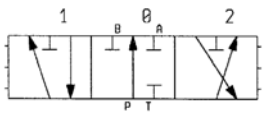	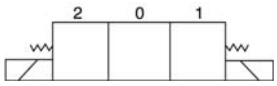

DISTRIBUTORE ELETTRICO A 3 LEVE

ARTICOLO	MODELLO	CIRCUITO	L	PRESS. MAX ESERC. bar	PORTATA l/min	ATTACCO NOMINALE	TENSIONE FUNZIONAM.	CARRY OVER	SCHEMA CIRCUITO	SCHEMA POSIZIONE LEVE
81516	DNM35	1ª-2ª-3ª Leva Doppio effetto	165	180	40	3/8”	12 V	**83595**	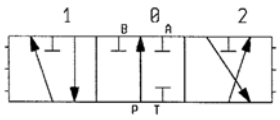	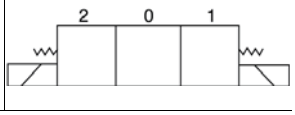

DISTRIBUTORE ELETTRICO A 4 LEVE

ARTICOLO	MODELLO	CIRCUITO	L	PRESS. MAX ESERC. bar	PORTATA l/min	ATTACCO NOMINALE	TENSIONE FUNZIONAM.	CARRY OVER	SCHEMA CIRCUITO	SCHEMA POSIZIONE LEVE
81517	DNM35	1ª-2ª 3ª-4ª Leva Doppio effetto	200	180	40	3/8”	12 V	**83595**	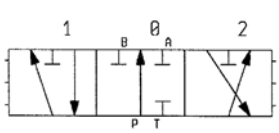	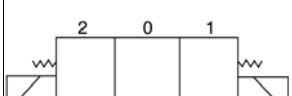

DISTRIBUTORE ELETTRICO A 5 LEVE COMPONIBILE CON VEI

ARTICOLO	CIRCUITO	L	PRESS. MAX ESERC. bar	PORTATA l/min	ATTACCO NOMINALE	TENSIONE FUNZIONAM.	CARRY OVER	SCHEMA CIRCUITO	SCHEMA POSIZIONE LEVE
81518	1ª-2ª-3ª 4ª-5ª Leva Doppio effetto	235	180	40	3/8”	12 V	**NO**	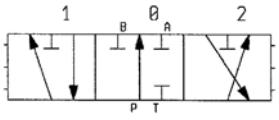	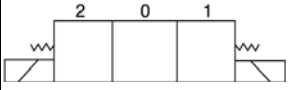

Gli articoli qui descritti, prodotti da e/o per conto di CERMAG, sono da intendersi adattabili, quindi non originali, ai marchi indicati secondo REG. CE 1400/2002
All items described here, produced by and/or on behalf of CERMAG, are to be understood as adaptable, therefore not original, to the brands indicated according to REG. EC 1400/2002

Elettrovalvola CETOP 3 media portata - 12 VOLT

Electrovalve CETOP 3 moyen débit - 12 VOLT
CETOP 3 medium capacity electro-valve - 12 VOLTS
Magnetventil CETOP 3 mittlere Belastbarkeit - 12 VOLT
Electroválvula CETOP 3 caudal medio - 12 VOLT



FIG.1



FIG.2

FIG.1

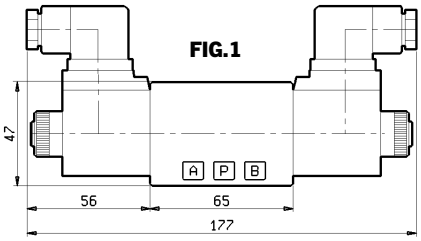

FIG.2



RICAMBI

ARTICOLO	DESCRIZIONE
83059	BOBINA 12V
83060	BOBINA 24V
84139	GHIERA FORO Ø14 mm

RICAMBI

ARTICOLO	DESCRIZIONE
83437	Connettore NERO
83438	Connettore GRIGIO
83995	Connettore a LED 12V

N.B.: a richiesta sono disponibili altre tensioni e connessioni.

ARTICOLO	NUMERO BOBINE	PRESSIONE D'ESERCIZIO bar	PORTATA l	FIGURA	SCHEMA POSIZIONATORE	SCHEMA CIRCUITO
82037	2	250	30	1		
82038						
82039						
82040						
82041	1			2		
82042						

Elettrovalvola CETOP 3 alta portata - 12 VOLT

Electrovalve CETOP 3 haut débit - 12 VOLT
CETOP 3 high capacity electro-valve - 12 VOLTS
Magnetventil CETOP 3 hohe Belastbarkeit - 12 VOLT
Electroválvula CETOP 3 caudal alto - 12 VOLT



FIG.1



FIG.2

FIG.1

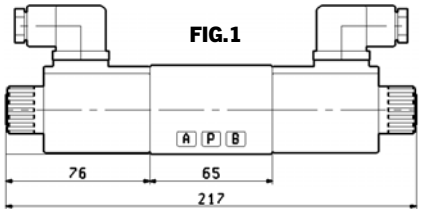

FIG.2

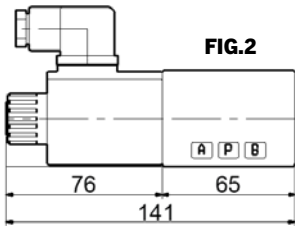

RICAMBI

ARTICOLO	DESCRIZIONE
83063	BOBINA 12V
83064	BOBINA 24V
84140	GHIERA FORO Ø19 mm

RICAMBI

ARTICOLO	DESCRIZIONE
83437	Connettore NERO
83438	Connettore GRIGIO
83995	Connettore a LED 12V

N.B.: a richiesta sono disponibili altre tensioni e connessioni.

ARTICOLO	NUMERO BOBINE	PRESSIONE D'ESERCIZIO bar	PORTATA l	FIGURA	SCHEMA POSIZIONATORE	SCHEMA CIRCUITO
82043	2	310	70	1		
82044						
82045						
82046						
82047	1			2		
82048						

Gli articoli qui descritti, prodotti da e/o per conto di CERMAG, sono da intendersi adattabili, quindi non originali, ai marchi indicati secondo REG. CE 1400/2002
All items described here, produced by and/or on behalf of CERMAG, are to be understood as adaptable, therefore not original, to the brands indicated according to REG. EC 1400/2002

01

Valvola di blocco CETOP 3
Vanne de bloc CETOP 3
Block valve CETOP 3
Sperrventil CETOP 3
Válvula de bloqueo CETOP 3



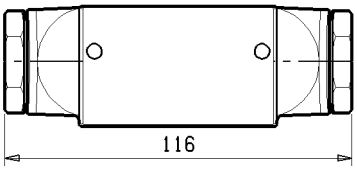

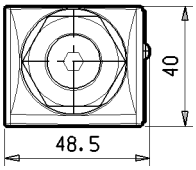

ARTICOLO	DESCRIZIONE	PORTATA l	PRESSIONE bar	SCHEMA
81982	Singola	**60**	**310**	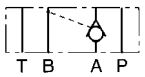
82049	Doppia			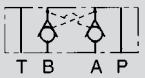

Valvole modulari limitatrici di pressione
Vannes modulaires avec limiteurs de pression
Modular pressure limiting valves
Modulare Druckbegrenzungsventile
Válvulas modulares limitadores de presión



ARTICOLO	DESCRIZIONE	PORTATA l	PRESSIONE bar	TARATURA STANDARD	SCHEMA
81985	Singola	**50**	**310**	**40 ÷ 180**	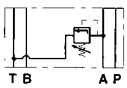
81987	Doppia				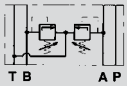

Valvole modulari di controllo portata
Vannes modulaires de contrôle du débit
Modular flow control valves
Modulare Fördermengenregelventile
Válvulas modulares de control caudal



ARTICOLO	DESCRIZIONE	PORTATA l	PRESSIONE bar	SCHEMA
81991	Singola	**50**	**310**	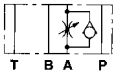
81993	Doppia			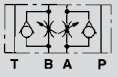

VITI FISSAGGIO DELL'ELETTROVALVOLA
VIS DE FIXATION DE L'ELECTROVALVE
SCREWS FOR FIXING ELECTRO-VALVE
BEFESTIGUNGSSCHRAUBEN DES MAGNETVENTILS
TORNILLOS FIJACIÓN DE LA ELECTROVÁLVULA

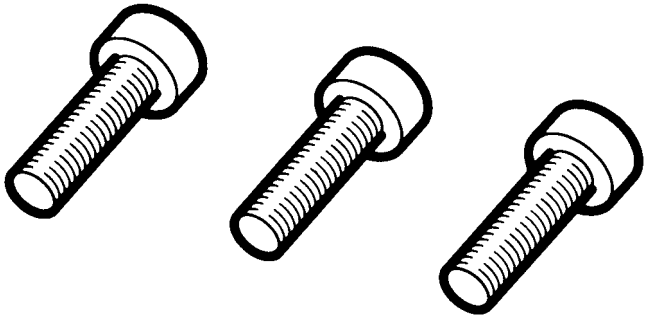

ARTICOLO	VITE	DESCRIZIONE
82050	M5x30	Solo elettrico
82051	M5x70	RV.+n°1VR-VM-VF
82093	M5x110	RV.+n°2VR-VM-VF

Gli articoli qui descritti, prodotti da e/o per conto di CERMAG, sono da intendersi adattabili, quindi non originali, ai marchi indicati secondo REG. CE 1400/2002
All items described here, produced by and/or on behalf of CERMAG, are to be understood as adaptable, therefore not original, to the brands indicated according to REG. EC 1400/2002

Piastra singola per elettrovalvola CETOP3 con valvola di massima

Plaque simple pour électrovalve CETOP3 avec limiteur de pression
Single plate for CETOP3 electro-valve with relief valve
Einzelplatte für Magnetventil CETOP3 mit Überdruckventil
Placa simple para electroválvula CETOP3 con válvula de máxima

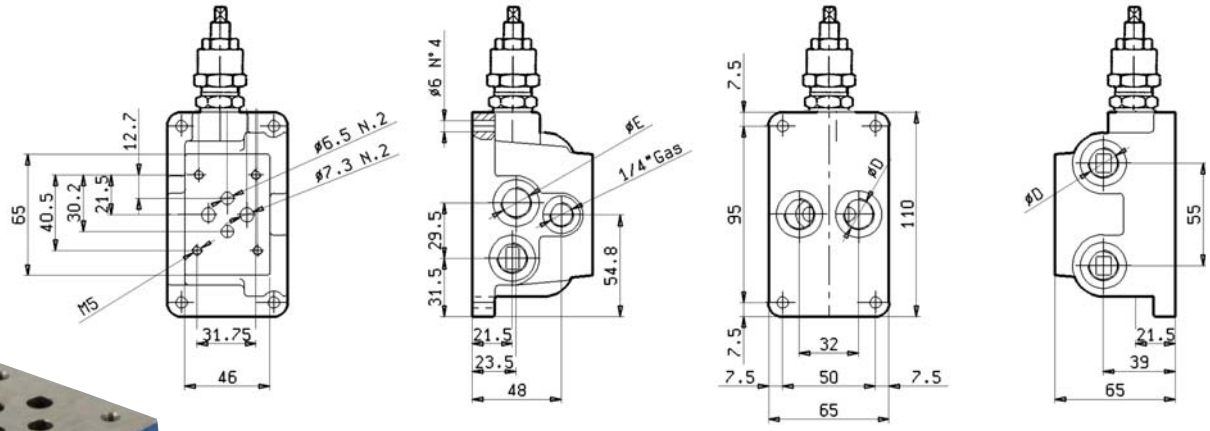



ARTICOLO	ATTACCHI	PRESSIONE MASSIMA D'ESERCIZIO
82052	3/8"	210 bar

Piastra monoblocco con valvola di massima per elettrovalvola

Plaque monobloc avec limiteur de pression pour électrovalve
Monobloc plate with relief valve for electro-valve
Einblockplatte mit Überdruckventil für Magnetventil
Placa monobloque con válvula de máxima para electroválvula

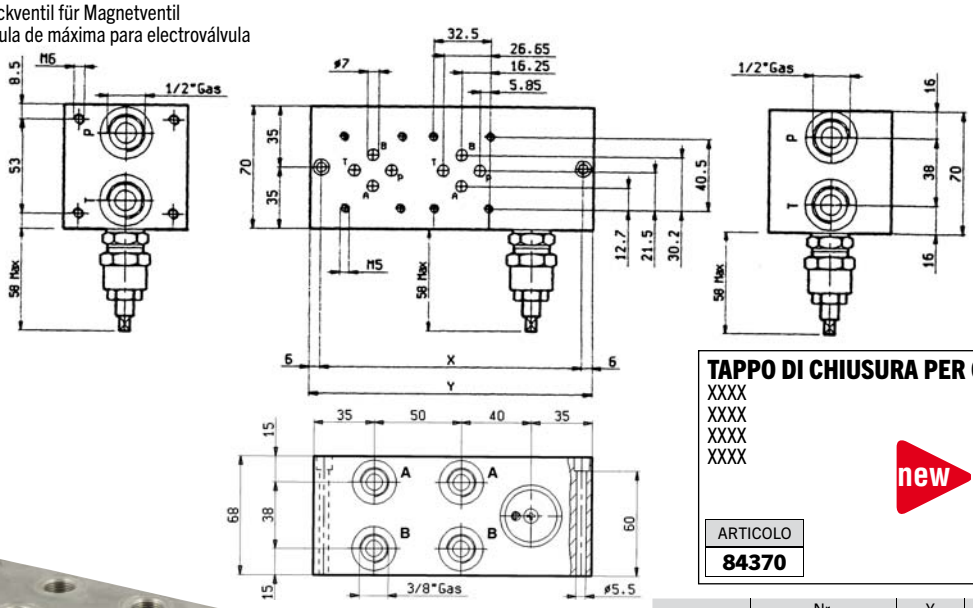

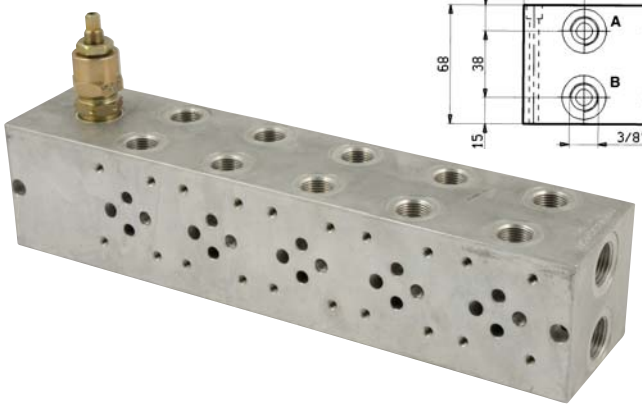

TAPPO DI CHIUSURA PER CETOP 3
XXXX
XXXX
XXXX
XXXX

new



ARTICOLO
84370

ARTICOLO	Nr. ELETTROVALVOLE	Y mm	X mm	PRESSIONE MASSIMA D'ESERCIZIO (bar)
84643	1	110	98	210
82053	2	160	148	210
82054	3	210	198	210
82055	4	260	248	210
82056	5	310	298	210
82057	6	360	348	210
82058	7	410	398	210
82059	8	460	448	210

Gli articoli qui descritti, prodotti da e/o per conto di CERMAG, sono da intendersi adattabili, quindi non originali, ai marchi indicati secondo REG. CE 1400/2002
All items described here, produced by and/or on behalf of CERMAG, are to be understood as adaptable, therefore not original, to the brands indicated according to REG. EC 1400/2002

01 ESEMPIO DI ELETTRODISTRIBUTORE COMPONIBILE
ELECTRODISTRIBUTEUR PAR ELEMENTS
ELECTRIC MODULAR VALVES
ZUSAMMENSETZBARES ELEKTRISCHES STEUERGERÄT
ELECTRODISTRIBUIDOR COMPONIBLE

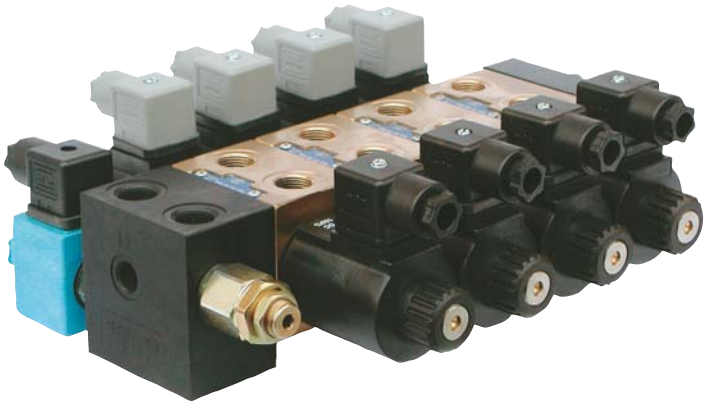

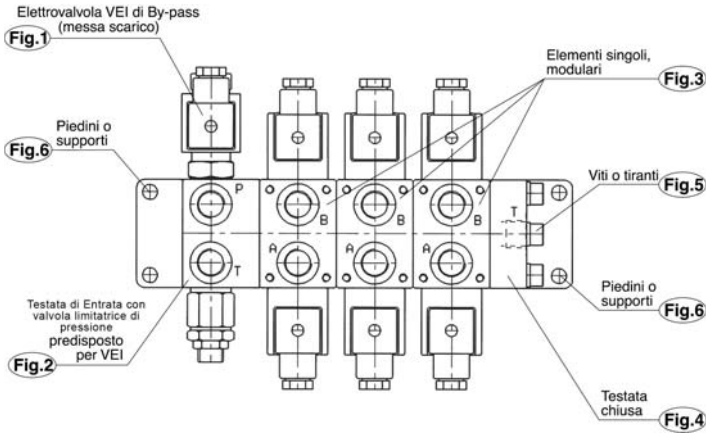

Schema d'ordinazione
Elettrodistributori ON-OFF

Filtro in linea 1/2"
84086 vedi pag. 180/01



Filtro in linea 3/4"
84088 vedi pag. 180/01



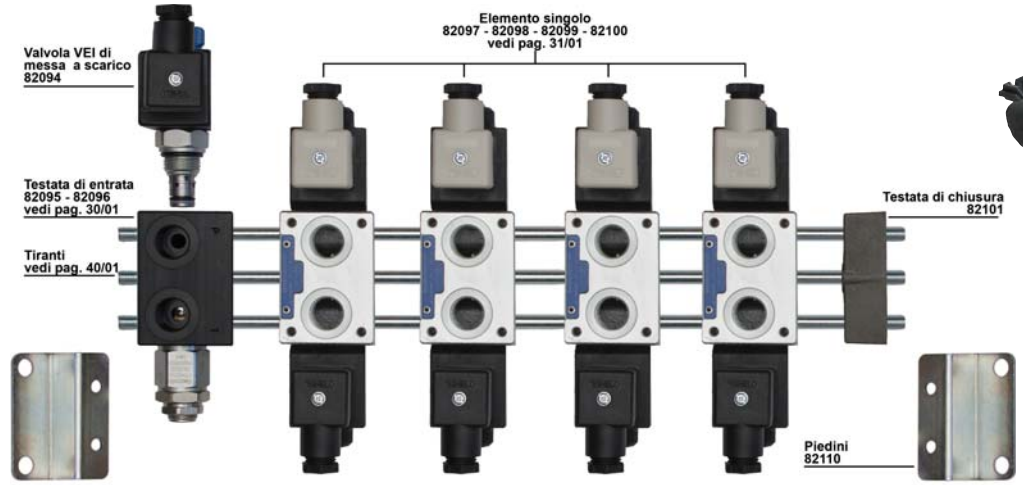

Pulsantiere
vedi pag. 43/01



- **Si possono unire sezioni a centro chiuso con quelli a centro aperto.**
- **Con elementi a centro aperto bisogna montare la valvola di blocco sul cilindro, altrimenti non mantiene la posizione perché l'olio va in scarico.**
- **Con elementi a centro Chiuso il cilindro rimane in posizione anche senza la valvola di blocco. Però è sempre consigliabile applicarcela.**
- **Montaggio degli elementi: si parte sempre dalla testata con l'elemento a portata più alta fino a quella più bassa**
- **I gruppi possono essere composti fino a un massimo di 9 elementi.**

Gli articoli qui descritti, prodotti da e/o per conto di CERMAG, sono da intendersi adattabili, quindi non originali, ai marchi indicati secondo REG. CE 1400/2002
All items described here, produced by and/or on behalf of CERMAG, are to be understood as adaptable, therefore not original, to the brands indicated according to REG. EC 1400/2002

ESEMPIO ELETTRODISTRIBUTORE COMPONIBILE PER APPLICAZIONI MOTORE E CILINDRI TIPO CIMATRICE

EXEMPLE ÉLECTROVANNE DE CONTRÔLE MODULAIRE POUR APPLICATIONS MOTEUR ET CYLINDRES TYPE TONDEUSE
EXAMPLE OF MODULAR CONTROL SOLENOID VALVE FOR ENGINE AND CYLINDER APPLICATIONS SUCH AS TRIMMER
BEISPIEL EINES MODULAREN ELEKTROVERTEILERS FÜR MOTOR- UND ZYLINDERANWENDUNGEN, WIE Z. B. FÜR EINEN TRIMMER
EJEMPLO ELECTRODISTRIBUIDOR COMPONIBLE PARA APLICACIONES MOTOR Y CILINDROS TIPO DESPUNTADORA

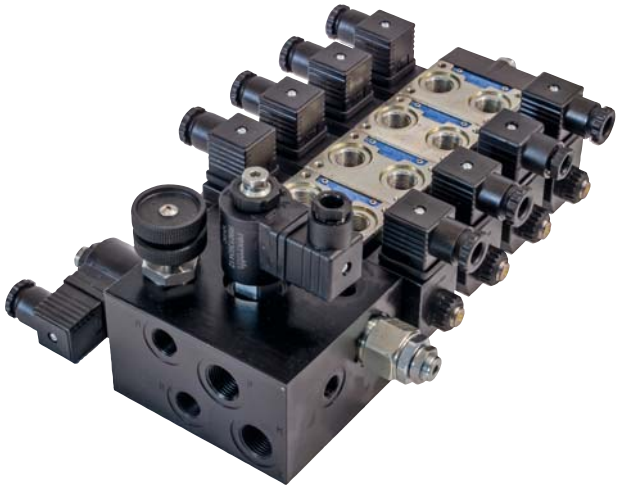

Filtro in linea 1/2"
84086 vedi pag. 180/01



Filtro in linea 3/4"
84088 vedi pag. 180/01



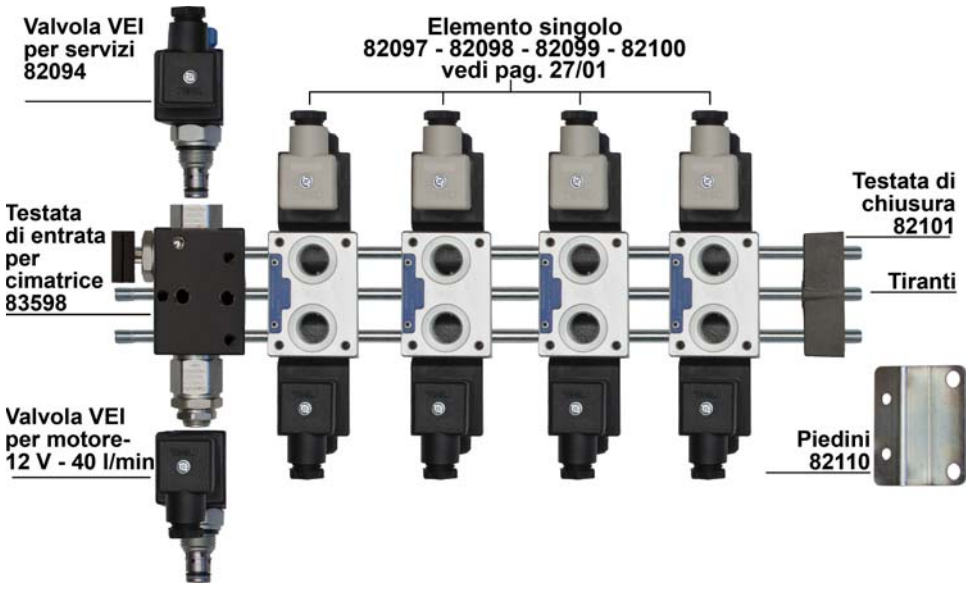

Joystick
vedi pag. 43/01



- **Si possono unire sezioni a centro chiuso con quelli a centro aperto.**
- **Con elementi a centro aperto bisogna montare la valvola di blocco sul cilindro, altrimenti non mantiene la posizione perché l'olio va in scarico.**
- **Con elementi a centro Chiuso il cilindro rimane in posizione anche senza la valvola di blocco. Però è sempre consigliabile applicarcela.**
- **Montaggio degli elementi: si parte sempre dalla testata con l'elemento a portata più alta fino a quella più bassa**
- **I gruppi possono essere composti fino a un massimo di 9 elementi.**

Gli articoli qui descritti, prodotti da e/o per conto di CERMAG, sono da intendersi adattabili, quindi non originali, ai marchi indicati secondo REG. CE 1400/2002
All items described here, produced by and/or on behalf of CERMAG, are to be understood as adaptable, therefore not original, to the brands indicated according to REG. EC 1400/2002

ESEMPIO DI ELETTRODISTRIBUTORE COMPONIBILE ON-OFF O PROPORZIONALI CON AGGIUNTA DI LEVA MANUALE DI EMERGENZA ED EVENTUALI VALVOLE FLANGIABILI

EXEMPLE D'ÉLECTROVANNE DE CONTRÔLE MODULAIRE ON-OFF OU PROPORTIONNELLE AVEC AJOUT D'UN LEVIER MANUEL D'URGENCE ET D'ÉVENTUELLES VANNES BRIDABLES
EXAMPLE OF MODULAR ON-OFF OR PROPORTIONAL CONTROL SOLENOID VALVE WITH ADDITION OF EMERGENCY MANUAL LEVER AND FLANGEABLE VALVES
BEISPIEL EINES MODULAREN ON/OFF- ODER PROPORTIONALEN ELEKTROVERTEILERS MIT MANUELLEM NOTHEBEL UND ANFLANSCHBAREN VENTILEN
EJEMPLO DE ELECTRODISTRIBUIDOR COMPONIBLE ON-OFF O PROPORCIONALES CON PALANCA MANUAL DE EMERGENCIA Y, EN SU CASO, VÁLVULAS EMBRIDABLES

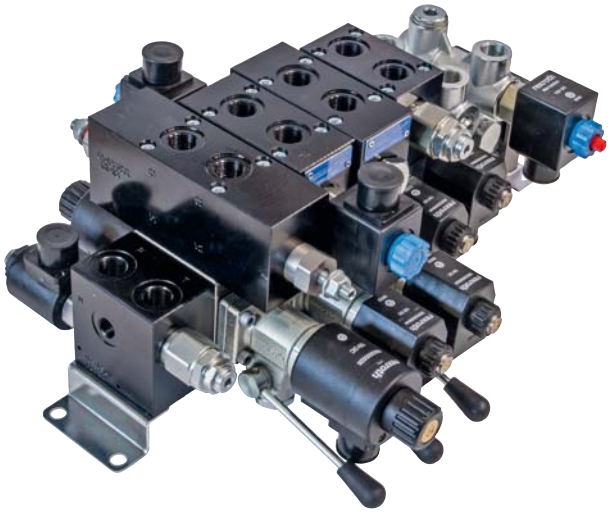

Filtro in linea 1/2”
84086 vedi pag. 180/01



Filtro in linea 3/4”
84088 vedi pag. 180/01



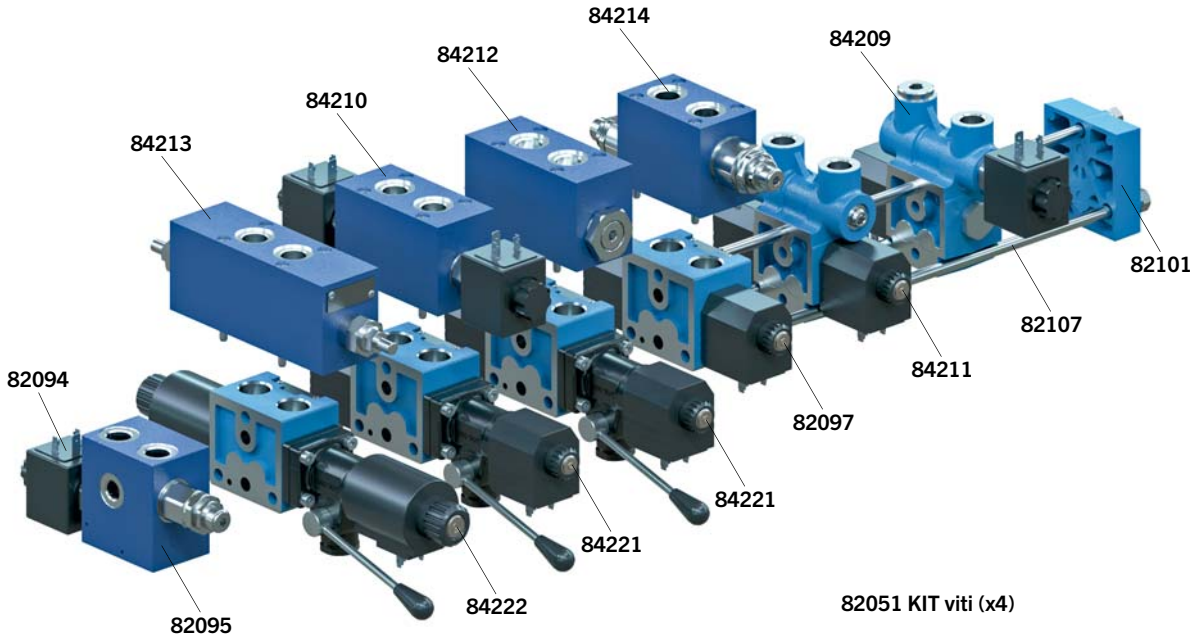

82051 KIT viti (x4)

- Si possono unire sezioni a centro chiuso con quelli a centro aperto.
- Con elementi a centro aperto bisogna montare la valvola di blocco sul cilindro, altrimenti non mantiene la posizione perché l’olio va in scarico.
- Con elementi a centro Chiuso il cilindro rimane in posizione anche senza la valvola di blocco. Però è sempre consigliabile applicarcela.
- Montaggio degli elementi: si parte sempre dalla testata con l’elemento a portata più alta fino a quella più bassa.
- I gruppi possono essere composti fino a un massimo di 9 elementi.

Le valvole da applicare sopra gli elementi si montano solo su elementi a 3/8”, perché sugli elementi da 1/2” non ci sono i fori.

Gli articoli qui descritti, prodotti da e/o per conto di CERMAG, sono da intendersi adattabili, quindi non originali, ai marchi indicati secondo REG. CE 1400/2002
All items described here, produced by and/or on behalf of CERMAG, are to be understood as adaptable, therefore not original, to the brands indicated according to REG. EC 1400/2002

ESEMPIO DI ELETTRODISTRIBUTORE COMPONIBILE CON TECNOLOGIA LS APPLICABILE SIA CON POMPE A PORTATA FISSA E POMPE A PORTATA VARIABILE (A PISTONI)
EXEMPLE D'ÉLECTROVANNE DE CONTRÔLE MODULAIRE AVEC TECHNOLOGIE LS APPLICABLE AUX POMPES À DÉBIT FIXE ET À DÉBIT VARIABLE (À PISTONS)
EXAMPLE OF MODULAR CONTROL SOLENOID VALVE WITH LS TECHNOLOGY APPLICABLE WITH BOTH FIXED FLOW AND VARIABLE FLOW (PISTON) PUMPS
BEISPIEL FÜR EINEN MODULAREN ELEKTROVERTEILER MIT LS-TECHNOLOGIE, DER SOWOHL FÜR PUMPEN MIT FESTEM DURCHFLUSS ALS AUCH FÜR PUMPEN MIT VARIABLEM DURCHFLUSS (MIT KOLBEN) GEEIGNET IST
EJEMPLO ELECTRODISTRIBUIDOR COMPONIBLE CON TECNOLOGÍA LS APLICABLE TANTO CON BOMBAS DE CAUDAL FIJO COMO BOMBAS DE CAUDAL VARIABLE (DE PISTONES)

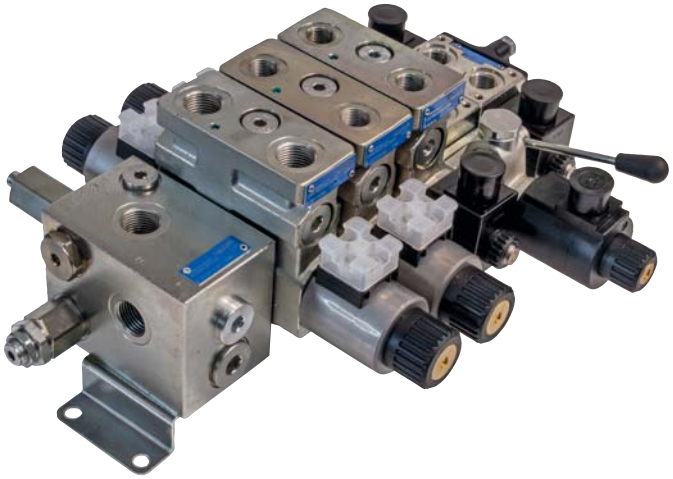

Filtro in linea 1/2”
84086 vedi pag. 180/01



Filtro in linea 3/4”
84088 vedi pag. 180/01





- Si possono unire sezioni a centro chiuso con quelli a centro aperto.
- Con elementi a centro aperto bisogna montare la valvola di blocco sul cilindro, altrimenti non mantiene la posizione perché l’olio va in scarico.
- Con elementi a centro Chiuso il cilindro rimane in posizione solo nelle versioni con compensatore (EDC...).
- Montaggio degli elementi: si parte sempre dalla testata con l’elemento a portata più alta fino a quella più bassa.
- I gruppi possono essere composti fino a un massimo di 9 elementi.

- É possibile combinare sia elementi da 3/8” con quelli da 1/2”, partendo sempre dall’elemento con la portata maggiore a scalare.
  Bisogna partire dagli elementi compensati, poi LS ON/OFF non compensati.

Gli articoli qui descritti, prodotti da e/o per conto di CERMAG, sono da intendersi adattabili, quindi non originali, ai marchi indicati secondo REG. CE 1400/2002
All items described here, produced by and/or on behalf of CERMAG, are to be understood as adaptable, therefore not original, to the brands indicated according to REG. EC 1400/2002

Testata di entrata con valvola limitatrice di pressione
Tête d'entrée avec vanne de surpression
Inlet head with pressure relief valve
Einlass-Kopfblock mit Druckbegrenzungsventil
Cabezal de entrada con válvula limitadora de presión

new



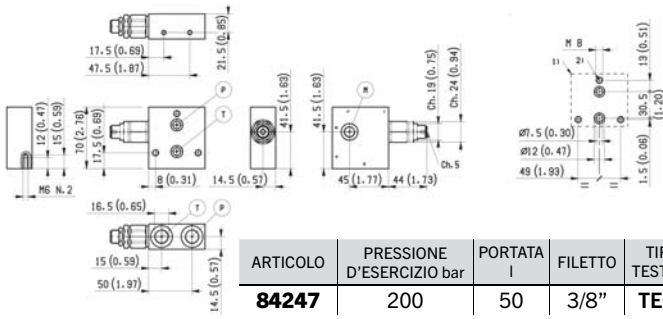

ARTICOLO	PRESSIONE D'ESERCIZIO bar	PORTATA l	FILETTO	TIPO TESTATA
84247	200	50	3/8"	**TE01**

Elettrovalvola VEI di messa a scarico - 12 VOLT (NA) CON EMERGENZA
Electrovalve VEI de mise à décharge - 12 VOLT
VEI electrically operated dump valve - 12 VOLTS WITH EMERGENCY
Magnetventil VEI zur Druckentlastung - 12 VOLT
Electroválvula VEI de descarga - 12 VOLT



Fig.1

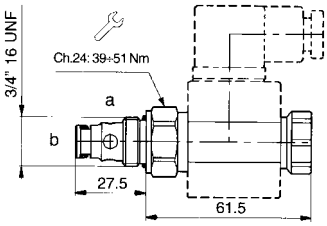

N.B.: a richiesta sono disponibili altre tensioni.

ARTICOLO	TENSIONE V	PORTATA MASSIMA l/min	PRESSIONE MASSIMA bar	NOTE	SCHEMA
82094	12	40	350	per **82095** e **82096**	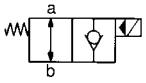
83835	12	70	350	per **83803**	

BOBINE DI RICAMBIO **MODELLO VECCHIO** (rettangolare) Ø12,75	BOBINE DI RICAMBIO **MODELLO NUOVO** (rotonda) Ø15,75	BOBINA
83066	**84003**	12V
83067	**84004**	24V

Testata entrata con valvola limitatrice di pressione e predisposizione valvola VEI (VEI di scarico da ordinare a parte)
Bloc de tête entrée avec limiteur de pression (VEI exclu)
Entry cap with pressure limiting valve (excluding VEI)
Eingangskopf mit Druckbegrenzungsventil (VEI ausgeschlossen)
Cabeza entrada con válvula limitadora de presión (excluido VEI)

Fig.2



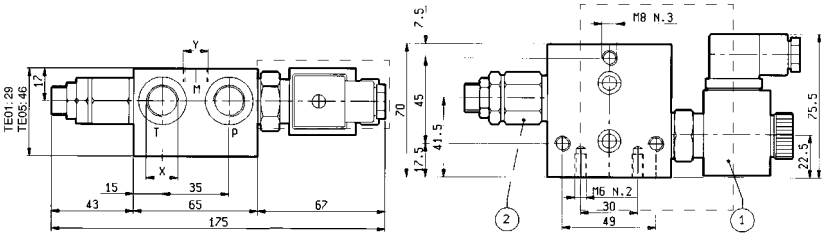

TAPPO VEI 3/8"
CAPUCHON VEI 3/8"
3/8" VEI CAP
VEI-KAPPE 3/8"
TAPÓN VEI 3/8"



ARTICOLO	TAPPO DI RICAMBIO PER
83057	82095 - 82096

ARTICOLO	TARATURA PRESSIONE VALVOLA bar	FILETTO	TIPO TESTATA	SCHEMA	DESCRIZIONE
82095	40÷180	3/8"	**TE05**	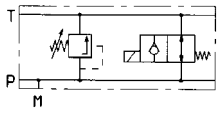	**Le valvole VEI di by-pass e le relative bobine sono da ordinare a parte. La valvola di massima VMD1 è invece fornita con la testata di entrata. A richiesta, qualora la valvola di messa a scarico non fosse richiesta, è possibile ordinare il tappo di cavità per chiuderla.**
82096	80÷350	3/8"	**TE05**		
83803	40÷180	1/2"	**TE05**		

Testata entrata doppio circuito motore più cilindri tipo cimatrice
Bloc de tete entree pour ecimeuse
Entry cap for trimmer
Eingangskopf für laubschneider
Cabezal de entrada para despuntadora

NB: permette di azionare contemporaneamente motori e cilindri con una sola pompa idraulica.



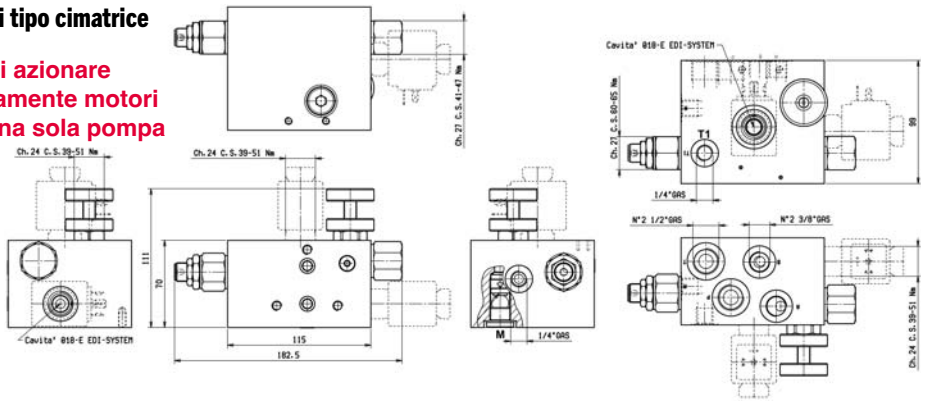

ARTICOLO	PRESSIONE MAX DI LAVORO bar	PORTATA MAX l/min	SCHEMA	DESCRIZIONE
83598	100 - 220	60	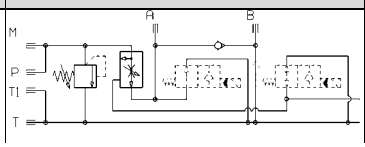	La testata 83598 ha l'ingresso e l'uscita P e T da 1/2" mentre le bocche A e B per i motori da 3/8". L'attacco al manometro è da 1/4" e il drenaggio dei motori (T1) è da 1/4". **Le valvole VEI (Art. 82094) vanno ordinate separatamente e in coppia (2 pz.).** **- Portata max sui motori: 35 l/min.** **- Portata max sugli elementi: 30 l/min.**

Gli articoli qui descritti, prodotti da e/o per conto di CERMAG, sono da intendersi adattabili, quindi non originali, ai marchi indicati secondo REG. CE 1400/2002
All items described here, produced by and/or on behalf of CERMAG, are to be understood as adaptable, therefore not original, to the brands indicated according to REG. EC 1400/2002

Elemento singolo elettrodistributore - 12 VOLT ON-OFF (ED1)
Elément simple électrodistributeur - 12 VOLT
Single element electric modular valves - 12 VOLTS
Einzelelement elektrisches Steuergerät – 12 VOLT
Elemento simple electrodistribuidor - 12 VOLT

Fig.3



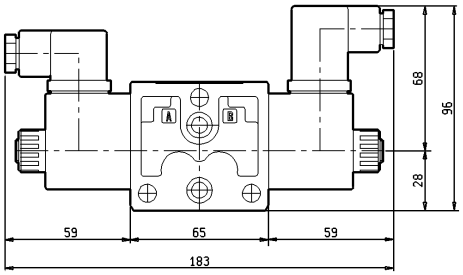

RICAMBI

ARTICOLO	DESCRIZIONE
83059	BOBINA 12V
83060	BOBINA 24V
84139	GHIERA FORO Ø14 mm
83437	Connettore NERO
83438	Connettore GRIGIO
83995	Connettore a LED 12V

ARTICOLO	NUMERO BOBINE	PRESSIONE D'ESERCIZIO bar	PORTATA l	FILETTO	SCHEMA POSIZIONATORE	SCHEMA CIRCUITO	POSIZIONE CENTRALE PISTONE
82097	2	250	30	3/8"		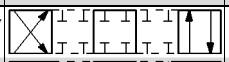	Centro CHIUSO
82098					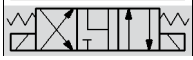		Centro APERTO

Elemento singolo elettrodistributore -12 VOLT- ON-OFF con leva (ED1)
Elément simple électrodistributeur -12 VOLT- avec levier
Single element electric modular valves -12 VOLT- with lever
Einzelelement elektrisches Steuergerät -12 VOLT- mit Hebel
Elemento simple electrodistribuidor -12 VOLT- con palanca

new



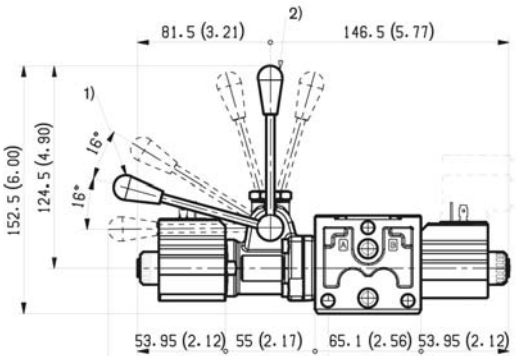

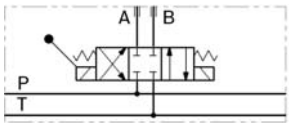

ARTICOLO	NUMERO BOBINE	PRESSIONE D'ESERCIZIO bar	PORTATA l	FILETTO	POSIZIONE CENTRALE PISTONE
84221	2	250	30	3/8"	Centro CHIUSO

Elemento singolo elettrodistributore - 12 VOLT ON-OFF (ED2)
Elément simple électrodistributeur - 12 VOLT
Single element electric modular valves - 12 VOLTS
Einzelelement elektrisches Steuergerät – 12 VOLT
Elemento simple electrodistribuidor - 12 VOLT

Fig.3



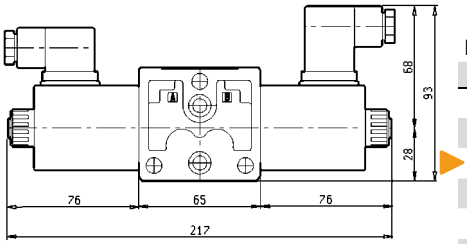

RICAMBI

ARTICOLO	DESCRIZIONE
83063	BOBINA 12V
83064	BOBINA 24V
84140	GHIERA FORO Ø19 mm
83437	Connettore NERO
83438	Connettore GRIGIO
83995	Connettore a LED 12V

N.B.: a richiesta sono disponibili altre tensioni.

ARTICOLO	NUMERO BOBINE	PRESSIONE D'ESERCIZIO bar	PORTATA l	FILETTO	SCHEMA POSIZIONATORE	SCHEMA CIRCUITO	POSIZIONE CENTRALE PISTONE
82099	2	310	50	3/8"	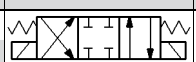	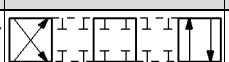	Centro CHIUSO
83809			60	1/2"			
82100	2	310	50	3/8"		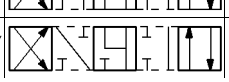	Centro APERTO
83834			60	1/2"			

FUNZIONAMENTO
Gli elementi da 1/2" possono essere abbinati solo alle testate d'ingresso da 1/2" in quanto le valvole sopra agli elementi da 1/2" non hanno fori di fissaggio (83809 o 83834 + 83803).

Gli articoli qui descritti, prodotti da e/o per conto di CERMAG, sono da intendersi adattabili, quindi non originali, ai marchi indicati secondo REG. CE 1400/2002
All items described here, produced by and/or on behalf of CERMAG, are to be understood as adaptable, therefore not original, to the brands indicated according to REG. EC 1400/2002

Elemento singolo elettrodistributore -12 VOLT- ON-OFF con leva (ED2)

Elément simple électrodistributeur -12 VOLT- avec levier
Single element electric modular valves -12 VOLT- with lever
Einzelelement elektrisches Steuergerät -12 VOLT- mit Hebel
Elemento simple electrodistribuidor -12 VOLT- con palanca

new



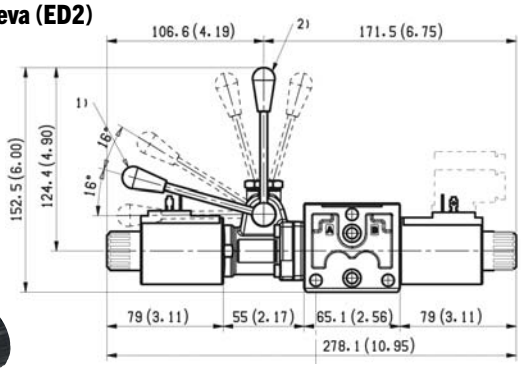

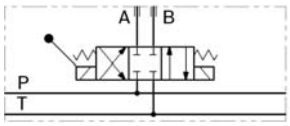

ARTICOLO	NUMERO BOBINE	PRESSIONE D'ESERCIZIO bar	PORTATA l	FILETTO	POSIZIONE CENTRALE PISTONE
84222	2	310	50	3/8"	Centro CHIUSO

Sezione "Bernini" con valvola di blocco già incorporata - 12 VOLT - ON-OFF (EDB)

Section « Bernini » avec vanne d'arrêt déjà intégrée 12 VOLTS - ON-OFF (EDB)
"Bernini" section with shut-off valve already built-in - 12 VOLT - ON-OFF (EDB)
Sektion „Bernini" mit eingebautem Sperrventil - 12 VOLT - ON/OFF (EDB)
Sección "Bernini" con válvula de bloqueo incorporada - 12 V - ON-OFF (EDB)

new



NB: consigliata per barre da diserbo.

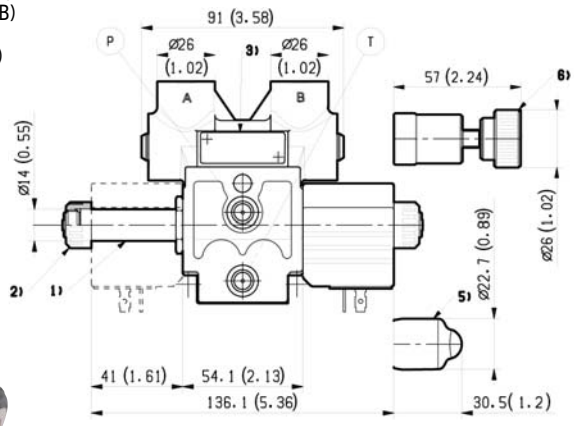

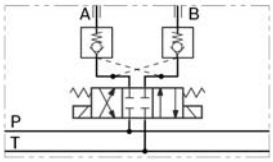

ARTICOLO	NUMERO BOBINE	PRESSIONE D'ESERCIZIO bar	PORTATA l	FILETTO	POSIZIONE CENTRALE PISTONE
84211	2	250	20	3/8"	Centro CHIUSO

Sezione Flottante per cilindro Semplice Effetto - 12 VOLT ON-OFF (EDB)

Section Flottante pour cylindre Simple Effet - 12 VOLTS ON-OFF (EDB)
Floating section for single-acting cylinder - 12 VOLT ON-OFF (EDB)
Schwimmende Sektion für einfachwirkenden Zylinder - 12 VOLT ON/OFF (EDB)
Sección Flotante para cilindro de Simple Efecto - 12 V ON-OFF (EDB)

NB: consigliato per lame da neve, spazzatrici e sollevatore.

FUNZIONAMENTO:
Se alimentiamo la bobina nera il cilindro sale.
Se Alimentiamo la bobina blu il cilindro scende.
Se teniamo alimentata la bobina blu, si ottiene il flottante.

new

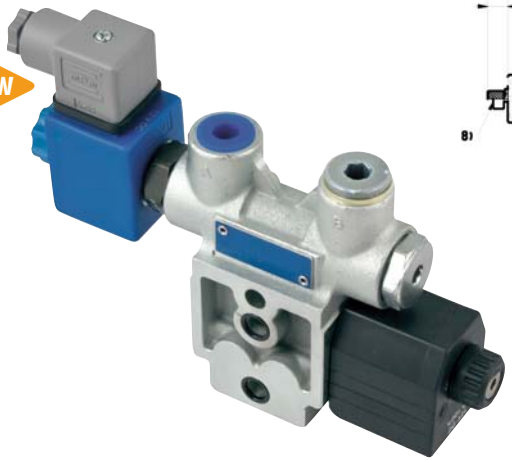

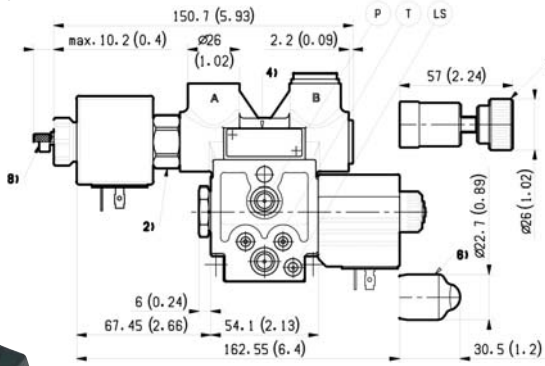

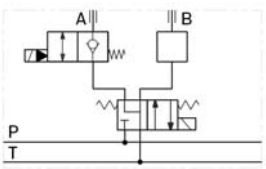

ARTICOLO	NUMERO BOBINE	PRESSIONE D'ESERCIZIO bar	PORTATA l	FILETTO
84209	2	310	25	3/8"

Gli articoli qui descritti, prodotti da e/o per conto di CERMAG, sono da intendersi adattabili, quindi non originali, ai marchi indicati secondo REG. CE 1400/2002
All items described here, produced by and/or on behalf of CERMAG, are to be understood as adaptable, therefore not original, to the brands indicated according to REG. EC 1400/2002

Elemento proporzionale direzionale - 12 VOLT non compensato (ED4)

Élément proportionnel directionnel - 12 VOLTS non compensé (ED4)
Proportional directional element - 12 VOLT non-compensated (ED4)
Proportionales Richtungselement - 12 VOLT nicht kompensiert (ED4)
Elemento proporcional direccional - 12 V no compensado (ED4)

NB: Le valvole proporzionali sono da alimentare in corrente e non in tensione.

FUNZIONAMENTO:
Si possono applicare a elementi proporzionali e ON-OFF insieme, solo se si fa un movimento alla volta. Viceversa bisogna applicare gli elementi compensati.

new

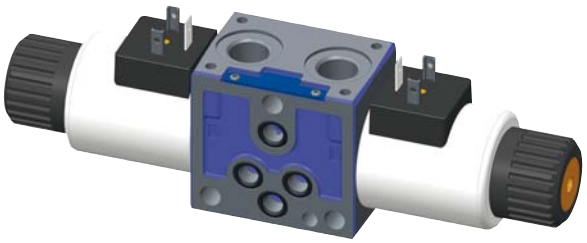

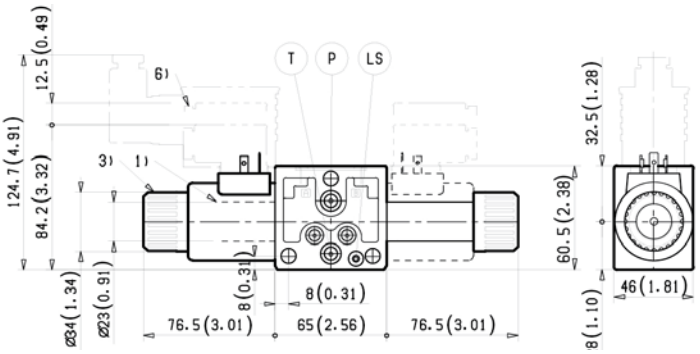

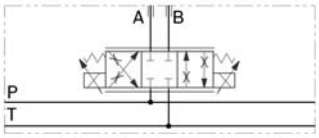

RICAMBI	
	
Bobina 12V	Bobina 24V
84324	**84325**

ARTICOLO	NUMERO BOBINE	PRESSIONE D'ESERCIZIO bar	PORTATA l	FILETTO	POSIZIONE CENTRALE PISTONE
84218	2	310	10	3/8"	Centro CHIUSO
84219	2	310	20	3/8"	
84220	2	310	30	3/8"	

Elettrovalvola proporzionale di portata compensata (fa da messa scarico)

Electrovanne proportionnelle
Proportional solenoid valve
Proportionalventil
Electroválvula proporcional

NB: Le valvole proporzionali sono da alimentare in corrente e non in tensione applicando un potenziometro.

FUNZIONAMENTO:
Rende proporzionali tutti gli elementi ON-OFF utilizzandoli con singoli movimenti.

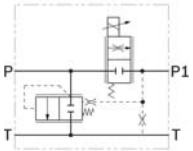

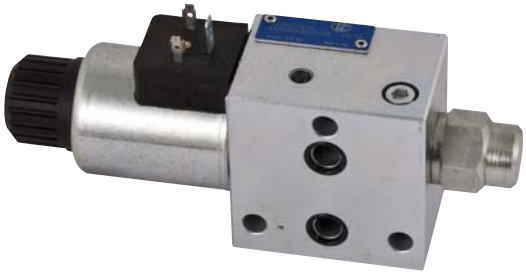

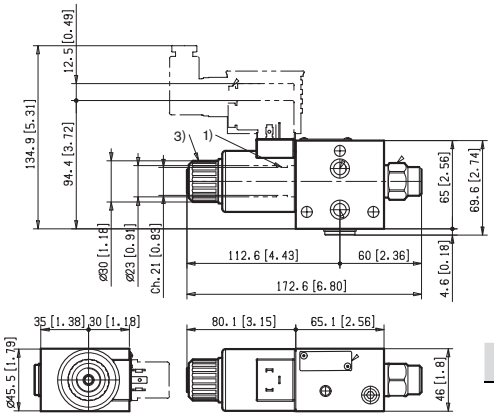

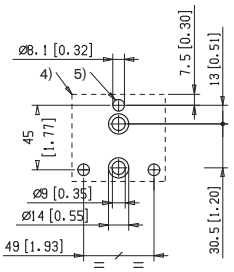

ARTICOLO	TENSIONE	PORTATA MASSIMA	PRESSIONE MASSIMA
83495	12 V	40 l/min	250 bar

Scheda proporzionale (optional solo per pulsantiera con potenziometro)

Carte proportionnelle (option seulement pour boîtier de commande avec potentiomètre)
Proportional board (optional only for pushbutton panel with potentiometer)
Karte für Proportionalventil (auf Anfrage nur für Schalttafel mit Potentiometer)
Tarjeta proporcional (opcional sólo para caja de pulsadores con potenciómetro)



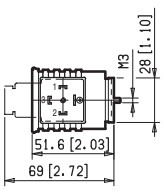

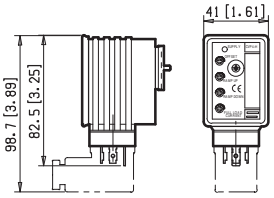

ARTICOLO
83533

Gli articoli qui descritti, prodotti da e/o per conto di CERMAG, sono da intendersi adattabili, quindi non originali, ai marchi indicati secondo REG. CE 1400/2002
All items described here, produced by and/or on behalf of CERMAG, are to be understood as adaptable, therefore not original, to the brands indicated according to REG. EC 1400/2002

COMPONENTI E ELETTRODISTRIBUTORI "ED-EDC" PER MOVIMENTI SINGOLI O CONTEMPORANEI CON TECNOLOGIA LS

ELECTRODISTRIBUTEUR "ED-EDC" - ELECTRIC VALVES "ED-EDC" - ELEKTRISCHES STEUERGERÄT "ED-EDC" - ELECTRODISTRIBUIDOR "ED-EDC"

Testate entrata a risparmio energetico per pompe ad ingranaggi fisse e portata variabile

Blocs tete entree a economie d'energie pour pompes a engrenages fixes
Energy-saving entry caps for fixed gear pumps
Energiespar-eingangsköpfe für feste zahnradpumpen
Cabezal de entrada con ahorro energético para bombas de engranajes fijas



83836
83837

Se utilizzato con pompe a portata variabile, bisogna avvitare la vite sporgente del compensatore e collegare la linea LS alla pompa.

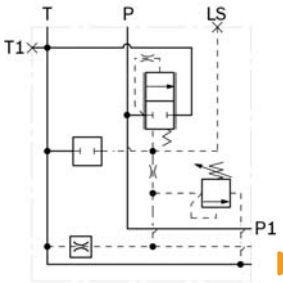



84248

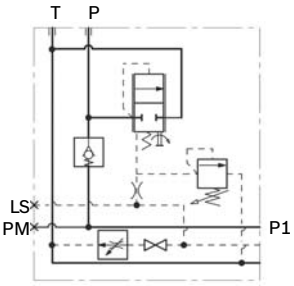

ARTICOLO	TARATURA bar	PORTATA l/min	FILETTO	TIPO DI TESTATA	TIPO POMPA
83836	40÷200	80	1/2"	**TE 13**	Ad ingranaggi e portata variabile
83837	40÷280	120	3/4"		
▶ **84248**	50÷210	90	1/2"	**TE 06**	

Testata entrata per tecnologia LS per pompe a portata variabile

Bloc tete entree pour l24igne sensitive pour pompes a debit variable
Entry cap for sensitive line for variable flow pumps
Eingangsköpfe für sensitive line für verstellpumpen
Cabezal de entrada para línea sensitiva para bombas de caudal variable



83838

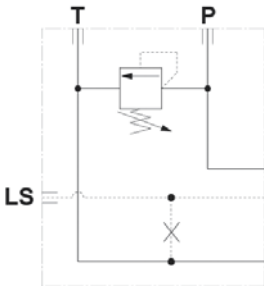



83851

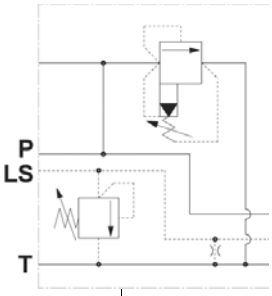

ARTICOLO	PRESSIONE bar	PRESSIONE LS bar	PORTATA l/min	FILETTO	TIPO DI TESTATA	TIPO POMPA
83838	40÷200	40÷200	50	1/2"	TE 04	A linea sensitiva per pompe a portata variabile
83851	70÷280	40÷200	120	3/4"	TE 16	

Elemento On-Off con LS - 12 VOLT PER CENTRO APERTO (ED1)

Élément On-Off avec LS - 12 VOLTS POUR CENTRE OUVERT (ED1)
On-Off element with LS - 12 VOLT FOR OPEN CENTRE (ED1)
On/Off-Element mit LS - 12 VOLT FÜR OPEN CENTER (ED1)
Elemento On-Off con LS - 12 V PARA CENTRO ABIERTO (ED1)

NB: si consiglia di montare le valvole di blocco o over center.

new



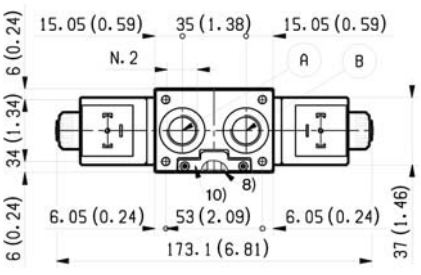

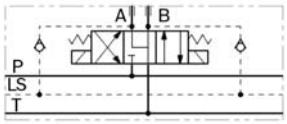

ARTICOLO	NUMERO BOBINE	PRESSIONE D'ESERCIZIO bar	PORTATA l	FILETTO	POSIZIONE CENTRALE PISTONE
84216	2	250	30	3/8"	Centro APERTO

Gli articoli qui descritti, prodotti da e/o per conto di CERMAG, sono da intendersi adattabili, quindi non originali, ai marchi indicati secondo REG. CE 1400/2002
All items described here, produced by and/or on behalf of CERMAG, are to be understood as adaptable, therefore not original, to the brands indicated according to REG. EC 1400/2002

segue COMPONENTI E ELETTRODISTRIBUTORI "ED-EDC" PER MOVIMENTI SINGOLI E CONTEMPORANEI IN LINEA SENSITIVA
ELECTRODISTRIBUTEUR "ED-EDC" - ELECTRIC VALVES "ED-EDC" - ELEKTRISCHES STEUERGERÄT "ED-EDC" - ELECTRODISTRIBUIDOR "ED-EDC"

Elemento On-Off con LS e leva - 12 VOLT PER CENTRO APERTO (ED1)

Élément On-Off avec LS et levier - 12 VOLTS POUR CENTRE OUVERT (ED1)
On-Off element with LS and lever - 12 VOLT FOR OPEN CENTRE (ED1)
On/Off-Element mit LS und Hebel - 12 VOLT FÜR OPEN CENTER (ED1)
Elemento On-Off con LS y palanca - 12 V PARA CENTRO ABIERTO (ED1)

NB: si consiglia di montare le valvole di blocco o over center.

new



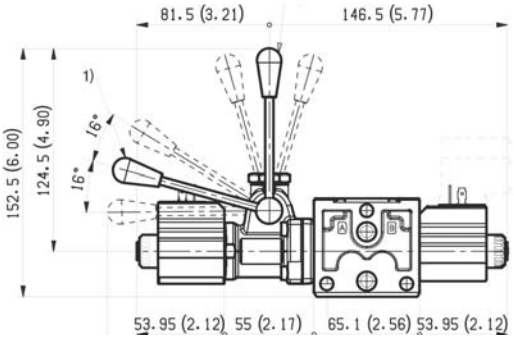

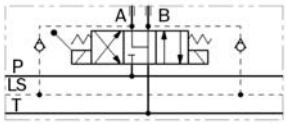

ARTICOLO	NUMERO BOBINE	PRESSIONE D'ESERCIZIO bar	PORTATA l	FILETTO	POSIZIONE CENTRALE PISTONE
84249	2	250	30	3/8"	Centro APERTO

Elemento On-Off con LS - 12 VOLT PER CENTRO APERTO (ED2)

Élément On-Off avec LS - 12 VOLTS POUR CENTRE OUVERT (ED2)
On-Off element with LS - 12 VOLT FOR OPEN CENTRE (ED2)
On/Off-Element mit LS - 12 VOLT FÜR OPEN CENTER (ED2)
Elemento On-Off con LS - 12 V PARA CENTRO ABIERTO (ED2)

NB: si consiglia di montare le valvole di blocco o over center.

new



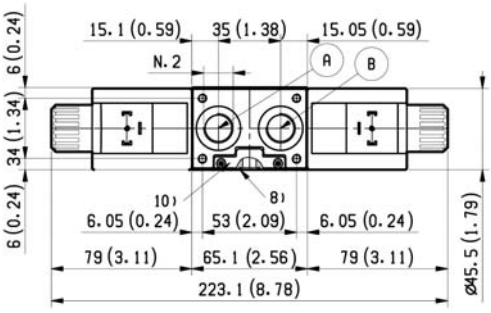

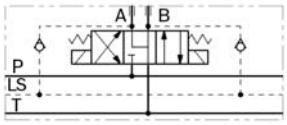

ARTICOLO	NUMERO BOBINE	PRESSIONE D'ESERCIZIO bar	PORTATA l	FILETTO	POSIZIONE CENTRALE PISTONE
84217	2	310	50	3/8"	Centro APERTO

Elemento On-Off con LS e leva - 12 VOLT PER CENTRO APERTO (ED2)

Élément On-Off avec LS et levier - 12 VOLTS POUR CENTRE OUVERT (ED2)
On-Off element with LS and lever - 12 VOLT FOR OPEN CENTRE (ED2)
On/Off-Element mit LS und Hebel - 12 VOLT FÜR OPEN CENTER (ED2)
Elemento On-Off con LS y palanca - 12 V PARA CENTRO ABIERTO (ED2)

NB: si consiglia di montare le valvole di blocco o over center.

new



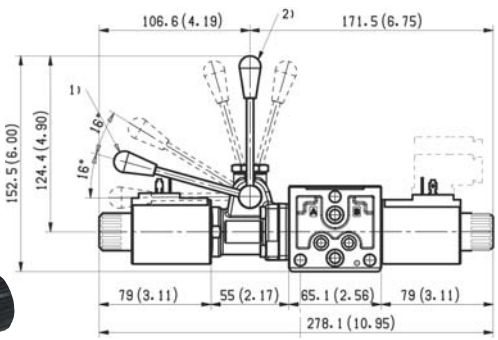

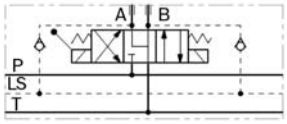

ARTICOLO	NUMERO BOBINE	PRESSIONE D'ESERCIZIO bar	PORTATA l	FILETTO	POSIZIONE CENTRALE PISTONE
84250	2	310	50	3/8"	Centro APERTO

Gli articoli qui descritti, prodotti da e/o per conto di CERMAG, sono da intendersi adattabili, quindi non originali, ai marchi indicati secondo REG. CE 1400/2002
All items described here, produced by and/or on behalf of CERMAG, are to be understood as adaptable, therefore not original, to the brands indicated according to REG. EC 1400/2002

segue COMPONENTI E ELETTRODISTRIBUTORI "ED-EDC" PER MOVIMENTI SINGOLI E CONTEMPORANEI IN LINEA SENSITIVA

ELECTRODISTRIBUTEUR "ED-EDC" - ELECTRIC VALVES "ED-EDC" - ELEKTRISCHES STEUERGERÄT "ED-EDC" - ELECTRODISTRIBUIDOR "ED-EDC"

Elemento proporzionale direzionale con LS - 12 VOLT (non compensato) (ED4)

Élément proportionnel directionnel avec LS - 12 VOLTS (non compensé) (ED4)
Proportional directional element with LS - 12 VOLT (non-compensated) (ED4)
Proportionales Richtungselement mit LS - 12 VOLT (nicht kompensiert)(ED4)
Elemento proporcional direccional con LS - 12 V (no compensado) (ED4)

new

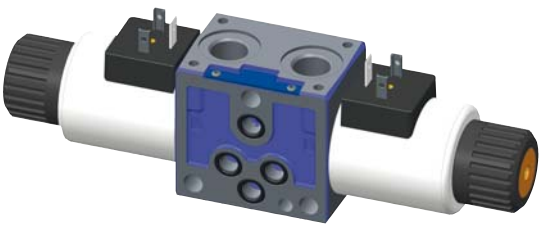

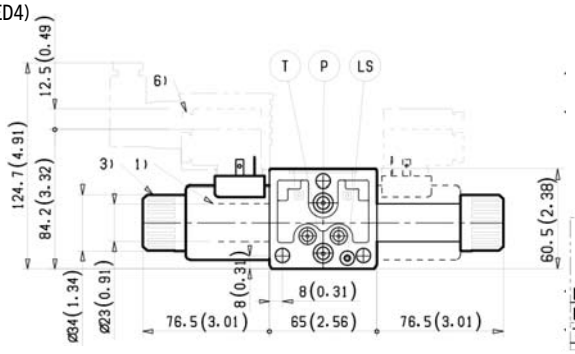

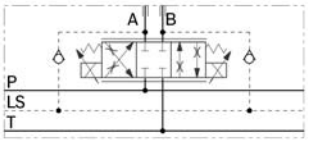

RICAMBI	
	
Bobina 12V	Bobina 24V
84324	**84325**

NB: Le valvole proporzionali sono da alimentare in corrente e non in tensione.
Si consiglia di montare le valvole di blocco o over center.

ARTICOLO	NUMERO BOBINE	PRESSIONE D'ESERCIZIO bar	PORTATA l	FILETTO
84229	2	310	10	3/8"
84230	2	310	20	3/8"
84231	2	310	30	3/8"

Elemento singolo elettrodistributore - 12 VOLT ON-OFF in LS (compensato) (EDC-Z)

Elément simple électrodistributeur - 12 VOLT ON-OFF -LS-
Single element electric modular valves - 12 VOLTS ON-OFF -LS-
Einzelelement elektrisches Steuergerät – 12 VOLT ON-OFF -LS-
Elemento simple electrodistribuidor - 12 VOLT ON-OFF -LS-



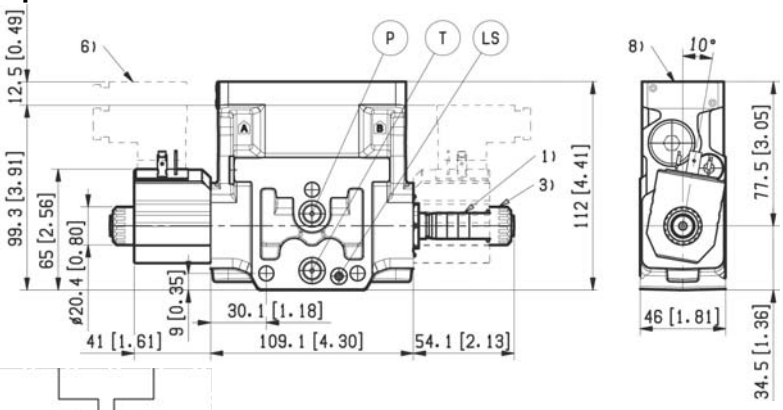

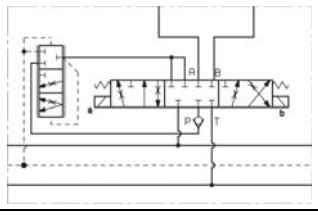

ARTICOLO	NUMERO BOBINE	PRESSIONE D'ESERCIZIO bar	PORTATA l	FILETTO	POSIZIONE CENTRALE PISTONE
83839	2	310	9	3/8"	Centro CHIUSO
83840			23		

N.B.: a richiesta con leva di emergenza.

Elemento singolo elettrodistributore - 12 VOLT ON-OFF in LS (compensato) (EDC-DZ)

Elément simple électrodistributeur - 12 VOLT ON-OFF -LS-
Single element electric modular valves - 12 VOLTS ON-OFF -LS-
Einzelelement elektrisches Steuergerät – 12 VOLT ON-OFF -LS-
Elemento simple electrodistribuidor - 12 VOLT ON-OFF -LS-



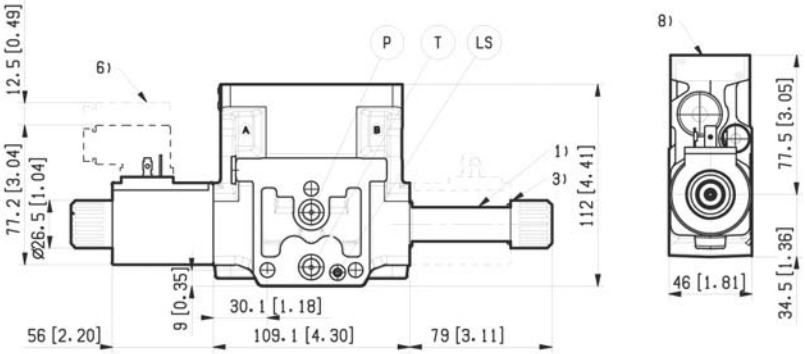

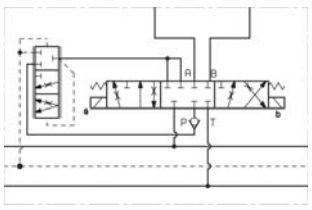

ARTICOLO	NUMERO BOBINE	PRESSIONE D'ESERCIZIO bar	PORTATA l	FILETTO	POSIZIONE CENTRALE PISTONE
83841	2	310	35	1/2"	Centro CHIUSO
83842			48		

N.B.: a richiesta con leva di emergenza.

Gli articoli qui descritti, prodotti da e/o per conto di CERMAG, sono da intendersi adattabili, quindi non originali, ai marchi indicati secondo REG. CE 1400/2002
All items described here, produced by and/or on behalf of CERMAG, are to be understood as adaptable, therefore not original, to the brands indicated according to REG. EC 1400/2002

segue COMPONENTI E ELETTRODISTRIBUTORI "ED-EDC" PER MOVIMENTI SINGOLI E CONTEMPORANEI IN LINEA SENSITIVA

ELECTRODISTRIBUTEUR "ED-EDC" - ELECTRIC VALVES "ED-EDC" - ELEKTRISCHES STEUERGERÄT "ED-EDC" - ELECTRODISTRIBUIDOR "ED-EDC"

Elemento singolo elettrodistributore - 12 VOLT PROPORZIONALE in LS (compensato) (EDC-P)

Elément simple électrodistributeur - 12 VOLT -LS-
Single element electric modular valves - 12 VOLTS -LS-
Einzelelement elektrisches Steuergerät – 12 VOLT -LS-
Elemento simple electrodistribuidor - 12 VOLT -LS-

new

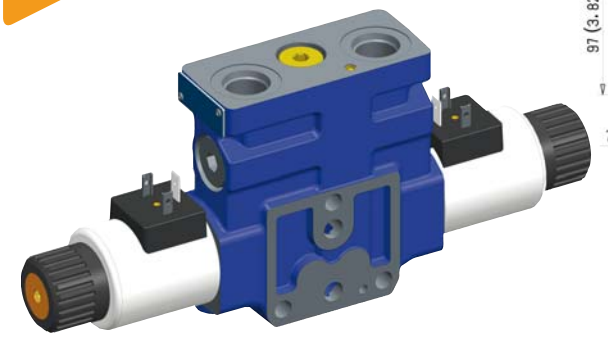

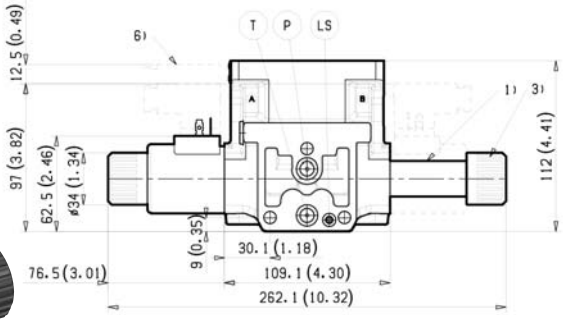

RICAMBI




Bobina 12V	Bobina 24V
84324	**84325**

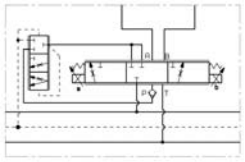

ARTICOLO	NUMERO BOBINE	PRESSIONE D'ESERCIZIO bar	PORTATA l	FILETTO	POSIZIONE CENTRALE PISTONE
84223	2	310	8	3/8"	Centro CHIUSO
84224	2	310	12	3/8"	
84225	2	310	16	1/2"	
84226	2	310	25	1/2"	
84227	2	310	40	1/2"	
84228	2	310	50	1/2"	

NB: Le valvole proporzionali sono da alimentare in corrente e non in tensione

Elemento ON-OFF in LS con portata regolabile (per motori idraulici) - 12 VOLT (compensato) (EDC-DZ)

Élément ON-OFF en LS avec débit réglable (pour moteurs hydrauliques) - 12 VOLTS (compensé) (EDC-DZ)
On-Off element in LS with adjustable flow (for hydraulic motors) - 12 VOLT (compensated) (EDC-DZ)
ON/OFF-Element mit einstellbarem Durchfluss (für Hydraulikmotoren) - 12 VOLT (kompensiert) (EDC-DZ)
Elemento ON-OFF en LS con caudal regulable (para motores hidráulicos) - 12 V (compensado) (EDC-DZ)

new



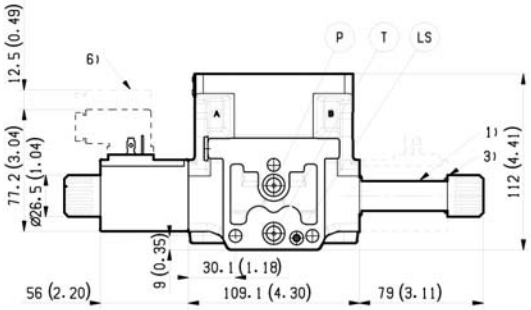

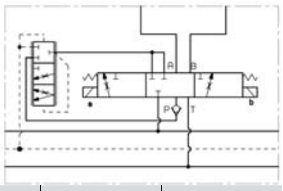

ARTICOLO	NUMERO BOBINE	PRESSIONE D'ESERCIZIO bar	PORTATA l	FILETTO	POSIZIONE CENTRALE PISTONE
84232	1	310	54	1/2"	Centro APERTO

Valvola antiurto e anticavitazione per elementi Canossa flangiabili

Vanne anti-choc et anti-cavitation pour éléments Canossa bridables
Shock and anti-cavitation valve for Canossa flangeable elements
Stoß- und Kavitationsschutzventil für anflanschbare Canossa-Elemente
Válvula antichoque y anticavitación para elementos Canossa embridables

new



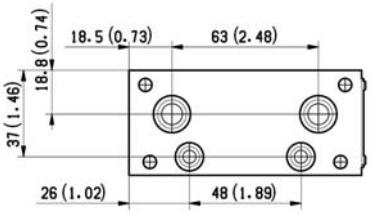

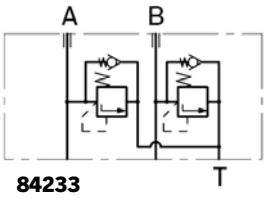

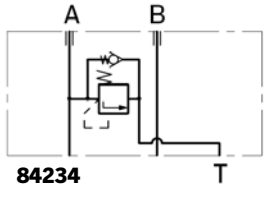

ARTICOLO	PRESSIONE D'ESERCIZIO bar
84233	120 con 5 litri
84234	150 con 5 litri

Gli articoli qui descritti, prodotti da e/o per conto di CERMAG, sono da intendersi adattabili, quindi non originali, ai marchi indicati secondo REG. CE 1400/2002
All items described here, produced by and/or on behalf of CERMAG, are to be understood as adaptable, therefore not original, to the brands indicated according to REG. EC 1400/2002

VALVOLE FLANGIABILI PER ED1, ED2 E ED4 (SOLO ELEMENTI DA 3/8")

VANNES BRIDABLES POUR ED1, ED2 ET ED4 (SEULEMENT ÉLÉMENTS DE 3/8") - FLANGEABLE VALVES FOR ED1, ED2 AND ED4 (3/8" ELEMENTS ONLY) - ANFLANSCHBARE VENTILE FÜR ED1, ED2 UND ED4 (NUR ELEMENTE 3/8") - VÁLVULAS EMBRIDABLES PARA ED1, ED2 Y ED4 (SOLO ELEMENTOS DE 3/8")

Valvola Flottante Doppio Effetto - 12 VOLT flangiabile per ED1 e ED2

Vanne Flottante Double Effet - 12 VOLTS bridable pour ED1 et ED2
Double acting floating valve - 12 VOLT flangeable for ED1 and ED2
Doppeltwirkendes Schwimmerventil - 12 VOLT anflanschbar für ED1 und ED2
Válvula Flotante de Doble Efecto - 12 V embridable para ED1 y ED2

new



FUNZIONAMENTO:
- **É flangiabile solo a elementi da 3/8", NO 1/2" COME 83834.**
- **Da abbinare solo a elementi a centro aperto, NO CENTRO CHIUSO.**
- **Per avere il flottante bisogna alimentare entrambe le bobine oppure alimentare una alla volta in fase di salita o di discesa.**

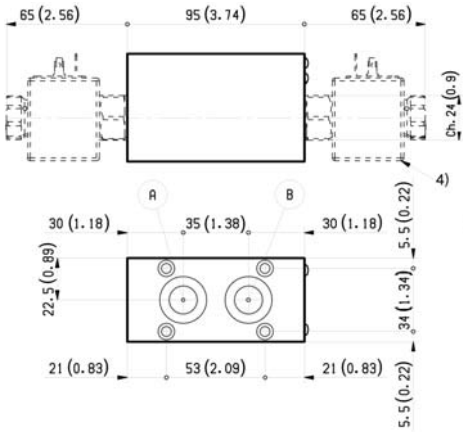

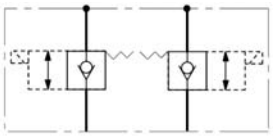

KIT VITI
84368

ARTICOLO	NUMERO BOBINE	PRESSIONE D'ESERCIZIO bar	PORTATA l
84210	2	250	40

Valvola di blocco pilotata Elemento modulare flangiabile per art. 82097-82098-84221-82099-82100-84222 (ED1 - ED2)

Vanne d'arrêt pilotée Élément modulaire bridable pour art. 82097-82098-84221-82099-82100-84222 (ED1 - ED2)
Pilot-operated block valve Flanged modular element for items 82097-82098-84221-82099-82100-84222 (ED1 - ED2)
Angesteuertes Blockventil Anflanschbares modulares Element für Art. Nr. 82097-82098-84221-82099-82100-84222 (ED1 - ED2)
Válvula de bloqueo pilotada Elemento modular embridable para art. 82097-82098-84221-82099-82100-84222 (ED1 - ED2)

new

FUNZIONAMENTO:
- **É possibile montare la valvola di blocco solo su elementi da 3/8", NO 1/2".**



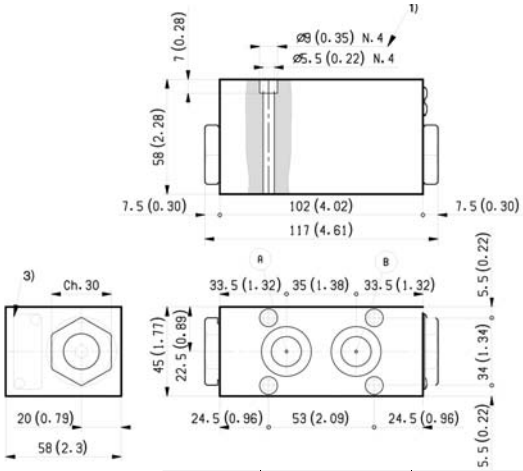



KIT VITI
84368

ARTICOLO	NUMERO BOBINE	PRESSIONE D'ESERCIZIO bar	PORTATA l	FILETTO
84212	-	250	40	3/8"

Gli articoli qui descritti, prodotti da e/o per conto di CERMAG, sono da intendersi adattabili, quindi non originali, ai marchi indicati secondo REG. CE 1400/2002
All items described here, produced by and/or on behalf of CERMAG, are to be understood as adaptable, therefore not original, to the brands indicated according to REG. EC 1400/2002

segue VALVOLE FLANGIABILI PER ED1, ED2 E ED4 (SOLO ELEMENTI DA 3/8")

VANNES BRIDABLES POUR ED1, ED2 ET ED4 (SEULEMENT ÉLÉMENTS DE 3/8") - FLANGEABLE VALVES FOR ED1, ED2 AND ED4 (3/8" ELEMENTS ONLY) - ANFLANSCHBARE VENTILE FÜR ED1, ED2 UND ED4 (NUR ELEMENTE 3/8") - VÁLVULAS EMBRIDABLES PARA ED1, ED2 Y ED4 (SOLO ELEMENTOS DE 3/8")

Valvola di bilanciamento Over Center flangiabile per art. 82097-82098-84221-82099-82100-84222 (ED1 - ED2)

Vanne d'équilibrage Over Center bridable pour art. 82097-82098-84221-82099-82100-84222 (ED1 - ED2)
Over Centre flangeable balancing valve for items 82097-82098-84221-82099-82100-84222 (ED1 - ED2)
Anflanschbares Ausgleichsventil Over Center für Art. Nr. 82097-82098-84221-82099-82100-84222 (ED1 - ED2)
Válvula de equilibrado Over Center embridable para art. 82097-82098-84221-82099-82100-84222 (ED1 - ED2)

new



FUNZIONAMENTO:
- **L'applicazione della valvola di blocco evita i saltellamenti nella fase di salita e di discesa del cilindro.**
- **Applicabile solo a elementi da 3/8", NO 1/2".**

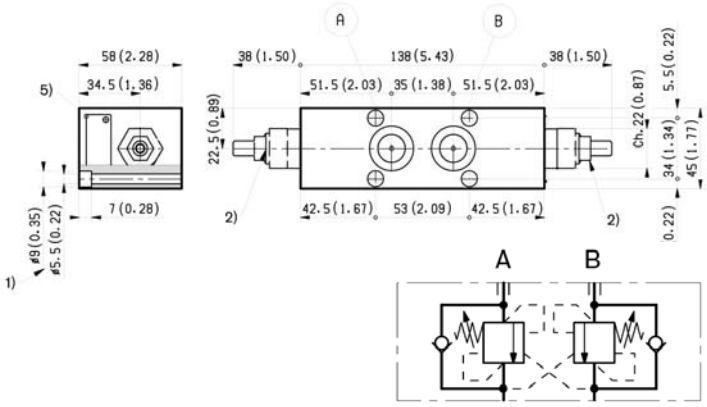

KIT VITI
84368

ARTICOLO	NUMERO BOBINE	PRESSIONE D'ESERCIZIO bar	PORTATA l	FILETTO
84213	-	250	40	3/8"

Valvola di massima pressione doppio effetto flangiabile per art. 82097-82098-84221-82099-82100-84222 (ED1- ED2)

Limiteur de pression double effet bridable pour art. 82097-82098-84221-82099-82100-84222 (ED1- ED2)
Flangeable double-acting pressure relief valve for items 82097-82098-84221-82099-82100-84222 (ED1- ED2)
Anflanschbares doppeltwirkendes Überdruckventil für Art. Nr. 82097-82098-84221-82099-82100-84222 (ED1- ED2)
Válvula de máxima presión de doble efecto embridable para art. 82097-82098-84221-82099-82100-84222 (ED1- ED2)

new



FUNZIONAMENTO:
- **É abbinabile solo a elementi da 3/8", NO 1/2".**

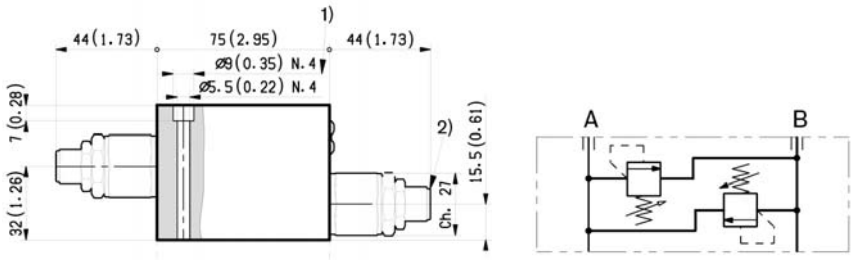

KIT VITI
84368

ARTICOLO	NUMERO BOBINE	PRESSIONE MAX D'ESERCIZIO bar	PORTATA l	FILETTO
84214	-	250	50	3/8"

Gli articoli qui descritti, prodotti da e/o per conto di CERMAG, sono da intendersi adattabili, quindi non originali, ai marchi indicati secondo REG. CE 1400/2002
All items described here, produced by and/or on behalf of CERMAG, are to be understood as adaptable, therefore not original, to the brands indicated according to REG. EC 1400/2002

Testate di chiusura
Bloc tête de fermeture
Plugging cap
Verschlusskopf
Cabezal de cierre

Fig. 4



82101



84333



84365

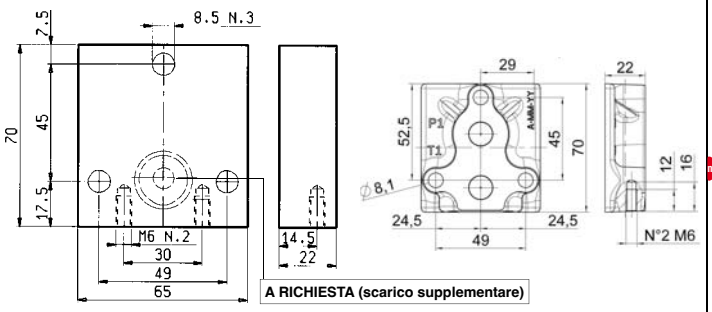

A RICHIESTA (scarico supplementare)

ARTICOLO	DESCRIZIONE
82101	Testata di chiusura per elementi
84333	Testata di chiusura per elementi in LS
84365	Testata di chiusura con P + T filettate

Piedini o supporti
Pieds ou supports
Pins or supports
Füße oder Träger
Pies y soportes

Fig. 6



ARTICOLO
82110

Testata di entrata filettata per LS
Tête d'entrée filetée pour LS
Threaded inlet head for LS
Einlass-Kopfblock mit Gewinde für LS
Cabezal de entrada roscado para LS



ARTICOLO	DESCRIZIONE
84366	Testata di entrata

Viti e tiranti
Vis et tirants
Screws and through bolts
Schrauben und Zugstangen
Tornillos y tirantes

Fig. 5

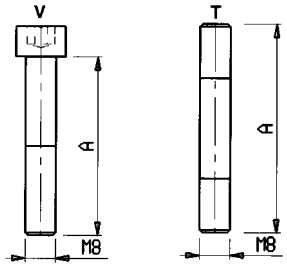

ATTENZIONE: serrare con chiave dinamometrica a 18 Nm

ARTICOLO	Nr. ELEMENTI MODULARI SINGOLI	A mm
82102	1	80 V
82103	2	125 V
82104	3	170 V
82105	4	215 V
82106	5	270 T
82107	6	320 T
82108	7	365 T
82109	8	410 T
83310	9	455 T
new **84394**	10	500 T

Comando regolatore corsa per elettrodistributori ON-OFF
Commande régulateur course pour électrovannes de contrôle ON-OFF
Stroke controller for ON-OFF control solenoid valves
Hubsteuerung für ON/OFF-Elektroverteiler
Mando regulador carrera para electrodistribuidores ON-OFF

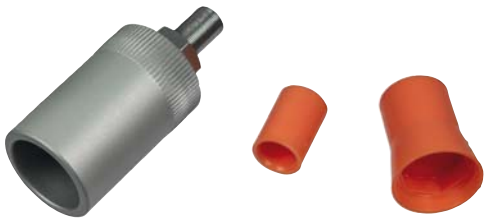

FUNZIONAMENTO:
Sono regolatori di corsa, hanno lo scopo di ridurre la corsa della spola e di conseguenza riducono la portata. Vanno applicati nella bobina opposta rispetto a quella alimentata.

ARTICOLO	DESCRIZIONE
84323	Versione per bobine piccole (Z)
84170	Versione per bobine grandi (DZ)

Gli articoli qui descritti, prodotti da e/o per conto di CERMAG, sono da intendersi adattabili, quindi non originali, ai marchi indicati secondo REG. CE 1400/2002
All items described here, produced by and/or on behalf of CERMAG, are to be understood as adaptable, therefore not original, to the brands indicated according to REG. EC 1400/2002

RIEPILOGO BOBINE PER ELETTRODISTRIBUTORI "ED-EDC"

RÉSUMÉ BOBINES POUR ÉLECTROVANNES DE CONTRÔLE « ED-EDC » - OVERVIEW OF COILS FOR "ED-EDC" CONTROL SOLENOID VALVES -
ÜBERSICHT DER SPULEN FÜR ELEKTROVERTEILER „ED-EDC" - RESUMEN BOBINAS PARA ELECTRODISTRIBUIDORES "ED-EDC"



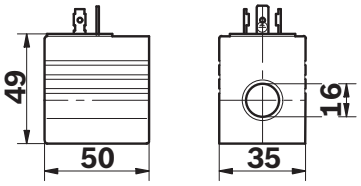

ARTICOLO	DESCRIZIONE
83763	Bobina 12V
83764	Bobina 24V



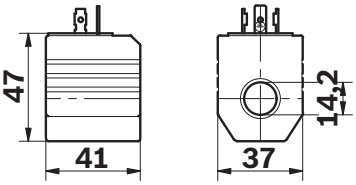

ARTICOLO	DESCRIZIONE
83059	Bobina 12V
83060	Bobina 24V



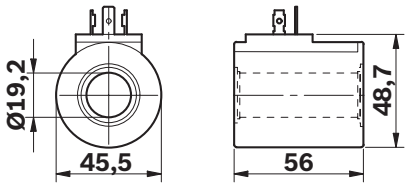

ARTICOLO	DESCRIZIONE
83063	Bobina 12V
83064	Bobina 24V



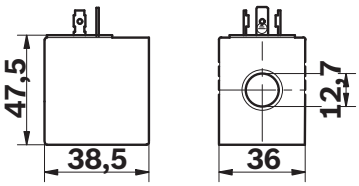

ARTICOLO	DESCRIZIONE
83066	Bobina 12V
83067	Bobina 24V



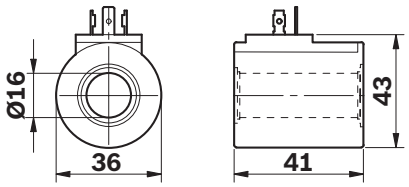

ARTICOLO	DESCRIZIONE
84003	Bobina 12V
84004	Bobina 24V



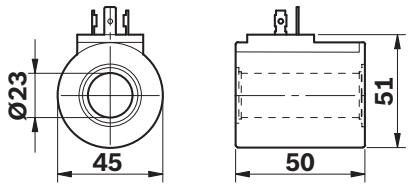

ARTICOLO	DESCRIZIONE
84324	Bobina PROPORZIONALE 12V
84325	Bobina PROPORZIONALE 24V



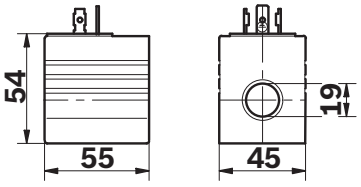

ARTICOLO	DESCRIZIONE
82021	Bobina 12V
83061	Bobina 24V



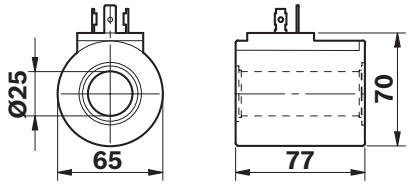

ARTICOLO	DESCRIZIONE
82022	Bobina 12V
83062	Bobina 24V

Gli articoli qui descritti, prodotti da e/o per conto di CERMAG, sono da intendersi adattabili, quindi non originali, ai marchi indicati secondo REG. CE 1400/2002
All items described here, produced by and/or on behalf of CERMAG, are to be understood as adaptable, therefore not original, to the brands indicated according to REG. EC 1400/2002

COMPONENTI PER COMPORRE SCATOLE DI COMANDO PER DISTRIBUTORI ELETTRICI E ELETTROVALVOLE

PIECES COMPOSANTES POUR COMPOSER BOÎTE DE COMMANDE POUR DISTRIBUTEURS ÉLECTRIQUES ET SOUPAPES ELECTRIQUES
COMPONENTS TO COMPOSE CONTROL BOX FOR ELECTRIC MODULAR VALVES AND ELECTRO-VALVES
KOMPONENTEN ZU ZUSAMMENSETEN SCHALTUNGSCHACHTEL FUER ELEKTRISCH VERTEILER UND ELEKTROVENTIL
COMPONENTES PARA COMPONER CAJAS DE VOLANTE PARA DISTRIBUIDORES ELÉCTRICOS Y ELECTRO-VÁLVULAS

INVOLUCRI VUOTI

BOITIERS VIDES
EMPTY BOXES
LEERGEHÄUSE
ENVOLVENTES VACÍOS



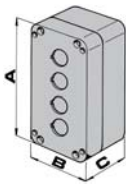

ARTICOLO	NOTE	DIMENSIONI mm		
		A	B	C
81998	PULSANTIERA A 1 FORO	75	75	54
81999	PULSANTIERA A 2 FORI	110	75	54
82000	PULSANTIERA A 3 FORI	145	75	54
82001	PULSANTIERA A 4 FORI	180	75	54
82018	PULSANT. A 4 FORI ALTA	180	75	84
82002	PULSANTIERA A 5 FORI	215	75	54

MANIPOLATORI

MANIPULATEURS
JOYSTICKS
VIERWEG-SCHALTHEBEL
MANIPULADORES



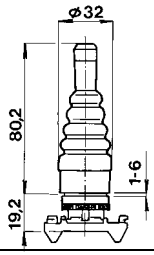

ARTICOLO	NOTE	
82003	2 POSIZIONI	STABILI
82004	2 POSIZIONI	INSTABILI
82005	4 POSIZIONI	STABILI
82006	4 POSIZIONI	INSTABILI

ELEMENTO DI CONTATTO

ELEMENT DE CONTACT
CONTACT ELEMENT
KONTAKTELEMENT
ELEMENTO DE CONTACTO





ARTICOLO	NOTE
82007	ELEMENTO - NORMALMENTE APERTO
82008	ELEMENTO - NORMALMENTE CHIUSO

PULSANTI DI EMERGENZA SBLOCCO A ROTAZIONE

BOUTONS ARRET D'URGENCE DEBLOCAGE ROTATION
EMERGENCY PUSH BUTTONS RELEASED BY TURNING
NOTTASTEN ZUR ENTRIEGELUNG BEI DREHUNG
PULSADORES DE EMERGENCIA DESBLOQUEO A ROTACIÓN



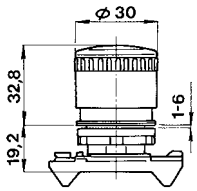

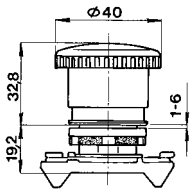

ARTICOLO	NOTE
82011	FUNGO SBLOCCO ROTAZIONE Ø 30
82012	FUNGO SBLOCCO ROTAZIONE Ø 40

PULSANTIERE COMPLETE DI CAVI PER DISTRIBUTORI ELETTRICI

BOITIERS COMMANDE AVEC CABLES POUR DISTRIBUTEURS ELECTRIQUES
PUSH-BUTTON PANELS COMPLETE WITH CABLES FOR ELECTRIC MODULAR VALVES
DRUCKKNOPFTAFELN MIT KABELN FÜR ELEKTRISCHE STEUERGERÄTE
CAJAS DE PULSADORES CON CABLES PARA DISTRIBUIDORES ELÉCTRICOS



ARTICOLO	NUMERO JOYSTICK	NUMERO FUNZIONI	TENSIONE V	LUNGH. CAVO mm	CODICE DISTRIBUTORE
82111	1	2	12 - 24	3500	**81605**
82112	1	4	12 - 24	3500	**81606**
82113	2	4+2	12 - 24	3500	**81516**
82114	2	4+4	12 - 24	3500	**81517**
82115	3	4+4+2	12 - 24	3500	-

Gli articoli qui descritti, prodotti da e/o per conto di CERMAG, sono da intendersi adattabili, quindi non originali, ai marchi indicati secondo REG. CE 1400/2002
All items described here, produced by and/or on behalf of CERMAG, are to be understood as adaptable, therefore not original, to the brands indicated according to REG. EC 1400/2002

PULSANTIERE COMPATTE PER ELETTRODISTRIBUTORI
BOITIERS DE COMMANDE COMPACTS POUR DISTRIBUTEURS ELECTRIQUES
COMPACT PUSHBUTTON PANELS FOR SOLENOID-OPERATED SPOOL VALVES
KOMPAKTSCHALTTAFELN FÜR ELEKTRISCHE STEUERGERÄTE
CAJAS DE PULSADORES COMPACTAS PARA ELECTRODISTRIBUIDORES





RICAMBI

 Interruttore **stabile**	 Interruttore **instabile**	 Cappuccio tenuta stagna forato per interruttori
ARTICOLO **36090**	ARTICOLO **36091**	ARTICOLO **36148**

ARTICOLO	DESCRIZIONE	INTERRUTTORI	NUMERO FUNZIONI	LUNGHEZZA CAVO m
83485	Pulsantiera	2	4	5
83486	Pulsantiera	3	6	
83487	Pulsantiera	4	8	
83488	Pulsantiera	5	10	
83489	Pulsantiera	7	14	

N.B.: tutte le pulsantiere sono con interruttori instabili.

JOYSTICK PER ELETTRODISTRIBUTORI
JOYSTICK POUR DISTRIBUTEURS ELECTRIQUES
JOYSTICK FOR SOLENOID-OPERATED SPOOL VALVES
JOYSTICK FÜR ELEKTRISCHE STEUERGERÄTE
JOYSTICK PARA ELECTRODISTRIBUIDORES


83490


83491


83492

ARTICOLO **RICAMBIO**		Per Articolo 83490	83491	83492
36910 	Pulsante unipolare per joystick **instabile**	•	•	•
37050 	Pulsante unipolare per joystick **stabile**	•	•	•
36911 	Cappuccio NERO per joystick	•		
36912 	Interruttore per joystick **instabile**		•	•

ARTICOLO **RICAMBIO**		Per Articolo 83490	83491	83492
37051 	Interruttore per joystick **stabile**		•	•
36913 	Cappuccio VERDE per joystick		•	•
36148 	Cappuccio tenuta stagna forato per interruttori		•	•

ARTICOLO	DESCRIZIONE	LUNGHEZZA CAVO m
83490	Joystick 4 funzioni	4
83491	Joystick 5 funzioni	
83492	Joystick 7 funzioni	senza cavo
83493	Cavo per Joystick 83492	10

Gli articoli qui descritti, prodotti da e/o per conto di CERMAG, sono da intendersi adattabili, quindi non originali, ai marchi indicati secondo REG. CE 1400/2002
All items described here, produced by and/or on behalf of CERMAG, are to be understood as adaptable, therefore not original, to the brands indicated according to REG. EC 1400/2002

PULSANTIERE PER CIMATRICE
BOITIERS DE COMMANDE POUR ECIMEUSES
COMPACT PUSHBUTTON PANELS FOR TRIMMER
KOMPAKTSCHALTTAFELN FÜR LAUBSCHNEIDER
CAJAS DE PULSADORES COMPACTAS PARA DESPUNTADORA

new



RICAMBI

		
Interruttore **stabile**	Interruttore **instabile**	Cappuccio tenuta stagna forato per interruttori
ARTICOLO **36090**	ARTICOLO **36091**	ARTICOLO **36148**

ARTICOLO	DESCRIZIONE	INTERRUTTORI	NUMERO FUNZIONI	LUNGHEZZA CAVO m
84652	Pulsantiera a 4 interruttori più motore per cimatrice	4+1	5	5

N.B.: tutte le pulsantiere sono con interruttori instabili.

JOYSTICK PER CIMATRICE
JOYSTICK POUR ECIMEUSES
JOYSTICK FOR TRIMMER
JOYSTICK FÜR LAUBSCHNEIDER
JOYSTICK PARA DESPUNTADORA



RICAMBI

					
Pulsante unipolare per joystick **instabile**	Interruttore per joystick **instabile**	Cappuccio ROSSO per joystick	Interruttore a pulsante ROSSO **instabile**	Cappuccio VERDE per joystick	Cappuccio tenuta stagna forato per interruttori
ARTICOLO **36910**	ARTICOLO **36912**	ARTICOLO **36914**	ARTICOLO **36915**	ARTICOLO **36913**	ARTICOLO **36148**

ARTICOLO	DESCRIZIONE	LUNGHEZZA CAVO m
83494	Joystick 4 interruttori più motore per cimatrice	5
84337	Joystick 5 interruttori più motore per cimatrice	5
new **84403**	Joystick 7 interruttori più motore per cimatrice	5

Gli articoli qui descritti, prodotti da e/o per conto di CERMAG, sono da intendersi adattabili, quindi non originali, ai marchi indicati secondo REG. CE 1400/2002
All items described here, produced by and/or on behalf of CERMAG, are to be understood as adaptable, therefore not original, to the brands indicated according to REG. EC 1400/2002

01

JOYSTICK A 4 FUNZIONI PROPORZIONALE CON CAVO
JOYSTICK À 4 FONCTIONS PROPORTIONNEL AVEC CÂBLE
4-FUNCTION PROPORTIONAL JOYSTICK WITH CABLE
PROPORTIONALER 4 FUNKTIONS-JOYSTICK MIT KABEL
JOYSTICK DE 4 FUNCIONES PROPORCIONAL CON CABLE



APPLICAZIONE



ARTICOLO	DESCRIZIONE	LUNGHEZZA CAVO
84339	Joystick a 4 funzioni proporzionale con cavo	6.500 mm

JOYSTICK A 4 FUNZIONI PROPORZIONALE CON CAVO PER CIMATRICE
JOYSTICK À 4 FONCTIONS PROPORTIONNEL AVEC CÂBLE POUR TONDEUSE
4-FUNCTION PROPORTIONAL JOYSTICK WITH CABLE FOR TRIMMER
PROPORTIONALER 4 FUNKTIONS-JOYSTICK MIT KABEL FÜR TRIMMER
JOYSTICK DE 4 FUNCIONES PROPORCIONAL CON CABLE PARA DESPUNTADORA



APPLICAZIONE

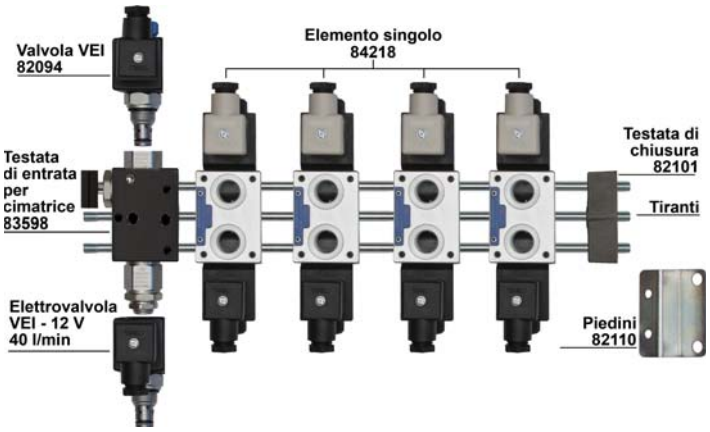

ARTICOLO	DESCRIZIONE	LUNGHEZZA CAVO
84340	Joystick a 4 funzioni proporzionale con cavo per cimatrice	6.500 mm

JOYSTICK A 3 FUNZIONI PROPORZIONALE 5 ON-OFF
JOYSTICK À 3 FONCTIONS PROPORTIONNEL 5 ON-OFF
3-FUNCTION PROPORTIONAL ON-OFF JOYSTICK 5
PROPORTIONALER 3 FUNKTIONS-JOYSTICK 5 ON/OFF
JOYSTICK DE 3 FUNCIONES PROPORCIONAL 5 ON-OFF





APPLICAZIONE

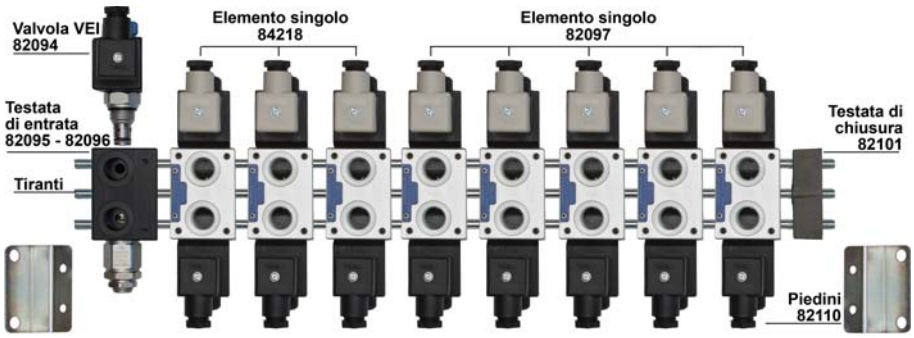

ARTICOLO	DESCRIZIONE	LUNGHEZZA CAVO
84341	Joystick a 3 funzioni proporzionale 5 ON-OFF	4.500 mm

Gli articoli qui descritti, prodotti da e/o per conto di CERMAG, sono da intendersi adattabili, quindi non originali, ai marchi indicati secondo REG. CE 1400/2002
All items described here, produced by and/or on behalf of CERMAG, are to be understood as adaptable, therefore not original, to the brands indicated according to REG. EC 1400/2002

KIT RADIOCOMANDO PER ELETTRODISTRIBUTORI
REMOTE CONTROL KIT POUR DISTRIBUTEURS ELECTRIQUES
KIT REMOTE CONTROL FOR SOLENOID-OPERATED SPOOL VALVES
FERNBEDIENUNG KIT FÜR ELEKTRISCHE STEUERGERÄTE
CONTROL REMOTO KIT PARA ELECTRODISTRIBUIDORES



KIT COMPOSTO DA:
- Ricevitore con tastiera.
- Trasmettitore.
- Cablaggio lungo 2,5 m.

ARTICOLO	DESCRIZIONE
83852	Kit radiocomando per elettrodistributori a 3 Sezioni
83853	Kit radiocomando per elettrodistributori a 4 Sezioni
83854	Kit radiocomando per elettrodistributori a 6 Sezioni
83855	Kit radiocomando per elettrodistributori a 8 Sezioni

KIT CENTRALINA CON DISTRIBUTORE E PULSANTIERA PER PALA DA NEVE
KIT UNITÉ DE COMMANDE AVEC VANNE DE CONTRÔLE ET BOÎTE À BOUTONS POUR PELLE À NEIGE
CONTROL UNIT KIT WITH CONTROL VALVE AND PUSH-BUTTON PANEL FOR SNOW SHOVEL
SATZ STEUERGERÄT MIT VERTEILER UND DRUCKKNOPFTAFEL FÜR SCHNEESCHAUFEL
KIT CENTRALITA CON DISTRIBUIDOR Y CAJA DE PULSADORES PARA PALA QUITANIEVES

new



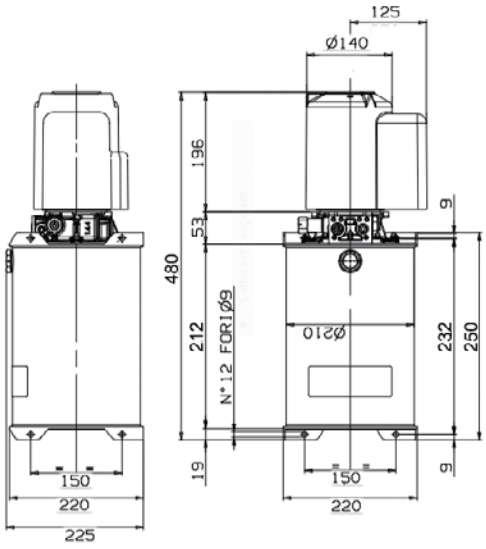

ARTICOLO	DESCRIZIONE
84187	Centralina 12V - 200W con distributore 2 leve SE-DE, cavo pulsantiera lungo 5 metri e serbatoio da 7 litri

Gli articoli qui descritti, prodotti da e/o per conto di CERMAG, sono da intendersi adattabili, quindi non originali, ai marchi indicati secondo REG. CE 1400/2002
All items described here, produced by and/or on behalf of CERMAG, are to be understood as adaptable, therefore not original, to the brands indicated according to REG. EC 1400/2002

01 ELETTROVALVOLA PER 4 RUOTE STERZANTI 12 VOLT

ELECTROVANNE POUR 4 ROUES DE DIRECTION 12 VOLTS
4 STEERING WHEELS DIRECTIONAL VALVE 12V
WEGEVENTILELEMENTE 12V
ELECTROVÁLVULA DIRECCIONAL PARA 4 RUEDAS DE DIRECCIÓN 12 VOLTIOS



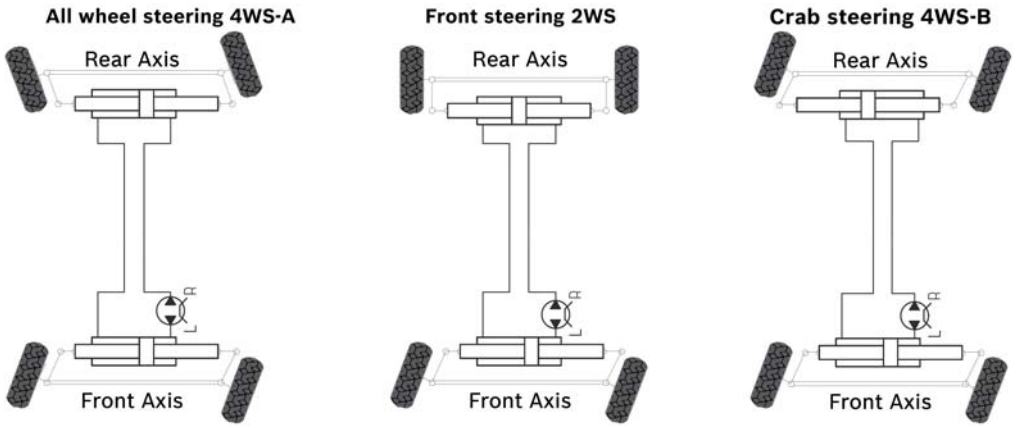

ARTICOLO	NUMERO BOBINE	PRESSIONE MASSIMA bar	PORTATA l	FILETTO	SCHEMA POSIZIONATORE	SCHEMA CIRCUITO	BOBINA 12 V ARTICOLO	BOBINA 24 V ARTICOLO
83993	2	310	70	3/8”		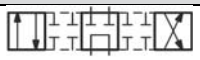	**83063**	**83064**

Gli articoli qui descritti, prodotti da e/o per conto di CERMAG, sono da intendersi adattabili, quindi non originali, ai marchi indicati secondo REG. CE 1400/2002
All items described here, produced by and/or on behalf of CERMAG, are to be understood as adaptable, therefore not original, to the brands indicated according to REG. EC 1400/2002

"SELETTORI" - ELETTRODEVIATORI DI FLUSSO IDRAULICI A 12 E 24 VOLT

SELECTEURS 12-24 VOLT - DIVERTER VALVES 12-24 VOLT - WECHSELVENTILE 12-24 VOLT - DESVIADOR CON COMANDO ELETRICO 12-24 VOLT

APPLICAZIONI:

Pale caricatrici - Carrelli elevatori - Macchine movimento terra - Macchine forestali - Macchine agricole - Gru

SELETTORI A 3 VIE

SELECTEURS 3 VOIES
3 WAY DIVERTER VALVES
WECHSELVENTILE 3 WEGE
DESVIADOR CON COMANDO ELETRICO 3 VIAS



CONNETTORI DI RICAMBIO

ARTICOLO	DESCRIZIONE
83437	Connettore NERO
83995	Connettore a LED 12V

TIPI DI CIRCUITI *SPOOL TYPE*	D. I. bar	D. E. bar	SIMBOLO *SYMBOL*	DIREZIONE DEL FLUSSO DURANTE IL PASSAGGIO AL CENTRO *SPOOL POSITION DURING SHIFT*	APPLICAZIONI *APPLICATIONS*
A	**250**	**310**	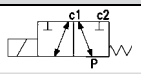	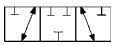	STANDARD

Altri tipo di circuiti sono disponibili a richiesta

SELETTORE MODELLO VS70

ARTICOLO	ATTACCO NOMINALE	TENSIONE V	PORTATA l/min	BOBINE DI RICAMBIO MODELLO VECCHIO (rettangolare) Ø14,00	BOBINE DI RICAMBIO MODELLO NUOVO (rotonda) Ø15,75	GHIERA DI RICAMBIO Ø FORO 14 mm
82019	1/4"	12	25	**83059**	**84003**	**84139**
82123	1/4"	24	25	**83060**	**84004**	

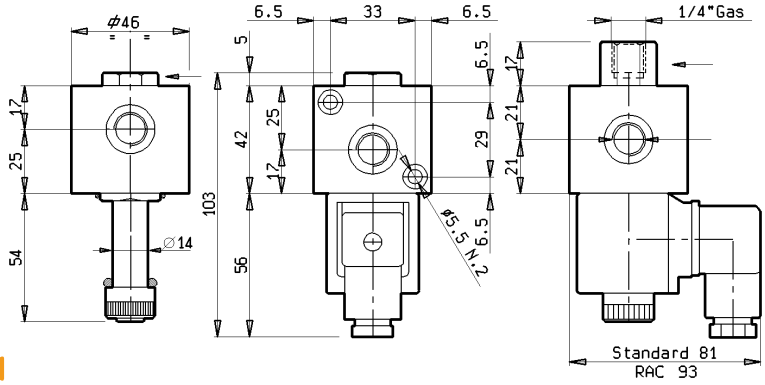

SELETTORI MODELLO VS81 - VS82

Kit drenaggio esterno



ARTICOLO
83510

ARTICOLO	ATTACCO NOMINALE	TENSIONE V	PORTATA l/min	BOBINE DI RICAMBIO	GHIERA DI RICAMBIO Ø FORO 19 mm
81530	3/8"	12	50	**82021**	**84140**
82124	3/8"	24	50	**83061**	
82125	1/2"	12	60	**82021**	
82126	1/2"	24	60	**83061**	

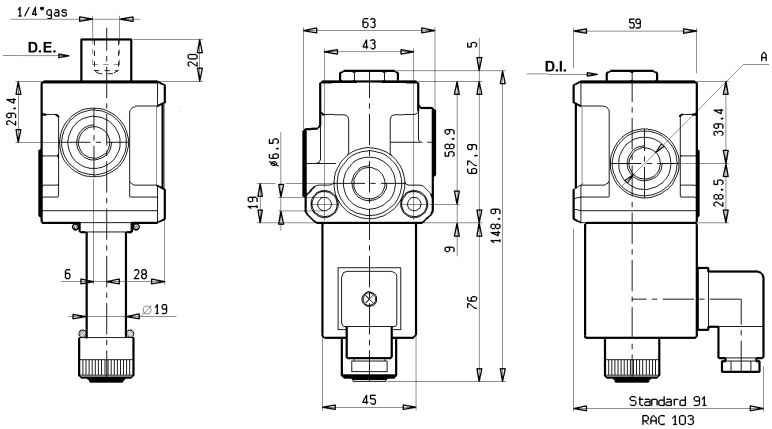

SELETTORI MODELLO VS91 - VS92

Kit drenaggio esterno



ARTICOLO
83511

ARTICOLO	ATTACCO NOMINALE	TENSIONE V	PORTATA l/min	BOBINE DI RICAMBIO	GHIERA DI RICAMBIO Ø FORO 25 mm
81531	1/2"	12	100	**82022**	**84141**
82127	1/2"	24	100	**83062**	
81532	3/4"	12	140	**82022**	
82128	3/4"	24	140	**83062**	

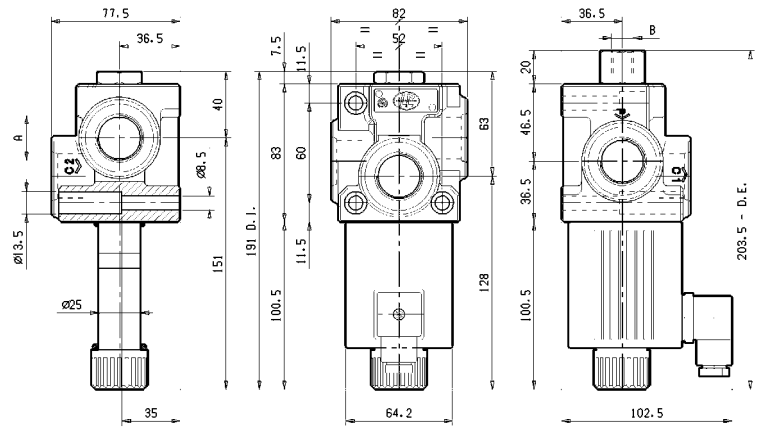

Gli articoli qui descritti, prodotti da e/o per conto di CERMAG, sono da intendersi adattabili, quindi non originali, ai marchi indicati secondo REG. CE 1400/2002
All items described here, produced by and/or on behalf of CERMAG, are to be understood as adaptable, therefore not original, to the brands indicated according to REG. EC 1400/2002

segue "SELETTORI" - ELETTRODEVIATORI DI FLUSSO IDRAULICI A 12 E 24 VOLT

SELECTEURS 12-24 VOLT - DIVERTER VALVES 12-24 VOLT - WECHSELVENTILE 12-24 VOLT - DESVIADOR CON COMANDO ELETRICO 12-24 VOLT

APPLICAZIONI:

Pale caricatrici - Carrelli elevatori - Macchine movimento terra - Macchine forestali - Macchine agricole - Gru

SELETTORI A 6 VIE

SELECTEURS 6 VOIES
6 WAY DIVERTER VALVES
WECHSELVENTILE 6 WEGE
DESVIADOR CON COMANDO ELETRICO 6 VIAS



CONNETTORI DI RICAMBIO

ARTICOLO	DESCRIZIONE
83437	Connettore NERO
83995	Connettore a LED 12V

TIPI DI CIRCUITI *SPOOL TYPE*	D. I. bar	D. E. bar	SIMBOLO *SYMBOL*	APPLICAZIONI *APPLICATIONS*
P1	**250**	**310**	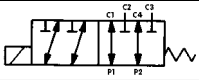	STANDARD

Altri tipo di circuiti sono disponibili a richiesta

SELETTORI MODELLO VS120



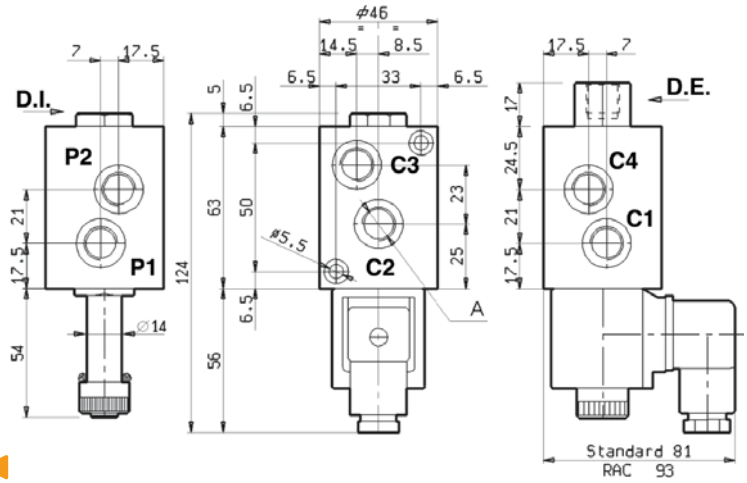

ARTICOLO	ATTACCO NOMINALE	TENSIONE V	PORTATA l/min	BOBINE DI RICAMBIO MODELLO VECCHIO (rettangolare) Ø14,00	BOBINE DI RICAMBIO MODELLO NUOVO (rotonda) Ø15,75	GHIERA DI RICAMBIO Ø FORO 14 mm
82020	1/4"	12	25	**83059**	**84003**	**84139**
82129	1/4"	24	25	**83060**	**84004**	

SELETTORI MODELLO VS151 - 152



Kit drenaggio esterno



ARTICOLO
83510

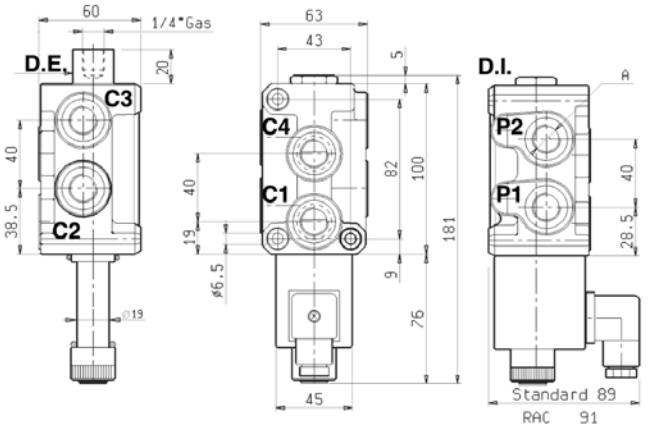

ARTICOLO	ATTACCO NOMINALE	TENSIONE V	PORTATA l/min	BOBINE DI RICAMBIO	GHIERA DI RICAMBIO Ø FORO 19 mm
81511	3/8"	12	50	**82021**	**84140**
82014	3/8"	24	50	**83061**	
82130	1/2"	12	60	**82021**	
82131	1/2"	24	60	**83061**	

Gli articoli qui descritti, prodotti da e/o per conto di CERMAG, sono da intendersi adattabili, quindi non originali, ai marchi indicati secondo REG. CE 1400/2002
All items described here, produced by and/or on behalf of CERMAG, are to be understood as adaptable, therefore not original, to the brands indicated according to REG. EC 1400/2002

segue "SELETTORI" - ELETTRODEVIATORI DI FLUSSO IDRAULICI A 12 E 24 VOLT

SELECTEURS 12-24 VOLT - DIVERTER VALVES 12-24 VOLT - WECHSELVENTILE 12-24 VOLT - DESVIADOR CON COMANDO ELETRICO 12-24 VOLT

SELETTORI MODELLO VS161



Kit drenaggio esterno



ARTICOLO
83510

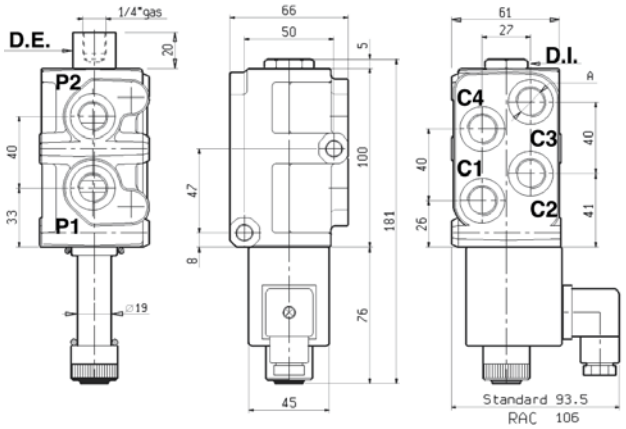

ARTICOLO	ATTACCO NOMINALE	TENSIONE V	PORTATA l/min	BOBINE DI RICAMBIO	GHIERA DI RICAMBIO Ø FORO 19 mm
82132	3/8"	12	50	**82021**	**84140**
82133	3/8"	24	50	**83061**	

SELETTORI MODELLO VS311 - 312



Kit drenaggio esterno



ARTICOLO
83511

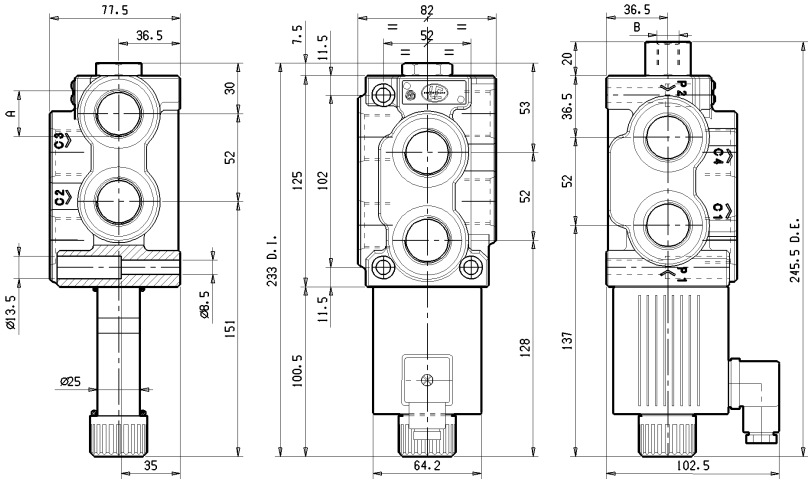

ARTICOLO	ATTACCO NOMINALE	TENSIONE V	PORTATA l/min	BOBINE DI RICAMBIO	GHIERA DI RICAMBIO Ø FORO 25 mm
81513	1/2"	12	100	**82022**	**84141**
82134	1/2"	24	100	**83062**	
81514	3/4"	12	140	**82022**	
82017	3/4"	24	140	**83062**	

SELETTORE MODELLO VS400

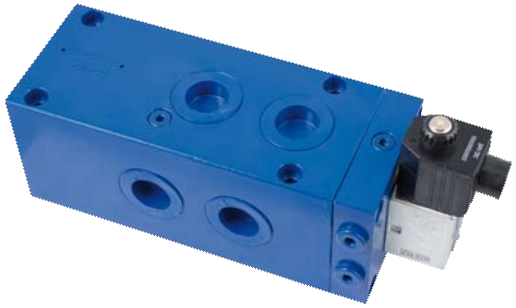

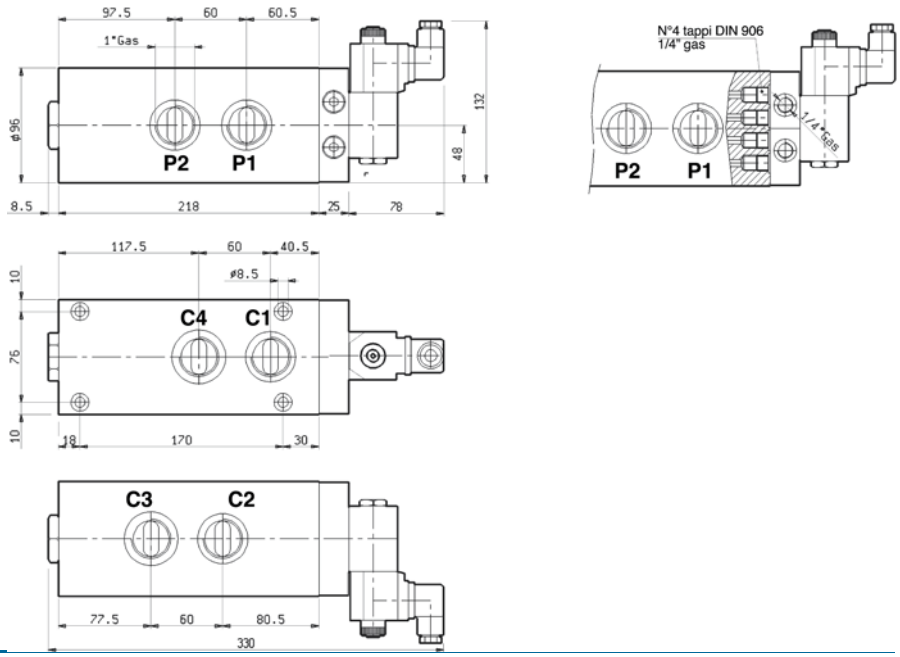

ARTICOLO	ATTACCO NOMINALE	TENSIONE V	PORTATA l/min	BOBINE DI RICAMBIO
81607	1" pilotato	12	220	**83059**
82135	1" pilotato	24	220	**83060**

Gli articoli qui descritti, prodotti da e/o per conto di CERMAG, sono da intendersi adattabili, quindi non originali, ai marchi indicati secondo REG. CE 1400/2002
All items described here, produced by and/or on behalf of CERMAG, are to be understood as adaptable, therefore not original, to the brands indicated according to REG. EC 1400/2002

segue "SELETTORI" - ELETTRODEVIATORI DI FLUSSO IDRAULICI A 12 E 24 VOLT

SELECTEURS 12-24 VOLT - DIVERTER VALVES 12-24 VOLT - WECHSELVENTILE 12-24 VOLT - DESVIADOR CON COMANDO ELETRICO 12-24 VOLT

APPLICAZIONI:

Pale caricatrici - Carrelli elevatori - Macchine movimento terra - Macchine forestali - Macchine agricole - Gru

SELETTORE 6 VIE FLANGIABILI - 6 VOIES POUR BRIDES - 6 WAY FOR FLANGES - 6 LEITUNGEN ZUM FLANSCHEN - 6 VÍAS PARA BRIDAS

D. I. = 250 bar
D.E. = 310 bar



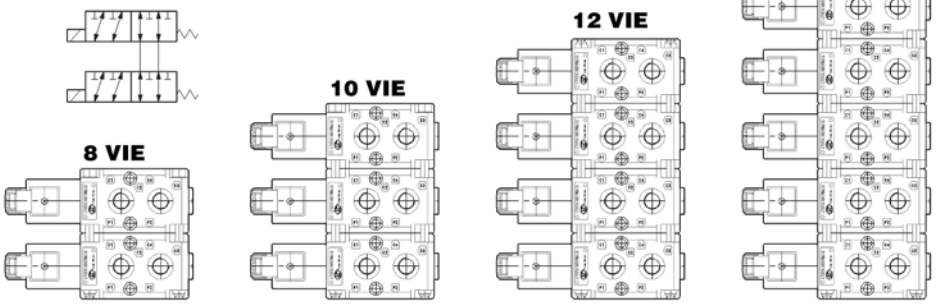

CONNETTORI DI RICAMBIO

ARTICOLO	DESCRIZIONE
83437	Connettore NERO
83995	Connettore a LED 12V

SELETTORI MODELLO VS120/F

ARTICOLO	ATTACCO NOMINALE	TENSIONE V	PORTATA l/min	BOBINE DI RICAMBIO MODELLO VECCHIO (rettangolare) Ø14,00	BOBINE DI RICAMBIO MODELLO NUOVO (rotonda) Ø15,75	GHIERA DI RICAMBIO Ø FORO 14 mm
82136	1/4"	12	20	**83059**	**84003**	**84139**
82137	1/4"	24	20	**83060**	**84004**	

KIT VITI O TIRANTI

82138	per 8 vie
82139	per 10 vie
82140	per 12 vie

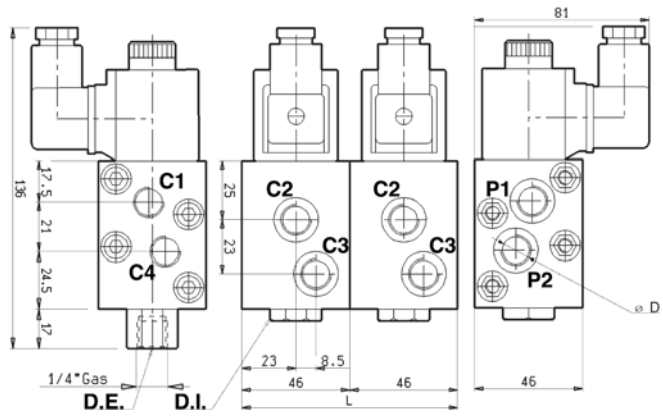

SELETTORI MODELLO VS241/F

Kit drenaggio esterno



ARTICOLO
83512

ARTICOLO	ATTACCO NOMINALE	TENSIONE V	PORTATA l/min	BOBINE DI RICAMBIO	GHIERA DI RICAMBIO Ø FORO 19 mm
81529	3/8"	12	50	**82021**	**84140**
82015	3/8"	24	50	**83061**	

KIT VITI O TIRANTI

81539	per 8 vie
81540	per 10 vie
82141	per 12 vie
82142	per 14 vie

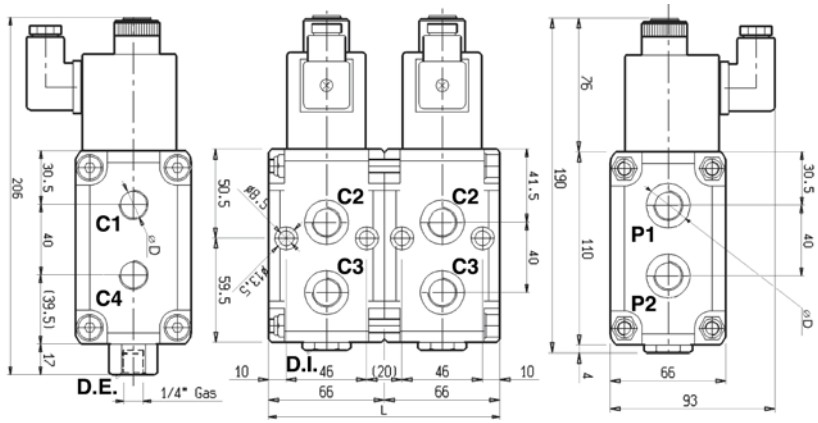

SELETTORI MODELLO VS281/F

Kit drenaggio esterno



ARTICOLO
83512

ARTICOLO	ATTACCO NOMINALE	TENSIONE V	PORTATA l/min	BOBINE DI RICAMBIO	GHIERA DI RICAMBIO Ø FORO 25 mm
81512	1/2"	12	90	**82022**	**84141**
82016	1/2"	24	90	**83062**	

KIT VITI O TIRANTI

81539	per 8 vie
81540	per 10 vie
82141	per 12 vie
82142	per 14 vie

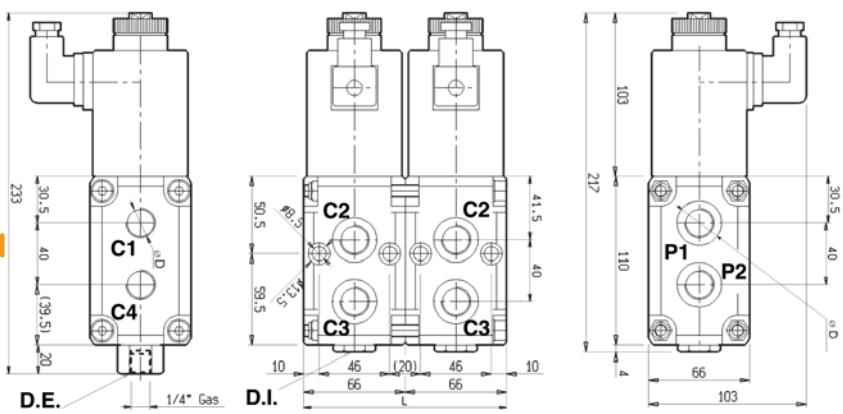

Gli articoli qui descritti, prodotti da e/o per conto di CERMAG, sono da intendersi adattabili, quindi non originali, ai marchi indicati secondo REG. CE 1400/2002
All items described here, produced by and/or on behalf of CERMAG, are to be understood as adaptable, therefore not original, to the brands indicated according to REG. EC 1400/2002

LEVE DI COMANDO PER ELETTRODEVIATORI

POIGHÉES DE SELECTION POUR SELECTEURS - DRIVE PUSH BOARDS FOR DIVERTER VALVES - STEUERDRUCKKNOPF TAFELN FÜR WEGEVENTILE - PALANCA PARA DESVIADOR ELETRICO

LEVA 1 PULSANTE

LEVIER 1 BOUTON
LEVER WITH 1 PUSH-BUTTON
HEBEL MIT 1 TASTE
PALANCA 1 PULSADOR

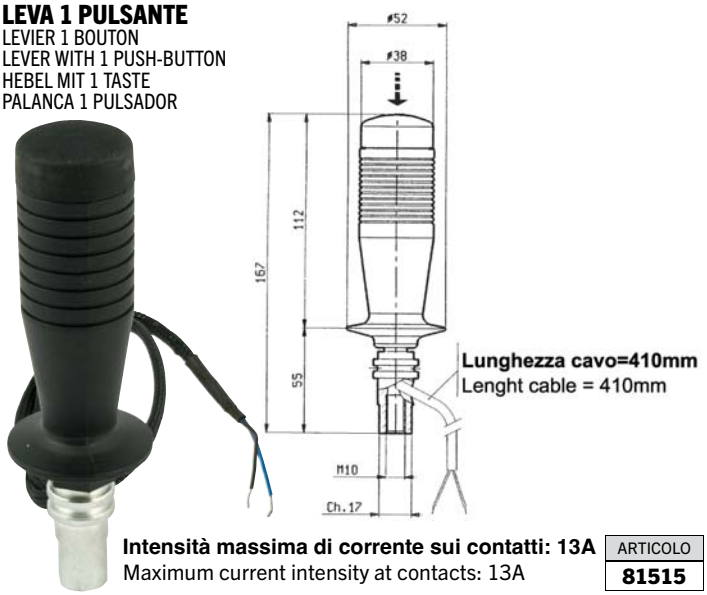

Intensità massima di corrente sui contatti: 13A
Maximum current intensity at contacts: 13A

ARTICOLO
81515

LEVA 2 PULSANTE

new

LEVIER 2 BOUTONS
LEVER WITH 2 PUSH-BUTTONS
HEBEL MIT 2 TASTEN
PALANCA 2 PULSADORES

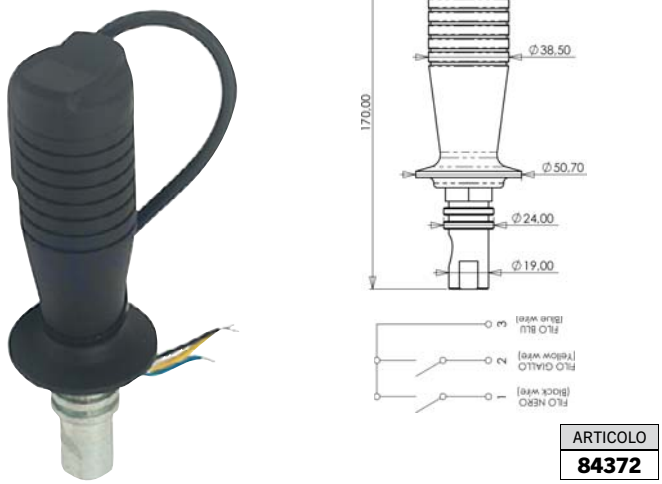

ARTICOLO
84372

LEVA 2-6 PULSANTI ERGONOMICA

LEVIER 2-6 BOUTONS ERGONOMIQUE
ERGONOMIC LEVER WITH 2-6 PUSH-BUTTONS
ERGONOMISCHE HEBEL MIT 2-6 TASTEN
PALANCA 2-6 PULSADORES ERGONÓMICA





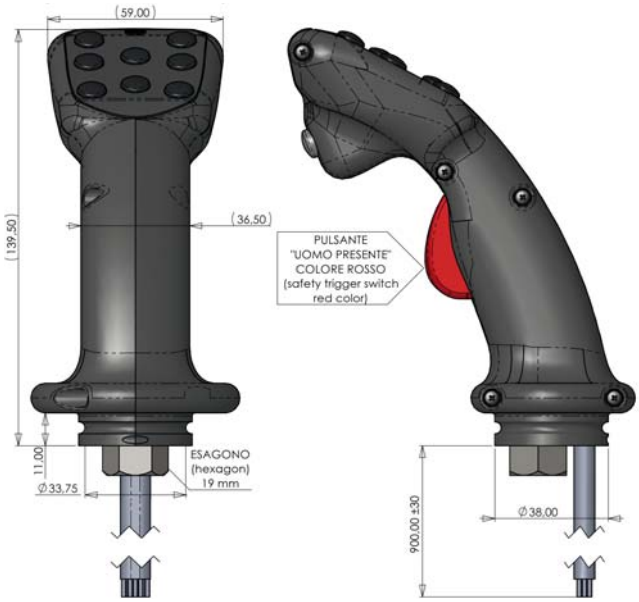

CARATTERISTICHE GENERALI

- **Terminali dei cavi senza capicorda.**
- **Intensità massima di corrente sui contatti: 3 ampere.**
- **Durata elettrica: 10^6 cicli (2sec. "ON" / 2sec. "OFF" a 3A 12 VDC, con diodo di soppressione arco), 10^5 cicli se usato a 3A 12 VDC con collegamento diretto.**
- **Durata meccanica: 10^6 cicli.**

GENERAL SPECIFICATIONS

- Cables terminal supplied without lead-in wire.
- Max current on contacts: 3 Ampere.
- Electrical life:10^6 cycles (1cycle=2sec. "ON" / 2sec. OFF with current=3A voltage=12VDC and with arc suppressor diode) 10^5 cycles if used with current=3A voltage=12VDC and with direct connection.
- Mechanical Life:10^6 cycles.

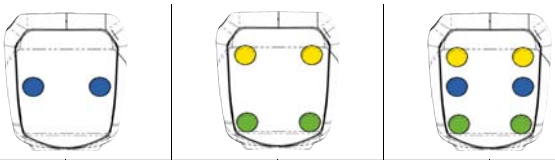

ARTICOLO	GRADO DI PROTEZIONE	ARTICOLO	GRADO DI PROTEZIONE	ARTICOLO	GRADO DI PROTEZIONE
82143	IP 66	**82144**	IP 66	**82145**	IP 66

VERSIONE CON PULSANTE "UOMO PRESENTE"

ARTICOLO	GRADO DI PROTEZIONE	ARTICOLO	GRADO DI PROTEZIONE	ARTICOLO	GRADO DI PROTEZIONE
83843	IP 67	**83844**	IP 67	**83845**	IP 67

RICAMBI PER:
83843-83844-83845 (serie vecchia)



Cappuccio rosso	Cappuccio giallo	Cappuccio verde	Pulsante intermedio
ARTICOLO **84046**	ARTICOLO **84047**	ARTICOLO **84048**	ARTICOLO **84049**

RICAMBI PER:
82143-82144-82145 (serie vecchia)



Microinterruttore
ARTICOLO **84056**

Gli articoli qui descritti, prodotti da e/o per conto di CERMAG, sono da intendersi adattabili, quindi non originali, ai marchi indicati secondo REG. CE 1400/2002
All items described here, produced by and/or on behalf of CERMAG, are to be understood as adaptable, therefore not original, to the brands indicated according to REG. EC 1400/2002

RUBINETTI ELETTRICI A 2 VIE

ROBINETS ELECTRIQUES A 2 VOIES – TWO-WAY ELECTRIC VALVES - ELEKTRISCHE 2-WEG-HÄHNE - GRIFOS ELÉCTRICOS DE 2 VÍAS

VALVOLA VEI BIDIREZIONALE DA 40 LITRI CON EMERGENZA

VALVE VEI BIDIRECTIONNELLE DE 40 LITRES AVEC ARRET D'URGENCE
40-LITRE TWO-WAY VEI VALVE WITH EMERGENCY DEVICE
VEI VENTIL ZWEIRICHTUNGEN VON 40 LITERN MIT NOT-STOPP
VÁLVULA VEI BIDIRECCIONAL DE 40 LITROS CON EMERGENCIA

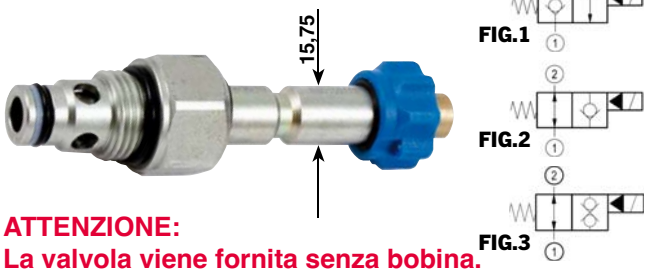

ATTENZIONE:
La valvola viene fornita senza bobina.

ARTICOLO	DESCRIZIONE	PRESSIONE MAX bar	FIG. SCHEMA
83431	Valvola per blocchetto 3/8" normalmente chiusa	350	1
83432	Valvola per blocchetto 3/8" normalmente aperta	350	2
84344	Valvola per blocchetto 3/8" norm. aperta doppia tenuta	350	3

BLOCCHETTO PER VALVOLE 3/8" 40 LITRI

BLOC POUR VALVES 3/8" 40 LITRES
BRACKET FOR 3/8" 40-LITRE VALVES
VENTILBLOCK 3/8" 40 LITER
BLOQUE PARA VÁLVULAS 3/8" 40 LITROS

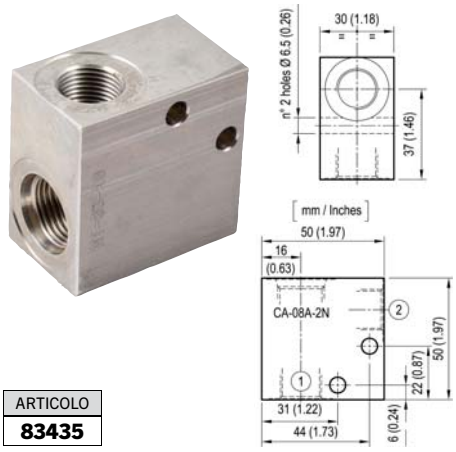

ARTICOLO
83435

BOBINE

BOBINES
COILS
SPULEN
BOBINAS



83066 - 83067



84003 - 84004

BOBINE MODELLO VECCHIO Ø12,75 (rettangolare)	BOBINE MODELLO NUOVO Ø15,75 (rotonda)	BOBINA
83066	**84003**	12V
83067	**84004**	24V

VALVOLA VEI BIDIREZIONALE DA 70 LITRI CON EMERGENZA

VALVE VEI BIDIRECTIONNELLE DE 70 LITRES AVEC ARRET D'URGENCE
70-LITRE TWO-WAY VEI VALVE WITH EMERGENCY DEVICE
VEI VENTIL ZWEIRICHTUNGEN VON 70 LITERN MIT NOT-STOPP
VÁLVULA VEI BIDIRECCIONAL DE 70 LITROS CON EMERGENCIA

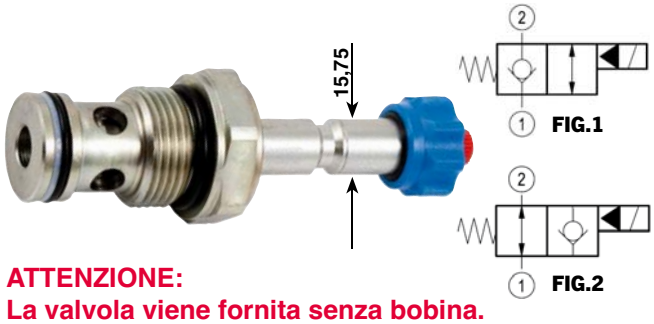

ATTENZIONE:
La valvola viene fornita senza bobina.

ARTICOLO	DESCRIZIONE	PRESSIONE MAX bar	FIG. SCHEMA
83433	Valvola per blocchetto 1/2" normalmente chiusa	350	1
83434	Valvola per blocchetto 1/2" normalmente aperta	350	2

BLOCCHETTO PER VALVOLE 1/2" 70 LITRI

BLOC POUR VALVES 1/2" 70 LITRES
BRACKET FOR 1/2" 70-LITRE VALVES
VENTILBLOCK 1/2" 70 LITER
BLOQUE PARA VÁLVULAS 1/2" 70 LITROS

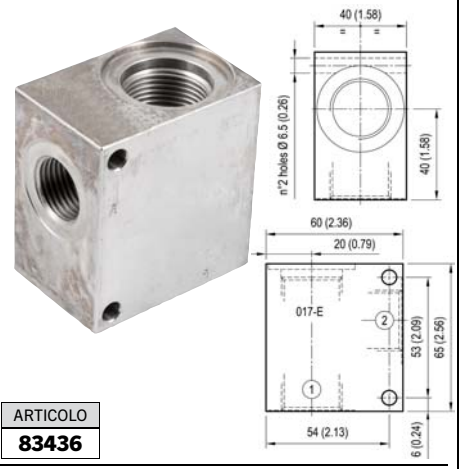

ARTICOLO
83436

CONNETTORI

CONNECTEURS
CONNECTORS
STECKVERBINDER
CONECTORES







ARTICOLO	DESCRIZIONE
83437	NERO
83438	GRIGIO
83995	a LED 12V

VALVOLA VEI BIDIREZIONALE DA 150 LITRI CON EMERGENZA

VALVE VEI BIDIRECTIONNELLE DE 150 LITRES AVEC ARRET D'URGENCE
150-LITRE TWO-WAY VEI VALVE WITH EMERGENCY DEVICE
VEI VENTIL ZWEIRICHTUNGEN VON 150 LITERN MIT NOT-STOPP
VÁLVULA VEI BIDIRECCIONAL DE 150 LITROS CON EMERGENCIA

new

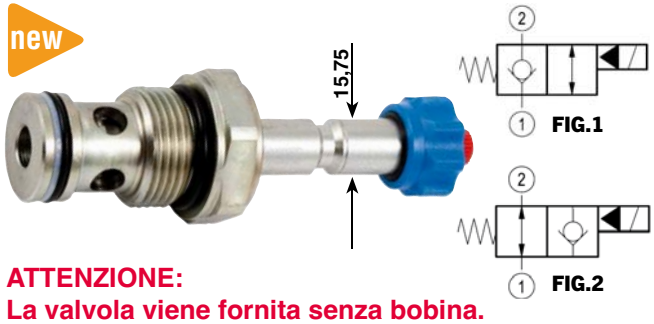

ATTENZIONE:
La valvola viene fornita senza bobina.

ARTICOLO	DESCRIZIONE	PRESSIONE MAX bar	FIG. SCHEMA
84167	Valvola per blocchetto 1" normalmente chiusa	350	1
84168	Valvola per blocchetto 1" normalmente aperta	350	2

BLOCCHETTO PER VALVOLE 1" 150 LITRI

BLOC POUR VALVES 1" 150 LITRES
BRACKET FOR 1" 150-LITRE VALVES
VENTILBLOCK 1" 150 LITER
BLOQUE PARA VÁLVULAS 1" 150 LITROS

new

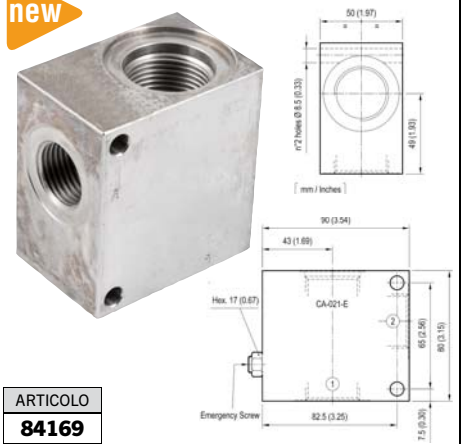

ARTICOLO
84169

Gli articoli qui descritti, prodotti da e/o per conto di CERMAG, sono da intendersi adattabili, quindi non originali, ai marchi indicati secondo REG. CE 1400/2002
All items described here, produced by and/or on behalf of CERMAG, are to be understood as adaptable, therefore not original, to the brands indicated according to REG. EC 1400/2002

DEVIATORI A 3 VIE
VALVE A 3 VOIES
3 WAYS DIVERTOR VALVE
3 WEGE-HÄHNE
VALVULA DE 3 VIAS

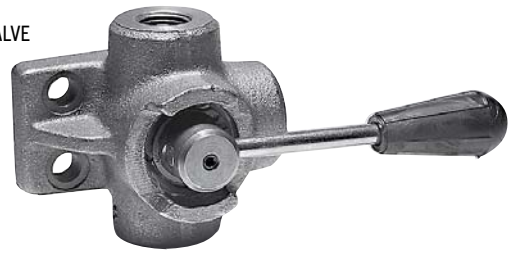

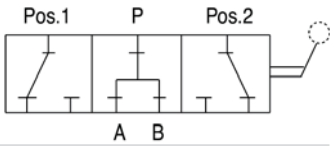

NB: CENTRO APERTO

ARTICOLO	PORT. MAX. l/min	PRESS. MAX. kg/cm²	ATTACCHI	NOTE
80622	20	210	3/8”	A 3 vie - Trois voies - 3 way
80623	40	210	1/2”	A 3 vie - Trois voies - 3 way
80624	90	210	3/4”	A 3 vie - Trois voies - 3 way
80625	100	160	1”	A 3 vie - Trois voies - 3 way

DEVIATORI A 4 VIE
VALVE A 4 VOIES
4 WAYS DIVERTOR VALVE
4 WEGE-HÄHNE
VALVULA DE 4 VIAS

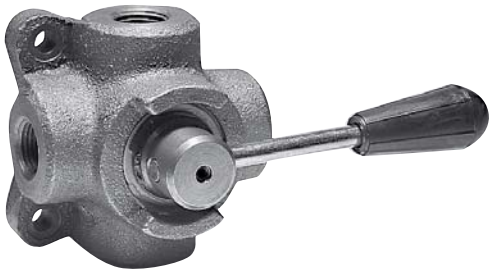

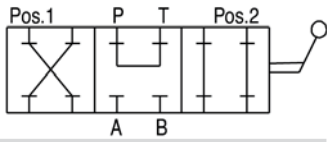

NB: CENTRO APERTO

ARTICOLO	PORT. MAX. l/min	PRESS. MAX. kg/cm²	ATTACCHI	NOTE
80626	20	210	3/8”	A 4 vie - Quattre voies - 4 way
80627	40	210	1/2”	A 4 vie - Quattre voies - 4 way
80628	90	210	3/4”	A 4 vie - Quattre voies - 4 way

DEVIATORI DI FLUSSO A 6 VIE IN ACCIAIO
VANNES DEVIATRICES A 6 VOIES EN ACIER
6-WAYS STEEL DIVERTER VALVES
6-WEG-FLUSSUMLENKER AUS STAHL
DESVIADORES DE FLUJO DE 6 VÍAS DE ACERO



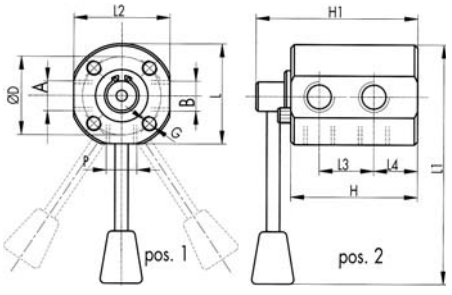

NB: centro aperto.

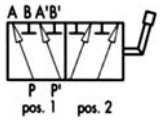

ARTICOLO	PORT. MAX l/min	PRES. MAX bar	A-B P	L mm	L1 mm	L2 mm	L3 mm	L4 mm	ØD mm	H mm	H1 mm	G mm
83447	40	300	3/8”	60	140	58	32	25	47	74	69	M8
83448	60	300	1/2”	69	145	66	37	27	47	83	105	M8

DEVIATORI DOPPI A 3 O 4 VIE
ROBINETS DOUBLE A 3-4 VOIES
3-4 WAYS DIVERTOR VALVE
3-4 WEGE-HÄHNE
DESVIADOR DOBLE A 3-4 VIAS



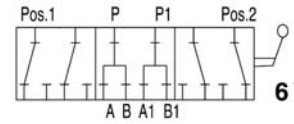

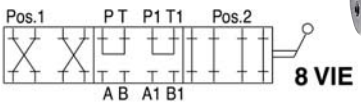

NB: CENTRO APERTO

ARTICOLO	PORT. MAX. l/min	PRESS. MAX. kg/cm²	ATTACCHI	NOTE
80629	20	210	3/8”	Doppio a 3 vie Double a 3 vois - 3 way
80630	40	210	1/2”	Doppio a 3 vie Double a 3 vois - 3 way
80631	90	210	3/4”	Doppio a 3 vie Double a 3 vois - 3 way
80632	20	210	3/8”	Doppio a 4 vie Double a 4 vois - 4 way
80633	40	210	1/2”	Doppio a 4 vie Double a 4 vois - 4 way
80634	90	210	3/4”	Doppio a 4 vie Double a 4 vois - 4 way

RUBINETTI A SFERA A 2 VIE CON FORI DI FISSAGGIO
ROBINETS A SPHERE A 2 VOIES
BALL TAP 2 WAYS BALL TAPS
2 - WEGE - KUGELHÄHNE
VALVULA ZUTAS



ARTICOLO	TIPO	MAX. PRESSIONE bar
80619	1/4”	400
80620	3/8”	400
80621	1/2”	400
81409	3/4”	350
81410	1”	320
81411	1” 1/4	280
81412	1” 1/2	280

RUBINETTI A SFERA A 3 VIE
ROBINETS A SPHERE A 3 VOIES
BALL TAP 3 WAYS BALL TAPS
3 - WEGE - KUGELHÄHNE
DESUIADOR DE 3 VIAS



ARTICOLO	ATTACCHI	MAX. PRESSIONE bar
81608	1/4”	350
81609	3/8”	350
81610	1/2”	350
83613	3/4”	300
83614	1”	280
83615	1” 1/4	240

Gli articoli qui descritti, prodotti da e/o per conto di CERMAG, sono da intendersi adattabili, quindi non originali, ai marchi indicati secondo REG. CE 1400/2002
All items described here, produced by and/or on behalf of CERMAG, are to be understood as adaptable, therefore not original, to the brands indicated according to REG. EC 1400/2002

01

DEVIATORI DI FINE CORSA
VALVE D'ARRÉT
STOP VALVE
ENDLAUFVENTIL
DESVIADOR DE FINAL DE CARRERA



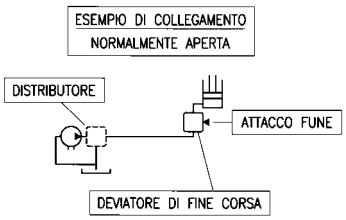

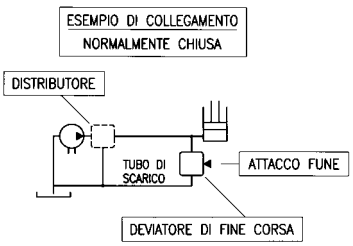

DEVIATORE DI FINE CORSA 3/8" PER RIMORCHI CON PRESA DI FORZA IDRAULICA - NORMALMENTE CHIUSA
VALVE D'ARRÉT POUR REMORQUES AVEC PRISE DE FORCE HYDRAULIQUE
STOP VALVE FOR TRAILERS WITH HYDRAULIC P.T.O.
3/8" ENDLAUFVENTIL FÜR ANHÄNGER MIT HYDRALISCHER ZAPFWELLE
DESVIADOR DE FINAL DE CARRERA 3/8" PARA REMOLQUES CON TOMA DE FUERZA HIDRAÚLICA

ARTICOLO
80741

DEVIATORE DI FINE CORSA 1/2" PER RIMORCHI CON PRESA DI FORZA IDRAULICA - NORMALMENTE CHIUSA
VALVE D'ARRÉT POUR REMORQUES AVEC PRISE DE FORCE HYDRAULIQUE
STOP VALVE FOR TRAILERS WITH HYDRAULIC P.T.O.
1/2" ENDLAUFVENTIL FÜR ANHÄNGER MIT HYDRALISCHER ZAPFWELLE
DESVIADOR DE FINAL DE CARRERA 1/2" PARA REMOLQUE CON TOMA DE FUERZA HIDRAÚLICA

ARTICOLO
81023

DEVIATORE DI FINE CORSA 3/8" IN PARALLELO PER RIMORCHI - NORMALMENTE APERTA
VALVE D'ARRÉT POUR REMORQUES
STOP VALVE FOR TRAILER
3/8" ENDLAUFVENTIL FÜR ANHÄNGER
DESVIADOR DE FINAL DE CARRERA 3/8" PARA REMOLQUE

ARTICOLO
81024

DEVIATORE DI FINE CORSA 1/2" PER RIMORCHI - NORMALMENTE APERTA
VALVE D'ARRÉT POUR REMORQUES
STOP VALVE FOR TRAILER
1/2" ENDLAUFVENTIL FÜR ANHÄNGER
DESVIADOR DE FINAL DE CARRERA 1/2" PARA REMOLQUE

ARTICOLO
81686

Gli articoli qui descritti, prodotti da e/o per conto di CERMAG, sono da intendersi adattabili, quindi non originali, ai marchi indicati secondo REG. CE 1400/2002
All items described here, produced by and/or on behalf of CERMAG, are to be understood as adaptable, therefore not original, to the brands indicated according to REG. EC 1400/2002

ACCUMULATORI

ACCUMULATEURS – ACCUMULATORS - AKKUMULATOREN - ACUMULADORES

ACCUMULATORE PER CASE - NEW HOLLAND

ACCUMULATEUR
ACCUMULATOR
AKKUMULATOR
ACUMULADOR



ARTICOLO	DESCRIZIONE	FILETTO	PRESSIONE PRECARICA	PRESSIONE MAX DI ESERCIZIO	VOLUME	APPLICAZIONI	OEM
84634	Accumulatore per impianto idraulico	28x1,5 18x1,5	30 bar	210 bar	1,00 l	**NEW HOLLAND:** Serie T6 - T7	47752043
84635		28x1,5 18x1,5	10 bar	60 bar	0,75 l	**NEW HOLLAND:** Serie T4 - T5 - T6 - T7 - T6000	87314179
84045		F 18x1,5	10 bar	60 bar	0,75 l	**NEW HOLLAND:** Serie T5 - T5000 - T6 - T6000 - T7 - T7000 - TLA - TSA **CASE:** Serie FARMALL - SXU - MAXXUM - MXU - PUMA - PUMA CVT - PUMA CVX	5195043
84633		28x1,5 18x1,5	10 bar	180 bar	0,75 l	**NEW HOLLAND:** Serie TL - TM - TS	5173023
84628		F 18x1,5	20 bar	210 bar	2,00 l	**NEW HOLLAND:** Serie T7.xxx - Serie T7000 **CASE:** Serie PUMA - PUMA CVT - PUMA CVX	47752045 87383952

ACCUMULATORE PER JOHN DEERE

ACCUMULATEUR
ACCUMULATOR
AKKUMULATOR
ACUMULADOR



ARTICOLO	DESCRIZIONE	FILETTO	PRESSIONE PRECARICA bar	PRESSIONE MAX DI ESERCIZIO bar	VOLUME litri	APPLICAZIONI	OEM
84632	Accumulatore per impianto idraulico	28x1,5 22x1,5	40	250	1,40	6000-10 - 6000-20 - 7000-20 - 7000-30	AL151347
84631		28x1,5 22x1,5	48	200	1,00	6000-10 - 6000-20 - 7000-20	AL151344
84629		F 22x1,5	42	250	1,40	6110R - 6115R - 6120R - 6125R - 6130R - 6135R - 6140R - 6145R - 6150R - 6155R - 6170R - 6175R - 6190R - 6195R - 6210R - 6215R - 6230 Premium - 6330 Premium - 6430 Premium - 6530 Premium - 6630 Premium - 6830 Premium - 6930 Premium - 7430 Premium - 7530 Premium	AL180650 AL232466
84630		F 22x1,5	38	250	1,40	6170R - 6190R - 6210R - 6530 - 6630 - 6830 - 6930 - 6530 Premium - 6630 Premium - 6830 Premium - 6930 Premium - 7430 Premium - 7530 Premium	AL180649 AL232473
new **84653**		-	28	140	0,14	6230, 6330, 6430, 7130, 7230 7330, 7430, 7530	AL172334
new **84654**		-	28	140	0,14	6110R, 6115R, 6120R, 6125R, 6130R, 6135R, 6140R, 6145R, 6150R, 6155R, 6170R, 6175R, 6190R, 6195R, 6210R, 6215R, 6230R, 6250R, Serie 6R	AL207722
new **84655**		-	48	200	1,00	6090M, 6095MC, 6095RC, 6100M, 6105MC, 6105RC, 6110M, 6115MC, 6115RC, 6120M, 6125M, 6130M, 6135M, 6140M, 6145M, 6155M, 6170M, 6175M, 6190M, 6195M, 6210M	AL232465
new **84656**		-	42	250	1,40	6105R, 6110R, 6115R, 6120R, 6125R, 6130R, 6135R, 6140M, 6145M, 6145R, 6155M, 6155R, 6175M, 6195M, 6195R, 6210R, 6215R, 6230R, Serie 6M	AL232466
new **84657**		28x1,5 33x1,5	0	250	1,40	7200R, 7210R, 7215R, 7230R, 7250R, 7260R, 7270R, 7280R, 7290R, 7310R, 7630, 7730, 7830, 7930, Serie 7R	RE306377
new **84658**		-	0	250	2,80	8130, 8225R, 8230, 8235, 8245R, 8260R, 8270R, 8285R, 8295R, 8310R, 8320R, 8330, 8335R, 8345R, 8360R, 8370R	RE576625
new **84659**		-	0	240	1,00	8120, 8220, 8320, 8420, 8520, 8225R, 8235R, 8245R, 8260R, 8270R, 8285R, 8295R, 8310R, 8320R, 8335R, 8345R, 8360R, 8400	RE321770
new **84660**		-	38	250	1,40	6170R, 6190R, 6210R, 6530, 6630, 6930, 7130, 7230, 7330, 7430, 7530	AL232473

Gli articoli qui descritti, prodotti da e/o per conto di CERMAG, sono da intendersi adattabili, quindi non originali, ai marchi indicati secondo REG. CE 1400/2002
All items described here, produced by and/or on behalf of CERMAG, are to be understood as adaptable, therefore not original, to the brands indicated according to REG. EC 1400/2002

DEFINIZIONE DEL SENSO DI ROTAZIONE GUARDANDO L'ALBERO DI TRASCINAMENTO

ÉTABLISSEMENT DU SENS DE ROTATION EN REGARDANT L'ARBRE D'ENTRAÎNEMENT
DEFINITION OF THE DIRECTION OF ROTATION BY LOOKING AT THE DRIVE SHAFT
FESTLEGUNG DER DREHRICHTUNG MIT BLICK AUF DIE MITNAHMEWELLE
DEFINICIÓN DEL SENTIDO DE ROTACIÓN MIRANDO EL EJE DE ARRASTRE

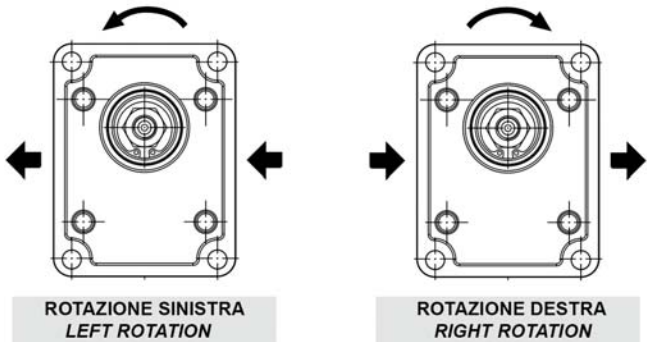

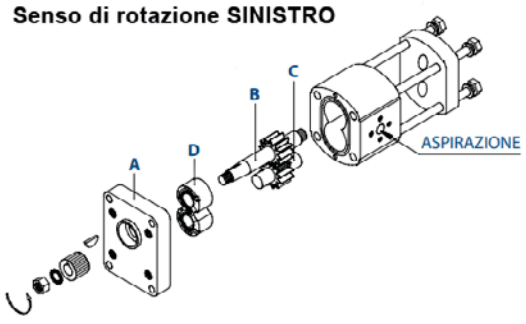

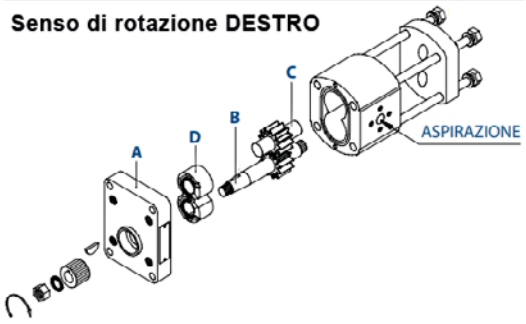

INVERSIONE DEL SENSO DI ROTAZIONE

Il senso di rotazione delle pompe è evidenziato da una freccia sulla targhetta.
L'inversione del senso di rotazione si può eseguire variando la posizione degli ingranaggi **B** e **C** e della relativa flangia **A** come da seguenti istruzioni:

- Smontare la pompa.
- Smontare gli ingranaggi **B** e **C** e invertire la loro posizione secondo figura per ottenere il senso di rotazione desiderato.
- Riposizionare la guarnizione **D** senza girarla.
- Riposizionare la flangia **A** capovolgendola e riposizionarla sulla pompa stringendo le viti con una apposita chiave dinanometrica.

NB: si possono invertire tutte le pompe ad ingranaggi ad eccezione di quelle per mini centraline.

POMPE AD INGRANAGGI - GRUPPO 1 - STANDARD

POMPE A ENGRENAGES - GR 1
GEAR PUMPS - GR 1
ZAHNRADPUMPEN - GR 1
BOMBA CON ENGRANAJE - GR 1



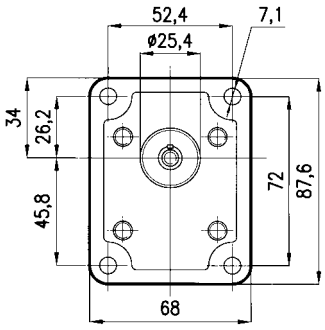

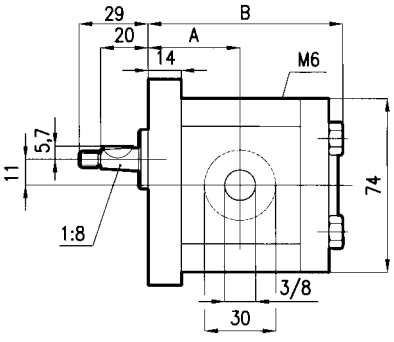

ARTICOLO	CONICITÀ	CENTRAGGIO mm	FILETTATURA	A mm	B mm	CILINDRATA cc	bar	ROTAZIONE
81623	1:8	Ø 25	**3/8"**	40,3	83,6	1,6	250	Destra
81624	1:8	Ø 25	**3/8"**	40,3	83,6	1,6	250	Sinistra
81625	1:8	Ø 25	**3/8"**	42,4	87,8	2,5	250	Destra
81626	1:8	Ø 25	**3/8"**	42,4	87,8	2,5	250	Sinistra
81627	1:8	Ø 25	**3/8"**	43,5	89,8	3,15	250	Destra
81628	1:8	Ø 25	**3/8"**	43,5	89,8	3,15	250	Sinistra
81629	1:8	Ø 25	**3/8"**	47,1	97,2	5	250	Destra
81630	1:8	Ø 25	**3/8"**	47,1	97,2	5	250	Sinistra
81631	1:8	Ø 25	**3/8"**	49,4	101,8	6,1	200	Destra
81632	1:8	Ø 25	**3/8"**	49,4	101,8	6,1	200	Sinistra

Gli articoli qui descritti, prodotti da e/o per conto di CERMAG, sono da intendersi adattabili, quindi non originali, ai marchi indicati secondo REG. CE 1400/2002
All items described here, produced by and/or on behalf of CERMAG, are to be understood as adaptable, therefore not original, to the brands indicated according to REG. EC 1400/2002

01

POMPE AD INGRANAGGI GRUPPO 2 - VERSIONE STANDARD - ALBERO CONICO - PRESSIONE MASSIMA 175 BAR
POMPES GR. 2 (MOD. STANDARD)
PUMPS GR. 2 (STANDARD TYPE)
PUMPEN GR. 2 (STANDARD AUSFUHRUNG)
BOMBA GR. 2 (MODELLO STANDARD)



IN ALLUMINIO

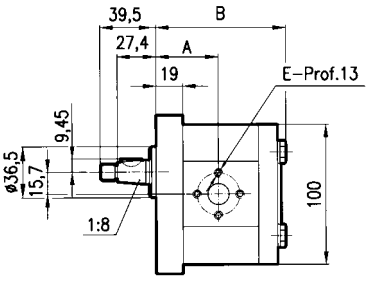

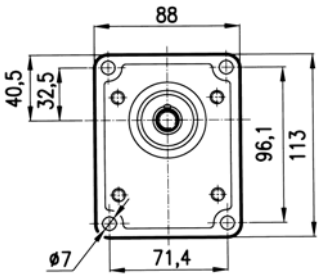

RICAMBI



Kit guarnizioni
82076

new 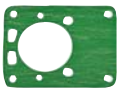

Guarnizione pompa
84335

CARATTERISTICHE
- CONICITÀ: 1:8
- CENTRAGGIO, 36,5 mm
- FILETTATURA METRICA
- FORI ATTACCO: Ø 7 mm

APPLICAZIONE SU TRATTORI FIAT - LANDINI - VARI
APPLICATION SUR TRACTEURS FIAT - LANDINI
FOR FIAT - LANDINI TRACTORS
FÜR FIAT - LANDINI TRAKTOREN
APLICACIONES PARA TRACTORES FIAT - LANDINI

ARTICOLO	A mm	B mm	ASPIRAZIONE FILETT.	ASPIRAZIONE INTERAS.	MANDATA FILETT.	MANDATA INTERAS.	CILINDRATA cm³	ROTAZIONE	RIF. ORIG. PLESSEY	APPLICAZIONI	OEM
80907	42,5	80	M6	30	M6	30	4,5	DESTRA	C10X	**FIAT**: 215 - 250 - 300 - 640 - 650	1901316
80960	42,5	80	M6	30	M6	30	6,3	SINISTRA	A14X	**FIAT**: 300 - 480 - 500 - 540	8281794
80961	42,5	80	M6	30	M6	30	6,3	DESTRA	C14X	**FIAT**: 350 - 640 - 780	8273970
80962	42,5	80	M6	30	M6	30	8,2	SINISTRA	A18X	**FIAT**: 60-70-80-350-440-446-460-470-480-500-540-605-60.66-70.66-80.66-80.70 Serie 35-66 e Serie 160-55	5130127 - 5179732 - 569309 - 3546156M91 - 1901319 - 3539856M91
80963	42,5	80	M6	30	M6	30	8,2	DESTRA	C18X	**FIAT**: 40-50-80-90-100-120-300-350-355-420-455-466-470-474-505-566-570-580-640-650-666-670-680-750-766-780-850-880-980-1000-1300-1355-45.66-55.66-60.66-70.66-AD7-AD9-411C-415	5130133 - 5179724 - 568162 - 1901320
80964	48	91,1	M8	40	M6	30	11,3	SINISTRA	A22X A25X	**FIAT**: 55-66-450-466-474-480-500-540-566-570-580-640-650-655-666-670-680-750-766-776-780-805-880-980-55.46-65.46-65.66-70.66-80.46-80.56-80.60-80.66-80.70-80.75-80.76-80.95 86 - TNF - TN - TNA - TNS - TNSA **FORD**: 30	8280040 - 5129478 - 5179730 - 5179729
81566	48	91,1	M6	30	M6	30	11,3	DESTRA	C22X C25X	**LANDINI**: 4500-5830-6830-7830-8830 MOTORI A 3 CILINDRI Cingolati C: 6500/6830/7800/7830/8860/6830 Frutteti: 6530/6500/6550/6830/6840/6860/6870/6880/7500/7550/7830/7860/7870/7880/8500/8550/8830/8860/8870/8880	3539857M91 - 1825212M91 - 3546158M91
80965	48	91,1	M8	40	M6	30	11,3	DESTRA	C22X C25X	**FIAT**: 55-60-65-70-80-440-446-450-466-480-500-540-566-570-666-670-766-880-980-55.46-55.66-60.66-65.66-70.66-80.60-80.66-80.70 **NEW HOLLAND:** Serie L/TL-M/TM-TUTTI TN	8273385 - 5129481 - 5179722 - 84530166 - 1901322
81565	48	91,1	M6	30	M6	30	11,3	SINISTRA	A22X A25X	**LANDINI**: 4830-5500-5530-6500-6530-7530-8500 MOTORI A 4 CILINDRI 5840/5870/6040/6070/6830/6840/6860/6880/7830/7860/7870/7880/8830/8860/8870/8880/9060/9080/5500/5830/5860/6030/6060/6500/6550/7500/7550/10000/12500/13000/14500/8500/8550 Blizard: 50/60/65/75/85/95 Serie60: 5860/6860/6865/7860/8860/8865 Cingolati C: 4500/4830/5500/5830 Cingolati CF: 4830/5030/5830/6030/6060/6830 Frutteti: 4530/5530/6030/6530	3539858M91 - 1825210M91 - 3546460M91 - 5129478
80908	52	98,6	M8	40	M6	30	16	SINISTRA	A31X A33X	**FIAT**: 45-50-55-60-65-70-80-90-100-110-115-130-140-465-466-480-500-540-566-580-640-655-666-680-765-766-780-850-880-955-980-1000-1180-1280-1355-80.56-80.66-80.76 Serie 90-TK-86-66-80	5129483 - 8280127 - 5179719 - 84530156 - 8273957
80909	52	98,6	M8	40	M6	30	16	DESTRA	C31X C33X	**FIAT**: 45-50-55-60-65-70-80-90-100-110-115-130-140-465-480-500-540-766-850-80.76 Pompa sollevatore L, TL	8273975 - 5179728 - 5129486
80968	54	103,5	M8	40	M6	30	19	SINISTRA	A42X	**FIAT**: 55-60-80-85-90-95-100-115-130-140-160-180-466-566-580-666-680-766-780-855-880-980-1380-1580-1880-55.66-60.66-65.66-70.66-80.66-85.55 - Serie 90-86-TK	8273977 - 5179714 84530154 - 5129488
80969	54	103,5	M8	40	M6	30	19	DESTRA	C42X	APPLICAZIONI VARIE (C25) - Serie TL - WINNER	5179726 - 84530167
82064	57	115,0	M8	40	M6	30	22	SINISTRA	A48	APPLICAZIONI VARIE	-
82063	57	115,0	M8	40	M6	30	22	DESTRA	C48	APPLICAZIONI VARIE	-
82066	59,2	113,4	M8	40	M8	40	25	SINISTRA	A55	APPLICAZIONI VARIE - 850 - 1000 - 1300	1930398
82065	59,2	113,4	M8	40	M8	40	25	DESTRA	C55	APPLICAZIONI VARIE	-
▶ **84043**	57	120,0	M8	40	M6	30	26	DESTRA	C64X	**NEW HOLLAND**:TL-TNF-TN-TND-TNFA-TNS	5168841

Gli articoli qui descritti, prodotti da e/o per conto di CERMAG, sono da intendersi adattabili, quindi non originali, ai marchi indicati secondo REG. CE 1400/2002
All items described here, produced by and/or on behalf of CERMAG, are to be understood as adaptable, therefore not original, to the brands indicated according to REG. EC 1400/2002

POMPE AD INGRANAGGI GRUPPO 2 - VERSIONE STANDARD - ALBERO CONICO - PRESSIONE MASSIMA 250 BAR

POMPES GR. 2 (MOD. STANDARD)
PUMPS GR. 2 (STANDARD TYPE)
PUMPEN GR. 2 (STANDARD AUSFUHRUNG)
BOMBA GR. 2 (MODELLO STANDARD)

RICAMBI

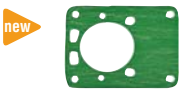

Guarnizione pompa
84335



CON COPERCHI IN GHISA

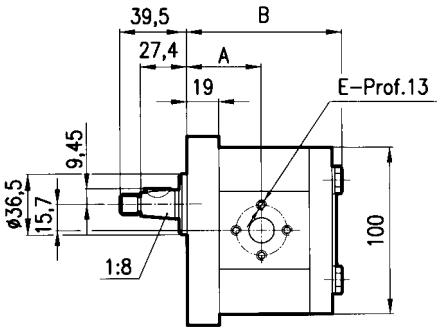

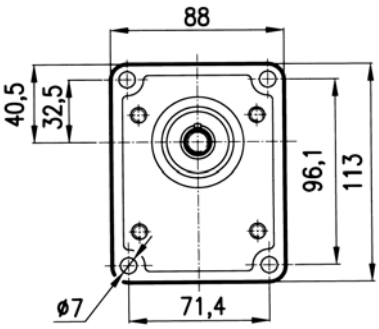

CARATTERISTICHE
- CONICITÀ: 1:8
- CENTRAGGIO, 36,5 mm
- FILETTATURA METRICA
- FORI ATTACCO: Ø 7 mm

APPLICAZIONE SU TRATTORI FIAT - LANDINI - VARI
APPLICATION SUR TRACTEURS FIAT - LANDINI
FOR FIAT - LANDINI TRACTORS
FÜR FIAT - LANDINI TRAKTOREN
APLICACIONES PARA TRACTORES FIAT - LANDINI

ARTICOLO	A mm	B mm	ASPIRAZIONE FILETT.	ASPIRAZIONE INTERAS.	MANDATA FILETT.	MANDATA INTERAS.	CILINDRATA cm^3	ROTAZIONE	RIF. ORIG. PLESSEY	APPLICAZIONI	OEM
81613	42,5	80	M6	30	M6	30	8,2	SINISTRA	A18X	**FIAT**: 60-70-80-350-440-446-460-470-480-500-540-605-60.66-70.66-80.66-80.70 **LANDINI**:	5130127 - 569309 - 1901319 - 3539856M91 - 3546156M91
81614	42,5	80	M6	30	M6	30	8,2	DESTRA	C18X	**FIAT**: 40-50-80-90-100-120-300-350-355-420-455-466-470-474-505-566-570-580-640-650-666-670-680-750-766-780-850-880-980-1000-1300-1355-45.66-55.66-60.66-70.66-AD7-AD9	5130133 - 568162 - 5179724 - 1901320
81615	48,6	91,1	M8	40	M6	30	12	SINISTRA	A22X A25X	**FIAT**: 55-66-450-466-474-480-500-540-566-570-580-640-650-655-666-670-680-750-766-776-780-805-880-980-55.46-65.46-65.66-70.66-80.46-80.56-80.60-80.66-80.70-80.75-80.76-80.95	8280040 - 5129478
81616	48,6	91,1	M8	40	M6	30	12	DESTRA	C22X C25X	**FIAT**: 55-60-65-70-80-440-446-450-466-480-500-540-566-570-666-670-766-880-980-55.46-55.66-60.66-65.66-70.66-80.60-80.66-80.70	8273385 - 5129481 - 1901322
81617	50	95,4	M8	40	M6	30	14	SINISTRA	A31X	**FIAT**: 45-50-55-60-65-70-80-90-100-110-115-130-140-465-466-480-500-540-566-580-640-655-666-680-765-766-780-850-880-955-980-1000-1180-1280-1355-80.56-80.66-80.76 **LANDINI**:	5129483 - 8280127 - 5179719 - 8273957 - 02030339
81618	50	95,4	M8	40	M6	30	14	DESTRA	C31X	**FIAT**: 45-50-55-60-65-70-80-90-100-110-115-130-140-465-466-480-500-540-566-580-640-655-666-680-765-766-780-850-880-955-980-1000-1180-1280-1355-80.56-80.66-80.76 **LANDINI**:	5129486 - 8273975 - 5179728
81619	52	98,6	M8	40	M6	30	16	SINISTRA	A33X	**FIAT**: 45-50-55-60-65-70-80-90-100-110-115-130-140-465-466-480-500-540-566-580-640-655-666-680-765-766-780-850-880-955-980-1000-1180-1280-1355-80.56-80.66-80.76 **LANDINI**:	8273957
81620	52	98,6	M8	40	M6	30	16	DESTRA	C33X	FIAT: 480-500-540-80.75-80.95	8273975
81621	54	103,5	M8	40	M6	30	19	SINISTRA	A42X	**FIAT**: 55-60-80-85-90-95-100-115-130-140-160-180-466-566-580-666-680-766-780-855-880-980-1380-1580-1880-55.66-60.66-65.66-70.66-80.66-85.55	5179714
81622	54	103,5	M8	40	M6	30	19	DESTRA	C42X	APPLICAZIONI VARIE	8273977 - 5179726

Gli articoli qui descritti, prodotti da e/o per conto di CERMAG, sono da intendersi adattabili, quindi non originali, ai marchi indicati secondo REG. CE 1400/2002
All items described here, produced by and/or on behalf of CERMAG, are to be understood as adaptable, therefore not original, to the brands indicated according to REG. EC 1400/2002

01

POMPE AD INGRANAGGI GRUPPO 2 - VERSIONE STANDARD - ALBERO SCANALATO
PRESSIONE MASSIMA 250 BAR - APPLICAZIONI SAME E VARIE

POMPES A ENGRANAGES GROUPE 2 - MOD STANDARD - ARBRE CANNELEE - PRESSION MAX 250 BAR - APPLICATION SAMET ET VARIE
GEAR PUMPS - GROUP 2 - STANDARD TYPE - SPLINED SHAFT - MAX PRESSURE 250 BAR - FOR SAME AND VARIED
ZAHNRADPUMPEN - 2 GRUPPE - STANDARD AUSFUHRUNG - KEILWELLE - MAX DRUCK 250 BAR - FÜR SAME UND SONSTIGES
BOMBA CON ENGRANAJE GRUPPO 2 - MODELLO STANDARD - ARBOL ESTRIADO - MAX PRESIÓN 250 BAR - APPLICACIONES PARA SAME Y VARIOS



CON COPERCHI IN GHISA

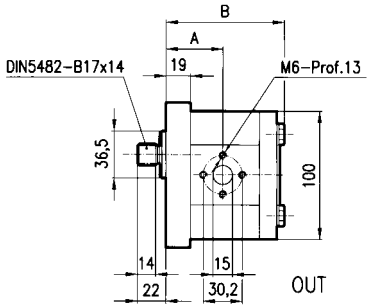

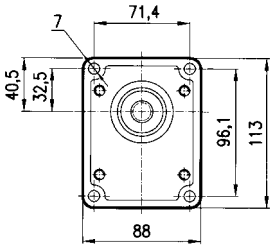

RICAMBI

new

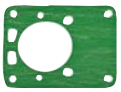

Guarnizione pompa

84335

ARTICOLO	A mm	B mm	ASPIRAZIONE FILETT.	ASPIRAZIONE INTERAS.	MANDATA FILETT.	MANDATA INTERAS.	CILINDRATA cm³	ROTAZIONE	APPLICAZIONI	OEM
83913	43	80	M6	30	M6	30	8,2	DESTRA		2.4529.410.0
83914	43	80	M6	30	M6	30	8,2	SINISTRA		2.4539.003.0 - 2.4539.190.0
80896	48,5	100	M8	40	M6	30	12	DESTRA		2.4539.270.0 2.4539.280.0
81672	48,5	100	M8	40	M6	30	12	SINISTRA		2.4539.390.0 - 2.4529.480.0
81673	50	100	M8	40	M6	30	14	DESTRA		2.4529.970.0 2.4529.980.0
81001	50	100	M8	40	M6	30	14	SINISTRA		2.4529.390.0
81674	52	100	M8	40	M6	30	16	DESTRA		2.4539.020.0
81675	52	100	M8	40	M6	30	16	SINISTRA		2.4529.330.0
81002	54	117	M8	40	M6	30	19	DESTRA		2.4529.820.0 - 0.510.625.065
81676	54	117	M8	40	M6	30	19	SINISTRA		2.4539.440.0 - 5186279
81677	57	117	M8	40	M6	30	22	DESTRA		2.4539.640.0 - 0.510.7250.75
80902	57	117	M8	40	M6	30	22	SINISTRA		2.4539.320.0/10 - 2.4539.330.0

POMPE AD INGRANAGGI GRUPPO 2 CON REGOLATORE PER L'USCITA DELL'OLIO IN DUE VIE
(1ª VIA ALLO STERZO - PRIORITARIA - 2ª VIA AL SOLLEVATORE - SECONDARIA)

POMPES A ENGRANAGES GROUPE 2 - AVEC REGULATEUR DE DEBIT A 2 VOIES
GEAR PUMPS GROUP 2 - WITH FLOW CONTROL VALVES - 2 WAY
ZAHNRADPUMPEN - 2 GRUPPE MIT 2 WEGE FLUSSREGELVENTIL
BOMBA CON ENGRANAJE GRUPPO 2 - CON REGULADOR A 2 VIAS

RICAMBI

new

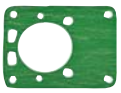

Guarnizione pompa

84335



80971
80972
80973



80901
80970
80900

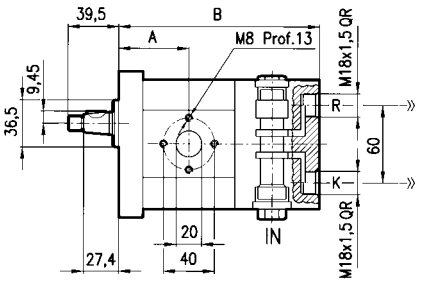

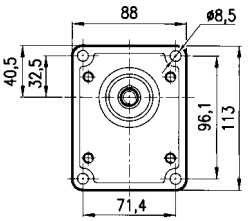

ARTICOLO	A mm	B mm	ASPIRAZIONE FILETT.	ASPIRAZIONE INTER.	MANDATA FILETT.	MANDATA INTER.	CILINDRATA cm³	ROTAZIONE	RIF. ORIG. PLESSEY	APPLICAZIONI	OEM
80971	50	134	M8	40	M18	—	14	SINISTRA	A31XRP2	WINNER STERZO - FORD 35 - FIAT M-L-Serie TL-TLA-TN-TNA	5149231-5167392 5180275-5180271
80972	59	140	M8	40	M18	—	19	SINISTRA	A42XRP2	M100-115-135-160-TM110-120-130-140 F130DT-140DT STERZO	5162569-5167397-5180277
80973	49	131	M6	40	M18	—	19	DESTRA	TIPO BOSCH	160.90-180.90 - STERZO	5132400

POMPE AD INGRANAGGI GRUPPO 2 CON REGOLATORE PER L'USCITA DELL'OLIO IN UNA VIA

POMPES A ENGRANAGES GROUPE 2 - AVEC REGULATEUR DE DEBIT A 1 VOIE
GEAR PUMPS GROUP 2 - WITH FLOW CONTROL VALVES - 1 WAY
ZAHNRADPUMPEN - 2 GRUPPE MIT 1 WEGE FLUSSREGELVENTIL
BOMBA CON ENGRANAJE GRUPPO 2 - CON REGULADOR A 1 VIA

ARTICOLO	A mm	B mm	ASPIRAZIONE FILETT.	ASPIRAZIONE INTER.	MANDATA FILETT.	MANDATA INTER.	CILINDRATA cm³	ROTAZIONE	RIF. ORIG. PLESSEY	APPLICAZIONI	OEM
80901	48	119	M8	40	M18	—	11	DESTRA	C25XRP	55.90-60.90-70.90-80.90-85.90-90.90-100.90-110.90 STERZO	5128862-5180269
80970	50	134	M8	40	M18	—	14	DESTRA	C31XRP	80.66-70.66-115.90-130.90-140.90-160.90-180.90-STERZO	5131170-5180273
80900	49	123	M6	40	M18	—	14	DESTRA	TIPO BOSCH	1180-1280-1380-1580-1880 STERZO	5126097

Gli articoli qui descritti, prodotti da e/o per conto di CERMAG, sono da intendersi adattabili, quindi non originali, ai marchi indicati secondo REG. CE 1400/2002
All items described here, produced by and/or on behalf of CERMAG, are to be understood as adaptable, therefore not original, to the brands indicated according to REG. EC 1400/2002

POMPE AD INGRANAGGI GRUPPO 2 CON FLANGIA Ø 50 - ALBERO SCANALATO
PRESSIONE MASSIMA 250 BAR - TRATTORI SAME E VARI

POMPES A ENGRENAGES GROUPE 2 - AVEC FLASQUE Ø 50 - ARBRE CANNELEE - PRESSION MAX 250 BAR - TRACTEURS SAME ET VARIE
GEAR PUMPS - GROUP 2 - WITH FLANG Ø 50 - SPLINED SHAFT - MAX PRESSURE 250 BAR - SAME AND VARIED TRACTORS
ZAHNRADPUMPEN - 2 GRUPPE - MIT FLANSCH Ø 50 - KEILWELLE - MAX DRUCK 250 BAR - SAME UND SONSTIGES TRAKTOREN
BOMBA CON ENGRANAJE GRUPPO 2 - CON BRIDA Ø 50 - ARBOL ESTRIADO - MAX PRESIÓN 250 BAR - APPLICACIONES PARA SAME Y VARIOS TRACTORES



CON COPERCHI IN GHISA

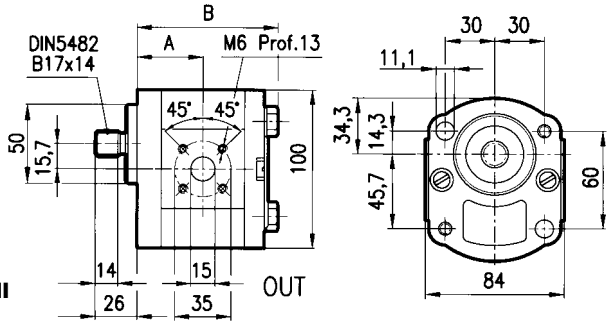

RICAMBI



Guarnizione pompa
84350

ARTICOLO ROTAZIONE SINISTRA	ARTICOLO ROTAZIONE DESTRA	CILINDRATA cm³	A mm	B mm	ASPIRAZ. FIL.	ASPIRAZ. INT. mm	MANDATA FIL.	MANDATA INT. mm	OEM SX	OEM DX	APPLICAZIONI SX	APPLICAZIONI DX
80999	**83229**	6,3	38,6	87	M6	40	M6	35	2.4529.710.0 2.4539.300.0	-	EXPLORER - IRON (3)	-
81000	**83230**	8,2	40,6	87	M6	40	M6	35	2.4529.470.0 - 2.4539.520.0 2.4539.510.0	2.4539.080.0	EXPLORER - SOLARIS - FRUTTETO	DORADO
83593	**83592**	12,0	45	99,3	M6	40	M6	35	2.4529.960.0 2.4529.950.0	2.4529.450.0 2.4539.130.0 2.4539.140.0	EXPLORER - FRUTTETO	EXPLORER - DORADO - EXPLORER II - AGROPLUS
83232	**83231**	14,0	45	102,4	M6	40	M6	35	2.4539.120.0 -	2.4539.490.0 2.4539.480.0/10	EXPLORER - FRUTTETO - DORADO	EXPLORER - DORADO
83233	**80903**	16,0	45	105,5	M6	40	M6	35	2.4529.920.0 - 2.4539.310.0 2.4529.790.0 - 2.4539.310.0/10	2.4539.570.0 2.4539.560.0 2.4529.740.0	EXPLORER - FRUTTETO - DORADO - ANTARES	EXPLORER 55-60-65-70-75-80 60 (2ª SERIE) - 70 (2ª SERIE)
83234	**80904**	22,5	52,5	110,5	M6	40	M6	35	2.4539.740.0	2.4539.630.0 2.4539.620.0	DORADO - SILVER	EXPLORER 90 (2ª SERIE)

POMPE AD INGRANAGGI GRUPPO 2 CON FLANGIA Ø 80 - ALBERO CONICO CON CONICITÀ 1:5
PRESSIONE MASSIMA 250 BAR - TRATTORI LAMBORGHINI E VARI

POMPES A ENGRENAGES GROUPE 2 - AVEC FLASQUE Ø 80 - ARBRE CONIQUE 1:5 - PRESSION MAX 250 BAR - TRACTEURS LAMBORGHINI ET VARIE
GEAR PUMPS - GROUP 2 - WITH FLANG Ø 80 - TAPRED SHAFT 1:5 - MAX PRESSURE 250 BAR - LAMBORGHINI AND VARIED TRACTORS
ZAHNRADPUMPEN - 2 GRUPPE - MIT FLANSCH Ø 80 - KEGELWELLE 1:5 - MAX DRUCK 250 BAR - LAMBORGHINI UND SONSTIGES TRAKTOREN
BOMBA CON ENGRANAJE GRUPPO 2 - CON BRIDA Ø 80 - ATAQUE CONICO 1:5 - MAX PRESSIÓN 250 BAR - APPLICACIONES PARA LAMBORGHINI Y VARIOS TRACTORES



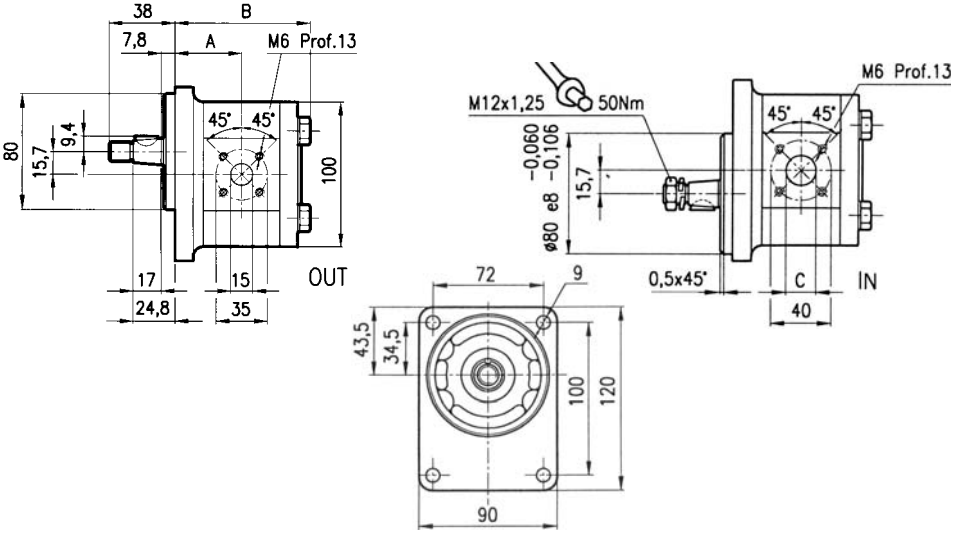

ARTICOLO ROTAZIONE SINISTRA	ARTICOLO ROTAZIONE DESTRA	CILINDRATA cm³	A mm	B mm	C mm	ASPIRAZIONE FILETTO	ASPIRAZIONE INT. mm	MANDATA FILETTO	MANDATA INT. mm	OEM SX	OEM DX	APPLICAZIONI SX	APPLICAZIONI DX
83235	**81678**	8,2	43,1	92,9	20	M6	40	M6	35	2.4539.360.0 2.4539.370.0	2.4529.280.0	-	MOD. 503-603
83237	**83236**	12,0	47,5	99,3	20	M6	40	M6	35	2.4529.430.0	2.4529.550.0	-	-
83239	**83238**	14,0	47,5	102,4	20	M6	40	M6	35	2.4529.310.0	-	-	-
83241	**83240**	16,0	47,5	105,5	20	M6	40	M6	35	-	2.4529.690.0	-	-
83243	**83242**	19,0	47,5	110,5	20	M6	40	M6	35	-	-	-	-

Gli articoli qui descritti, prodotti da e/o per conto di CERMAG, sono da intendersi adattabili, quindi non originali, ai marchi indicati secondo REG. CE 1400/2002
All items described here, produced by and/or on behalf of CERMAG, are to be understood as adaptable, therefore not original, to the brands indicated according to REG. EC 1400/2002

POMPE AD INGRANAGGI GRUPPO 2 CON FLANGIA Ø 80 - ALBERO SCANALATO

POMPES A ENGRENAGES GROUPE 2 A FLASQUE Ø 80 - ARBRE CANNELE
GEAR PUMPS GROUP 2 WITH Ø 80 FLANGE - SPLINED SHAFT
ZAHNRADPUMPEN GRUPPE 2 MIT FLANSCH Ø 80 - KEILWELLE
BOMBAS DE ENGRANAJES GRUPO 2 CON BRIDA Ø 80 - ÁRBOL RANURADO



CON COPERCHI IN GHISA

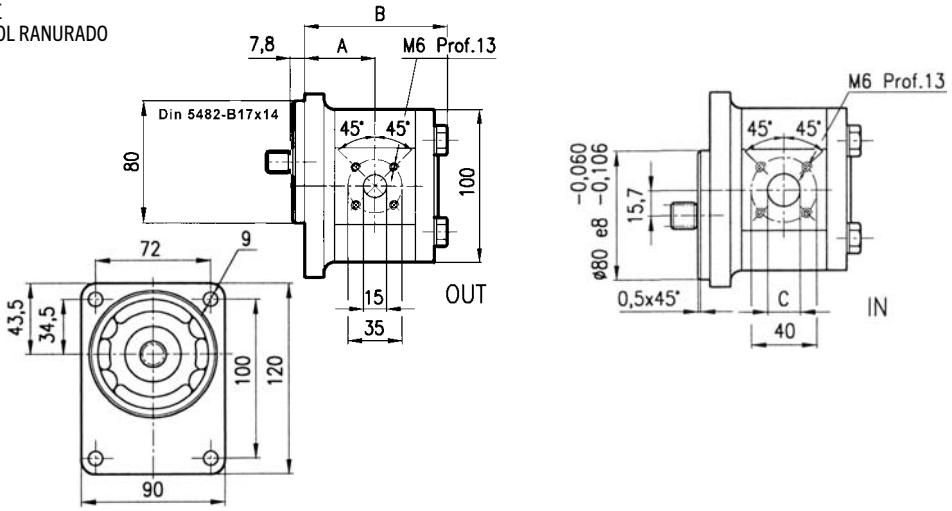

ARTICOLO ROTAZIONE SINISTRA	ARTICOLO ROTAZIONE DESTRA	CILINDRATA cm³	A mm	B mm	C mm	ASPIRAZIONE		MANDATA		OEM SX	OEM DX	APPLICAZIONI SX	APPLICAZIONI DX
						FILETTO	INTERASSE mm	FILETTO	INTERASSE mm				
81815	**83244**	6,3	41,0	90,0	15	M6	40	M6	35	2.4529.250.0	-	AURORA -DELFINO -RANGER45	-
83246	**83245**	8,2	43,1	92,9	20	M6	40	M6	35	2.4529.260.0	2.4529.410.0/10	-	-
83248	**83247**	12,0	47,5	99,3	20	M6	40	M6	35	2.4529.750.0 2.4539.590.0	-	-	-
83250	**83249**	14,0	47,5	102,4	20	M6	40	M6	35	-	-	-	-
83252	**83251**	16,0	47,5	105,6	20	M6	40	M6	35	2.4529.380.0	-	-	-
83254	**83253**	19,0	47,5	110,5	20	M6	40	M6	35	-	-	-	-

POMPE AD INGRANAGGI GRUPPO 2 PER LANDINI E MASSEY FERGUSON

POMPES A ENGRENAGES GROUPE 2 -LANDINI, MASSEY FERGUSON
GEAR PUMPS - GROUP 2 -LANDINI, MASSEY FERGUSON
ZAHNRADPUMPEN - 2 GRUPPE -LANDINI, MASSEY FERGUSON
BOMBA CON ENGRANAJE GRUPPO 2 -LANDINI, MASSEY FERGUSON



CON COPERCHI IN GHISA

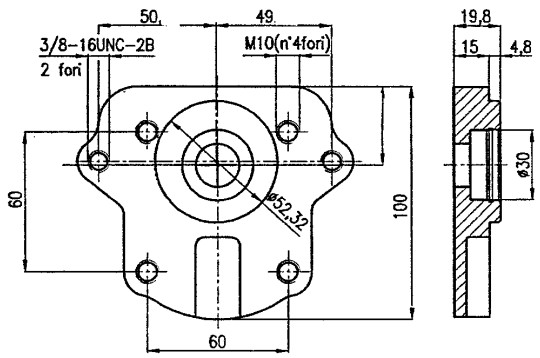

ARTICOLO	CILINDRATA cm³	ROTAZIONE	ASPIRAZIONE		MANDATA		OEM	APPLICAZIONI
			FILETTO	INTERASSE mm	FILETTO	INTERASSE mm		
83195	11,3	DESTRA	M8	40	M6	30	-	-
83199	12,0	SINISTRA	M8	40	M6	30	3533911M91	6860-6870-6880-7860-7870-7880-8860-8870-8880-9060-9080-9880 - ADVANTAGE 4Cyl.65-75-85-95 - FRUTTETI 6560-7560-8560 - VIGNETI 65-75 - REX 70-80-90-100 - TREKKER CF70
83219	14,0	SINISTRA	M8	40	M6	30	3538957M91	

Gli articoli qui descritti, prodotti da e/o per conto di CERMAG, sono da intendersi adattabili, quindi non originali, ai marchi indicati secondo REG. CE 1400/2002
All items described here, produced by and/or on behalf of CERMAG, are to be understood as adaptable, therefore not original, to the brands indicated according to REG. EC 1400/2002

POMPE AD INGRANAGGI GRUPPO 2 CON VALVOLA PER SERVOSTERZI

POMPES A ENGRENAGES GROUPE 2
GEAR PUMPS - GROUP 2
ZAHNRADPUMPEN - 2 GRUPPE
BOMBA CON ENGRANAJE GRUPPO 2

CARATTERISTICHE
- CONICITÀ: 1:8
- CENTRAGGIO, 36,4 mm
- FILETTATURA METRICA
- FORI ATTACCO: Ø 7 mm

RICAMBI

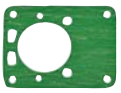

Guarnizione pompa
84335



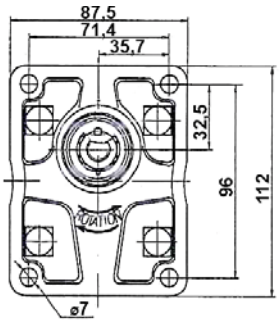

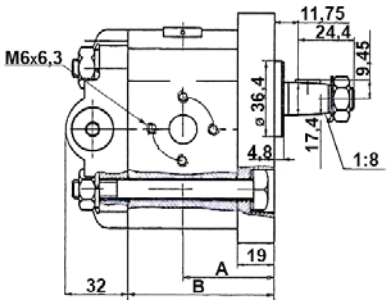

ARTICOLO	A mm	B mm	ASPIRAZIONE		MANDATA		CILINDRATA cm³	ROTAZIONE
			INTER.	FILETTO	INTER.	FILETTO		
83275	42,5	66	30	M6	30	M6	6,3	SINISTRA
83276	42,5	66	30	M6	30	M6	6,3	DESTRA

POMPE DOPPIE GRUPPO 2 CON VALVOLA DI SEQUENZA A 2 STADI PER SPACCALEGNA - ROTAZIONE DESTRA

XXXX
XXXX
XXXX
XXXX

new



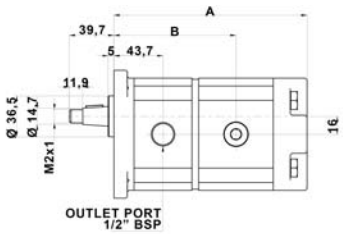

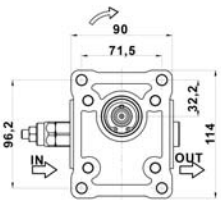

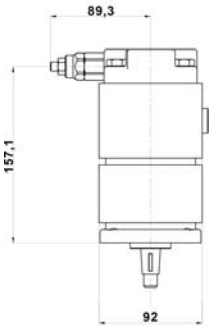

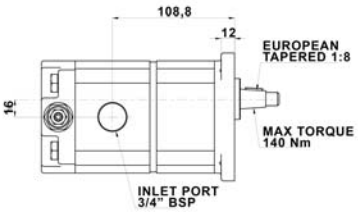

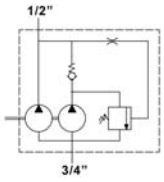

ARTICOLO	CILINDRATA POMPA 1 cm³	CILINDRATA POMPA 2 cm³	A mm	B mm	PRESSIONE DI LAVORO POMPA 1 bar	PRESSIONE DI LAVORO POMPA 2 bar	PRESSIONE MAX POMPA 1 bar	PRESSIONE MAX POMPA 2 bar
84381	4,5	11,3	161,0	101,8	260	120	310	310
84382	6,5	16,9	172,1	108,8	260	100	120	100

Gli articoli qui descritti, prodotti da e/o per conto di CERMAG, sono da intendersi adattabili, quindi non originali, ai marchi indicati secondo REG. CE 1400/2002
All items described here, produced by and/or on behalf of CERMAG, are to be understood as adaptable, therefore not original, to the brands indicated according to REG. EC 1400/2002

POMPE IDRAULICHE
POMPES HYDRAULIQUES
HYDRAULIC PUMPS
HYDRAULISCHE PUMPEN
BOMBAS HIDRAÚLICA





ARTICOLO	L mm	APPLICAZIONI	OEM
84025	30	**FIAT:** 1180 - 1280 - 1380 - 1580 - 1880 115/90 - 130/90 - 140/90 - 160/90 - 180/90	5135305
84026	40,5		5161711

POMPE IDRAULICHE GRUPPO 1 PER BCS
POMPES HYDRALIQUE GROUPE 1 POUR BCS - HYDRAULIC PUMPS GROUP 1 FOR BCS - PUMPEN 1 GRUPPE FÜR BCS - BOMBAS IDRAULICA GRUPPO 1 PARA BCS



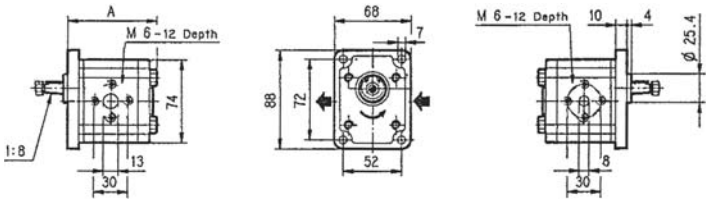

ARTICOLO	ROTAZIONE	CILINDRATA cm³	A mm	ASPIRAZIONE		MANDATA		OEM
				FILETTO	INTERASSE mm	FILETTO	INTERASSE mm	
84133	Sinistra	5,8	82	M6	30	M6	30	58174414
84134	Destra	10	94	M6	30	M6	30	58173636

POMPE IDRAULICHE DOPPIE PER LANDINI
POMPES DOUBLE HYDRALIQUE POUR LANDINI - DOUBLE HYDRAULIC PUMPS FOR LANDINI - DOPPELTES PUMPEN FÜR LANDINI - BOMBAS IDRAULICA DOBLE PARA LANDINI

new



SERIE LARGE

ARTICOLO	APPLICAZIONI	OEM
84395	10000 - 10000S - 10000MK3 - 13000 MASSEY FERGUSON: 1014 - 1024	3302501M91 3302501M92



ARTICOLO	APPLICAZIONI	OEM
84039	Globus 65/75/80 - Mythos 90/100/105 Powerfarm 100/105/110/75/80/85/90/95 Powermondial 105/115/95 - Rex 100/70/80/90 Rex techno 60f/70f/75f/80f/ge/gt/85f/ge/90f/ge/gt Rex techno tier 105f/ge/gt/60f/ge/70f/ge/75f/ge/gt Rex techno tier2 85f/ge/gt/95f/ge/gt Rex techno tier3 100f//gt/105f/ge/gt/65f/ge/75f/ge /80f/ge/gt/90f/ge/gt - Rex tier2 105f/ge/gt/60f/ge/70f/ge/75f/ge/ gt/80f/ge/85f/85ge/gt/95f/ge/gt/ Rex tier3 100f/ge/gt/105f/ge/gt/65f/ge/75f/ge/ 80f/ge/gt/90f/ ge/gt Rex top restyling 100f/ge/gt/110f/ge/gt 120f/ge/gt/70f/ge/75f/80f/ge/gt/85f/ge/ 90f/ge/gt Serie 4 small 4-075 Serie 5h 100h/110h/115h/80h/90h Vigneti rex cab tier2 new 75v/80v/85v Vigneti rex cab tier3 new 65/75/80 Vigneti rex v-s 90 - Vision 100/80/90 Vision new tier2 105/85/95 - Vision tier3 100/105	3652099M91 3652099M92 4215468M91

Gli articoli qui descritti, prodotti da e/o per conto di CERMAG, sono da intendersi adattabili, quindi non originali, ai marchi indicati secondo REG. CE 1400/2002
All items described here, produced by and/or on behalf of CERMAG, are to be understood as adaptable, therefore not original, to the brands indicated according to REG. EC 1400/2002

segue POMPE IDRAULICHE DOPPIE PER LANDINI

POMPES DOUBLE HYDRALIQUE POUR LANDINI - DOUBLE HYDRAULIC PUMPS FOR LANDINI - DOPPELTES PUMPEN FÜR LANDINI - BOMBAS IDRAULICA DOBLE PARA LANDINI



ARTICOLO	APPLICAZIONI	OEM
84038	Landpower 115blu/125/130blu/135/145/160blu/165/185 Legend 105/130/145/165/115/120/130/140/160 /180/125/130blu/135/145/160blu/165 Mythos 110/115	3552261M93



ARTICOLO	APPLICAZIONI	OEM
84040	Atlas 100/70/75/80/90 Ghibli 100/105/85/95 Globalfarm 100/105/90/95/100/105/80/90 Globus 65/75/80 Powerfarm 100/105/110/60/75/85/90/95 Serie 60 epa2 5865	3661228M91



ARTICOLO	APPLICAZIONI	OEM
84044	Advantage - Frutteto - Multifarm - REX70/80/90/100 - Technofarm - Trekker	3595190M91 6672119A1



CASAPPA® FLUID POWER DESIGN

ARTICOLO	PORTATA	APPLICAZIONI	OEM
84636	24+14cc	6.115H - 6.120C - 6.125C - 6.125H - 6.130C - 6.135C - 6.135H - 6.140C - 6.145C	6514794M91



CASAPPA® FLUID POWER DESIGN

ARTICOLO	PORTATA	APPLICAZIONI	OEM
84637	36+16cc	Landpower 125-135-145-165-180 6.145L	4212879M92
84638	28+16cc		4212880M92

Gli articoli qui descritti, prodotti da e/o per conto di CERMAG, sono da intendersi adattabili, quindi non originali, ai marchi indicati secondo REG. CE 1400/2002
All items described here, produced by and/or on behalf of CERMAG, are to be understood as adaptable, therefore not original, to the brands indicated according to REG. EC 1400/2002

POMPE IDRAULICHE DOPPIE PER CNH

POMPES DOUBLE HYDRALIQUE POUR CNH - DOUBLE HYDRAULIC PUMPS FOR CNH - DOPPELTES PUMPEN FÜR CNH - BOMBAS IDRAULICA DOBLE PARA CNH

new



CARATTERISTICHE

- CILINDRATA: 23+11cc
- GRUPPO: 2
- CENTRAGGIO: 50 mm
- DENTI: 9
- ROTAZIONE: SX

ARTICOLO	APPLICAZIONI	OEM
84041	TL 80A/70A/100A/90 TNA 85/95	47129338

new



CARATTERISTICHE

- CILINDRATA: 20+11cc
- GRUPPO: 2
- CENTRAGGIO: 50 mm
- DENTI: 9
- ROTAZIONE: SX

ARTICOLO	APPLICAZIONI	OEM
84042	T4.85F/105F/75F/95F T4050/4040/4030 T4030F/4060F/4050F/4040F T4030N/T4040NT4050NT4060N T5030/5040/5050/5060/5070 TD5.85/115/65/75/105/95 TL100A/70A/80A/90A TN85A/95A/85DA/95DA	47129337

new



CARATTERISTICHE

- CILINDRATA: 26+15cc
- GRUPPO: 2
- CENTRAGGIO: 50 mm
- DENTI: 9
- ROTAZIONE: SX

ARTICOLO	APPLICAZIONI	OEM
84112	**CASE:** Serie JX - JXC - JXU - Quantum - 105N/V, 65C/V, 75C/F/N/V, 85F/N/U/V, 95C/N/V **NEW HOLLAND:** Serie T4000 - T5000 - TD4000 - TD5000 - TNA - TNDA - TNSA **STEYR:** Serie Kompakt -	87472285

Gli articoli qui descritti, prodotti da e/o per conto di CERMAG, sono da intendersi adattabili, quindi non originali, ai marchi indicati secondo REG. CE 1400/2002
All items described here, produced by and/or on behalf of CERMAG, are to be understood as adaptable, therefore not original, to the brands indicated according to REG. EC 1400/2002

01

POMPE AD INGRANAGGI DOPPIE GRUPPO 2 VERSIONE STANDARD - ALBERO CONICO 1:8, 250 BAR
POMPES A ENGRENAGES DOUBLE GROUPE 2 (MOD. STANDARD) - DOUBLE GEAR PUMPS - GROUP 2 (STANDARD TYPE)
DOPPELTES ZAHNRADPUMPEN - 2 GRUPPE (STANDARD AUSFUHRUNG) - BOMBA DOBLE CON ENGRANAJE GRUPPO 2 (MODELLO STANDARD)



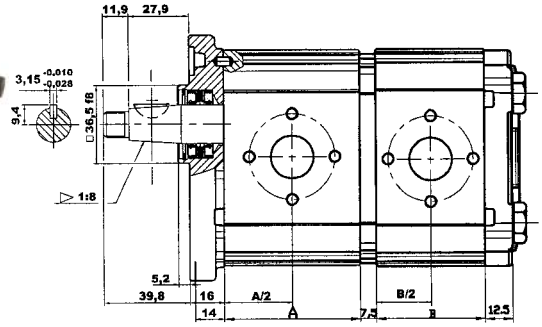

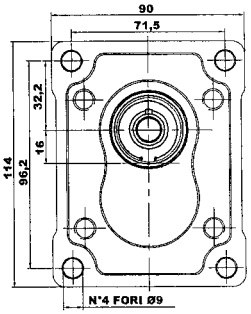

Kit guarnizioni per una pompa singola

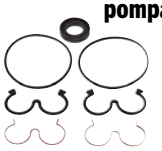

ARTICOLO
83419

POMPA ANTERIORE
POMPE AVANT
FRONT PUMP
PUMPE VORN
BOMBA DELANTERA



ARTICOLO ROTAZIONE SINISTRA	ARTICOLO ROTAZIONE DESTRA	CILINDRATA cm^3	A mm	ASPIRAZIONE		MANDATA	
				FILETT.	INTERAS. (mm)	FILETT.	INTERAS. (mm)
83352	**83345**	8,2	54	M6	30	M6	30
83353	**83346**	11,3	58,30	M8	40	M6	30
83354	**83347**	14	62,30	M8	40	M6	30
83355	**83348**	16	65,20	M8	40	M6	30
83356	**83349**	19	71	M8	40	M6	30
83357	**83350**	22	82,70	M8	40	M6	30
83358	**83351**	25	86,50	M8	40	M6	30

POMPA POSTERIORE
POMPE ARRIERE
REAR PUMP
PUMPE HINTEN
BOMBA TRASERA



ARTICOLO ROTAZIONE SINISTRA	ARTICOLO ROTAZIONE DESTRA	CILINDRATA cm^3	B mm	ASPIRAZIONE		MANDATA	
				FILETT.	INTERAS. (mm)	FILETT.	INTERAS. (mm)
83365	**83359**	4,5	48	M6	30	M6	30
83366	**83360**	6,3	51	M6	30	M6	30
83367	**83361**	8,2	54	M6	30	M6	30
83368	**83362**	11,3	58,30	M6	30	M6	30
83369	**83363**	14	62,30	M8	40	M6	30
83370	**83364**	16	65,20	M8	40	M6	30

VITI PER COLLEGAMENTO
VIS DE LIAISON
CONNECTING SCREWS
SCHRAUBEN FÜR VERBINDUNG
TORNILLOS PARA CONEXIÓN

ATTENZIONE:
Serrare con chiave dinamometrica a 48 Nm.



ARTICOLO	DESCRIZIONE
83371	Vite TE M10x140 Cl. 8.8 UNI 5737
83372	Vite TE M10x145 Cl. 8.8 UNI 5737
83373	Vite TE M10x150 Cl. 8.8 UNI 5737
83374	Vite TE M10x155 Cl. 8.8 UNI 5737
83375	Vite TE M10x160 Cl. 8.8 UNI 5737
83376	Vite TE M10x170 Cl. 8.8 UNI 5737
83377	Vite TE M10x180 Cl. 8.8 UNI 5737
83378	Vite TE M10x190 Cl. 8.8 UNI 5737
83449	Vite TE M10x200 Cl. 8.8 UNI 5737
83450	Vite TE M10x210 Cl. 8.8 UNI 5737
83451	Vite TE M10x220 Cl. 8.8 UNI 5737

Quantità ordinabile minima 4 viti.
Per scegliere la vite giusta alla vostra pompa si devono sommare le quote A+B+36mm.

KIT FLANGIA PER STADI SEPARATI
KIT FLASQUE POUR ETAGES SEPARES
FLANGE KIT FOR SEPARATE STAGES
BAUSATZ FLANSCH FÜR GETRENNTE STUFEN
KIT BRIDA PARA ETAPAS SEPARADAS



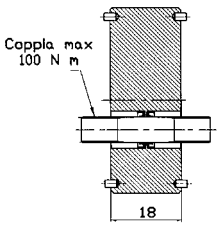

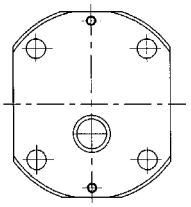

Per scegliere la vite giusta alla vostra pompa si devono sommare le quote A+B+46 mm.

ARTICOLO
83420

Gli articoli qui descritti, prodotti da e/o per conto di CERMAG, sono da intendersi adattabili, quindi non originali, ai marchi indicati secondo REG. CE 1400/2002
All items described here, produced by and/or on behalf of CERMAG, are to be understood as adaptable, therefore not original, to the brands indicated according to REG. EC 1400/2002

new

POMPE AD INGRANAGGI DOPPIE GRUPPO 3+2 VERSIONE STANDARD - ALBERO CONICO 1:8, 250 BAR

POMPES A ENGRENAGES DOUBLE GROUPE 3+2 (MOD. STANDARD) - DOUBLE GEAR PUMPS - GROUP 3+2 (STANDARD TYPE)
DOPPELTES ZAHNRADPUMPEN - 3+2 GRUPPE (STANDARD AUSFUHRUNG) - BOMBA DOBLE CON ENGRANAJE GRUPPO 3+2 (MODELLO STANDARD)



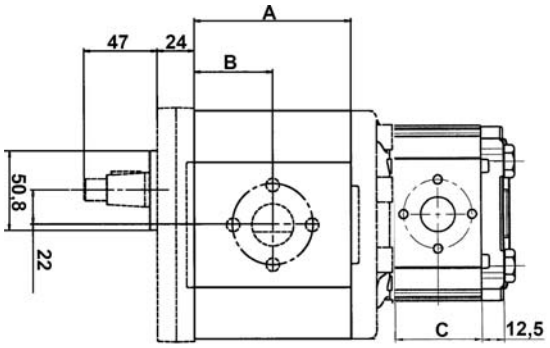

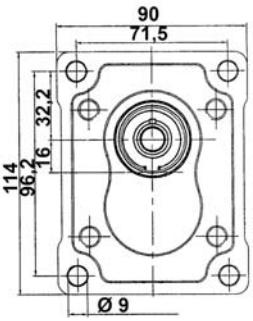

POMPA ANTERIORE GRUPPO 3

POMPE AVANT GR3
FRONT PUMP GR3
PUMPE VORN GR3
BOMBA DELANTERA GR3



ARTICOLO ROTAZIONE SINISTRA	ARTICOLO ROTAZIONE DESTRA	CILINDRATA cm^3	A mm	B mm	ASPIRAZIONE FILETT.	ASPIRAZIONE INTERAS. mm	MANDATA FILETT.	MANDATA INTERAS. mm
82177	**82168**	22	87	43,5	M10	51	M8	40
82178	**82169**	26	87	43,5	M10	51	M8	40
82179	**82170**	31	87	43,5	M10	51	M8	40
82180	**82171**	36	91	45,5	M10	51	M8	40
82181	**82172**	41	101	50,5	M10	51	M8	40
82182	**82173**	47	101	50,5	M10	51	M8	40
82183	**82174**	51	101	50,5	M10	51	M8	40
82184	**82175**	61	108	54,3	M12	62	M10	51
IN GHISA								
-	**84378**	51	101	50,5	M10	51	M8	40
-	**84379**	61	108	54,3	M12	62	M10	51

POMPA POSTERIORE GRUPPO2

POMPE ARRIERE GR2
REAR PUMP GR2
PUMPE HINTEN GR2
BOMBA TRASERA GR2



ARTICOLO ROTAZIONE SINISTRA	ARTICOLO ROTAZIONE DESTRA	CILINDRATA cm^3	C mm	ASPIRAZIONE FILETT.	ASPIRAZIONE INTERAS. (mm)	MANDATA FILETT.	MANDATA INTERAS. (mm)
83365	**83359**	4,5	48	M6	30	M6	30
83366	**83360**	6,3	51	M6	30	M6	30
83367	**83361**	8,2	54	M6	30	M6	30
83368	**83362**	11,3	58,30	M6	30	M6	30
83369	**83363**	14	62,30	M8	40	M6	30
83370	**83364**	16	65,20	M8	40	M6	30

KIT ASSEMBLAGGIO TRA POMPE GR3 E GR2

KIT ASSEMBLAGE ENTRE POMPES GR3 ET GR2
ASSEMBLY KIT BETWEEN GR3 AND GR2 PUMPS
VERBINDUNGSSATZ FÜR PUMPEN GR3 UND GR2
KIT ENSAMBLADO ENTRE BOMBAS GR3 Y GR2



ARTICOLO	DESCRIZIONE
84380	Kit assemblaggio con coperchio posteriore

KIT VITI PER ASSEMBLAGGIO TRA GR2 POSTERIORE E GR3

KIT VIS POUR ASSEMBLAGE ENTRE GR2 ARRIÈRE ET GR3
BOLT KIT FOR ASSEMBLY BETWEEN GR2 REAR AND GR3
SCHRAUBENSATZ FÜR VERBINDUNG ZWISCHEN GR2 HINTEN UND GR3
KIT TORNILLOS PARA ENSAMBLADO ENTRE GR2 POSTERIOR Y GR3



ATTENZIONE:
Serrare con chiave dinamometrica a 45 Nm.

ARTICOLO	DESCRIZIONE
83808	Kit viti TE M 10x85
83810	Kit viti TE M 10x90
83812	Kit viti TE M 10x95

Gli articoli qui descritti, prodotti da e/o per conto di CERMAG, sono da intendersi adattabili, quindi non originali, ai marchi indicati secondo REG. CE 1400/2002
All items described here, produced by and/or on behalf of CERMAG, are to be understood as adaptable, therefore not original, to the brands indicated according to REG. EC 1400/2002

POMPE AD INGRANAGGI GRUPPO 3 - STANDARD

POMPES GR. 3 (MOD. STANDARD)
PUMPS GR. 3 (STANDARD TYPE)
PUMPEN GR. 3 (STANDARD AUSFUHRUNG)
BOMBA GR. 3 (MODELLO STANDARD)



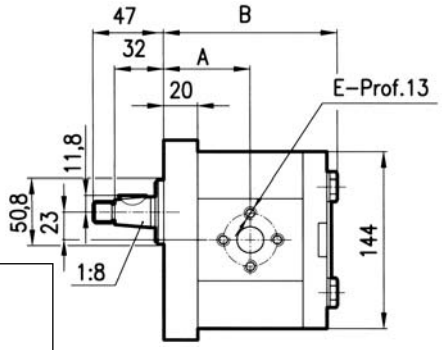

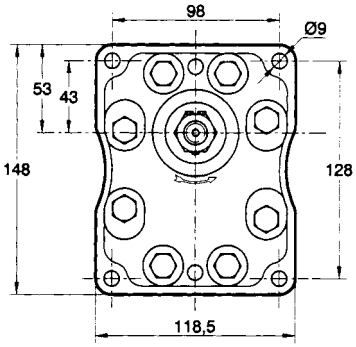

Kit guarnizioni



ARTICOLO
82077

ARTICOLO	A mm	B mm	ASPIRAZIONE FILETT.	ASPIRAZIONE INTERAS. mm	MANDATA FILETT.	MANDATA INTERAS. mm	CILINDRATA cm^3	ROTAZIONE	SIGLA FIAT	OEM	APPLICAZIONI
80503	56,1	116,7	M8	40	M8	40	20	SINISTRA	A43XP	8282449 1930398	1300S DT - 1300 - 1000 - 1000DT SOLLEV.
80504	56,1	116,7	M8	40	M8	40	20	DESTRA	C43XP	8273024	APPLICAZIONI VARIE
80506	58,3	121,1	M8	40	M8	40	25	SINISTRA	A54X	8282339 8272795	FL4 - AD4 SOLLEVAMENTO OEM 1930398 LANDINI 12500 - 14500 - OEM 3549614 1000SDT - 1300DT SOLLEVATORE
80507	58,3	121,1	M8	40	M8	40	25	DESTRA	C54X	8272028	APPLICAZIONI VARIE
80511	66,5	137,3	M10	51	M8	40	32	SINISTRA	A72X	8272814	OM 20-25 QLI CARRELLI ELEVATORI
80512	66,5	137,3	M10	51	M8	40	32	DESTRA	C72X	8273030	APPLICAZIONI VARIE
80513	70,8	146,1	M10	51	M8	40	42	SINISTRA	A94X	8270325	APPLICAZIONI VARIE
80514	70,8	146,1	M10	51	M8	40	42	DESTRA	C94X	8272820	APPLICAZIONI VARIE

FLANGE A 3 FORI PER POMPE

FLASQUES 3
3 HOLES FLANGES
3 LÖECHER - FLANSCH
BRIDA PARA SALIDA BOMBAS



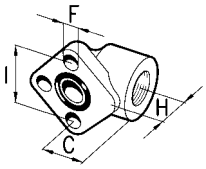

ARTICOLO	ATTACCO TUBO	I mm	F mm	H mm	C mm
80725	3/8”	30	6,5	17,5	25,5
80726	1/2”	30	6,5	17,5	25,5
81009	3/8”	40	8,5	21	36
80727	1/2”	40	8,5	21	36
81010	3/4”	40	8,5	21	36
81011	3/4”	51	10,5	25,5	47
81611	1”	51	10,5	25,5	47
81612	3/4”	56	10,5	25,5	47
81012	1”	56	10,5	25,5	47
83190	1”	62	10,5	33,5	56
83191	1”1/4	62	10,5	33,5	56
83940	1”	62	12,5	33,5	56
83941	1”1/4	62	12,5	33,5	56

FLANGE A 4 FORI PER POMPE TIPO BOSCH

FLASQUES 4 TYPES BOSCH
4 HOLES FLANGES TYPES BOSCH
4 LÖECHER - FLANSCH, TYPES BOSCH
BRIDA PARA SALIDA BOMBAS TYPES BOSCH



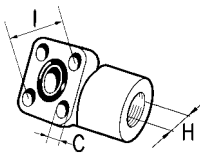

ARTICOLO	INTERASSE FORI I mm	ATTACCO TUBO H mm	Ø FORI C mm
83184	30	3/8”	6,5
83185	30	1/2”	6,5
83186	35	3/8”	6,5
83187	35	1/2”	6,5
83188	40	1/2”	6,5
83189	40	3/4”	6,5

VITI PER IL FISSAGGIO DELLE FLANGE

VIS FIXATION FLASQUES
FLANGES SCREWS
FLANISCH SCHRAUBEN
TORNILLOS PARA FIJACIÓN BRIDAS



ARTICOLO	VITE	FILETTO
81003	M6x1x22	METRICO
81004	M8x1,25x25	METRICO
81005	M10x1,5x30	METRICO
64815	M12x1,75x35	METRICO

Gli articoli qui descritti, prodotti da e/o per conto di CERMAG, sono da intendersi adattabili, quindi non originali, ai marchi indicati secondo REG. CE 1400/2002
All items described here, produced by and/or on behalf of CERMAG, are to be understood as adaptable, therefore not original, to the brands indicated according to REG. EC 1400/2002

POMPE AD INGRANAGGI GRUPPO 2 - VERSIONE STANDARD - ALBERO CONICO - PRODUZIONE NAZIONALE

POMPES GR. 2 (MOD. STANDARD)
PUMPS GR. 2 (STANDARD TYPE)
PUMPEN GR. 2 (STANDARD AUSFUHRUNG)
BOMBA GR. 2 (MODELO STANDARD)



COPERCHIO IN GHISA

CARATTERISTICHE:
- Conicità 1:8.
- Centraggio 36,5.
- Filettatura metrica.

APPLICAZIONE SU TRATTORI:
- Fiat
- Landini
- Vari

RICAMBI

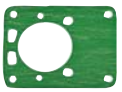

Guarnizione pompa
84335

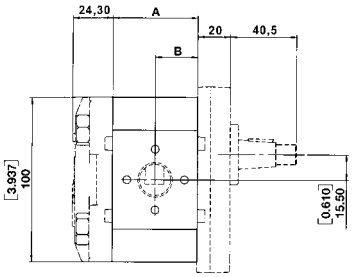

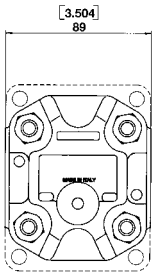

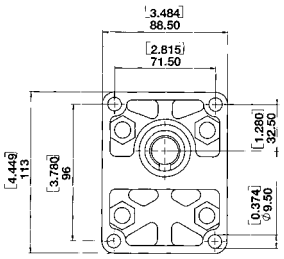

ARTICOLO ROTAZIONE SINISTRA	ARTICOLO ROTAZIONE DESTRA	CILINDRATA cm³	A mm	B mm	ASPIRAZIONE		MANDATA		PRESSIONE			VELOCITÁ DI ROTAZIONE	
					FILETT.	INTERAS. mm	FILETT.	INTERAS. mm	CONTINUA bar	INTERMIT. bar	PICCO bar	MASSIMA giri/min	MINIMA giri/min
82154	**82146**	8,5	52	26	M6	30	M6	30	230	250	280	3500	700
82155	**82147**	11	52	26	M6	30	M6	30	230	250	280		
82156	**82148**	14,5	76	38	M8	40	M6	30	230	250	280		
82157	**82149**	17	76	38	M8	40	M6	30	230	250	280		
82158	**82150**	19,5	76	38	M8	40	M6	30	200	220	250	3000	
82159	**82151**	26	88	44	M8	40	M6	30	180	190	210		
82160	**82152**	34	102	51	M8	40	M6	30	160	170	190		

POMPE AD INGRANAGGI GRUPPO 3 - VERSIONE STANDARD - ALBERO CONICO - PRODUZIONE NAZIONALE

POMPES GR. 3 (MOD. STANDARD)
PUMPS GR. 3 (STANDARD TYPE)
PUMPEN GR.3 (STANDARD AUSFUHRUNG)
BOMBA GR. 3 (MODELO STANDARD)



COPERCHIO IN GHISA

CARATTERISTICHE:
- Conicità 1:8.
- Centraggio 50,8.
- Filettatura metrica.

APPLICAZIONE SU TRATTORI:
- Fiat
- Landini
- Vari

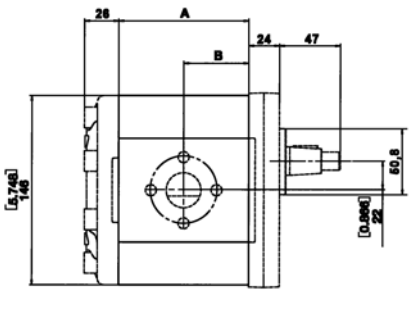

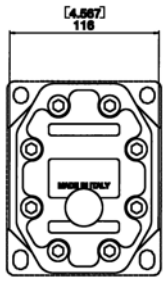

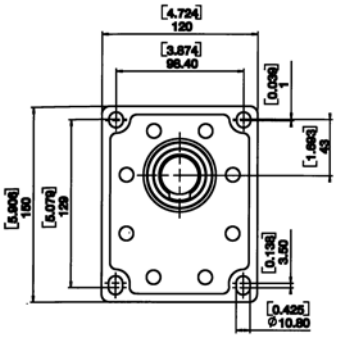

ARTICOLO ROTAZIONE SINISTRA	ARTICOLO ROTAZIONE DESTRA	CILINDRATA cm³	A mm	B mm	ASPIRAZIONE		MANDATA		PRESSIONE			VELOCITÁ DI ROTAZIONE	
					FILETT.	INTERAS. mm	FILETT.	INTERAS. mm	CONTINUA bar	INTERMIT. bar	PICCO bar	MASSIMA giri/min	MINIMA giri/min
82177	**82168**	22	87	43,5	M10	51	M8	40	220	250	310	3000	700
82178	**82169**	26	87	43,5	M10	51	M8	40	210	250	300		
82179	**82170**	31	87	43,5	M10	51	M8	40	210	250	280		
82180	**82171**	36	91	45,5	M10	51	M8	40	210	250	280		
82181	**82172**	41	101	50,5	M10	51	M8	40	210	250	280		
82182	**82173**	47	101	50,5	M10	51	M8	40	180	210	270		
82183	**82174**	51	101	50,5	M10	51	M8	40	180	210	270		
82184	**82175**	61	108	54,3	M12	62	M10	51	150	180	200	2500	600

Gli articoli qui descritti, prodotti da e/o per conto di CERMAG, sono da intendersi adattabili, quindi non originali, ai marchi indicati secondo REG. CE 1400/2002
All items described here, produced by and/or on behalf of CERMAG, are to be understood as adaptable, therefore not original, to the brands indicated according to REG. EC 1400/2002

MOTORI AD INGRANAGGI GRUPPO 2 - VERSIONE STANDARD - ALBERO CONICO - PRODUZIONE NAZIONALE

MOTOR GR. 2 (MOD. STANDARD)
MOTOR GR. 2 (STANDARD TYPE)
MOTOR GR. 2 (STANDARD AUSFUHRUNG)
MOTOR GR. 2 (MODELO STANDARD)

RICAMBI



Kit guarnizioni
83588

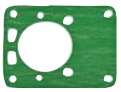

Guarnizione pompa
84335



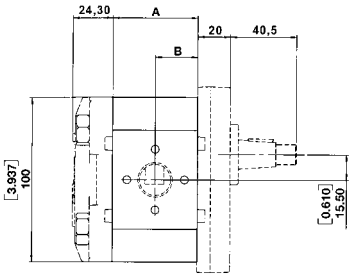

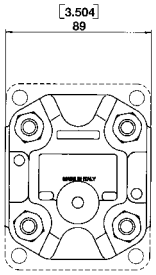

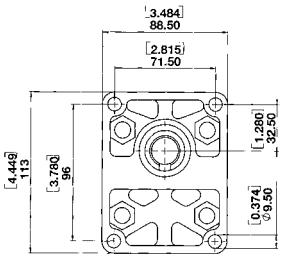

ARTICOLO ROTAZIONE BIDIREZIONALE	CILINDRATA cm³	A mm	B mm	ASPIRAZIONE FILETT.	ASPIRAZIONE INTERAS. mm	MANDATA FILETT.	MANDATA INTERAS. mm	PRESSIONE CONTINUA bar	PRESSIONE INTERMIT. bar	PRESSIONE PICCO bar	VELOCITÁ DI ROTAZIONE MASSIMA giri/min	VELOCITÁ DI ROTAZIONE MINIMA giri/min
82162	8,5	52	26	M6	30	M6	30	230	250	280	3500	700
82163	11	52	26	M8	40	M8	40	230	250	280		
82164	14,5	76	38	M8	40	M8	40	230	250	280		
82165	17	76	38	M8	40	M8	40	230	250	280		
82166	19,5	76	38	M8	40	M8	40	200	220	250	3000	
82167	26	88	44	M8	40	M8	40	180	190	210		

N.B.: Rotazione bidirezionale con drenaggio esterno.

MOTORI AD INGRANAGGI GRUPPO 3 - VERSIONE STANDARD - ALBERO CONICO - PRODUZIONE NAZIONALE

MOTOR GR. 3 (MOD. STANDARD)
MOTOR GR. 3 (STANDARD TYPE)
MOTOR GR. 3 (STANDARD AUSFUHRUNG)
MOTOR GR. 3 (MODELO STANDARD)

RICAMBI



Kit guarnizioni
84661



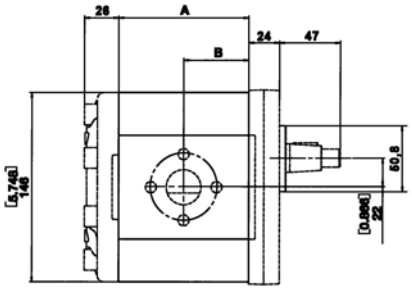

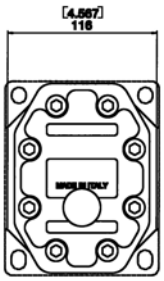

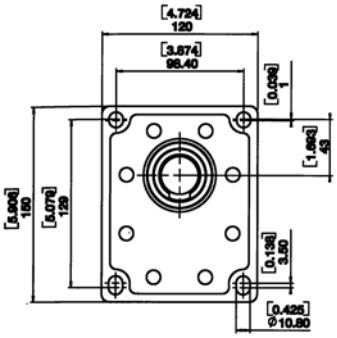

ARTICOLO ROTAZIONE BIDIREZIONALE	CILINDRATA cm³	A mm	B mm	ASPIRAZIONE FILETT.	ASPIRAZIONE INTERAS. mm	MANDATA FILETT.	MANDATA INTERAS. mm	PRESSIONE CONTINUA bar	PRESSIONE INTERMIT. bar	PRESSIONE PICCO bar	VELOCITÁ DI ROTAZIONE MASSIMA giri/min	VELOCITÁ DI ROTAZIONE MINIMA giri/min
82186	22	87	43,5	M10	51	M8	40	220	250	310	3500	700
82187	26	87	43,5	M10	51	M8	40	210	250	300		
82188	31	87	43,5	M10	51	M8	40	210	250	280		
82189	36	91	45,5	M10	51	M8	40	210	250	280		
82190	41	101	50,5	M10	51	M8	40	210	250	280		
82191	47	101	50,5	M10	51	M8	40	180	210	270		
82192	51	101	50,5	M10	51	M10	51	180	210	270		
82193	61	108	54,3	M10	51	M8	40	150	180	200	3000	600

N.B.: Rotazione bidirezionale con drenaggio esterno.

Gli articoli qui descritti, prodotti da e/o per conto di CERMAG, sono da intendersi adattabili, quindi non originali, ai marchi indicati secondo REG. CE 1400/2002
All items described here, produced by and/or on behalf of CERMAG, are to be understood as adaptable, therefore not original, to the brands indicated according to REG. EC 1400/2002

POMPE CASAPPA
POMPES CASAPPA - CASAPPA PUMPS - CASAPPAPUMPEN - BOMBAS CASAPPA

POMPE CASAPPA PLP10 GRUPPO 1
POMPES CASAPPA PLP10 GROUPE 1
CASAPPA PUMPS - PLP10 GR. 1
CASAPPA-PUMPEN PLP10 GRUPPE 1
BOMBAS CASAPPA PLP10 GRUPO 1



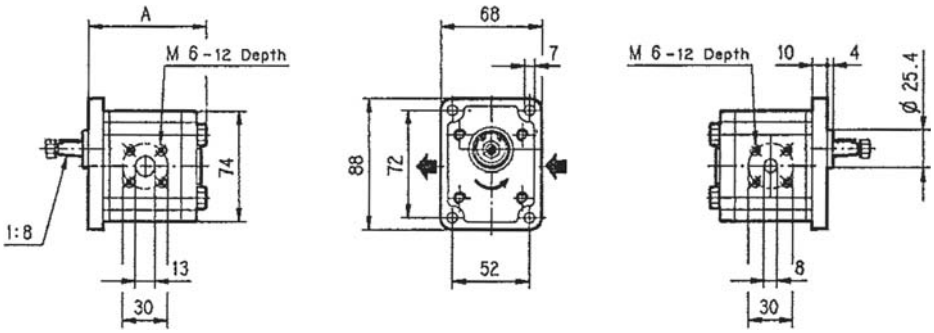

ARTICOLO ROTAZIONE SINISTRA	ARTICOLO ROTAZIONE DESTRA	CILINDRATA cm^3	A mm	ASPIRAZIONE		MANDATA	
				FILETTO	INTERAS. mm	FILETTO	INTERAS. mm
83673	**83665**	1,0	65,7	M6	30	M6	30
83674	**83666**	2,0	68,9				
83675	**83667**	3,0	72,5				
83676	**83668**	4,0	75,3				
83677	**83669**	5,0	78,5				
83678	**83670**	6,3	82,5				
83679	**83671**	8,0	88,0				
83680	**83672**	10,0	94,5				

POMPE CASAPPA PLP10 GRUPPO 1 - SEZIONE INTERMEDIA
POMPES CASAPPA PLP10 GROUPE 1 - SECTION INTERMÉDIAIRE
CASAPPA PUMPS - PLP10 GR. 1 - INTERMEDIATE SECTION
CASAPPA-PUMPEN PLP10 GRUPPE 1 - ZWISCHENSTUFE
BOMBAS CASAPPA PLP10 GRUPO 1 - SECCIÓN INTERMEDIA



ATTENZIONE:
Sezioni intermedie per pompe a stadi separati fornibili su richiesta.

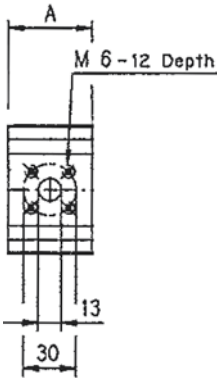

ARTICOLO	CILINDRATA cm^3	A mm	ASPIRAZIONE		MANDATA	
			FILETTO	INTERAS. mm	FILETTO	INTERAS. mm
83681	2,0	38,4	M6	30	M6	30
83682	3,15	42,0				
83683	4,0	44,8				
83684	5,0	48,0				
83685	6,3	52,0				

KIT ASSEMBLAGGIO TRA POMPE PLP10
KIT ASSEMBLAGE ENTRE POMPES PLP10
ASSEMBLY KIT BETWEEN PLP10 PUMPS
VERBINDUNGSSATZ FÜR PUMPEN PLP10
KIT ENSAMBLADO ENTRE BOMBAS PLP10





ARTICOLO
83686

KIT VITI PER POMPA PLP10 DOPPIA E TRIPLA
KIT VIS POUR POMPE PLP10 DOUBLE ET TRIPLE
BOLT KIT FOR DOUBLE AND TRIPLE PLP10 PUMP
SCHRAUBENSATZ FÜR PUMPE PLP10 2- UND 3-FACH
KIT TORNILLOS PARA BOMBA PLP10 DOBLE Y TRIPLE

ATTENZIONE:
Serrare con chiave dinamometrica a 25 Nm.



ARTICOLO	DESCRIZIONE
84023	Kit viti TE M 8X115 (PLP10-10)
83687	Kit viti TE M 8X125 (PLP10-10)
83688	Kit viti TE M 8X135 (PLP10-10)
83689	Kit viti TE M 8X165 (PLP10-III)
83690	Kit viti TE M 8X175 (PLP10-III)
83691	Kit viti TE M 8X185 (PLP10-III)
83692	Kit viti TE M 8X195 (PLP10-III)

KIT GUARNIZIONI PER POMPE PLP10
KIT JOINTS POUR POMPES PLP10
GASKET KIT FOR PLP10 PUMPS
DICHTUNGSSATZ FÜR PUMPEN PLP10
KIT JUNTAS PARA BOMBAS PLP10

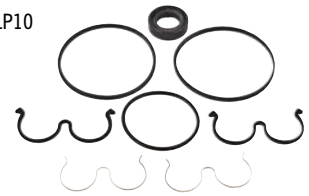

ARTICOLO
83796

Gli articoli qui descritti, prodotti da e/o per conto di CERMAG, sono da intendersi adattabili, quindi non originali, ai marchi indicati secondo REG. CE 1400/2002
All items described here, produced by and/or on behalf of CERMAG, are to be understood as adaptable, therefore not original, to the brands indicated according to REG. EC 1400/2002

segue POMPE CASAPPA

POMPES CASAPPA - CASAPPA PUMPS - CASAPPAPUMPEN - BOMBAS CASAPPA

POMPE CASAPPA PLP20 GRUPPO 2 STANDARD

POMPES CASAPPA PLP20 GROUPE 2 STANDARD
CASAPPA PUMPS - PLP20 GR. 2 STANDARD
CASAPPA-PUMPEN PLP20 GRUPPE 2 STANDARD
BOMBAS CASAPPA PLP20 GRUPO 2 STANDARD

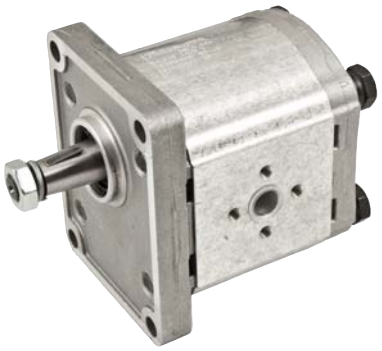

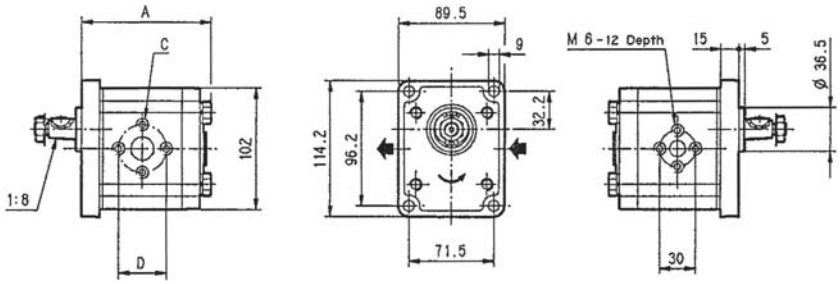

ARTICOLO ROTAZIONE SINISTRA	ARTICOLO ROTAZIONE DESTRA	CILINDRATA cm^3	A mm	ASPIRAZIONE		MANDATA	
				FILETTO (C)	INTERAS. (D) mm	FILETTO	INTERAS. mm
83702	**83693**	4,0	93,0	M6	30	M6	30
83703	**83694**	6,3	95,5				
83704	**83695**	8,0	98,0				
83705	**83696**	11,2	102,5				
83706	**83697**	14,0	107,0	M8	40		
83707	**83698**	16,0	111,0				
83708	**83699**	20,0	117,5				
83709	**83700**	25,0	125,5				
83710	**83701**	31,5	135,5				

RICAMBI

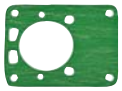

Guarnizione pompa
84335

POMPE CASAPPA GRUPPO 2 - SEZIONE INTERMEDIA

POMPES CASAPPA GROUPE 2 - SECTION INTERMÉDIAIRE
CASAPPA PUMPS - GR. 2 - INTERMEDIATE SECTION
CASAPPA-PUMPEN GRUPPE 2 - ZWISCHENSTUFE
BOMBAS CASAPPA GRUPO 2 - SECCIÓN INTERMEDIA

ATTENZIONE:
Sezioni intermedie per pompe a stadi separati fornibili su richiesta.



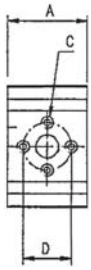

ARTICOLO	CILINDRATA cm^3	A mm	ASPIRAZIONE		MANDATA	
			FILETTO (C)	INTERAS. (D) mm	FILETTO	INTERAS. mm
83711	4,0	51,5	M6	30	M6	30
83712	6,3	54,0				
83713	8,0	56,5				
83714	11,2	61,0				
83715	14,0	66,0	M8	40		
83716	16,0	69,5				
83717	20,0	76,0				
83718	25,0	84,0				
83719	31,5	94,0				

KIT ASSEMBLAGGIO TRA POMPE PLP20

KIT ASSEMBLAGE ENTRE POMPES PLP20
ASSEMBLY KIT BETWEEN PLP20 PUMPS
VERBINDUNGSSATZ FÜR PUMPEN PLP20
KIT ENSAMBLADO ENTRE BOMBAS PLP20





ARTICOLO
83720

KIT GUARNIZIONI PER POMPE PLP20

KIT JOINTS POUR POMPES PLP20
GASKET KIT FOR PLP20 PUMPS
DICHTUNGSSATZ FÜR PUMPEN PLP20
KIT JUNTAS PARA BOMBAS PLP20

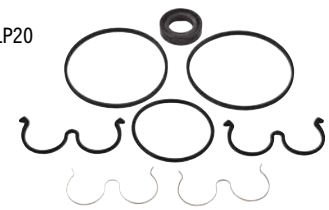

ARTICOLO
83797

KIT VITI PER POMPA PLP20 DOPPIA E TRIPLA

KIT VIS POUR POMPE PLP20 DOUBLE ET TRIPLE
BOLT KIT FOR DOUBLE AND TRIPLE PLP20 PUMP
SCHRAUBENSATZ FÜR PUMPE PLP20 2- UND 3-FACH
KIT TORNILLOS PARA BOMBA PLP20 DOBLE Y TRIPLE

ATTENZIONE:
Serrare con chiave dinamometrica a 45 Nm.



ARTICOLO	DESCRIZIONE
83721	Kit viti TE M 10X155 (PLP20-20)
83722	Kit viti TE M 10X165 (PLP20-20)
83723	Kit viti TE M 10X175 (PLP20-20)
83724	Kit viti TE M 10X185 (PLP20-20)
83725	Kit viti TE M 10X195 (PLP20-20)
83726	Kit viti TE M 10X205 (PLP20-20)
83727	Kit viti TE M 10X225 (PLP20-III)
83728	Kit viti TE M 10X235 (PLP20-III)
83729	Kit viti TE M 10X255 (PLP20-III)
83730	Kit viti TE M 10X270 (PLP20-III)
83811	Kit viti TE M 10X280 (PLP20-III)

Gli articoli qui descritti, prodotti da e/o per conto di CERMAG, sono da intendersi adattabili, quindi non originali, ai marchi indicati secondo REG. CE 1400/2002
All items described here, produced by and/or on behalf of CERMAG, are to be understood as adaptable, therefore not original, to the brands indicated according to REG. EC 1400/2002

segue POMPE CASAPPA

POMPES CASAPPA - CASAPPA PUMPS - CASAPPAPUMPEN - BOMBAS CASAPPA

POMPE CASAPPA PLP30 CON COPERCHIO IN GHISA GRUPPO 3

POMPES CASAPPA PLP30 AVEC COUVERCLE EN FONTE GROUPE 3
PLP30 CASAPPA PUMPS WITH COVER IN CAST IRON GR. 3
CASAPPA-PUMPEN PLP30 MIT GUSSEISENDECKEL GRUPPE 3
BOMBAS CASAPPA PLP30 CON TAPA DE FUNDICIÓN GRUPO 3



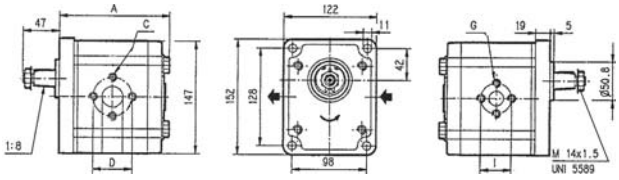

ARTICOLO ROTAZ. SX	ARTICOLO ROTAZ. DX	CILINDRATA cm³	A mm	ASPIRAZIONE FILETTO (C)	ASPIRAZIONE INTERAS. (D)	MANDATA FILETTO (G)	MANDATA INTERAS. (I)
83739	**83731**	22,0	130	M10	51 mm	M8	40 mm
83740	**83732**	27,0	133				
83741	**83733**	34,0	138				
83742	**83734**	38,0	141				
83743	**83735**	43,0	144				
83744	**83736**	51,0	149				
83745	**83737**	61,0	155				
83746	**83738**	73,0	163	M12	62 mm	M10	51 mm

POMPE CASAPPA PLP30 GRUPPO 3 - SEZIONE INTERMEDIA

POMPES CASAPPA PLP30 GROUPE 3 - SECTION INTERMÉDIAIRE
CASAPPA PUMPS - PLP30 GR. 3 - INTERMEDIATE SECTION
CASAPPA-PUMPEN PLP30 GRUPPE 3 - ZWISCHENSTUFE
BOMBAS CASAPPA PLP30 GRUPO 3 - SECCIÓN INTERMEDIA

ATTENZIONE:
Sezioni intermedie per pompe a stadi separati fornibili su richiesta.



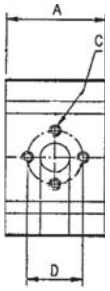

ARTICOLO	CILINDRATA cm³	A mm	ASPIRAZIONE FILETTO (C)	ASPIRAZIONE INTERAS. (D)	MANDATA FILETTO (C)	MANDATA INTERAS. (D)
83747	22,0	78	M10	51 mm	M8	40 mm
83748	27,0	81				
83749	34,0	86				
83750	38,0	89				
83751	43,0	92				
83752	51,0	97				
83753	61,0	103				

POMPE CASAPPA PLP30 CON COPERCHIO IN GHISA GRUPPO 3,5

POMPES CASAPPA PLP30 AVEC COUVERCLE EN FONTE GROUPE 3,5
PLP30 CASAPPA PUMPS WITH COVER IN CAST IRON GR. 3.5
CASAPPA-PUMPEN PLP30 MIT GUSSEISENDECKEL GRUPPE 3,5
BOMBAS CASAPPA PLP30 CON TAPA DE FUNDICIÓN GRUPO 3,5

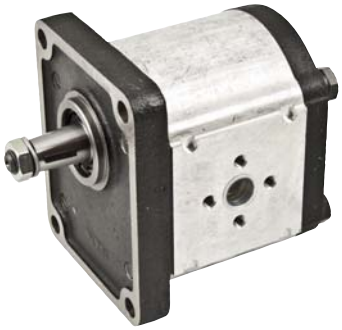

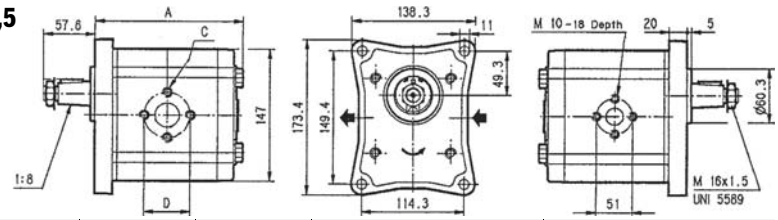

ARTICOLO ROTAZ. SX	ARTICOLO ROTAZ. DX	CILINDRATA cm³	A mm	ASPIRAZIONE FILETTO (C)	ASPIRAZIONE INTERAS. (D)	MANDATA FILETTO	MANDATA INTERAS.
83776	**83770**	43,0	145,5	M10	51 mm	M10	51 mm
83777	**83771**	51,0	150,5				
83778	**83772**	61,0	156,5	M12	62 mm		
83779	**83773**	73,0	164,5				
83780	**83774**	82,0	169,5				
83781	**83775**	90,0	175,5				

KIT ASSEMBLAGGIO TRA POMPE PLP30-PLP35

KIT ASSEMBLAGE ENTRE POMPES PLP30-PLP35
ASSEMBLY KIT BETWEEN PLP30-PLP35 PUMPS
VERBINDUNGSSATZ FÜR PUMPEN PLP30-PLP35
KIT ENSAMBLADO ENTRE BOMBAS PLP30-PLP35



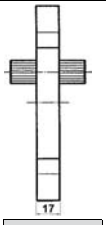

ARTICOLO
83754

KIT VITI PER POMPA PLP30 DOPPIA E TRIPLA

KIT VIS POUR POMPE PLP30 DOUBLE ET TRIPLE
BOLT KIT FOR DOUBLE AND TRIPLE PLP30 PUMP
SCHRAUBENSATZ FÜR PUMPE PLP30 2- UND 3-FACH
KIT TORNILLOS PARA BOMBA PLP30 DOBLE Y TRIPLE

ATTENZIONE:
Serrare con chiave dinamometrica a 100 Nm.



ARTICOLO	DESCRIZIONE
83755	Kit viti TE M 12X225 (PLP30-30)
84125	Kit viti TE M 12X235 (PLP30-30)
83756	Kit viti TE M 12X245 (PLP30-30)
83757	Kit viti TE M 12X270 (PLP30-30)
83758	Kit prigionieri M 12X345 (PLP30-III)
83759	Kit prigionieri M 12X355 (PLP30-III)
83760	Kit prigionieri M 12X375 (PLP30-III)

KIT GUARNIZIONI PER POMPE PLP30

KIT JOINTS POUR POMPES PLP30
GASKET KIT FOR PLP30 PUMPS
DICHTUNGSSATZ FÜR PUMPEN PLP30
KIT JUNTAS PARA BOMBAS PLP30



ARTICOLO
83798

Gli articoli qui descritti, prodotti da e/o per conto di CERMAG, sono da intendersi adattabili, quindi non originali, ai marchi indicati secondo REG. CE 1400/2002
All items described here, produced by and/or on behalf of CERMAG, are to be understood as adaptable, therefore not original, to the brands indicated according to REG. EC 1400/2002

segue POMPE CASAPPA
POMPES CASAPPA - CASAPPA PUMPS - CASAPPAPUMPEN - BOMBAS CASAPPA

KIT ASSEMBLAGGIO TRA POMPE PLP20 E PLP10
KIT ASSEMBLAGE ENTRE POMPES PLP20 ET PLP10
ASSEMBLY KIT BETWEEN PLP20 AND PLP10 PUMPS
VERBINDUNGSSATZ FÜR PUMPEN PLP20 UND PLP10
KIT ENSAMBLADO ENTRE BOMBAS PLP20 Y PLP10



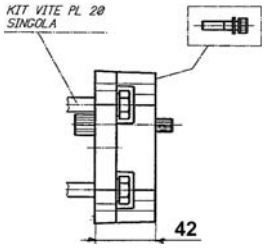

ARTICOLO	DESCRIZIONE
83799	KIT (PLP20/10)
83800	Coperchio posteriore PLP10 in alluminio

KIT VITI PER ASSEMBLAGGIO TRA PLP10 POSTERIORE E PLP20
KIT VIS POUR ASSEMBLAGE ENTRE PLP10 ARRIÈRE ET PLP20
BOLT KIT FOR ASSEMBLY BETWEEN PLP10 REAR AND PLP20
SCHRAUBENSATZ FÜR VERBINDUNG ZWISCHEN PLP10 HINTEN UND PLP20
KIT TORNILLOS PARA ENSAMBLADO ENTRE PLP10 POSTERIOR Y PLP20



ATTENZIONE:
Serrare con chiave dinamometrica a 25 Nm.

ARTICOLO	DESCRIZIONE
83801	Kit viti TE M 8x60 (PLP10 - 2,0)
83802	Kit viti TE M 8x65 (PLP10 - 3,15)
83804	Kit viti TE M 8x70 (PLP10 - 5,0)
83805	Kit viti TE M 8x75 (PLP10 - 6,3)

KIT ASSEMBLAGGIO TRA POMPE PLP30 E PLP20
KIT ASSEMBLAGE ENTRE POMPES PLP30 EET PLP20
ASSEMBLY KIT BETWEEN PLP30 AND PLP20 PUMPS
VERBINDUNGSSATZ FÜR PUMPEN PLP30 UND PLP20
KIT ENSAMBLADO ENTRE BOMBAS PLP30 Y PLP20



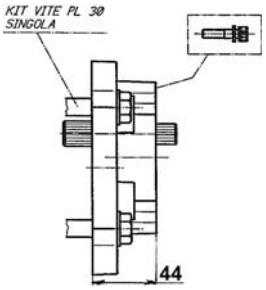

ARTICOLO	DESCRIZIONE
83806	KIT (PLP30/20)
83807	Coperchio posteriore PLP20 in alluminio

KIT VITI PER ASSEMBLAGGIO TRA PLP20 POSTERIORE E PLP30
KIT VIS POUR ASSEMBLAGE ENTRE PLP20 ARRIÈRE ET PLP30
BOLT KIT FOR ASSEMBLY BETWEEN PLP20 REAR AND PLP30
SCHRAUBENSATZ FÜR VERBINDUNG ZWISCHEN PLP20 HINTEN UND PLP30
KIT TORNILLOS PARA ENSAMBLADO ENTRE PLP20 POSTERIOR Y PLP30



ATTENZIONE:
Serrare con chiave dinamometrica a 45 Nm.

ARTICOLO	DESCRIZIONE
83808	Kit viti TE M 10x85 (PLP20 - 4,0)
83810	Kit viti TE M 10x90 (PLP20 - 8,0)
83812	Kit viti TE M 10x95 (PLP20 - 14,0)
83813	Kit viti TE M 10x100 (PLP20 - 16,0)
83814	Kit viti TE M 10x105 (PLP20 - 20,0)
83815	Kit viti TE M 10x115 (PLP20 - 25,0)
83816	Kit viti TE M 10x125 (PLP20 - 31,5)

KIT ASSEMBLAGGIO TRA POMPE PLP30 E PLP10
KIT ASSEMBLAGE ENTRE POMPES PLP30 et PLP10
ASSEMBLY KIT BETWEEN PLP30 and PLP10 PUMPS
VERBINDUNGSSATZ FÜR PUMPEN PLP30 und PLP10
KIT ENSAMBLADO ENTRE BOMBAS PLP30 y PLP10



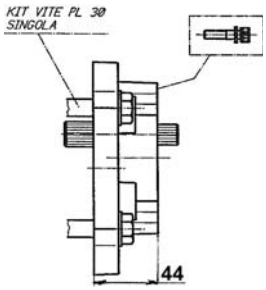

ARTICOLO	DESCRIZIONE
83856	KIT (PLP30/10)
83800	Coperchio posteriore PLP10 in alluminio

Gli articoli qui descritti, prodotti da e/o per conto di CERMAG, sono da intendersi adattabili, quindi non originali, ai marchi indicati secondo REG. CE 1400/2002
All items described here, produced by and/or on behalf of CERMAG, are to be understood as adaptable, therefore not original, to the brands indicated according to REG. EC 1400/2002

segue POMPE CASAPPA

POMPES CASAPPA - CASAPPA PUMPS - CASAPPAPUMPEN - BOMBAS CASAPPA

POMPE CASAPPA KP20 GRUPPO 2 IN GHISA

POMPES CASAPPA KP20 EN FONTE GROUPE 2
CAST IRON CASAPPA PUMPS - KP20 GR. 2
GUSSEISEN CASAPPA-PUMPEN KP20 GRUPPE 2
BOMBAS CASAPPA KP20 DE FUNDICIÓN GRUPO 2

RICAMBI



Kit guarnizioni
83901

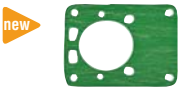

Guarnizione pompa
84335



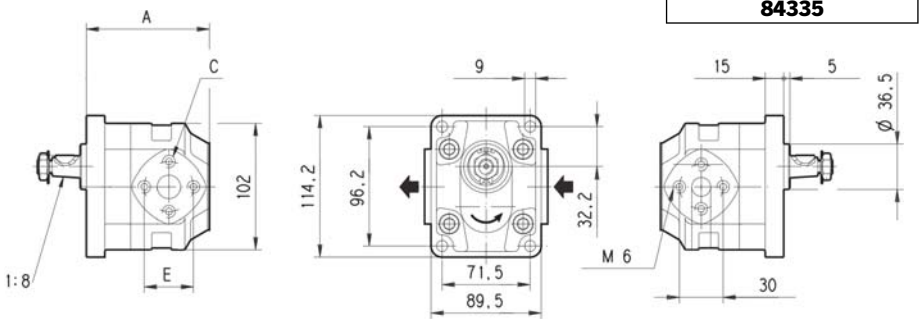

ARTICOLO ROTAZIONE SINISTRA	ARTICOLO ROTAZIONE DESTRA	CILINDRATA cm³	A mm	ASPIRAZIONE		MANDATA	
				FILETTO (C)	INTERAS. (E) mm	FILETTO	INTERAS. mm
83874	**83873**	6,3	90,0	M6	30	M6	30
83876	**83875**	8,0	92,5				
83878	**83877**	11,2	96,0				
83880	**83879**	14,0	100,0	M8	40	M6	30
83882	**83881**	16,0	105,5				
83884	**83883**	20,0	112,0				
83886	**83885**	25,0	120,0				

POMPE CASAPPA KP30 GRUPPO 3 IN GHISA

POMPES CASAPPA KP30 EN FONTE GROUPE 3
CAST IRON CASAPPA PUMPS - KP30 GR. 3
GUSSEISEN CASAPPA-PUMPEN KP30 GRUPPE 3
BOMBAS CASAPPA KP30 DE FUNDICIÓN GRUPO 3

RICAMBI



Kit guarnizioni
83902



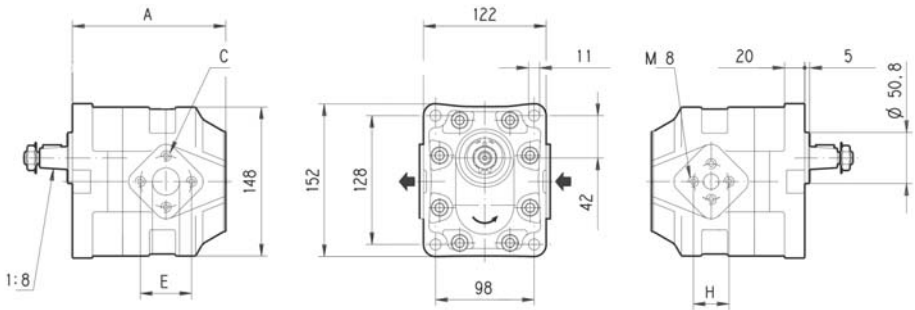

ARTICOLO ROTAZIONE SINISTRA	ARTICOLO ROTAZIONE DESTRA	CILINDRATA cm³	A mm	ASPIRAZIONE		MANDATA	
				FILETTO (C)	INTERAS. (E) mm	FILETTO	INTERAS. mm
83888	**83887**	27,0	133,0	M10	51	M8	40
83890	**83889**	34,0	138,0				
83892	**83891**	38,0	141,0				
83894	**83893**	43,0	144,0				
83896	**83895**	51,0	149,0				
83898	**83897**	61,0	155,0				

Gli articoli qui descritti, prodotti da e/o per conto di CERMAG, sono da intendersi adattabili, quindi non originali, ai marchi indicati secondo REG. CE 1400/2002
All items described here, produced by and/or on behalf of CERMAG, are to be understood as adaptable, therefore not original, to the brands indicated according to REG. EC 1400/2002

POMPE SPECIALI CASAPPA PER DECESPUGLIATORI

POMPES SPÉCIALES CASAPPA POUR DÉBROUSSAILLEUSE - SPECIAL HYDRAULIC PUMPS BY CASAPPA FOR BRUSH CUTTERS -
SPEZIALE HYDRAULIKPUMPEN AUS CASAPPA FÜR MULCHER - BOMBAS HIDRAULICAS ESPECIALES CASAPPA PARA DESBROZADORAS

POMPA DOPPIA CASAPPA KP30 + PLP20 GRUPPO 3+2 (rotazione Destra)

POMPE DOUBLE CASAPPA KP30+PLP20 GROUPE 3+2 (ROTATION DROITE)
DOUBLE PUMP BY CASAPPA KP30+PLP20 GROUP 3+2 (RIGTH ROTATION)
DOPPEL HYDRAULIKPUMPEN AUS CASAPPA KP30+PLP20 GRUPPE 3+2 (ROTATION RECHTS)
BOMBAS HIDRAULICAS DOBLES CASAPPA KP30+PLP20 GRUPO 3+2 (ROTACIÓN DERECHA)



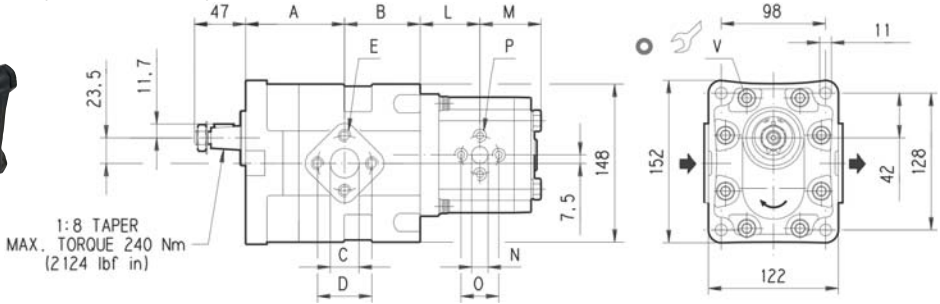

ARTICOLO	CILINDRATA KP30 cm³	CILINDRATA PLP20 cm³	A mm	B mm	C mm	D mm	E	I	L mm	M mm	N mm	O mm	P
83903	51	6,3	93	71	27	51	M10	M8	45	50,5	13	30	M6
83906		16							52,8	58,3	19	40	M8
83908	61	16	100	70					52,8	58,3	19	40	M8

POMPA DOPPIA CASAPPA KP30 + PLP20 GRUPPO 3+2 CON ASPIRAZIONE UNICA (rotazione Destra)

POMPE DOUBLE CASAPPA KP30+PLP20 GROUPE 3+2 AVEC RACCORD D'ASPIRATION COMMUN (ROTATION DROITE)
DOUBLE PUMP BY CASAPPA KP30+PLP20 GROUP 3+2 WITH SINGLE SUCTION (RIGTH ROTATION)
DOPPEL HYDRAULIKPUMPEN AUS CASAPPA KP30+PLP20 GRUPPE 3+2 MIT GEMEINSAMER SAUG (ROTATION RECHTS)
BOMBAS HIDRAULICAS DOBLES CASAPPA KP30+PLP20 GRUPO 3+2 CON CONNEXION CONJUNTA DE ASPIRACION (ROTACIÓN DERECHA)



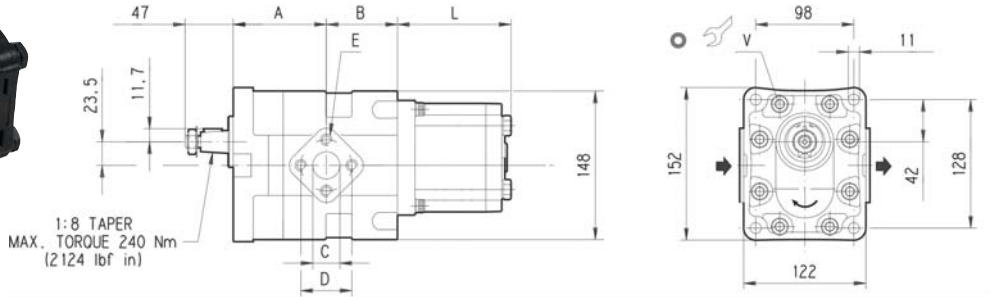

ARTICOLO	CILINDRATA KP30 cm³	CILINDRATA PLP20 cm³	A mm	B mm	C mm	D mm	E	I	L mm
83904	43	11,2	96	63	27	51	M10	M8	102,5
83905	51	11,2	93	71					

POMPA DOPPIA CASAPPA PLP30 + PLP20 GRUPPO 3+2 (rotazione Destra)

POMPE DOUBLE CASAPPA PLP30+PLP20 GROUPE 3+2 (ROTATION DROITE)
DOUBLE PUMP BY CASAPPA PLP30+PLP20 GROUP 3+2 (RIGTH ROTATION)
DOPPEL HYDRAULIKPUMPEN AUS CASAPPA PLP30+PLP20 GRUPPE 3+2 (ROTATION RECHTS)
BOMBAS HIDRAULICAS DOBLES CASAPPA PLP30+PLP20 GRUPO 3+2 (ROTACIÓN DERECHA)



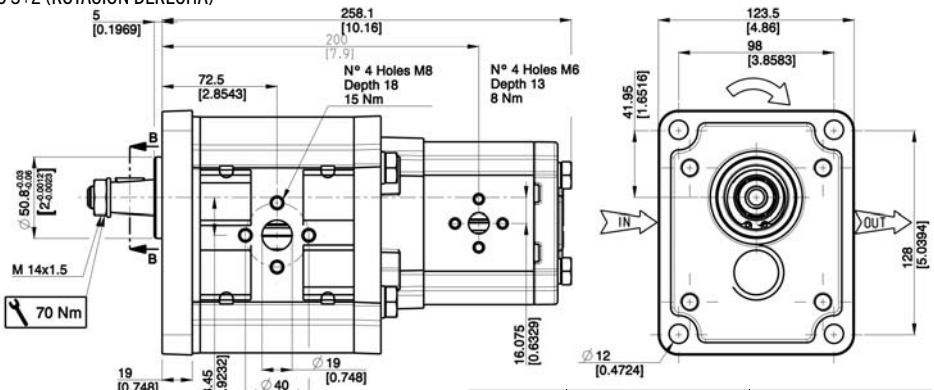

ARTICOLO	CILINDRATA PLP30 cm³	CILINDRATA PLP20 cm³
83907	51	16

Gli articoli qui descritti, prodotti da e/o per conto di CERMAG, sono da intendersi adattabili, quindi non originali, ai marchi indicati secondo REG. CE 1400/2002
All items described here, produced by and/or on behalf of CERMAG, are to be understood as adaptable, therefore not original, to the brands indicated according to REG. EC 1400/2002

MOTORI CASAPPA

MOTEURS CASAPPA - CASAPPA ENGINES - CASAPPAMOTOREN - MOTOR CASAPPA

MOTORI CASAPPA PLM20 GRUPPO 2 STANDARD REVERSIBILI CON DRENAGGIO ESTERNO

MOTEURS CASAPPA PLM20 GROUPE 2 STANDARD RÉVERSIBLES A DRAINAGE EXTÉRIEUR
CASAPPA ENGINES - PLM20 GR. 2 STANDARD REVERSIBLE WITH EXTERNAL DRAINAGE
CASAPPA-MOTOREN PLM20 GRUPPE 2 STANDARD UMKEHRBAR MIT EXTERNEM ABLAUF
MOTORES CASAPPA PLM20 GRUPO 2 STANDARD REVERSIBLES CON DRENAJE EXTERNO

RICAMBI



Kit guarnizioni

83899

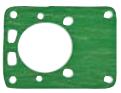

Guarnizione pompa

84335

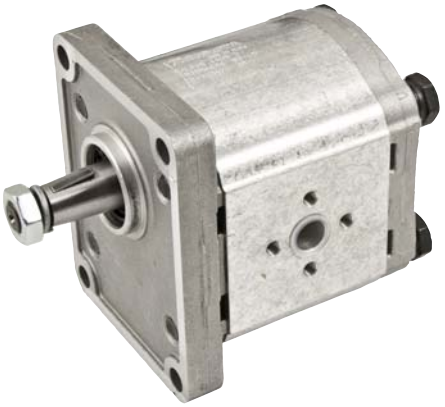

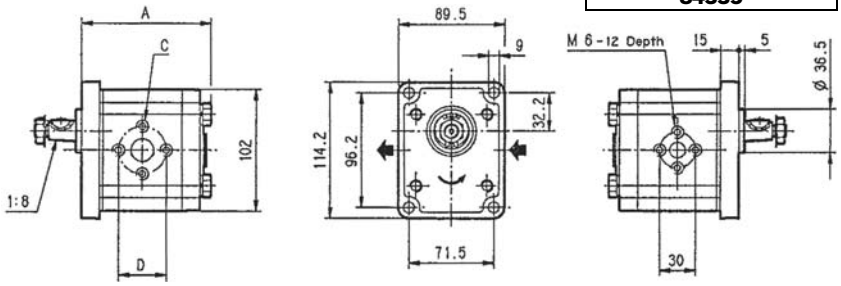

ARTICOLO	CILINDRATA cm³	A mm	ASPIRAZIONE FILETTO (C)	ASPIRAZIONE INTERAS. (D) mm	MANDATA FILETTO	MANDATA INTERAS. mm	VELOCITÁ MAX	VELOCITÁ MIN
83782	4,0	93,0	M6	30	M6	30	3500	600
83783	6,3	95,5						
83784	8,0	98,0						
83785	11,2	102,5						
83786	14,0	107,0	M8	40			3000	500
83787	16,0	111,0						
83788	20,0	117,5						
83789	25,0	125,5						
83790	31,5	135,5						

MOTORI CASAPPA KM30 GRUPPO 3 PER TRINCIA/DECESPUGLIATORI REVERSIBILI

MOTEURS CASAPPA KM30 GROUPE 3 POUR BROYEUR/DEBROUSAILLEUSES RÉVERSIBLES
CASAPPA ENGINES - KM30 GR. 3 FOR CHOPPERS/BRUSHCUTTERS REVERSIBLE
CASAPPA-MOTOREN KM30 GRUPPE 3 FÜR SCHLEGELMÄHER/STROHHÄCKSLER UMKEHRBAR
MOTORES CASAPPA KM30 GRUPO 3 PARA DESMALEZADORA/DESBROZADORAS REVERSIBLES

RICAMBI



Kit guarnizioni

83900



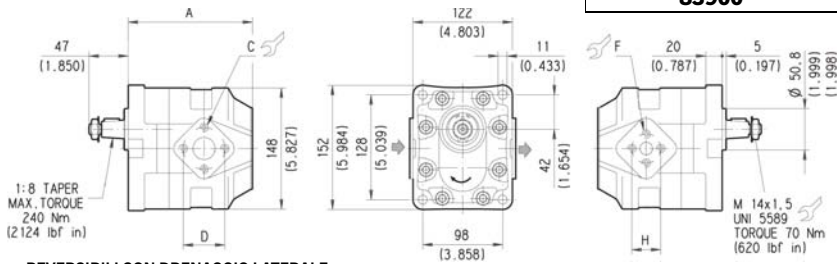

REVERSIBILI CON DRENAGGIO LATERALE

ARTICOLO	CILINDRATA cm³	A mm	ASPIRAZIONE FILETTO (C)	ASPIRAZIONE INTERAS. (D) mm	MANDATA FILETTO	MANDATA INTERAS. mm	VELOCITÁ MAX	VELOCITÁ MIN
83791	22,0	131,0	M10	51 mm	M10	51 mm	3000	350
83792	27,0	134,0						
83793	34,0	139,0						
83794	38,0	142,0						
83795	43,0	145,0						

REVERSIBILI CON DRENAGGIO INTERNO

ARTICOLO	CILINDRATA cm³	A mm	ASPIRAZIONE FILETTO (C)	ASPIRAZIONE INTERAS. (D) mm	MANDATA FILETTO	MANDATA INTERAS. mm	VELOCITÁ MAX	VELOCITÁ MIN
83909	34,0	139,0	M10	51 mm	M10	51 mm	3000	350

Gli articoli qui descritti, prodotti da e/o per conto di CERMAG, sono da intendersi adattabili, quindi non originali, ai marchi indicati secondo REG. CE 1400/2002
All items described here, produced by and/or on behalf of CERMAG, are to be understood as adaptable, therefore not original, to the brands indicated according to REG. EC 1400/2002

MOTORI IDRAULICI GR 2 REVERSIBILI
MOTEURS HYDRALIQUES GR2
HYDRAULIC ENGINES GR2
IDR.MOT. GR2
MOTOR IDRAULICOS GR2



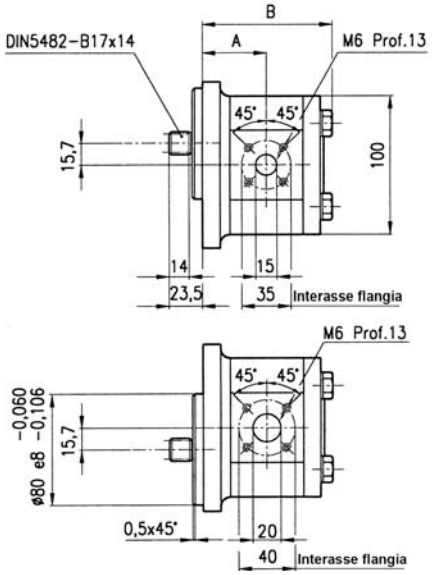

Kit guarnizioni

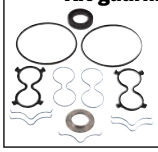

ARTICOLO
83588

ARTICOLO	A mm	B mm	VELOCITÁ DI ROTAZIONE MAX	VELOCITÁ DI ROTAZIONE MIN	DESCRIZIONE
83055	43	94	3500	700	Motore reversibile cilindrata 9 cm³ con drenaggio esterno - Z.9
83056	47	97			Motore reversibile cilindrata 11 cm³ con drenaggio esterno - Z.9
83594	47	97			Motore reversibile cilindrata 11 cm³ con drenaggio interno - Z.9

RIEPILOGO BOCCOLE CALETTATE PER POMPE
DOUILE CANNELLEE POUR POMPES
SPLINED COUPLING FOR PUMPS
REDUZIERBUCHSEN FÜR PUMPEN
RECAMBIO ATAQUE BOMBA



FIG.1



FIG.2

ARTICOLO	PER GRUPPO POMPA	CHIAVETTA mm	PROFILO DIN 5482 mm	N° DENTI	FIG.
81641	1	2,4	25x22	14	1
81642	1	2,4	35x31	18	1
80949	2	3,17	25x22	14	1
83322	2	4	25x22	14	1
83228	2	4	28X25	15	1
81556	2	4	35x31	18	1
80954	3	4	35x31	18	1
81650	3	4	40x36	20	2
83069	3,5	4,76	40x36	20	1

BUSSOLE SCANALATE
DOUILLES CANNELEES
SPLINED COUPLINGS
REDUZIERBUCHSEN
MANGUITO RANURADO



ARTICOLO	PROFILO INTERNO	Ø ESTERNO mm	LUNGHEZZA mm
30935	17x14 mm - 9 cave	28	40
30940	25x22 mm - 14 cave	35	45
30941	28x25 mm - 15 cave	40	60
31409	35x31 mm - 18 cave	48	50

GIUNTO COMPLETO PARASTRAPPI
XXXX
XXXX
XXXX
XXXX

new



RICAMBIO



Ammortizzatore

3300937M1C

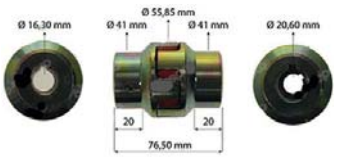

ARTICOLO	APPLICAZIONE	OEM
84646	LANDINI: 10000 - 12500 - 13000 - 14500 MASSEY FERGUSON: 1014 - 1024 - 1114 - 1134	1425492M91 1425492M92

Gli articoli qui descritti, prodotti da e/o per conto di CERMAG, sono da intendersi adattabili, quindi non originali, ai marchi indicati secondo REG. CE 1400/2002
All items described here, produced by and/or on behalf of CERMAG, are to be understood as adaptable, therefore not original, to the brands indicated according to REG. EC 1400/2002

01

SUPPORTI PER POMPE GR 1 - 2 - 3 CON ALBERO CONICO
SUPPORT POUR POMPES AVEC ARBRE CONIQUE (GROUPE 1-2-3)
PUMP SUPPORT WITH TAPERED SHAFT (GR. 1-2-3)
PUMPENHALTERUNG MIT KEGELWELLE (GR. 1-2-3)
SOPORTE PARA POMPE CON ATAQUE CONICO (GRUPPO 1-2-3)



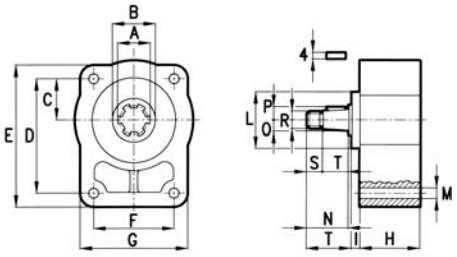

ARTICOLO	GRUPPO	A mm	B H7 mm	C mm	D mm	E mm	F mm	G mm	H mm	I mm	L F7 mm	M mm	N mm	O h7 mm	P mm	R	S mm	T mm
81643	1-STANDARD	25x22	25,4	26,5	72	92	53	73	40	6	50,8	7	36	17,5	9,5	M12x1,5	12	23
81013	2-STANDARD	25x22	36,5	32,5	96	114	71,4	89,4	49	6	36,5	9	36	17,5	9,5	M12x1,5	12	23
84342	2-RINFORZATO	28x25	36,5	32,5	96	115	71,4	90	52	5	50,8	9	36	17,5	9,5	M12x1,5	12	23
81546	3-STANDARD	35x31	50,8	42,5	128	150	98,4	120,4	54	5	50,7	11	43	22,2	12	M14x1,5	14	28

SUPPORTI PER POMPE GR 1 - 2 - 3 CON ALBERO CILINDRICO
SUPPORT POUR POMPES AVEC ARBRE CYLINDRIQUE (GROUPE 1-2-3)
PUMP SUPPORT WITH CYLINDRICAL SHAFT (GR. 1-2-3)
PUMPENHALTERUNG MIT GERADEM WELLENENDE (GR. 1-2-3)
SOPORTE CON ATAQUE CILINDRICO PARA POMPE GRUPPO 1-2-3

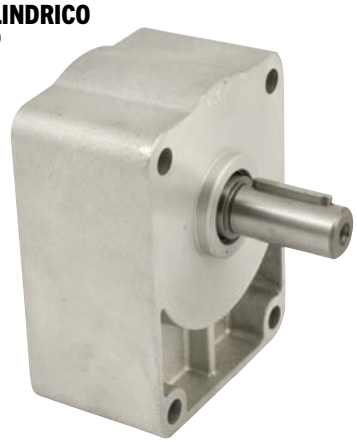

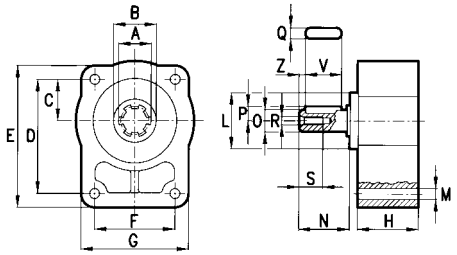

ARTICOLO	GRUPPO	A mm	B H7 mm	C mm	D mm	E mm	F mm	G mm	H mm	L F7 mm	M mm	N mm	O h7 mm	P mm	Q mm	R mm	S mm	V mm
81644	1-STANDARD	25x22	25,4	26,5	72	92	53	73	40	50,8	7	36	18	11,5	6	M6	19	25
81014	2-STANDARD	25x22	36,5	32,5	96	114	71,4	89,4	54	36,5	9	40,5	18	13,5	6	M6	19	30
83539	2-RINFORZATO	28x25	36,5	32,5	96	114	71,4	89,4	54	50,8	9	48	22	13,5	6	M8	19	40
81547	3-STANDARD	35x31	50,8	42,5	128	150	98,4	120,4	54	50,7	11	49,5	24	15	8	M8	19	40

INNESTI ELETTROMAGNETICI 12 VOLT PER POMPE GR 1 E 2
COUPLEUR ELECTRO MAGETIQUE
ELECTRO-MAGNETIC COUPLER
ELEKTRO MAGNETOSCHE KUPPLUNG
EMBRAGUE ELECTOMEGNETICO



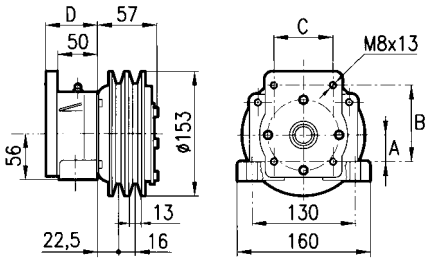

BOCCOLA CALETTATA PER POMPA GRUPPO 1-2
DOUBLE CANNELLEE, JONCTION POMPE GROUPE 1-2
SPLINED COUPLING JOINT PUMPS GROUP 1-2
ZUSATZBUCHSE FÜR PUMPEN GR. 1-2
ATAQUE BOMBA GRUPPO 1-2



ARTICOLO	APPLICAZIONI
81642	Per pompe GR 1
81556	Per pompe GR 2

ARTICOLO	TENSIONE	Nm NOMINALE	SENSO DI ROTAZIONE	A mm	B mm	C mm	D mm
81639	12 V	10	BISENSO	32,5	96	71	63
81640		14					

Gli articoli qui descritti, prodotti da e/o per conto di CERMAG, sono da intendersi adattabili, quindi non originali, ai marchi indicati secondo REG. CE 1400/2002
All items described here, produced by and/or on behalf of CERMAG, are to be understood as adaptable, therefore not original, to the brands indicated according to REG. EC 1400/2002

MOLTIPLICATORI PER POMPE IDRAULICHE GRUPPO 2
MOLTIPLICATEURS POUR POMPES HYDRAULIQUES DU GROUPE 2
PUMPS OVERDRIVE GR. 2
GETRIEBE HYDR. PUMPEN GR. 2
MULTIPLICADORES PARA POMPE HYDRAÚLICO GRUPPO 2


FIG.1


FIG.2


FIG.3

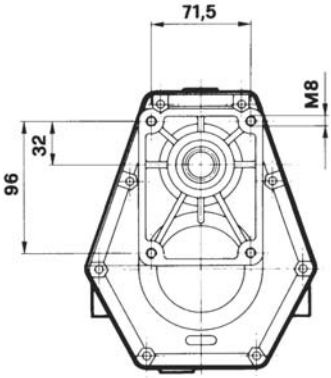

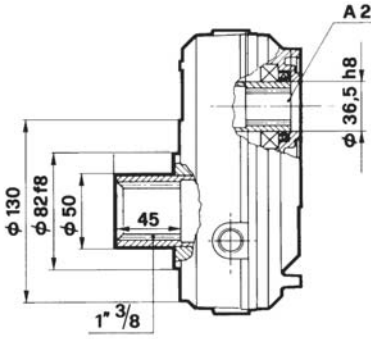

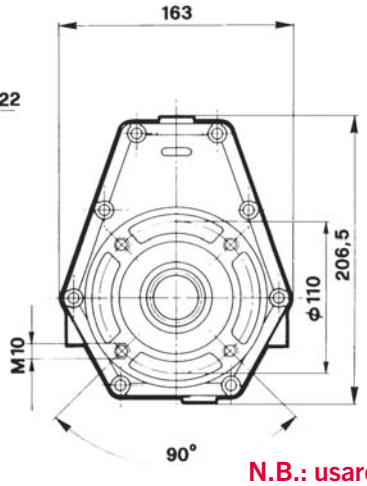

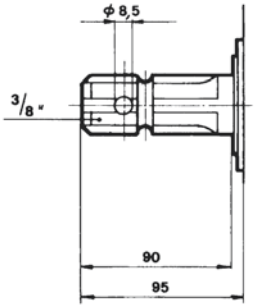

CARATTERISTICHE
Temperatura di esercizio -20 ÷ +180°C
Olio: 150cc - DIN 51517 CLP
Rotazione destra: ma: 3000 giri/min

CARACTERISTIQUES
Température d'exercise: -20 ÷ +180°C
Huile: 150cc - DIN 51517 CLP
Rotation: droite max. 3000 t/1'

PROPERTIES
Working temperature: -20 ÷ +180°C
Oil: 150cc - DIN 51517 CLP
Right hand rotation max 3000 RPM 1"

ANGABEN
Betriebstemperatur: -20 ÷ +180°C
Öl: 150cc - DIN 51517 CLP
Rechtslauf max. 3000 UPM 1'

CARACTERISTICAS
Temperatura de esercicio: -20 ÷ +180°C
Aceite: 150cc - DIN 51517 CLP
Rotación derecha max: 3000 revoluciones / 1' (RPM)

N.B.: usare olio 80W90 Cod. 20960

ARTICOLO	ATTACCO	RAPPORTO	N. 1 giri/min	N. 2 giri/min	FIGURA
84137	1" 3/8 maschio	1:2	540	1080	1
84138	1" 3/8 femmina	1:2	540	1080	2
80927	1" 3/8 maschio	1:3	540	1680	1
80937	1" 3/8 femmina	1:3	540	1680	2
81017	1" 3/8 femmina inn. rapido	1:3	540	1680	3
80938	1" 3/8 maschio	1:3,5	540	1836	1
80939	1" 3/8 femmina	1:3,5	540	1836	2
81018	1" 3/8 femmina inn. rapido	1:3,5	540	1836	3
81636	1" 3/8 maschio	1:3,8	540	2052	1
81637	1" 3/8 femmina	1:3,8	540	2052	2
81638	1" 3/8 femmina inn. rapido	1:3,8	540	2052	3

BOCCOLA CALETTATA GIUNZIONE POMPA GRUPPO 2
DOUILE CANNELLEE, JONCTION POMPE GROUPE 2
SPLINED COUPLING JOINT PUMPS GROUP 2
REDUZIERBUCHSEN VERBINDUNG FÜR PUMPEN GR. 2
ATAQUE BOMBA GRUPPO 2



ARTICOLO
80949

KIT INNESTO RAPIDO PER 81017-81018-81638
KIT COUPLEUR RAPIDE
QUICK COUPLING KIT
SATZ SPANNSCHNELLKUPPLUNG
KIT ACOPLAMIENTO RÁPIDO



ARTICOLO
84336

FLANGIA PER MOLTIPLICATORE GRUPPO 2
FLASQUE POUR MOLTIPLICATEURS GROUPE 2
FLANES FOR OVERDRIVE GROUP 2
FLANSCH GETRIEBE NYDR GR. 2
BRIDA PARA MOLTIPLICATORES GR. 2



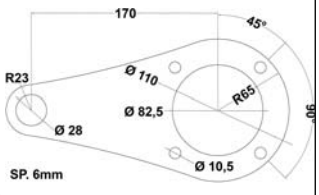

ARTICOLO
83917

Gli articoli qui descritti, prodotti da e/o per conto di CERMAG, sono da intendersi adattabili, quindi non originali, ai marchi indicati secondo REG. CE 1400/2002
All items described here, produced by and/or on behalf of CERMAG, are to be understood as adaptable, therefore not original, to the brands indicated according to REG. EC 1400/2002

01

MOLTIPLICATORI PER POMPE IDRAULICHE GRUPPO 3
MOLTIPLICATEURS POUR POMPES HYDRAULIQUES DU GROUPE 3
PUMPS OVERDRIVE GR. 3
GETRIEBE HYDR. PUMPEN GR. 3
MULTIPLICADORES PARA BOMBA HYDRAÚLICA GRUPPO 3

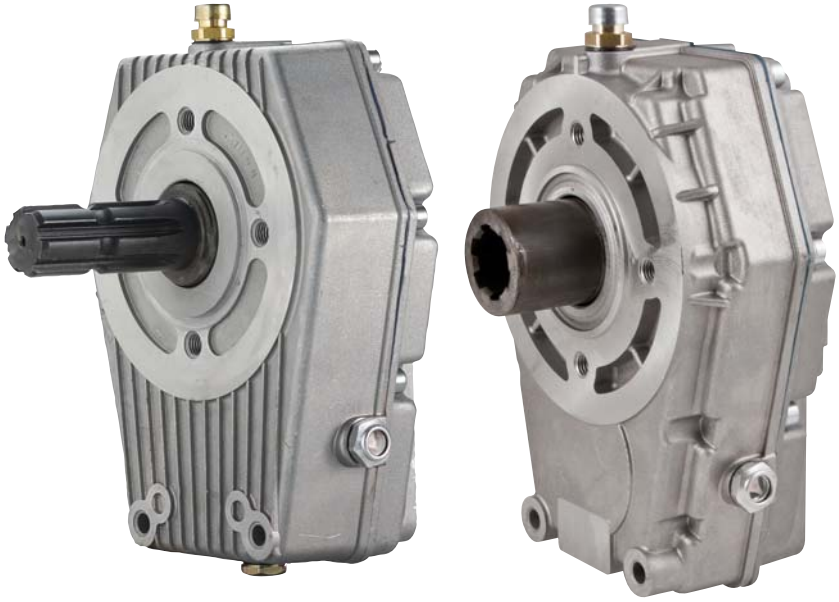

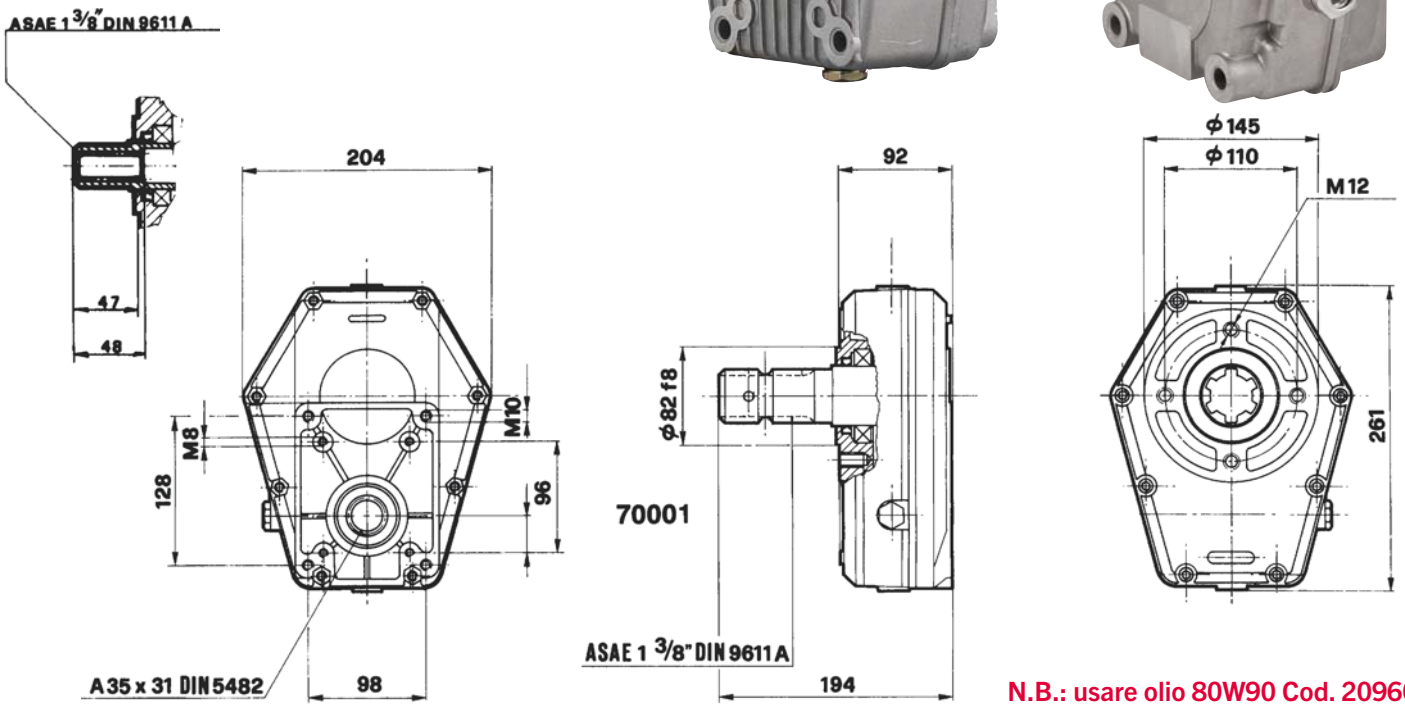

CARATTERISTICHE
Temperatura di esercizio -20 ÷ +180°C
Olio: 150cc - DIN 51517 CLP
Rotazione destra: ma: 3000 giri/min
CARACTERISTIQUES
Température d'exercise: -20 ÷ +180°C
Huile: 150cc - DIN 51517 CLP
Rotation: droite max. 3000 t/1'
PROPERTIES
Working temperature: -20 ÷ +180°C
Oil: 150cc - DIN 51517 CLP
Right hand rotation max 3000 RPM 1"
ANGABEN
Betriebstemperatur: -20 ÷ +180°C
Öl: 150cc - DIN 51517 CLP
Rechtslauf max. 3000 UPM 1'
CARACTERISTICAS
Temperatura de esercicio: -20 ÷ +180°C
Aceite: 150cc - DIN 51517 CLP
Rotación derecha max: 3000 revoluciones / 1' (RPM)

N.B.: usare olio 80W90 Cod. 20960

ARTICOLO	ATTACCO	RAPPORTO	N. 1 giri/min	N. 2 giri/min
80950	1" 3/8 maschio	1:3	540	1680
80951	1" 3/8 femmina	1:3	540	1680
80952	1" 3/8 maschio	1:3,5	540	1836
80953	1" 3/8 femmina	1:3,5	540	1836
81634	1" 3/8 maschio	1:3,8	540	2057
81635	1" 3/8 femmina	1:3,8	540	2057

BOCCOLA CALETTATA PER POMPA GRUPPO 3
DOUILLE CANNELLEE, JONCTION POMPE GROUPE 3
SPLINED COUPLING JOINT PUMPS GROUP 3
REDUZERIBUCHSEN VERBINDUNG FÜR PUMPEN GR. 3
ATAQUE BOMBA GRUPPO 3



ARTICOLO
80954

FLANGIA PER MOLTIPLICATORE GRUPPO 3
FLASQUE POUR MOLTIPLICATEURS GROUPE 3
FLANES FOR OVERDRIVE GROUP 3
FLANSCH GETRIEBE NYDR GR. 3
BRIDA PARA MOLTIPLICATORES GR. 3



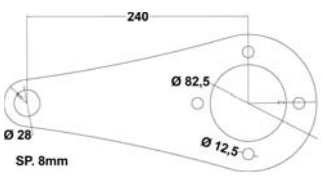

ARTICOLO
83918

Gli articoli qui descritti, prodotti da e/o per conto di CERMAG, sono da intendersi adattabili, quindi non originali, ai marchi indicati secondo REG. CE 1400/2002
All items described here, produced by and/or on behalf of CERMAG, are to be understood as adaptable, therefore not original, to the brands indicated according to REG. EC 1400/2002

MOLTIPLICATORI PER POMPE IDRAULICHE GR.2 E GR.3 CON PRESA PER ALBERO CARDANICO

MOLTIPLICATEURS POUR POMPES HYDRAULIQUES DU GROUPE 2 ET 3 AVEC PRISE DE FORCE POUR TRANSMISSION A CARDAN
OVERDRIVE FOR PUMPS GROUP 2 AND 3 WITH P.T.O. FOR DRIVE SHAFT
GETRIEBE FÜR PUMPEN 2-3 GRUPPE MIT ZAPFWELLE FÜR GELENKWELLE GR. 2-3
MULTIPLICADORES PARA BOMBA GR. 2 Y GR. 3 CON TOMA DE CARDAN



CARATTERISTICHE
Temperatura di esercizio -20 ÷ +180°C
Olio: 150cc - DIN 51517 CLP
Rotazione destra: ma: 3000 giri/min

CARACTERISTIQUES
Température d'exercise: -20 ÷ +180°C
Huile: 150cc - DIN 51517 CLP
Rotation: droite max. 3000 t/1'

PROPERTIES
Working temperature: -20 ÷ +180°C
Oil: 150cc - DIN 51517 CLP
Right hand rotation max 3000 RPM 1"

ANGABEN
Betriebstemperatur: -20 ÷ +180°C
Öl: 150cc - DIN 51517 CLP
Rechtslauf max. 3000 UPM 1'

CARACTERISTICAS
Temperatura de esercicio: -20 ÷ +180°C
Aceite: 150cc - DIN 51517 CLP
Rotación derecha max: 3000 revoluciones / 1' (RPM)

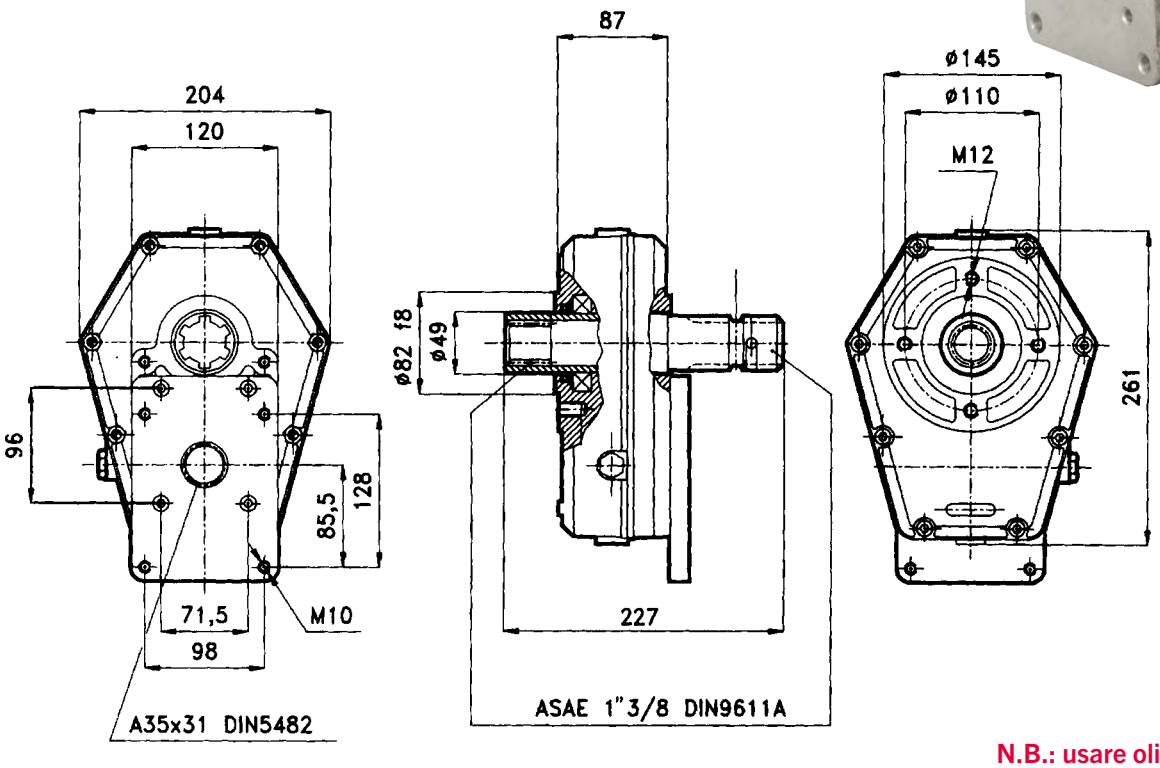

N.B.: usare olio 80W90 Cod. 20960

ARTICOLO	ATTACCO	RAPPORTO	N. 1 giri/min	N. 2 giri/min	N. 3 giri/min
80955	1" 3/8 femmina - maschio	1:3	540	1620	540

BOCCOLA CALETTATA PER POMPA GRUPPO 2-3

DOUBLE CANNELLEE, JONCTION POMPE GROUPE 2-3
SPLINED COUPLING JOINT PUMPS GROUP 2-3
ZUSATZBUCHSE FÜR PUMPEN GR. 2-3
ATAQUE BOMBA GRUPPO 2-3



ARTICOLO	APPLICAZIONI
81556	Boccola per pompa GR2
80954	Boccola per pompa GR3

FLANGIA PER MOLTIPLICATORE GRUPPO 3

FLASQUE POUR MOLTIPLICATEURS GROUPE 3
FLANES FOR OVERDRIVE GROUP 3
FLANSCH GETRIEBE NYDR GR. 3
BRIDA PARA MOLTIPLICATORES GR. 3



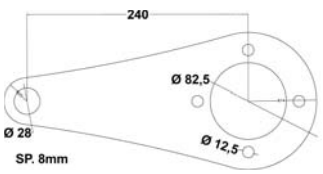

ARTICOLO
83918

Gli articoli qui descritti, prodotti da e/o per conto di CERMAG, sono da intendersi adattabili, quindi non originali, ai marchi indicati secondo REG. CE 1400/2002
All items described here, produced by and/or on behalf of CERMAG, are to be understood as adaptable, therefore not original, to the brands indicated according to REG. EC 1400/2002

01 MOLTIPLICATORI GRUPPO 3,5 PER POMPE GRUPPO 3 E 3,5 (FLANGIA DA ORDINARE SEPARATAMENTE)

MULTIPLICATEURS GROUPE 3,5 POUR GROUPE 3-3,5
PUMPS OVERDRIVE GROUP 3,5 FOR GROUP 3-3,5
ÜBERSETZUNGSGETRIEBE GR. 3,5 FÜR PUMPENGR.3-3,5
MULTIPLICADORES GRUPPO 3,5 PARA BOMBA GRUPPO 3-3,5

N.B.: usare olio 80W90 Cod. 20960

ARTICOLO	ATTACCO	RAPPORTO	N. 1 giri/min	N. 2 giri/min	FIGURA
81645	1" 3/8 maschio	1:3	540	1680	1
81646	1" 3/8 femmina				2
81647	1" 3/8 maschio	1:3,5	540	1836	1
81648	1" 3/8 femmina				2



FIG.1



FIG.2

FLANGIE

FLASQUES
FLANGES
FLANISH
BRIDAS

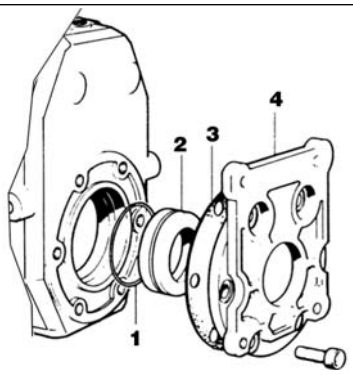

ARTICOLO	DESCRIZIONE	RIF.
83072	OR 80x2,5	1
83071	ANELLO DI TENUTA 50x65x8	2
83070	GUARNIZIONE FLANGIA	3
81649	FLANGIA PER POMPA GR. 3 (con viti e guarnizione)	4
83068	FLANGIA PER POMPA GR. 3,5 (con viti e guarnizione)	4

BOCCOLA CALETTATA PER POMPA GRUPPO 3 E 3,5

DOUILLE CANNELLE JONCTION POMPE GR. 3-3,5
SPLINED COUPLING JOINT PUMPS GROUP 3-3,5
REDUZIERBUCHSEN VERBINDUNG FÜR PUMPEN GR. 3-3,5
ATAQUE PARA BOMBA GR. 3-3,5

ARTICOLO	PROFILO DIN5482	DENTI
81650	40x36 (GR.3)	20
83069	40x36 (GR.3,5)	20



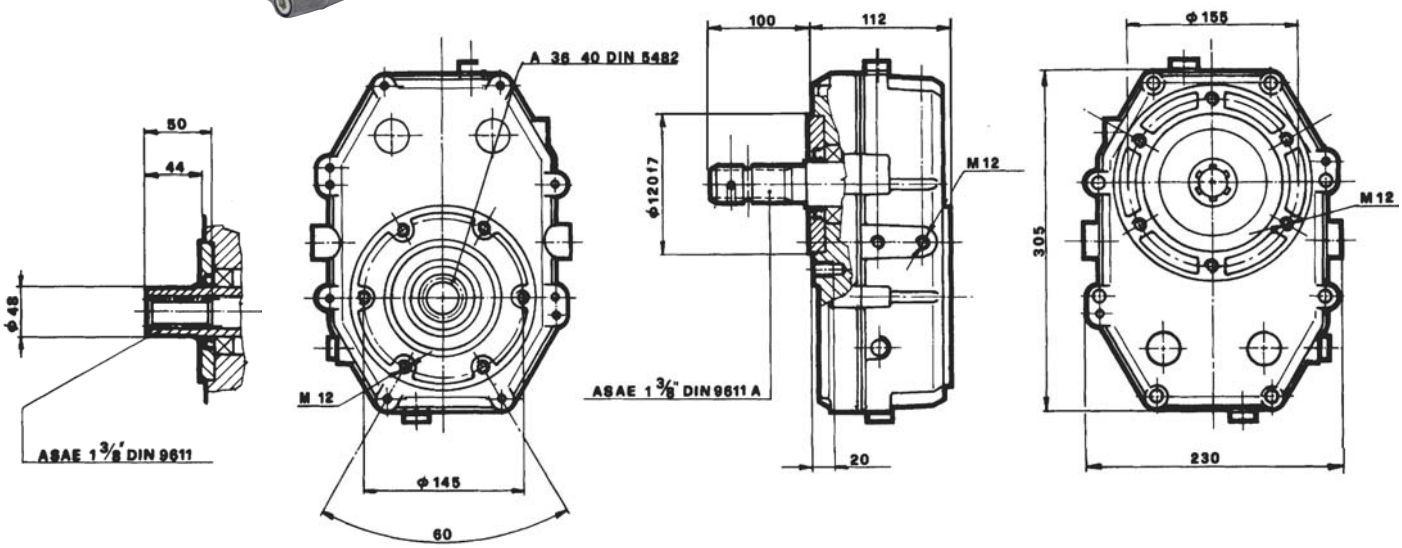

Gli articoli qui descritti, prodotti da e/o per conto di CERMAG, sono da intendersi adattabili, quindi non originali, ai marchi indicati secondo REG. CE 1400/2002
All items described here, produced by and/or on behalf of CERMAG, are to be understood as adaptable, therefore not original, to the brands indicated according to REG. EC 1400/2002

RIDUTTORE GR2 PER MOTORI ORBITALI RHR E OMR

REDUCTEURS GR2 POUR RHR ET OMR
REDUCTION GEAR GROUP 2 FOR RHR AND OMR
UNTERSETZUNGSGETRIEBE GR2 FÜR VENTILMOTORE RHR UND OMR
REDUCTOR GR2 PARA MOTORES RHR Y OMR



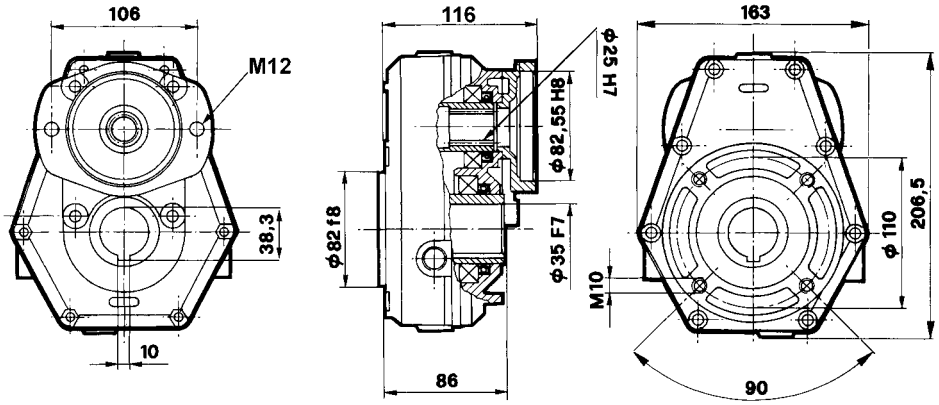

CARATTERISTICHE
Temperatura di esercizio -20 ÷ +180°C
Olio: CPL/CC 150 - DIN 5157
Rotazione: destra max. 3000 giri/min

CARACTERISTIQUES
Température d'exercise: -20 ÷ +180°C
Huile: CPL/CC 150 - DIN 5157
Rotation: droite max. 3000 t/1'

PROPERTIES
Working temperature: -20 ÷ +180°C
Oil: CPL/CC 150 - DIN 5157
Right hand rotation max 3000 RPM

ANGABEN
Betriebstemperatur: -20 ÷ +180°C
Öl: CPL/CC 150 - DIN 5157
Rechtslauf max. 3000 UPM

CARACTERISTICAS
Temperatura de esercicio: -20 ÷ +180°C
Aceite: CPL/CC 150 - DIN 5157
Rotación derecha max: 3000 revoluciones / (RPM)

N.B.: usare olio 80W90 Cod. 20960

ARTICOLO	RAPPORTO	N. 1 giri/min	N. 2 giri/min
81019	2:1	400	200
81020	3:1	600	200

RIDUTTORE GR2 PER MOTORI ORBITALI RHR E OMR CON ALBERO SCANALATO SAE 1" 6B

REDUCTEURS GR2 POUR RHR ET OMR SAE 1" 6B
REDUCTION GEAR GROUP 2 FOR RHR AND OMR SAE 1" 6B
UNTERSETZUNGSGETRIEBE GR2 FÜR VENTILMOTORE RHR UND OMR SAE 1" 6B
REDUCTOR GR2 PARA MOTORES RHR Y OMR SAE 1" 6B



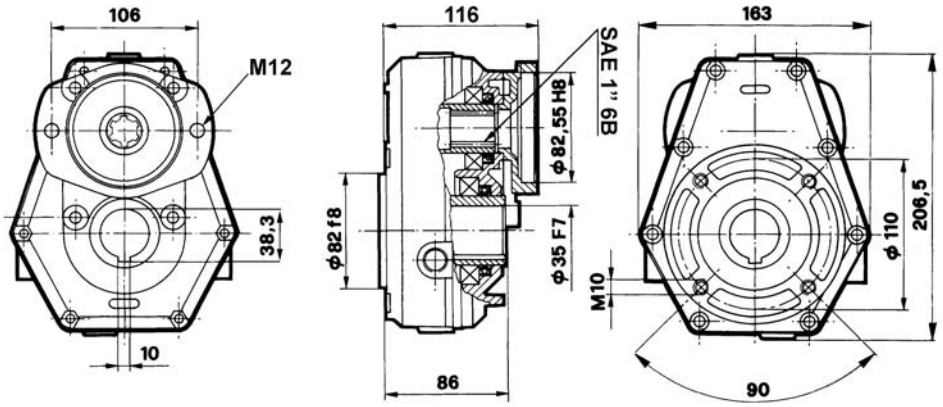

CARATTERISTICHE
Temperatura di esercizio -20 ÷ +180°C
Olio: CPL/CC 150 - DIN 5157
Rotazione: destra max. 3000 giri/min

CARACTERISTIQUES
Température d'exercise: -20 ÷ +180°C
Huile: CPL/CC 150 - DIN 5157
Rotation: droite max. 3000 t/1'

PROPERTIES
Working temperature: -20 ÷ +180°C
Oil: CPL/CC 150 - DIN 5157
Right hand rotation max 3000 RPM

ANGABEN
Betriebstemperatur: -20 ÷ +180°C
Öl: CPL/CC 150 - DIN 5157
Rechtslauf max. 3000 UPM

CARACTERISTICAS
Temperatura de esercicio: -20 ÷ +180°C
Aceite: CPL/CC 150 - DIN 5157
Rotación derecha max: 3000 revoluciones / (RPM)

N.B.: usare olio 80W90 Cod. 20960

ARTICOLO	RAPPORTO	N. 1 giri/min	N. 2 giri/min
83627	2:1	400	200
83628	3:1	600	200

Gli articoli qui descritti, prodotti da e/o per conto di CERMAG, sono da intendersi adattabili, quindi non originali, ai marchi indicati secondo REG. CE 1400/2002
All items described here, produced by and/or on behalf of CERMAG, are to be understood as adaptable, therefore not original, to the brands indicated according to REG. EC 1400/2002

01

RIDUTTORE RT90 PER MOTORI ORBITALI
REDUCTEURS RT90
REDUCTION GEAR RT90
UNTERSETZUNGSGETRIEBE RT90 FÜR VENTILMOTORE
REDUCTOR RT90 PARA MOTORES

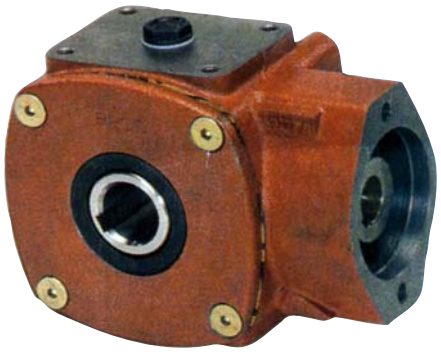

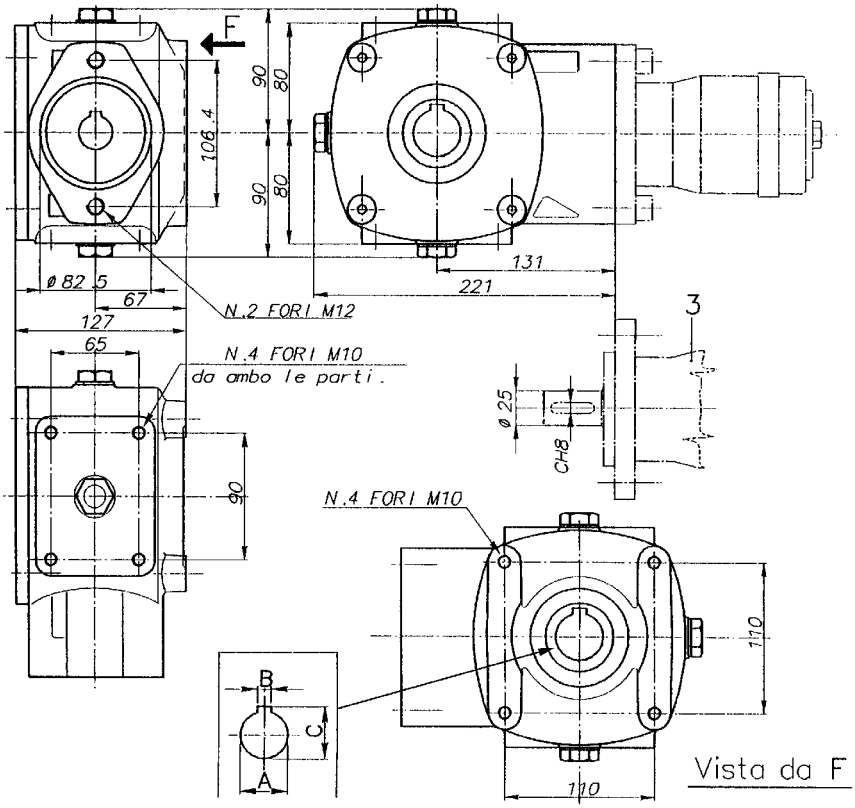

N.B.: usare olio 80W90 Cod. 20960

ARTICOLO	A mm	B mm	C mm	PESO kg	RAPPORTO	Mt. IN USCITA Nm	OLIO Tipo	OLIO Q.tà kg	TEMPERATURA D'IMPIEGO
83073	30	8	33,8	11	3,1:1	900	SAE 90 EP	0,6	-20°C +80°C
83074	35	10	38,8	11	3,1:1	900	SAE 90 EP	0,6	-20°C +80°C

RIDUTTORE RT160 PER MOTORI ORBITALI
REDUCTEURS RT160
REDUCTION GEAR RT160
UNTERSETZUNGSGETRIEBE RT160 FÜR VENTILMOTORE
REDUCTOR RT160 PARA MOTORES

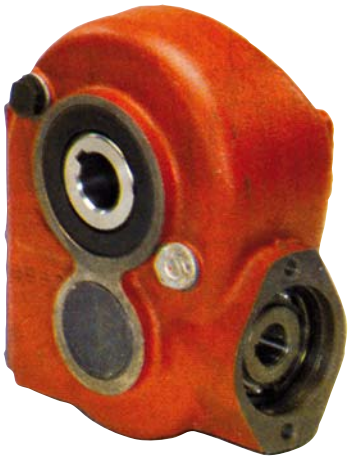

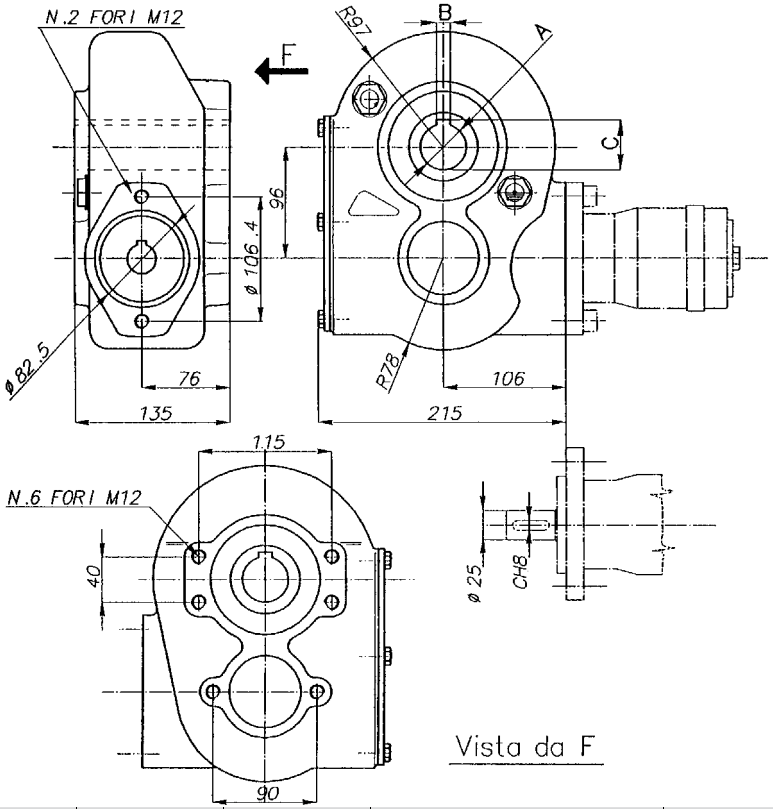

N.B.: usare olio 80W90 Cod. 20960

ARTICOLO	A mm	B mm	C mm	PESO kg	RAPPORTO	Mt. IN USCITA Nm	OLIO Tipo	OLIO Q.tà kg	TEMPERATURA D'IMPIEGO
83075	35	10	38,8	22	8,4:1	1500	SAE 90 EP	1,7	-20°C +80°C
83076	40	12	43,8	22	8,4:1	1500	SAE 90 EP	1,7	-20°C +80°C

Gli articoli qui descritti, prodotti da e/o per conto di CERMAG, sono da intendersi adattabili, quindi non originali, ai marchi indicati secondo REG. CE 1400/2002
All items described here, produced by and/or on behalf of CERMAG, are to be understood as adaptable, therefore not original, to the brands indicated according to REG. EC 1400/2002

RIDUTTORE RT300 PER MOTORI ORBITALI
REDUCTEURS RT300
REDUCTION GEAR RT300
UNTERSETZUNGSGETRIEBE RT300 FÜR VENTILMOTORE
REDUCTOR RT300 PARA MOTORES



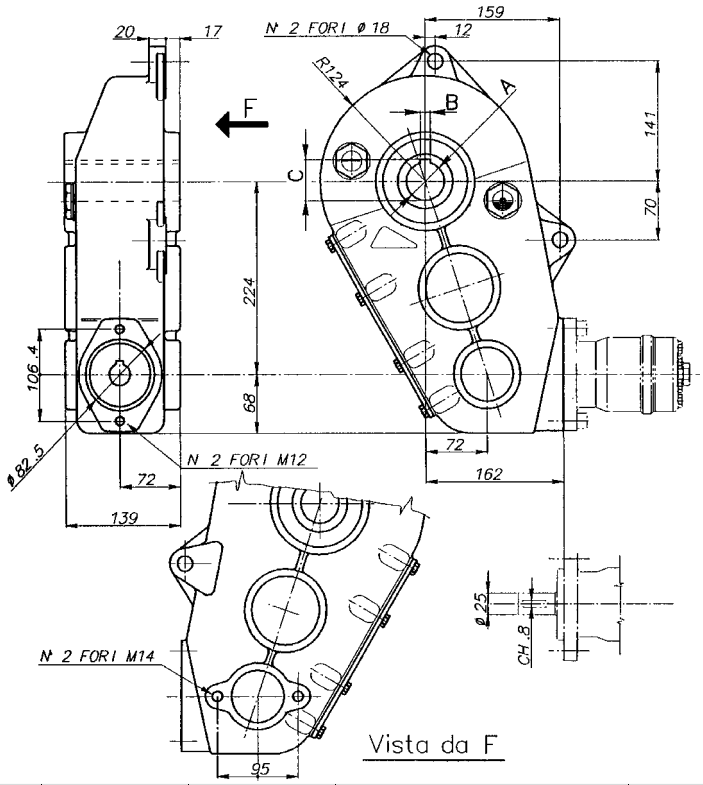

N.B.: usare olio 80W90 Cod. 20960

ARTICOLO	A mm	B mm	C mm	PESO kg	RAPPORTO	Mt. IN USCITA Nm	OLIO		TEMPERATURA D'IMPIEGO
							Tipo	Q.tà kg	
83077	35	10	38,8	34	29,5:1	3000	SAE 90 EP	3,8	-20°C +80°C
83078	40	12	43,8	34	29,5:1	3000	SAE 90 EP	3,8	-20°C +80°C
83079	45	12	48,8	34	29,5:1	3000	SAE 90 EP	3,8	-20°C +80°C

VALVOLE UNIDIREZIONALI A 5 BAR PER SCAMBIATORI DI CALORE (BY PASS)
VANNES UNIDIRECTIONELLES 5 BAR POUR ECHANGEUR DE CALEUR (BY-PASS)
SINGLE WAY VALVES 5 BAR FOR HEAT EXCHANGERS (BY-PASS)
EINWEGEVENTIL FÜR WÄRMETAUSCHER (BY-PASS)
VALVULAS UNIDIRECCIONALES PARA INTERCAMBIADOR TÉRMICO (BY-PASS)



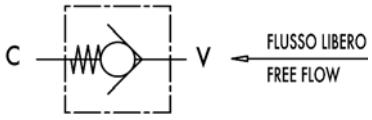

Esempio di collegamento

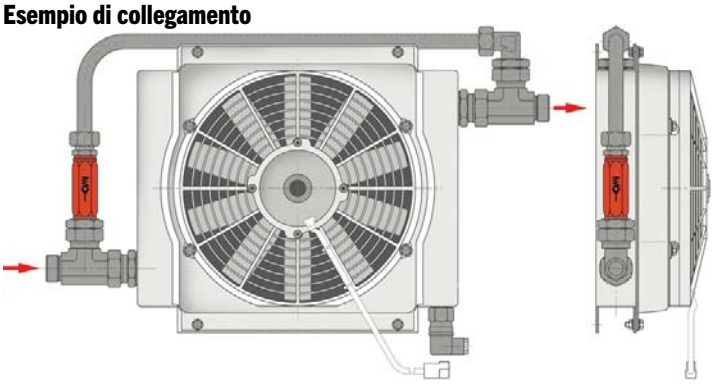

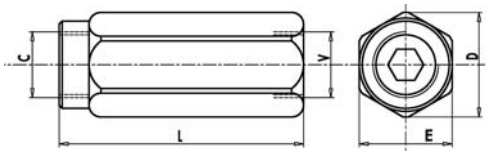

ARTICOLO	V - C	L mm	E mm	D mm
83956	G 1/2"	77	30	34
83957	G 3/4"	88	36	40
83958	G 1"	105	41	46
83959	G1" 1/4	135	55	63

Gli articoli qui descritti, prodotti da e/o per conto di CERMAG, sono da intendersi adattabili, quindi non originali, ai marchi indicati secondo REG. CE 1400/2002
All items described here, produced by and/or on behalf of CERMAG, are to be understood as adaptable, therefore not original, to the brands indicated according to REG. EC 1400/2002

01

SCAMBIATORI DI CALORE IN ALLUMINIO
ECHANGEUR DE CALEUR EN ALUMINIUM
ALUMINIUM HEAT EXCHANGERS
ALUMINIUM WÄRMETAUSCHER
INTERCAMBIADOR TÉRMICO DE ALUMINIO



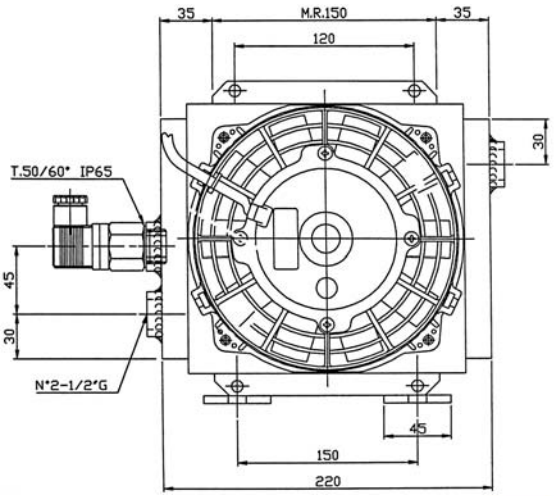

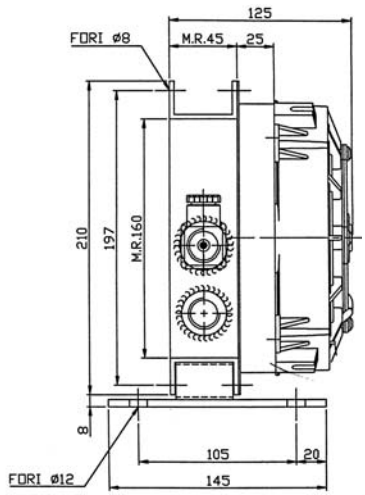

new **RICAMBI**



Termostato scamb.
T 50° / 60° - 22x1,5

84174



Ventola 12V

84175



Ventola 24V

84176

new **ACCESSORI**



Connettore per
scambiatore di calore

84152


















Dati Tecnici / Technical information / Technische Daten

ARTICOLO	Portata olio Oil flow Öldurchfluß	Capacità Capacity Kapazität	Peso Weight Gewicht	Voltaggio Voltage Spannung	Assorbimento Current Stromaufnahme	Potenza Power Motorleistung	Ø ventola Fan Ø Lüfterrad Ø	Portata aria Air flow Lüftdurchsatz	Rumorosità Noise Level Geräuschpegel
	l/1'	l	kg	V	A	W	mm	m^3/h	dB(A)
83291	10 - 40	0,8	4,8	12	6,3	75,6	167	400	72
83292	10 - 40	0,8	4,8	24	3,3	79,2	167	400	72

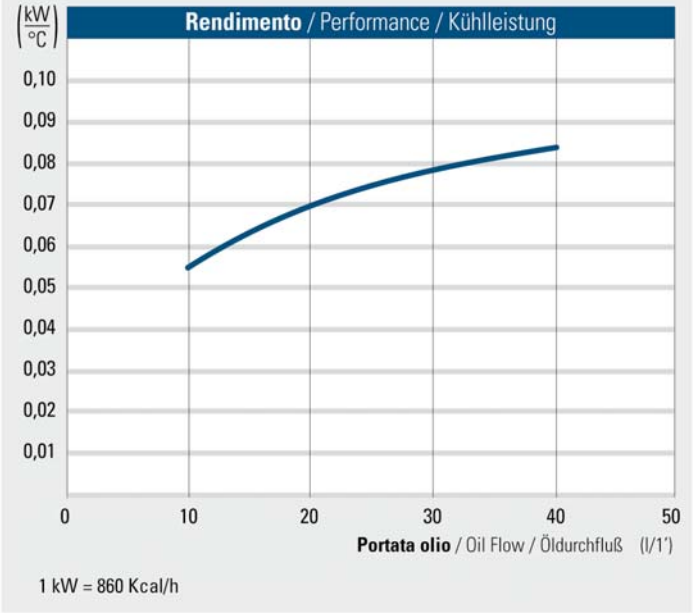

1 kW = 860 Kcal/h

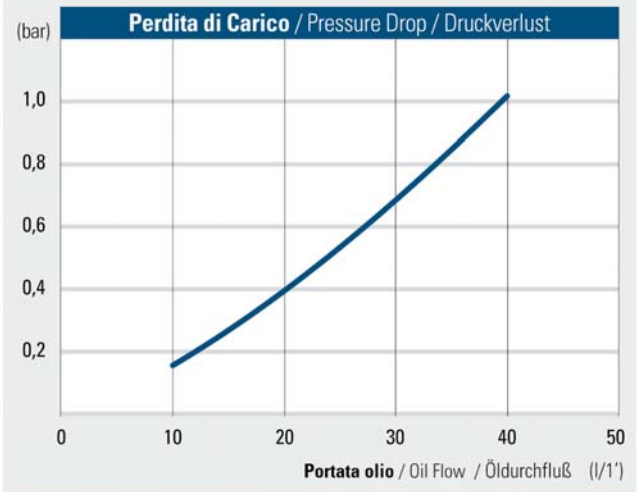

Correzione viscosità - Viscosity correction - Viskositätskorrektur

Olio - Oil - Öl: **ISO VG @ 40 °C**	22	32	**46**	68	150
Moltiplicare per - Multiply for - Multiplizieren mit:	0,7	0,9	**1**	1,1	2

Gli articoli qui descritti, prodotti da e/o per conto di CERMAG, sono da intendersi adattabili, quindi non originali, ai marchi indicati secondo REG. CE 1400/2002
All items described here, produced by and/or on behalf of CERMAG, are to be understood as adaptable, therefore not original, to the brands indicated according to REG. EC 1400/2002

SCAMBIATORI DI CALORE IN ALLUMINIO
ECHANGEUR DE CALEUR EN ALUMINIUM
ALUMINIUM HEAT EXCHANGERS
ALUMINIUM WÄRMETAUSCHER
INTERCAMBIADOR TÉRMICO DE ALUMINIO



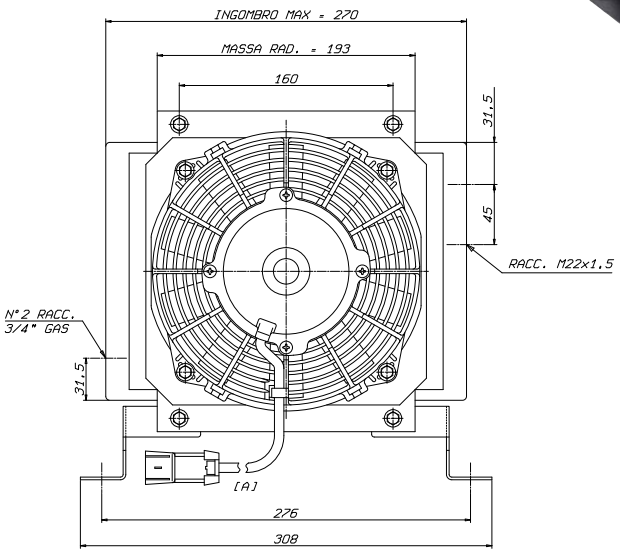

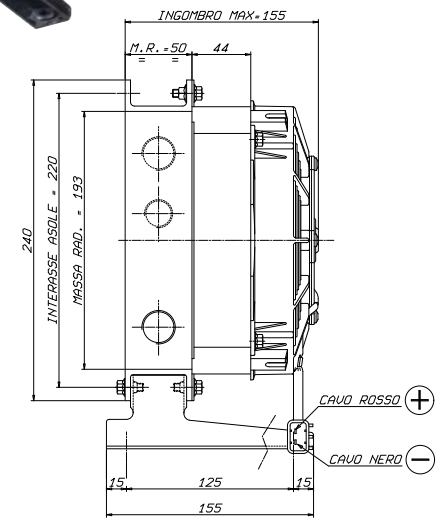

new

RICAMBI



Termostato scamb.
T 50° / 60° - 22x1,5
84174



Ventola 12V
84177



Ventola 24V
84178



Dati Tecnici / Technical information / Technische Daten

ARTICOLO	Portata olio Oil flow Öldurchfluß	Capacità Capacity Kapazität	Peso Weight Gewicht	Voltaggio Voltage Spannung	Assorbimento Current Stromaufnahme	Potenza Power Motorleistung	Ø ventola Fan Ø Lüfterrad Ø	Portata aria Air flow Luftdurchsatz	Rumorosità Noise Level Geräuschpegel
	l/1'	l	kg	V	A	W	mm	m^3/h	dB(A)
83641	20 - 80	1,6	6	12	7,6	91,2	225	650	68
83642	20 - 80	1,6	6	24	4	96	225	830	68

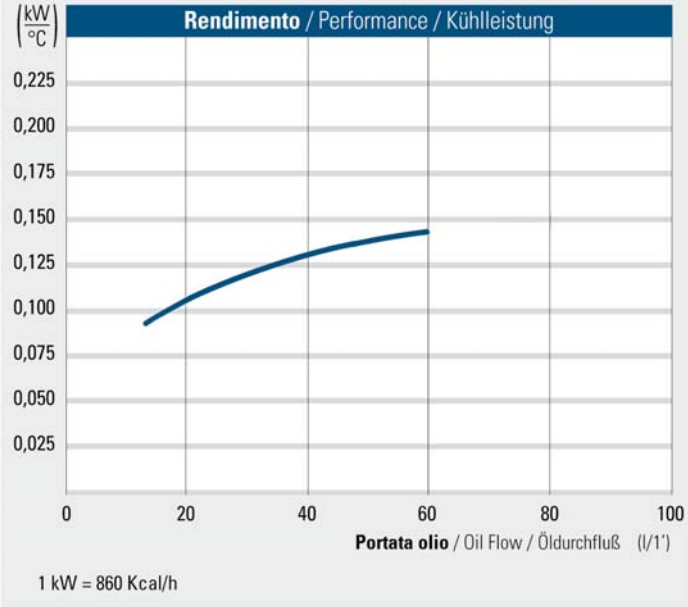

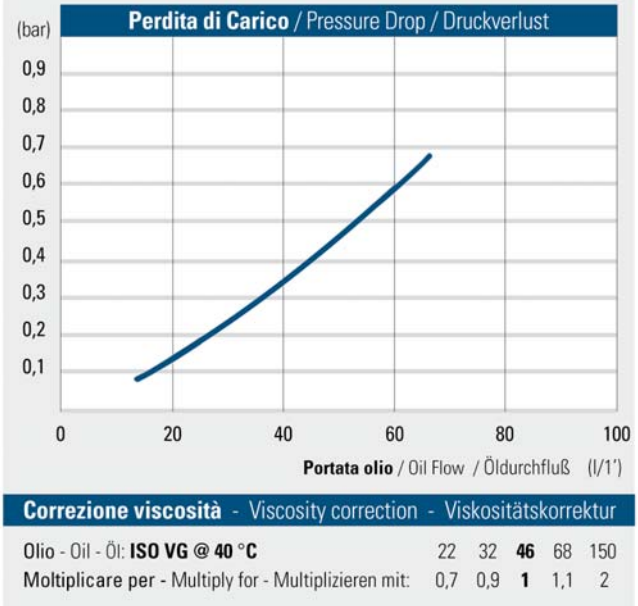

Correzione viscosità - Viscosity correction - Viskositätskorrektur

Olio - Oil - Öl: **ISO VG @ 40 °C**	22	32	**46**	68	150
Moltiplicare per - Multiply for - Multiplizieren mit:	0,7	0,9	**1**	1,1	2

Gli articoli qui descritti, prodotti da e/o per conto di CERMAG, sono da intendersi adattabili, quindi non originali, ai marchi indicati secondo REG. CE 1400/2002
All items described here, produced by and/or on behalf of CERMAG, are to be understood as adaptable, therefore not original, to the brands indicated according to REG. EC 1400/2002

01

SCAMBIATORI DI CALORE IN ALLUMINIO
ECHANGEUR DE CALEUR EN ALUMINIUM
ALUMINIUM HEAT EXCHANGERS
ALUMINIUM WÄRMETAUSCHER
INTERCAMBIADOR TÉRMICO DE ALUMINIO



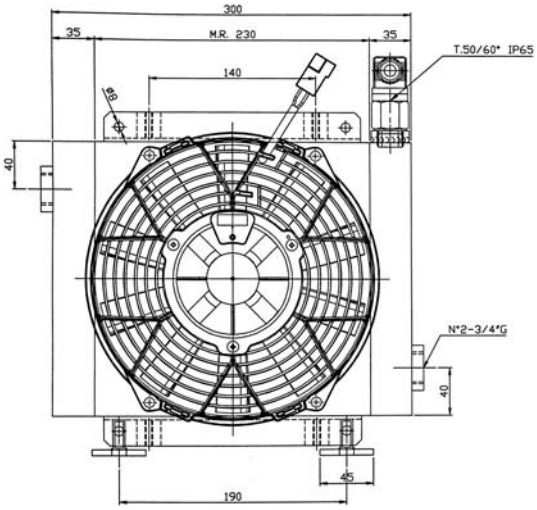

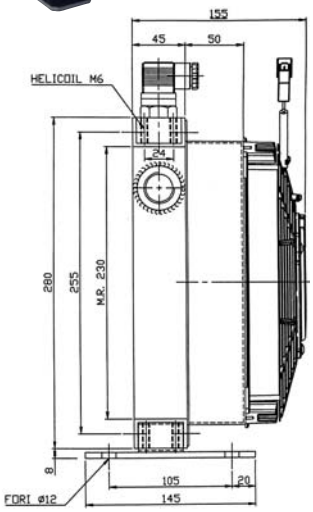

new **RICAMBI**



Termostato scamb.
T 50° / 60° - 22x1,5

84174



Ventola 12V

84179



Ventola 24V

84180

new **ACCESSORI**



Connettore per
scambiatore di calore

84152

IP68 · UNI-EN 294 · 60 °C · PED · TEST 35 bar · STATIC 24 bar · DINAMIC 16 bar

Dati Tecnici / Technical information / Technische Daten

ARTICOLO	Portata olio Oil flow Öldurchfluß	Capacità Capacity Kapazität	Peso Weight Gewicht	Voltaggio Voltage Spannung	Assorbimento Current Stromaufnahme	Potenza Power Motorleistung	Ø ventola Fan Ø Lüfterrad Ø	Portata aria Air flow Lüftdurchsatz	Rumorosità Noise Level Geräuschpegel
	l/1'	l	kg	V	A	W	mm	m^3/h	dB(A)
82974	20 - 80	1,6	6	12	7,6	91,2	225	650	68
82979	20 - 80	1,6	6	24	4	96	225	830	68

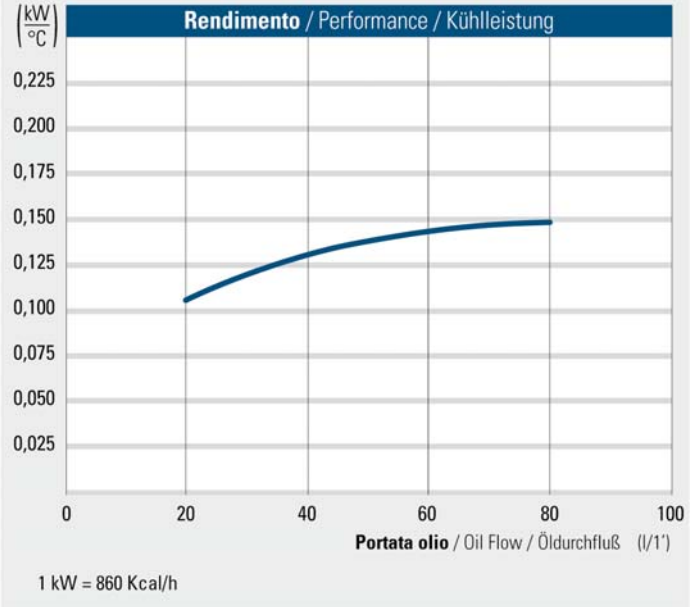

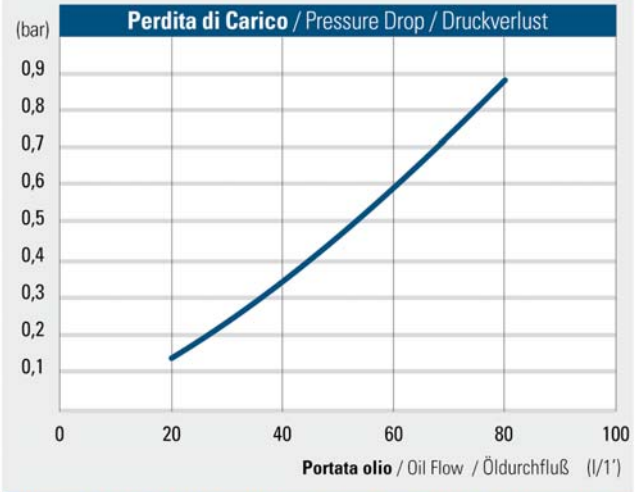

Correzione viscosità - Viscosity correction - Viskositätskorrektur

Olio - Oil - Öl: **ISO VG @ 40 °C**	22	32	**46**	68	150
Moltiplicare per - Multiply for - Multiplizieren mit:	0,7	0,9	**1**	1,1	2

Gli articoli qui descritti, prodotti da e/o per conto di CERMAG, sono da intendersi adattabili, quindi non originali, ai marchi indicati secondo REG. CE 1400/2002
All items described here, produced by and/or on behalf of CERMAG, are to be understood as adaptable, therefore not original, to the brands indicated according to REG. EC 1400/2002

SCAMBIATORI DI CALORE IN ALLUMINIO
ECHANGEUR DE CALEUR EN ALUMINIUM
ALUMINIUM HEAT EXCHANGERS
ALUMINIUM WÄRMETAUSCHER
INTERCAMBIADOR TÉRMICO DE ALUMINIO



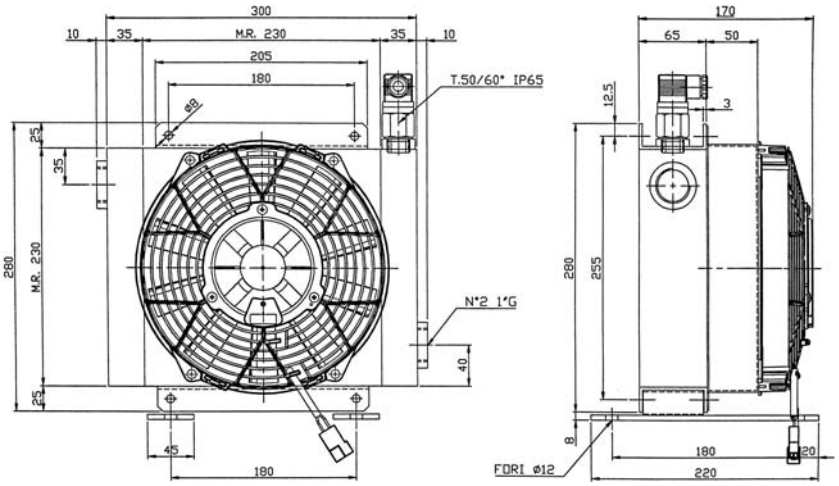

new **RICAMBI**



Termostato scamb.
T 50° / 60° - 22x1,5
84174



Ventola 12V
84179



Ventola 24V
84180

new **ACCESSORI**



Connettore per
scambiatore di calore
84152

IP68 · UNI-EN 294 · 60 °C · PED · TEST 35 bar · STATIC 24 bar · DINAMIC 16 bar

Dati Tecnici / Technical information / Technische Daten

ARTICOLO	Portata olio Oil flow Öldurchfluß	Capacità Capacity Kapazität	Peso Weight Gewicht	Voltaggio Voltage Spannung	Assorbimento Current Stromaufnahme	Potenza Power Motorleistung	Ø ventola Fan Ø Lüfterrad Ø	Portata aria Air flow Lüftdurchsatz	Rumorosità Noise Level Geräuschpegel
	l/1'	l	kg	V	A	W	mm	m³/h	dB(A)
82975	20 - 100	2,3	7	12	7,6	91,2	225	620	70
82980	20 - 100	2,3	7	24	4	96	225	800	70

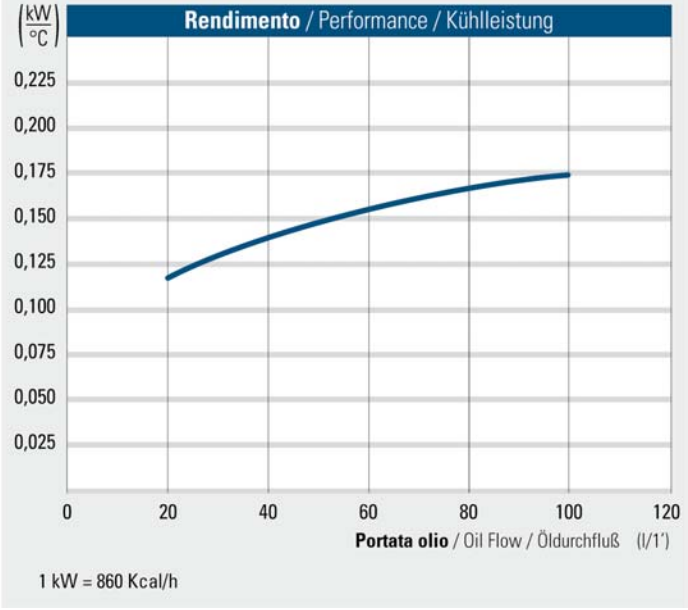

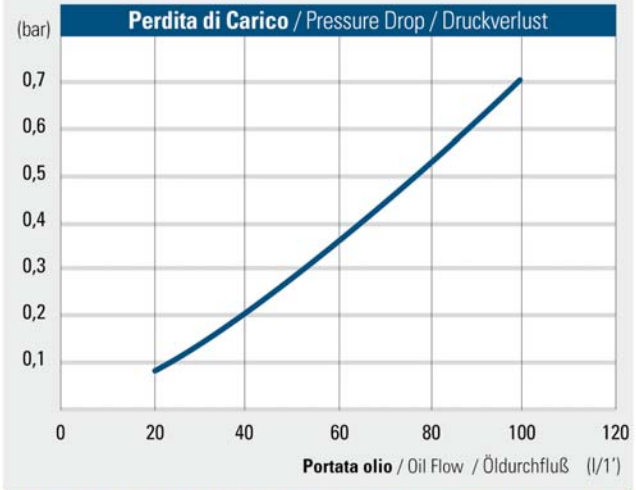

Correzione viscosità - Viscosity correction - Viskositätskorrektur

Olio - Oil - Öl: **ISO VG @ 40 °C**	22	32	**46**	68	150
Moltiplicare per - Multiply for - Multiplizieren mit:	0,7	0,9	**1**	1,1	2

Gli articoli qui descritti, prodotti da e/o per conto di CERMAG, sono da intendersi adattabili, quindi non originali, ai marchi indicati secondo REG. CE 1400/2002
All items described here, produced by and/or on behalf of CERMAG, are to be understood as adaptable, therefore not original, to the brands indicated according to REG. EC 1400/2002

01 **SCAMBIATORI DI CALORE IN ALLUMINIO**
ECHANGEUR DE CALEUR EN ALUMINIUM
ALUMINIUM HEAT EXCHANGERS
ALUMINIUM WÄRMETAUSCHER
INTERCAMBIADOR TÉRMICO DE ALUMINIO



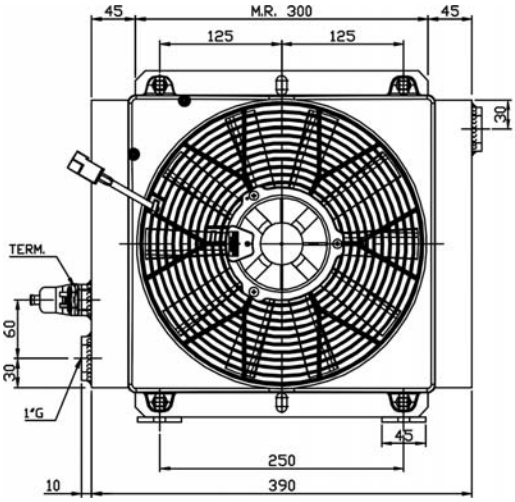

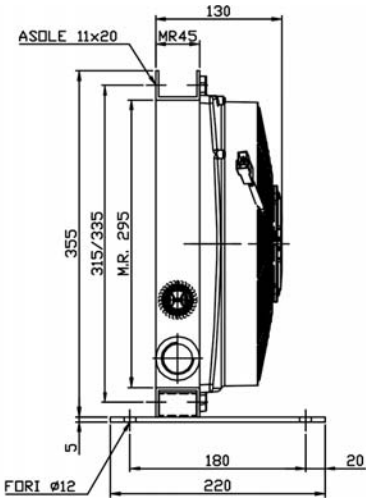

new **RICAMBI**



Termostato scamb.
T 50° / 60° - 22x1,5
84174



Ventola 12V
84181



Ventola 24V
84182




















Dati Tecnici / Technical information / Technische Daten

ARTICOLO	Portata olio Oil flow Öldurchfluß	Capacità Capacity Kapazität	Peso Weight Gewicht	Voltaggio Voltage Spannung	Assorbimento Current Stromaufnahme	Potenza Power Motorleistung	Ø ventola Fan Ø Lüfterrad Ø	Portata aria Air flow Lüftdurchsatz	Rumorosità Noise Level Geräuschpegel
	l/1'	l	kg	V	A	W	mm	m^3/h	dB(A)
84160	10-120	2	8	12	7,8	100	280	1290	72
84161	10-120	2	8	24	3,9	100	280	1270	72

DIAGRAMMA DI RENDIMENTO - PERFORMANCE DIAGRAM

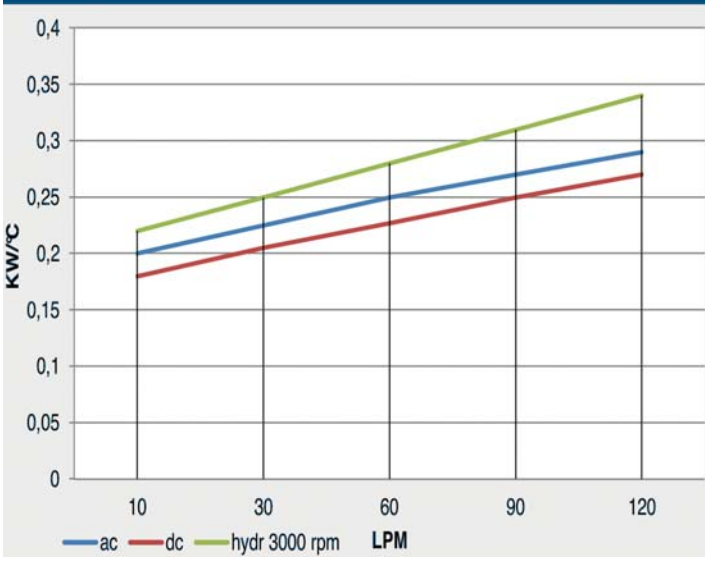

DIAGRAMMA PERDITE DI CARICO - PRESSURE DROP DIAGRAM

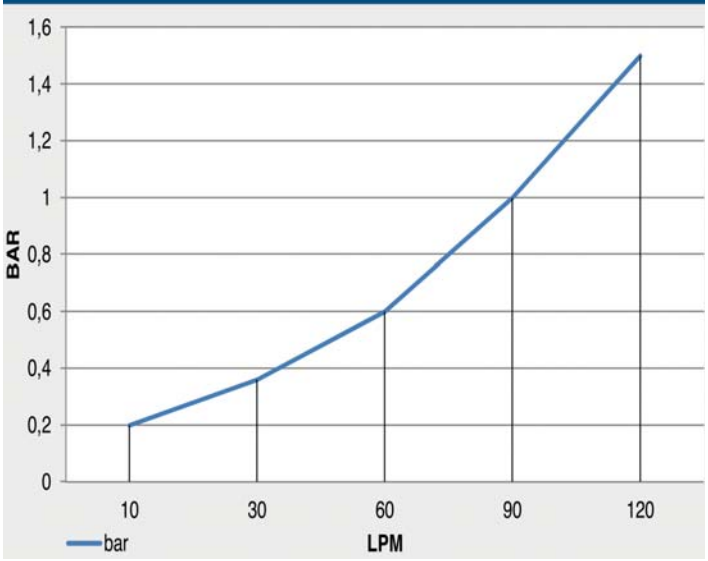

Gli articoli qui descritti, prodotti da e/o per conto di CERMAG, sono da intendersi adattabili, quindi non originali, ai marchi indicati secondo REG. CE 1400/2002
All items described here, produced by and/or on behalf of CERMAG, are to be understood as adaptable, therefore not original, to the brands indicated according to REG. EC 1400/2002

SCAMBIATORI DI CALORE IN ALLUMINIO
ECHANGEUR DE CALEUR EN ALUMINIUM
ALUMINIUM HEAT EXCHANGERS
ALUMINIUM WÄRMETAUSCHER
INTERCAMBIADOR TÉRMICO DE ALUMINIO



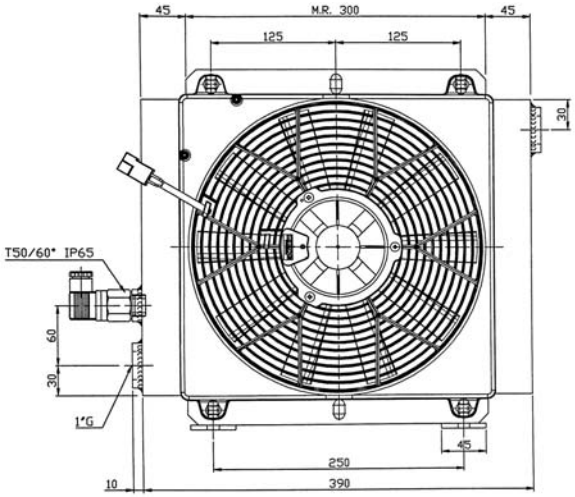

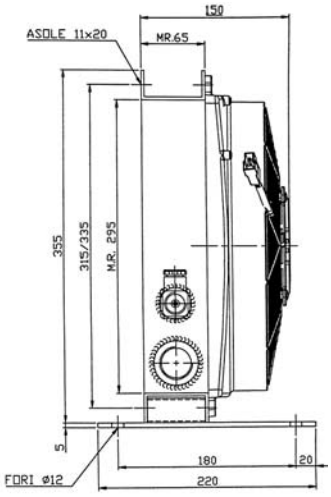

new **RICAMBI**



Termostato scamb.
T 50° / 60° - 22x1,5

84174



Ventola 12V

84181



Ventola 24V

84182

new **ACCESSORI**



Connettore per
scambiatore di calore

84152

FAN · IP68 · UNI-EN 294 · 60 °C · PED · TEST 35 bar · STATIC 24 bar · DINAMIC 16 bar

Dati Tecnici / Technical information / Technische Daten

ARTICOLO	Portata olio Oil flow Öldurchfluß	Capacità Capacity Kapazität	Peso Weight Gewicht	Voltaggio Voltage Spannung	Assorbimento Current Stromaufnahme	Potenza Power Motorleistung	Ø ventola Fan Ø Lüfterrad Ø	Portata aria Air flow Lüftdurchsatz	Rumorosità Noise Level Geräuschpegel
	l/1'	l	kg	V	A	W	mm	m^3/h	dB(A)
82976	30 - 140	3,7	10	12	9,2	110	280	1210	70
82981	30 - 140	3,7	10	24	4,5	108	280	1210	70

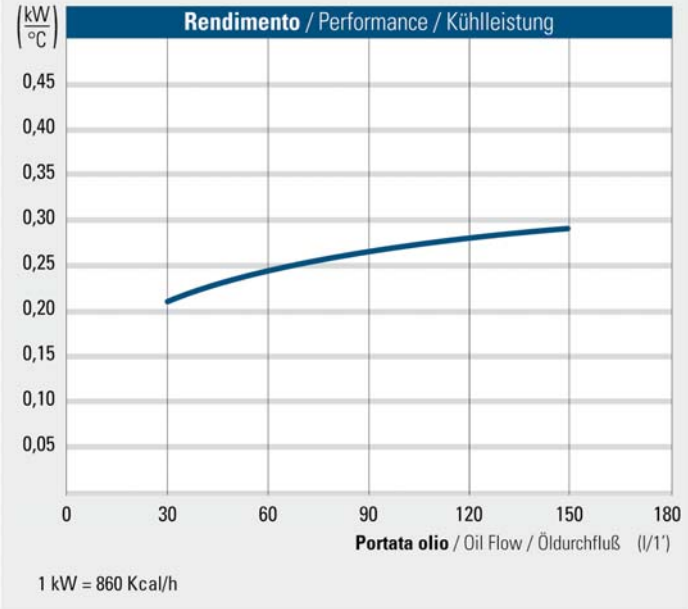

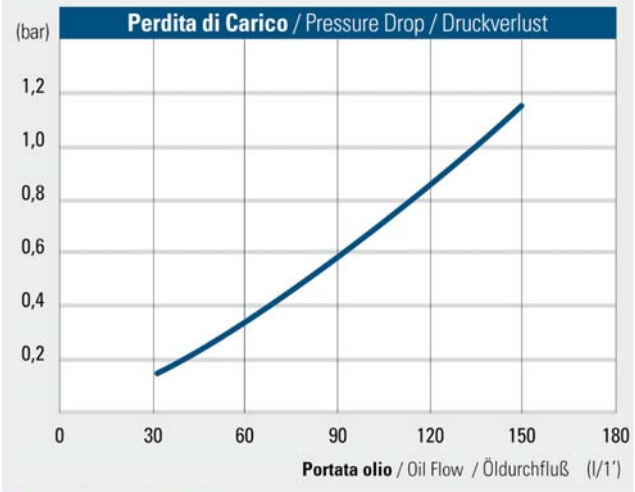

Correzione viscosità - Viscosity correction - Viskositätskorrektur

Olio - Oil - Öl: **ISO VG @ 40 °C**	22	32	**46**	68	150
Moltiplicare per - Multiply for - Multiplizieren mit:	0,7	0,9	**1**	1,1	2

Gli articoli qui descritti, prodotti da e/o per conto di CERMAG, sono da intendersi adattabili, quindi non originali, ai marchi indicati secondo REG. CE 1400/2002
All items described here, produced by and/or on behalf of CERMAG, are to be understood as adaptable, therefore not original, to the brands indicated according to REG. EC 1400/2002

01 **SCAMBIATORI DI CALORE IN ALLUMINIO**
ECHANGEUR DE CALEUR EN ALUMINIUM
ALUMINIUM HEAT EXCHANGERS
ALUMINIUM WÄRMETAUSCHER
INTERCAMBIADOR TÉRMICO DE ALUMINIO



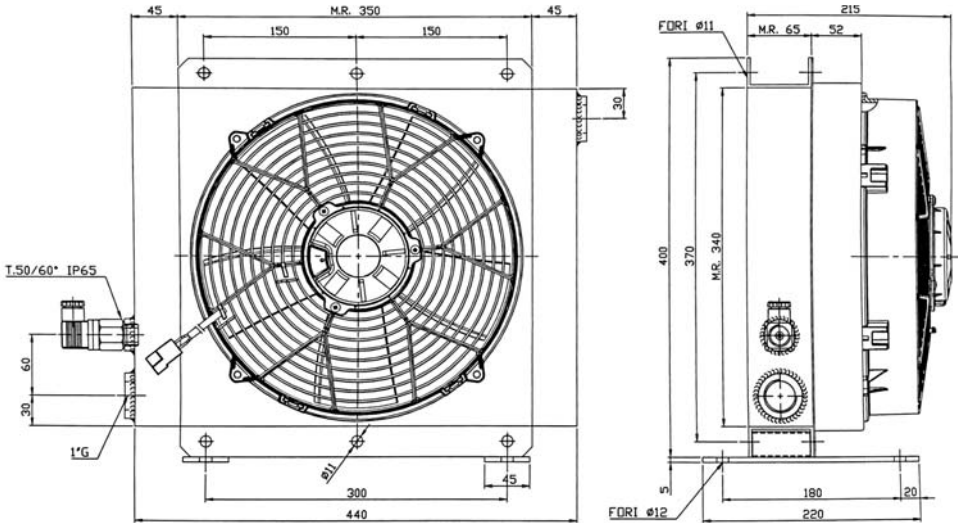

new **RICAMBI**



Termostato scamb.
T 50° / 60° - 22x1,5
84174



Ventola 12V
84183



Ventola 24V
84184

FAN | IP68 | UNI-EN 294 | 60 °C | PED | TEST 35 bar | STATIC 24 bar | DINAMIC 16 bar

Dati Tecnici / Technical information / Technische Daten

ARTICOLO	Portata olio Oil flow Öldurchfluß	Capacità Capacity Kapazität	Peso Weight Gewicht	Voltaggio Voltage Spannung	Assorbimento Current Stromaufnahme	Potenza Power Motorleistung	Ø ventola Fan Ø Lüfterrad Ø	Portata aria Air flow Lüftdurchsatz	Rumorosità Noise Level Geräuschpegel
	l/1'	l	kg	V	A	W	mm	m^3/h	dB(A)
82977	40 - 160	4,8	18,5	12	17,6	211	305	1830	72
82982	40 - 160	4,8	18,5	24	7,6	182	305	1960	72

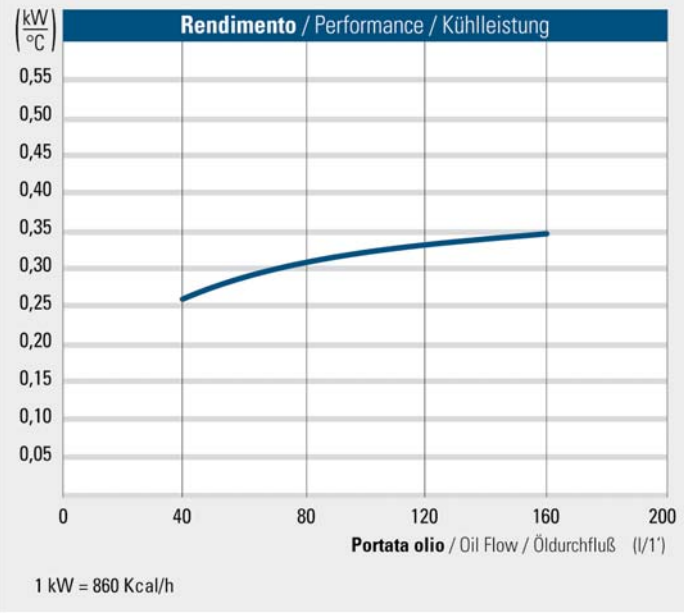

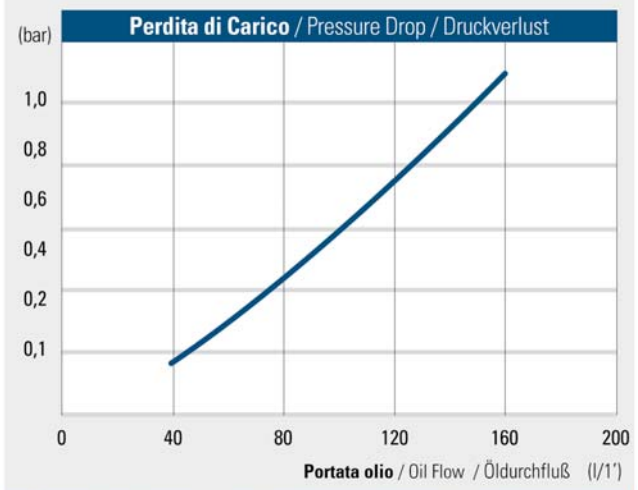

Correzione viscosità - Viscosity correction - Viskositätskorrektur

Olio - Oil - Öl: **ISO VG @ 40 °C**	22	32	**46**	68	150
Moltiplicare per - Multiply for - Multiplizieren mit:	0,7	0,9	**1**	1,1	2

Gli articoli qui descritti, prodotti da e/o per conto di CERMAG, sono da intendersi adattabili, quindi non originali, ai marchi indicati secondo REG. CE 1400/2002
All items described here, produced by and/or on behalf of CERMAG, are to be understood as adaptable, therefore not original, to the brands indicated according to REG. EC 1400/2002

SCAMBIATORI DI CALORE IN ALLUMINIO
ECHANGEUR DE CALEUR EN ALUMINIUM
ALUMINIUM HEAT EXCHANGERS
ALUMINIUM WÄRMETAUSCHER
INTERCAMBIADOR TÉRMICO DE ALUMINIO



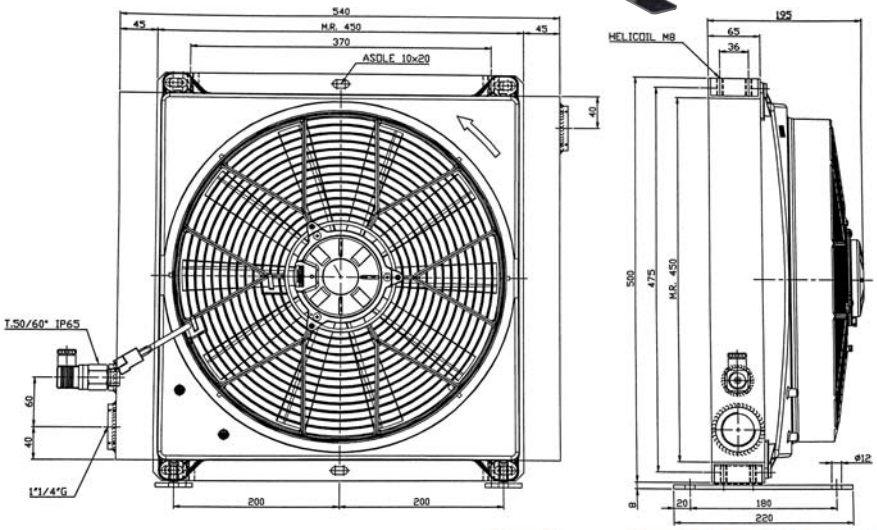

new **RICAMBI**



Termostato scamb.
T 50° / 60° - 22x1,5

84174



Ventola 12V

84185



Ventola 24V

84186

new **ACCESSORI**



Connettore per
scambiatore di calore

84152


















Dati Tecnici / Technical information / Technische Daten

ARTICOLO	Portata olio Oil flow Öldurchfluß	Capacità Capacity Kapazität	Peso Weight Gewicht	Voltaggio Voltage Spannung	Assorbimento Current Stromaufnahme	Potenza Power Motorleistung	Ø ventola Fan Ø Lüfterrad Ø	Portata aria Air flow Lüftdurchsatz	Rumorosità Noise Level Geräuschpegel
	l/1'	l	kg	V	A	W	mm	m^3/h	dB(A)
82978	50 - 200	6,7	20,5	12	21	252	385	2390	72
82983	50 - 200	6,7	20,5	24	10	240	385	2430	72

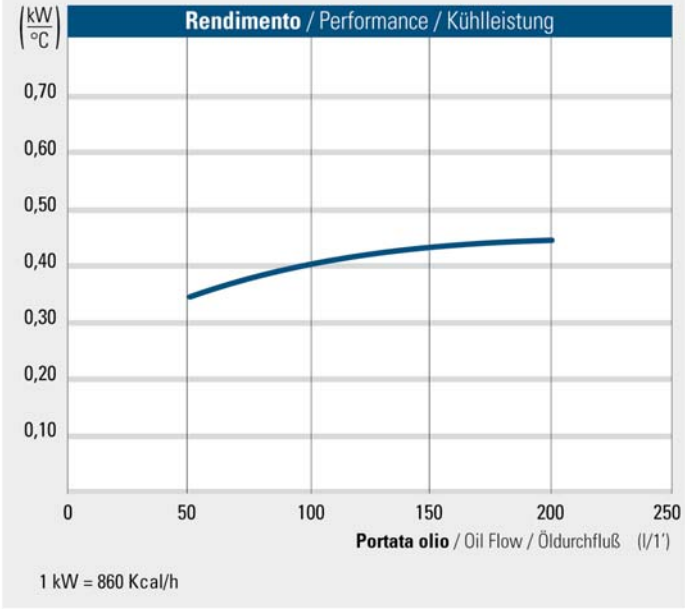

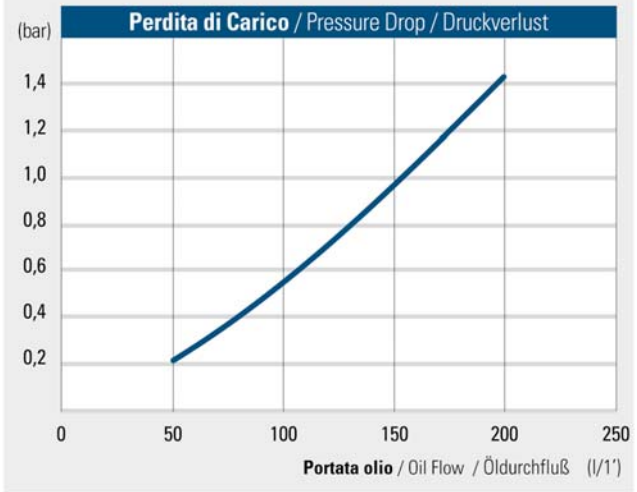

Correzione viscosità - Viscosity correction - Viskositätskorrektur

Olio - Oil - Öl: **ISO VG @ 40 °C**	22	32	**46**	68	150
Moltiplicare per - Multiply for - Multiplizieren mit:	0,7	0,9	**1**	1,1	2

Gli articoli qui descritti, prodotti da e/o per conto di CERMAG, sono da intendersi adattabili, quindi non originali, ai marchi indicati secondo REG. CE 1400/2002
All items described here, produced by and/or on behalf of CERMAG, are to be understood as adaptable, therefore not original, to the brands indicated according to REG. EC 1400/2002

01

POMPE OLEODINAMICHE AD INGRANAGGI ALBERO CILINDRICO CON CHIAVETTA Ø 22 mm
POMPES HYDRAULIQUES ENGRENAGES - HYDRAULIC GEAR PUMPS - HYDRAULISCHE ZAHRADPUMPEN - BOMBAS OLEODINAMICAS DE ENGRANAJE

SERIE NORMALE CON DISTRIBUTORE
SERIE NORMALE AVEC DISTRIBUTEUR
STANDARD SERIE WITH DISTRIBUTOR
STANDARDSERIE MIT VERTEILER
SERIE NORMAL CON DISTRIBUDOR



CARATTERISTICHE
- Gli ingranaggi sono completamente rettificati.
- Cuscinetti a rulli di primissima qualità.
- Si consiglia l'impiego di olio classificato "68".

ALBERO Ø 22 mm CON CHIAVETTA

ARTICOLO	PORTATA (l/min) 540 giri/min	PORTATA (l/min) 1000 giri/min	PRESSIONE MASSIMA bar	VELOCITÀ MASSIMA DI ROTAZIONE	ATTACCHI ASPIRAZ.	ATTACCHI MANDATA	SERIE GUARNIZIONI ARTICOLO
80635	20	40	180	1800 giri/min	3/4"	3/4"	**83004**
80636	30	60	170	1800 giri/min	1"	3/4"	**83004**

SERIE AUTOCOMPENSATA BISENSO
SÉRIE BALANCÉE RÉVERSIBLE
REVERSIBLE BALANCED SERIES
AUSGEWOGEN DOPPELWEGE SERIE
SERIE AUTO-COMPENSADA REVERSIBLE

CARATTERISTICHE
Si tratta di pompe particolarmente indicate in tutti gli impieghi di lavoro continuativo, come ad es. frese a spostamento idraulico, tranciastocchi, caricatori idraulici per barbabietole, per letame, ecc. oppure per alimentare motori idraulici. Si consiglia l'impiego di olio con classifica "46".



FIG.1

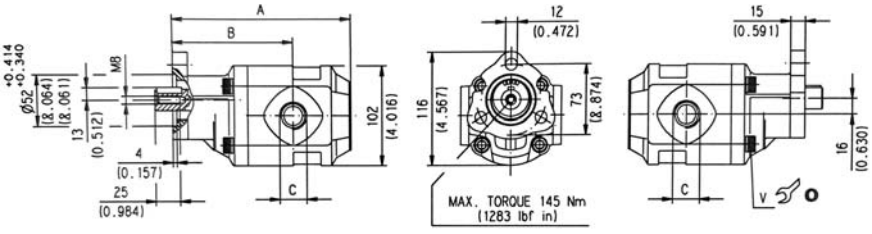



FIG.2

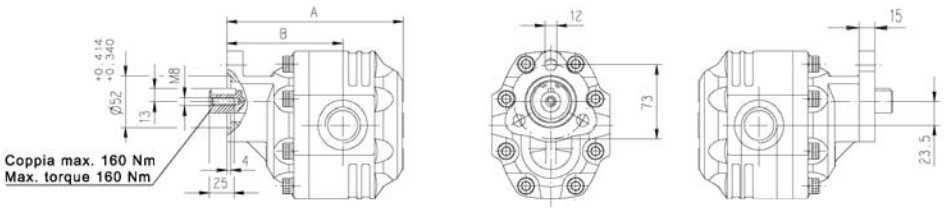

ALBERO Ø 22 mm CON CHIAVETTA

ARTICOLO	PORTATA (l/min) 540 giri/min	PORTATA (l/min) 1000 giri/min	PRESSIONE MASSIMA bar	VELOCITÀ MASSIMA DI ROTAZIONE	ATTACCHI ASPIRAZ.	ATTACCHI MANDATA	A mm	B mm	SERIE GUARNIZIONI	FIGURA
83869	20	40	180	1800 giri/min	3/4"	3/4"	181	122	**83911**	1
83870	30	60	180	1800 giri/min	1"	1"	178	116	**83912**	2
83871	40	80	180	1500 giri/min	1"	1"	191	122		
83872	50	100	180	1500 giri/min	1"	1"	218	136		
new **84402**	60	125	180	1500 giri/min	1" 1/4	1" 1/4	234	152		

SERIE AUTOCOMPENSATA BISENSO CON ALBERO INTERNO CALETTATO 22X19 Z.13
SÉRIE BALANCÉE RÉVERSIBLE AVEC ARBRE INTERNE CANNELEE
BREVERSIBLE BALANCED SERIES WITH SPLINED SHAFT INSIDE
AUSGEWOGEN DOPPELWEGE SERIE MIT BERECHNET WELLE 22X19 Z.13
SERIE AUTO-COMPENSADA REVERSIBLE CON ARBOL INTERNO CONJUNTO



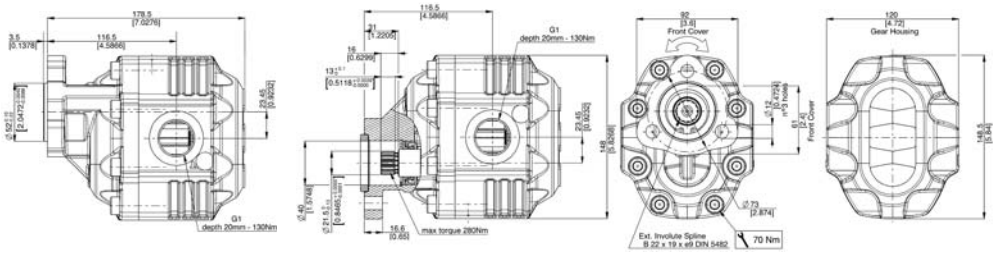

ARTICOLO	PORTATA (l/min) 540 giri/min	PORTATA (l/min) 1000 giri/min	PRESSIONE MASSIMA bar	VELOCITÀ MASSIMA DI ROTAZIONE	ATTACCHI ASPIRAZ.	ATTACCHI MANDATA	APPLICAZIONI PER TRINCIA:	SERIE GUARNIZIONI
84616	30	60	180	1800 giri/min	1"	1"	Calderoni, Celli, Rinieri, Breviglieri, Sicma	**83912**

Gli articoli qui descritti, prodotti da e/o per conto di CERMAG, sono da intendersi adattabili, quindi non originali, ai marchi indicati secondo REG. CE 1400/2002
All items described here, produced by and/or on behalf of CERMAG, are to be understood as adaptable, therefore not original, to the brands indicated according to REG. EC 1400/2002

ACCESSORI PER POMPE OLEODINAMICHE AD INGRANAGGI ALBERO CILINDRICO CON CHIAVETTA Ø 22 mm

ACCESSORIES POUR POMPES HYDR. ENGR. - ACCESSORIES FOR HYDR. G. PUMPS - ZUBEHÖRE FÜR HYDR. ZAHRADPUMPEN - ACCESORIOS PARA BOMBAS OLEO. DE ENG.

PRESA DI FORZA 1"3/8 PER POMPA OLEODINAMICA

PRISE DE FORCE 1"3/8 POUR POMPES HYDRAULIQUES
1"3/8 SPLINED SHAFT FOR HYDRAULIC PUMPS
ZAPFWELLE 1"3/8 FÜR HUDRAULISCHE PUMPE
TOMA DE FUERZA 1"3/8 PARA BOMBA OLEODINAMICA



ARTICOLO	LUNGHEZZA mm
80735	75
80736	100

BUSSOLA SCANALATA PER POMPA OLEODINAMICA

DOUBLE CANNELLÉE POUR POMPE HYDRAULIQUE
6 SPLINE COUPLING FOR HYDRAULIC PUMPS
PROFILBUCHSE 1" 3/8 FÜR HYDRAULISCHE PUMPE
CAÑA ESTRIADA PARA BOMBA OLEODINAMICA



ARTICOLO
80737

GIUNTO A SFERA PER POMPA OLEODINAMICA - ATTACCO RAPIDO

COUPLEUR POUR POMPE HYDRAULIQUE
COUPLING FOR HYDRAULIC PUMPS
KUPPLUNG FÜR HYDRAULISCHE PUMPE
ACOPLAMIENTO PARA BOMBA OLEODINAMICA



ARTICOLO
80738

TRAINO FEMMINA CON GIUNTO A SFERA PER POMPE IDRAULICHE - ATTACCO RAPIDO

COUPLEUR FEMELLE AVEC JOINT A BILLES POUR POMPES HYDRAULIQUES
FEMALE COUPLING WITH QUICK RELEASE
AUTOMATISCHE PROFILBUCHSE MIT SCHNELLKUPPLUNG FÜR HYDR. PUMPE
ACOPLADOR HEMBRA PARA BOMBA HIDRAÚLICA



ARTICOLO
80739

TRAINO MASCHIO PER POMPE IDRAULICHE

COUPLEUR MÂLE POUR POMPES HYDRAULIQUES
MALE COUPLING FOR HYDRAULIC PUMPS
PROFILWELLE MIT LAGERUNG FÜR HYDR. PUMPE
ACOPLADOR MACHO PARA BOMBA HIDRAÚLICA



ARTICOLO
80740

SERIE GUARNIZIONI PER POMPE "VECCHI MODELLI"

JEU DE JOINT POUR VIEUX POMPES
SEALING KIT FOR OLD PUMPS
DICHTUNGSATZKIT FÜR HYDR. PUMPEN
KIT DE SELLOS PARA BOMBAS VIEJAS

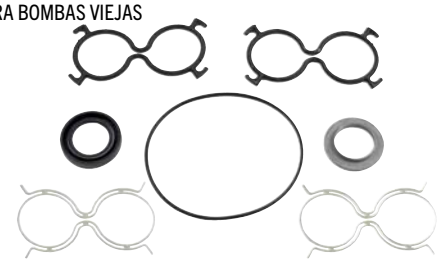

SERIE GUARNIZIONI ARTICOLO	APPLICAZIONI PER POMPE
83005	80638 - 80639
83006	80640
83007	81679
83008	80641 - 80642 - 81682 - 81683
83009	81680 - 81684
83010	81681- 81685

POMPE AUTOCOMPENSATE AD INGRANAGGI BISENSO - FISSAGGIO 3 FORI CON ALBERO SCANALATO 25x21x6

POMPES A ENGRENAGES DOUBLE SENS FIXATION 3 TROUS-UNI
DOUBLE SENSE GEAR PUMPS AUTOCOMPENSATED WITH UNI 3-HOLE MOUNTING
UMKEHRBARE ZAHNRADPUMPEN ZUR BEFESTIGUNG 3 UNI-LÖCHER
BOMBAS DE ENGRANAJES DOBLE SENTIDO FIJACIÓN 3 ORIFICIOS-UNI

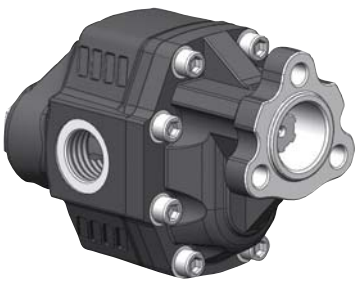

ARTICOLO	POSIZIONE ATTACCHI	PORTATA (l/min) 540 giri/min	PORTATA (l/min) 1000 giri/min	PRESSIONE MASSIMA bar	VELOCITÀ MASSIMA DI giri/min - rpm	ATTACCHI ASPIRAZ.	ATTACCHI MANDATA	PESO kg	KIT GUARNIZIONI ARTICOLO
83472	LAT.	21,56	43,12	250	1700	G 3/4"	G 3/4"	11	
83473	LAT+POST	30,03	60,06	210	1500			12	
83474	LAT+POST	36,44	72,88	190	1500	G 1"	G 1"	12,5	**83480**
83475	LAT+POST	40,54	81,08	190	1400			13	
83476	LAT.	49,09	98,18	190	1400	G 1"1/4	G 1"1/4	14	

SUPPORTO TRAINO FEMMINA 1"3/8

PALIER ENTRAINEMENT FEMELLE
FEMALE TOWING MOUNT
ANHÄNGEBÜCKE MIT INNENGEWINDE
SOPORTE REMOLQUE HEMBRA



ARTICOLO
83477

SUPPORTO TRAINO MASCHIO 1"3/8

PALIER ENTRAINEMENT MALE
MALE TOWING MOUNT
ANHÄNGEBÜCKE MIT AUSSENGEWINDE
SOPORTE REMOLQUE MACHO



ARTICOLO
83478

MANICOTTO

MANCHON
COUPLING
MUFFE
MANGUITO



ARTICOLO
83479

Gli articoli qui descritti, prodotti da e/o per conto di CERMAG, sono da intendersi adattabili, quindi non originali, ai marchi indicati secondo REG. CE 1400/2002
All items described here, produced by and/or on behalf of CERMAG, are to be understood as adaptable, therefore not original, to the brands indicated according to REG. EC 1400/2002

MOTORI ORBITALI TIPO DANFOSS OMM

MOTEURS ORBITAUX TYPE DANFOSS OMM - HYDRAULIC MOTORS ITEM DANFOSS OMM - ORBITALMOTOREN TYP DANFOSS OMM - MOTORES ORBITALES TIPO DANFOSS OMM



Serie BGM con valvole

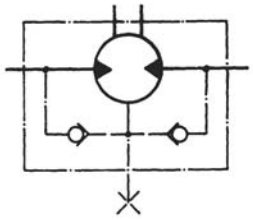

Cadute di pressione

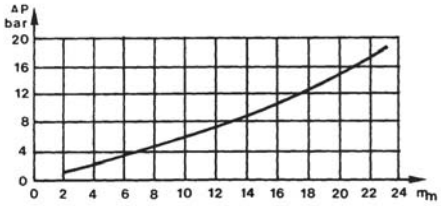

Dimensioni albero

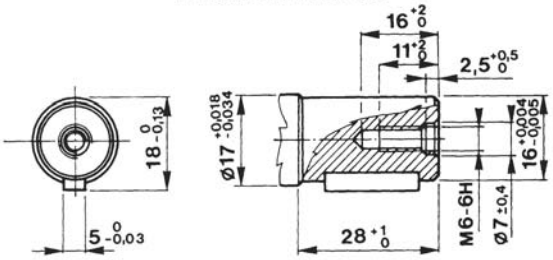

SENSO DI ROTAZIONE CON ATTACCHI POSTERIORI

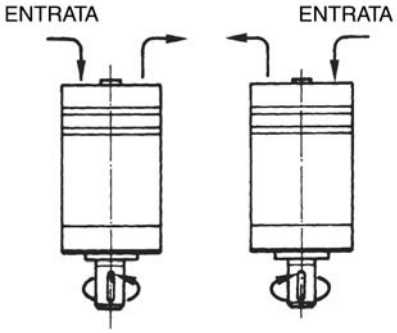

SENSO DI ROTAZIONE CON ATTACCHI LATERALI

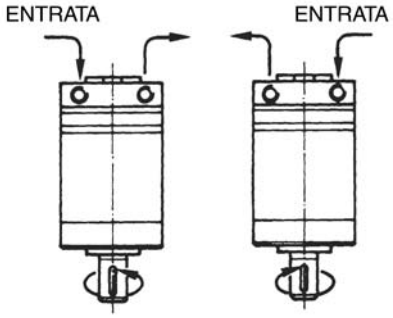

DIMENSIONI

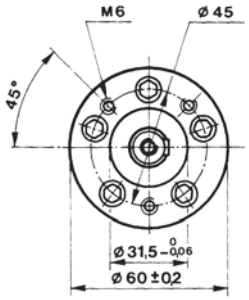

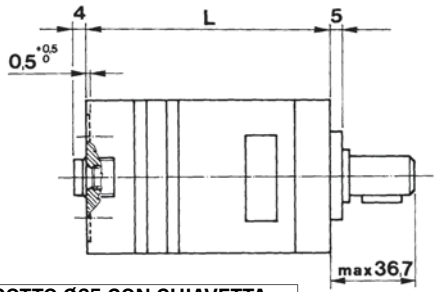

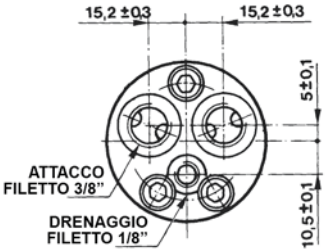

MANICOTTO Ø25 CON CHIAVETTA

new

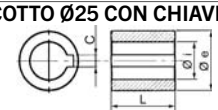

ARTICOLO	Ø e	Ø i	L mm	C mm
84364	24	16	34	5

KIT GUARNIZIONI
83585

ARTICOLO ATTACCO POSTERIORE	ARTICOLO ATTACCO LATERALE	CILINDRATA cc	L mm	VELOCITÀ MAX giri/min	COPPIA (Nm) MAX CONTINUA daN	COPPIA (Nm) MAX INTERMITTENTE daN	POTENZA MAX CONTINUA kW	POTENZA MAX INTERMITTENTE kW	PORTATA MAX l/min	PRESSIONE MAX bar
81395	**81413**	8,2	104	1950	1,1	1,5	1,8	2,6	16	140
81396	**81414**	12,5	106	1600	1,6	2,2	2,4	3,2	20	140
81397	**81415**	20	109	1000	2,5	3,5	2,4	3,2	20	140
81398	**81416**	32	114	630	4	5,7	2,4	3,2	20	140
81399	**83965**	50	125	400	4,4	7,2	1,8	3,0	20	80

Gli articoli qui descritti, prodotti da e/o per conto di CERMAG, sono da intendersi adattabili, quindi non originali, ai marchi indicati secondo REG. CE 1400/2002
All items described here, produced by and/or on behalf of CERMAG, are to be understood as adaptable, therefore not original, to the brands indicated according to REG. EC 1400/2002

MOTORI ORBITALI TIPO DANFOSS OMP

MOTEURS ORBITAUX TYPE DANFOSS OMP - HYDRAULIC MOTORS ITEM DANFOSS OMP - ORBITALMOTOREN TYP DANFOSS OMP - MOTORES ORBITALES TIPO DANFOSS OMP





ATTACCHI FILETTO 1/2"
DRENAGGIO FILETTO 1/4"

SENSO DI ROTAZIONE

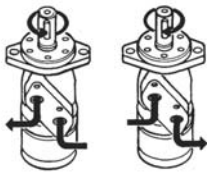

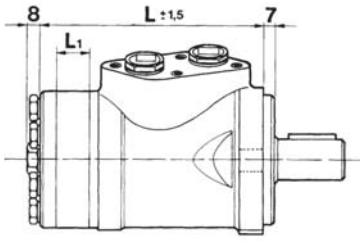

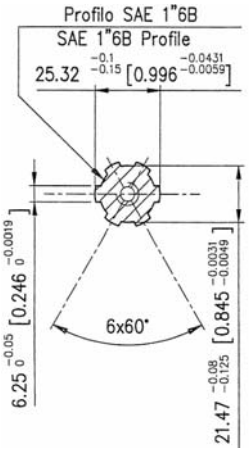

Dimensioni albero

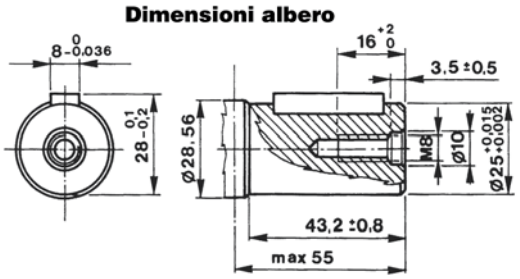

KIT GUARNIZIONI
83584

ACCESSORI

	
Guarnizione flangia	Bussola d.50x130 1"3/8 f.25 cava 8
84143	**32091**

MANICOTTO Ø25 CON CHIAVETTA

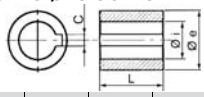

ARTICOLO	Ø e	Ø i	L mm	C mm
84053	40	25	50	8

MANICOTTO SCANALATO SAE1"6B

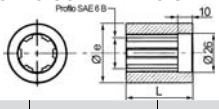

ARTICOLO	Ø e	L mm
84055	40	45
30921	40	50

NB: Guarnizioni sull'albero rinforzate

ARTICOLO ATTACCO LATERALE	L mm	L1 mm	CILINDRATA cc	VELOCITÀ MAX. CONTINUA INTERMITT.	COPPIA (Nm) MAX CONTINUA daN	COPPIA (Nm) MAX INTERMITT. daN	POTENZA MAX CONTINUA kW	POTENZA MAX INTERMITT. kW	PORTATA MAX l/min	PRESSIONE MAX INGRESSO bar	PRESSIONE MAX DRENAGGIO bar
81417	135,1	6,7	50	1210/1515	7,9	11,9	8,5	12,5	40	175	75
81418	139,1	10,67	80	755/945	13,2	19,5	8,5	12,5	60	175	75
81419	141,8	10,33	100	605/755	16,4	23,7	8,5	12,5	60	175	75
81420	145,1	16,67	125	486/605	20,5	29,8	8,5	12,5	60	175	50
81421	149,8	21,33	160	378/472	26,4	37,8	8,5	12,5	60	175	50
81422	155,1	26,67	200	303/378	26,5	32,8	8,5	11,2	60	140	50
81970	161,8	33,33	250	242/303	27,6	35,5	7,5	11,5	60	140	50
81423	171,1	42,67	315	190/236	29	36,6	4,0	5,5	60	140	50
81424	181,8	53,33	400	150/189	28,5	36,6	3,0	5,0	60	140	50

MOTORI CON ALBERO SCANALATO A 6 DENTI (profilo SAE 1"6B)

ARTICOLO ATTACCO LATERALE	L mm	L1 mm	CILINDRATA cc	VELOCITÀ MAX. CONTINUA INTERMITT.	COPPIA (Nm) MAX CONTINUA daN	COPPIA (Nm) MAX INTERMITT. daN	POTENZA MAX CONTINUA kW	POTENZA MAX INTERMITT. kW	PORTATA MAX l/min	PRESSIONE MAX INGRESSO bar	PRESSIONE MAX DRENAGGIO bar
83564	135,1	6,7	50	1210/1515	7,9	11,9	8,5	12,5	40	175	75
83565	139,1	10,67	80	755/945	13,2	19,5	8,5	12,5	60	175	75
83459	141,8	10,33	100	605/755	16,4	23,7	8,5	12,5	60	175	75
83460	145,1	16,67	125	486/605	20,5	29,8	8,5	12,5	60	175	50
83461	149,8	21,33	160	378/472	26,4	37,8	8,5	12,5	60	175	50
83462	155,1	26,67	200	303/378	26,5	32,8	8,5	11,2	60	140	50
83463	161,8	33,33	250	242/303	27,6	35,5	7,5	11,5	60	140	50

Gli articoli qui descritti, prodotti da e/o per conto di CERMAG, sono da intendersi adattabili, quindi non originali, ai marchi indicati secondo REG. CE 1400/2002
All items described here, produced by and/or on behalf of CERMAG, are to be understood as adaptable, therefore not original, to the brands indicated according to REG. EC 1400/2002

MOTORI ORBITALI TIPO DANFOSS OMR

MOTEURS ORBITAUX TYPE DANFOSS OMR - HYDRAULIC MOTORS ITEM DANFOSS OMR - ORBITALMOTOREN TYP DANFOSS OMR - MOTORES ORBITALES TIPO DANFOSS OMR



ATTACCHI FILETTO 1/2”
DRENAGGIO FILETTO 1/4”

SENSO DI ROTAZIONE

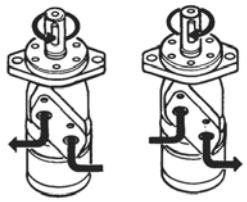

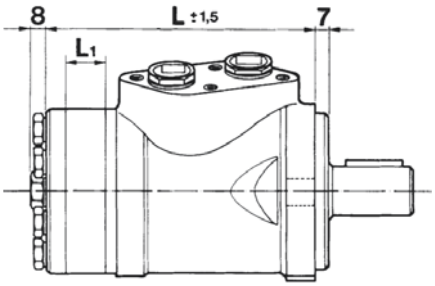

Dimensioni albero

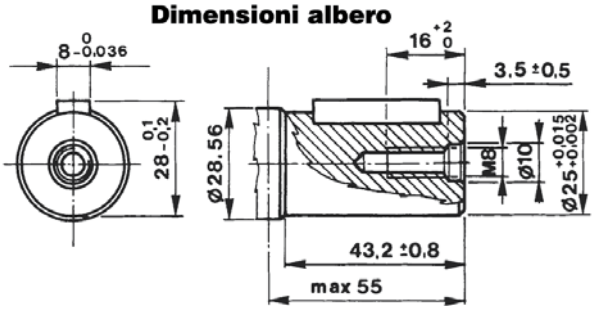

ACCESSORI	
	
Guarnizione flangia	Bussola d.50x130 1”3/8 f.25 cava 8
84143	**32091**

KIT GUARNIZIONI
83586

MANICOTTO Ø25 CON CHIAVETTA

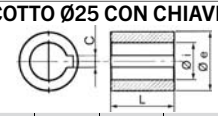

ARTICOLO	Ø e	Ø i	L mm	C mm
84053	40	25	50	8

NB: Guarnizioni sull’albero rinforzate

ARTICOLO ATTACCO LATERALE	L mm	L1 mm	CILINDRATA cc	VELOCITÀ MAX. CONTINUA INTERMITT.	COPPIA (Nm) MAX CONTINUA daN	COPPIA (Nm) MAX INTERMITT. daN	POTENZA MAX CONTINUA kW	POTENZA MAX INTERMITT. kW	PORTATA MAX l/min	PRESSIONE MAX INGRESSO bar	PRESSIONE MAX DRENAGGIO bar
81425	138	9,0	50	800/1000	10	13	7,0	8,5	40	140	75
81426	143	14	80	750/940	16	20	9,7	12.5	60	140	75
81427	146,4	17,4	100	600/940	20	24	11,0	12.5	60	140	75
81428	150,8	21,8	125	480/600	25	30	11,0	12.5	60	140	75
81429	156,8	27,8	160	375/470	28	39	9,0	12.5	60	140	50
81430	163,8	34,8	200	300/375	29	39	7,5	10.0	60	140	50
81431	172,5	43,5	250	240/300	30	40	6,0	8.0	60	140	50
81432	183,5	54,8	315	190/240	30	40	4,5	6.0	60	140	50
81433	198,4	69,4	400	150/185	30	40	3,8	5.7	60	140	50

Gli articoli qui descritti, prodotti da e/o per conto di CERMAG, sono da intendersi adattabili, quindi non originali, ai marchi indicati secondo REG. CE 1400/2002
All items described here, produced by and/or on behalf of CERMAG, are to be understood as adaptable, therefore not original, to the brands indicated according to REG. EC 1400/2002

MOTORI ORBITALI TIPO DANFOSS OMS

MOTEURS ORBITAUX TYPE DANFOSS OMS - HYDRAULIC MOTORS ITEM DANFOSS OMS - ORBITALMOTOREN TYP DANFOSS OMS - MOTORES ORBITALES TIPO DANFOSS OMS



KIT GUARNIZIONI
84124

MANICOTTO Ø32 CON CHIAVETTA

new

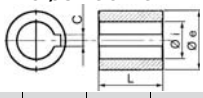

ARTICOLO	Ø e	Ø i	L mm	C mm
84054	50	32	50	10

SENSO DI ROTAZIONE

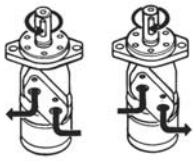

ATTACCHI FILETTO 1/2"
DRENAGGIO FILETTO 1/4"

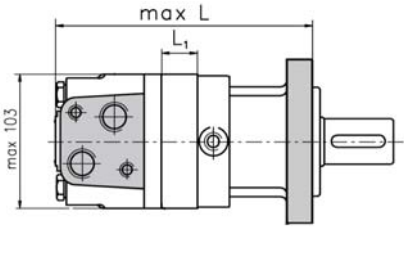

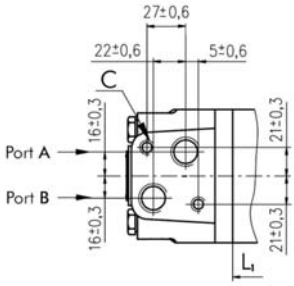

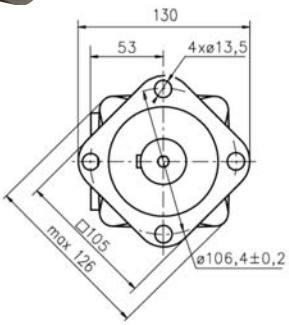

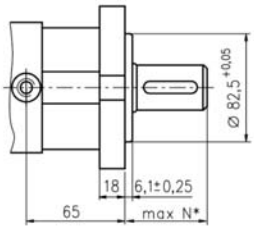

Serie EPMS con valvole

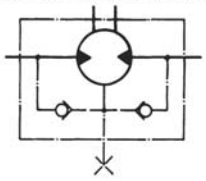

Dimensioni albero

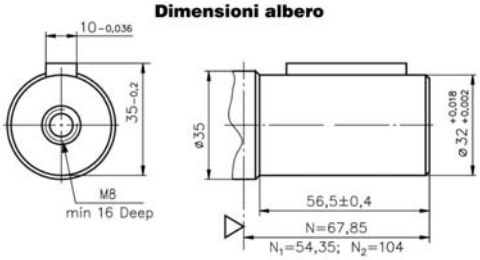

Cadute di pressione

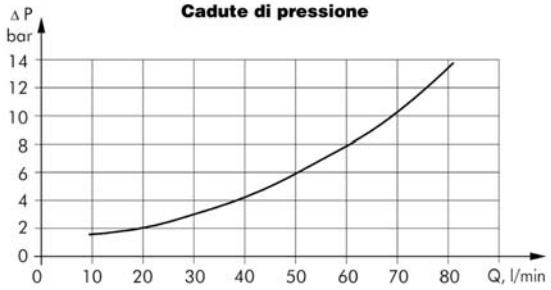

ARTICOLO ATTACCO LATERALE	L mm	L1 mm	CILINDRATA cc	VELOCITÀ MAX. CONTINUA INTERMITT.	COPPIA (Nm) MAX CONTINUA daN	COPPIA (Nm) MAX INTERMITT. daN	POTENZA MAX CONTINUA kW	POTENZA MAX INTERMITT. kW	PORTATA MAX l/min	PRESSIONE MAX INGRESSO bar	PRESSIONE MAX DRENAGGIO bar
83101	168	14	80	810/1000	20	24	16	19	65	210	75
83102	171	17,4	100	750/900	25	30	17,5	21	75	210	75
83103	176	21,8	125	600/720	32	38	17,5	21	75	210	75
83104	182	27,8	160	470/560	34	48	15,5	21	75	210	75
83105	189	34,8	200	375/450	40	50	14	17,5	75	210	75
83106	197	43,5	250	300/360	45	54	12,5	15	75	210	75
83107	209	54,8	315	240/285	54	63	11,5	13,5	75	210	75
83108	223	69,4	400	185/225	58	69	10	13	75	210	75

RIEPILOGO MANICOTTI

RÉSUMÉ MANCHONS - SLEEVE OVERVIEW - ZUSAMMENFASSUNG - MUFFEN - RESUMEN MANGUITOS

MANICOTTI CON CHIAVETTA

new

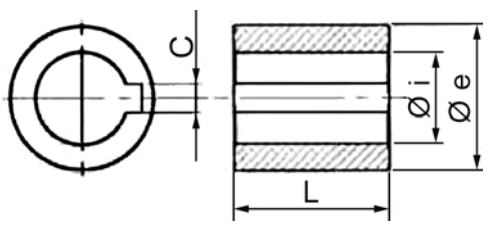

ARTICOLO	Ø e	Ø i	L mm	C mm
84053	40	25	50	8
84054	50	32	50	10

MANICOTTI SCANALATI SAE1"6B

new

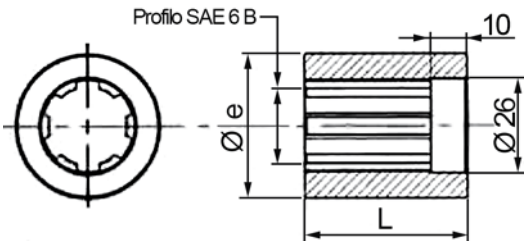

ARTICOLO	Ø e	L mm
84055	40	45
30921	40	50

Gli articoli qui descritti, prodotti da e/o per conto di CERMAG, sono da intendersi adattabili, quindi non originali, ai marchi indicati secondo REG. CE 1400/2002
All items described here, produced by and/or on behalf of CERMAG, are to be understood as adaptable, therefore not original, to the brands indicated according to REG. EC 1400/2002

ROTATORI
ROTATEURS – ROTATORS – DREHEINRICHTUNGEN - ROTADORES



83423



83424



83425



83426

ROTATORE T-2,5
ROTATOR T-2.5

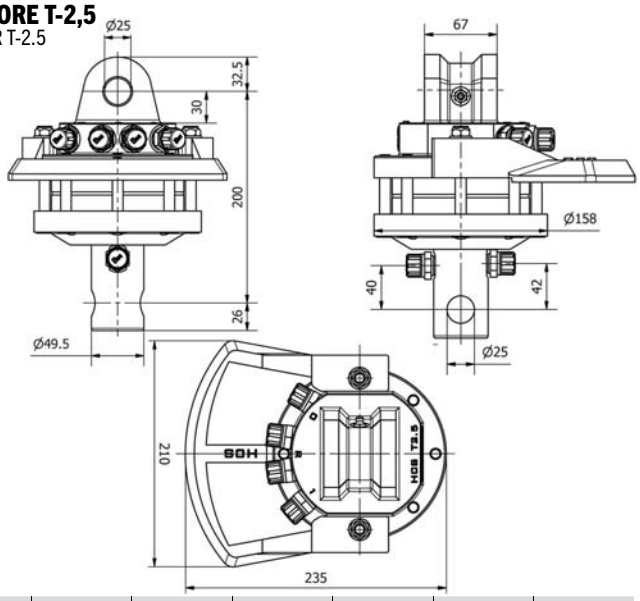

ARTICOLO	ROTAZIONE	PRESSIONE ESERCIZIO	PRESSIONE MAX	PINZA	CILINDRATA	COPPIA A 170 bar
83423	360°	150-175	220 bar	350 bar	310 cm³	695 Nm

ROTATORE T-3
ROTATOR T-3

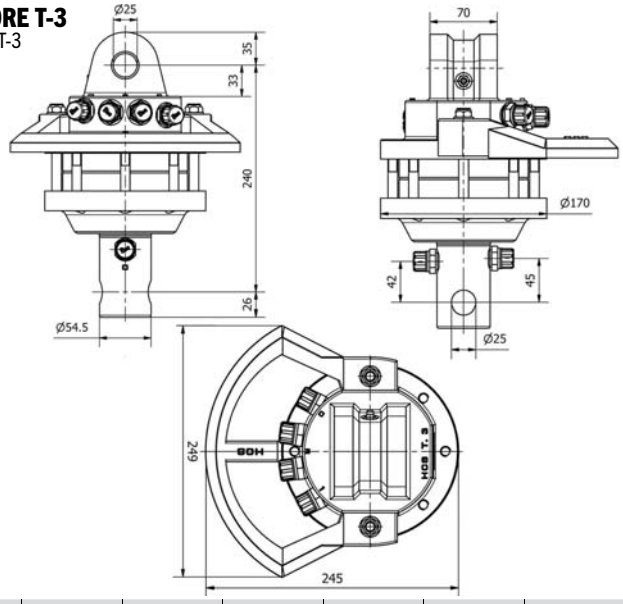

ARTICOLO	ROTAZIONE	PRESSIONE ESERCIZIO	PRESSIONE MAX	PINZA	CILINDRATA	COPPIA A 170 bar
83424	360°	150-175	220 bar	350 bar	320 cm³	780 Nm

ROTATORE T-4,5
ROTATOR T-4.5

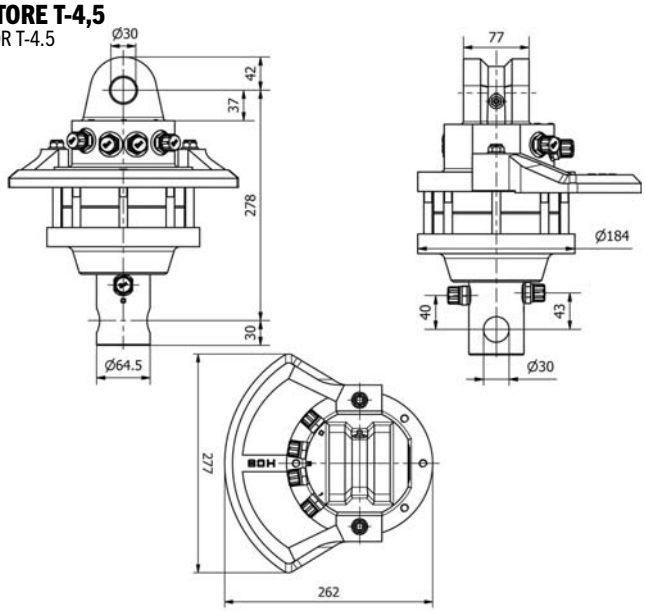

ARTICOLO	ROTAZIONE	PRESSIONE ESERCIZIO	PRESSIONE MAX	PINZA	CILINDRATA	COPPIA A 200 bar
83425	360°	175-200	220 bar	350 bar	530 cm³	1050 Nm

ROTATORE T-6
ROTATOR T-6

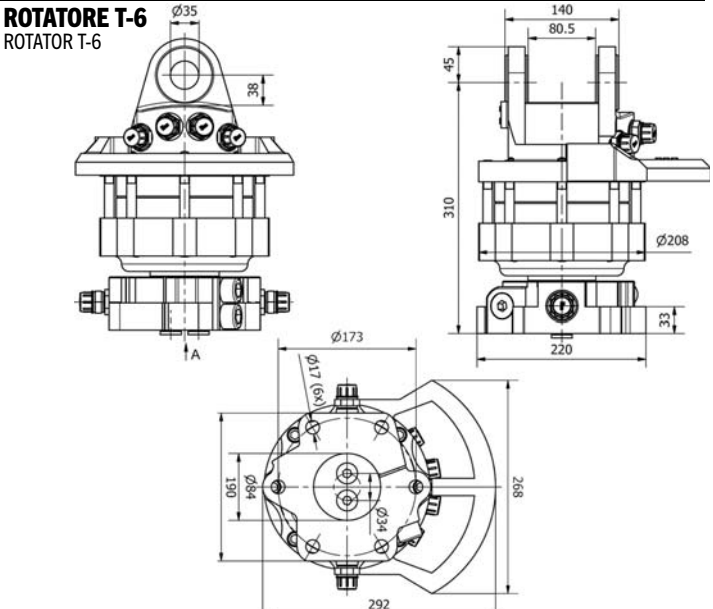

ARTICOLO	ROTAZIONE	PRESSIONE ESERCIZIO	PRESSIONE MAX	PINZA	CILINDRATA	COPPIA A 170 bar
83426	360°	175-200	220 bar	350 bar	620 cm³	1590 Nm

Gli articoli qui descritti, prodotti da e/o per conto di CERMAG, sono da intendersi adattabili, quindi non originali, ai marchi indicati secondo REG. CE 1400/2002
All items described here, produced by and/or on behalf of CERMAG, are to be understood as adaptable, therefore not original, to the brands indicated according to REG. EC 1400/2002

segue ROTATORI
ROTATEURS – ROTATORS – DREHEINRICHTUNGEN - ROTADORES



83980 **83981** **83982** **83983** **83994**

ROTATORE FR 15
ROTATOR FR 15

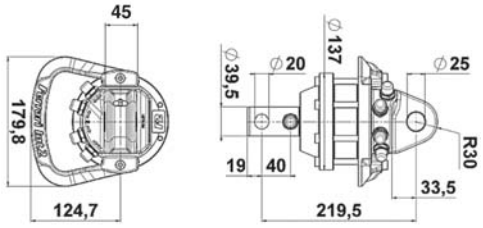

ARTICOLO	CARICO STATICO kg	CARICO DINAMICO kg	PESO kg	PRESSIONE bar	ROTAZIONE	COPPIA Nm	PORTATA l/min
83980	1200	600	10	250	360°	500	10

ROTATORE FR 35
ROTATOR FR 35

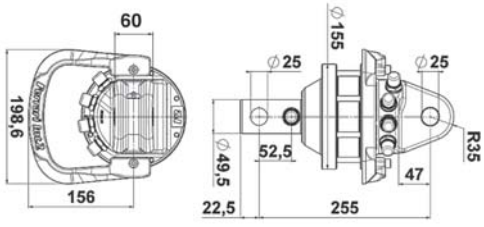

ARTICOLO	CARICO STATICO kg	CARICO DINAMICO kg	PESO kg	PRESSIONE bar	ROTAZIONE	COPPIA Nm	PORTATA l/min
83981	3500	1750	17	250	360°	900	20

ROTATORE FR 50
ROTATOR FR 50

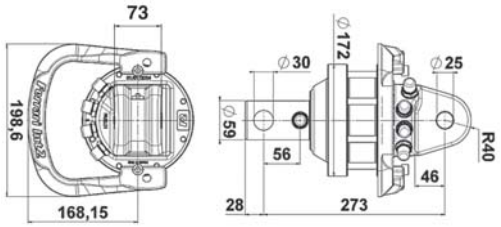

ARTICOLO	CARICO STATICO kg	CARICO DINAMICO kg	PESO kg	PRESSIONE bar	ROTAZIONE	COPPIA Nm	PORTATA l/min
83982	5000	2500	25	250	360°	1100	20

ROTATORE FR 55
ROTATOR FR 55

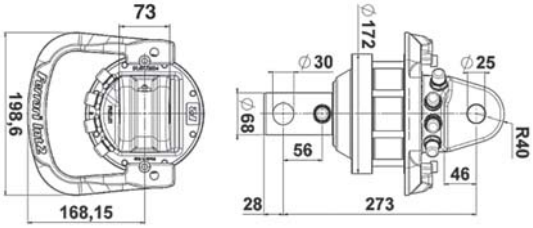

ARTICOLO	CARICO STATICO kg	CARICO DINAMICO kg	PESO kg	PRESSIONE bar	ROTAZIONE	COPPIA Nm	PORTATA l/min
83983	5500	2700	28	250	360°	1300	20

ROTATORE FR 35 F
ROTATOR FR 35 F

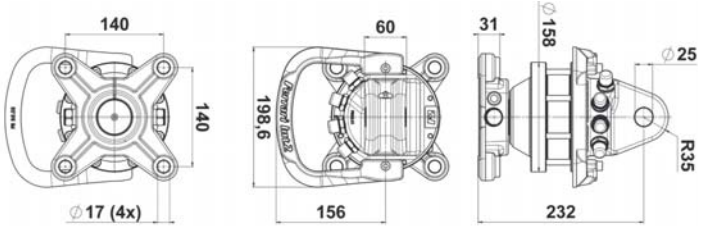

ARTICOLO	CARICO STATICO kg	CARICO DINAMICO kg	PESO kg	PRESSIONE bar	ROTAZIONE	COPPIA Nm	PORTATA l/min
83994	3500	1750	22	250	360°	900	20

ATTACCO A SOSPENSIONE UNIVERSALE
COUPLAGE UNVERSEL
UNIVERSAL COUPLING
UNIVERSALKUPPLUNG
ATAQUE UNIVERSAL

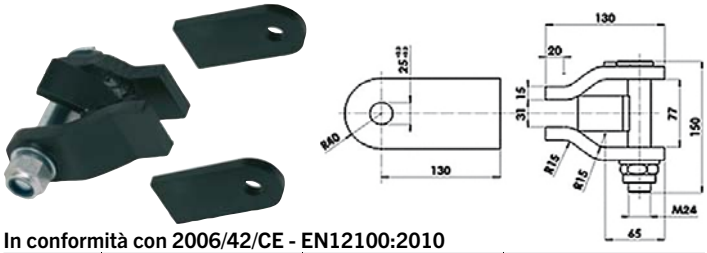

In conformità con 2006/42/CE - EN12100:2010

ARTICOLO	Ø PERNO mm	Ø BOCCOLA mm	PORTATA MASSIMA kg
83984	25	45	5000

Gli articoli qui descritti, prodotti da e/o per conto di CERMAG, sono da intendersi adattabili, quindi non originali, ai marchi indicati secondo REG. CE 1400/2002
All items described here, produced by and/or on behalf of CERMAG, are to be understood as adaptable, therefore not original, to the brands indicated according to REG. EC 1400/2002

01

POMPA A MANO A SEMPLICE E DOPPIO EFFETTO CON RUBINETTO DI DISCESA INCORPORATO (DOPPIA POMPATA)

Cilindrata 25 cm³ - Pressione max.: 350 bar - Attacchi 3/8" gas

POMPE A MAIN: SIMPLE ET DOUBLE EFFET, AVEC ROBINET CHUTE INCORPORÉ.
Cylindrée 25 cm³ - Pression max.: 350 bars - Coupleurs: 3/8" gas

HAND PUMP: SINGLE AND DOUBLE ACTING, WITH BUILT IN SHUTOFF VALVE.
Displacement 25 cm³ - Max.: pressure: 350 Atm - Couplings: 3/8" gas

HANDPUMPE: EINFACH UND DOPPELWIRKEND, MIT EINGEBAUTEM RÜCKFLUSSHAHN.
Förderleitung 25 cm³ - Max: Druck 350 bar - Anschlüsse: 3/8" gas

BOMBA DE MANO: SIMPLE Y DOBLE EFECTO CON PALANCA DE PRESIÓN INCOPORADA.
Cilindrada 25 cm³ - Presión máxima: 350 - Ataque: 3/8" gas





ARTICOLO	NOTE	A mm	B mm	C mm	D °	E °	PRESSIONE MAX bar
80483	SEMPLICE EFFETTO	273	172	34	30	30	350

ARTICOLO	NOTE	A mm	B mm	C mm	D °	E °	PRESSIONE MAX bar
81507	DOPPIO EFFETTO	273	172	34	30	30	350

POMPA A MANO 25 CC SEMPLICE EFFETTO CON VOLANTINO DI DISCESA COMPLETA DI SERBATOIO (DOPPIA POMPATA)

POMPE A MAIN 25 CC SIMPLE EFFET AVEC VOLANT DE CHUTE AVEC RESERVOIR
HAND PUMP 25 CC SINGLE ACTING WITH LOWERING TAP, WITH TANK
HANDPUMPE 25 CC EINFACHWIRKEND MIT RUCKFLUSSHAHN, MIT TANK
BOMBA DE MANO 25 CC SIMPLE EFECTO CON RULETA DE REGULACIÓN Y DEPÓSITO



ARTICOLO	SERBATOIO	PRESSIONE MAX	ATTACCHI	UTILIZZI
80943	3 l	350 bar	3/8"	Cilindro SE
80944	5 l	350 bar	3/8"	Cilindro SE
80945	7 l	350 bar	3/8"	Cilindro SE

POMPA A MANO 25 CC DOPPIO EFFETTO CON RUBINETTO DI INVERSIONE COMPLETA DI SERBATOIO (DOPPIA POMPATA)

POMPE A MAIN 25 CC DOUBLE EFFET AVEC ROBINET D'INVERSION, AVEC RESERVOIR
HAND PUMP 25 CC DOUBLE ACTING WITH REVOLER TAP, WITH TANK
HANDPUMPE 25 CC DOPPELWIRKEND MIT UMKERHAHN, MIT TANK
BOMBA DE MANO 25 CC DOBLE EFECTO CON PALANCA DE INVERSIÓN Y DEPÓSITO



ARTICOLO	SERBATOIO	PRESSIONE MAX	ATTACCHI	UTILIZZI
80940	3 l	350 bar	3/8"	Cilindro DE
80941	5 l	350 bar	3/8"	Cilindro DE
80942	7 l	350 bar	3/8"	Cilindro DE

Gli articoli qui descritti, prodotti da e/o per conto di CERMAG, sono da intendersi adattabili, quindi non originali, ai marchi indicati secondo REG. CE 1400/2002
All items described here, produced by and/or on behalf of CERMAG, are to be understood as adaptable, therefore not original, to the brands indicated according to REG. EC 1400/2002

POMPA A MANO 20CC SEMPLICE EFFETTO A MURO CON LEVA E VOLANTINO DI SCARICO (DOPPIA POMPATA)

POMPE A MAIN 20CC SIMPLE EFFET MURALE A LEVIER ET VOLANT DE VIDANGE
HAND PUMP 20CC SINGLE-ACTING WALL-MOUNTED WITH LEVER AND DISCHARGE KNOB
HANDPUMPE 20CM³ EINFACHWIRKEND AN MAUER MIT HEBEL UND ABLASSHANDRAD
BOMBA DE MANO 20CC SIMPLE EFECTO DE MURO CON PALANCA Y VOLANTE DE DESCARGA



ARTICOLO	CILINDRATA cm³	D °	E °	ATTACCO ENTRATA	ATTACCO USCITA	PRESSIONE MAX bar
83818	20	32	30	1/2" G	3/8" G	350

POMPA A MANO 50CC SEMPLICE EFFETTO A MURO CON LEVA E VOLANTINO DI SCARICO (DOPPIA POMPATA)

POMPE A MAIN 50CC DOUBLE EFFET MURALE A LEVIER ET VOLANT DE VIDANGE
HAND PUMP 50CC DOUBLE-ACTING WALL-MOUNTED WITH LEVER AND DISCHARGE KNOB
HANDPUMPE 50CM³ DOPPELTWIRKEND AN MAUER MIT HEBEL UND ABLASSHANDRAD
BOMBA DE MANO 50CC DOBLE EFECTO DE MURO CON PALANCA Y VOLANTE DE DESCARGA

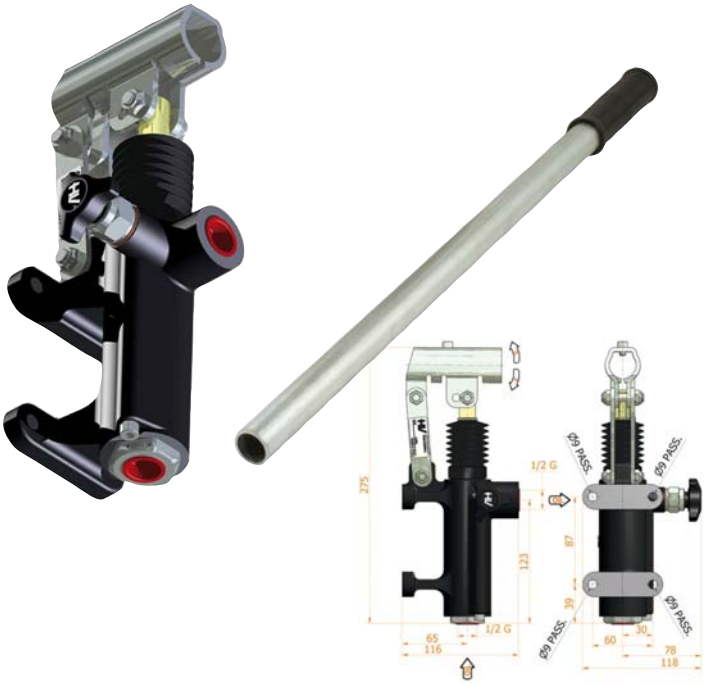

ARTICOLO	CILINDRATA cm³	D °	E °	ATTACCO ENTRATA	ATTACCO USCITA	PRESSIONE MAX bar
83819	50	38	37	1/2" G	1/2" G	280

SERBATOIO PER OLIO

RESERVOIRS D'HUILE
OIL TANK
ÖLTANK
DEPÓSITO DE ACEITE



ARTICOLO	SERBATOIO l	Ø mm	FILETTO TAPPO	FILETTO MANDATA	LUNGHEZZA mm
80946	11	210	M 1"	F 1/2"	350
80947	16	210	M 1"	F 1/2"	550
80948	20	210	M 1"	F 1/2"	670

PISTONE PER FRENATURA IDRAULICA

stelo Ø 25, corsa 70 mm, completo di molla di richiamo interna
VERIN FREINAGE HYDRAULIQUE: tige Ø 25, course 70 mm, compléte de ressort
HYDRAULIC BREAKING CYLINDER: rod Ø 25, stroke 70 mm, with return spring inside
BREMSHYDRAULIKZYLINDER: Kolben Ø 25, Hub 70 mm, Kpt. mit innenrückzugsfeder
PISTON DE FRENO HIDRAÚLICO



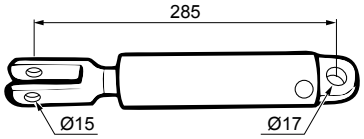

ARTICOLO
81232

Gli articoli qui descritti, prodotti da e/o per conto di CERMAG, sono da intendersi adattabili, quindi non originali, ai marchi indicati secondo REG. CE 1400/2002
All items described here, produced by and/or on behalf of CERMAG, are to be understood as adaptable, therefore not original, to the brands indicated according to REG. EC 1400/2002

MINI CENTRALINE
MINI CENTRALES - MINI CONTROL UNIT – KLEINSTEUERUNGEN - UNIDADES DE CONTROL MINI

MINI CENTRALINA NUDA
MINI CENTRALE NUE
MINI CONTROL UNIT, STRIPPED
KLEINSTEUERUNG, UNVERKLEIDET
UNIDAD DE CONTROL MINI DESNUDA



FIG.1

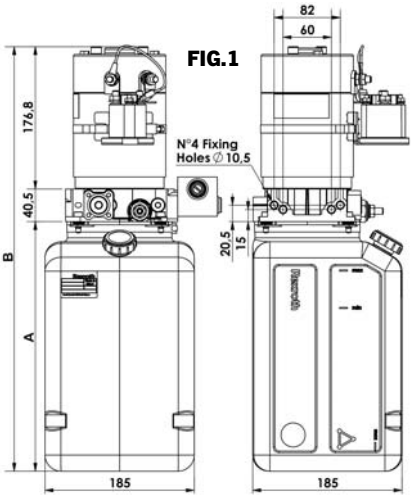

FIG.2

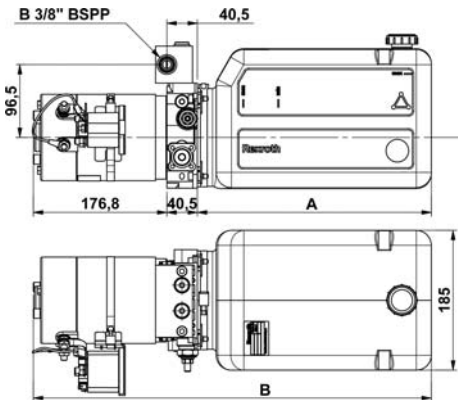

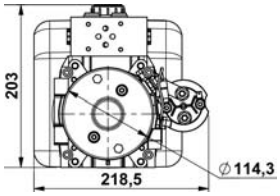

ARTICOLO	TIPO CENTRALINA	TENSIONE V	POTENZA MOTORE W	SERBATOIO l	CILINDRATA POMPA cc	PORTATA l	PRESSIONE MAX. l	A mm	B mm	FIG.
83607	Verticale	12	1600	7	2,0	4	160	310	527,3	1
83608	Verticale	24	2200	7	2,2	5	200	310	527,3	1
83761	Orizzontale	12	1600	5	2,0	4	160	230	447,3	2
83762	Orizzontale	12	1600	7	2,0	4	160	310	527,3	2

ELETTROVALVOLA PER SEMPLICE EFFETTO
ELECTROVANNE POUR SIMPLE EFFET
SOLENOID VALVE FOR SINGLE-ACTING
EINFACHWIRKENDES MAGNETVENTIL
ELECTROVÁLVULA PARA SIMPLE EFECTO

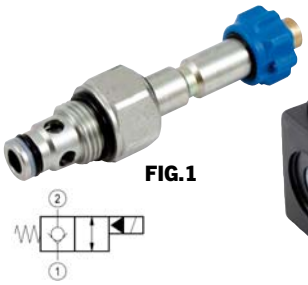

FIG.1



FIG.2



FIG.3

ARTICOLO	DESCRIZIONE	PRESSIONE MAX	FIG.
83431	Valvola normalmente chiusa	350 bar	1
83066	Bobina 12 V (mod. vecchio **Ø12,75**)	-	2
83067	Bobina 24 V (mod. vecchio **Ø12,75**)	-	2
84003	Bobina 12 V (mod. nuovo **Ø15,75**)	-	3
84004	Bobina 24 V (mod. nuovo **Ø15,75**)	-	3

ELETTROVALVOLA CETOP 3 PER DOPPIO EFFETTO
ELECTROVANNE CETOP 3 POUR DOUBLE EFFET
SOLENOID VALVE CETOP 3 FOR DOUBLE ACTING
DOPPELTWIRKENDES MAGNETVENTIL CETOP 3
ELECTROVÁLVULA CETOP 3 PARA DOBLE EFECTO



RICAMBI

ARTICOLO	DESCRIZIONE
83059	BOBINA 12V
83060	BOBINA 24V
84139	GHIERA FORO Ø14 mm

ARTICOLO	BOBINE	PRESS. bar	TENS. V	PORTATA l	SCHEMA POSIZIONATORE	SCHEMA CIRCUITO
82037	2	250	12	30		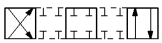
83609			24			

STROZZATORE COMPENSATO FISSO PER CONTROLLO DISCESA PER SEMPLICE EFFETTO
ETRANGLEUR COMPENSE FIXE POUR CONTROLE DESCENTE POUR SIMPLE EFFET
FIXED COMPENSATED THROTTLE FOR DESCENT CONTROL FOR SINGLE-ACTING
FESTES DROSSELVENTIL MIT AUSGLEICH FÜR SENKSTEUERUNG, EINFACHWIRKEND
ESTRANGULADOR COMPENSADO FIJO PARA CONTROL DESCENSO PARA SIMPLE EFECTO



ARTICOLO	DESCRIZIONE
83610	Strozzatore compensato fisso per controllo discesa

PULSANTIERE
BOITIERS DE COMMANDE
PUSH-BUTTON PANELS
STEUERTAFELN
CAJAS DE PULSADORES



ARTICOLO	DESCRIZIONE
83611	Pulsantiera per Semplice Effetto
83612	Pulsantiera per Doppio Effetto

Gli articoli qui descritti, prodotti da e/o per conto di CERMAG, sono da intendersi adattabili, quindi non originali, ai marchi indicati secondo REG. CE 1400/2002
All items described here, produced by and/or on behalf of CERMAG, are to be understood as adaptable, therefore not original, to the brands indicated according to REG. EC 1400/2002

Come Ordinare
COMMENT COMMANDER - HOW TO ORDER - WIE MAN BESTELLT - CÓMO REALIZAR EL PEDIDO

DOPPIO EFFETTO
DOUBLE EFFET
DOUBLE ACTING
DOPPELTWIRKEND
DOBLE EFECTO

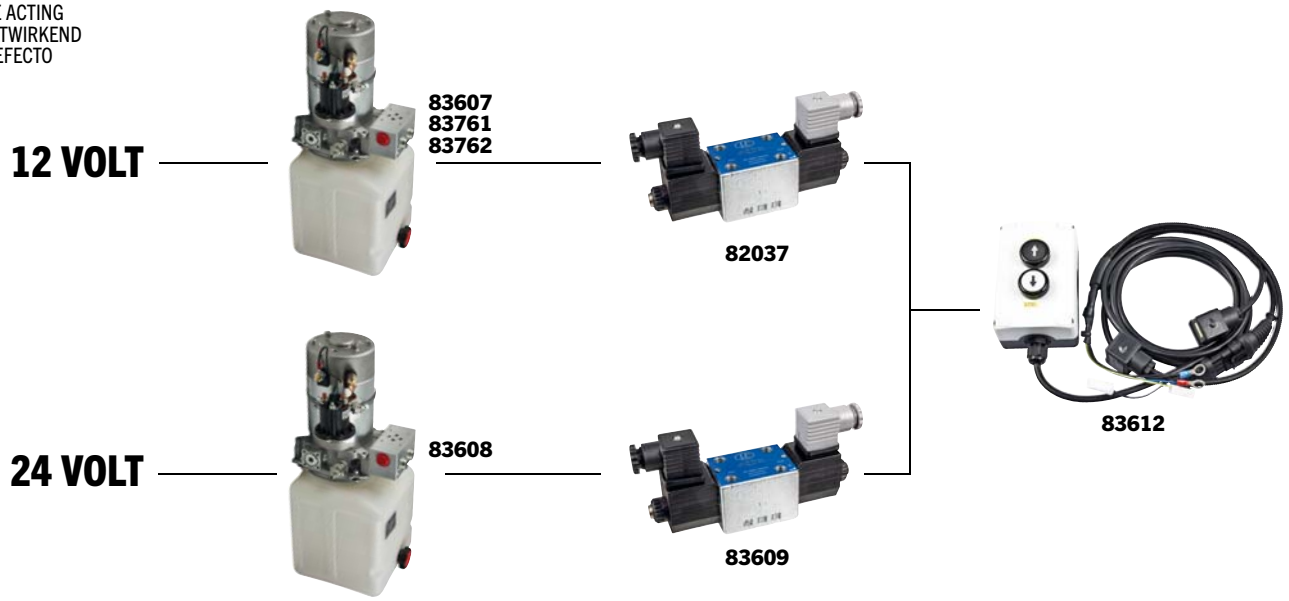

SEMPLICE EFFETTO
SIMPLE EFFET
SINGLE-ACTING
EINFACHWIRKEND
SIMPLE EFECTO

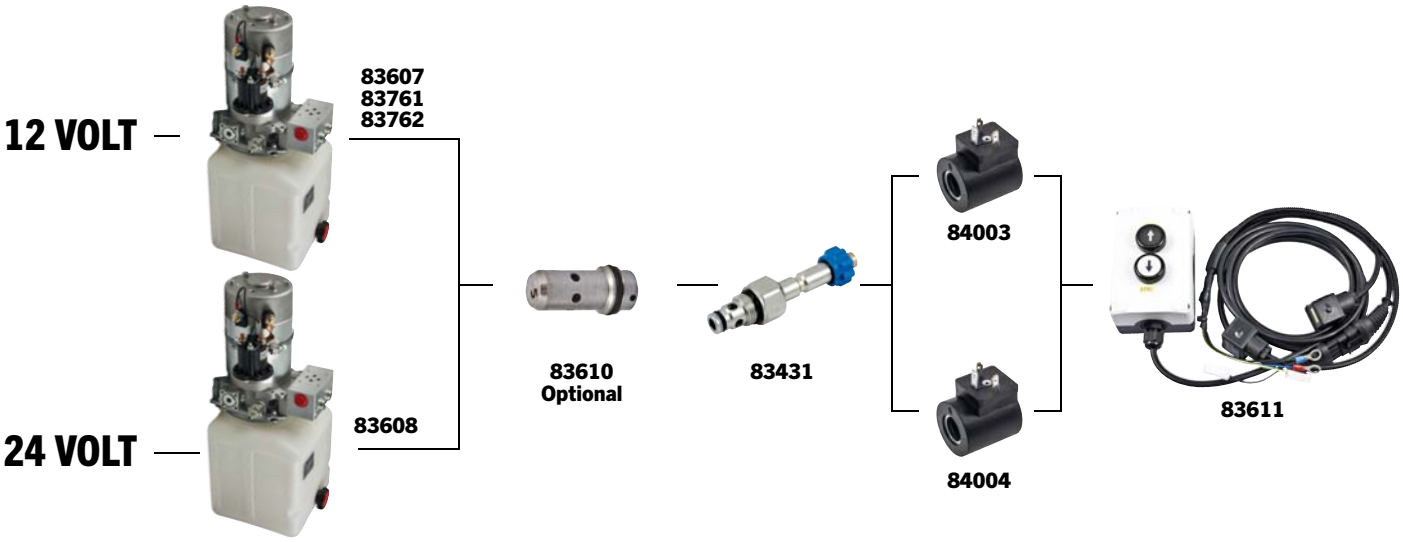

istruzioni per passaggio da DOPPIO EFFETTO a SEMPLICE EFFETTO
INSTRUCTIONS POUR PASSAGE DE DOUBLE EFFET A SIMPLE EFFET
INSTRUCTIONS FOR SWITCHING FROM DOUBLE ACTING TO SINGLE-ACTING
ANLEITUNGEN FÜR DIE UMSCHALTUNG VON DOPPELTWIRKEND AUF EINFACHWIRKEND
INSTRUCCIONES PARA EL PASAJE DE DOBLE EFECTO A SIMPLE EFECTO

LE MINI CENTRALINE (83607 - 83608) VENGONO FORNITE NELLA VERSIONE DOPPIO EFFETTO, PER CONVERTIRLE NELLA VERSIONE SEMPLICE EFFETTO ATTENERSI ALLE SEGUENTI ISTRUZIONI:

- Svitare la Vite 11 e togliere il blocchetto 10 dal corpo pompa.
- Svitare dal blocchetto 10 la vite 12 ed avvitarla nel foro A sul corpo pompa.
- Togliere, svitandola, la vite 9 dal corpo pompa ed inserire nel foro un eventuale strozzatore (83610 optional) e la sua Valvola VEI (83431) con la sua bobina (84003 per 12 Volt - 84004 per 24 Volt).

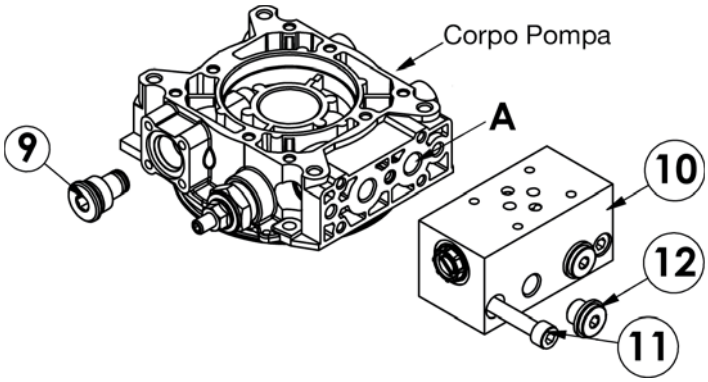

Gli articoli qui descritti, prodotti da e/o per conto di CERMAG, sono da intendersi adattabili, quindi non originali, ai marchi indicati secondo REG. CE 1400/2002
All items described here, produced by and/or on behalf of CERMAG, are to be understood as adaptable, therefore not original, to the brands indicated according to REG. EC 1400/2002

VALVOLA DI FRENATURA IDRAULICA A PULSANTE PER RIMORCHI
VALVE FREINAGE HYDRAULIQUE A POUSSOIR
HYDRAULIC BREAKING VALVES, WITH PUSH BOTTON FOR TRAILERS
HYDRAULIK BREMSVENTIL MIT KNOPF FÜR ANHÄNGER
VÁLVULA DE FRENO HIDRAULICO CON PULSADOR



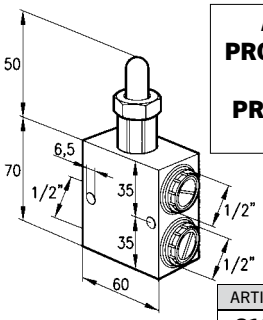

APERTURA PROPORZIONALE

PROPORTIONAL OPENING

ARTICOLO
81230

VALVOLA DI FRENATURA IDRAULICA A LEVA PER RIMORCHI
VALVE FREINAGE HYDRAULIQUE A LEVIER
HYDRAULIC BREAKING VALVE, WITH LEVER FOR TRAILERS
HYDRAULIK BREMSVENTIL, MIT HEBEL FÜR ANHÄNGER
VALVULA DE FRENO HIDRAULICO CON PALANCA

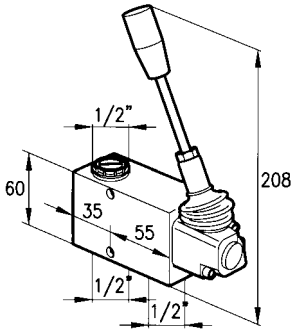

ARTICOLO
81231

VALVOLA PRIORITARIA TARATURE REGOLABILE IN GHISA
VALVE PRIORITAIRE
PRIORITY VALVE
VORZUG - VENTIL
VALVULA PRIORITARIA CON TARA REGULABILE

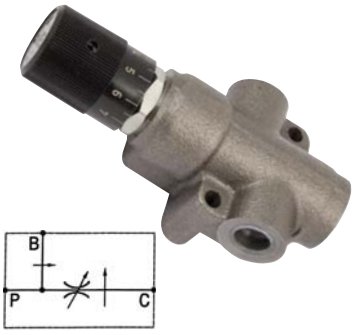

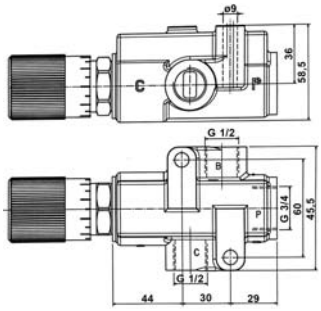

Applicazione
Questa valvola é usata per regolare e mantenere costante, anche con variazioni di pressione, la portata in una bocca e mandare la portata eccedente alla seconda bocca.
Anche la bocca secondaria é insensibile alle variazioni di pressione.

Application
This valve adjust and mantain the flow into one port even over a wide range of pressure variation, and it bypass the excess flow to the second port.
The secondary port is compensated too.

ARTICOLO	PORTATA MAX IN ENTRATA (P) l/min	PORTATA REGOLATA (C) l/min	PRESSIONE MAX bar	ATTACCHI	
				P	B - C
83323	90	2 - 50	350	3/4"	1/2"

VALVOLA PRIORITARIA TARATURA REGOLABILE
VALVE PRIORITAIRE
PRIORITY VALVE
VORZUG - VENTIL
VALVULA PRIORITARIA CON TARA REGULABILE



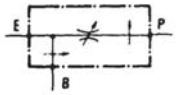

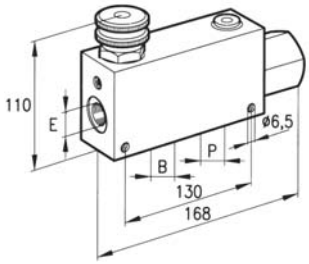

Applicazione: Valvola che consente di mantenere costante la portata in P ad un valore stabilito, indipendentemente dalla pressione richiesta e dalla portata in entrata alla valvola. La portata in eccesso viene scaricata in B ed è disponibile per un secondo utilizzo. Anche la bocca B è insensibile alle variazioni di pressione ma non alle variazioni di portata.
Montaggio: Collegare E all'alimentazione e P all'attuatore o alla linea di un impianto idraulico in cui si necessita la regolazione della portata. Collegare B al serbatoio o ad un secondo attuatore. Per regolare la portata in entrata al ramo P avvitare e svitare il volantino previo allentamento della ghiera di fermo.

Application: *This valve enables to keep the flow to P constant To a required setting, independent af pressure or inlet flow. Excess flow is drained in B and it is available for a second function. Port B is insensitive to pressure changes but not to flow changes.*
Mounting: *Connect E to the pressure flow and P to the actuator or to a line of an hydraulic circuit where flow adjustment is needed. Connect B to the tank or to a second actuator. To adjust inlet pressure in P screw in or off hand wheel aftewr loosenng the locknut.*

ARTICOLO	PORTATA MAX IN ENTRATA (E) l/min	PORTATA MAX REGOLATA (P) l/min	ATTACCHI
81224	60	50	3/8"
81225	80	60	1/2"
83596	120	100	3/4"

REGOLATORE DI FLUSSO PRIORITARIO A 3 VIE
RÉGULATEUR DE FLUX PRIORITAIRE À 3 VOIES
3-WAY PRIORITY FLOW REGULATOR
3 WEGE-DURCHFLUSSMENGENREGLER MIT PRIORITÄT
REGULADOR DE FLUJO PRIORITARIO DE 3 VÍAS



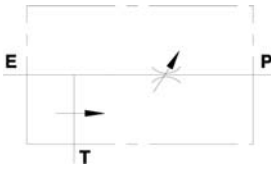

Applicazione: Valvola che consente di mantenere costante la portata in P ad un valore stabilito, indipendentemente dalla pressione richiesta e dalla portata in entrata alla valvola. La portata in eccesso viene mandata direttamente allo scarico T (serbatoio).
Montaggio: Collegare E all'alimentazione e P alla rete in cui si necessita la regolazione della portata. Collegare T al serbatoio. Per regolare la portata in entrata avvitare o svitare il volantino previo allentamento della ghiera di fermo.

Application: *This valve enobles to keep the flow to Pconstont to a required setting, independent of pressure or inlet flow. Excess flow is droined lo T (tank).*
Mounting: *Connect E to the supply and P to the actuator or to a line of a hydraulic circuit where flow control is needed. Connect T to the tank. To adjust flow setting rotate the hand knob after loosening the locking nut.*

ARTICOLO	ATTACCHI	PORTATA MAX ENTRANTE l/min	PORTATA MAX REGOLATA l/min	PRESSIONE MAX. bar
84171	3/8"	60	50	350
84172	1/2"	80	60	350
84173	3/4"	120	100	350

Gli articoli qui descritti, prodotti da e/o per conto di CERMAG, sono da intendersi adattabili, quindi non originali, ai marchi indicati secondo REG. CE 1400/2002
All items described here, produced by and/or on behalf of CERMAG, are to be understood as adaptable, therefore not original, to the brands indicated according to REG. EC 1400/2002

REGOLATORE DI FLUSSO PRIORITARIO FLANGIABILE PER MOTORI DANFOSS OMP/OMR

XXXX
XXXX
XXXX
XXXX

new



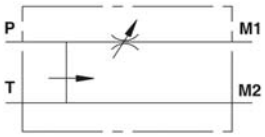

Applicazione: Valvola che consente di mantenere costante la portata in P ad un valore stabilito, indipendentemente dalla pressione richiesta e dalla portata in entrata alla valvola. La portata in eccesso viene mandata direttamente sulla linea di ritorno (T).
La flangiatura diretta, adatta per motori Danfoss della serie OMP/OMR, garantisce la massima sicurezza, minime perdite di carico e compattezza d'installazione.
Montaggio: Flangiare M1 e M2 al motore, collegare le bocche P e T all'alimentazione.

Application: *This valve enables to keep "P" flow constant to a certain setting, independently of the required pressure or the inlet flow of the valve. Exceeded flow is drained directly in T (tank). Direct flange mounting for Danfoss motors type OMP-OMR and provides maximum safety, very low pressure drop and a robust installation.*
Mounting: *Connect M1 and M2 to the motor and P and T to the supply.*

ARTICOLO	ATTACCHI	PORTATA MAX ENTRANTE l/min.	PORTATA MAX REGOLATA l/min.	PRESSIONE MAX. bar
84388	1/2"	60	50	350

DIVISORIE DI FLUSSO A TARATURA FISSA

DIVISEUR DE DEBIT
FLOW DIVIDERS
ÖLSTROMVERTEILER EINFACHWIRKEND
DIVISOR CON TARA FIJA



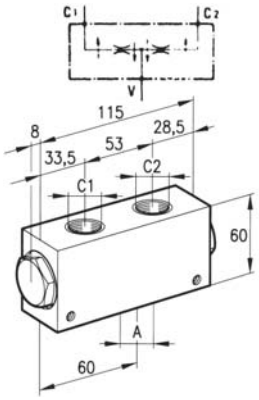

Applicazione
Viene utilizzata per dividere il flusso in due rami con uguale portata anche in presenza di elevate variazioni di pressione e, nella opposta direzione, per riunirli.

Application
This valve divides an input flow into two equal proportions (50%-50%) even over a wide range of pressure variation or, in opposite direction, it is used to combine two flows.

ARTICOLO	ATTACCHI C1 - C2	ATTACCHI A	PORTATA l/min
83309	3/8"	3/8"	6-10
82210	3/8"	3/8"	10-20
81226	3/8"	1/2"	25-40

Rapporto di divisorie 50% - 50%

REGOLATORE DI FLUSSO UNIDIREZIONALE

REGULATEUR DE DEBIT UNIDIRECTIONNEL
ONEWAY FLOW CONTROL VALVES
EINSEITIGES FLUSSREGELVENTIL
REGULADOR UNIDIRECCIONAL



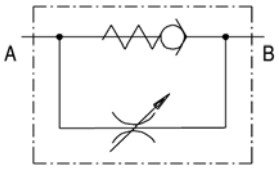

Applicazione
Sono utilizzate per regolare la velocità di un attuatore in un senso e permettere il ritorno libero nella direzione opposta.
Regolazione molto sensibile.

Application
This valve is used to adjust flow speed in one direction. Opposite direction flow is free. Good quality adjustment.

ARTICOLO	ATTACCHI	PORTATA (da B verso A) l/min	PRESSIONE MAX. bar
81533	1/4"	15	350
81534	3/8"	30	350
81535	1/2"	50	300
83307	3/4"	60	280

REGOLATORE DI FLUSSO BIDIREZIONALE

REGULATEUR DE DEBIT BIDIRECTIONNEL
FLOW CONTROL VALVES
BEIDSEITIGES FLUSSREGELVENTIL
REGULADOR BIDIRECCIONAL



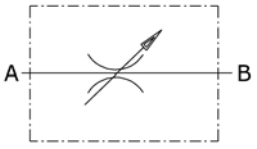

Applicazione
Sono utilizzate per regolare la velocità di un attuatore in entrambe le direzioni. Regolazione molto sensibile.

Application
This valve is used to adjust flow speed in both direction.
Good quality adjustment.

ARTICOLO	ATTACCHI	PORTATA l/min	PRESSIONE MAX. bar
81536	1/4"	15	350
81537	3/8"	30	350
81538	1/2"	50	350
83308	3/4"	80	280

Gli articoli qui descritti, prodotti da e/o per conto di CERMAG, sono da intendersi adattabili, quindi non originali, ai marchi indicati secondo REG. CE 1400/2002
All items described here, produced by and/or on behalf of CERMAG, are to be understood as adaptable, therefore not original, to the brands indicated according to REG. EC 1400/2002

01

VITE STROZZATRICE
VIS D'ÉTRANGLEMENT
FLOW REGULATOR SCREW
DROSSELSCHRAUBE
TORNILLO ESTRANGULADOR

new



Applicazione
Vite utilizzata sugli attuatori come strozzatore bidirezionale nei casi in cui si necessiti di una regolazione "grossolana" o quando le dimensioni di ingombro non consentono il montaggio di uno strozzatore in linea.
Application
This throttle screw is used on actuators as a bi-directional restrictor when only coarse adjustment is required or when small installation dimensions don't allow the mounting of an in-line restrictor.

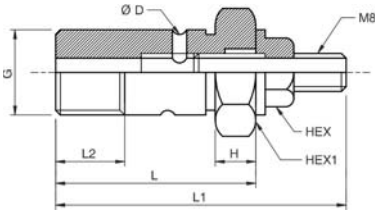

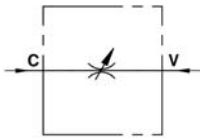

ARTICOLO	ATTACCHI	P max bar	L mm	L1 mm	L2 mm	H mm	D mm	HEX mm	HEX1 mm	PESO kg
84153	G 1/4"	350	36	53	15	7	2,5	13	19	0,046
84154	G 3/8"	350	39	58	15	8	3	13	22	0,074
84155	G 1/2"	350	46	62	16	8	4	13	27	0,136

ATTENZIONE:
La vite non offre la sicurezza di una valvola di regolazione flusso.
It doesn't guarantee the same security of a flow regulator valve.

VALVOLA DI STROZZAMENTO UNIDIREZIONALE, REGISTRABILE, CON TENUTA A SFERA
CLAPET D'ETRANGLEMENT REGLABLE, A SPHERE, UNIDIRECTIONNEL
CLOSING ADJUSTABLE BALL VALVE
EINSEITIGES KUGELRÜCKSCHLAGVENTIL
VALVULA ESTRANGULADOR CON ANTIRATORNOUNIDIRECCIONAL



Applicazione
Sono utilizzate per regolare la velocità di un attuatore in un senso e permettere il ritorno libero nella direzione opposta.
Application
This valve is used to adjust flow speed in one direction. Opposite direction flow is free.

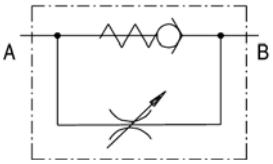

ARTICOLO	PORTATA l/min	PRESSIONE MAX bar	LUNGHEZZA mm	Ø mm	ATTACCHI
80608	25	350	66	32	1/4"
80609	45	350	78	38	3/8"
80610	70	350	83	41	1/2"

VALVOLA DI STROZZAMENTO BIDIREZIONALE, REGISTRABILE, CON TENUTA A SFERA
CLAPET D'ETRANGLEMENT REGLABLE, A SPHERE, BIDIRECTIONNEL
CLOSING ADJUSTABLE BALL VALVE
BEINSEITIGES KUGELRÜCKSCHLAGVENTIL
VALVULA ESTRANGULADOR CON ANTIRATORNO BIDIRECCIONAL



Applicazione
Sono utilizzate per regolare la velocità di un attuatore in entrambe le direzioni.
Application
This valve is used to adjust flow speed in one direction.

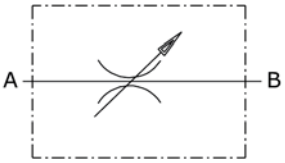

ARTICOLO	PORTATA l/min	PRESSIONE MAX bar	LUNGHEZZA mm	Ø mm	ATTACCHI
82212	15	350	66	32	1/4"
82213	30	350	78	38	3/8"
82214	45	350	83	41	1/2"

Gli articoli qui descritti, prodotti da e/o per conto di CERMAG, sono da intendersi adattabili, quindi non originali, ai marchi indicati secondo REG. CE 1400/2002
All items described here, produced by and/or on behalf of CERMAG, are to be understood as adaptable, therefore not original, to the brands indicated according to REG. EC 1400/2002

VALVOLA UNIDIREZIONALE CON TENUTA A SFERA (VALVOLA DI NON RITORNO) FEMMINA - FEMMINA

CLAPET ANTI RETOUR A SPHERE, UNIDIRECTIONNEL
ONE WAY BALL VALVE
KUGELRÜCKSCHLAGVENTIL
VALVULA ANTIRETORNO CON BOLA



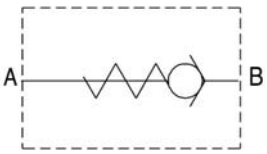

Applicazione
Sono utilizzate per consentire il passaggio del flusso in un senso ed impedirlo nella direzione opposta.

Application
Flow is free in one direction and it is blocked in the reverse direction.

ARTICOLO	PORTATA l/min	PRESS. MAX. bar	ATTACCHI
80605	25	400	1/4”
80606	40	400	3/8”
80607	80	350	1/2”

VALVOLA UNIDIREZIONALE CON TENUTA A SFERA (VALVOLA DI NON RITORNO) MASCHIO - MASCHIO

CLAPET ANTI RETOUR A SPHERE, UNIDIRECTIONNEL
ONE WAY BALL VALVE
KUGELRÜCKSCHLAGVENTIL
VALVULA ANTIRETORNO CON BOLA

new





Applicazione
Sono utilizzate per consentire il passaggio del flusso in un senso ed impedirlo nella direzione opposta.

Application
Flow is free in one direction and it is blocked in the reverse direction.

ARTICOLO	PORTATA l/min	PRESS. MAX. bar	ATTACCHI
84118	8	350	1/4”
84119	20	350	3/8”
84120	50	350	1/2”
84121	90	350	3/4”
84122	150	320	1”

VALVOLA UNIDIREZIONALE CON BLOCCO AUTOMATICO (“PARACADUTE”)

CLAPET UNIDIRECTIONNEL
AUTOMATIC CHECK VALVE
ROHRBRUCHSICHERUNGSVENTIL
VALVULA INIDIRECCIONAL CON BLOQUEO AUTOMÁTICO (”PARACAIDAS”)



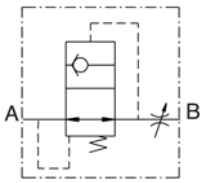

Applicazione
La valvola viene impiegata per bloccare automaticamente l’improvviso aumento di portata di una utenza idraulica. Sono normalmente usate come sicurezza in caso di rottura della tubazione.
Application
This valve is used to stop the flow immeditely when it rises suddenly. Usually it is used as safety valve when hydraulic hose breaks itself suddenly.

ARTICOLO	ALTEZZA mm	FILETTO
81227	16	1/4”
81228	20	3/8”
81229	24	1/2”

COLONNETTA PER VALVOLA PARACADUTE

COLONNETTE POUR VALVE PARE-CHUTE
STUD-BOLT FOR AUTOMATIC CHECK VALVE
ROHRBRUCHSICHERUNGSBUCHSE
COLUMNA PARA VALVULAS PARACAIDAS



ARTICOLO	TIPO
81366	MASCHIO - FEMMINA 1/4”
81367	MASCHIO - FEMMINA 3/8”
81368	MASCHIO - FEMMINA 1/2”

VALVOLA DI BLOCCO PILOTATA SEMPLICE EFFETTO IN LINEA

CLAPET DE BLOCAGE
SINGLE PILOT OPERATED CHECK VALVE - LINE TYPE
RÜCKSCHLAG VENTIL
VALVULA DE BLOQUEO



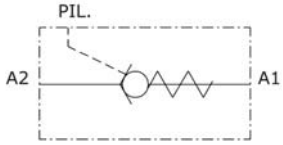

Applicazione
Sono utilizzate per bloccare in posizione un attuatore in un solo senso e renderlo insensibile alle forze esterne. Il passaggio del flusso in senso inverso avviene tramite un comando pilota.
Application
This valve stops the actuator in position until pilot pressure is applied.

ARTICOLO	PORTATA l/min	PRESSIONE MAX. bar	ATTACCHI	LUNGHEZZA mm
83092	15	320	1/4”	103
83093	35	320	3/8”	111
83094	45	300	1/2”	120

Gli articoli qui descritti, prodotti da e/o per conto di CERMAG, sono da intendersi adattabili, quindi non originali, ai marchi indicati secondo REG. CE 1400/2002
All items described here, produced by and/or on behalf of CERMAG, are to be understood as adaptable, therefore not original, to the brands indicated according to REG. EC 1400/2002

VALVOLA DI BLOCCO PILOTATA DOPPIO EFFETTO IN LINEA
CLAPET DE BLOCAGE DOUBLE EFFET PILOTEE EN LIGNE
CHECK VALVES
RÜCKSCHLAGVENTIL
VALVULA ANTIRATORNO DOBLE PILOTADA EN LINEA



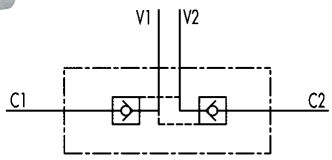

Applicazione
Sono utilizzate per bloccare in posizione un attuatore in entrambi i sensi e renderlo insensibile alle forze esterne.
Application
This valve is used to block the actuator in position in both directions until pilot pressure is applied.

ARTICOLO	ATTACCHI V1-V2	ATTACCHI C1-C2	PORTATA l/min	PRESSIONE MAX bar	LUNGHEZZA mm
80611	1/4”	1/4”	20	350	113
80613	3/8”	3/8”	30	350	128
82217	3/8”	3/8”	50	350	155
80614	1/2”	1/2”	50	350	142

VALVOLA DI BLOCCO PILOTATA DOPPIO EFFETTO IN LINEA CON OGIVA
CLAPET DE BLOCAGE DOUBLE EFFET PILOTEE EN LIGNE
CHECK VALVES
RÜCKSCHLAGVENTIL
VALVULA ANTIRATORNO DOBLE PILOTADA EN LINEA



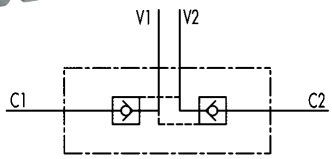

Applicazione
Sono utilizzate per bloccare in posizione un attuatore in entrambi i sensi e renderlo insensibile alle forze esterne.Il passaggio del flusso in senso inverso avviene tramite il comando pilota. Per la loro praticità sono particolarmente indicate per il montaggio diretto sui cilindri oleodinamici.

ARTICOLO	ATTACCHI V1-V2	ATTACCHI C1-C2	PORTATA l/min	PRESSIONE MAX bar	LUNGHEZZA mm
82218	1/4”	Ø 12	20	350	138
80612	3/8”	Ø 12	30	350	138
82219	1/2”	Ø 15	50	350	140

VALVOLA DI BLOCCO PILOTATA CON OCCHIO ORIENTABILE COMPATTA
CLAPET DE BLOCAGE DOUBLE EFFET PILOTEE EN LIGNE
DOUBLE PILOT OPERATED CHECK VALVE WITH ADJUSTABLE BANJO UNION
RÜCKSCHLAGVENTIL
VALVULA ANTIRATORNO DOBLE PILOTADA EN LINEA



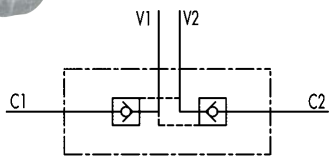

Applicazione
Valvola utilizzata per bloccare in posizione un cilindro in entrambi i sensi, consentendo il flusso in una direzione ed impedendolo in senso contrario fino a quando non viene applicata la pressione di pilotaggio. Studiata appositamente per cilindri con interasse molto corto.
Application
Pilot check valves are used to block the cylinder in both directions. Flow is free in one direction and blocked in the reverse direction until pilot pressure is applied. Ideal for very short distance centre cylinders.

ARTICOLO	ATTACCHI V1-V2	ATTACCHI C1-C2	PORTATA l/min	PRESSIONE MAX bar	LUNGHEZZA INTERASSE mm
83091	3/8”	3/8”	30	350	136

VALVOLE DI BLOCCO PILOTATE A DOPPIO EFFETTO COMPATTE
CLAPET DE BLOCAGE DOUBLE EFFET COMPACT
COMPACT DOUBLE PILOT OPERATED CHECK VALVE
RÜCKSCHLAGVENTIL
VALVULA ANTIRATORNO DOBLE PILOTADA COMPACTA

new



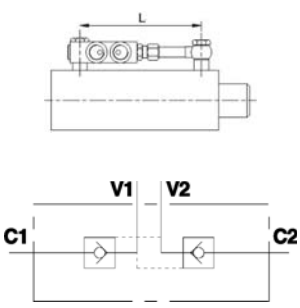

Applicazione
Valvola utilizzata per bloccare in posizione un cilindro in entrambi i sensi, consentendo il flusso in una direzione ed impedendolo in senso contrario fino a quando non viene applicata la pressione di pilotaggio.
Questo modello è stato studiato appositamente per cilindri con interasse molto corto ai quali è fissata tramite una vite forata fornita con la valvola.
Application
Pilot check valves are used to block the actuator in both directions. Flow is free in one direction and blocked in the reverse direction until pilot pressure is applied. This valve is ideal for very short cylinders and is fixed to them by a drilled bolt supplied with the valve.

ARTICOLO	ATTACCHI V1-V2	ATTACCHI C1-C2	L mm	PORTATA l/min	PRESSIONE MAX bar	LUNGHEZZA INTERASSE mm
84238	1/4”	1/4”	123	20	300	68,5
84237	3/8”	3/8”	127	20	300	72

Gli articoli qui descritti, prodotti da e/o per conto di CERMAG, sono da intendersi adattabili, quindi non originali, ai marchi indicati secondo REG. CE 1400/2002
All items described here, produced by and/or on behalf of CERMAG, are to be understood as adaptable, therefore not original, to the brands indicated according to REG. EC 1400/2002

Componenti Oleodinamici
HYDRAULIC COMPONENTS

VALVOLA DI BLOCCO E CONTROLLO DISCESA SEMPLICE EFFETTO IN LINEA
VALVES DE BLOCAGE ET CONTRÔLE DESCENTE SIMPLE EFFET EN LIGNE
BLOCK AND CONTROL OF THE SIMPLE ACTING DESCENT IN LINE VALVE
STEVERVENTIL FÜR BLOCKIERUNG UND SENKUNG KONTROLLE - EINFACH WIRKEND
VÁLVULA DE BLOQUEO Y CONTROL BAJADA SIMPLE EFECTO EN LINEA



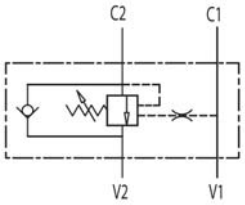

Applicazione
Sono utilizzate per controllare il movimento ed il blocco di un attuatore in un solo senso.Garantiscono l'arresto del flusso, la discesa controllata del carico impedendo la cavitazione, protegono il circuito dagli aumenti di pressione e permettono il passaggio libero nel senso opposto. Possono essere utilizzati distributori a centro aperto o centro chiuso.

Application
This valve provides smooth control when lowering loads, to give protection when hydraulic hose broken itself and to provide the overload protection for the actuator. It works in one direction only and opposite direction is free. It can accept open centre or closed centre directional valve.

ARTICOLO	PORTATA l/min	PRESS. MAX. bar	RAPPORTO DI PILOTAGGIO	ATTACCHI
82223	40	350	1:4,25	3/8"
82224	60	350	1:4,25	1/2"

VALVOLA DI BLOCCO E CONTROLLO DISCESA DOPPIO EFFETTO
VALVES DE BLOCAGE ET CONTRÔLE DESCENTE DOUBLE EFFET
BLOCK AND CONTROL OF THE DOUBLE ACTING DESCENT VALVE
STEVERGERÄT FÜR BLOCKIERUNG UND SENKUNG KONTROLLE - DOPPELT WIRKEND
VÁLVULA DE BLOQUEO Y CONTROL BAJADA SIMPLE EFECTO EN LINEA



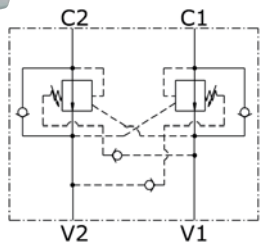

Applicazione
Sono utilizzate per controllare il movimento ed il blocco di attuatore doppio effetto in entrambi i sensi. Garantiscono l'arresto del flusso, la discesa controllata del carico impedendo la cavitazione, proteggono il circuito dagli aumenti di pressione. Possono essere utilizzati distributori a centro aperto o centro chiuso.

Application
This valve is used to provide smooth control when lowering loads, to give protection when hydraulic hose breaks itself and to provide the overload protection for the actuator. It works in both direction. It can accept open centre or closed centre directional valve.

ARTICOLO	PORTATA l/min	PRESS. MAX. bar	RAPPORTO DI PILOTAGGIO	ATTACCHI
82225	40	350	1:4,25	3/8"
82226	60	350	1:4,25	1/2"

VALVOLA DI MASSIMA PRESSIONE DIRETTA
LIMITEUR DE PRESSION DIRECTE
MAX. PRESSURE VALVE
ÜBERDRUCKVENTIL
VALVULAS LIMITADORA DE PRESIÓN

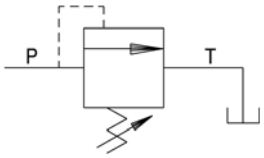



Applicazione
Sono utilizzate per limitare la pressione entro il valore desiderato e permettere lo scarico per quella in eccesso.
La valvola è di tipo ad azione diretta.

Application
The relief valve provides overload protection in fast and accurate way. This valve is direct type.

ARTICOLO	PORTATA l/min	PRESSIONE bar MIN.	PRESSIONE bar MAX.	ATTACCHI
80718	35	100	350	3/8"
80602	35	100	350	1/2"
82215	80	20	260	1/2"
82216	80	20	260	3/4"

VALVOLE DI MASSIMA PRESSIONE DOPPIE
LIMITEURS DE PRESSION DOUBLES
DOUBLE RELIEF VALVES
DOPPELTE ÜBERDRUCKVENTILE
VÁLVULAS DE MÁXIMA PRESION DOBLES



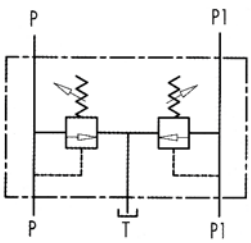

Applicazione
Costituita da due valvole di massima pressione, questa valvola è utilizzata per limitare la pressione di un circuito idraulico a due linee con scarico unico. Consente la regolazione di due linee di taratura.

Application
Made up by 2 relief valves, the double relief valve provides overload protection in 2 lines-hydraulic circuits with 1 tank. It allows 2 different pressure setting adjustments.

ARTICOLO	PORTATA MAX. l/min	PRESSIONE MAX. bar	ATTACCHI
83384	45	10-180	G 3/8"
83385	70	10-180	G 1/2"

Gli articoli qui descritti, prodotti da e/o per conto di CERMAG, sono da intendersi adattabili, quindi non originali, ai marchi indicati secondo REG. CE 1400/2002
All items described here, produced by and/or on behalf of CERMAG, are to be understood as adaptable, therefore not original, to the brands indicated according to REG. EC 1400/2002

VALVOLE DI MASSIMA PRESSIONE DOPPIE INCROCIATE
LIMITEURS DE PRESSION DOUBLES CROISES
DOUBLE CROSSED RELIEF VALVES
DOPPELTE ÜBERDRUCKVENTILE, ÜBERKREUZT
VÁLVULAS DE MÁXIMA PRESION DOBLES CRUZADAS



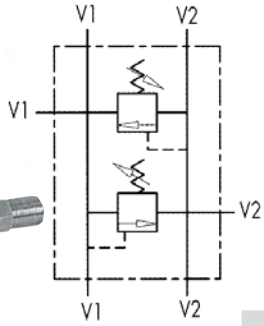

Applicazione
Costituite da due valvole di massima pressione con scarico incrociato, sono utilizzate per limitare la pressione in entrambi i rami di un attuatore o motore idraulico ad un determinato valore di taratura. Trovano il miglior impiego sia come valvole antishock sia per regolare i due rami di un circuito idraulico a diversi valore di pressione. La presenza di sei attacchi (2 entrate - 4 uscite reveresibili) permette l'utilizzo di una sola valvola con due cilindri.

Application
Mode up by 2 relief valves with crossed tank, this valve is used to block pressure to a certain setting in the 2 ports of an actuator/ hydraulic motor. It's ideal to provide protection against sudden shock pressures and to adjust different pressures in the 2 ports of an hydraulic circuit as well. The 6 ports (2 ways in and 4 ways out reversible) enable to use just 1 valves for 2 cylinders.

ARTICOLO	PORTATA MAX. l/min	PRESSIONE MAX. bar	ATTACCHI
83382	45	10-180	G 3/8"
83383	70	10-180	G 1/2"

VALVOLA SELETTRICE PER L'UTILIZZO DI DUE POMPE ALTERNATE
SÉLECTEUR DE CIRCUIT POUR L'USAGE DE DEUX POMPES EN ALTERNANCE
SHUTTLE VALVE FOR THE USE OF TWO ALTERNATING PUMPS
WALHVENTILE FÜR ALTERNATIVPUMPEN
VALVULA SELECTORA PARA BOMBAS ALTERNADAS



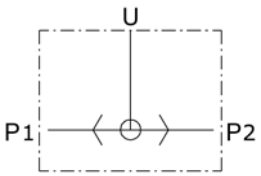

Applicazione
Vengono utilizzate per selezionare automaticamente, tra due linee, quella con maggior pressione ed escludere l'altra.
Application
This valve is used to select the higher pressure between two pressure lines.

ARTICOLO	PORTATA l/min	PRESSIONE MAX. bar	ATTACCHI
83306	30	250	1/4"
82220	45	250	3/8"

VALVOLA DI SEQUENZA
VALVES DE SEQUENCE
SEQUENCE VALVES
DRUCKFOLGE VENTILE
VALVULA DE SECUENCIA



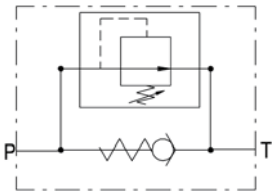

Applicazione
Sono utilizzate per alimentare un secondo attuatore dopo che il primo ha terminato il ciclo raggiungendo una pressione stabilita. Il ritorno è libero.
Application
Sequence valve provides flow to a secondary circuit when the function of primary circuit has been completed. Return flow is free.

ARTICOLO	PORTATA l/min	PRESSIONE MAX. bar	ATTACCHI
82221	35	350	3/8"

VALVOLA ANTIURTO PER MOTORI ORBITALI OMP/OMR-OMS
CLAPET ANTI-CHOC POUR MOTEUR ORBITAL SERIE OMP/OMR-EPH
STABILIZING ANTISHIP VALVE HYDRAULIC MOTORS
DRUCKAUSGLEICHVENTIL VENTILMOTOREN
VALVULA ANTISALTOS MOTOR IDRAULICO



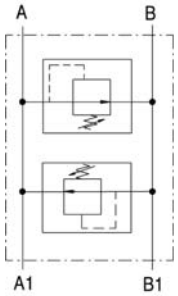

Applicazione
Sono realizzate con due valvole di massima pressione ad azione diretta e vengono utilizzate per limitare la pressione su entrambe le linee di collegamento.
Application
They are composed of two double acting relief valves and are used to limit the pressure on both lines.

ARTICOLO	PORTATA l/min	PRESSIONE MAX. bar	ATTACCHI	MOTORI
82222	50	10-180	1/2"	OMP-OMR
83171	50	30-210	1/2"	OMS

Gli articoli qui descritti, prodotti da e/o per conto di CERMAG, sono da intendersi adattabili, quindi non originali, ai marchi indicati secondo REG. CE 1400/2002
All items described here, produced by and/or on behalf of CERMAG, are to be understood as adaptable, therefore not original, to the brands indicated according to REG. EC 1400/2002

VALVOLE DI BLOCCO E CONTROLLO MOVIMENTO FLANGIABILI SU MOTORI DANFOSS SERIE OMP/OMR DOPPIO EFFETTO

XXXX
XXXX
XXXX
XXXX

new



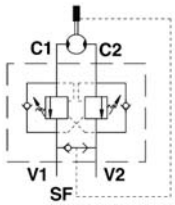

IMPIEGO:
Valvola utilizzata per controllare il movimento e il blocco del motore in entrambe le direzione (DE) realizzando il movimento controllato del carico che non sfugge trascinato dal proprio peso, in quanto la valvola non consente alcuna cavitazione del motore. La flangiatura diretta, adatta per motori Danfoss della serie OMP-OMR, garantisce la massima sicurezza, minime perdite di carico e compattezza d'installazione.

MONTAGGIO
Collegare V1 e V2 all'alimentazione e flangiare C1 e C2 direttamente al motore.

ARTICOLO	ATTACCHI V1 - V2	ATTACCHI SF	C1 - C2 mm	RAPP. PILOT.	PORTATA MAX. l/min	PRESSIONE MAX. bar
84644	G 1/2"	-	Ø 9	1:4,5	50	350
84645	G 1/2"	G 1/4"	Ø 9	1:4,5	50	350

NOTA: l'articolo 84645 è per motori con freno automatico

VALVOLA BILANCIATA DOPPIO CIRCUITO

LIMITEUR DE PRESSION-DOUBLE
DUAL CIRCUIT BALANCED VALVE
AUSGEWUCHTETSVENTIL DOPPELT SCHALTUNG
VALVULA BALANCEATA DOBLE CIRCUITO



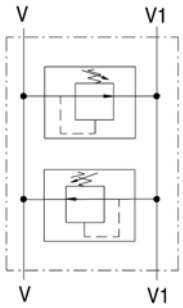

Applicazione
Sono realizzate con due valvole di massima pressione ad azione diretta e vengono utilizzate per scaricare la pressione di un utilizzo sulla bocca opposta e viceversa.

Application
Are used to protect the actuators from shock pressure induced by sudden stops negating the need for separate tank line.

ARTICOLO	PORTATA l/min	PRESSIONE bar MIN.	PRESSIONE bar MAX.	ATTACCHI
80603	45	10	180	3/8"
80604	70	10	180	1/2"
84367	110	10	180	3/4"

VALVOLA RIGENERATRICE DI CIRCUITO - VRSP

VANNE DE RÉGÉNÉRATION DU CIRCUIT – VRSP
REGENERATIVE VALVE – VRSP
REGENERATIONSVENTIL FÜR KREISLAUF – VRSP
VÁLVULA REGENERADORA DEL CIRCUITO – VRSP



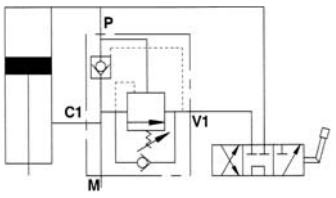

IMPIEGO:
Questa valvola consente di recuperare l'olio che arriva a C1 dallo stelo e di mandarlo al fondello attraverso la bocca P, sommandolo alla portata della pompa. Quando la pressione nel fondello del cilindro raggiunge il valore di taratura, l'olio che arriva dallo stelo viene mandato al serbatoio attraverso la bocca V1, ripristinando così un sistema non rigenerativo con spinta massima. La pressione di esclusione del rigenerativo dipende solo dalla pressione nel fondello del cilindro.

MONTAGGIO
Collegare C1 allo stelo del cilindro, V1 all'alimentazione, P contemporaneamente al fondello del cilindro e all'alimentazione e M all'eventuale manometro.

ARTICOLO	ATTACCHI	RAPP. PILOT.	PORTATA MAX. l/min	RANGE DI RIGENERAZIONE	PRESSIONE MAX. bar
new **84371**	1/2"	1:4,5	60	50-100 bar	350
84116	3/4"	1:5,5	95	60-110 bar	350

VALVOLA DI EMERGENZA MANUALE - VEM

VANNE D'URGENCE MANUELLE - VEM
MANUAL EMERGENCY VALVE - VEM
MANUELLES NOT-AUS-VENTIL - VEM
VÁLVULA DE EMERGENCIA MANUAL - VEM



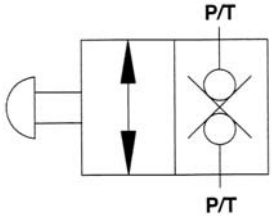

IMPIEGO:
Valvola utilizzata per aprire il passaggio di olio in un circuito idraulico attraverso un comando manuale. Una volta azionato manualmente il pulsante, il flusso dell'olio passa da P verso T o viceversa.
Sono generalmente impiegate come pulsante di emergenza sulle macchine di sollevamento.

MONTAGGIO
Collegare le bocche P e T indifferentemente al distributore e al circuito. Quando il pulsante è premuto il flusso è libero, viceversa è bloccato in entrambe le direzioni.

ARTICOLO	ATTACCHI	PORTATA MAX. l/min	PRESSIONE MAX bar
84117	1/2"	70	350

Gli articoli qui descritti, prodotti da e/o per conto di CERMAG, sono da intendersi adattabili, quindi non originali, ai marchi indicati secondo REG. CE 1400/2002
All items described here, produced by and/or on behalf of CERMAG, are to be understood as adaptable, therefore not original, to the brands indicated according to REG. EC 1400/2002

VALVOLA PER RIBALTAMENTO DELL'ARATRO

CLAPET RENVERSEMENT CHARRUE
PLOUGH REVOLVING VALVE
PFLUNGWENDEVENTIL
VALVULA LEVANTAMIENTO DE ARADO



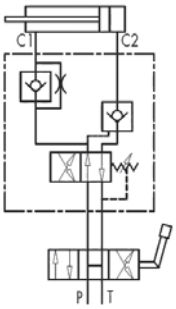

IMPIEGO:
Valvola realizzata per l'impiego su cilindri per aratri reversibili, in modo da ottenere l'inversione automatica del flusso d'olio e quindi del moto del cilindro idraulico atto a portare in rotazione l'aratro.
È dotata di una **valvola di blocco a semplice effetto** pertanto mantiene la sicurezza solo dalla parte del fondello mentre dalla parte dello stelo deve essere appoggiata sui fermi meccanici dell'aratro.
Ne è consigliato il montaggio su aratri con rotazione versoi sopra.

MONTAGGIO
Collegare C1 allo stelo del cilindro, C2 al fondello e P e T alle prese macchina. Data la particolare configurazione, queste valvole possono essere montate in linea sul cilindro idraulico o fissate direttamente alla struttura dell'aratro tramite il foro filettato ricavato nel corpo.

- PRESSIONE MASSIMA DI SCAMBIO: 200 bar
- PRESSIONE MASSIMA: 400 bar
- ATTACCHI: 3/8" GAS

ARTICOLO	DESCRIZIONE
80615	Questa valvola con blocco **a semplice effetto** è consigliabile per aratri bilanciati, con cilindri compresi dal Ø 60 al Ø 80 (interno) ed ha la pressione di scambio diretto, con valvola a taratura fissa 140bar. **VRA 60/80 SE**



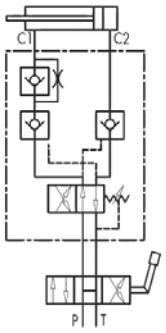

IMPIEGO:
Valvola realizzata per l'impiego su cilindri per aratri reversibili, in modo da ottenere l'inversione automatica del flusso d'olio e quindi del moto del cilindro idraulico atto a portare in rotazione l'aratro.
È dotata di una **valvola di blocco a doppio effetto** che fornisce una maggiore sicurezza e da la possibilità di posizionare e bloccare il cilindro in qualsiasi punto.
L'inversione di marcia dell'asta del pistone si effettua tramite una valvola di massima pressione compensata esattamente nel punto morto dell'aratro, sviluppando maggiore potenza e velocità. Questa valvola può essere montata anche su aratri pesanti e sbilanciati con cilindri aventi i seguenti diametri interni: 40/50, 60/80, 80/100, 100/110 e 110/130 mm.

MONTAGGIO
Collegare C1 allo stelo del cilindro, C2 al fondello e P e T alle prese macchina. Data la particolare configurazione, queste valvole possono essere montate in linea sul cilindro idraulico o fissate direttamente alla struttura dell'aratro tramite il foro filettato ricavato nel corpo.

- PRESSIONE MASSIMA DI SCAMBIO: 250 bar
- PRESSIONE MASSIMA: 400 bar
- ATTACCO C1: 12 mm
- ATTACCHI C2-P-T: 3/8" GAS

ARTICOLO	DESCRIZIONE
80616	Questa valvola con blocco a **doppio effetto** è consigliabile per aratri sbilanciati e pesanti con cilindri compresi dal Ø 60 al Ø 80 (interno) ed ha la pressione di scambio pilotata. **VRAP 60/80 DE**
80617	Questa valvola con blocco a **doppio effetto** è consigliabile per aratri fuori solco con cilindri compresi dal Ø 80 al Ø 100 (interno) ed ha la pressione di scambio pilotata. **VRAP 80/100 DE**
83305	Questa valvola con blocco a **doppio effetto** è consigliabile per aratri fuori solco con cilindri compresi dal Ø 110 al Ø 130 (interno) ed ha la pressione di scambio pilotata. **VRAP 110/130 DE**

Gli articoli qui descritti, prodotti da e/o per conto di CERMAG, sono da intendersi adattabili, quindi non originali, ai marchi indicati secondo REG. CE 1400/2002
All items described here, produced by and/or on behalf of CERMAG, are to be understood as adaptable, therefore not original, to the brands indicated according to REG. EC 1400/2002

VALVOLA DI RIBALTAMENTO ARATRO A DOPPIO EFFETTO CON ALLINEAMENTO DEL CARICO - VRAP 80/100 SS

CLAPET DOUBLE EFFET POUR RENVERSEMENT CHARRUE AVEC ALIGNEMENT DE LA CHARGE - VRAP 80/100 SS
DOUBLE ACTING PLOUGH OVERTURNING VALVE WITH ALIGNMENT - VRAP 80/100 SS
DOPPELTWIRKENDES PFLUGKIPPVENTIL MIT LASTAUSRICHTUNG - VRAP 80/100 SS
VÁLVULA DE INVERSIÓN DE ARADO DE EFECTO DOBLE CON ALINEACIÓN DE LA CARGA - VRAP 80/100 SS

new



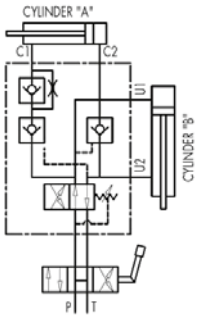

IMPIEGO:
Valvola realizzata per l'impiego su cilindri per aratri reversibili, in modo da ottenere l'inversione automatica del flusso d'olio e quindi del molo del cilindro idraulico atto a portare in rotazione l'aratro. È stata studiata per azionare due cilindri con aratri con la rotazione del telaio verso l'alto (vedi schema).
Funzionamento:
I 2 cilindri funzionano in parallelo. All'inizio manovra parte il cilindro B che richiede meno pressione e allinea il carico. Prima che finisca la manovra, parte anche il cilindro A di rovesciamento. Superato il punto morto (90°) i 2 cilindri A e B ripartono contemporaneamente riportando l'aratro alla posizione di lavoro.

MONTAGGIO
Collegare C1 allo stelo e C2 al fondello del cilindro A, U 1 al fondello e U2 allo stelo del cilindro B di allineamento e P e T alle prese macchina. Data la particolare configurazione, queste valvole possono essere montate in linea sul cilindro idraulico o fissate direttamente alla struttura dell'aratro tramite il foro filettato ricavato nel corpo.

- ATTACCO C1: 12 mm
- ATTACCHI C2-P-T: 3/8" GAS

ARTICOLO	PRESSIONE MAX. DI SCAMBIO bar	PRESSIONE MASSIMA bar
84113	250	400

VALVOLA DI RIBALTAMENTO ARATRO A DOPPIO EFFETTO CON VALVOLA DI MASSIMA PRESSIONE - VRAP 80/100 DE + VMP

CLAPET DOUBLE EFFET POUR RENVERSEMENT CHARRUE AVEC LIMITEUR DE PRESSION - VRAP 80/100 DE + VMP
DOUBLE ACTING PLOUGH OVERTURNING VALVE WITH RELIEF VALVE - VRAP 80/100 DE + VMP
DOPPELTWIRKENDES PFLUGKIPPVENTIL MIT ÜBERDRUCKVENTIL - VRAP 80/100 DE + VMP
VÁLVULA DE INVERSIÓN DE ARADO DE EFECTO DOBLE CON VALVULA LIMITADORA DE PRESIÓN - VRAP 80/100 DE + VMP

new



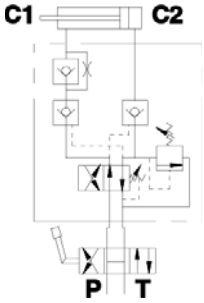

IMPIEGO:
Valvola realizzata per l'impiego su cilindri per aratri reversibili, consente l'inversione automatica del flusso d'olio e quindi del moto del cilindro idraulico atto a portare in rotazione l'aratro. È dotata, oltre che di valvola di blocco a doppio effetto, anche di valvola di massima pressione: questo permette di ridurre la pressione nella spinta (parte del fondello) in modo da non danneggiare i fermi meccanici e la testata dell'aratro. L'inversione di marcia dell'asta del pistone si effettua tramite una valvola di massima pressione compensata esattamente nel punto morto dell'aratro, sviluppando maggiore potenza e velocità. È indicata per il montaggio su aratri pesanti e sbilanciati.

MONTAGGIO
Collegare C1 allo stelo del cilindro, C2 al fondello e P e T alle prese macchina. Data la particolare configurazione, queste valvole possono essere montate in linea sul cilindro idraulico o fissate direttamente alla struttura dell'aratro tramite il foro filettato ricavato nel corpo.

- ATTACCO C1: 12 mm
- ATTACCHI C2-P-T: 3/8" GAS

ARTICOLO	PRESSIONE MAX. DI SCAMBIO bar	PRESSIONE MASSIMA bar
84343	250	400

Gli articoli qui descritti, prodotti da e/o per conto di CERMAG, sono da intendersi adattabili, quindi non originali, ai marchi indicati secondo REG. CE 1400/2002
All items described here, produced by and/or on behalf of CERMAG, are to be understood as adaptable, therefore not original, to the brands indicated according to REG. EC 1400/2002

01 VALVOLA DI RIBALTAMENTO ARATRO A SEMPLICE EFFETTO CON ALLINEAMENTO DEL CARICO CON TRATTORE NEL SOLCO - VRAP 80/100 SE SV

CLAPET EFFET SIMPLE POUR RENVERSEMENT CHARRUE AVEC ALIGNEMENT DE LA CHARGE EN LABOUR TRADITIONNEL - VRAP 80/100 SE SV
SINGLE ACTING PLOUGH OVERTURNING VALVE WITH ALIGNMENT FOR IN FARROW PLOUGHS - VRAP 80/100 SE SV
EINFACHWIRKENDES PFLUGKIPPVENTIL MIT LASTAUSRICHTUNG ZUM IN ACKERFURCHE FAHRENDEN TRAKTOR - VRAP 80/100 SE SV
VÁLVULA DE INVERSIÓN DE ARADO DE EFECTO SIMPLE CON ALINEACIÓN DE LA CARGA CON TRACTOR EN SURCOS - VRAP 80/100 SE SV

new



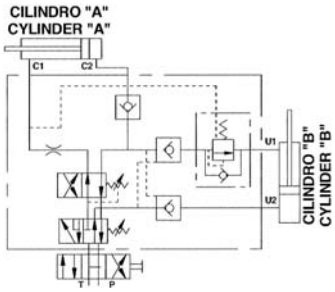

IMPIEGO:
Valvola realizzata per l'impiego di due cilindri in sequenza per aratri reversibili, in modo da ottenere automaticamente l'allineamento del carico e il suo ribaltamento. La rotazione del telaio avviene verso il basso dando la possibilità di dotare l'aratro di una ruota per il traino su strada. Sono state studiate 2 differenti calibrature di passaggio in funzione del diametro del cilindro su cui andranno montate. Funzionamento: a inizio manovra parte il cilindro B di allineamento. Una volta arrivato a fine corsa parte il cilindro A di rotazione e completa la rotazione. Se non completa la rotazione e parte il cilindro di allineamento smontare il cappello ed avvitare il grano mezzo giro alla volta.
Arrivato a questo punto il cilindro di allineamento riporta l'aratro in posizione di lavoro.

MONTAGGIO
Collegare C1 allo stelo e C2 al fondello del cilindro di rotazione, U1 al fondello e U2 allo stelo del cilindro di allineamento e P e T alle prese macchina. Data la particolare configurazione, queste valvole possono essere montate in linea sul cilindro idraulico o fissate direttamente alla struttura dell'aratro tramite il foro filettato ricavato nel corpo.

• ATTACCHI: 3/8" GAS

ARTICOLO	PRESSIONE MAX. DI SCAMBIO bar	PRESSIONE MASSIMA bar
84114	230	400

VALVOLA DI RIBALTAMENTO ARATRO A DOPPIO EFFETTO CON ALLINEAMENTO DEL CARICO CON TRATTORE NEL SOLCO - VRAP 80/100 DE SV

CLAPET DOUBLE EFFET POUR RENVERSEMENT CHARRUE AVEC ALIGNEMENT DE LA CHARGE EN LABOUR TRADITIONNEL - VRAP 80/100 DE SV
DOUBLE ACTING PLOUGH OVERTURNING VALVE WITH ALIGNMENT FOR IN FARROW PLOUGHS - VRAP 80/100 DE SV
DOPPELTWIRKENDES PFLUGKIPPVENTIL MIT LASTAUSRICHTUNG ZUM IN ACKERFURCHE FAHRENDEN TRAKTOR - VRAP 80/100 DE SV
VÁLVULA DE INVERSIÓN DE ARADO DE EFECTO DOBLE CON ALINEACIÓN DE LA CARGA CON TRACTOR EN SURCOS - VRAP 80/100 DE SV

new

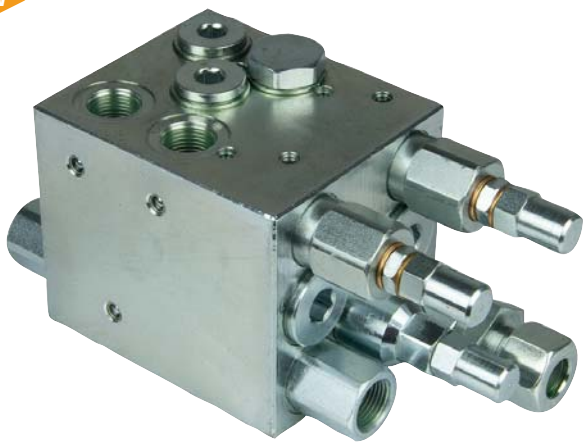

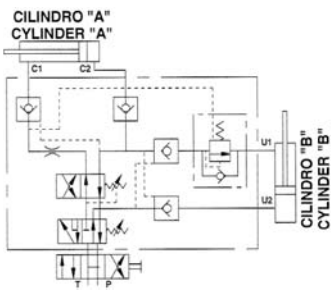

IMPIEGO:
Valvola realizzata per l'impiego di due cilindri in sequenza per aratri reversibili, in modo da ottenere automaticamente l'allineamento del carico e il suo ribaltamento. La rotazione rotazione del telaio avviene verso l'alto. Sono state studiate 2 differenti calibrature di passaggio in funzione del diametro del cilindro su cui andranno montate.
La valvola permette di fermare l'aratro a 90° (punto morto).
Funzionamento: a inizio manovra parte il cilindro B di allineamento. Una volta arrivato a fine corsa parte il cilindro A di rovesciamento e completa la rotazione. Arrivato a questo punto il cilindro B riporta l'aratro in posizione di lavoro.

MONTAGGIO
Collegare C1 allo stelo e C2 al fondello del cilindro di rotazione, U1 al fondello e U2 allo stelo del cilindro di allineamento e P e T alle prese macchina. Data la particolare configurazione, queste valvole possono essere montate in linea sul cilindro idraulico o fissate direttamente alla struttura dell'aratro tramite il foro filettato ricavato nel corpo.

ARTICOLO	ATTACCHI	PRESSIONE MAX. DI SCAMBIO bar	PRESSIONE MASSIMA bar
84115	3/8"	230	400

Gli articoli qui descritti, prodotti da e/o per conto di CERMAG, sono da intendersi adattabili, quindi non originali, ai marchi indicati secondo REG. CE 1400/2002
All items described here, produced by and/or on behalf of CERMAG, are to be understood as adaptable, therefore not original, to the brands indicated according to REG. EC 1400/2002

VALVOLE DI ESCLUSIONE ALTA-BASSA PRESSIONE PER SPACCALEGNA E COMPATTATORI

SOUPAPE DE DÉRIVATION (BASSE- ÉLEVÉE PRESSION)
HIGH/LOW PRESSURE BY PASS VALVE
HOHE/NIEDRIGE DUECK ABSPERRVENTILE
VÁLVULA DE BYPASS (BAJA/ALTA PRESSIÒN)



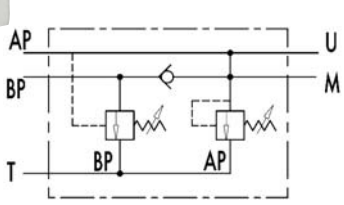

Applicazione
In un circuito alimentato da due pompe in parallelo, valvola utilizzata per mandare a scarico la pompa di maggior portata al raggiungimento di un determinato valore di taratura. Da questo momento in poi l'attuatore lavora con la pompa di minor portata a pressione maggiore, consumando meno energia.
Collegare BP alla pompa di maggior portata, AP alla pompa di minor portata, T allo scarico, U all'utilizzo e M all'eventuale manometro.

Application
This valve is used in a 2 parallel-working pumps circuit in order to release the excess of the higher flow pump to the tank when this gets the required pressure setting. Since this moment and on the actuator works with the lower flow pumps at higher pressure, consuming less energy.
Connect BP to the higher flow pump, AP to the lower flow pump, T to the tank, M to the eventual manometer and U as for necessity.

ARTICOLO	PORTATA MAX. l/min			PRESSIONE MAX. bar	ATTACCHI			
	AP	BP	T		AP	BP	U	T
83858	20	40	60	300	G1/4"	G3/8"	G3/8"	G1/2"
83859	30	50	80	350	G3/8"	G1/2"	G1/2"	G3/4"
83860	40	80	120	350	G1/2"	G3/4"	G3/4"	1"

VALVOLA DI RITEGNO SEMPLICE EFFETTO PILOTATA CON BY-PASS

VALVE DE RETENSION SIMPLE EFFET PILOTÉ AVEC BY-PASS
RESTRAITION VALVE SIMPLE ACTING PILOTED WITH BY-PASS
EIN FACH RÜK SCHLAG VENTIL MIT BY-PASS GESTEVERT
VÁLVULA DE RETENCIÓN SIMPLE EFECTO PILOTADA CON BY-PASS



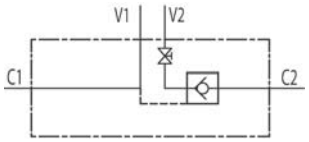

Applicazione
Sono utilizzate per bloccare in posizione un attuatore e renderlo insensibile alle forze esterne. Il passaggio del flusso in senso inverso avviene con un comando pilota. L'uso del rubinetto permette di escludere o alimentare l'attuatore. Sono molto utilizzati negli stabilizzatori per l'alta sicurezza offerta.

Application
This valve is used to stop the actuator in position until pilot pressure is applied. The by pass can connect or not the A2 port with A1 port and it allows to control the actuator. It is usually used on lorry crane hydraulic cilinder.

ARTICOLO	PORTATA l/min	PRESSIONE bar	ATTACCHI
82211	30	350	3/8"

ESCLUSORE PER MANOMETRO

ROBINET PROTEGE MANOMETRE
CUT-OUT FOR MANOMETER
AUSSCHALTER FÜR MANOMETER
REGULADOR DE MANÓMETRO





ARTICOLO	DESCRIZIONE	FILETTO	PRESSIONE MAX	PORTATA MASSIMA	FIG.
83552	Esclusore in linea	1/4"	350 bar	5 l/min	1
83553	Esclusore a 90°				2

MANOMETRI ALLA GLICERINA

MANOMETRES A LA GLYCERINE
GLYCERIN FILLED PRESSURE GAUGES
GLYZERIN MANOMETER
MANOMETROS CON GLICERINA


FIG.1


FIG.2


FIG.3

ARTICOLO	SCALA BAR	BANDA ROSSA	ATTACCO	Ø mm	CASSA	FIG.
25234	0÷60	30-60	1/4"	63	ABS	1
25235	0÷80	40-80				
25236	0÷100	50-100				
25237	0÷120	60-120				
25238	0÷160	80-160				
25239	0÷250	125-250				
25240	0÷315	150-315				
27363	0÷400	-			INOX	2
27364	0÷600	-				2
27365	0÷400	-				3
27366	0÷600	-				3

Gli articoli qui descritti, prodotti da e/o per conto di CERMAG, sono da intendersi adattabili, quindi non originali, ai marchi indicati secondo REG. CE 1400/2002
All items described here, produced by and/or on behalf of CERMAG, are to be understood as adaptable, therefore not original, to the brands indicated according to REG. EC 1400/2002

01 **PRESSATUBI**
MACHINE A SERTIR
CRIMPING MACHINE
ROHRPRESSEN
PRENSADORA TUBOS



DATI TECNICI	TUBOMATIC H130 ES	TUBOMATIC H130 EL
Forza di pressatura	190 ton.	190 ton.
6 Spirali	1" 1/4	1" 1/4
4 Spirali	2"	2"
2 Trecce	3"	3"
Ø Massimo	130 mm	130 mm
Apertura Morsetti	Ø + 35 mm	Ø + 35 mm
Voltaggio Standard	400V 50hz 3ph	400V 50hz 3ph
Potenza del motore	4kw	4kw
Dimensioni LxPxH	750x600x790mm	750x600x790mm
Peso con olio	427kg	427kg
Fine corsa elettrico	SI	SI
Cilindro doppio effetto	SI	SI

ARTICOLO	DESCRIZIONE
83034	**TUBOMATIC H130 ES DIGITALE**
83035	Pedale elettrico (H130 ES)
83036	**TUBOMATIC H130 EL**
83037	Base dispenser con pinza per cambio rapido (H130 ES-EL)
83038	Morsetti standard (H130 ES-EL) 10-12-14-16-19-22-25-29-34-38-42-46-50-54-58-63-66-69-71
83040	Imballo cassa (H130 ES-EL)

PRESSATUBI
MACHINE A SERTIR
CRIMPING MACHINE
ROHRPRESSEN
PRENSADORA TUBOS



DATI TECNICI	TUBOMATIC H88 ES	TUBOMATIC H88 EL
Forza di pressatura	135 ton.	135 ton.
6 Spirali 2 Pezzi	1"	1"
4 Spirali 2 Trecce	1"1/2	1"1/2
Ø Massimo	88 mm	88 mm
Pressature/ora	680	680
Apertura Morsetti	Ø + 48 mm	Ø + 48 mm
Raccordi 90°	1" 1/4	1" 1/4
Voltaggio Standard	375V-420V 50hz 3ph	375V-420V 50hz 3ph
Potenza del motore	4 kw (5Hp)	4 kw (5Hp)
Dimensioni LxPxH	700x613x640mm	700x637x640mm
Peso senza olio	161 kg	154 kg
Olio	70 lt.	70 lt.
Cilindro doppio effetto	SI	SI

ARTICOLO	DESCRIZIONE
83041	**TUBOMATIC H88 ES DIGITALE**
83035	Pedale elettrico (H88 ES)
83043	**TUBOMATIC H88 EL**
83044	Base dispenser con pinza per cambio rapido (H88 ES-EL)
83526	Morsetto **Ø 10**
84352	Morsetto **Ø 12**
84353	Morsetto **Ø 14**
84354	Morsetto **Ø 16**
84355	Morsetto **Ø 19**
84356	Morsetto **Ø 22**
84357	Morsetto **Ø 25**
84358	Morsetto **Ø 29**
84359	Morsetto **Ø 34**
84360	Morsetto **Ø 38**
84361	Morsetto **Ø 42**
84362	Morsetto **Ø 46**
83047	Imballo cassa (H88 ES-EL)

RICAMBIO
new
Kit perni morsetti
915767

Gli articoli qui descritti, prodotti da e/o per conto di CERMAG, sono da intendersi adattabili, quindi non originali, ai marchi indicati secondo REG. CE 1400/2002
All items described here, produced by and/or on behalf of CERMAG, are to be understood as adaptable, therefore not original, to the brands indicated according to REG. EC 1400/2002

OMOLOGATE CE

Componenti Oleodinamici
HYDRAULIC COMPONENTS

PRESSATUBI
MACHINE A SERTIR
CRIMPING MACHINE
ROHRPRESSEN
PRENSADORA TUBOS







DATI TECNICI	TUBOMATIC H83/E
Forza di pressatura	135 ton.
6 spirtali 2 pezzi	1”
4 spirali	1” 1/2
Ø Massimo	83 mm (con morsetto speciale)
Apertura Morsetti	Ø + 42 mm
Raccordi 90°	1” 1/4
Voltaggio standard	375V-420V 50Hz 3ph
Potenza del motore	3 kW (4 hp)
Dimensioni LxPxH	588x587x541mm
Peso senza olio	113 kg
Olio	30 lt.
Cilindro semplice effetto	SI

ARTICOLO	DESCRIZIONE
83524	**PRESSATUBI H83E EL**
83525	**DISPENSER + CAMBIO RAPIDO**
83526	Morsetto **Ø 10**
84352	Morsetto **Ø 12**
84353	Morsetto **Ø 14**
84354	Morsetto **Ø 16**
84355	Morsetto **Ø 19**
84356	Morsetto **Ø 22**
84357	Morsetto **Ø 25**
84358	Morsetto **Ø 29**
84359	Morsetto **Ø 34**
84360	Morsetto **Ø 38**
84361	Morsetto **Ø 42**
84362	Morsetto **Ø 46**

RICAMBIO
new
Kit perni morsetti
915767

PRESSATUBI MANUALI
MACHINES A SERTIR MANUELLES
MANUAL CRIMPING MACHINE
HANDSHCALUCHPRESSE
PRENSADORAS TUBOS MANUALES



DATI TECNICI	TUBOMATIC H47 PM	TUBOMATIC H47 E
Forza di pressatura	100 ton.	100 ton.
Capacità	1”	1”
Ø Massimo	46 mm	46 mm
Apertura Morsetti	Ø + 20 mm	Ø + 20 mm
Dimensioni LxPxH	300x390x280mm	300x345x330mm
Peso con olio	32 kg	26 kg
Cilindro semplice effetto	SI	SI
Sforzo sulla leva	30 kg	30 kg
Cassetto porta morsetti	SI	-

ARTICOLO	DESCRIZIONE
83048	**TUBOMATIC H47 PM - POMPA MANUALE 1”**
83522	**TUBOMATIC H47 E**
83523	**POMPA PER TUBOMATIC H47 E**
83050	Morsetto standard per H47 Ø10
83943	Morsetto standard per H47 Ø12
83944	Morsetto standard per H47 Ø14
83945	Morsetto standard per H47 Ø16
83946	Morsetto standard per H47 Ø19
83947	Morsetto standard per H47 Ø22
83948	Morsetto standard per H47 Ø25
83949	Morsetto standard per H47 Ø29
84338	Kit valigetta 8 morsetti per H47

RICAMBIO
new
Kit perni morsetti
920855

Gli articoli qui descritti, prodotti da e/o per conto di CERMAG, sono da intendersi adattabili, quindi non originali, ai marchi indicati secondo REG. CE 1400/2002
All items described here, produced by and/or on behalf of CERMAG, are to be understood as adaptable, therefore not original, to the brands indicated according to REG. EC 1400/2002

01 TAGLIERINA
COUPE-TUBE
CUTTER
SCHLAGSCHERE
CORTADORA



CARATTERISTICHE
- ideale per il taglio dei tubi flessibili oleodinamici;
- attacco per tubo di aspirazione;
- azionamento manuale;
- lama incassata e protezioni per la sicurezza dell'operatore.

DATI TECNICI	TAGLIERINA TF1E
6 Spirali	1"
4 Spirali	1" 1/4
2 Trecce	1" 1/4
Ø Massimo	60 mm
Giri al minuto	2.900
Attacco per tubo aspirazione	SI
Ø Lama	250 mm
Peso	25 kg
Dimensioni LxPxH	525x645x445 mm
Voltaggio standard	400V 50hz 3ph Trifase
Potenza del motore	1,1 kw

ARTICOLO	DESCRIZIONE
83011	**TAGLIERINA TF1E**

SPELLATUBI
DENUDEUR DE TUBES
PIPE STRIPER
BOHRSCHÄLTER
PELA TUBOS



DATI TECNICI	SPELLATUBI SPF2/E
Capacita' ø esterno	2"
Giri al minuto	300
Peso	44 kg
Dimensioni l x p x h	640x520x360 mm
Voltaggio standard	400V 50HZ 3PH
Potenza del motore	0.75 kW (1 Hp)
Protezione di sicurezza	incluso
Pedale elettrico	incluso
Portautensili	OPTIONAL
12 Volt cc	OPTIONAL
Voltaggio speciale	OPTIONAL

Questa attrezzatura consente di spelare internamente ed esternamente tubi flessibili oleodinamici fino a un diametro di 2". La SPF2E è dotata di un mandrino porta utensile fisso con un solo tagliente sul quale è posizionata una riga millimetrata che consente di impostare la distanza di spellatura. E' quindi necessario cambiare il perno e regolare la posizione dell'utensile in base al diametro del tubo da spellare. Disponibile anche nella versione 12V, è l'attrezzatura perfetta per all'assistenza outdoor.

CARATTERISTICHE PRINCIPALI:
- comando pneumatico a pedale;
- protezioni di sicurezza;
- portautensili;
- cassetto porta truccioli.

ARTICOLO	DESCRIZIONE
83822	**SPELLATUBI SPF2/E - 400V**
83823	Perno per spellatubi esterna 3/16"
83824	Perno per spellatubi esterna 1/4"
83825	Perno per spellatubi esterna 5/16"
83826	Perno per spellatubi esterna 3/8"
83827	Perno per spellatubi esterna 1/2"
83828	Perno per spellatubi esterna 5/8"
83829	Perno per spellatubi esterna 3/4"
83830	Perno per spellatubi esterna 1"
83831	Perno per spellatubi esterna 1" 3/4
83832	Perno per spellatubi esterna 1" 1/2
83833	Perno per spellatubi esterna 2"

Gli articoli qui descritti, prodotti da e/o per conto di CERMAG, sono da intendersi adattabili, quindi non originali, ai marchi indicati secondo REG. CE 1400/2002
All items described here, produced by and/or on behalf of CERMAG, are to be understood as adaptable, therefore not original, to the brands indicated according to REG. EC 1400/2002

CURVATUBI CON POMPA MANUALE
CINTREUSE DE TUBES A POMPE MANUELLE
PIPE BENDER WITH MANUAL PUMP
ROHRBIEGER MIT HANDPUMPE
CURVADORA TUBOS CON BOMBA MANUAL





DATI TECNICI	CURVATUBI CMS42
Curvatura	da 6x4 a 42x4 mm
Materiali	AISI316TI-ST37.4
Dimensioni LxPxH	420x780x660 mm
Peso	48 kg
Fine corsa meccanico	SI
Mobile portautensili	SI

ARTICOLO	DESCRIZIONE
83012	**CURVATUBI CMS 42 - POMPA MANUALE -**
83013	Dima per curvatubi Ø 6
83014	Dima per curvatubi Ø 8
83015	Dima per curvatubi Ø 10
83016	Dima per curvatubi Ø 12
83017	Dima per curvatubi Ø 14
83018	Dima per curvatubi Ø 15
83019	Dima per curvatubi Ø 16
83020	Dima per curvatubi Ø 18
83021	Dima per curvatubi Ø 20
83022	Dima per curvatubi Ø 22
83023	Dima per curvatubi Ø 25
83024	Dima per curvatubi Ø 28
83025	Dima per curvatubi Ø 30
83026	Dima per curvatubi Ø 32
83027	Dima per curvatubi Ø 35
83028	Dima per curvatubi Ø 38
83029	Dima per curvatubi Ø 42

MARCATUBI
MARQUEUSE DE TUBES
PIPE MARKER
ROHRMARKIERER
MARCADORA DE TUBOS



DATI TECNICI	MARCATUBI MB 20
Capacità	2”
Peso	40 kg
Dimensioni LxPxH	230x310x660 mm
N° caratteri	15
Altezza caratteri	2 mm

ARTICOLO	DESCRIZIONE
83031	**MARCATUBI MB 20 - BATTUTA MANUALE -**
83032	Cofanetto caratteri (120 pz. H=2mm)
83033	Porta caratteri 15 pezzi 1 riga

Gli articoli qui descritti, prodotti da e/o per conto di CERMAG, sono da intendersi adattabili, quindi non originali, ai marchi indicati secondo REG. CE 1400/2002
All items described here, produced by and/or on behalf of CERMAG, are to be understood as adaptable, therefore not original, to the brands indicated according to REG. EC 1400/2002

PRESSATUBI MANULI

MACHINE A SERTIR - HYDRAULIC HOSES PRESSING IMPLEMENT - SCHLAUCHPRESSE - PRESANDORA



ARTICOLO	DESCRIZIONE
83657	**PRESSATUBI MANUALE PORTATILE MHP80**
83658	KIT 7 MORSETTI (16-18-20-22-24-27-30)
84327	Serie morsetti Ø10
84328	Serie morsetti Ø12

DATI TECNICI	MHP 80
Forza di pressatura	80 ton.
Pressione pompa a mano	5000 psi (doppia velocità)
2 trecce	1”
4 spirali	1/2”
Ø	da 6 a 43 mm
Apertura Morsetti	Ø + 20 mm
Lunghezza Morsetti	56 mm
Dimensioni LxPxH	330x250x400 mm
Peso	28 kg
Note	Compatta, leggera, facile da maneggiare. Protezione del cilindro con imbottitura tra le sedi dei morsetti. Tecnologia 350 bar: più robusta rispetto ai 700 bar. Pompa a due stadi.



ARTICOLO	DESCRIZIONE
83659	**PRESSATUBI DA BANCO MRB137EVO-R**
83660	KIT 6 MORSETTI (15-18-21-27-33-39)
83661	KIT 9 MORSETTI (15-18-21-24-27-30-33-39-48)
84329	Serie morsetti Ø10
84330	Serie morsetti Ø12
83662	PISTOLA ERGONOMICA CAMBIO RAPIDO

DATI TECNICI	MRB137 EVO-R
Forza di pressatura	137 t
Pressature/ora	500
Rumorosità	70 db A
2 trecce	1” 1/4
4 spirali	1” 1/4
Apertura Morsetti	Ø + 28 mm
Lunghezza Morsetti	75 mm
Motore	2,2 kW
Voltaggio	380/415V, 3 Ph + N, 50 Hz
Classe protezione motore	IP 55
Dimensioni LxPxH	760x630x644mm
Peso	89 kg
Note	Compatta, testa corta, leggera, portamorsetti integrato. Protezione micrometro e cilindro.



83663



83966

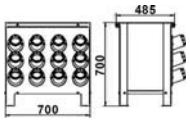

ARTICOLO	DESCRIZIONE
83663	**PRESSATUBI DA BANCO MB240 EVO**
83664	KIT 12 MORSETTI (15-18-21-24-27-30-33-39-45-51-57-66)
83662	PISTOLA ERGONOMICA CAMBIO RAPIDO
83966	TAVOLA PER PRESSATUBI MB240

DATI TECNICI	MB 240 EVO
Forza di pressatura	240 ton.
2 trecce	2”
4 spirali	2”
6 spirali	1”
Ø	da 4 a 76 mm
Apertura Morsetti	Ø + 38 mm
Apertura Massima	118 mm
Lunghezza Morsetti	100 mm
Motore	4 kW
Voltaggio	380/415V, 3ph +N, 50Hz
Dimensioni LxPxH	765x400x650
Peso	165 kg

Gli articoli qui descritti, prodotti da e/o per conto di CERMAG, sono da intendersi adattabili, quindi non originali, ai marchi indicati secondo REG. CE 1400/2002

All items described here, produced by and/or on behalf of CERMAG, are to be understood as adaptable, therefore not original, to the brands indicated according to REG. EC 1400/2002

PRESSATUBI

MACHINE A SERTIR - HYDRAULIC HOSES PRESSING IMPLEMENT - SCHLAUCHPRESSE - PRESANDORA

PRESSATUBI PORTATILE A TESTA TONDA

MACHINE A SERITR PORTABLE
CRIMPING MACHINE
HANDSHCALUCHPRESSE
PRENSADORA PORTATIL



CARATTERISTICHE

Versione modulare dotata di testa ed azionamento manuale separati
Pressa con capacità di pressatura tubi flessibili compresa tra 1/4" e 1/2" (2 trecce).
Leggera, compatta e semplice da usare, è caratterizzata da un design esclusivo ed è ideale per effettuare riparazioni sul posto.
La macchina è dotata di un unico set di morsetti così da risultare pratica e veloce nel lavoro.

ARTICOLO	INTERVALLO DI PRESSATURA (mm)	MAX FORZA DI PRESSATURA (ton)	AZIONAMENTO POMPA MANUALE (bar)
84005	10	63	690

Modello: 40

Modèle: 40
Model: 40
Modell: 40
Modelo: 40



KIT TUBI COLLEGAMENTO FRA PRT40-80 E CENTRALINE DI COMANDO 80724-81691

84142



Nuovo micrometro ad elevata precisione



CARATTERISTICHE

- IMPIEGO Max: Tubi 1" R9
- PRESSATURA Max.: 41 mm
- TESTATA: Ø 250
- Distributore Manuale con Micrometro
- PESO: 71 kg
- ALTEZZA: 550 mm
- n° 5 Serie Morsetti da 1/4" - 1"
- IMBALLO: in cassa di legno

ARTICOLO
80723

Modello: 80

Modèle: 80
Model: 80
Modell: 80
Modelo: 80



KIT TUBI COLLEGAMENTO FRA PRT40-80 E CENTRALINE DI COMANDO 80724-81691

84142



Nuovo micrometro ad elevata precisione



CARATTERISTICHE

- IMPIEGO Max: Tubi 1" 1/2 R9
- TESTATA: Ø 300
- Distributore Manuale con Micrometro
- PESO: 140 kg
- ALTEZZA: 750 mm
- n° 7 Serie Morsetti da 1/4" - 1"1/2
- IMBALLO: in cassa di legno

ARTICOLO
81363

Gli articoli qui descritti, prodotti da e/o per conto di CERMAG, sono da intendersi adattabili, quindi non originali, ai marchi indicati secondo REG. CE 1400/2002
All items described here, produced by and/or on behalf of CERMAG, are to be understood as adaptable, therefore not original, to the brands indicated according to REG. EC 1400/2002

01

PRESSATUBI PORTATILE
MACHINE A SERTIR PORTABLE
PORTATILE HYDRAULIC-HOSES PRESSIN IMPLEMENT
TRAGBARE ROHR PRESSE
APRIETATUBOS PORTÁTIL



ARTICOLO	CARATTERISTICHE
82062	Pressatubi portatile per boccole in alluminio da diametro 12 a diametro 34 con serie di morsetti standard e serie morsetti ribassata. Dim. 100x240 h280, peso 18 kg.

ACCESSORI PER PRESSATUBI
ACCESSOIRES POUR MACHINE A SERTIR - HYDRAULIC-HOSES PRESSIN IMPLEMENT ACCESSORIES
SCHLAUCH PRESSE-ZUBEHOER - ACCESSORIOS PARA PRESANDORA DE TUBO

CENTRALINA DI COMANDO PER PRESSE OLEODINAMICHE
GROUPE D'ALIMENTATION POUR PRESSES A SERTIR
ELECTRIC POWER PACK FOR HOSE FITTING MACHINE
HYDRO-AGGREGAT FÜR SCHLAUCHPRESSE
CENTRAL ALIMENTACIÓN DE PRESIÓN OLEODINAMICA



MONOFASE

ARTICOLO	APPLICABILE A PRESSE	CARATTERISTICHE
81691	80723 81363	- MOTORE: 3HP Monofase - POMPA: 4 Litri/Minuto - SERBATOIO: 20 l - PESO: 25 kg - DIMENSIONI: 300x400x300 mm - FORNITURA: Senza Olio - IMPIEGO: Olio Idraulico ISO 32046 - IMBALLO: In cassa di legno

TRIFASE

ARTICOLO	APPLICABILE A PRESSE	CARATTERISTICHE
80724	80723 81363	- MOTORE: 3HP Trifase - POMPA: 4 Litri/Minuto - SERBATOIO: 20 l - PESO: 25 kg - DIMENSIONI: 300x400x300 mm - FORNITURA: Senza Olio - IMPIEGO: Olio Idraulico ISO 32046 - IMBALLO: In cassa di legno

CONTAMETRI CON STAFFA DI SUPPORTO
COMPTEUR MÉTRIQUE
METRES COUNTER
METERZÄHLER
CUENTAMETROS



DESCRIZIONE

Strumento per la misura della lunghezza di tubi fino a 2" di diametro, ideale per postazioni di avvolgimento, svolgimento e taglio matasse. Può anche essere applicato direttamente sulla taglierina senza la base. La base può essere fissata al pavimento e l'altezza può essere regolata a piacimento per una migliore ergonomia.

ARTICOLO	VELOCITÀ MAX TUBO (m/min)	Ø TUBO
81694	200	da 3/16" a 2"

KIT MORSETTI SPECIALI
KIT MORS SPECIAUX
SPECIAL CLAMPS KIT
KIT SPEZIALKLEMMEN
KIT BORNES ESPECIALES



ARTICOLO	CARATTERISTICHE
83645	Kit morsetti da 3/16" - Ø10 per PRT 40
83646	Kit morsetti da 3/16" - Ø10 per PRT 80
83647	Kit morsetti freno per PRT 40
83648	Kit morsetti freno per PRT 80

Gli articoli qui descritti, prodotti da e/o per conto di CERMAG, sono da intendersi adattabili, quindi non originali, ai marchi indicati secondo REG. CE 1400/2002
All items described here, produced by and/or on behalf of CERMAG, are to be understood as adaptable, therefore not original, to the brands indicated according to REG. EC 1400/2002

TAGLIERINA TUBO IDRAULICO

MACHINE A COUPER LES FLEXIBLES - HIDRAULIC HOSE CUTTING MACHINE - HYDRAULIKROHR SCHNEIDEMASCHINE - CORTADORA TUBO HIDRAÚLICO

TAGLIATUBI PROFESSIONALE CON FUNZIONAMENTO A PEDALE (DISCO Ø300)

COUPE-TUBES PROFESSIONNELLE AVEC FONCTIONNEMENT A PEDALE
PEDAL OPERATED PROFESSIONAL HOSE CUTTERS
GEWERBLICHER ROHRSCHNEIDER MIT PEDALBETRIEB
CORTADORA DE TUBOS PROFESIONAL CON FUNCIONAMIENTO DE PEDAL



ARTICOLO	CARATTERISTICHE
81365	- IMPIEGO Max Tubi: 2" R2 - LAMA: Ø 300 **dentata** - MOTORE: **4HP Trifase - 3 kW** - PESO: kg 85 - DIMENSIONI: 300x800 mm - ALTEZZA: 900 mm - **Struttura in lamiera pesante e molto stabile**

RICAMBI

ARTICOLO	DESCRIZIONE	CARATTERISTICHE
81748	DISCO DISQUE DISC SCHEIBE DISCO	Ø 300 mm - Foro Ø 32 mm

PELATUBI ELETTRICA DA BANCO

DENUDEUR DE TUBES
PIPE STRIPER
BOHRSCHÄLTER
PELA TUBOS



DESCRIZIONE

È la macchina ideale per eseguire la pelatura interna ed esterna di tubi flessibili oleodinamici da 1/4" fino a 2".
Con dotazione standard di 1 utensile da taglio (est.), 10 inserti portatubo (est.), pedale di comando, griglia di protezione e banco di supporto.

CARATTERISTICHE

- CAPACITÀ DI PELATURA INT./EST.: 1/4" - 2"
- REGOLAZIONE: Pulsante a pedale
- MOTORE: 0,18 kW - 380V 50Hz - 3ph
- PESO NETTO: 70 kg

ARTICOLO
81997

PORTATUBO A 7 RIPIANI

UNITE DE STOCKAGE, 7 COMPARTIMENTS
MULTILEVEL TUBE'S HOLDER
SCHLAUCHLAGER, 7 FÄCHER
UNIDAD DE ALMACENAMIENTO LATIGUILLOS, 7 COMPARTIMIENTOS



CARATTERISTICHE

- MATERIALE: acciaio zincato
- NOTE: rotating single hose reels
- PESO: 155 kg
- DIMENSIONI: 1250x1050x2200 mm

ARTICOLO
83967

Gli articoli qui descritti, prodotti da e/o per conto di CERMAG, sono da intendersi adattabili, quindi non originali, ai marchi indicati secondo REG. CE 1400/2002
All items described here, produced by and/or on behalf of CERMAG, are to be understood as adaptable, therefore not original, to the brands indicated according to REG. EC 1400/2002

TUBO FLESSIBILE ALTE PRESSIONI PER CIRCUITI OLEODINAMICI

FLEXIBLE HYDRAULIQUE HAUTE PRESSION - HIGH PRESSURE HYDRAULIC HOSE - HOCHDRUCKHUDRAULIKSCHLAUCH - MANGUERA FLEXIBLE HIDRAULICA DE ALTA PRESIÓN

TUBO SAE 100 R1AT DA NON SPELARE (DIN EN 853/1SN) VERSIONE ROCKMASTER

TUBE SAE 100 R1AT A NE PAS DENUDER (DIN EN 853/1SN) VERSION ROCKMASTER
SAE 100 R1AT HOSE - NOT TO BE STRIPPED (DIN EN 853/1SN) ROCKMASTER VERSION
HYDRAULIKSCHLAUCH SAE 100 R1AT NICHT ZU SCHÄLEN (DIN EN 853/1SN) ROCKMASTER-VERSION
TUBO SAE 100 R1AT (NO DEBE SER DESFORRADO) (DIN EN 853/1SN) VERSIÓN ROCKMASTER



TIPO	ARTICOLO	Ø INT. IN POLLICI	Ø INT. mm	Ø EST. mm	PRESS. ESERC. bar	PRESS. SCOPPIO bar	BOCCOLE ARTICOLO
R1AT 1SN	**81813**	3/16”	4,8	11,6	250	1000	**83975**
	80049	1/4”	6,4	13,1	225	900	**83976**
	80050	5/16”	7,9	14,6	215	850	**83977**
	80051	3/8”	9,5	17	180	720	**83978**
	80052	1/2”	12,7	20,1	160	640	**83979**
	80836	5/8”	15,9	23,3	130	520	**80832**
	80053	3/4”	19	27,4	105	420	**80079**
	80446	1”	25,4	35,3	90	350	**80080**

TUBO SAE 100 R2AT DA NON SPELARE (DIN EN 853/2SN) VERSIONE ROCKMASTER

TUBE SAE 100 R2AT A NE PAS DENUDER (DIN EN 853/2SN) VERSION ROCKMASTER
SAE 100 R2AT HOSE - NOT TO BE STRIPPED (DIN EN 853/2SN) ROCKMASTER VERSION
HYDRAULIKSCHLAUCH SAE 100 R2AT NICHT ZU SCHÄLEN (DIN EN 853/2SN) ROCKMASTER-VERSION
TUBO SAE 100 R2AT (NO DEBE SER DESFORRADO) (DIN EN 853/2SN) VERSIÓN ROCKMASTER



TIPO	ARTICOLO	Ø INT. IN POLLICI	Ø INT. mm	Ø EST. mm	PRESS. ESERC. bar	PRESS. SCOPPIO bar	BOCCOLE ARTICOLO
R2AT 2SN	**81814**	3/16”	4,8	13,3	415	1650	**81871**
	80060	1/4”	6,4	14,8	400	1600	**80075**
	80061	5/16”	7,9	16,3	350	1400	**80076**
	80062	3/8”	9,5	18,7	330	1320	**80077**
	80063	1/2”	12,7	22,8	275	1100	**80078**
	80838	5/8”	15,9	25	250	1000	**80832**
	80064	3/4”	19	29,2	215	850	**80079**
	80065	1”	25,4	37	175	650	**80080**
	81220	1” 1/4	31,8	47	140	500	**80681**

TUBO TRACTOR 1K - COMPATTO (DIN EN 857/1SC) VERSIONE ROCKMASTER

TUBE TRACTOR 1K - COMPACT (DIN EN 857/1SC) VERSION ROCKMASTER
1K TRACTOR HOSE - COMPACT (DIN EN 857/1SC) ROCKMASTER VERSION
TRAKTORSCHLAUCH 1K - KOMPAKT (DIN EN 857/1SC) ROCKMASTER-VERSION
TUBO TRACTOR 1K - COMPACTO (DIN EN 857/1SC) VERSIÓN ROCKMASTER



TIPO	ARTICOLO	Ø INT. IN POLLICI	Ø INT. mm	Ø EST. mm	PRESS. ESERC. bar	PRESS. SCOPPIO bar	**BOCCOLE** ARTICOLO
1K	**81823**	1/4”	6,4	12	225	1050	**83976**
	81824	5/16”	7,9	13,6	215	1000	**83977**
	81825	3/8”	9,5	15,5	180	850	**83978**
	81826	1/2”	12,7	18,7	160	660	**83979**
	81827	5/8”	15,9	22,3	130	620	**81868**
	81828	3/4”	19	26	105	480	**81869**
	81829	1”	25,4	33,3	88	380	**81870**

N.B.: Questo tubo può essere usato in alternativa al R1AT.

CARATTERISTICHE SPECIALI: Elevatissima flessibilità - Minimo raggio di curvatura - Bassissimo peso - Dimensioni estremamente compatte.

TUBO TRACTOR 2K - COMPATTO (DIN EN 857/2SC) VERSIONE ROCKMASTER

TUBE TRACTOR 2K - COMPACT (DIN EN 857/2SC) VERSION ROCKMASTER
2K TRACTOR HOSE - COMPACT (DIN EN 857/2SC) ROCKMASTER VERSION
TRAKTORSCHLAUCH 2K - KOMPAKT (DIN EN 857/2SC) ROCKMASTER-VERSION
TUBO TRACTOR 2K - COMPACTO (DIN EN 857/2SC) VERSIÓN ROCKMASTER



TIPO	ARTICOLO	Ø INT. IN POLLICI	Ø INT. mm	Ø EST. mm	PRESS. ESERC. bar	PRESS. SCOPPIO bar	**BOCCOLE** ARTICOLO
2K	**81830**	1/4”	6,4	13,1	400	1850	**83976**
	81831	5/16”	7,9	14,7	350	1700	**83977**
	81832	3/8”	9,5	16,8	330	1500	**83978**
	81833	1/2”	12,7	20,4	275	1220	**83979**
	81834	5/8”	15,9	23,5	250	1050	**80832**
	81835	3/4”	19	27,6	215	920	**80079**
	81836	1”	25,4	35,4	165	720	**80080**

N.B.: Questo tubo può essere usato in alternativa al R2AT.

CARATTERISTICHE SPECIALI: Elevatissima flessibilità - Minimo raggio di curvatura - Bassissimo peso - Dimensioni estremamente compatte.

Gli articoli qui descritti, prodotti da e/o per conto di CERMAG, sono da intendersi adattabili, quindi non originali, ai marchi indicati secondo REG. CE 1400/2002
All items described here, produced by and/or on behalf of CERMAG, are to be understood as adaptable, therefore not original, to the brands indicated according to REG. EC 1400/2002

segue TUBO FLESSIBILE ALTE PRESSIONI PER CIRCUITI OLEODINAMICI

FLEXIBLE HYDRAULIQUE HAUTE PRESSION - HIGH PRESSURE HYDRAULIC HOSE - HOCHDRUCKHUDRAULIKSCHLAUCH - MANGUERA FLEXIBLE HIDRAULICA DE ALTA PRESIÓN

TUBO FLESSIBILE PER MEDIE PRESSIONI SAE 100 R7 CON 2 TRECCE IN POLIESTERE - TERMOPLASTICO

TUBE FLEXIBLE POUR MOYENNES PRESSIONS SAE 100 R7 A 2 TRESSES EN POLYESTER – THERMOPLASTIQUE
HOSE PIPE FOR MEDIUM PRESSURE VALUES SAE 100 R7 WITH 2 POLYESTER - THERMOPLASTIC BRAIDS
MITTELDRUCKSCHLAUCH SAE 100 R7 MIT 2 POLYESTERGEFLECHTEN – THERMOPLASTISCH
TUBO FLEXIBLE PARA PRESIONES MEDIAS SAE 100 R7 CON 2 TRENZAS DE POLIESTER – TERMOPLÁSTICO



ARTICOLO	Ø INT. IN POLLICI	Ø INT. mm	Ø EST. mm	MAX PRESS. ESERC. bar	RAGGIO DI CURVAT. mm	PRESS. SCOPPIO bar	BOCCOLE ARTICOLO
81837	3/16”	4,8	10	210	35	825	**81866**
80066	1/4”	6,6	11,9	212	22	840	**80093**
80067	5/16”	8,1	14	190	25	780	**80094**
80068	3/8”	9,8	16	190	35	780	**80095**

TUBO FLESSIBILE PER MEDIE PRESSIONI TIPO SAE 100 R7 CON 1 TRECCIA IN ACCIAIO AD ALTA RESISTENZA - TERMOPLASTICO

TUBE FLEXIBLE POUR MOYENNES PRESSIONS SAE 100 R7 A 1 TRESSE EN ACIER A HAUTE RESISTANCE –
HOSE PIPE FOR MEDIUM PRESSURE VALUES TYPE SAE 100 R7 WITH 1 HIGH-STRENGTH STEEL - THERMOPLASTIC BRAID
MITTELDRUCKSCHLAUCH TYP SAE 100 R7 MIT 1 GEFLECHT AUS HOCHFESTEM STAHL – THERMOPLASTISCH
TUBO FLEXIBLE PARA PRESIONES MEDIAS TIPO SAE 100 R7 CON 1 TRENZA DE ACERO DE ALTA RESITENCIA – TERMOPLÁSTICO



ARTICOLO	Ø INT. IN POLLICI	Ø INT. mm	Ø EST. mm	MAX PRESS. ESERC. bar	RAGGIO DI CURVAT. mm	PRESS. SCOPPIO bar	BOCCOLE ARTICOLO
81838	3/16”	5	10	345	75	1380	**81866**
81839	1/4”	6,6	11,9	310	100	1240	**80093**
81840	5/16”	8	13,4	250	115	1000	**80094**
81841	3/8”	9,6	15,1	240	130	960	**80095**

TUBO FLESSIBILE PER MEDIE PRESSIONI SAE 100 R7 CON 2 TRECCE IN POLIESTERE - TERMOPLASTICO BINATO

TUBE FLEXIBLE POUR MOYENNES PRESSIONS SAE 100 R7 A 2 TRESSES EN POLYESTER – THERMOPLASTIQUE JUMELE
HOSE PIPE FOR MEDIUM PRESSURE VALUES SAE 100 R7 WITH 2 POLYESTER - THERMOPLASTIC MULTIPLE WOUND BRAIDS
MITTELDRUCKSCHLAUCH SAE 100 R7 MIT 2 POLYESTERGEFLECHTEN – THERMOPLASTISCHER DOPPELSCHLAUCH
TUBO FLEXIBLE PARA PRESIONES MEDIAS SAE 100 R7 CON 2 TRENZAS DE POLIESTER – TERMOPLÁSTICO ACOPLADO

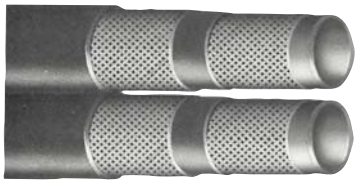

ARTICOLO	Ø INT. IN POLLICI	Ø INT. mm	Ø EST. mm	MAX PRESS. ESERC. bar	RAGGIO DI CURVAT. mm	PRESS. SCOPPIO bar	BOCCOLE ARTICOLO
82235	3/16”	4,8	10,2	210	35	840	**81866**
82236	1/4”	6,6	12,0	192	50	770	**80093**
82237	5/16”	8,1	14,3	187	55	750	**80094**
81817	3/8”	9,8	16,3	175	75	700	**80095**

TUBO FLESSIBILE 1SC E 2SC BINATO GOMMATO (TRECCIA IN ACCIAIO)

TUBE FLEXIBLE 1SC - 2SC JUMELE
HOSE PIPE 1SC - 2SC MULTIPLE WOUND BRAIDS
MITTELDRUCKSCHLAUCH 1SC - 2SC DOPPELSCHLAUCH
TUBO FLEXIBLE 1SC - 2SC ACOPLADO

1SC



2SC



ARTICOLO	SC	Ø INT. pollici	Ø INT. mm	Ø EST. mm	MAX PRESS. ESERC. bar	RAGGIO DI CURVAT. mm	PRESS. SCOPPIO bar	BOCCOLE ARTICOLO
84006	1	1/4”	6,4	12,3	250	50	1120	**84011**
84007	1	5/16”	8,0	13,5	250	55	1000	**84012**
84008	1	3/8”	9,5	15,7	250	60	1000	**84013**
84009	2	3/8”	9,5	17,1	350	70	1400	**84013**
84010	2	1/2”	12,7	20,4	310	80	1240	**84014**

TUBO SAE 100 R9R - R10 DA SPELARE (DIN EN 856/4SP)

TUBE SAE 100 R9R - R10 A NE PAS DENUDER (DIN EN 856/4SP)
SAE 100 R9R - R10 HOSE - TO BE STRIPPED (DIN EN 856/4SP)
SCHLAUCH SAE 100 R9R ZU SCHÄLEN (DIN EN 856/4SP)
TUBO SAE 100 R9R - R10 A DESFORRAR (DIN EN 856/4SP)

manuli® HYDRAULICS



ARTICOLO	Ø INT. IN POLLICI	TIPO	Ø INT. mm	Ø EST. mm	PRESS. ESERC. bar	PRESS. SCOPPIO bar	BOCCOLE ARTICOLO
81027	3/8”	R9R	9,5	21,4	445	2000	**80083**
81028	1/2”	R9R	12,7	24,6	415	1800	**80084**
82239	5/8”	R9R	15,9	28,1	400	1600	**81501**
80839	3/4”	R9R	19	32	350	1750	**80085**
80840	1”	R9R	25,4	39,2	280	1400	**80086**
81029	1” 1/4	R10	31,8	50,8	207	1125	**80682**
81030	1” 1/2	R10	38,1	57,1	172	1000	**80683**
82240	2”	R9R	50,8	70,8	175	1000	**80684**

Gli articoli qui descritti, prodotti da e/o per conto di CERMAG, sono da intendersi adattabili, quindi non originali, ai marchi indicati secondo REG. CE 1400/2002
All items described here, produced by and/or on behalf of CERMAG, are to be understood as adaptable, therefore not original, to the brands indicated according to REG. EC 1400/2002

TUBO 4SH (DIN EN 856) - PER USO GRAVOSO
TUBE 4SH (DIN EN 856) - POUR USAGE LOURD
4SH HOSE (DIN EN 856) - FOR HEAVY DUTY USE
SCHLAUCH 4SH (DIN EN 856) – FÜR EINSATZ UNTER SCHWIERIGEN BEDINGUNGEN
TUBO 4SH (DIN EN 856) - PARA USO EXIGENTE



CARATTERISTICHE:
- Servizio continuo –40°C +100°C.
- Massima temperatura operativa 125°C.
- Sottostrato in gomma sintetica resistente ad olii minerali e biologici.
- Rinforzo con 4 spirali in acciaio ad alto carico.
- Copertura in gomma sintetica resistente alle alte temperature, agli attacchi dell'ozono ed all'abrasione.

ARTICOLO	Ø INT. IN POLLICI	TIPO	Ø INT. mm	Ø EST. mm	PRESS. ESERC. bar	PRESS. SCOPPIO bar	RAGGIO MIN. COPERTURA mm	BOCCOLE INTERLOCK) ARTICOLO	BOCCOLE NOSKYVE ARTICOLO
81920	3/4"	4SH	19	32,1	420	1750	280	**81919**	**83846**
81921	1"		25,4	38,3	385	1750	340	**81891**	**83847**
81922	1" 1/4		31,5	45,2	350	1400	460	**81887**	**83848**
81923	1" 1/2		38,1	53,5	300	1250	560	**81669**	**83849**
81924	2"		50,8	68	250	1000	700	**81692**	**83850**

TUBO ASPIRAZIONE SAE 100 R4
TUBE ASPIRATION SAE 100 R4
SAE 100 R4 SUCTION HOSE
SAUGSCHLAUCH SAE 100 R4
TUBO ASPIRACIÓN SAE 100 R4



Sottostrato in gomma sintetica antiolio - **Rinforzo** con due trecce tessili ed una spirale di filo in acciaio - **Rivestimento** in gomma sintentica antiolio resistente agli agenti atmosferici e all'abrasione - **Temperatura di esercizio** –40°C +121°C.

ARTICOLO	Ø INT. IN POLLICI	Ø INT. mm	Ø EST. mm	MAX PRESS. ESERC. bar	RAGGIO DI CURVAT. mm	PRESS. SCOPPIO bar
81393	3/4"	19	29	21	127	Oltre i 20 bar
81394	1"	25	38	17	152	Oltre i 20 bar
82241	1" 1/4	32	45	14	200	Oltre i 20 bar
82242	1" 1/2	38	52	10	254	Oltre i 20 bar
82243	2"	50	64	7	300	Oltre i 20 bar

TUBO SAE 100 R6 (MULTITEX)
TUBE SAE 100 R6 (MULTITEX)
SAE 100 R6 HOSE (MULTITEX)
SCHLAUCH SAE 100 R6 (MULTITEX)
TUBO SAE 100 R6 (MULTITEX)



Sottostrato in gomma sintetica antiolio - **Rinforzo** con una treccia in fibra tessile - **Rivestimento** in gomma sintentica antiolio resistente agli agenti atmosferici e all'abrasione - **Temperatura di esercizio** –40°C +121°C.

ARTICOLO	Ø INT. IN POLLICI	Ø INT. mm	Ø EST. mm	MAX PRESS. ESERC. bar	PRESS. SCOPPIO bar	**BOCCOLE** ARTICOLO
81377	5/16"	8	14,3	30	120	**80094**
81379	3/8"	9,5	15,9	30	120	**80095**
81380	1/2"	12,7	19,8	30	120	**81867**
81378	5/8"	16	23	30	120	**81868**
81382	3/4"	19	26,6	30	120	**81869**
81381	1"	25,4	32,5	30	120	**81870**

Gli articoli qui descritti, prodotti da e/o per conto di CERMAG, sono da intendersi adattabili, quindi non originali, ai marchi indicati secondo REG. CE 1400/2002
All items described here, produced by and/or on behalf of CERMAG, are to be understood as adaptable, therefore not original, to the brands indicated according to REG. EC 1400/2002

TUBO AD ALTA TEMPERATURA "EQUATOR/1"
TUBE A HAUTE TEMPERATURE "EQUATOR/1"
"EQUATOR/1" HIGH TEMPERATURE HOSE
SCHLAUCH FÜR HOHE TEMPERATUREN "EQUATOR/1"
TUBO DE ALTA TEMPERATURA "EQUATOR/1"



CARATTERISTICHE:
SERVIZIO CONTINUO: -55°C ÷ +155°C
FLUIDI RACCOMANDATI: Olii minerali - diesel fuel (fino a 93°C) - olii di emulsione acquosa - soluzioni di acqua e glicoli (fino a 121°C).

CARATTERISTICHE SPECIALI:
Resistenza all'alta temperatura, lunga durata a sollecitazioni dinamiche, prodotto multiuso: mai più problemi di magazzino, compatibilità con numerosi fluidi, alta resistenza all'ozono, copertura blu approvata MSHA.
SOTTOSTRATO: gomma sintetica resistente ad oli.
RINFORZO: una treccia di acciaio ad alto carico.
COPERTURA: gomma sintentica blu resistente all'abrasione agli attacchi dell'ozono, agli agenti atmosferici, ed alla fiamma (approvata dall'MSHA).

ARTICOLO	Ø INT. IN POLLICI	Ø INT. mm	Ø EST. mm	MAX PRESS. ESERC. bar	PRESS. SCOPPIO bar	**BOCCOLE** ARTICOLO
82244	1/4"	6,4	13,4	225	1000	**80069**
82246	3/8"	9,5	17,3	180	800	**80071**
82247	1/2"	12,7	20,5	160	680	**80072**
82248	5/8"	15,9	23,5	130	600	**80833**
82249	3/4"	19,0	27,7	105	500	**80073**
82250	1"	25,4	35,8	88	360	**80074**
82251	1-1/4"	31,8	43,5	65	345	**80678**
82252	1-1/2"	38,1	50,0	50	290	**80679**
82253	2"	50,8	63,1	40	250	**80680**

TUBO AD ALTA TEMPERATURA "EQUATOR/2"
TUBE A HAUTE TEMPERATURE "EQUATOR/2"
"EQUATOR/2" HIGH TEMPERATURE HOSE
SCHLAUCH FÜR HOHE TEMPERATUREN "EQUATOR/2"
TUBO DE ALTA TEMPERATURA "EQUATOR/2"



CARATTERISTICHE:
SERVIZIO CONTINUO: -55°C ÷ +155°C
FLUIDI RACCOMANDATI: Olii minerali - diesel fuel (fino a 93°C) - olii di emulsione acquosa - soluzioni di acqua e glicoli (fino a 121°C).

CARATTERISTICHE SPECIALI:
Resistenza all'alta temperatura, lunga durata a sollecitazioni dinamiche, prodotto multiuso: mai più problemi di magazzino, compatibilità con numerosi fluidi, alta resistenza all'ozono, copertura blu approvata MSHA.
SOTTOSTRATO: gomma sintetica resistente ad oli.
RINFORZO: due trecce di acciaio ad alto carico.
COPERTURA: gomma sintentica blu resistente all'abrasione agli attacchi dell'ozono, agli agenti atmosferici, ed alla fiamma (approvata dall'MSHA).

ARTICOLO	Ø INT. IN POLLICI	Ø INT. mm	Ø EST. mm	MAX PRESS. ESERC. mm	PRESS. SCOPPIO bar	**BOCCOLE** ARTICOLO
81958	1/4"	6,4	14,9	400	1725	**80081**
81519	3/8"	9,5	19,0	330	1400	**80083**
81520	1/2"	12,7	22,0	275	1200	**80084**
82255	5/8"	15,9	25,2	250	1020	**81501**
82256	3/4"	19,0	29,0	215	900	**80085**
82257	1"	25,4	37,0	175	700	**80086**
82258	1-1/4"	31,8	47,0	150	600	**80682**
82259	1-1/2"	38,1	53,4	100	410	**80683**
82260	2"	50,8	66,2	90	370	**80684**

GUAINE TESSILI DI PROTEZIONE
GAINES TEXTILES DE PROTECTION
TEXTILE SHEATHS
GEWEBESCHUTZHÜLLEN
REVESTIMIENTOS DE TELA DE PROTECCIÓN

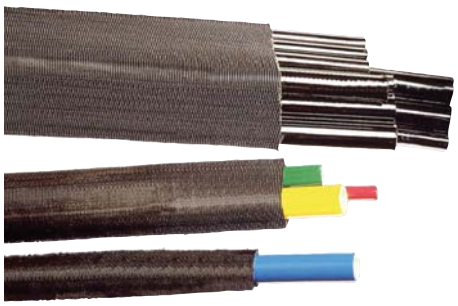

ARTICOLO	LARGHEZZA mm	Ø mm	PESO g/m	CONFEZIONE m
83109	35	21	27	100
83110	40	24	32	
83111	45	28	34	
83112	50	31	38	
83113	55	35	42	
83114	60	37	45	
83115	65	41	48	
83116	80	50	60	50
83117	90	56	65	
83118	120	76	96	
83119	150	95	112	

SPIRALE DI PROTEZIONE PER TUBO OLEODINAMICO IN PVC
ENVELOPPE PRIOTECTRICE POUR FLEXIBLE EN PVC
PVC PROTECTIVE COVERING FOR HYDRAULIC HOSE
PVC SCHTZHÜLLE FÜR HIGYDRAULIC SCHLÄUCHE
REVESTIMENTO DE PROTECCIÓN PARA TUBO OLEODINÁMICO EN PVC



ARTICOLO	Ø INT. SPIRALE mm	PER TUBI SINGOLI Ø min - max	PER TUBI MULTIPLI Ø ESTERNO min - max mm	CONFEZIONE m
81651	13x16	da 3/16" a 1/4"	12 - 18	50
81652	16x20	da 1/4" a 1/2"	16 - 22	
81653	27x32	da 5/8" a 1"	27 - 35	
83058	35x40	da 1" a 1"1/4	35 - 42	
81654	44x50	da 1"1/4 a 1"1/2	42 - 65	20
81655	65x75	2"	60 - 120	
81656	80 x 90	-	75 - 200	10

Gli articoli qui descritti, prodotti da e/o per conto di CERMAG, sono da intendersi adattabili, quindi non originali, ai marchi indicati secondo REG. CE 1400/2002
All items described here, produced by and/or on behalf of CERMAG, are to be understood as adaptable, therefore not original, to the brands indicated according to REG. EC 1400/2002

01 TUBO K-JET 1 TRECCIA
TUYAU K-JET 1 TRESSE
K-JET 1-PLY HOSE
SCHLAUCH K-JET 1 GEFLECHT
TUBO K-JET 1 TRENZA



CARATTERISTICHE

SOTTOSTRATO: Gomma sintetica resistente all'acqua.

RINFORZO: Una treccia d'acciaio ad alto carico.

COPERTURA: Gomma sintetica speciale con alta resistenza all'abrasione, agli attacchi dell'ozono ed agli agenti atmosferici.

CARATTERISTICHE SPECIALI: Progettato in accordo con la **ICE 335-2** (Norma Europea di riferimento per i principali costruttori di macchine idropulitrici), fattore di sicurezza 4:1 ideale per macchine hobbystiche e semiprofessionali - servizio continuativo: -10°C ÷ +155°C, minima temperatura operativa: -40°C.

TUBO COLORE NERO

ARTICOLO	Ø INT. IN POLLICI	Ø INTERNO mm	Ø ESTERNO mm	MAX PRESS. ESERC. bar	PRESS. SCOPPIO bar	BOCCOLA ARTICOLO
81842	1/4"	6,4	13,2	210	1120	**80075**
81510	5/16"	7,9	14,8	210	1000	**80076**
81545	3/8"	9,5	17	210	840	**80077**

TUBO COLORE BLU

ARTICOLO	Ø INT. IN POLLICI	Ø INTERNO mm	Ø ESTERNO mm	MAX PRESS. ESERC. bar	PRESS. SCOPPIO bar	BOCCOLA ARTICOLO
82261	1/4"	6,4	13,2	210	1120	**80075**
82262	5/16"	7,9	14,8	210	1000	**80076**
82263	3/8"	9,5	17	210	840	**80077**

FLUIDI RACCOMANDATI: Acqua

TUBO SUPERJET 2 TRECCE
TUYAU SUPERJET 2 TRESSES
SUPERJET 2-PLY HOSE
SCHLAUCH SUPERJET 2 GEFLECHTE
TUBO SUPERJET 2 TRENZAS



CARATTERISTICHE

SOTTOSTRATO: Gomma sintetica resistente all'acqua.

RINFORZO: Due treccia d'acciaio ad alto carico.

COPERTURA: Gomma sintetica speciale con alta resistenza all'abrasione, agli attacchi dell'ozono ed agli agenti atmosferici.

CARATTERISTICHE SPECIALI: Progettato in accordo con la **ICE 335-2** (Norma Europea di riferimento per i principali costruttori di macchine idropulitrici), fattore di sicurezza 4:1 ideale per macchine professionali - servizio continuativo: -10°C ÷ +155°C, minima temperatura operativa: -40°C.

TUBO COLORE NERO

ARTICOLO	Ø INT. IN POLLICI	Ø INTERNO mm	Ø ESTERNO mm	MAX PRESS. ESERC. bar	PRESS. SCOPPIO bar	BOCCOLA ARTICOLO
82264	1/4"	6,4	14,7	400	1600	**80075**
82265	5/16"	7,9	16,3	350	1400	**80076**
82266	3/8"	9,5	16,8	330	1320	**80077**

TUBO COLORE BLU

ARTICOLO	Ø INT. IN POLLICI	Ø INTERNO mm	Ø ESTERNO mm	MAX PRESS. ESERC. bar	PRESS. SCOPPIO bar	BOCCOLA ARTICOLO
82267	1/4"	6,4	14,7	400	1600	**80075**
82268	5/16"	7,9	16,3	350	1400	**80076**
82269	3/8"	9,5	16,8	330	1320	**80077**

FLUIDI RACCOMANDATI: Acqua

Gli articoli qui descritti, prodotti da e/o per conto di CERMAG, sono da intendersi adattabili, quindi non originali, ai marchi indicati secondo REG. CE 1400/2002
All items described here, produced by and/or on behalf of CERMAG, are to be understood as adaptable, therefore not original, to the brands indicated according to REG. EC 1400/2002

TUBI RACCORDATI PER IDROPULITRICI COMPLETI DI MANICOTTO

TUYAUX SESTI POUR LAVEUSES AVEC MANCHON
FITTED HOSES FOR HIGH PRESSURE WASHING MACHINES INCLUSE OF HANDLE
SHLAUCHENMIT ANSCHLÜSSEN FÜR HOCHDRUCKREINIGER MIT MANSCHETTE
MASQUERA CON RACORES PARA MAQUINA DE LAVAR Y SU ASIERO



TUBO 2SC NERO			TUBO 2SC BLU			
ARTICOLO	Ø TUBO	LUNGH. m	ARTICOLO	Ø TUBO	LUNGH. m	RACCORDI
81844	1/4”	10	**-**	-	-	
81845	1/4”	15	**-**	-	-	
81846	1/4”	20	**-**	-	-	
81847	1/4”	25	**-**	-	-	
81852	5/16”	10	**83629**	5/16”	10	**Femmina diritta da 3/8” + Raccordo 22x1,5**
81853	5/16”	15	**83630**	5/16”	15	
81854	5/16”	20	**83631**	5/16”	20	
81855	5/16”	25	**83632**	5/16”	25	
81856	3/8”	10	**83633**	3/8”	10	
81857	3/8”	15	**83634**	3/8”	15	
81858	3/8”	20	**83635**	3/8”	20	
81859	3/8”	25	**83636**	3/8”	25	

NOTE: resistente all’acqua calda fino a 150°

new



TUBO 2SC NERO			TUBO 2SC BLU			
ARTICOLO	Ø TUBO	LUNGH. m	ARTICOLO	Ø TUBO	LUNGH. m	RACCORDI
84104	5/16”	10	**84108**	5/16”	10	**Femmina diritta da 3/8” + Femmina diritta da 3/8”**
84105	5/16”	15	**84109**	5/16”	15	
84106	5/16”	20	**84110**	5/16”	20	
84107	5/16”	25	**84111**	5/16”	25	

NOTE: resistente all’acqua calda fino a 150°

MANICOTTO PER TUBO DA IDROPULITRICE

MANCHON POUR LAVEUSES
COUPLING FOR WASHING MACHINES
PLASTIKSCHUTZ FÜR HOCHDRUCKREINIGER
ASIDERO DE MAQUINA DE LAVAR



ARTICOLO	Ø INT. mm	LUNGH. mm
81860	19	135
81861	21	

RACCORDO FILETTATO FEMMINA DRITTO

RACCORD FILETE FEMELE DROIT
STRAIGHT FEMALE THREADED FITTING
ARAMTUR MIT ÜBERWURFMUTTER ZUM PRESSEN
RACOR ROSCADO HEMBRA RECTO



ARTICOLO	Ø TUBO	FILETTO
80097	1/4”	3/8”
80098	5/16”	3/8”
80100	3/8”	3/8”

RACCORDI A PRESSARE PER TUBI DA IDROPULITRICI

RACCORS POUR LAVEUSES
COUPLING FOR HYDRO - POLISHING MACHINES
SPANNHÜLSENSATZ FÜR WASSERPUTZEIMASCHINEN
RACORES PARA MAQUINAS DE LAVAR



ARTICOLO	Ø TUBO	FILETTO
81862	1/4”	22 x 1,5
81863	5/16”	22 x 1,5
81864	3/8”	22 x 1,5

Gli articoli qui descritti, prodotti da e/o per conto di CERMAG, sono da intendersi adattabili, quindi non originali, ai marchi indicati secondo REG. CE 1400/2002
All items described here, produced by and/or on behalf of CERMAG, are to be understood as adaptable, therefore not original, to the brands indicated according to REG. EC 1400/2002

BOCCOLE
DOUILLES - BUSHES - BÜCHSEN - CASQUILLOS



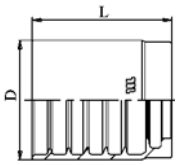

ARTICOLO	Ø TUBO	DIMENSIONI BOCCOLA D mm	DIMENSIONI BOCCOLA L mm	APPLICAZIONI TUBO
81871	3/16”	21,0	23,0	**R2AT - 2SN 2K ROCKMASTER 2SN - R2AT K-JET 1 TRECCIA (NERO/BLU) SUPERJET 2 TRECCE (NERO/BLU)**
80075	1/4”	23,0	30,1	
80076	5/16”	24,0	30,0	
80077	3/8”	26,0	31,1	
80078	1/2”	29,0	33,4	
80832	5/8”	33,0	37,0	
80079	3/4”	37,0	42,0	
80080	1”	46,0	51,0	
80681	1” 1/4	59,0	57,2	
82233	1” 1/2	67,0	64,8	
82234	2”	80,0	68,3	



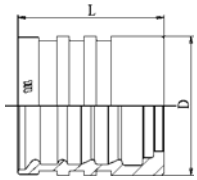

ARTICOLO	Ø TUBO	DIMENSIONI BOCCOLA D mm	DIMENSIONI BOCCOLA L mm	APPLICAZIONI TUBO
80081	1/4”	22,0	30,0	**TUBO SAE 100 R9R - R10 - 4SP TUBI ALTA TEMPERATURA “EQUATOR/2”**
80082	5/16”	24,0	31,0	
80083	3/8”	26,0	33,0	
80084	1/2”	30,0	34,0	
81501	5/8”	33,0	39,0	
80085	3/4”	38,0	40,0	
80086	1”	46,0	54,0	
80682	1” 1/4	57,0	60,0	
80683	1” 1/2	65,0	70,0	
80684	2”	79,0	72,0	



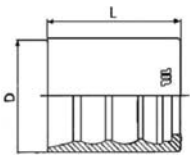

ARTICOLO	Ø TUBO	DIMENSIONI BOCCOLA D mm	DIMENSIONI BOCCOLA L mm	APPLICAZIONI TUBO
80069	1/4”	19,5	28,0	**TUBI ALTA TEMPERATURA “EQUATOR/1”**
80070	5/16”	20,0	28,6	
80071	3/8”	23,0	30,0	
80072	1/2”	26,7	32,0	
80833	5/8”	32,0	38,0	
80073	3/4”	35,8	41,7	
80074	1”	43,0	47,0	
80678	1” 1/4	50,5	59,0	
80679	1” 1/2	57,0	70,0	
80680	2”	70,0	72,0	



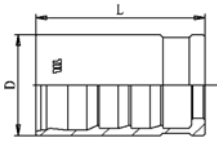

ARTICOLO	Ø TUBO	DIMENSIONI BOCCOLA D mm	DIMENSIONI BOCCOLA L mm	APPLICAZIONI TUBO
81866	3/16”	14,0	26,4	**1K - R6 SAE 100 R7 CON 2 TRECCE IN POLIESTERE SAE 100 R7 CON 1 TRECCIA IN ACCIAIO SAE 100 R7 BINATO CON 2 TRECCE IN POLIESTERE**
80093	1/4”	18,0	29,6	
80094	5/16”	19,0	31,9	
80095	3/8”	22,0	33,0	
81867	1/2”	26,0	33,9	
81868	5/8”	29,0	35,9	
81869	3/4”	33,0	41,7	
81870	1”	41,0	49,7	



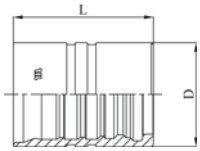

ARTICOLO	Ø TUBO	DIMENSIONI BOCCOLA D mm	DIMENSIONI BOCCOLA L mm	APPLICAZIONI TUBO
81919	3/4”	40,0	51,4	**TUBO 4SH ROCKMASTER 4SH (INTERLOCK)**
81891	1”	48,0	64,5	
81887	1” 1/4	57,0	84,0	
81669	1” 1/2	64,3	94,0	
81692	2”	83,5	107,0	



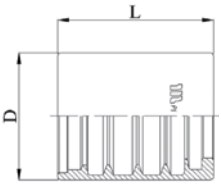

ARTICOLO	Ø TUBO	DIMENSIONI BOCCOLA D mm	DIMENSIONI BOCCOLA L mm	APPLICAZIONI TUBO
83846	3/4”	43,8	53,3	**TUBO 4SP - 4SH (NO SKYVE - senza spelare) ATTENZIONE: per raccordi vedere pag. 131-132/01**
83847	1”	52,0	64,3	
83848	1” 1/4	59,3	72,0	
83849	1” 1/2	68,5	78,0	
83850	2”	84,6	97,1	



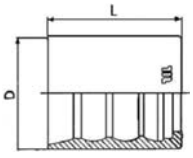

ARTICOLO	Ø TUBO	DIMENSIONI BOCCOLA D mm	DIMENSIONI BOCCOLA L mm	APPLICAZIONI TUBO
83975	3/16”	19,2	22,0	**R1AT - 1SN 1K - 1SC 2K - 2SC**
83976	1/4”	20,5	27,5	
83977	5/16”	22,8	28,5	
83978	3/8”	25,0	30,0	
83979	1/2”	27,0	32,0	

Gli articoli qui descritti, prodotti da e/o per conto di CERMAG, sono da intendersi adattabili, quindi non originali, ai marchi indicati secondo REG. CE 1400/2002
All items described here, produced by and/or on behalf of CERMAG, are to be understood as adaptable, therefore not original, to the brands indicated according to REG. EC 1400/2002

RACCORDI PER TUBI 4SP - 4SH NO-SKYVE (senza spellare)
JOINTS POUR TUYAUX 4SP-4SH - CONNECTORS FOR PIPES 4SP-4SH - ANSCHLUSSTUECKE FUER SCHLAEUCHE 4SP-4SH - JUNTAS PARA TUBOS 4SP-4SH

Boccole per tubo 4SP - 4SH NO SKYVE



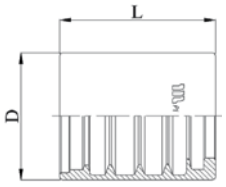

ARTICOLO	Ø TUBO	DIMENSIONI BOCCOLA D mm	DIMENSIONI BOCCOLA L mm	APPLICAZIONI TUBO
83846	3/4"	43,8	53,3	**TUBO 4SP - 4SH (NO SKYVE - senza spelare)**
83847	1"	52,0	64,3	
83848	1" 1/4	59,3	72,0	
83849	1" 1/2	68,5	78,0	
83850	2"	84,6	97,1	

MASCHIO GAS CILINDRICO SV. 60°
MALE GAZ CYLINDRIQUE EV. 60°
MALE GAS CYLINDRICAL 60°
AUSSENGEWINDE GAS ZYLINDRISCH SV. 60°
RACOR MACHO GAS CILINDRICO SV. 60°

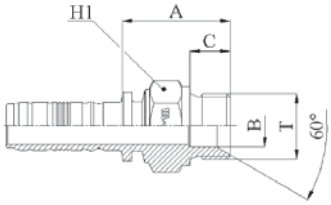

ARTICOLO	TUBO POLLICI	TUBO mm	FILETTO T	FILETTO B mm	DIMENSIONI mm A	C	H1
81872	3/4"	19	3/4"	16,8	43,4	16,0	32
81873	1"	25	1"	22,2	50,8	19,0	41,0
81874	1" 1/4	31	1" 1/4	28,5	56,5	20,0	50,0
81875	1" 1/2	38	1" 1/2	33,5	60,7	22,0	55,0
81876	2"	51	2"	42,0	63,8	25,0	70,0

FEMMINA GAS O'RING
FEMELLE GAZ JOINT TORIQUE
FEMALE GAS O-RING
MUTTERGEWINDE GAS O-RING
RACOR HEMBRA GAS O'RING

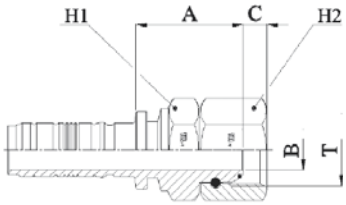

ARTICOLO	TUBO POLLICI	TUBO mm	FILETTO T	FILETTO B mm	DIMENSIONI mm A	C	H1	H2
81877	3/4"	19	3/4"	14,5	39,3	8,5	32,0	32,0
81878	1"	25	1"	19,5	45,3	10,6	41,0	41,0
81879	1" 1/4	31	1" 1/4	26,1	50,7	10,5	50,0	50,0
81880	1" 1/2	38	1" 1/2	32,1	52,0	12,5	60,0	60,0
81881	2"	51	2"	42,0	53,5	16,1	70,0	70,0

FEMMINA GAS O'RING 90° (DADO SPINATO)
FEMELLE GAZ JOINT TORIQUE 90° (ECROU PRISONNIER)
FEMALE GAS O-RING 90° (BARBED NUT)
MUTTERGEWINDE GAS O-RING 90° (VERSTIFTETE MUTTER)
RACOR HEMBRA O'RING 90° (TUERCA CON CLAVIJA)

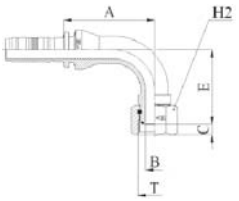

ARTICOLO	TUBO POLLICI	TUBO mm	FILETTO T	DIMENSIONI mm B	A	C	E	H2
81882	3/4"	19	3/4"	14,5	73,5	8,5	60,0	32,0
81883	1"	25	1"	19,5	83,0	10,6	76,0	41,0
81884	1" 1/4	31	1" 1/4	26,0	88,0	10,5	83,5	50,0
81885	1" 1/2	38	1" 1/2	32,0	103,0	12,5	98,5	60,0
81886	2"	51	2"	42,0	135,9	16,1	140,5	70,0

FEMMINA METRICA DIN SERIE PESANTE (DADO PASSANTE)
FEMELLE METRIQUE DIN SERIE LOURDE (ECROU PASSANT)
FEMALE METRIC DIN HEAVY-DUTY SERIES (THROUGH NUT)
MUTTERGEWINDE METRISCH DIN SCHWERE SERIE (DURCHGEHENDE MUTTER)
RACOR HEMBRA MÉTRICO DIN SERIE PESADA (TUERCA PASANTE)

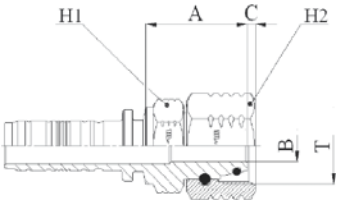

ARTICOLO	TUBO POLLICI	TUBO mm	FILETTO T	DIMENSIONI mm B	A	C	H1	H2
81888	3/4"	19	M36x2	14,5	51,9	4,1	36,0	41,0
81889	1"	25	M45x2	19,5	54,6	6,1	41,0	50,0
81890	1" 1/4	31	M52x2	25,0	56,9	9,7	50,0	50,0

FEMMINA METRICA DIN 90° SERIE PESANTE (DADO PASSANTE)
FEMELLE METRIQUE DIN 90° SERIE LOURDE (ECROU PASSANT)
FEMALE METRIC DIN 90° HEAVY-DUTY SERIES (THROUGH NUT)
MUTTERGEWINDE METRISCH DIN 90° SCHWERE SERIE (DURCHGEHENDE MUTTER)
RACOR HEMBRA MÉTRICO DIN 90º SERIE PESADA (TUERCA PASANTE)

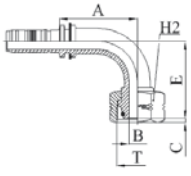

ARTICOLO	TUBO POLLICI	TUBO mm	FILETTO T	DIMENSIONI mm B	A	C	E	H2
81892	3/4"	19	M36x2	14,5	68,0	3,4	67,5	41,0
81893	1"	25	M42x2	19,5	82,5	5,3	75,5	50,0
81894	1" 1/4	31	M52x2	26,1	101,0	8,0	86,5	60,0

Gli articoli qui descritti, prodotti da e/o per conto di CERMAG, sono da intendersi adattabili, quindi non originali, ai marchi indicati secondo REG. CE 1400/2002
All items described here, produced by and/or on behalf of CERMAG, are to be understood as adaptable, therefore not original, to the brands indicated according to REG. EC 1400/2002

segue RACCORDI PER TUBI 4SP - 4SH NO-SKYVE (senza spellare)

JOINTS POUR TUYAUX 4SP-4SH - CONNECTORS FOR PIPES 4SP-4SH - ANSCHLUSSTUECKE FUER SCHLAEUCHE 4SP-4SH - JUNTAS PARA TUBOS 4SP-4SH

Boccole per tubo 4SP - 4SH NO SKYVE



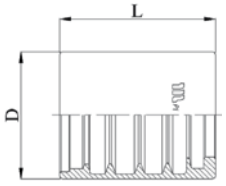

ARTICOLO	Ø TUBO	DIMENSIONI BOCCOLA D mm	DIMENSIONI BOCCOLA L mm	APPLICAZIONI TUBO
83846	3/4"	43,8	53,3	**TUBO 4SP - 4SH (NO SKYVE - senza spelare)**
83847	1"	52,0	64,3	
83848	1" 1/4	59,3	72,0	
83849	1" 1/2	68,5	78,0	
83850	2"	84,6	97,1	

SEMI FLANGIA SAE 3000 psi - 6000 psi

DEMI-BRIDE SAE 3000 psi - 6000 psi
HALF FLANGE SAE 3000 psi - 6000 psi
HALBFLANSCH SAE 3000 psi - 6000 psi
SEMIBRIDA SAE 3000 psi - 6000 psi



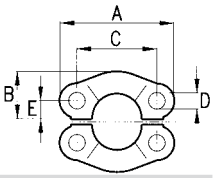

SAE 3000 psi

ARTICOLO	FLANGIA	DIMENSIONI mm B	A	C	D	E
82270	3/4"	26,1	65,1	47,6	11	11,1
82271	1"	29,4	69,8	52,4	11	13,1
82272	1" 1/4	36,5	79,4	58,7	12	15,1
82273	1" 1/2	41,3	93,7	69,8	13,5	17,8
82274	2"	48,4	101,6	77,8	13,5	21,4
SAE 6000 psi						
81895	1/2"	23,8	56,3	40,5	9	9,1
81896	3/4"	30,2	71,4	50,8	11	11,9
81897	1"	34,9	80,9	57,1	13	13,9
81898	1" 1/4	38,9	95,2	66,7	15	15,8
81899	1" 1/2	47,6	112,7	79,4	17	18,2
81900	2"	57,1	133,3	96,8	21	22,2



OR

ARTICOLO	FLANGIA	ARTICOLO	FLANGIA
81800	3/4"	**81811**	1" 1/2
81805	1"	**84024**	2"
81808	1" 1/4		

RACCORDO A FLANGIA DRITTA SAE 3000psi - 6000 psi

RACCORD A BRIDE DROITE SAE 3000psi - 6000 psi
STRAIGHT FLANGE JOINT SAE 3000psi - 6000 psi
GERADE FLANSCHVERBINDUNG SAE 3000psi - 6000 psi
RACOR CON BRIDA RECTA SAE 3000psi - 6000 psi

SAE 3000 psi

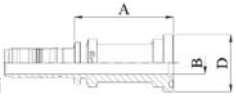



SAE 6000 psi

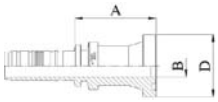

SAE 3000 psi

ARTICOLO	TUBO POLLICI	TUBO mm	FLANGIA	DIMENSIONI mm B	A	D
82277	3/4"	19	3/4"	14,5	66,4	38,0
82278	3/4"	19	1"	19,5	52,5	44,6
82279	1"	25	1"	19,5	67,6	44,6
82280	1"	25	1" 1/4	26,0	53,6	51,0
82281	1" 1/4	31	1" 1/4	26,0	55,2	51,0
82282	1" 1/4	31	1" 1/2	32,0	60,2	60,5
82283	1" 1/2	38	1" 1/2	32,0	78,6	60,5
82284	1" 1/2	38	2"	41,0	60,6	71,6
82285	2"	51	2"	42,0	82,6	71,6
SAE 6000 psi						
81910	3/4"	19	3/4"	14,5	53,4	41,4
81911	3/4"	19	1"	19,5	59,5	47,7
81912	1"	25	1"	19,5	63,6	47,7
81913	1"	25	1" 1/4	26,0	69,9	54,2
81914	1" 1/4	31	1" 1/4	26,0	66,2	54,2
81915	1" 1/4	31	1" 1/2	32,0	74,4	63,7
81916	1" 1/2	38	1" 1/2	32,0	74,5	63,7
81917	1" 1/2	38	2"	42,0	88,5	79,6
81918	2"	51	2"	42,0	91,6	79,6

RACCORDO A FLANGIA 90° SAE 3000 psi - 6000 psi

RACCORD A BRIDE 90° SAE 3000psi - 6000 psi
90° FLANGE JOINT SAE 3000 psi - 6000 psi
FLANSCHVERBINDUNG 90° SAE 3000psi - 6000 psi
RACOR CON BRIDA 90° SAE 3000 psi - 6000 psi

SAE 3000 psi

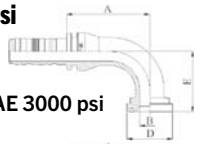



SAE 6000 psi

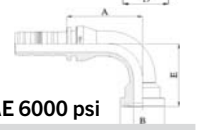

SAE 3000 psi

ARTICOLO	TUBO POLLICI	TUBO mm	FLANGIA	DIMENSIONI mm B	A	D	E
82286	3/4"	19	3/4"	16,0	72,5	38,0	58,0
82287	3/4"	19	1"	19,5	72,5	44,6	70,0
82288	1"	25	1"	19,5	82,0	44,6	60,0
82289	1"	25	1" 1/4	26,0	82,0	51,0	68,0
82290	1" 1/4	31	1" 1/4	26,0	85,0	51,0	67,0
82291	1" 1/4	31	1" 1/2	32,0	85,0	60,5	69,0
82292	1" 1/2	38	1" 1/2	32,0	96,5	60,5	81,0
82293	2"	51	2"	42,0	135,5	71,6	120,0
SAE 6000 psi							
81901	3/4"	19	3/4"	16,0	72,5	41,4	59,0
81902	1"	25	3/4"	16,0	82,0	41,5	62,0
81903	1"	25	1"	19,5	82,0	47,7	68,0
81904	1"	25	1" 1/4	26,0	82,0	54,2	90,0
81905	1" 1/4	31	1" 1/4	26,0	84,9	54,2	90,0
81906	1" 1/4	31	1" 1/2	32,0	84,9	63,7	104,0
81907	1" 1/2	38	1" 1/2	32,0	97,9	63,7	104,0
81908	1" 1/2	38	2"	42,0	97,9	79,6	137,8
81909	2"	51	2"	42,0	135,9	79,6	138,0

RACCORDO A FLANGIA 45° SAE 3000 psi - 6000 psi

RACCORD A BRIDE 45° SAE 3000psi - 6000 psi
45° FLANGE JOINT SAE 3000 psi - 6000 psi
FLANSCHVERBINDUNG 45° SAE 3000psi - 6000 psi
RACOR CON BRIDA 45° SAE 3000 psi - 6000 psi

SAE 3000 psi

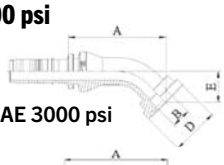



SAE 6000 psi

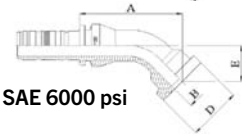

SAE 3000 psi

ARTICOLO	TUBO POLLICI	TUBO mm	FLANGIA	DIMENSIONI mm B	A	D	E
82294	3/4"	19	3/4"	16,0	78,0	38,0	24,5
82295	1"	25	1"	19,5	86,5	44,6	26,5
82296	1"	25	1" 1/4	26,0	92,0	51,0	32,0
82297	1" 1/4	31	1" 1/4	26,0	87,5	51,0	29,0
82298	1" 1/4	31	1" 1/2	32,0	88,5	60,5	30,0
82299	1" 1/2	38	1" 1/2	32,0	102,3	60,5	38,0
82300	2"	51	2"	42,0	143,6	71,6	52,0
SAE 6000 psi							
82301	3/4"	19	3/4"	16,0	81,5	41,4	28,0
82302	1"	25	3/4"	16,0	87,5	41,5	28,0
82303	1"	25	1"	19,5	92,0	47,7	32,5
82304	1"	25	1" 1/4	26,0	97,0	54,2	37,0
82305	1" 1/4	31	1" 1/4	26,0	96,5	54,2	38,0
82306	1" 1/4	31	1" 1/2	32,0	104,6	63,7	44,5
82307	1" 1/2	38	1" 1/2	32,0	109,7	63,7	44,0
82308	1" 1/2	38	2"	42,0	121,6	79,6	56,0
82309	2"	51	2"	42,0	148,0	79,6	59,0

Gli articoli qui descritti, prodotti da e/o per conto di CERMAG, sono da intendersi adattabili, quindi non originali, ai marchi indicati secondo REG. CE 1400/2002
All items described here, produced by and/or on behalf of CERMAG, are to be understood as adaptable, therefore not original, to the brands indicated according to REG. EC 1400/2002

RACCORDO FILETTATO FEMMINA DRITTO A PRESSARE
RACCORD FILETE FEMELE DROIT
STRAIGHT FEMALE THREADED FITTING
ARMATUR MIT ÜBERWURFMUTTER ZUM PRESSEN
RACOR ROSCADO HEMBRA RECTO



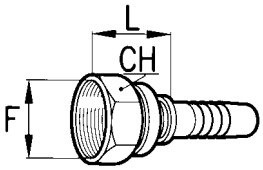

ARTICOLO	TUBO POLLICI	TUBO mm	FILETTO	L. MAX mm	CHIAVE mm
82310	3/16”	5	1/8”	21	17
81695	3/16”	5	1/4”	21	19
80096	1/4”	6	1/4”	21,5	19
80097	1/4”	6	3/8”	26	22
82311	1/4”	6	1/8”	21,5	14
82312	1/4”	6	1,2”	29	27
82313	5/16”	8	1/4”	21,5	19
80098	5/16”	8	3/8”	26	22
80099	5/16”	8	1/2”	29	27
82314	3/8”	10	1/4”	21,8	19
80100	3/8”	10	3/8”	26,3	22
80101	3/8”	10	1/2”	29,3	27
80102	1/2”	13	3/8”	26,8	22
80103	1/2”	13	1/2”	29,8	27
82315	1/2”	13	5/8”	30,8	28
82316	1/2”	13	3/4”	33,8	32
82317	5/8”	16	1/2”	30	27
80841	5/8”	16	5/8”	31	28
82318	5/8”	16	3/4”	34	32
82319	3/4”	19	1/2”	30	32
80104	3/4”	19	3/4”	34	32
82320	3/4”	19	1”	36	38
82321	1”	25	3/4”	36,3	32
80105	1”	25	1”	37,3	38
82322	1”	25	1” 1/4	41,3	50
82323	1” 1/4	32	1”	36	41
80842	1” 1/4	32	1” 1/4	40	50
82324	1” 1/4	32	1” 1/2	44,7	55
81037	1” 1/2	38	1” 1/2	45,5	55
82325	1” 1/2	38	2”	50,8	70
82326	2”	51	2”	51	70
82327	3/16”	5	10x1	21	15
82328	3/16”	5	12x1,5	21	17
82329	3/16”	5	14x1,5	21	19
82330	1/4”	6	10x1	21,5	15
82331	1/4”	6	12x1,5	21,5	17
81038	1/4”	6	14x1,5	21,5	19
81039	1/4”	6	16x1,5	26	22
82332	1/4”	6	18x1,5	26	22
82334	5/16”	8	14x1,5	21,5	19
80106	5/16”	8	16x1,5	26	22
80107	5/16”	8	18x1,5	26	22
82335	3/8”	10	14x1,5	21,8	19
80108	3/8”	10	16x1,5	26,3	22
80109	3/8”	10	18x1,5	26,3	22
80110	3/8”	10	20x1,5	29,3	27
80111	3/8”	10	22x1,5	29,3	27
80112	1/2”	13	18x1,5	26,8	22
80113	1/2”	13	20x1,5	29,8	27
80447	1/2”	13	22x1,5	29,8	27
82336	1/2”	13	24x1,5	30,8	30
82337	1/2”	13	26x1,5	33,8	32
82338	5/8”	16	24x1,5	31	30
82339	5/8”	16	26x1,5	34	32
82340	3/4”	19	26x1,5	34	32

RACCORDO FILETTATO MASCHIO A PRESSARE
RACCORD FILETE MALE
STRAIGHT FEMALE THREADED FITTING
ARMATUR MIT AUSSENGEWINDE ZUM PRESSEN
RACOR ROSCADO MACHO



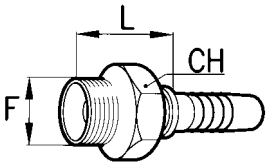

ARTICOLO	TUBO POLLICI	TUBO mm	FILETTO	L. MAX mm	CHIAVE mm
82341	3/16”	5	1/8”	19,7	14
81696	3/16”	5	1/4”	24,2	19
83321	1/4”	6	1/8”	22	14
80114	1/4”	6	1/4”	25,5	19
80115	1/4”	6	3/8”	28,5	22
81502	1/4”	6	1/2”	30,5	27
82342	5/16”	8	1/4”	24,3	19
80116	5/16”	8	3/8”	27,3	22
80117	5/16”	8	1/2”	30,5	27
80906	3/8”	10	1/4”	25,8	19
80118	3/8”	10	3/8”	28,8	22
80119	3/8”	10	1/2”	30,8	27
80120	1/2”	13	3/8”	19,3	22
80121	1/2”	13	1/2”	31,3	27
82343	1/2”	13	5/8”	31,3	27
82344	1/2”	13	3/4”	35,3	32
82345	5/8”	16	1/2”	31,5	27
82346	5/8”	16	5/8”	31,5	30
82347	5/8”	16	3/4”	35,5	32
81505	3/4”	19	1/2”	36	32
80122	3/4”	19	3/4”	35,5	32
82348	3/4”	19	1”	38,5	38
80123	1”	25	1”	41,8	38
82349	1”	25	1” 1/4	45,3	50
82350	1” 1/4	32	1” 1/4	44	50
82351	1” 1/4	32	1” 1/2	44	55
82352	1” 1/2	38	1” 1/2	44,8	55
82353	2”	51	2”	47	70
82354	3/16”	5	10x1	21,5	14
82355	3/16”	5	12x1,5	23,2	17
82356	3/16”	5	14x1,5	25	19
82067	1/4”	6	10x1	25	14
82357	1/4”	6	12x1,5	24,5	17
81040	1/4”	6	14x1,5	25,5	19
81041	1/4”	6	16x1,5	28,5	22
82358	1/4”	6	18x1,5	29,5	24
82359	5/16”	8	14x1,5	25,5	19
80124	5/16”	8	16x1,5	28,5	22
80125	5/16”	8	18x1,5	29,5	24
82360	3/8”	10	14x1,5	25,8	19
80126	3/8”	10	16x1,5	28,8	22
80127	3/8”	10	18x1,5	29,8	24
80128	3/8”	10	20x1,5	29,8	27
80129	3/8”	10	22x1,5	29,8	27
80130	1/2”	13	18x1,5	30,3	24
80131	1/2”	13	20x1,5	30,3	27
80132	1/2”	13	22x1,5	30,3	27
82361	1/2”	13	26x1,5	35,3	32
82362	5/8”	16	26x1,5	35,5	32
82961	3/4”	19	26x1,5	35	32
82962	3/4”	19	30x1,5	38,5	36
82363	1”	25	38x1,5	46,8	46
82364	1” 1/4	32	45x1,5	47,5	50

Gli articoli qui descritti, prodotti da e/o per conto di CERMAG, sono da intendersi adattabili, quindi non originali, ai marchi indicati secondo REG. CE 1400/2002
All items described here, produced by and/or on behalf of CERMAG, are to be understood as adaptable, therefore not original, to the brands indicated according to REG. EC 1400/2002

RACCORDO FEMMINA CURVO 45° A PRESSARE
RACCORD FILETE FEMELE COURBE A 45°
FEMALE FITTING 45° (TO BE PRESSED)
45° ARMATUR MIT ÜBERWURFMUTTER ZUM PRESSEN
RACOR HEMBRA CURVO



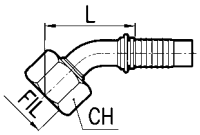

ARTICOLO	Ø TUBO POLLICI	Ø TUBO mm	FILETTO	L mm	CHIAVE mm
82365	3/16”	5	1/8”	32,6	15
82366	3/16”	5	1/4"	32,6	19
81698	1/4”	6	1/4”	33,1	19
81699	1/4”	6	3/8”	44,2	22
82367	5/16”	8	1/4”	33,1	19
81700	5/16”	8	3/8”	44,2	22
82368	3/8”	10	1/4”	33,1	19
81701	3/8”	10	3/8”	44,7	22
81702	3/8”	10	1/2”	52,2	27
81703	1/2”	13	3/8”	46,2	22
81558	1/2”	13	1/2”	52,7	27
82369	1/2”	13	5/8”	64,6	28
82370	1/2”	13	3/4”	65,7	32
81704	5/8”	16	5/8”	64,8	28
82371	5/8”	16	3/4”	65,9	32
81705	3/4”	19	3/4”	65,9	32
82372	3/4”	19	1”	79,6	38
82373	1”	25	1”	80,9	38
82374	1”	25	1” 1/4	86,1	50
82375	1” 1/4	32	1” 1/4	86,1	50
82376	3/16”	5	10x1	32,6	15
82377	3/16”	5	12x1,5	32,6	17
82378	3/16”	5	14x1,5	32,6	19
82379	1/4”	6	10x1	33,1	17
82380	1/4”	6	12x1,5	33,1	17
82381	1/4”	6	14x1,5	33,1	19
82382	1/4”	6	16x1,5	44,2	22
82383	1/4”	6	18x1,5	44,2	22
82384	5/16”	8	14x1,5	33,1	19
82385	5/16”	8	16x1,5	44,2	22
82386	5/16”	8	18x1,5	44,2	22
81706	3/8”	10	16x1,5	44,7	22
81707	3/8”	10	18x1,5	44,7	22
82387	3/8”	10	20x1,5	52,2	27
82388	3/8”	10	22x1,5	52,2	27
81708	1/2”	13	18x1,5	46,2	22
82389	1/2”	13	20x1,5	52,7	27
81709	1/2”	13	22x1,5	52,7	27
82390	1/2”	13	24x1,5	64,6	30
82391	1/2”	13	26x1,5	65,7	32
82392	5/8”	16	24x1,5	64,8	30
82393	5/8”	16	26x1,5	65,9	32
82394	3/4”	19	26x1,5	65,9	32

RACCORDO FEMMINA CURVO 90° A PRESSARE
RACCORD FILETE FEMELE COURBE A 90°
FEMALE FITTING 90° (TO BE PRESSED)
90° ARMATUR MIT ÜBERWURFMUTTER ZUM PRESSEN
RACOR HEMBRA CURVO



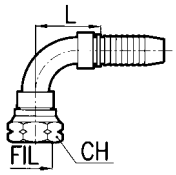

ARTICOLO	Ø TUBO POLLICI	Ø TUBO mm	FILETTO	L mm	CHIAVE mm
82395	3/16”	5	1/8”	22,6	15
81697	3/16”	5	1/4”	22,6	19
80137	1/4”	6	1/4”	23,1	19
80138	1/4”	6	3/8”	35	22
82396	5/16”	8	1/4”	24	19
80139	5/16”	8	3/8”	35	22
82397	3/8”	10	1/4”	23,8	19
80141	3/8”	10	3/8”	35,3	22
80142	3/8”	10	1/2”	41,8	27
80143	1/2”	13	3/8”	42,3	22
80144	1/2”	13	1/2”	42,3	27
82398	1/2”	13	5/8”	54,8	28
81499	1/2”	13	3/4”	57,3	32
81221	5/8”	16	5/8”	55	28
81557	5/8”	16	3/4”	57,5	32
80145	3/4”	19	3/4”	57,5	32
82399	3/4”	19	1”	75,5	38
80146	1”	25	1”	76,8	38
82400	1”	25	1” 1/4	77,8	50
80844	1” 1/4	32	1” 1/4	77,8	50
82401	1” 1/4	32	1” 1/2	85	55
81045	1” 1/2	38	1” 1/2	85	55
82402	1” 1/2	38	2”	103	70
82403	2”	51	2”	103	70
82404	3/16”	5	10x1	22,6	15
82405	3/16”	5	12x1,5	22,6	17
82406	3/16”	5	14x1,5	22,6	19
82407	1/4”	6	10x1	23,1	17
81503	1/4”	6	12x1,5	23,1	17
81046	1/4”	6	14x1,5	23,1	19
81047	1/4”	6	16x1,5	35	22
82408	1/4”	6	18x1,5	35	22
82409	5/16”	8	14x1,5	24	19
80147	5/16”	8	16x1,5	35	22
80148	5/16”	8	18x1,5	35	22
80149	3/8”	10	16x1,5	35,3	22
80150	3/8”	10	18x1,5	35,3	22
80151	3/8”	10	20x1,5	41,8	27
80152	3/8”	10	22x1,5	41,8	27
80153	1/2”	13	18x1,5	42,3	22
80154	1/2”	13	20x1,5	42,3	27
80155	1/2”	13	22x1,5	42,3	27
82410	1/2”	13	24x1,5	53	30
82411	1/2”	13	26x1,5	57,3	32
82412	5/8”	16	24x1,5	53	30
82413	5/8”	16	26x1,5	57,5	32
82414	3/4”	19	26x1,5	57,5	32

FEMMINA COMPATTA 90° CONO 60° O. RING FILETTO GAS CILINDRICO
COUDE FEMELLE COMPACT 90° O.RING FILETAGE BSP
90° BSP O.RING FEMALE COMPACT ELBOW 60° CONE
DKOR KOMPAKT BOGEN 60° KONUS MIT O.RING BSP GEWINDE
CODO HEMBRA COMPACTO 90° O.RING ROSCA GAS



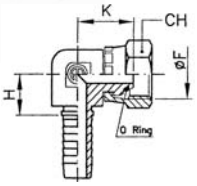

ARTICOLO	Ø TUBO POLLICI	Ø TUBO mm	FILETTO	H mm	K mm	CHIAVE mm
83285	1/4”	6	1/4”	17,7	22	19
83286	3/8”	10	3/8”	20	24	22
83287	1/2”	13	1/2”	23,5	31	27
83288	5/8”	16	5/8”	23,7	31	28
83289	3/4”	19	3/4”	28,5	35,5	32
83290	1”	25	1”	31,7	39,5	38

Gli articoli qui descritti, prodotti da e/o per conto di CERMAG, sono da intendersi adattabili, quindi non originali, ai marchi indicati secondo REG. CE 1400/2002
All items described here, produced by and/or on behalf of CERMAG, are to be understood as adaptable, therefore not original, to the brands indicated according to REG. EC 1400/2002

RACCORDO FEMMINA OGIVA DIN 24° CON O-RING DADO LIBERO SERIE LEGGERA

RACCORD FEMELLE METRIQUE 24°
FEMALE METRIC FITTING DIN NORM 24°
SCHLAUCHFASSUNG, METRISCHE GEWINDE, MUFFE, NACH DIN NORM 24°
RACOR HEMBRA METRICA DIN 24°



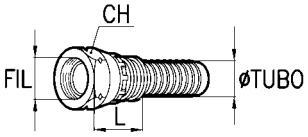

ARTICOLO	Ø TUBO POLLICI	Ø TUBO mm	FILETTO	Ø DIN	L mm	CHIAVE mm
82415	3/16"	5	12x1,5	6 L	24,1	14
83136	1/4"	6	12x1,5	6 L	21,1	17
81055	1/4"	6	14x1,5	8 L	25	17
81056	1/4"	6	16x1,5	10 L	26	19
83137	1/4"	6	18x1,5	12 L	26,1	22
83138	5/16"	8	14x1,5	8 L	20	17
83139	5/16"	8	16x1,5	10 L	26	19
82416	5/16"	8	18x1,5	12 L	26,1	22
83140	3/8"	10	16x1,5	10 L	23,1	19
80524	3/8"	10	18x1,5	12 L	26,6	22
83421	3/8"	10	22x1,5	15 L	29,3	27
80525	1/2"	12	22x1,5	15 L	29,7	27
82418	1/2"	12	26x1,5	18 L	30,3	32
82419	5/8"	16	26x1,5	18 L	30,2	32
82421	3/4"	19	30x2	22 L	33,5	36
83422	3/4"	19	36x2	28 L	34,2	41
82423	1"	25	36x2	28 L	35,3	41
82424	1"	25	45x2	35 L	45,7	50
82425	1" 1/4	31	45x2	35 L	39,5	50
82427	1" 1/2	38	52x2	42 L	40	60

RACCORDO MASCHIO DIN 24° SERIE LEGGERA

RACCORD MALE METRIQUE 24°
MALE METRIC FITTING DIN NORM 24°
SCHLAUFASSUNG METRISCHE GEWINDE, STECKER, NACH DIN NORM 24°
RACOR MACHO ROSCA METRICA DIN 24°



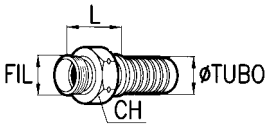

ARTICOLO	Ø TUBO POLLICI	Ø TUBO mm	FILETTO	Ø DIN	L mm	CHIAVE mm
82428	3/16"	5	12x1,5	6 L	20	15
82429	3/16"	5	14x1,5	8 L	24	15
82430	1/4"	6	12x1,5	6 L	21,5	14
81054	1/4"	6	14x1,5	8 L	21,5	14
80515	1/4"	6	16x1,5	10 L	23,5	17
80516	5/16"	8	16x1,5	10 L	24	17
82432	5/16"	8	18x1,5	12 L	24	19
82434	3/8"	10	16x1,5	10 L	24,1	17
80517	3/8"	10	18x1,5	12 L	24,6	19
83134	3/8"	10	22x1,5	15 L	25,6	22
82435	1/2"	12	18x1,5	12 L	25,3	22
80518	1/2"	12	22x1,5	15 L	25,6	22
82436	1/2"	12	26x1,5	18 L	26,4	27
83135	5/8"	16	22x1,5	15 L	25,5	22
82437	5/8"	16	26x1,5	18 L	26,7	27
82438	3/4"	19	26x1,5	18 L	27	27
82441	3/4"	19	30x2	22 L	30	30
82443	1"	25	36x2	28 L	32,3	36
82445	1"	25	45x2	35 L	37,5	46
82447	1" 1/4	31	45x2	35 L	40,5	46
82448	1" 1/2	38	52x2	42 L	42,6	55

RACCORDO FEMMINA 45° OGIVA DIN 24° CON O-RING DADO LIBERO SERIE LEGGERA

RACCORD COUDE METRIQUE 24°, FEMELLE 45°
45° FEMALE METRIC FITTING DIN NORM 24°
45° SCHLAUCHFASSUNG METRISCHE GEWINDE, MUFFE, NACH DIN NORM 24°
RACOR HEMBRA ROSCA CON CURVA 45°



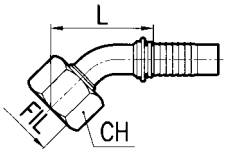

ARTICOLO	Ø TUBO POLLICI	Ø TUBO mm	FILETTO	Ø DIN	L mm	CHIAVE mm
81059	1/4"	6	14x1,5	8 L	38	17
81060	1/4"	6	16x1,5	10 L	38	19
81062	5/16"	8	16x1,5	10 L	41,5	19
83147	5/16"	8	18x1,5	12 L	41,5	22
83148	3/8"	10	16x1,5	10 L	47,5	19
81063	3/8"	10	18x1,5	12 L	43,5	22
83456	3/8"	10	22x1,5	15 L	45	27
81065	1/2"	12	22x1,5	15 L	52	27
82451	5/8"	16	26x1,5	18 L	62	32
82453	3/4"	19	30x2	22 L	71	36
82455	1"	25	36x2	28 L	85	41
82456	1"	25	45x2	35 L	88,2	50
82457	1" 1/4	31	45x2	35 L	99,5	50
83149	1" 1/2	38	52x2	42 L	117	60

RACCORDO FEMMINA 90° OGIVA DIN 24° CON O-RING DADO LIBERO SERIE LEGGERA

RACCORD COUDE METRIQUE 24°, FEMELLE 90°
90° FEMALE METRIC FITTING DIN NORM 24°
90° SCHLAUCHFASSUNG METRISCHE GEWINDE, MUFFE, NACH DIN NORM 24°
RACOR HEMBRA ROSCA CON CURVA 90°



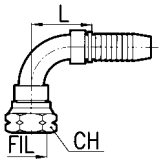

ARTICOLO	Ø TUBO POLLICI	Ø TUBO mm	FILETTO	Ø DIN	L mm	CHIAVE mm
83141	3/16"	5	12x1,5	6 L	26	14
83142	1/4"	6	12x1,5	6 L	28,5	17
81057	1/4"	6	14x1,5	8 L	29,5	17
81058	1/4"	6	16x1,5	10 L	29,5	19
83143	1/4"	6	18x1,5	12 L	29,5	22
80535	5/16"	8	16x1,5	10 L	32	19
83144	5/16"	8	18x1,5	12 L	32	27
83145	3/8"	10	16x1,5	10 L	35,5	19
80536	3/8"	10	18x1,5	12 L	36,5	22
83457	3/8"	10	22x1,5	15 L	36,5	27
80537	1/2"	12	22x1,5	15 L	45	27
82461	5/8"	16	26x1,5	18 L	51,5	32
83458	5/8"	16	30x2	22 L	51,5	36
82463	3/4"	19	30x2	22 L	61,5	36
82465	1"	25	36x2	28 L	76,5	41
82467	1" 1/4	31	45x2	35 L	93,5	50
83146	1" 1/2	38	52x2	42 L	107,5	60

OR PER DIN 24° SERIE LEGGERA

JOINTS OR DIN 24°
O-RING FOR DIN NORM 24°
O-RING, NACH DIN NORM 24°
JUNTAS TÓRICAS DIN 24°

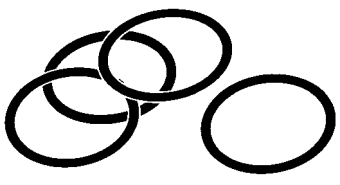

ARTICOLO	DESCRIZIONE mm	FILETTO mm	ARTICOLO	DESCRIZIONE mm	FILETTO mm
83330	4x1,5	12x1,5	**83335**	15x2	26x1,5
83331	6x1,5	14x1,5	**83336**	20x2	30x2
83332	7,5x1,5	16x1,5	**83344**	26x2	36x2
83333	9x1,5	18x1,5	**83337**	32x2,5	45x2
83334	12x2	22x1,5	**83338**	38x2,5	52x2

Gli articoli qui descritti, prodotti da e/o per conto di CERMAG, sono da intendersi adattabili, quindi non originali, ai marchi indicati secondo REG. CE 1400/2002
All items described here, produced by and/or on behalf of CERMAG, are to be understood as adaptable, therefore not original, to the brands indicated according to REG. EC 1400/2002

RACCORDO FEMMINA OGIVA DIN 24° CON O-RING DADO LIBERO SERIE PESANTE

RACCORD FEMELLE METRIQUE 24°
FEMALE METRIC FITTING DIN NORM 24°
SCHLAUCHFASSUNG, METRISCHE GEWINDE, MUFFE, NACH DIN NORM 24°
RACOR HEMBRA METRICA DIN 24°



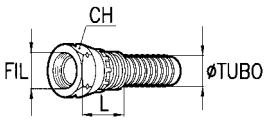

ARTICOLO	Ø TUBO POLLICI	Ø TUBO mm	FILETTO mm	Ø DIN	L mm	CHIAVE mm
83155	3/16”	5	16x1,5	8 S	26,1	19
83156	1/4”	6	14x1,5	6 S	23,5	17
83157	1/4”	6	16x1,5	8 S	26,6	19
80526	1/4”	6	18x1,5	10 S	28	22
83158	1/4”	6	20x1,5	12 S	28	24
83159	5/16”	8	18x1,5	10 S	28	22
80523	5/16”	8	20x1,5	12 S	28,1	24
80527	3/8”	10	20x1,5	12 S	28,6	24
82417	3/8”	10	22x1,5	14 S	32,6	27
83170	1/2”	12	22x1,5	14 S	30,5	27
80528	1/2”	12	24x1,5	16 S	32,6	30
82420	5/8”	16	30x2	20 S	37,1	36
83160	3/4”	19	30x2	20 S	33,5	36
82422	3/4”	19	36x2	25 S	41	46
83161	1”	25	36x2	25 S	35,3	46
83162	1”	25	42x2	30 S	44,3	50
82426	1” 1/4	31	52x2	38 S	49,5	60
83163	1” 1/2	38	52x2	38 S	49,6	60

RACCORDO MASCHIO DIN 24° SERIE PESANTE

RACCORD MALE METRIQUE 24°
MALE METRIC FITTING DIN NORM 24°
SCHLAUFASSUNG METRISCHE GEWINDE, STECKER, NACH DIN NORM 24°
RACOR MACHO ROSCA METRICA DIN 24°



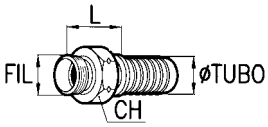

ARTICOLO	Ø TUBO POLLICI	Ø TUBO mm	FILETTO mm	Ø DIN	L mm	CHIAVE mm
83150	1/4”	6	16x1,5	8 S	25,5	17
80519	1/4”	6	18x1,5	10 S	26,5	19
82431	1/4”	6	20X1,5	12 S	27,5	22
82433	5/16”	8	20x1,5	12 S	29	22
83151	3/8”	10	18x1,5	10 S	27,1	19
81822	3/8”	10	20x1,5	12 S	29,1	22
80520	3/8”	10	22x1,5	14 S	31,1	22
80521	1/2”	12	22x1,5	14 S	31	24
80522	1/2”	12	24x1,5	16 S	31,6	24
82439	5/8”	16	30x2	20 S	35,7	30
82440	3/4”	19	24X1,5	16 S	33,5	27
83152	3/4”	19	30X2	20 S	37	30
82442	3/4”	19	36x2	25 S	41	36
83153	1”	25	36x2	25 S	42,3	36
82444	1”	25	42x2	30 S	44,3	46
82446	1” 1/4	31	42X2	30 S	46,8	46
83154	1” 1/4	31	52x2	38 S	50,5	55

RACCORDO FEMMINA 45° OGIVA DIN 24° CON O-RING DADO LIBERO SERIE PESANTE

RACCORD COUDE METRIQUE 24°, FEMELLE 45°
45° FEMALE METRIC FITTING DIN NORM 24°
45° SCHLAUCHFASSUNG METRISCHE GEWINDE, MUFFE, NACH DIN NORM 24°
RACOR HEMBRA ROSCA CON CURVA 45°



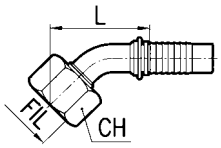

ARTICOLO	Ø TUBO POLLICI	Ø TUBO mm	FILETTO mm	Ø DIN	L mm	CHIAVE mm
83167	1/4”	6	16x1,5	8 S	36	19
81061	1/4”	6	18x1,5	10 S	37,5	22
82449	5/16”	8	20x1,5	12 S	42,5	24
81064	3/8”	10	20x1,5	12 S	45	24
82450	3/8”	10	22x1,5	14 S	46,5	27
83172	1/2”	12	22x1,5	14 S	65	27
81066	1/2”	12	24x1,5	16 S	52,5	30
82452	5/8”	16	30x2	20 S	65,5	36
83168	3/4”	19	30x2	20 S	76,5	36
82454	3/4”	19	36x2	25 S	75	46
83169	1”	25	42x2	30 S	90	50
82458	1” 1/4	31	52x2	38 S	103	60

RACCORDO FEMMINA 90° OGIVA DIN 24° CON O-RING DADO LIBERO SERIE PESANTE

RACCORD COUDE METRIQUE 24°, FEMELLE 90°
90° FEMALE METRIC FITTING DIN NORM 24°
90° SCHLAUCHFASSUNG METRISCHE GEWINDE, MUFFE, NACH DIN NORM 24°
RACOR HEMBRA ROSCA CON CURVA 90°



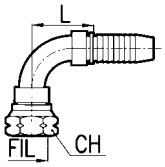

ARTICOLO	Ø TUBO POLLICI	Ø TUBO mm	FILETTO mm	Ø DIN	L mm	CHIAVE mm
83164	1/4”	6	16x1,5	8 S	29,5	19
80538	1/4”	6	18x1,5	10 S	29,5	22
82459	5/16”	8	20x1,5	12 S	32	24
80539	3/8”	10	20x1,5	12 S	36,5	24
82460	3/8”	10	22x1,5	14 S	36,5	27
83173	1/2”	12	22x1,5	14 S	39	27
80540	1/2”	12	24x1,5	16 S	45	30
82462	5/8”	16	30x2	20 S	51,5	36
83165	3/4”	19	30x2	20 S	61,5	36
82464	3/4”	19	36x2	25 S	61,5	46
83166	1”	25	36x2	25 S	79,5	46
82466	1”	25	42x2	30 S	79	50
82468	1” 1/4	31	52x2	38 S	93,5	60

OR PER DIN 24° SERIE PESANTE

JOINTS OR DIN 24°
O-RING FOR DIN NORM 24°
O-RING, NACH DIN NORM 24°
JUNTAS TÓRICAS DIN 24°

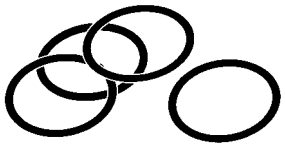

ARTICOLO	DESCRIZIONE mm	FILETTO mm	ARTICOLO	DESCRIZIONE mm	FILETTO mm
83331	6x1,5	16x1,5	**83339**	16,6x2,4	30x2
83332	7,5x1,5	18x1,5	**83340**	20,3x2,4	36x2
83333	9x1,5	20x1,5	**83341**	25,3x2,4	42x2
83342	10x2	22x1,5	**83343**	30,3x2,4	52x2
83334	12x2	24x1,5			

Gli articoli qui descritti, prodotti da e/o per conto di CERMAG, sono da intendersi adattabili, quindi non originali, ai marchi indicati secondo REG. CE 1400/2002
All items described here, produced by and/or on behalf of CERMAG, are to be understood as adaptable, therefore not original, to the brands indicated according to REG. EC 1400/2002

RACCORDO FEMMINA DRITTO JIC 74°
RACCORD FEMELE JIC 74° - DROIT
STRAIGHT FEMALE FITTING JIC 74°
ARMATUR MIT ÜBERWURFMUTTER JIC 74°
RACOR HEMBRA FECTO JIC 74°



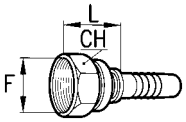

ARTICOLO	Ø TUBO POLLICI	Ø TUBO mm	FILETTO	L. MAX mm	CHIAVE mm
82469	3/16”	5	7/16”-20	23	15
82470	3/16”	5	1/2” - 20	24,7	17
81761	1/4”	6	7/16”-20	25	14
80195	1/4”	6	1/2”-20	26	14
80196	1/4”	6	9/16”-18	26	19
82471	5/16”	8	1/2”-20	25,2	17
80198	5/16”	8	9/16”-18	26	19
80199	3/8”	10	9/16”-18	26	19
81067	3/8”	10	5/8”-18	28	22
80201	3/8”	10	3/4”-16	29	25
80203	3/8”	10	7/8”-14	33	27
81068	1/2”	13	3/4”-16	31	24
80204	1/2”	13	1” 1/16-12	37	32
80205	1/2”	13	7/8”-14	33	27
82472	5/8”	16	7/8”-14	34	27
82473	5/8”	16	1” 1/16-12	38	32
80206	3/4”	20	1” 1/16-12	38	32
82474	3/4”	20	7/8”-14	33,5	27
81069	3/4”	20	1” 3/16-12	40	36
81070	3/4”	20	1” 5/16-12	40	40
82475	1”	25	1” 1/16-12	40,3	32
82476	1”	25	1” 3/16-12	41,8	36
80450	1”	25	1” 5/16-12	42	38
82477	1”	25	1” 5/8-12	44,8	50
82478	1” 1/4	32	1” 5/8-12	44,8	50
82479	1” 1/4	32	1” 7/8-12	46,3	60
82480	1” 1/2	38	1” 7/8-12	47,8	60
82481	2”	51	2” 1/2-12	52,5	75

RACCORDO MASCHIO JIC 74°
RACCORD MALE JIC 74° - DROIT
MALE FITTING JIC 74°
SCHLAUCHARMATUR STECKER JIC 74°
RACOR MACHO JIC 74°



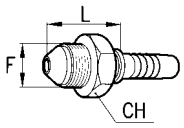

ARTICOLO	Ø TUBO POLLICI	Ø TUBO mm	FILETTO	L. MAX mm	CHIAVE mm
82482	3/16”	5	7/16”-20	28	14
82483	3/16”	5	1/2”-20	26,5	17
81949	1/4”	6	7/16”-20	30	12
82484	1/4”	6	1/2”-20	28	14
81071	1/4”	6	9/16”-18	30	15
82485	5/16”	8	1/2”-20	26,8	14
82486	5/16”	8	9/16”-18	27,8	17
80846	3/8”	10	9/16”-18	30	13
80847	3/8”	10	5/8”-18	30	14
80848	3/8”	10	3/4”-16	33	19
82487	3/8”	10	7/8”-14	35,3	24
80849	1/2”	13	3/4”-16	33	19
80850	1/2”	13	7/8”-14	36	24
81751	1/2”	13	1” 1/16-12	42	27
82488	5/8”	16	7/8”-14	35,5	24
82489	5/8”	16	1” 1/16-12	40,5	27
81072	3/4”	20	1” 1/16-12	42	27
81073	3/4”	20	1” 3/16-12	42	32
81074	3/4”	20	1” 5/16-12	43	34
82490	1”	25	1” 1/16-12	43,8	32
81075	1”	25	1” 5/16-12	43	34
82491	1”	25	1” 5/8-12	47,3	46
82492	1” 1/4	38	1” 5/8-12	46	42
82493	1” 1/2	40	1” 7/8-12	52,3	50

RACCORDO FEMMINA CURVO 45° JIC 74°
RACCORD FEMELE COUBRE A 45° JIC 74°
FEMALE FITTING 45° JIC 74°
45° ARMATUR MIT ÜBERWURFMUTTER JIC 74°
RACOR HEMBRA CURVO A 45° JIC 74°



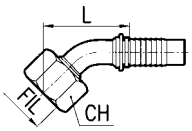

ARTICOLO	Ø TUBO POLLICI	Ø TUBO mm	FILETTO	L. MAX mm	CHIAVE mm
82494	3/16”	5	7/16”-20	30,8	15
82495	3/16”	5	1/2”-20	32,2	17
81950	1/4”	6	7/16”-20	31	14
81710	1/4”	6	1/2”-20	32	17
81711	1/4”	6	9/16”-18	33	19
81712	5/16”	8	9/16”-18	33	19
82496	5/16”	8	1/2”-20	32,7	17
81713	3/8”	10	9/16”-18	40	19
81714	3/8”	10	5/8”-18	40	22
81715	3/8”	10	3/4”-16	42	24
82497	3/8”	10	7/8”-14	49	27
82498	1/2”	13	3/4”-16	49,8	22
81716	1/2”	13	7/8”-14	51	27
82499	5/8”	16	7/8”-14	60,7	27
82500	5/8”	16	1” 1/16-12	62,1	32
82501	3/4”	19	7/8”-14	60,7	27
81717	3/4”	19	1” 1/16-12	62	36
81718	3/4”	19	1” 3/16-12	65	38
82502	3/4”	19	1” 5/16-12	65	38
82503	1”	25	1” 3/16-12	81,6	36
82504	1”	25	1” 5/16-12	81,6	41
82505	1”	25	1” 5/8-12	83	50
82506	1” 1/4	32	1” 5/8-12	84,4	50

RACCORDO FEMMINA CURVO 90° JIC 74°
RACCORD FEMELE COUBRE A 90° JIC 74°
FEMALE FITTING 90° JIC 74°
90° ARMATUR MIT ÜBERWURFMUTTER JIC 74°
RACOR HEMBRA CURVO A 90° JIC 74°



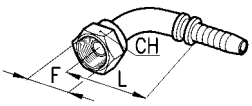

ARTICOLO	Ø TUBO POLLICI	Ø TUBO mm	FILETTO	L. MAX mm	CHIAVE mm
82507	3/16”	5	7/16”-20	23	17
82508	3/16”	5	1/2”-20	23	17
81951	1/4”	6	7/16”-20	24	17
80210	1/4”	6	1/2”-20	24	17
80211	1/4”	6	9/16”-18	24	19
82509	5/16”	8	1/2”-20	24,5	17
80212	5/16”	8	9/16”-18	25	19
80213	3/8”	10	9/16”-18	35	19
81076	3/8”	10	5/8”-18	35	22
80215	3/8”	10	3/4”-16	35	25
80216	3/8”	10	7/8”-14	40	27
80217	1/2”	13	3/4”-16	42	22
80218	1/2”	13	7/8”-14	42	27
82510	5/8”	16	7/8”-14	57	27
82511	5/8”	16	1” 1/16-12	56	32
82512	3/4”	19	7/8”-14	57	27
80219	3/4”	19	1” 1/16-12	56	32
81077	3/4”	19	1” 3/16-12	56	36
80221	3/4”	19	1” 5/16-12	56	38
82513	1”	25	1” 3/16-12	56	36
80222	1”	25	1” 5/16-12	77	38
82909	1”	25	1” 5/8-12	77,8	50
82514	1” 1/4	32	1” 5/8-12	77,8	50
82515	1” 1/4	32	1” 7/8-12	77,8	55

Gli articoli qui descritti, prodotti da e/o per conto di CERMAG, sono da intendersi adattabili, quindi non originali, ai marchi indicati secondo REG. CE 1400/2002
All items described here, produced by and/or on behalf of CERMAG, are to be understood as adaptable, therefore not original, to the brands indicated according to REG. EC 1400/2002

RACCORDO FILETTATO FEMMINA DRITTO ORFS A PRESSARE

RACCORD FILETE FEMELE DROIT
STRAIGHT FEMALE THREADED FITTING
ARMATUR MIT ÜBERWURFMUTTER ZUM PRESSEN
RACOR ROSCADO HEMBRA RECTO



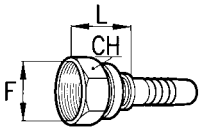

ARTICOLO	Ø TUBO POLLICI	Ø TUBO mm	FILETTO	L. MAX mm	CHIAVE mm
81956	1/4”	6	9/16”-18	36	19
81957	1/4”	6	11/16”-16	36	22
82516	5/16”	8	9/16”-18	36,7	19
81959	5/16”	8	11/16”-16	40	22
82517	5/16”	8	13/16”-16	37	24
82518	3/8”	10	9/16”-18	37	19
81961	3/8”	10	11/16”-16	40	22
81962	3/8”	10	13/16”-16	46	24
82519	1/2”	13	11/16”-16	51,1	22
81963	1/2”	13	13/16”-16	48	24
81964	1/2”	13	1”-14	52	30
81965	1/2”	13	1” 3/16-12	56	36
82520	5/8”	16	13/16”-16	48,8	24
81966	5/8”	16	1”-14	54	30
82521	5/8”	16	1” 3/16-12	57,2	36
82522	3/4”	19	1”-14	54,9	30
82523	3/4”	19	1” 3/16-12	58,2	36
82524	3/4”	19	1” 7/16-12	60,5	41
82525	1”	25	1” 3/16-12	59,5	36
82526	1”	25	1” 7/16-12	61,8	46
82527	1”	25	1” 11/16-12	61,8	50
82528	1” 1/4	32	1” 7/16-12	64,8	41
82529	1” 1/4	32	1” 11/16-12	64,8	50
82530	1” 1/4	32	2”	64,8	60
82531	1” 1/2	38	1” 11/16-12	66,3	50
82532	1” 1/2	38	2”	66,3	60

RACCORDO FEMMINA CURVO 90° ORFS A PRESSARE

RACCORD FILETE FEMELE COURBE A 90°
FEMALE FITTING 90° (TO BE PRESSED)
90° ARMATUR MIT ÜBERWURFMUTTER ZUM PRESSEN
RACOR HEMBRA CURVO



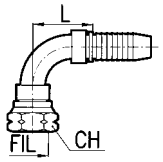

ARTICOLO	Ø TUBO POLLICI	Ø TUBO mm	FILETTO	L. MAX mm	CHIAVE mm
81983	1/4”	6	9/16”-18	31,4	17
81984	1/4”	6	11/16”-16	34,4	22
82552	5/16”	8	9/16”-18	31,4	19
81986	5/16”	8	11/16”-16	34,4	22
82554	3/8”	10	9/16”-18	31,7	17
81988	3/8”	10	11/16”-16	34,7	22
81989	3/8”	10	13/16”-16	39	24
82555	1/2”	13	11/16”-16	35,2	22
81990	1/2”	13	13/16”-16	39,5	24
82556	1/2”	13	1”-14	40,5	30
82557	5/8”	16	13/16”-16	39,7	24
81992	5/8”	16	1”-14	40,7	30
82558	5/8”	16	1”3/16-12	49,8	36
82559	3/4”	19	1”-14	40,7	30
82560	3/4”	19	1” 3/16-12	49,8	36
82561	3/4”	19	1” 7/16-12	51,4	41
82562	1”	25	1” 3/16-12	51,1	36
82563	1”	25	1” 7/16-12	52,7	41
82564	1”	25	1” 11/16-12	69,3	50
82566	1” 1/4	32	1” 11/16-12	69,3	50
82569	1” 1/2	38	2”	85,8	60

RACCORDO FEMMINA CURVO 45° ORFS A PRESSARE

RACCORD FILETE FEMELE COURBE A 45°
FEMALE FITTING 45° (TO BE PRESSED)
45° ARMATUR MIT ÜBERWURFMUTTER ZUM PRESSEN
RACOR HEMBRA CURVO



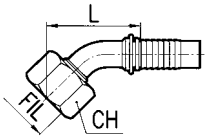

ARTICOLO	Ø TUBO POLLICI	Ø TUBO mm	FILETTO	L. MAX mm	CHIAVE mm
81968	1/4”	6	9/16”-18	31,4	19
81969	1/4”	6	11/16”-16	34,4	22
82533	5/16”	8	9/16”-18	31,4	19
82534	5/16”	8	11/16”-16	34,4	22
82536	3/8”	10	9/16”-18	31,7	19
81973	3/8”	10	11/16”-16	34,7	22
81974	3/8”	10	13/16”-16	39	24
82537	1/2”	13	11/16”-16	35,2	22
81975	1/2”	13	13/16”-16	39,5	24
82538	1/2”	13	1”-14	40,5	30
82539	5/8”	16	13/16”-16	39,7	24
81977	5/8”	16	1”-14	40,7	30
82540	5/8”	16	1” 3/16-12	49,8	36
82541	3/4”	19	1”-14	40,7	30
82542	3/4”	19	1”3/16-12	49,8	36
82543	3/4”	19	1” 7/16-12	51,4	41
82544	1”	25	1” 3/16-12	51,1	36
82545	1”	25	1” 7/16-12	52,7	41
82546	1”	25	1” 11/16-12	69,3	50
82548	1” 1/4	32	1” 11/16-12	69,3	50
82551	1” 1/2	38	2”	85,8	60

RACCORDO FILETTATO MASCHIO ORFS A PRESSARE

RACCORD FILETE MALE
STRAIGHT MALE THREADED FITTING
ARMATUR MIT AUSSENGEWINDE ZUM PRESSEN
RACOR ROSCADO MACHO



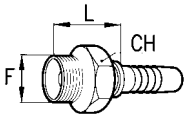

ARTICOLO	Ø TUBO POLLICI	Ø TUBO mm	FILETTO	L. MAX mm	CHIAVE mm
82570	1/4”	6	9/16”-18	26	19
82571	1/4”	6	11/16”-16	27	19
82572	5/16”	8	11/16”-16	27	19
82573	3/8”	10	11/16”-16	29	22
82574	3/8”	10	13/16”-16	30	24
82575	3/8”	10	1”-14	31	30
82576	1/2”	13	13/16”-16	33	22
82577	1/2”	13	1”-14	33	27
82578	1/2”	13	1” 3/16-12	33	24
82579	5/8”	16	1”-14	33	27
82580	5/8”	16	1”3/16-12	35	36
82581	3/4”	19	1” 3/16-12	35	36
82582	3/4”	19	1” 7/16-12	35	41
82583	1”	25	1” 7/16-12	41	41
82584	1” 1/4	32	1” 11/16-12	41	46
82585	1” 1/2	38	2”-12	45	55

OR PER SERIE ORFS

JOINTS OR DIN 24°
O-RING FOR DIN NORM 24°
O-RING, NACH DIN NORM 24°
JUNTAS TÓRICAS DIN 24°

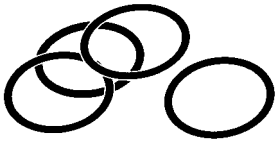

ARTICOLO	DESCRIZIONE mm	FILETTO	ARTICOLO	DESCRIZIONE mm	FILETTO
81784	7,66 x 1,78	9/16” - 18	**83326**	18,77 x 1,78	1” 3/16 - 12
81785	9,25 x 1,78	11/16” - 16	**83327**	23,52 x 1,78	1” 7/16 - 12
81786	12,42 x 1,78	13/16” - 16	**83328**	29,87 x 1,78	1” 11/16 - 12
83325	15,60 x 1,78	1” - 14	**83329**	37,82 x 1,78	2” - 12

Gli articoli qui descritti, prodotti da e/o per conto di CERMAG, sono da intendersi adattabili, quindi non originali, ai marchi indicati secondo REG. CE 1400/2002
All items described here, produced by and/or on behalf of CERMAG, are to be understood as adaptable, therefore not original, to the brands indicated according to REG. EC 1400/2002

RACCORDO FEMMINA METRICA GIAPPONESE sv. 60° TIPO KOMATSU

RACCORD FEMÈLE MÉTRIQUE JAPONAISE SV.60° TIPE KOMATSU
FEMALE JOINT JAPONEESE METRIC SV.60° TYPE KOMATSU
MUTTER ANSCHLUSS-JAPANISCHES SYSTEM SU 60° - TYP. KOMATSU
JUNTURA HEMBRA MÉTRICA JAPONÉS SV.60° TIPO KOMATSU



ARTICOLO	Ø TUBO POLLICI	Ø TUBO mm	FILETTO	L. MAX mm	CHIAVE mm
82586	1/4”	6	M 14x1,5	33,5	19
82587	5/16”	8	M 16x1,5	31,8	21
82588	3/8”	10	M 14x1,5	34,1	19
82589	3/8”	10	M 18x1,5	35,1	24
82590	1/2”	13	M 22x1,5	38,9	27
82591	5/8”	16	M 24x1,5	41,8	32
82592	3/4”	19	M 30x1,5	49,8	36
82593	1”	25	M 33x1,5	54,6	41
82594	1” 1/4	32	M 36x1,5	61	46
82595	1” 1/2	38	M 42x1,5	62,8	55

RACCORDO FLANGIA DRITTA SERIE KOMATSU

RACCORD BRIDE DROITE SERIE KOMATSU
FLANGE JOINT IN LINE SERIE KOMATSU
FLANSCHVERSCHLUSS - KOMATSU SERIE
JUNTURA BRIDA DERECHA SERIE KOMATSU



ARTICOLO	Ø TUBO POLLICI	Ø TUBO mm	FLANGE	L. MAX mm
82596	5/8”	16	5/8”	65,7

RACCORDO FLANGIA 90° SERIE KOMATSU

RACCORD BRIDE 90° SERIE KOMATSU
90° FLANGE JOINT SERIE KOMATSU
FLANSCHVERSCHLUSS 90° - KOMATSU SERIE
JUNTURA BRIDA 90° SERIE KOMATSU



ARTICOLO	Ø TUBO POLLICI	Ø TUBO mm	FLANGE	L. MAX mm
82597	5/8”	16	5/8”	56

RACCORDO FLANGIA 45° SERIE KOMATSU

RACCORD BRIDE 45° SERIE KOMATSU
45° FLANGE JOINT SERIE KOMATSU
FLANSCHVERSCHLUSS 45° - KOMATSU SERIE
JUNTURA BRIDA 45° SERIE KOMATSU



ARTICOLO	Ø TUBO POLLICI	Ø TUBO mm	FLANGE	L. MAX mm
82598	5/8”	16	5/8”	61

Gli articoli qui descritti, prodotti da e/o per conto di CERMAG, sono da intendersi adattabili, quindi non originali, ai marchi indicati secondo REG. CE 1400/2002
All items described here, produced by and/or on behalf of CERMAG, are to be understood as adaptable, therefore not original, to the brands indicated according to REG. EC 1400/2002

RACCORDO CON ESTREMITÀ TUBOLARE DRITTA
RACCORD AVEC EXTREME DROITE
STAIGHT SMOOTH END FITTING
GLATTER GERADER ROHRSTUTZEN
RACOR CON EXTREMO TUBOLAR RECTO



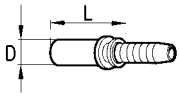

ARTICOLO	Ø TUBO POLLICI	Ø TUBO mm	D mm	L. MAX mm
82599	3/16”	5	6	32
81032	1/4”	6	6	23
81042	1/4”	6	8	23
80843	1/4”	6	10	24
82600	1/4”	6	12	32,5
82601	5/16”	8	8	32,5
81031	5/16”	8	10	24
82602	5/16”	8	12	32,5
81043	3/8”	10	10	24
80133	3/8”	10	12	23
80134	3/8”	10	14	25
82603	3/8”	10	15	32,8
82604	1/2”	13	12	33,3
80135	1/2”	13	14	25
81044	1/2”	13	15	38
80136	1/2”	13	16	38
82605	1/2”	13	18	39,1
82606	5/8”	16	18	36,5
82607	3/4”	19	18	36,5
82608	3/4”	19	22	36,5
82609	1”	25	28	45,8
82610	1”	25	35	48,5
82611	1” 1/4	32	35	55,8
82612	1” 1/2	38	42	66,3

RACCORDO CON ESTREMITÀ TUBOLARE CURVA 90°
RACCORD COURBE 45°
90° SMOOTH FITTING
90° GLATTER ROHRSTUTZEN
RACOR CON EXTREMO TUBULAR CURBO A 90°



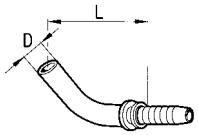

ARTICOLO	Ø TUBO POLLICI	Ø TUBO mm	D mm	L mm
82624	3/16”	5	6	22,6
82625	1/4”	6	6	23,1
81050	1/4”	6	8	23
80845	1/4”	6	10	23
82626	1/4”	6	12	23,1
82627	5/16”	8	10	35
82628	5/16”	8	12	35
81051	3/8”	10	10	35
80174	3/8”	10	12	35
80175	3/8”	10	14	36
82629	3/8”	10	15	35,3
81052	1/2”	13	15	42
81053	1/2”	13	16	42
82630	5/8”	16	18	55
82631	3/4”	19	22	57,6
82632	1”	25	28	76,8

RACCORDO A PRESSARE CON ESTREMITÀ TUBOLARE 45°
TUBULURE DROITE ET COURBE 45°
45° STAND PIPE INSERT
45° BONGENSTUTZEN
RACOR CON EXTREMO TUBULAR 45°



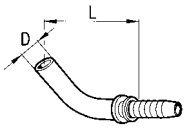

ARTICOLO	Ø TUBO POLLICI	Ø TUBO mm	D mm	L mm
82613	3/16”	5	6	41,1
82614	1/4”	6	6	41,6
82615	1/4”	6	8	41,6
81719	1/4”	6	10	43
81720	1/4”	6	12	43
82616	5/16”	8	10	43
82617	5/16”	8	12	52,4
82618	3/8”	10	10	52,7
82619	3/8”	10	12	52,7
81721	3/8”	10	14	45
82620	3/8”	10	15	54,8
81722	1/2”	13	15	62
81723	1/2”	13	16	62
82621	5/8”	16	18	68,9
81724	5/8”	16	22	70
81725	3/4”	20	20	80
82622	3/4”	20	22	79
81726	3/4”	20	25	80
82623	1”	25	28	96,4
81727	1” 1/2	40	38	96

RACCORDO AD OCCHIO A PRESSARE PER BOCCHETTONI
RACCORD AVEC BANJO
EYE FITTING (TO BE PRESSED)
ARMATUR MIT RINGSTUTZEN ZUM PRESSEN
RACOR AD OCCHIO OJO (A PRESIÓN)



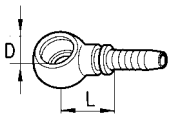

ARTICOLO	Ø TUBO POLLICI	Ø TUBO mm	ATTACCO D	L mm
82633	3/16”	5	1/8”	18
82634	3/16”	5	1/4”	21
82635	1/4”	6	1/8”	18,5
80156	1/4”	6	1/4”	22
80157	1/4”	6	3/8”	25
82636	1/4”	6	1/2”	27
82637	5/16”	8	1/4”	24,3
80158	5/16”	8	3/8”	27
80159	5/16”	8	1/2”	27
82638	3/8”	10	1/4”	24,8
80160	3/8”	10	3/8”	25
80161	3/8”	10	1/2”	27
80162	1/2”	13	3/8”	26
80163	1/2”	13	1/2”	28
82639	5/8”	16	3/4”	31
80164	3/4”	20	3/4”	31
82640	3/4”	20	1”	40
80165	1”	25	1”	41
81960	3/16”	5	10x1	18
81967	1/4”	6	10x1	18
81728	1/4”	6	12x1,5	21
81048	1/4”	6	14x1,5	21
81049	1/4”	6	16x1,5	25
82641	1/4”	8	18x1,5	25
82642	5/16”	8	14x1,5	24,3
80166	5/16”	8	16x1	27
80167	5/16”	8	18x1	27
82643	3/8”	10	14x1,5	24,8
80168	3/8”	10	16x1,5	25
80169	3/8”	10	18x1,5	25
82644	3/8”	10	22x1,5	27,3
80171	1/2”	13	18x1,5	27
80172	1/2”	13	20x1,5	28
80173	1/2”	13	22x1,5	28
82645	5/8”	16	22x1,5	27,6

Gli articoli qui descritti, prodotti da e/o per conto di CERMAG, sono da intendersi adattabili, quindi non originali, ai marchi indicati secondo REG. CE 1400/2002
All items described here, produced by and/or on behalf of CERMAG, are to be understood as adaptable, therefore not original, to the brands indicated according to REG. EC 1400/2002

GIUNZIONI TUBO DRITTE
JONCTIONS DROIT TUYAU
HOSE'S STRAIGHT JONCTION
SCHALUCHVERBINDUNGEN
UNION RECTA TUBO



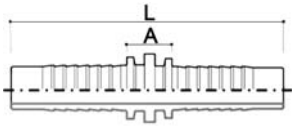

ARTICOLO	Ø TUBO POLLICI	Ø TUBO mm	A mm	L mm	PRESSIONE bar	PRESSIONE psi
83970	1/4"	6	14	70	450	6500
84332	5/16"	8	14	70	350	5000
83971	3/8"	10	15	75	445	6450
83972	1/2"	12	20	86	415	6000
83973	3/4"	20	18	100	350	5000
83974	1"	25	20	130	280	4000

BOCCOLE DI ALLUMINIO PER TUBI BASSA PRESSIONE
DOUILLES POUR FLEXIBLES BASSE PRESSION
BUSHINGS FOR LOW PRESSURE HYDR. HOSES
ALU - HÜLSE FÜR NIEDERDRUCK -HYDRAULIKSCHLAUCH
CASQUILLO DE ALUMINIO PARA TUBO DE BAJA PRESIÓN



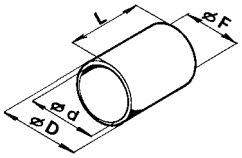

ARTICOLO	Ø d mm	Ø D mm	Ø F mm	L mm
83530	10,5	11,5	7	16,5
83531	12	14	8	20
83532	16	18	12	23
81925	17	19	12	23
81927	20	22	14	25
81928	24	26	15	26
81929	26	28	20	30
81930	30	32	20	30
81931	36	38	26	37

FEMMINE DRITTE PER BASSA PRESSIONE
RACCORDS FEMELLE POUR BASS PRESSION
STRAIGHT FEMALE FITTINGS FOR LOW PRESSURE
SCHLAUCHFASSUNG MUFFE
HEMBRA RECTA PARA BAJA PRESIÓN



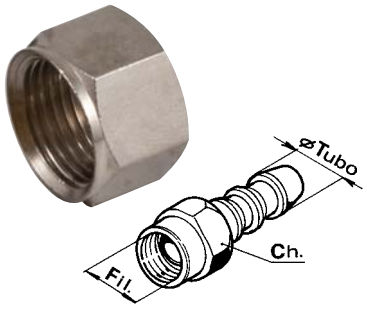

ARTICOLO	Ø TUBO POLLICI	Ø TUBO mm	FILETTO	CH mm
81932	3/8"	10	3/8"	19
81933	1/2"	13	1/2"	22
81934	3/4"	19	3/4"	32
81935	1"	25	1"	40

MASCHIO PER BASSA PRESSIONE
RACCORD MALE POUR BASSE PRESSION
STRAIGHT MALE FITTING FOR LOW PRESSURE
SCHLAUCHFASSUNG STECKER
MACHO BASE PLANA PARA BAJA PRESIÓN



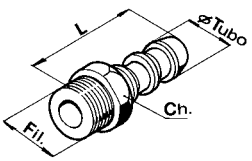

ARTICOLO	Ø TUBO POLLICI	Ø TUBO mm	FILETTO	L mm	CH mm
81936	3/8"	10	3/8"	43	21
81937	1/2"	13	1/2"	45	27
81938	3/4"	19	3/4"	52	32
81939	1"	25	1"	60	40
81940	3/4"	19	1"	58	40

FEMMINA 90° BASSA PRESSIONE
RACCORD FEM. 90° BASSE PRESSION
FEMALE 90° FITTING FOR LOW PRESSURE
90° - SCHLAUCHFASSUNG MUFFE
HEMBRA 90° PARA BAJA PRESIÓN



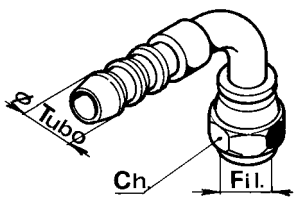

ARTICOLO	Ø TUBO POLLICI	Ø TUBO mm	FILETTO	CH mm
81941	3/8"	10	3/8"	19
81942	1/2"	13	1/2"	24
81943	3/4"	19	3/4"	32
81944	1"	25	1"	38

Gli articoli qui descritti, prodotti da e/o per conto di CERMAG, sono da intendersi adattabili, quindi non originali, ai marchi indicati secondo REG. CE 1400/2002
All items described here, produced by and/or on behalf of CERMAG, are to be understood as adaptable, therefore not original, to the brands indicated according to REG. EC 1400/2002

01

RIDUZIONI MASCHIO-FEMMINA
REDUCTEURS MALE-FEMELLE
MALE-FEMALE REDUCING ADAPTOR
REDUZIERSTÜCK STECKER-MUFFE
REDUCTOR MACHO-HEMBRA

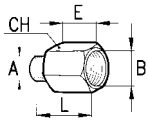



ARTICOLO	A	B	L mm	E mm	CH mm
82646	1/8”	1/4”	27,5	20	19
80303	1/4”	3/8”	36	25	22
82647	1/4”	1/2”	35	24	27
81163	3/8”	1/4”	38	25	22
80306	3/8”	1/2”	38	25	27
82648	1/2”	1/4”	40	27	27
80312	1/2”	3/8”	40	25	27
80307	1/2”	3/4”	49	35	32
81731	3/4”	3/8”	54	40	27
81166	3/4”	1/2”	51	35	32
81732	3/4”	1”	54	40	40
82649	3/4”	1” 1/4	49	36	50
82650	3/4”	1” 1/2	51	34	55
82651	1”	3/4”	64	41	41
82652	1”	1” 1/4	51	32	50
82653	1”	1” 1/2	53	34	55
82654	1” 1/4	1”	51	30	50
82655	1” 1/4	1” 1/2	61	41	55
82656	1” 1/2	1”	62	41	55
82657	1” 1/2	1” 1/4	62	41	55
81733	3/8”	16x1,5	31	19	22
80308	3/8”	18x1,5	38	25	24
80309	1/2”	18x1,5	40	26	27
80541	1/2”	22x1,5	36	22	27
81164	18x1,5	3/8”	40	25	24
81165	18x1,5	1/2”	35	20	27
81760	22x1,5	1/2”	41	26	27
82659	22x1,5	18x1,5	37	22	27

TAPPI ESAGONALI MASCHIO
BOUCHON EXAGONAUX MALES
MALE HEXAGONAL PLUG
SECHSKANTIGER STÔPSEL
TAPÓN HEXAGONAL MACHO

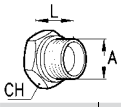



ARTICOLO	A	L mm	CH mm
82681	1/8”	13,5	14
80318	1/4”	20	19
80319	3/8”	21	22
80320	1/2”	23	27
82682	5/8”	24	27
80321	3/4”	25	32
82683	1”	29	41
82684	1” 1/4	37	50
82685	1” 1/2	35	55
82686	2”	41	70
82687	10x1	12,5	14
82688	12x1,5	17	17
80322	14x1,5	20	19
80323	16x1,5	21	22
80324	18x1,5	23	24
80325	20x1,5	23	27
81167	22x1,5	24	27
82689	24x1,5	23	30
82690	26x1,5	27	32
82691	30x1,5	29	38
83316	JIC 7/16”	20	13
83317	JIC 1/2”	20	14
83318	JIC 9/16”	21	16
83319	JIC 3/4”	24	19
83320	JIC 7/8”	28	24

RIDUZIONI BASSE MASCHIO-FEMMINA
REDUCTEURS MALE-FEMELLE
MALE-FEMALE REDUCING ADAPTOR
REDUZIERSTÜCK STECKER-MUFFE
REDUCTOR MACHO-HEMBRA

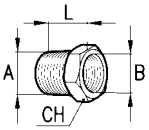



ARTICOLO	A	B	L mm	CH mm
82660	1/4”	1/8”	18	19
80316	3/8”	1/4”	22	22
82661	1/2”	1/4”	24	27
80315	1/2”	3/8”	23	27
82662	3/4”	3/8”	26	32
80317	3/4”	1/2”	25	32
80544	1”	3/4”	32	40
82663	1”	1/2”	29	40
82664	1” 1/4	3/4”	37	50
82665	1” 1/4	1”	35	50
82666	1” 1/2	1”	37	55
82667	1” 1/2	1” 1/4	36	55

PROLUNGA FEMMINA-FEMMINA
PROLUNGATEUR FEMELLE-FEMELLE
FEMALE-FEMALE EXTENSION ADAPTOR
VERLÄNGERUNGSTÜCK MUFFE-MUFFE
ADAPTADOR HEMBRA - HEMBRA

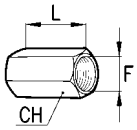



ARTICOLO	F	L mm	CH mm
80863	1/4”	25	19
80864	3/8”	30	22
80865	1/2”	35	27
81734	3/4”	40	32
82669	1”	45	40
82670	1” 1/4	55	50

TAPPI FEMMINA GIREVOLI
BOUCHON EXAGONAUX FEMALES
FEMALE HEXAGONAL PLUG
SECHSKANTIGER STÔPSEL
TAPÓN HEXAGONAL HEMBRA

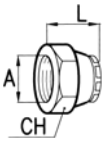



ARTICOLO	A	L mm	CH mm
82692	1/4”	20	19
82693	3/8”	24	22
82694	1/2”	24	27
82695	5/8”	25	28
82696	3/4”	28	32
82697	1”	29	41
82698	1” 1/4	34	50
82699	1” 1/2	37	55
82700	2”	42	70
82701	12x1,5	17	17
82702	14x1,5	18	19
82703	16x1,5	22	22
82704	18x1,5	22	22
82705	20x1,5	24	27
82706	22x1,5	24	27
82707	26x1,5	28	32
83311	JIC 7/16”	16	14
83312	JIC 1/2”	17	17
83313	JIC 9/16”	18	19
83314	JIC 3/4”	21	22
83315	JIC 7/8”	25	27

PROLUNGA MASCHIO-FEMMINA
PROLUNGATEUR MALE-FEMELLE
MALE-FEMALE EXTENSION ADAPTOR
VERLÄNGERUNGSTÜCK S.-M.
ADAPTADOR MACHO - HEMBRA

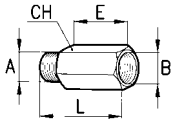



ARTICOLO	A	B	L mm	E mm	CH mm
80542	1/4”	1/4”	36	25	19
80304	3/8”	3/8”	37	25	22
80311	3/8”	3/8”	52	40	22
80305	1/2”	1/2”	39	25	27
80313	1/2”	1/2”	54	30	27
80543	3/4”	3/4”	66	50	32
80314	3/4”	3/4”	51	35	32
82671	1”	1”	78	60	40
82672	1” 1/4	1” 1/4	61	40	50
82673	1” 1/2	1” 1/2”	65	45	55
82674	2”	2”	57	32	70
81735	18x1,5	18x1,5	53,5	40	24
81736	22x1,5	22x1,5	54	40	27

PROLUNGA MASCHIO-MASCHIO
PROLUNGATEUR MALE-MELE
MALE-MALE EXTENSION ADAPTOR
VERLÄNGERUNGSTÜCK S.-S.
ADAPTADOR MACHO - MACHO

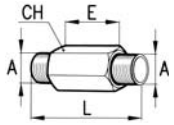



ARTICOLO	A	L mm	E mm	CH mm
82675	1/4”	52	30	19
82676	3/8”	60	35	22
82677	1/2”	68	40	27
82678	3/4”	84	50	32
82679	1”	88	50	41

MEZZO NIPPLO A SALDARE
DEMI RACCORD MÂLE Á SOUDER
WELDABLE HALF-ADAPTOR
NIPPEL ZUM SCHWEISSEN
EMPALME SOLDABLE

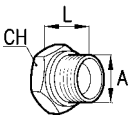



ARTICOLO	A	L mm	CH mm
82718	1/8”	13,5	14
80326	1/4”	18	19
80327	3/8”	21	22
80328	1/2”	25	27
82719	5/8”	24	27
80329	3/4”	26	32
82720	1”	29	41
82721	1” 1/4	32	50
82722	1” 1/2	35	55
82723	2”	36	70

Gli articoli qui descritti, prodotti da e/o per conto di CERMAG, sono da intendersi adattabili, quindi non originali, ai marchi indicati secondo REG. CE 1400/2002
All items described here, produced by and/or on behalf of CERMAG, are to be understood as adaptable, therefore not original, to the brands indicated according to REG. EC 1400/2002

VITE FORATA CON FORO CALIBRATO
VIS PERCEE A TROU CALIBRE
PERFORATED SCREW WITH CALIBRATED HOLE
LOCHSCHRAUBE MIT KALIBRIERTEM LOCH
TORNILLO AGUJEREADO CON ORIFICIO CALIBRADO



ARTICOLO	DESCRIZIONE	Ø FORO mm
83514	Vite forata 1/4”	1
83515	Vite forata 1/4”	1,5
83516	Vite forata 3/8”	1
83517	Vite forata 3/8”	1,5
83518	Vite forata 1/2”	1
83519	Vite forata 1/2”	1,5

BOCCHETTONI PER ANELLI ORIENTABILI
VIS PERCEÉ
PLUGS FOR SWIVEL RINGS
HOHLSCHRAUBEN
TORNILLO RACOR ORIENTABLE SIMPLE

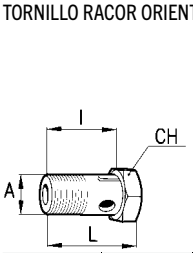



ARTICOLO	A	I mm	L mm	CH mm
82708	1/8”	19	25	14
80265	1/4”	27	33	19
80266	3/8”	31	38	22
80267	1/2”	38	46	27
82709	5/8”	44	53	28
80268	3/4”	47	57	32
80269	1”	60	71	40
80855	6x1	12	16	10
80856	8x1	16	21,4	12
80272	10x1	20	25	14
80273	12x1,5	24	31,3	17
80274	14x1,5	27	33	19
80275	16x1,5	31	40,5	22
80276	18x1,5	36	44,3	24
80277	20x1,5	36	46,4	27
80278	22x1,5	38	46,4	27
82710	24x1,5	44	53	30
82711	26x1,5	47	57	32
82712	30x1,5	56	66	36

BOCCHETTONI 8 FORI PER ANELLI ORIENTABILI
VIS PERCEES A 8 TROUS POUR BAHJOS
8 HOLES PLUGS FOR SWIVEL RINGS
8 LÖCHER HOHLSCHRAUBEN
TORNILLO RACOR ORIENTABLE DOBLE



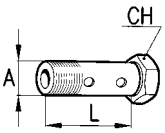

ARTICOLO	A	L mm	CH mm
80857	1/4”	44	19
80337	3/8”	57	22
80338	1/2”	75	27
82713	5/8”	79	28
82714	3/4”	86	32
82715	1”	109	42
81564	14x1,5	43	19
82716	16x1,5	56	22
80858	18x1,5	60	24
82717	20x1,5	71	27
81137	22x1,5	72	27

VITE STROZZATRICE
VIS D’ÉTRANGLEMENT
FLOW REGULATOR SCREW
DROSSELSCHRAUBE
TORNILLO ESTRANGULADOR

new



ATTENZIONE:
La vite non offre la sicurezza di una valvola di regolazione flusso.
It doesn’t guarantee the same security of a flow regulator valve.

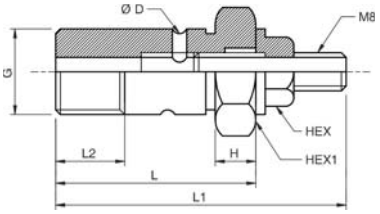

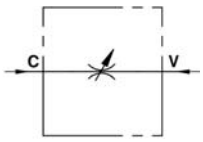

ARTICOLO	ATTACCHI	P max bar	L mm	L1 mm	L2 mm	H mm	D mm	HEX mm	HEX1 mm	PESO kg
84153	G 1/4"	350	36	53	15	7	2,5	13	19	0,046
84154	G 3/8"	350	39	58	15	8	3	13	22	0,074
84155	G 1/2"	350	46	62	16	8	4	13	27	0,136

NIPPLES PASSAPARETE CON CONTRODADO
RACCORD DE JONCTION MÂLE
BULKHEAD ADAPTORS
WANDEINSATZ-NIPPEL
RACOR PASAPARED



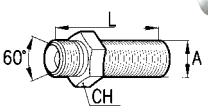



ARTICOLO	A	CH mm	L mm
81560	1/4”	17	48
81561	3/8”	22	50
81562	1/2”	27	62
81563	3/4”	32	72
81737	18x1,5	24	52

NIPPLES DI CONGIUNZIONE MASCHIO-FEMMINA DADO GIREVOLE
RACCORD DE JONCTION MALE/FEMELLE
STRAIGHT ADAPTER BSP MALE/FEMALE
DOPPELSTUTZEN STECKER/MUFFE
RACOR INTERMEDIO MACHO/HEMBRA



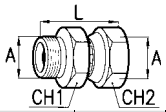

ARTICOLO	A	L MAX mm	CH1 mm	CH2 mm
81138	1/4”	33	19	19
81139	3/8”	39	22	22
81140	1/2”	44	27	27
81141	3/4”	53	32	32
82724	1”	55	41	41
82725	1” 1/4	62	50	50
82726	1” 1/2	68	55	55
82727	2”	80	70	70
83042	18x1,5	41	24	24
83052	22x1,5	44	27	27

NIPPLES DI CONGIUNZIONE FEMMINA-FEMMINA DADI GIREVOLI
RACCORD DE JONCTION FEMELLE/FEMELLE
STRAIGHT ADAPTER BSP FEMALE/FEMALE
DOPPELSTUTZEN MUFFE/MUFFE
RACOR INTERMEDIO HEMBRA/HEMBRA



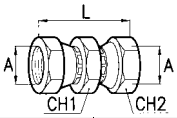

ARTICOLO	A	L MAX mm	CH1 mm	CH2 mm
81143	1/4”	38	19	19
81144	3/8”	44	22	22
81145	1/2”	51	27	27
81146	3/4”	61	32	32
82728	1”	62	41	41
82729	1” 1/4	76	50	50
82730	1” 1/2	79	55	55
82731	2”	89	70	70
83053	18x1,5	46	24	24
83054	22x1,5	50	27	27

Gli articoli qui descritti, prodotti da e/o per conto di CERMAG, sono da intendersi adattabili, quindi non originali, ai marchi indicati secondo REG. CE 1400/2002
All items described here, produced by and/or on behalf of CERMAG, are to be understood as adaptable, therefore not original, to the brands indicated according to REG. EC 1400/2002

01

NIPPLES DI CONGIUNZIONE JIC 74°
RACCORD JONCTION JIC-JIC 74°
JIC-JIC ADAPTORS 74°
DOPPELSTUTZEN JIC 74°
RACOR INTERMEDIO JIC 74°



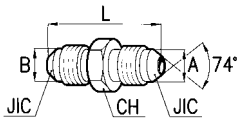

ARTICOLO	A	B	L mm	CH mm
82732	7/16”-20	7/16”-20	34,5	13
82733	1/2”-20	1/2”-20	34,5	14
81148	9/16”-18	9/16”-18	38	17
81149	3/4”-16	3/4”-16	40	19
81150	7/8”-14	7/8”-14	50	24
81151	1”1/16-12	1”1/16-12	55	27
81152	1”3/16-12	1”3/16-12	57	32
81153	1”5/16-12	1”5/16-12	57	36

NIPPLES PASSAPARETE DIRITTO JIC
RACCORD PASSE-CLOISON DROIT JIC
JIC STRAIGHT PASSWALL NIPPLE
GERADE SCHOTTVERSCHRAUBUNGEN JIC
NIPLE PASANTE RECTO JIC



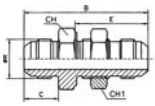

ARTICOLO	ØR - UNF JIC 37°	B mm	C mm	CH mm	CH1 mm	E mm
83496	9/16	55,4	14,1	22	22	33,5
83497	3/4	62,0	16,7	24	24	37,6
83498	7/8	69,6	19,3	30	30	41,1
83499	1” 1/16	78,5	21,9	36	36	45,4

NIPPLES PASSAPARETE 90° JIC
RACCORD PASSE-CLOISON 90° JIC
JIC 90° PASSWALL NIPPLE
90° SCHOTTVERSCHRAUBUNGEN JIC
NIPLE PASANTE 90º JIC



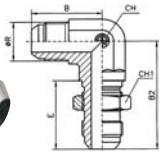

ARTICOLO	ØR - UNF JIC 37°	B mm	B2 mm	CH mm	CH1 mm	E mm
83500	9/16	27,7	46,0	14	22	30,1
83501	3/4	34,5	53,6	19	24	35,0
83502	7/8	39,6	60,7	22	30	38,5
83503	1” 1/16	45,2	67,8	27	36	42,8

NIPPLES CON FORO CALIBRATO
RACCORD A TROU CALIBRE
NIPPLE WITH CALIBRATED HOLE
NIPPEL MIT KALIBRIERTEM LOCH
NIPLE CON ORIFICIO CALIBRADO



ARTICOLO	DESCRIZIONE	Ø FORO mm
83504	Nipplo 1/4”	1
83505	Nipplo 1/4”	1,5
83506	Nipplo 3/8”	1
83507	Nipplo 3/8”	1,5
83508	Nipplo 1/2”	1
83509	Nipplo 1/2”	1,5

NIPPLES DI RIDUZIONE
RACCORDS DE REDUCTION MÂLES
MALE-MALE ADAPTORS
REDUZIER-DOPPELSTUTZEN
RACOR INTERMEDIO REDUCIDO



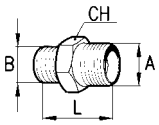

ARTICOLO	A	B	L mm	CH mm
82013	1/8”	1/4”	25	19
80286	1/4”	1/2”	34	27
82734	3/8”	1/8”	28	22
80285	3/8”	1/4”	32	22
80287	3/8”	1/2”	37	27
80861	3/8”	1/2” NPT	40	24
80289	1/2”	3/4”	40	32
82735	5/8”	3/8”	37	27
82736	5/8”	1/2”	38	27
84144	3/4”	1/4”	40	32
80862	3/4”	3/8”	40	32
80292	3/4”	1”	47	41
82737	1”	5/8”	44	41
80293	1”	1” 1/4	55	50
82738	1” 1/2	1” 1/4	56	55
82739	2”	1” 1/4	57	70
82740	2”	1” 1/2	58	70
81738	1/4”	14x1,5	30	19
81739	1/4”	16x1,5	31	22
82741	1/4”	18x1,5	33	24
80294	3/8”	14x1,5	32	22
80295	3/8”	16x1,5	32	22
80296	3/8”	18x1,5	32	22
80297	3/8”	20x1,5	37	27
80298	3/8”	22x1,5	37	27
80299	1/2”	16x1,5	41	32
80300	1/2”	18x1,5	38	27
80301	1/2”	20x1,5	38	27
80302	1/2”	22x1,5	38	27
81147	1/2”	24x1,5	40	30
82742	5/8”	18x1,5	38	27
82743	5/8”	22x1,5	39	27
82744	3/4”	18x1,5	40	32
81740	3/4”	22x1,5	42	32
82745	3/4”	26x1,5	43	32
81741	18x1,5	16x1,5	32	22

NIPPLES DI RIDUZIONE JIC 74° - GAS
RACCORD JONCTION JIC-JIC ET JOC-GAS
JIC-JIC AND JIC-GAS ADAPTORS
DOPPELSTUTZEN JIC 74° UND GAS
RACOR INTERMEDIO JIC - JIC Y JIC - GAS



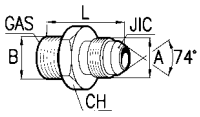

ARTICOLO	A	B	L mm	CH mm
83599	1/2”-20	3/8” GAS	33	22
81154	9/16”-18	1/4” GAS	33	17
81155	9/16”-18	3/8” GAS	36	22
84236	9/16”-18	1/2” GAS	38	27
81742	3/4”-16	3/8” GAS	38	22
81156	3/4”-16	1/2” GAS	44	27
81157	1”1/16-12	3/4” GAS	50	32
81159	1”5/16-12	1” GAS	57	41

NIPPLES DI CONGIUNZIONE
RACCORDS DE JONCTION MÂLES
MALE-MALE ADAPTORS
DOPPELSTUTZEN
RACOR INTERMEDIO M - M



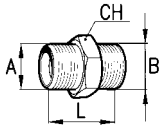

ARTICOLO	A	B	L mm	CH mm
82746	1/8”	1/8”	21	14
80279	1/4”	1/4”	30	19
80280	3/8”	3/8”	34	22
80281	1/2”	1/2”	38	27
80859	1/2”	1/2” NPT	41	22
81743	5/8”	5/8”	41	27
80283	3/4”	3/4”	43	32
80284	1”	1”	50	41
81750	1” 1/4	1” 1/4	55	50
82748	1” 1/2	1” 1/2	57	55
82749	2”	2”	59	70
82750	12x1,5	12x1,5	28	17
81744	14x1,5	14x1,5	30	19
81745	16x1,5	16x1,5	34	22
80860	18x1,5	18x1,5	34	22
81746	20x1,5	20x1,5	36	27
81142	22x1,5	22x1,5	40	27
82751	24x1,5	24x1,5	38	30
82752	26x1,5	26x1,5	44	32

Gli articoli qui descritti, prodotti da e/o per conto di CERMAG, sono da intendersi adattabili, quindi non originali, ai marchi indicati secondo REG. CE 1400/2002
All items described here, produced by and/or on behalf of CERMAG, are to be understood as adaptable, therefore not original, to the brands indicated according to REG. EC 1400/2002

ADATTATORE A "L" CON ATTACCO FILETTATO MASCHIO CILINDRICO (SV 60°)

ADAPTATEUR A "L" FILET MALE
"L" ADAPTOR WITH MALE THREADED CONNECTOR
"L" WINKELVERSCHRAUBUNG STECKER
ADAPTADOR EN "L" CON ROSCA MACHO


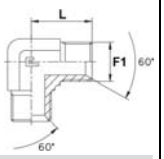

ARTICOLO	F1	L mm
80866	1/4"	28
80867	3/8"	30
80868	1/2"	37
81168	3/4"	40
83566	1"	44

ADATTATORE A "L" CON ATTACCO FILETTATO MASCHIO CILINFRICO/CONICO

ADAPTATEUR A "L" FILET MALE
"L" ADAPTOR WITH MALE THREADED CONNECTOR
"L" WINKELVERSCHRAUBUNG STECKER
ADAPTADOR EN "L" CON ROSCA MACHO


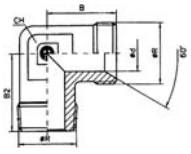

ARTICOLO	ØR	B mm	Ød mm	CH mm	B2 mm
82949	1/4"	24,5	6	14	27
82963	3/8"	29	9	17	30,5
82964	1/2"	30,5	11	19	35
82965	3/4"	37	16	27	42
83572	1"	44	21	36	48

ADATTATORE A "L" CON ATTACCO FILETTATO MASCHIO-FEMMINA

ADAPTATEUR A "L" FILET MALE-FEMELE
"L" ADAPTOR WITH MALE-FEM. THREADED CONNECTOR
"L" WINKELVERSCHRAUBUNG S.-M.
ADAPTADOR EN "L" CON ROSCA MACHO-HEMBRA


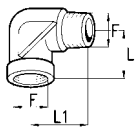

ARTICOLO	F FILETTO	L mm	L1 mm
81174	1/4"	22	28
81175	3/8"	26	31
81176	1/2"	31	37

ADATTATORE A "L" CON ATTACCO FILETTATO FEMMINA

ADAPTATEUR A "L" FILET FEMELE
"L" ADAPTOR WITH FEM. THREADED CONNECTOR
"L" WINKELVERSCHRAUBUNG MUFFE
ADAPTADOR EN "L" CON ROSCA HEMBRA


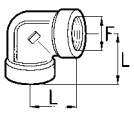

ARTICOLO	F FILETTO	L mm
81170	1/4"	22
81171	3/8"	26
81172	1/2"	31
81173	3/4"	35
83567	1"	43

ADATTATORE A "L" CON ATTACCO FILETTATO FEMMINA GIREVOLE

ADAPTATEUR A "L" FILET FEMELE TOURNANT
REVOLVING "L" ADAPTOR WITH FEM. THREADED CONNECTOR
DREHBARER "L" WINKELVERSCHRAUBUNG MUFFE
ADAPTADOR EN "L" CON ROSCA HEMBRA GIRATORIO

new


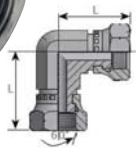

ARTICOLO	FILETTO	L mm
84383	1/4"	30,5
84384	3/8"	36
84385	1/2"	39
84386	3/4"	45
84387	1"	50

ADATTATORE A "90°" MASCHIO-FEMMINA GIREVOLE

ADAPTEUR 90° MALE-FEMALE TOURNANT
REVOLVING MALE-FEMALE ADAPTOR 90°
DREHBARER ADAPTER 90° STECKER-MUFFE
ADAPTADOR A 90° MACHO-HEMBRA GIRATORIO


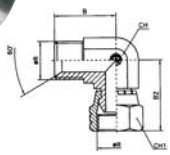

ARTICOLO	ØR	B mm	B2 mm	CH mm	CH1 mm
82966	1/4"	27	26	14	19
82967	3/8"	29	31	19	22
82968	1/2"	35	36	22	27
82969	3/4"	43	40	27	32
83394	1"	50	53	33	38

ADATTATORE A "T" CON ATTACCO FILETTATO MASCHIO

ADAPTATEUR A "T" FILET MALE
"T" ADAPTOR WITH MALE THREADED CONNECTOR
"T" VERSCHRAUBUNG STECKER
ADAPTADOR EN "T" CON ROSCA MACHO


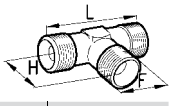

ARTICOLO	F	L mm	H mm
80869	1/4"	54	27
80870	3/8"	60	30
80871	1/2"	70	35
81169	3/4"	80	40
83568	1"	88	44

ADATTATORE A "T" CON ATTACCO FILETTATO FEMMINA

ADAPTATEUR A "T" FILET FEMELE
"T" ADAPTOR WITH FEMALE THREADED CONNECTOR
"T" VERSCHRAUBUNG MUFFE
ADAPTADOR EN "T" CON ROSCA HEMBRA


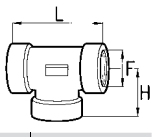

ARTICOLO	F FILETTO	L mm	H mm
81177	1/4"	44	22
81178	3/8"	52	26
81179	1/2"	62	31
81180	3/4"	70	35
83569	1"	85	44

ADATTATORE A "T" M-F. GIREVOLE-M

ADAPTATEUR "T" M-F. TOURNANT-M
M.-F. REVOLVING-M. "T" ADAPTOR
DREHBARER ADAPTER "T" S.-M.-S.
ADAPTADOR EN "T" M - F GIRATORIO - M


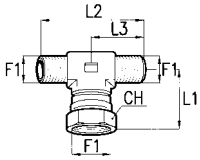

ARTICOLO	F1	L1 mm	L2 mm	L3 mm	CH mm
81181	1/4"	26	54	27	19
81182	3/8"	31	58	29	22
81183	1/2"	36	70	35	27
81184	3/4"	40	86	43	32
83570	1"	53	100	50	38

Gli articoli qui descritti, prodotti da e/o per conto di CERMAG, sono da intendersi adattabili, quindi non originali, ai marchi indicati secondo REG. CE 1400/2002
All items described here, produced by and/or on behalf of CERMAG, are to be understood as adaptable, therefore not original, to the brands indicated according to REG. EC 1400/2002

01

ADATTATORE A "T" M-M-F. GIREVOLE
ADAPTATEUR "T" M-FEM. TOURNANT
M.-M.-F. REVOLVING "T" ADAPTOR
DREHBARER ADAPTER "T" S.-S.-M.
ADAPTADOR EN "T" M - M F GIRATORIO



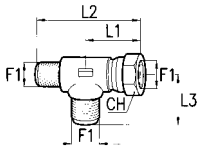

ARTICOLO	F1	L1 mm	L2 mm	L3 mm	CH mm
81185	1/4"	26	53	27	19
81186	3/8"	31	60	29	22
81187	1/2"	36	71	35	27
81188	3/4"	40	83	43	32
83571	1"	53	103	50	38

ADATTATORE A "T" F-F-F. GIREVOLE
ADAPTATEUR "T" FEM.-FEM.-FEM. TOURNANT
F.-F.-F. REVOLVING "T" ADAPTOR
DREHBARER ADAPTER "T" M.-M.-M.
ADAPTADOR EN "T" F-F-F GIRATORIO



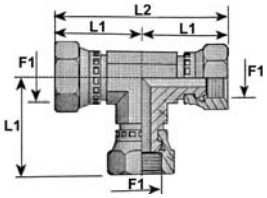

ARTICOLO	F1	L1 mm	L2 mm	CH mm
84345	1/4"	30,5	61	19
84346	3/8"	36	72	22
84347	1/2"	39	78	27
new **84377**	3/4"	45	90	32

ADATTATORE MASCHIO/FEMMINA CURVO A 90° BSP E METRICO
ADAPTATEUR MALE/FEMALE COUBRE 90° BSP ET METRIQUE
BSP AND METRIC MALE/FEMALE 90° ADAPTOR
90° DOPPELSTUTZEN STECKER/MUFFE BSP METRISCH
ADAPTADOR MACHO/HEMBRA CURVO A 90° BSP Y METRICO



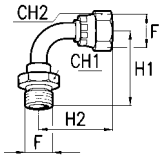

ARTICOLO	F FILETTO	H1 mm	H2 mm	CH 1 mm	CH 2 mm
80853	1/4"	33	35	19	19
80809	3/8"	42	44	22	22
80810	1/2"	47	48	27	27
83098	3/4"	62,5	57,6	32	32
83099	1"	75,5	67	38	38
83100	1" 1/4	85,5	77	50	50
81127	18x1,5	42	44	24	24
81128	22x1,5	47	48	27	27

ADATTATORE FEMMINA/FEMMINA CURVO A 90° BSP E METRICO
ADAPTATEUR FEMALE/FEMALE COUBRE 90° BSP ET METRIQUE
BSP AND METRIC FEMALE/FEMALE 90° ADAPTOR
90° DOPPELSTUTZEN MUFFE/MUFFE BSP METRISCH
ADAPTADOR HEMBRA/HEMBRA CURVO A 90° BSP Y METRICO



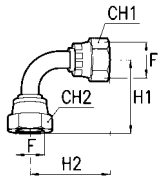

ARTICOLO	F FILETTO	H1 mm	H2 mm	CH 1 mm	CH 2 mm
80854	1/4"	33	33	19	19
80811	3/8"	42	42	22	22
80812	1/2"	47	47	27	27
83573	3/4"	65	60	32	32
83574	1"	83	70	38	38
83575	1" 1/4	70	67	50	50
81129	18x1,5	42	42	24	24
81130	22x1,5	47	47	27	27

ADATTATORE MASCHIO/FEMMINA CURVO A 45°
ADAPTATEUR MALE/FEMALE COUBRE 45°
MALE/FEMALE 45° ADAPTOR
45° DOPPELSTUTZEN STECKER/MUFFE
ADAPTADOR MACHO/HEMBRA CURVO A 45°



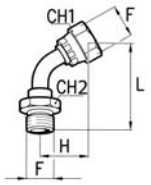

ARTICOLO	F FILETTO	L mm	H mm	CH1 mm	CH2 mm
82068	1/4"	44,1	17,1	19	19
82069	3/8"	52,0	21,0	22	22
82070	1/2"	53,3	23,8	27	27
83576	3/4"	115	35	32	32
83577	1"	121	38	38	41
83578	1" 1/4	73	58	50	50
82071	18x1,5	52,0	21,0	24	24
83579	22x1,5	81	30	27	27

ADATTATORE FEMMINA/FEMMINA A 45° CONO 60°
ADAPTATEUR FEMALE/FEMALE COUBRE 45°
FEMALE/FEMALE 45° ADAPTOR
45° DOPPELSTUTZEN MUFFE/MUFFE
ADAPTADOR HEMBRA/HEMBRA CURVO A 45°



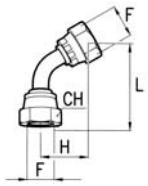

ARTICOLO	F FILETTO	L mm	H mm	CH mm
82072	1/4"	42,9	17,1	19
82073	3/8"	53,5	21,0	22
82074	1/2"	56,3	23,8	27
83580	3/4"	101	33	32
83581	1"	115	37	38
83582	1" 1/4	-	-	50
82075	18x1,5	53,5	21,0	24
83583	22x1,5	78	27	27

Gli articoli qui descritti, prodotti da e/o per conto di CERMAG, sono da intendersi adattabili, quindi non originali, ai marchi indicati secondo REG. CE 1400/2002
All items described here, produced by and/or on behalf of CERMAG, are to be understood as adaptable, therefore not original, to the brands indicated according to REG. EC 1400/2002

OCCHIO FILETTATO
BANJO FILETÉ
THREADED EYE
GEWINDERINGSTÜCK
OJO ROSCADO



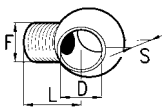

ARTICOLO	F FILETTO	FORO - D ATTACCO	L mm	S mm
80851	1/4”	1/4”	24	14
82753	1/4”	3/8”	27	17
80263	3/8”	3/8”	26	17
82754	3/8”	1/2”	32	23,5
80264	1/2”	1/2”	32	22
82755	5/8”	5/8”	35	25
81131	3/4”	3/4”	37	28
81132	14x1,5	14	24	14
82758	16x1,5	16,7	27	16
80852	18x1,5	18	32	22
82759	20x1,5	20,2	32	22
82760	22x1,5	22,2	32	22

OCCHIO FILETTATO CON BATTUTA
BANJO FILETÉ
THREADED EYE
GEWINDERINGSTÜCK
OJO ROSCADO



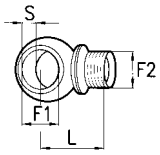

ARTICOLO	F1 FORO ATTACCO	F2 FILETTATURA	L MAX mm	S MAX mm
81133	1/4”	1/4”	26	16
81747	3/8”	1/4”	26	19
81134	3/8”	3/8”	28	19
82761	1/2”	3/8”	36	23,5
81135	1/2”	1/2”	34	24
82762	18,2	3/8”	35	21
81136	18,2	18x1,5	32	22

ADATTATORE ORIENTABILE 90° MASCHIO-MASCHIO CON OR
COUDE ORIENTABLE 90° MALE-MALE AVEC O-RING
90° MALE-MALE O.RING ADJUSTABLE ADAPTOR
90° EINSTELLBARER EINSCHRAUBADAPTER MIT O.RING
ADAPTADOR ORIENTABLE 90° MACHO-MACHO CON JUNTA TORICA



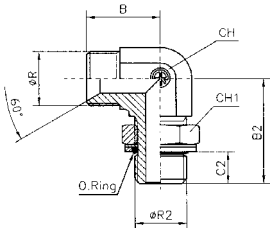

ARTICOLO	Ø R BSPP	Ø R2 BSPP	B mm	B2 mm	C2 mm	CH mm	CH1 mm	PN mm
83395	1/4”	1/4”	27	32	9,5	14	19	350
83396	3/8”	1/4”	29	37	9,5	19	19	350
83397	3/8”	3/8”	29	37	9,5	19	22	350
83398	3/8”	1/2”	35	43	13,0	22	27	200
83399	1/2”	3/8”	35	39,5	9,5	22	22	200
83400	1/2”	1/2”	35	43	13,0	22	27	200
83401	3/4”	1/2”	43	49,5	13,0	27	27	200
83402	3/4”	3/4”	43	50,5	13,0	27	36	200
83403	1”	3/4”	45,5	50,5	13,0	33	36	120
83404	1”	1”	45,5	52,5	16.0	33	41	120

ADATTATORE ORIENTABILE 45° MASCHIO-MASCHIO CON OR
COUDE ORIENTABLE 45° MALE-MALE AVEC O-RING
45° MALE-MALE O.RING ADJUSTABLE ADAPTOR
45° EINSTELLBARER EINSCHRAUBADAPTER MIT O.RING
ADAPTADOR ORIENTABLE 45° MACHO-MACHO CON JUNTA TORICA

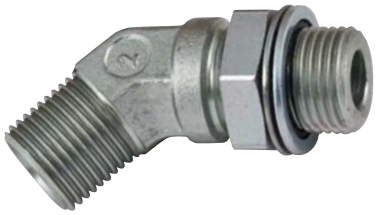

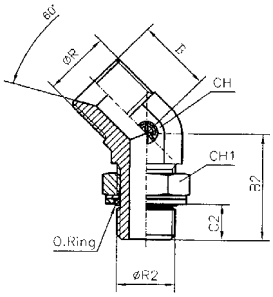

ARTICOLO	Ø R BSPP	Ø R2 BSPP	B mm	B2 mm	C2 mm	CH mm	CH1 mm	PN mm
83405	1/4”	1/4”	22	32	9,5	14	19	350
83406	3/8”	1/4”	23,5	37	9,5	19	19	350
83407	3/8”	3/8”	23,5	37	9,5	19	22	350
83408	1/2”	1/2”	28,5	43	13,0	22	27	200
83409	3/4”	1/2”	31,5	49,5	13,0	27	27	200
83410	3/4”	3/4”	31,5	50,5	13,0	27	36	200
83411	1”	3/4”	37	50,5	13,0	33	36	120
83412	1”	1”	37	52,5	16,0	33	41	120

GIUNTO GIREVOLE IN LINEA
RACCORD TOURNANT
REVOLVING COUPLING
DREHBARE KUPPLUNGSSTÜCK
RACOR GIRATORIO



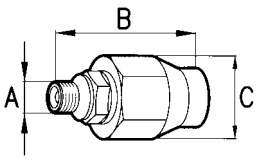

ARTICOLO	A	B mm	C mm
81752	1/4”	69	30,5
81753	3/8”	78	41,5
81754	1/2”	86	44
83220	3/4”	80	49
83221	1”	90	54,5
83222	1” 1/4	101	59,5
83223	1” 1/2	110	69,5

GIUNTO GIREVOLE 90°
RACCORD TOURNANT 90°
90° REVOLVING COUPLING
DREHBARE 90°-KUPPLUNGSSTÜCK
RACOR GIRATORIO 90°



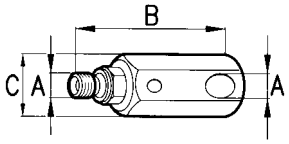

ARTICOLO	A	B mm	C mm
81755	1/4”	61	33
81756	3/8”	66	37
81757	1/2”	70	42
83224	3/4”	100	55
83225	1”	113	60
83226	1” 1/4	121	63
83227	1” 1/2	143	77

Gli articoli qui descritti, prodotti da e/o per conto di CERMAG, sono da intendersi adattabili, quindi non originali, ai marchi indicati secondo REG. CE 1400/2002
All items described here, produced by and/or on behalf of CERMAG, are to be understood as adaptable, therefore not original, to the brands indicated according to REG. EC 1400/2002

01

BLOCCHETTO FERMATUBO IN POLIPROPILENE A 1 POSTO
COLLIER ATTACHE FLEXIBLE (1 POSTE)
BRACKETS FOR PIPES (SINGLE SERIE)
ROHRSCHELLE (EINFACH)
ABRAZADERA DE UN TUBO



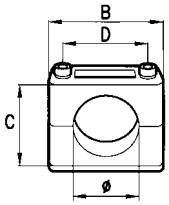

ARTICOLO	Ø mm	B mm	C mm	D mm	VITI mm
81317	10	37	28	20	6x22
81318	12	37	28	20	6x22
81319	15	43	33	26	6x28
81320	16	43	33	26	6x28
81321	18	43	33	26	6x28
81322	20	50	36	33	6x30
81323	22	50	36	33	6x30
81324	25	50	36	33	6x30
81325	28	57	44	40	6x40

BLOCCHETTO FERMATUBO IN POLIPROPILENE A 2 POSTI
COLLIER ATTACHE FLEXIBLE (2 POSTES)
BRACKETS FOR PIPES (DOUBLE SERIES)
ROHRSCHELLE (DOPPELT)
ABRAZADERA DE DOS TUBOS

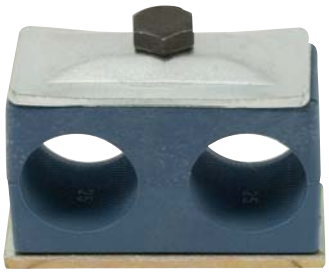

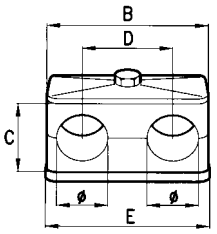

ARTICOLO	Ø mm	B mm	C mm	D mm	E mm	VITI mm
81326	10	36	25	20	37	6x35
81327	12	36	25	20	37	6x35
81328	15	53	26	29	55	8x35
81329	16	53	26	29	55	8x35
81330	18	53	26	29	55	8x35
81331	20	67	37	36	70	8x45
81332	22	67	37	36	70	8x45
81333	25	67	37	36	70	8x45
81334	28	82	42	45	85	8x50

TUBO IN ACCIAIO BONDERIZZATO PER CIRCUITI OLEODINAMICI
TUBE ACIER BONDERISE POUR CIRCUITS HYDRAULIQUES
BONDERIZED STEEL TUBES FOR OLEODYNAMIC PLANTS
STAHLROHRE FÜR HYDRAULIKANLAGEN
TUBO EN ACERO PARA CIRCUITO OLEODINAMICO



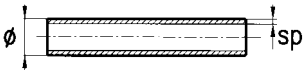

ARTICOLO	Ø EST. mm	SPESSORE mm	LUNGH. m
81762	6	1	3
81293	8	1	3
81294	10	1,5	3
81295	12	1,5	3
81296	15	1,5	3
82916	16	1,5	3
82917	18	1	3
82918	18	2	3
82919	20	1,5	3
82920	20	2	3
82921	20	3	3

DADI DIN 3870
ECROUS DE SERRAGE
NUTS DIN 3870
ÜBERWURFMUTTERN
TUERCA DIN 3870



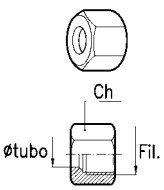

ARTICOLO	Ø TUBO	FIL. mm	CH mm
81763	6L	12x1,5	14
81279	8L	14x1,5	17
81280	10L	16x1,5	19
81281	12L	18x1,5	22
81282	14S	22x1,5	27
81283	15L	22x1,5	27
81284	16S	24x1,5	30
81285	18L	26x1,5	32
83861	20S	30x2,0	36
83862	22L	30x2,0	36

OGIVA DIN 3861
BAGUES
CUTTING RING DIN 3861
SCHNEIDRINGE
CONO DE CIERRE



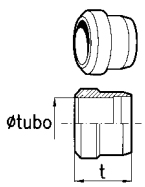

ARTICOLO	Ø TUBO	t mm
81764	6L	9,5
81286	8L	9,5
81287	10L	10
81288	12L	10
81289	14S	10
81290	15L	10
81291	16S	10,5
81292	18L	10
83863	20S	13
83864	22L	11

Gli articoli qui descritti, prodotti da e/o per conto di CERMAG, sono da intendersi adattabili, quindi non originali, ai marchi indicati secondo REG. CE 1400/2002
All items described here, produced by and/or on behalf of CERMAG, are to be understood as adaptable, therefore not original, to the brands indicated according to REG. EC 1400/2002

RACCORDO MASCHIO DIN 24° SERIE LEGGERA

RACCORD MALE METRIQUE 24”
MALE METRIC FITTING DIN NORM 24”
SCHLAUFASSUNG METRISCHE GEWINDE, STECKER, NACH DIN NORM 24”
RACOR MACHO ROSCA METRICA DIN 24”



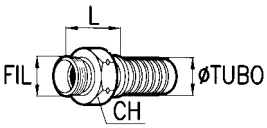

ARTICOLO	Ø TUBO POLLICI	Ø TUBO mm	FILETTO mm	Ø DIN	L mm	CHIAVE mm
81054	1/4”	6	14x1,5	8 L	21,5	14
80515	1/4”	6	16x1,5	10 L	23,5	17
82434	3/8”	10	16x1,5	10 L	24,1	17
80517	3/8”	10	18x1,5	12 L	24,6	19
83134	3/8”	10	22x1,5	15 L	25,6	22
82435	1/2”	12	18x1,5	12 L	25,3	22
80518	1/2”	12	22x1,5	15 L	25,6	22

RACCORDI ESTREMITÀ DRITTA SVASATI A 60° GAS

RACCORDS EXTRÉMITÉ DROIT EVASÉS A 60° GAZ
60° GAS FLARED COUPLINGS WITH STRAIGHT ENDS
GERADE VERSCHREIBUNGEN 60° GEBÖRDELT GAS
RACORES EXTREMOS RECTOS AVELLANADOS A 60° GAS



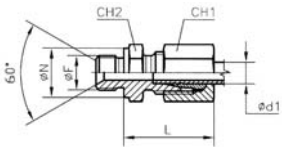

ARTICOLO	SERIE	Ø TUBO (d1) mm	L mm	CH1 mm	ØF	ØN mm	CH2 mm
83766	L	8	25	17	1/4”	18	19
83767	L	10	26	19	1/4”	18	19
83768	L	12	27	22	3/8”	22	22
83769	L	15	29	27	1/2”	26	27

RACCORDO INTERMEDIO DRITTO

UNION DOUBLE DROIT
STRAIGHT COUPLING
GERADE - VERSCHRAUBUNGEN
RACOR INTERMEDIO RECTO



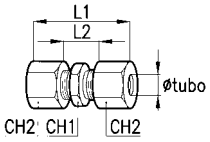

ARTICOLO	SERIE	Ø TUBO mm	CH1 mm	CH2 mm	L1 mm	L2 mm
82952	L	6	12	14	39	10
81305	L	8	14	17	40	11
81306	L	10	17	19	42	13
81307	L	12	19	22	43	14
81308	L	15	24	27	43	16
82953	L	18	27	32	48	16
82954	L	22	32	36	52	20
82775	S	20	32	36	66	23

RACCORDI ESTREMITÀ DRITTO IN ACCIAIO SERIE DIN 2353

RACCORD EXTREMITÉ DROIT EN ACIER DIN 2353
STEEL STRAIGHT MALE COUPLING DIN 2353
GERADE - VERSCHRAUBUNGEN
RACOR INTERMEDIO EN ACERO DIN 2353



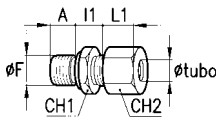

ARTICOLO	SERIE	Ø TUBO mm	ØF	CH1 mm	CH2 mm	A mm	L1 mm	l1 mm
82932	L	6	1/4”	14	14	8	23	8,5
81297	L	8	1/4”	19	17	12	26	11
82933	L	8	3/8”	22	17	12	26,5	26,5
82934	L	8	1/2”	27	17	12	27	27
81298	L	10	1/4”	19	19	12	26	11
82935	L	10	3/8”	19	19	12	27	12,5
81771	L	10	1/2”	27	19	14	28	13
81772	L	12	1/4”	19	19	12	26	11
82936	L	12	1/2”	22	22	12	27	12,5
81299	L	12	3/8”	22	22	12	27	12,5
81773	L	15	3/8”	24	27	12	26	13,5
81300	L	15	1/2”	27	27	14	29	14
82937	L	18	3/4”	32	32	14	34	14
81774	L	18	1/2”	27	32	14	31	17,5
82565	L	22	3/4”	32	36	16	33	16,5
82938	S	14	3/8”	27	27	14	37	19
82939	S	16	3/8”	27	30	12	36,5	36,5
82940	S	16	1/2”	30	30	14	37	18,5
82553	S	20	3/4”	32	36	16	42	20,5

RACCORDI CON ESTREMITÀ A «L»

COUDE MALE A «L»
«L» END COUPLING
WINKEL VERSCHRAUBUNGEN
RACOR INTERMEDIO EN «L»



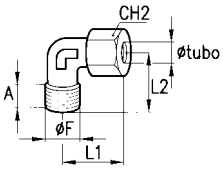

ARTICOLO	SERIE	Ø TUBO mm	Ø F	CH2 mm	A mm	L1 mm	L2 mm
82941	L	6	1/4”	12	8	20	12
81301	L	8	1/4”	17	12	29	27
82942	L	8	3/8”	17	12	12	16
81302	L	10	1/4”	19	12	30	27
82944	L	10	3/8”	14	12	27	15
82945	L	10	1/2”	19	14	14	20
82946	L	12	1/4”	22	12	12	17
81303	L	12	3/8”	22	12	32	28
82947	L	12	1/2”	22	12	28	17
82948	L	15	3/8”	27	12	12	21
81304	L	15	1/2”	27	14	36	34
81775	L	18	1/2”	32	14	40	36
82747	L	22	3/4”	36	16	44	42
82950	S	16	3/8”	30	12	12	24,5
82951	S	16	1/2”	30	14	32	24,5
82568	S	20	3/4”	36	16	48	42

Gli articoli qui descritti, prodotti da e/o per conto di CERMAG, sono da intendersi adattabili, quindi non originali, ai marchi indicati secondo REG. CE 1400/2002
All items described here, produced by and/or on behalf of CERMAG, are to be understood as adaptable, therefore not original, to the brands indicated according to REG. EC 1400/2002

01

RACCORDO INTERMEDIO A «L»
COUDE A «L»
«L» COUPLING
WINKEL VERSCHRAUBUNGEN
RACOR INTERMEDIO EN «L»



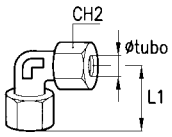

ARTICOLO	SERIE	Ø TUBO mm	CH2 mm	L1 mm
82955	L	6	14	27
81309	L	8	17	29
81310	L	10	19	30
81311	L	12	22	32
81312	L	15	27	36
82956	L	18	32	40
82777	S	20	36	48
82957	L	22	36	44

RACCORDO INTERMEDIO A «T»
COUDE A «T»
«T» COUPLING
WINKEL VERSCHRAUBUNGEN
RACOR INTERMEDIO EN «T»



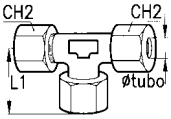

ARTICOLO	SERIE	Ø TUBO mm	CH2 mm	L1 mm
82958	L	6	14	27
81313	L	8	17	29
81314	L	10	19	30
81315	L	12	22	32
81316	L	15	27	36
82959	L	18	32	40
82943	S	20	36	48
82960	L	22	36	44

RACCORDO INTERMEDIO A CROCE
CROIX EGAL
CROSS COUPLING
KREUZ-VERSCHRAUBUNGEN
RACOR INTERMEDIO EN CRUZ



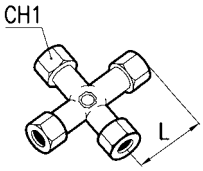

ARTICOLO	SERIE	Ø TUBO mm	L mm	CH1 mm
81776	L	8	29	17
81777	L	10	30	19
81778	L	12	32	22
81779	L	15	36	27

RACCORDO A 45° ATTACCO GIREVOLE
XXXX
XXXX
XXXX
XXXX

new





ARTICOLO	Ø TUBO mm	FILETTO
84399	10	1/4”
84400	12	3/8”
84401	15	1/2”

RACCORDO A 90° ATTACCO GIREVOLE
XXXX
XXXX
XXXX
XXXX

new





ARTICOLO	Ø TUBO mm	FILETTO
84396	10	1/4”
84397	12	3/8”
84398	15	1/2”

Gli articoli qui descritti, prodotti da e/o per conto di CERMAG, sono da intendersi adattabili, quindi non originali, ai marchi indicati secondo REG. CE 1400/2002
All items described here, produced by and/or on behalf of CERMAG, are to be understood as adaptable, therefore not original, to the brands indicated according to REG. EC 1400/2002

OCCHIO CON OGIVA PER APPLICAZIONE SU TUBI BONDERIZZATI
BANJO AVEC BAGUE POURTUBES BONDERISES
EYE WITH NUTS FOR BONDERIZED PIPES
RINGÔSE MIT SCHNEIDRING FÜR STAHLRÖHRE
ORIENTABLE PARA TUBO RIGIDO



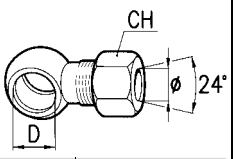

ARTICOLO	D	Ø mm	L. MAX mm	CHIAVE mm
81765	1/4”	10	38	22
81277	3/8”	12	38	22
81278	1/2”	15	48	27

OCCHIO CORTO
BANJO COURT
SHORT EYE CONNECTION
RINGÔSE KURZ
ORIENTABLE CORTO



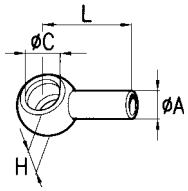

ARTICOLO	Ø C	Ø A mm	H mm	L mm
81758	1/4”	12	14,5	40
81559	3/8”	12	17	40
81767	1/2”	15	22	45

OCCHIO A SALDARE
BANJO À SOUDER
WELDABLE EYE
RINGÔSEN ZUM SCWEISSEN
ORIENTABLE PARA JOLDAR



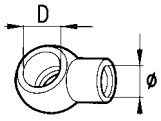

ARTICOLO	FORO ATTACCO D	Ø TUBO A SALD. mm
81275	10 mm	8
80330	14 mm	10
80331	16 mm	14
80332	18 mm	14
82922	1/4”	6
81276	1/4”	8
80333	1/4”	10
82923	1/4”	12
82924	3/8”	8
82925	3/8”	10
80334	3/8”	12
82926	3/8”	14
82927	1/2”	12
82928	1/2”	14
80335	1/2”	16
82929	1/2”	18
82930	5/8”	18
80336	3/4”	20

OCCHIO LUNGO
BANJO LONG
LONG EYE CONNECTION
RINGÔSE LANG
OJO LARGO



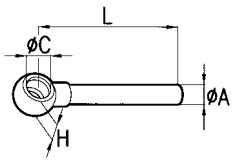

ARTICOLO	Ø C	Ø A mm	H mm	L mm
81768	1/4”	10	14,5	200
81759	1/4”	12	14,5	200
81769	3/8”	12	17	200
83095	3/8”	12	17	300
83096	3/8”	12	17	400
83097	3/8”	12	17	500
81770	1/2”	15	22	200

Gli articoli qui descritti, prodotti da e/o per conto di CERMAG, sono da intendersi adattabili, quindi non originali, ai marchi indicati secondo REG. CE 1400/2002
All items described here, produced by and/or on behalf of CERMAG, are to be understood as adaptable, therefore not original, to the brands indicated according to REG. EC 1400/2002

RIEPILOGO SERIE FASTER
RÉSUMÉ DE LA SÉRIE FASTER
FASTER SERIES SUMMARY
SUMMIERUNG DER KUPPKUGEN AUS FASTER
RESUMEN DE LA SERIE FASTER

Serie NV



INNESTO STANDARD CON VALVOLA A FUNGHETTO
Intercambiabilità Faster (tranne la dimensione da 1/2")
Gli innesti rapidi della serie NV sono il riferimento più noto per tutte le applicazioni di tipo generale. Intercambiabilità secondo profilo Faster ad eccezione della misura da 1/2" intercambiabile a norma ISO 7241-A.
Sistema di tenuta a valvola a funghetto.

STANDARD COUPLINGS WITH POPPET VALVE
Faster interchangeability (except from size 1/2")
Standard couplings for general purpose applications with poppet valve shut-off system. Faster proprietary profile (1/2" size only is interchangeable according to ISO 7241 part A).

STANDARDKUPPLUNG MIT KEGELVENTIL
Austauschbar mit Kupplungen von Faster (außer Baugröße 1/2")
Die Schnellkupplungen der Serie NV sind die bekannteste Referenz für alle allgemeinen Anwendungen. Austauschbarkeit gemäß Faster-Profil mit Ausnahme der Größe 1/2" austauschbar nach ISO 7241-A.
Dichtsystem mit Kegelventil.

Serie NS



INNESTO STANDARD CON VALVOLA A SFERA
Intercambiabilità Faster (tranne la dimensione da 1/2")
Gli innesti rapidi della serie NS sono il riferimento più noto per tutte le applicazioni di tipo generale. Intercambiabilità secondo profilo Faster ad eccezione della misura da 1/2" intercambiabile a norma ISO 7241-A.
Sistema di tenuta a sfera.

STANDARD COUPLINGS WITH BALL VALVE
Faster interchangeability (except from size 1/2")
Standard couplings for general purpose applications with ball valve shut-off system. Faster proprietary profile (1/2" size only is interchangeable according to ISO 7241 part A).

STANDARDKUPPLUNG MIT KUGELVENTIL
Faster Austauschbarkeit (außer Baugröße 1/2")
Die Schnellkupplungen der Serie NS sind die bekannteste Referenz für alle allgemeinen Anwendungen. Austauschbarkeit gemäß Faster-Profil mit Ausnahme der Größe 1/2", austauschbar nach ISO 7241-A.
Dichtsystem mit Kugelventil.

Serie ANV



INNESTI STANDARD PER APPLICAZIONI AGRICOLE
Intercambiabili ISO 7241-A
Innesti standard per applicazioni agricole.
Completa gamma di misure da 1/4" a 1". Intercambiabili ISO 7241 part A.

STANDARD COUPLINGS FOR AGRICULTURE
ISO 7241-A interchange
Standard couplings for agriculture applications.
Complete range of sizes from 1/4" to 1". ISO 7241 part A interchange.

STANDARDKUPPLUNGEN FÜR LANDWIRTSCHAFTLICHE ANWENDUNG
Austauschbar ISO 7241-A
Referenzkupplungen für landwirtschaftliche Anwendungen, aber auch großflächig im Bauwesen und in der Industrie eingesetzt.
Dichtsystem mit Kegelventil. Verbindung unter Druck unzulässig.
Austauschbarkeit gemäß Norm ISO 7241-A.

Gli articoli qui descritti, prodotti da e/o per conto di CERMAG, sono da intendersi adattabili, quindi non originali, ai marchi indicati secondo REG. CE 1400/2002
All items described here, produced by and/or on behalf of CERMAG, are to be understood as adaptable, therefore not original, to the brands indicated according to REG. EC 1400/2002

segue RIEPILOGO SERIE FASTER
RÉSUMÉ DE LA SÉRIE FASTER
FASTER SERIES SUMMARY
SUMMIERUNG DER KUPPKUGEN AUS FASTER
RESUMEN DE LA SERIE FASTER

Serie PV



INNESTO FEMMINA PUSH-PULL PER SETTORE AGRICOLO, FISSAGGIO A PANNELLO, VALVOLA A FUNGHETTO
Innesti push-pull per montaggio a passaparete.
Funzione antistrappo dei tubi.
Intercambiabili ISO 7241 parte A.

PUSH-PULL FEMALE COUPLINGS FOR AGRICULTURE, PANEL MOUNTING, POPPET VALVE
Push-pull couplings, designed for panel mounting installation.
Breakaway function.
ISO 7241 part A interchange.

STECKKUPPLUNG PUSH-PULL FÜR DIE LANDWIRTSCHAFT, SCHALTTAFELEINBAU, KEGELVENTIL
Die Innenkupplungen der Serie PV zeichnen sich durch eine doppelwirkende Hülse aus, welche die Push-Pull Verbindung/Trennung bei Schlauchmontage ermöglicht.
Austauschbarkeit gemäß Norm ISO 7241-A.

Serie CPV



INNESTI FEMMINA PUSH-PULL PER APPLICAZIONI AGRICOLA, MONTAGGIO A PANNELLO
Gli innesti femmina della serie CPV sono caratterizzati da una ghiera a doppio azionamento che consente connessioni e disconnessioni di tipo push-pull quando assemblati con montaggio a passaparete e collegati a tubi flessibili.
Intercambiabilità secondo norma ISO 7241-A.

PUSH-PULL FEMALE COUPLINGS FOR AGRICULTURE, PANEL MOUNTING
Push-pull couplings, designed for panel mounting installation.
Breakaway function. ISO 7241 part A interchange.

PUSH-PULL-MUFFE FÜR LANDWIRTSCHAFTLICHE ANWENDUNGEN, MONTAGE ALS WANDDURCHFÜHRUNG
Die Muffe der Serie CPV zeichnen sich durch eine doppeltwirkende Hülse aus, die Push-Pull-Betätigungen bei Installation als Wanddurchführung mit Schlauchanschluss erlauben.
Austauschbarkeit gemäß Norm ISO 7241-A.

Serie 3CPV



INNESTO PUSH-PULL PER APPLICAZIONI AGRICOLE, INTERCAMBIABILE ISO-A
Innesto push-pull per montaggio a passaparete con tubi flessibili.
Innestabili con maschio in pressione residua.
Funzione antistrappo tubi.
Intercambiabile ISO 7241 parte A.

PUSH-PULL FEMALE COUPLINGS FOR AGRICULTURE, ISO-A INTERCHANGE
Push-pull female couplings designed for panel mounting and connection to flexible hoses.
Connectable with male under residual pressure.
Breakaway function. ISO 7241 part A interchange.

PUSH-PULL-KUPPLUNG FÜR LANDWIRTSCHAFTLICHE ANWENDUNGEN
Kupplungen für Push-Pull-Anschluss, Verbindung mit Stecker mit Restdruck, dank einer mechanischen Verriegelung im Inneren des Ventils.
Abreißschutzfunktion der Schläuche.

Gli articoli qui descritti, prodotti da e/o per conto di CERMAG, sono da intendersi adattabili, quindi non originali, ai marchi indicati secondo REG. CE 1400/2002
All items described here, produced by and/or on behalf of CERMAG, are to be understood as adaptable, therefore not original, to the brands indicated according to REG. EC 1400/2002

segue RIEPILOGO SERIE FASTER
RÉSUMÉ DE LA SÉRIE FASTER
FASTER SERIES SUMMARY
SUMMIERUNG DER KUPPKUGEN AUS FASTER
RESUMEN DE LA SERIE FASTER

Serie 3CFPV - 3CFHF



INNESTO FEMMINA PUSH-PULL PER APPLICAZIONI AGRICOLE
Innesti con connessione push pull, possibilità di connessione con pressione residua nel maschio. Funzione antistrappo dei tubi.
Può essere direttamente avvitata alle aperture della valvola o ai tubi rigidi.
Intercambiabile ISO 7241 parte A

PUSH-PULL FEMALE COUPLINGS FOR AGRICULTURE
Push-pull coupling, connectable with male under residual pressure.
Breakaway function. Can be screwed directly into valve ports or rigid pipes.
ISO 7241 part A interchange.

PUSH-PULL-KUPPLUNG FÜR LANDWIRTSCHAFTLICHE ANWENDUNGEN
Kupplungen mit Push-Pull-Verbindung, Verbindung bei Druck in Außenkupplung möglich.
Abreißschutzfunktion der Schläuche.
Austauschbar ISO 7241 Teil A

Serie FHV



INNESTI FACCIA PIANA A VITE
Innesti a faccia piana a vite adatti al settore delle costruzioni e ai lavori pesanti. La placcatura in Zinco-Nickel garantisce una forte resistenza alla corrosione. Possibilità di connessione manuale fino a 35 Mpa di pressione residua nel maschio. Nessuna torsione del tubo durante la connessione e disconnessione grazie al sistema di cuscinetti interni. Equipaggiata con una ghiera di sicurezza per prevenire le disconnessioni accidentali dovute alle vibrazioni. Intercambiabilità secondo profilo Faster.

SCREW TO CONNECT FLAT FACE COUPLING
Screw-on flat face couplings, suitable for construction equipment and heavy duty applications. The Zinc-Nickel plating guarantees a remarkable resistance to corrosion. Connectable by hand up to 35 MPa residual pressure in the male half. No hose torsion during connection and disconnection thanks to the internal bearing system. Equipped with a safety sleeve to prevent accidental disconnections due to vibrations. Faster proprietary profile.

FLACHDICHTENDE SCHRAUBKUPPLUNGEN
Flachdichtende Schraub-Kupplung. Geeignet für Baumaschinen und Heavy Duty Applikationen. Die Zink-Nickel Oberflächen Beschichtung, garantiert eine außergewöhnliche Resistenz gegenüber Korrosion. Von Hand (bis zu 350 bar im Stecker) unter Restdruck kuppelbar. Dank des integrierten Kugellagers, keine Schlauch Torsion im Kuppel- Und Entkuppel- Vorgang. Ausgestattet mit einer Sicherheitsverriegelung, um unbeabsichtigtes Öffnen der Kupplungshälften, durch Vibrationen, zu vermeiden. Patent geschütztes Faster Profil.

Serie FFH



INNESTI FACCIA PIANA, ISO 16028, SERIE 35MPA
Innesti a faccia piana per pressioni di 35 Mpa e con placcatura Zinco-Nickel.
Il sistema di chiusura a valvola piana garantisce l'impossibilità di contaminazione e fuoriuscita del liquido. Intercambiabile ISO 16028.

FLAT FACE COUPLINGS, ISO 16028 INTERCHANGE, 35 MPA SERIES
Flat-Face couplings with real maximum working pressure of 35 MPa and Zinc-Nickel plating.
Flat valve shut-off system contributes to prevent contamination and spillage. ISO 16028 interchange.

KUPPLUNGEN FLACHDICHTEND, ISO 16028, SERIE 35 MPA
Referenz-Schnellkupplung für die Bauindustrie, wird aber auch großflächig im industriellen Bereich eingesetzt. Flachdichtendes System, das Medienaustritte beim Anschließen und Trennen verhindert, sowie einfache Reinigung gewährleistet. Verbindung und Trennung in drucklosem Zustand.
Getestet mit 1 Millionen Zyklen bei 133% des Betriebsdrucks. Austauschbar gemäß der Norm ISO 16028 (1/4“ – 1“) und HTMA (nur 3/8“).

Gli articoli qui descritti, prodotti da e/o per conto di CERMAG, sono da intendersi adattabili, quindi non originali, ai marchi indicati secondo REG. CE 1400/2002
All items described here, produced by and/or on behalf of CERMAG, are to be understood as adaptable, therefore not original, to the brands indicated according to REG. EC 1400/2002

segue RIEPILOGO SERIE FASTER
RÉSUMÉ DE LA SÉRIE FASTER
FASTER SERIES SUMMARY
SUMMIERUNG DER KUPPKUGEN AUS FASTER
RESUMEN DE LA SERIE FASTER

Serie 4SKHF



INNESTO FEMMINA COMPATTO PUSH-PULL PER APPLICAZIONI AGRICOLE CON PORTATA ELEVATA

Innesto compatto push-pull per applicazioni con portate elevate e spazi ridotti; possibilità di connessione in pressione residua sia nel maschio sia nella femmina. Possono essere direttamente avvitati sulle valvole erogatrici o a tubi rigidi. Funzione antistrappo dei tubi. Intercambiabili ISO 7241-1 part A.

COMPACT PUSH-PULL FEMALE COUPLINGS FOR AGRICULTURE WITH HIGHER FLOW RATE, UP TO 250 L/MIN

Compact push-pull couplings for application with higher flow rate and limited space, connectable under residual pressure in both male and female side.
Can be screwed directly into valve ports or rigid pipes. Breakaway function.
ISO 7241 part A interchange.

KOMPAKTE PUSH-PULL KUPPLUNGSMUFFE FÜR LANDTECHNIK MIT ERHÖHTER DURCHFLUSSMENGE BIS ZU 250 L/ MIN.

Kompakte Push Pull Kupplung für High Flow Applikationen und limitiertem Platz. Beidseitig unter Restdruck kuppelbar. Kann direkt in Ventilblöcke, oder auf fest montierte Rohrleitungen verschraubt werden.
Mit Sicherheits Abreiß Funktion. Austauschbar gemäß ISO 7241 Teil A

Serie 4SRPV



INNESTI FEMMINA PER APPLICAZIONI AGRICOLE

Innesti push-pull, con possibilità di connessione in pressione residua sia nel maschio sia nella femmina. Possono essere direttamente avvitati sulle valvole erogatrici o a tubi rigidi.
Funzione antistrappo dei tubi.
Intercambiabili ISO 7241 part A.

PUSH-PULL FEMALE COUPLINGS FOR AGRICULTURE

Push-pull couplings, connectable under residual pressure in both male and female side. Can be screwed directly into valve ports or rigid pipes.
Breakaway function.
ISO 7241 part A interchange.

PUSH-PULL-MUFFE FÜR LANDWIRTSCHAFTLICHE ANWENDUNGEN

Schnellkupplungsbuchse nahezu ausschließlich für den landwirtschaftlichen Anwendungsbereich. Verbindung zwischen Stecker (ISO A) und Muffe UNTER DRUCK. Verbindung und Trennung Typ PUSH/PULL. Besondere Eigenschaft: Direkte Montage auf den Verteilerstutzen oder starren Leitungen. Beschädigungsschutz der Hydraulikleitungen gemäß der Norm ISO 5676. Dichtsystem mit Kegelventil. Austauschbar gemäß ISO 7241 Teil A.

Serie VV



INNESTI STANDARD A VITE, GHIERA A DOPPIA FUNZIONE

Gli innesti rapidi della serie VV sono molto robusti ed affidabili. Una speciale ghiera a doppia funzione assemblata sull'innesto femmina consente la connessione con maschi della serie VV o con maschi della serie NV.
Innesti caratterizzati dal doppio sistema di tenuta a sfere radiali e a vite.
Intercambiabilità secondo profilo Faster.

SCREW TO CONNECT STANDARD COUPLINGS, DOUBLE FUNCTION SLEEVE.

VV series couplings are very robust and reliable and allow to connect under residual pressure. Thanks to a double function sleeve it's also possible to connect a female part with either VV or NV male halves.
Faster proprietary profile.

STANDARD-SCHRAUBKUPPLUNGEN, DOPPELTWIRKENDE ÜBERWURFMUTTER

Die Schnellkupplungen der Serie VV sind sehr robust und zuverlässig. Eine spezielle doppeltwirkende Überwurfmutter, die auf der Innenkupplung montiert ist, erlaubt die Verbindung mit Außenkupplungen der Serie VV oder NV. Kupplungen mit doppeltem Dichtsystem mit umlaufenden Kugeln und geschraubt. Austauschbarkeit gemäß Faster-Profil.

Gli articoli qui descritti, prodotti da e/o per conto di CERMAG, sono da intendersi adattabili, quindi non originali, ai marchi indicati secondo REG. CE 1400/2002
All items described here, produced by and/or on behalf of CERMAG, are to be understood as adaptable, therefore not original, to the brands indicated according to REG. EC 1400/2002

segue RIEPILOGO SERIE FASTER
RÉSUMÉ DE LA SÉRIE FASTER
FASTER SERIES SUMMARY
SUMMIERUNG DER KUPPKUGEN AUS FASTER
RESUMEN DE LA SERIE FASTER

Serie CVV



INNESTI A VITE, INTERCAMBIABILITÀ ISO 14541

Gli innesti rapidi della serie CVV sono adatti per svariate applicazioni caratterizzate da pressioni elevate, picchi di portata e possibilità di connessione in presenza di pressione residua all'interno della linea. Intercambiabili secondo la norma ISO 14541 standard per le misure: 1/4"; 3/8"; 1/2"; 3/4".

SCREW-TO-CONNECT COUPLINGS, ISO 14541 INTERCHANGE

Screw-on couplings suitable for general purpose applications. Connectable under residual pressure. High resistance to pressure and flow impulses. Interchangeable according to ISO 14541 standard for size: 1/4"; 3/8"; 1/2"; 3/4". Working Pressure according to ISO 14541, that requires a safety factor 4:1 on minimun burst pressure. The couplings can perfectly work with a safety factor 3:1 and consequently with higher working pressure.

SCHRAUBKUPPLUNGEN, AUSTAUSCHBARKEIT ISO 14541

Die Schnellkupplungen der Serie CVV eignen sich für verschiedene Anwendungen mit hohen Drücke, Durchflussspitzen und der Möglichkeit zur Verbindung bei anstehendem Restdruck in der Leitung. Austauschbar gemäß ISO 14541, zeichnet sich durch ein Dichtsystem mit Kegelventil und Hülse mit Schraubverbindung aus.

Serie DF



INNESTI SERIE DIAGNOSTICA, INTERCAMBIABILITÀ ISO 15171-1

Innesti a faccia piana progettati specificatamente per misurare la pressione interna delle linee idrauliche. L'innesto maschio viene montato direttamente sulle linee idrauliche mentre la parte femmina viene connessa allo strumento di misura. Intercambiabilità secondo la norma ISO 15171-1.

DIAGNOSTIC COUPLINGS, ISO 15171-1 INTERCHANGE

Flat face couplings specifically designed to measure the internal pressure of hydraulic circuits. Male part to be mounted on the hydraulic line and female part to be connected to gauge instruments.
ISO 15171-1 interchange.

KUPPLUNGSSERIE FÜR DIAGNOSE, AUSTAUSCHBARKEIT NACH ISO 15171-1

Flachdichtende Referenzkupplungen für Diagnose- und Wartungsanwendungen. Der Stecker wird direkt auf den Hydraulikleitungen montiert, während die Muffe mit dem Messgerät verbunden wird.
Austauschbarkeit der Norm ISO 15171-1.

Gli articoli qui descritti, prodotti da e/o per conto di CERMAG, sono da intendersi adattabili, quindi non originali, ai marchi indicati secondo REG. CE 1400/2002
All items described here, produced by and/or on behalf of CERMAG, are to be understood as adaptable, therefore not original, to the brands indicated according to REG. EC 1400/2002

INNESTI RAPIDI A VALVOLA - FASTER Serie NV

COUPLEURS RAPIDES À CLAPET - FASTER
QUICK COUPLINGS VALVE TYPE FASTER
SCHNELLKUPPLUNG MIT PILZVENTIL - FASTER
ENCHUFE RAPIDO CON PITÓN - FASTER



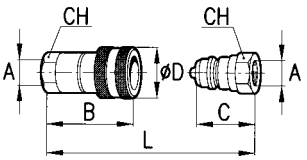

CARATTERISTICHE
- **Connessione:** arretrando la ghiera.
- **Disconnessione:** arretrando la ghiera.
- **Occlusione:** a valvola sporgente (serie NV) o a sfera (serie NS).
- **Innestabilità:** in assenza di pressione.
- **Disinnestabilità in pressione:** non consentita.
- **Intercambiabilità:** norma ISO7241-1 parte A (solo base 1/2").

ARTICOLO MASCHIO	ARTICOLO FEMMINA	A	B mm	C mm	Ø D mm	L mm	CH mm
80350	**80354**	1/4" Gas	50	33	27	66	19
81194	**81198**	1/4" NPT					
80351	**80355**	3/8" Gas	59,5	39	33	78	24
81195	**81199**	3/8" NPT					
80352	**80356**	1/2" Gas	66	44	38	88	27
82987	**-**						
80551	**80557**	1/2" NPT					
80545	**80546**	3/4" Gas	82,5	53,5	48	107	34
81196	**81200**	3/4" NPT					
80353	**80357**	1" Gas	100	66	56	132	41
81197	**81201**	1" NPT					
83992	**83991**	1"1/4 Gas	82,5	60	48	110	50
▶ **84259**	**84258**	22x1,5	66	44	38	88	27

INNESTI RAPIDI 1/2" - FASTER Serie 4NV

COUPLEURS RAPIDES À BILLE - FASTER
QUICK COUPLINGS BALL TYPE FASTER
SCHNELLKUPPLUNG MIT KUGELZVENTIL - FASTER
ENCHUFE RAPIDO CON BOLA - FASTER



new



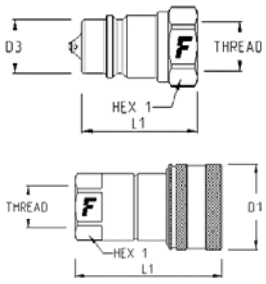

ATTENZIONE:
Sulla stessa linea idraulica utilizzare solo un innesto o maschio o femmina.
ESEMPIO:
Maschio 4NV con Femmina NV o Femmina 4NV con Maschio NV.

CARATTERISTICHE
Innesti standard da 1/2'' per applicazioni agricole che consentono una facile riduzione della pressione residua grazie a una microvalvola.
Intercambiabili ISO 7241 parte A.

ARTICOLO	DESCRIZIONE	HEX 1	L1 mm	D1 mm	D3 mm	THREAD
84261	MASCHIO	27	44	30	20,5	1/2"
84260	FEMMINA	27	66	38	-	1/2"

INNESTI RAPIDI A SFERA - FASTER Serie NS

COUPLEURS RAPIDES À BILLE - FASTER
QUICK COUPLINGS BALL TYPE FASTER
SCHNELLKUPPLUNG MIT KUGELZVENTIL - FASTER
ENCHUFE RAPIDO CON BOLA - FASTER





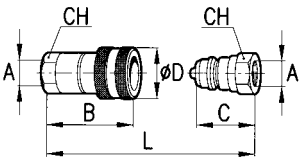

CARATTERISTICHE
- **Connessione:** arretrando la ghiera.
- **Disconnessione:** arretrando la ghiera.
- **Occlusione:** a valvola sporgente (serie NV) o a sfera (serie NS).
- **Innestabilità:** in assenza di pressione.
- **Disinnestabilità in pressione:** non consentita.
- **Intercambiabilità:** norma ISO7241-1 parte A (solo base 1/2").

ARTICOLO MASCHIO	ARTICOLO FEMMINA	A	B mm	C mm	Ø D mm	L mm	CH mm
80358	**80362**	1/4" Gas	50	33	27	66	19
81202	**81207**	1/4" NPT					
80359	**80363**	3/8" Gas	59,5	39	33	78	24
81203	**81208**	3/8" NPT					
80360	**80364**	1/2" Gas	68	46	38	88	27
81204	**81209**	1/2" NPT					
80361	**80365**	3/4" Gas	82,5	53,5	48	107	34
81205	**81210**	3/4" NPT					
80547	**80548**	1" Gas	100	66	56	132	41
81206	**81211**	1" NPT					

INNESTI RAPIDI A VALVOLA - FASTER Serie ANV INTERCAMBIABILI ISO 7241-1 Serie A

COUPLEURS RAPIDES À CLAPET - FASTER
QUICK COUPLINGS VALVE TYPE FASTER
SCHNELLKUPPLUNG MIT PILZVENTIL - FASTER
ENCHUFE RAPIDO CON PITÓN - FASTER





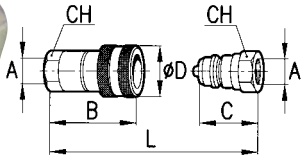

CARATTERISTICHE
- **Connessione:** arretrando la ghiera.
- **Disconnessione:** arretrando la ghiera.
- **Occlusione:** a valvola sporgente.
- **Innestabilità:** in assenza di pressione.
- **Disinnestabilità in pressione:** non consentita.
- **Intercambiabilità:** norma ISO7241-1 parte A.

ARTICOLO MASCHIO	ARTICOLO FEMMINA	A	B mm	C mm	Ø D mm	L mm	CH mm
82763	**82767**	1/4"Gas	47,2	38,6	25	71,3	19
82764	**82768**	3/8"Gas	57	39	32	78	22
80352	**80356**	1/2"Gas	66	44	38	88	27
82765	**82769**	3/4"Gas	82,5	55	48	110	34
82766	**82770**	1"Gas	100	66	56	132	41

Gli articoli qui descritti, prodotti da e/o per conto di CERMAG, sono da intendersi adattabili, quindi non originali, ai marchi indicati secondo REG. CE 1400/2002
All items described here, produced by and/or on behalf of CERMAG, are to be understood as adaptable, therefore not original, to the brands indicated according to REG. EC 1400/2002

INNESTI RAPIDI 1/2" TIPO PUSH-PULL CON ATTACCO FILETTATO MASCHIO DIN 2353 - ATTACCO AD OGIVA - FASTER Serie CPV - CNV

COUPLEURS HYDR. AVEC ATTACHE FILETE MALE DIN 2353 - MOUNT OGIVE -
QUICK COUPLING WITH MALE CONNECTOR DIN 2353 - MOUNT OGIVE -
SCHNELLKUPPLUNG MIT AUSSENGEWINDE DIN 2353 -MOUNT SPITZBOGEN -
ENCHUFE RÀPIDO CON ATAQUE ROSCADO MACHO DIN 2353 - MONTAJE OJIVA -

CARATTERISTICHE

- **Connessione:** spingendo la parte maschio (push).
- **Disconnessione:** tirando la parte maschio (pull).
- **Occlusione:** a valvola sporgente.
- **Innestabilità:** in assenza di pressione.
- **Disinnestabilità in pressione:** solo come manovra di emergenza.
- **Intercambiabilità:** norma ISO7241-1 parte A.



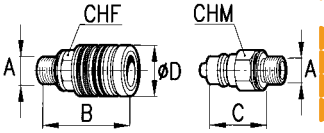

ARTICOLO MASCHIO	ARTICOLO FEMMINA	A	B mm	C mm	Ø D mm	CH mm
84263	**84280**	3/8" F BSPP	62,3	57	38	27
84264	**84281**	18x1,5 F BSPP	62,3	57	38	27
84265	**84282**	14x1,5 M DIN 8L	64,3	59	38	27
80366	**80369**	16x1,5 M	63,8	58,5	38	27
-	**81213**	20x1,5 M	63,3	58	38	27
80367	**80370**	18x1,5 M	62,3	57	38	27
80368	**80371**	22x1,5 M	63,3	58	38	27
84266	**84283**	26x1,5 M DIN 18L	62,3	58	38	27
84267	**84284**	1/2" M BSPP	65,3	60	38	27
84268	**84285**	3/8" M BSPP	65,3	58,5	38	27
84269	**84286**	18x1,5 M DIN 10S	63,3	58	38	27
84270	**84287**	20x1,5 M DIN 12S	62,3	58	38	27
84271	**84288**	22x1,5 M DIN 14S	65,3	-	38	27
84272	**84289**	24x1,5 M DIN 16S	65,3	60	38	27
84273	**84290**	14x1,5 M DIN 8L	89,3	84	38	27
84274	**84291**	16x1,5 M DIN 10L	86,3	81	38	27
84275	**84292**	18x1,5 M DIN 12L	86,3	78	38	27
84276	**84293**	22x1,5 M DIN 15L	86,3	81	38	27
84277	**84294**	26x1,5 M DIN 18L	86,5	81	38	27
		FILETTO CORTO				
-	**84295**	18x1,5 M DIN 10S	92,3	-	33	24
84278	**84296**	20x1,5 M DIN 12S	86,3	81	40	27
-	**84297**	22x1,5 M DIN 14S	-	-	38	27
84279	**84298**	24x1,5 M DIN 16S	-	81	38	27

INNESTI RAPIDI A VALVOLA TIPO PUSH-PULL - FASTER Serie PV

COUPLEURS RAPIDES TYPE PUSH-PULL - FASTER
QUICK COUPLINGS PUSH-PULL TYPE FASTER
ABREISSKUPPLUNG "PUSH-PULL" - FASTER
ENCHUFE RÁPIDO TIPO PUSH - PULL - FASTER





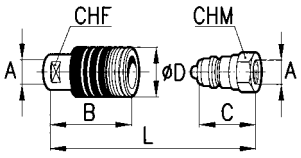

CARATTERISTICHE

- **Connessione**: spingendo la parte maschio (push)
- **Disconnessione**: tirando la parte maschio (pull)
- **Occlusione**: a valvola sporgente
- **Innestabilità**: in assenza di pressione
- **Disinnestabilità in pressione**: solo come manovra di emergenza
- **Intercambiabilità**: norma ISO7241-1 parte A

ARTICOLO MASCHIO	ARTICOLO FEMMINA	A	B mm	C mm	Ø D mm	L mm	CH mm F	CH mm M
80352	**80388**	1/2" Gas	66	44	38	88	27	27
80551	**81217**	1/2" NPT						

INNESTI RAPIDI TIPO PUSH-PULL, INNESTABILI CON MASCHIO NORMALE IN PRESSIONE PER TUBI DI GOMMA FLESSIBILI - FASTER Serie 3CPV

COUPLEURS RAPIDES À CLAPET TYPE "PUSH PULL", TYPE SOUS-PRESSION
QUICK COUPLINGS PUSH-PULL VALVE TYPE, UNDER PRESSURE TYPE
ABREISSKUPPLUNG "PUSH-PULL", UNTER DRUCK KUPPELBAR
ENCHUFE RÁPIDO TIPO PUSH - PULL, CON PITÓN INESTABLE



84136

CARATTERISTICHE

- **Connessione**: spingendo la parte maschio (push)
- **Disconnessione**: tirando la parte maschio (pull)
- **Occlusione**: a valvola sporgente
- **Innestabilità**: solo parte maschio in pressione
- **Disinnestabilità in pressione**: solo come manovra di emergenza
- **Intercambiabilità**: norma ISO7241-1 parte A

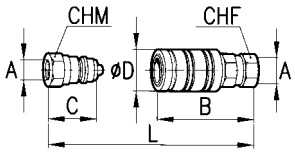

ARTICOLO MASCHIO	ARTICOLO FEMMINA	FILETTO	A	B mm	C mm	Ø D mm	L mm	CH mm F	CH mm M	OEM	NOTE
80352	**80556**	FEMMINA	1/2" Gas	89	44	38	112	27	27	3546441M91	Tipo a valvola
80551	**80553**	FEMMINA	1/2" NPT								
80552	**80554**	FEMMINA	3/4" UNF								
-	**84136**	MASCHIO	3/4" UNF	91,7			-			LANDINI 3674306M91	

Gli articoli qui descritti, prodotti da e/o per conto di CERMAG, sono da intendersi adattabili, quindi non originali, ai marchi indicati secondo REG. CE 1400/2002
All items described here, produced by and/or on behalf of CERMAG, are to be understood as adaptable, therefore not original, to the brands indicated according to REG. EC 1400/2002

INNESTI RAPIDI TIPO PUSH-PULL, PER TUBO RIGIDO, INNESTABILE CON MASCHIO IN PRESSIONE. FASTER - Serie 3CFPV-3CFHF

COUPLEURS RAPIDES À CLAPET TYPE "PUSH PULL", TYPE SOUS-PRESSIONE-FASTER.
PUSH-PULL QUICK RELEASE COUPLIERS FOR FITTING ON DISTRIBUTOR OR RIGID TUBES.
CONNECTABLE WITH STANDARD NIPPLES SUBJECT TO RESIDUAL PRESSURES,
DISCONNECTABLE UNDER PRESSURE - FASTER.
ABREISSUKUPPLUNG "PUSH-PULL", UNTER DRUCK KYPPELBAR - FASTER.
ENCHUFE RÁPIDO TIPO PUSH-PULL, CON PITÓN INNESTABLE - FASTER.

ATTENZIONE:
La serie 3CFHF sostituisce le serie 3CFPV.





PARTICOLARE COD.
84098





PARTICOLARE COD.
82772 - 83439

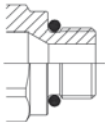

CARATTERISTICHE
- **Connessione**: spingendo la parte maschio (push)
- **Disconnessione**: tirando la parte maschio (pull)
- **Occlusione**: a valvola sporgente
- **Innestabilità**: solo parte maschio in pressione
- **Disinnestabilità in pressione**: solo come manovra di emergenza
- **Intercambiabilità**: norma ISO7241-1 parte A



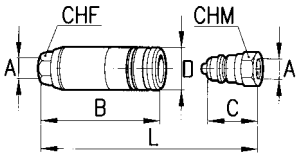

ARTICOLO MASCHIO	ARTICOLO FEMMINA	A	Filetto	B mm	C mm	D mm	L mm	CH mm F	CH mm M	NOTE
80352	**80559**	1/2" Gas	Femm.	108	44	38	129,3	27	27	Tipo a valvola
80551	**80560**	1/2" NPT								
80552	**80558**	3/4" UNF								

ARTICOLO MASCHIO	ARTICOLO FEMMINA	A	Filetto	B mm	C mm	D mm	L mm	CH mm F	CH mm M	NOTE
-	**83955**	M18x1,5	Masc.	110,8	44	38	132,8	32	27	Tipo a valvola
-	**84098**	M22x1,5								
82771	**82772**									
80352	**83439**	Corpo 1/2 Fil. 3/8								
-	**84351**	7/8"		127,0	44	38	150,0	32	27	

INNESTI RAPIDI TIPO PUSH-PULL, PER TUBO RIGIDO, INNESTABILE CON MASCHIO E FEMMINA IN PRESSIONE. FASTER - Serie 4SRPV-4SRHF (EX 4SFPV-4SEPV)

COUPLEURS RAPIDES À CLAPET TYPE "PUSH PULL", TYPE SOUS-PRESSIONE
QUICK COUPLINGS PUSH-PULL VALVE TYPE, UNDER PRESSURE TYPE
ABREISSKUPPLUNG "PUSH-PULL", UNTER DRUCK KUPPELBAR
ENCHUFE RÁPIDO TIPO PUSH - PULL, CON PITÓN INESTABLE

CARATTERISTICHE
- **Connessione**: spingendo la parte maschio (push).
- **Disconnessione**: tirando la parte maschio (pull).
- **Occlusione**: a valvola sporgente.
- **Innestabilità**: parti maschio e femmina in pressione con una sola manovra.
- **Disinnestabilità in pressione**: solo come manovra di emergenza.
- **Intercambiabilità**: norma ISO7241-1 parte A.





PARTICOLARE COD.
82776



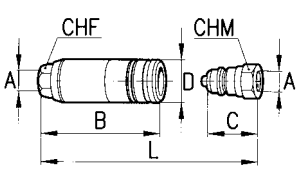

ATTENZIONE:
La serie 4SRHF sostituisce le serie 4SFPV-4SEPV-4SRPV.

SERIE 4SRPV

ARTICOLO MASCHIO	ARTICOLO FEMMINA	A	Filetto	B mm	C mm	D mm	L mm	CH mm F	CH mm M
80352	**82773**	1/2" Gas	Femm.	107,3	44	38	129,3	27	
80551	**82774**	1/2 NPT	Femm.	107,3	44	38	129,3	27	
82771	**82776**	M22x1,5	Masc.	110,8	44	38	132,8	32	27

Gli articoli qui descritti, prodotti da e/o per conto di CERMAG, sono da intendersi adattabili, quindi non originali, ai marchi indicati secondo REG. CE 1400/2002
All items described here, produced by and/or on behalf of CERMAG, are to be understood as adaptable, therefore not original, to the brands indicated according to REG. EC 1400/2002

INNESTI RAPIDI TIPO PASSAPARETE 1/2" - FASTER - Serie CPV

COUPLEURS RAPIDES TYPE PASSE-CLOISON 1/2" - FASTER - Série CPV
1/2" QUICK COUPLERS - PASSWALL TYPE - FASTER - CPV Series
STECKKUPPLUNGEN TYP WANDEINSATZ 1/2" - FASTER - Serie CPV
ACOPLAMIENTOS RÁPIDOS TIPO PASANTES 1/2" - FASTER - Serie CPV



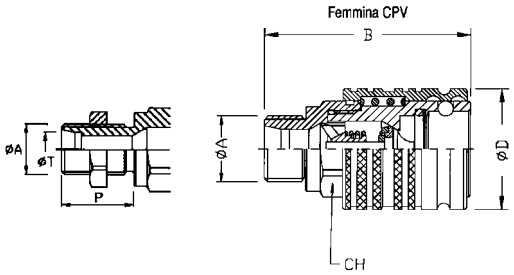

CARATTERISTICHE
- **Connessione:** spingendo la parte maschio (push)
- **Disconnessione:** tirando la parte maschio (pull)
- **Occlusione:** a valvola sporgente
- **Innestabilità:** in assenza di pressione
- **Disinnestabilità in pressione:** solo come manovra di emergenza
- **Intercambiabilità:** norma ISO7241-1 parte A

ARTICOLO FEMMINA	Ø A	B mm	Ø Dmm	CH mm F	P mm	Ø T mm
83601	M16x1,5	78,8	38	27	26	10,2
83602	M18x1,5	77,3	38	27	26	12,2
83603	M22x1,5	77,3	38	27	26	15,2

INNESTI RAPIDI TIPO PASSAPARETE 1/2" - FASTER - Serie 3CFPV-3CFHF

COUPLEURS RAPIDES TYPE PASSE-CLOISON 1/2" - FASTER - Série 3CFPV-3CFHF
1/2" QUICK COUPLERS - PASSWALL TYPE - FASTER - 3CFPV-3CFHF Series
STECKKUPPLUNGEN TYP WANDEINSATZ 1/2" - FASTER - Serie 3CFPV-3CFHF
ACOPLAMIENTOS RÁPIDOS TIPO PASANTES 1/2" - FASTER - Serie 3CFPV-3CFHF



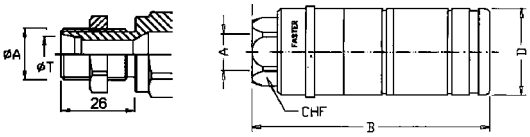

CARATTERISTICHE
- **Connessione:** spingendo la parte maschio (push)
- **Disconnessione:** tirando la parte maschio (pull)
- **Occlusione:** a valvola sporgente
- **Innestabilità:** solo parte maschio in pressione
- **Disinnestabilità in pressione:** solo come manovra di emergenza
- **Intercambiabilità:** norma ISO7241-1 parte A

ARTICOLO FEMMINA	Ø A	B mm	Ø D mm	CHF mm	Ø T DIN
83604	M18x1,5	121,5	38	32	L 12
83605	M22x1,5	123,5	38	32	L 15
84123	M26x1,5	126,2	42	32	L 18

INNESTI RAPIDI TIPO PASSAPARETE 1/2" - FASTER - Serie 3CFPV-3CFHF

COUPLEURS RAPIDES TYPE PASSE-CLOISON 1/2" - FASTER - Série 3CFPV-3CFHF
1/2" QUICK COUPLERS - PASSWALL TYPE - FASTER - 3CFPV-3CFHF Series
STECKKUPPLUNGEN TYP WANDEINSATZ 1/2" - FASTER - Serie 3CFPV-3CFHF
ACOPLAMIENTOS RÁPIDOS TIPO PASANTES 1/2" - FASTER - Serie 3CFPV-3CFHF

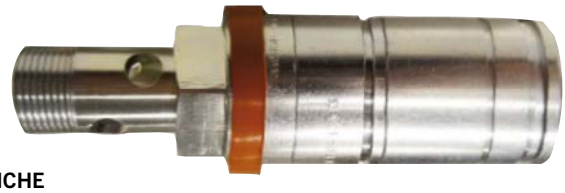

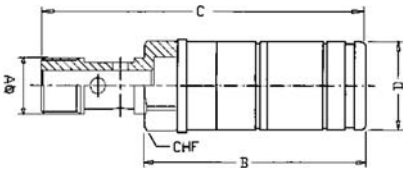

CARATTERISTICHE
- **Connessione:** spingendo la parte maschio (push)
- **Disconnessione:** tirando la parte maschio (pull)
- **Occlusione:** a valvola sporgente
- **Innestabilità:** solo parte maschio in pressione
- **Disinnestabilità in pressione:** solo come manovra di emergenza
- **Intercambiabilità:** norma ISO7241-1 parte A

ARTICOLO FEMMINA	Ø A	B mm	C mm	Ø D mm	CHF mm
83606	M22x1,5	96,0	134,8	38	32

INNESTI RAPIDI TIPO PASSAPARETE 1/2" - FASTER - Serie 4SRPV-4SRHF

COUPLEURS RAPIDES TYPE PASSE-CLOISON 1/2" - FASTER - Série 4SRPV-4SRHF
1/2" QUICK COUPLERS - PASSWALL TYPE - FASTER - 4SRPV-4SRHF Series
STECKKUPPLUNGEN TYP WANDEINSATZ 1/2" - FASTER - Serie 4SRPV-4SRHF
ACOPLAMIENTOS RÁPIDOS TIPO PASANTES 1/2" - FASTER - Serie 4SRPV-4SRHF



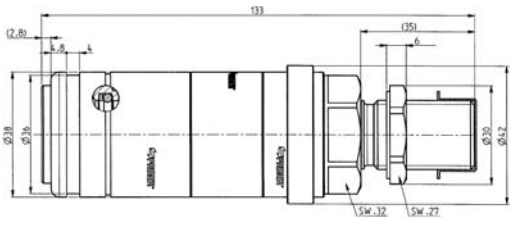

CARATTERISTICHE
- **Connessione:** spingendo la parte maschio (push)
- **Disconnessione:** tirando la parte maschio (pull)
- **Fissaggio:** diretto sulle porte dei distributori o tubi rigidi
- **Occlusione:** a valvola sporgente
- **Innestabilità:** solo parte maschio in pressione
- **Disinnestabilità in pressione:** solo come manovra di emergenza
- **Intercambiabilità:** norma ISO7241-1 parte A

ARTICOLO FEMMINA	ATTACCO
83919	PASSAPARETE DA 1/2"

Gli articoli qui descritti, prodotti da e/o per conto di CERMAG, sono da intendersi adattabili, quindi non originali, ai marchi indicati secondo REG. CE 1400/2002
All items described here, produced by and/or on behalf of CERMAG, are to be understood as adaptable, therefore not original, to the brands indicated according to REG. EC 1400/2002

INNESTO RAPIDO FEMMINA 1/2" - FASTER - Serie 3CKHF

COUPLEURS RAPIDES FEMELLE 1/2" - FASTER - Serie 3CKHF
1/2" FEMALE QUICK COUPLERS - FASTER - 3CKHF Series
WEIBLICHE SCHNELLKUPPLUNG 1/2" - FASTER - Serie 3CKHF
ACOPLAMIENTOS RÁPIDOS HEMBRA 1/2" - FASTER - Serie 3CKHF

new



CARATTERISTICHE
Innesto compatto con connessione push pull per applicazioni con portate elevate e spazi ridotti; possibilità di connessione con pressione residua nel maschio. Funzione antistrappo dei tubi. Può essere direttamente avvitata alle aperture della valvola o ai tubi rigidi. Intercambiabile ISO 7241-1 parte A. Portata fino a 250 l/min. Dimensioni ridotte di 15 mm rispetto alla versione standard.
Specifiche:
Series Interchange: ISO 7241-A
Tipo Valvola: Disco
Connessione: Premere per collegare
Disconnessione: Tirare per scollegare
Connessione in Pressione: Maschio in pressione

FEATURES
Compact push-pull coupling for application with higher flow rate and limited space, connectable with male under residual pressure. Breakaway function. Can be screwed directly into valve ports or rigid pipes. ISO 7241 part A interchange. Flow rate up to 250 l/min. Reduced dimensions: 15 mm shorter than standard version.
Specifications:
Series Interchange: ISO 7241-A
Valve Type: Poppet
Connection: Push to Connect
Disconnection: Pull to Disconnect
Connection Under Pressure: Allowed Male Half up to W.P.

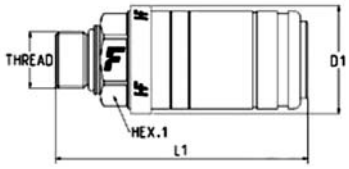

ARTICOLO FEMMINA	FILETTO	DIMENSIONI mm	PORTATA l/min	HEX.1	L1 mm	D1 mm	PRESSIONE DI ESERCIZIO	PRESSIONE DI SCOPPIO
84331	M22X1,5	12,5	70	32	94,7	42	25 MPa	-

INNESTO RAPIDO FEMMINA 1/2" - FASTER - Serie 4SKHF

COUPLEURS RAPIDES FEMELLE 1/2" - FASTER - Serie 4SKHF
1/2" FEMALE QUICK COUPLERS - FASTER - 4SKHF Series
WEIBLICHE SCHNELLKUPPLUNG 1/2" - FASTER - Serie 4SKHF
ACOPLAMIENTOS RÁPIDOS HEMBRA 1/2" - FASTER - Serie 4SKHF

new



CARATTERISTICHE
Innesto compatto push-pull per applicazioni con portate elevate e spazi ridotti; possibilità di connessione in pressione residua sia nel maschio sia nella femmina. Possono essere direttamente avvitati sulle valvole erogatrici o a tubi rigidi. Funzione antistrappo dei tubi. Intercambiabili ISO 7241-1 part A. Portata fino a 250 l/min. Dimensioni ridotte di 15 mm rispetto alla versione standard.
Specifiche:
Serie Interscambiabile: ISO 7241-A
Tipo Valvola: Disco
Connessione: Premere per collegare
Disconnessione: Tirare per scollegare
Connessione in Pressione: Con pressione in entrambi M/F

FEATURES
Compact push-pull couplings for application with higher flow rate and limited space, connectable under residual pressure in both male and female side. Can be screwed directly into valve ports or rigid pipes. Breakaway function. ISO 7241 part A interchange. Flow rate up to 250 l/min. Reduced dimensions: 15 mm shorter than standard version.
Specifications:
Series Interchange: ISO 7241-A
Valve Type: Poppet
Connection: Push to Connect
Disconnection: Pull to Disconnect
Connection Under Pressure: Allowed Both Halves up to W.P.

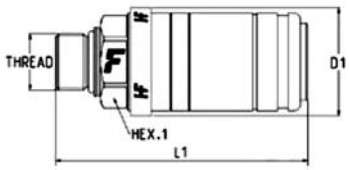

ARTICOLO FEMMINA	FILETTO	DIMENSIONI mm	PORTATA l/min	HEX.1	L1 mm	D1 mm	PRESSIONE DI ESERCIZIO	PRESSIONE DI SCOPPIO
83968	M22X1,5	12,5	70	32	94,2	42	25 MPa	100 MPa

CARTUCCIA FASTER SERIE KIT 5DCPVA08A

CARTOUCHE FASTER SÉRIE KIT 5DCPVA08A
FASTER-SERIES CARTRIDGE KIT 5DCPVA08A
KARTUSCHE FASTER SERIE SATZ 5DCPVA08A
CARTUCHO FASTER SERIE KIT 5DCPVA08A







CARATTERISTICHE
Cartucce montate integralmente all'interno di blocchi in ghisa.
Ogni kit contiene un anello "smalley" per montare e smontare facilmente la cartuccia nella sua sede senza l'ausilio di attrezzi, e un O-Ring interno. Intercambiabile secondo norma ISO 7241 part A.
Specifiche:
Materiale: Acciaio
Guarnizioni: NBR & PUR
Temperature di lavoro: -25 °C to 100 °C
Trattamento della superficie: MATE 500 (CrIII)
Series Interchange: ISO 7241-A
Tipo Valvola: Disco
Connessione: Premere per collegare
Disconnessione: Leva
Connessione in Pressione: Con pressione residua

FEATURES
Cartridges to be integrated into cast iron blocks.
Each kit contains a "smalley" ring to mount the cartridge into the casting housing (easy to assemble & disassemble without special tools) and an internal o-ring, and a PTFE skate only on 1/2" size. ISO standard ISO 7241 part A.
Specifications:
Material: Steel
Seals: NBR & PUR
Working temperatures: -25 °C to 100 °C
Surface treatment: MATE 500 (CrIII)
Series Interchange: ISO 7241-A
Valve Type: Poppet
Connection: Push to Connect
Disconnection: Lever
Connection Under Pressure: Allowed Residual

ARTICOLO FEMMINA	DESCRIZIONE	OEM
84239	Cartuccia da 1/2" per blocchi retro trattore	**JOHN DEERE:** AL213391, RE577560 **AGCO:** ACP0619590

Gli articoli qui descritti, prodotti da e/o per conto di CERMAG, sono da intendersi adattabili, quindi non originali, ai marchi indicati secondo REG. CE 1400/2002
All items described here, produced by and/or on behalf of CERMAG, are to be understood as adaptable, therefore not original, to the brands indicated according to REG. EC 1400/2002

INNESTO RAPIDO FEMMINA 1/2" - FASTER - Serie 6DNPV

COUPLEURS RAPIDES FEMELLE 1/2" - FASTER - Serie 6DNPV
1/2" FEMALE QUICK COUPLERS - FASTER - 6DNPV Series
WEIBLICHE SCHNELLKUPPLUNG 1/2" - FASTER - Serie 6DNPV
ACOPLAMIENTOS RÁPIDOS HEMBRA 1/2" - FASTER - Serie 6DNPV

CARATTERISTICHE

Innesti push-pull, con possibilità di connessione in pressione residua sia nel maschio sia nella femmina e disconnessione in pressione. Possono essere direttamente avvitati sulle valvole erogatrici o a tubi rigidi. Funzione antistrappo dei tubi. Intercambiabili ISO 7241 parte A.

Specifiche:
Materiale: Acciaio
Guarnizioni: NBR & PUR
Temperature di lavoro: -25 °C to 125 °C
Trattamento della superficie: MATE 500 (CrIII)
Series Interchange: ISO 7241-A
Tipo Valvola: Disco
Connessione: Premere per collegare
Disconnessione: Tirare per scollegare
Connessione in Pressione: Connessione e Disconnessione con pressione residua in entrambi M/F

new



FEATURES

Quick-release couplings for rigid mounting connectable with male and female under pressure, disconnectable under pressure with low effort.

Specifications:
Material: Steel
Seals: NBR & PUR
Working temperatures: -25 °C to 125 °C
Surface treatment: MATE 500 (CrIII)
Specifications: Series Interchange: ISO 7241-A
Valve Type: Poppet
Connection: Push to Connect
Disconnection: Pull to Disconnect
Connection Under Pressure: Connection and disconnection under residual pressure both halves

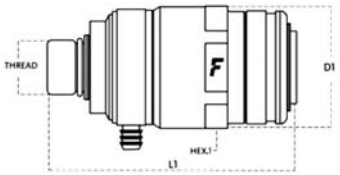

ARTICOLO FEMMINA	FILETTO	HEX.1	L1 mm	D1 mm	NUMERO PORTE PER RECUPERO DELL'OLIO	OEM
84240	M22x1,5	46	101,7	50	1	**AGCO:** 4307906M2
84241	M22x1,5	46	101,7	50	2	-

MANICOTTO CON IDENTIFICATORE PER INNESTO MASCHIO DA 1/2 (Art. 80352-82987)

MANCHON AVEC IDENTIFIER POUR COUPLAGE MALE 1/2" (ART. 80352-82987)
SLEEVE WITH TAG FOR 1/2" MALE COUPLING (ART. 80352-82987)
HÜLSEN MÄNNLICH 1/2
MANGA CON IDENTIFICADOR PARA RACOR MACHO 1/2" (ART. 80352-82987)





CARATTERISTICHE

Diametro interno per tubi di dimensioni 1/2". Manicotto in plastica progettato per la maggior parte degli adattatori DIN. Compatibile con gli innesti maschi delle serie NV, CNV e High Flow. Incavo piatto per inserire clip colorate con numeri e simboli, per rendere l'identificazione delle linee semplice e intuitiva.
Il kit è composto da: guscio in plastica nera, adattatore in metallo, 2 bonded seals, 4 viti in acciaio inox.

FEATURES

Internal Diameter fits up to 1/2" hoses. Plastic Handle designed to host most of DIN adaptors; compatible with male couplings NV, CNV and High Flow series. Flat spot to fit coloured tags with symbols to easily identify the lines.
The kit is composed by: black plastic shell, steel adaptor, 2 bonded seals, 4 SST screws. Identification tags are not included in the kit.
Available in different colours, purchasable according to line identification needs.

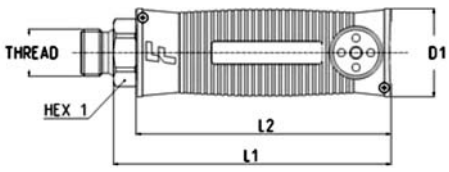

ARTICOLO	FILETTO	HEX.1	L1 mm	L2 mm	D1 mm
83969	1/2 BSP F ORB	27	135	113	39

IDENTIFICATORI COLORATI

Gli identificatori colorati non sono inclusi nel kit, ma acquistabili separatamente; disponibili in vari colori e con diversi simboli.



ARTICOLO	COLORE	** IDENTIFICAZIONE
83200	BLU	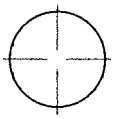
83201	GIALLO	
83202	ROSSO	
83203	VERDE	
83204	NERO	
83205	ARANCIO	
83206	BIANCO	

ARTICOLO	COLORE	** IDENTIFICAZIONE
83207	BLU	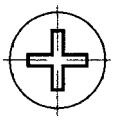
83208	GIALLO	
83209	ROSSO	
83210	VERDE	
83211	NERO	
83212	BIANCO	

ARTICOLO	COLORE	** IDENTIFICAZIONE
83213	BLU	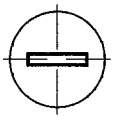
83214	GIALLO	
83215	ROSSO	
83216	VERDE	
83217	NERO	
83218	BIANCO	

Gli articoli qui descritti, prodotti da e/o per conto di CERMAG, sono da intendersi adattabili, quindi non originali, ai marchi indicati secondo REG. CE 1400/2002
All items described here, produced by and/or on behalf of CERMAG, are to be understood as adaptable, therefore not original, to the brands indicated according to REG. EC 1400/2002

TAPPO PROTETTIVO AUTOMATICO PER INNESTI «PUSH-PULL» - FASTER
CABOCHON AUTOMATIQUE POUR "PUSH PULL" COUPLEURS
SELF-CLOSING DUST CAP FOR "PUSH-PULL" COUPLINGS
AUTOMATISCHE SCHUTZKAPPE FÜR SCHNELLKUPPLUNGER "PUSH PULL"
TAPOS DE PROTECCIÓN ENCHUFE RAPIDO "PUSH PULL"

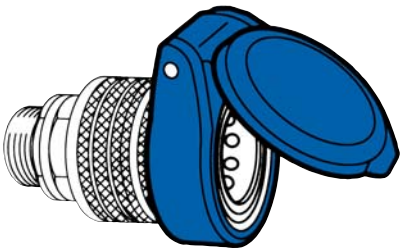

ARTICOLO	MISURA	COLORE
80575	1/2"	BLU
82078	1/2"	GIALLO
82079	1/2"	ROSSO
82080	1/2"	NERO
82081	1/2"	VERDE
82082	1/2"	MARRONE

TAPPI DI PROTEZIONE PARAPOLVERE PER INNESTI RAPIDI - FASTER (TM-TF)
CABOCHONS ANTI-POUSSIÈRE POUR COUPLEURS RAPIDES
ANTI DUST CAPS FOR QUICK COUPLINGS
STAUBSCHUTZ FÜR SCHNELLKUPPLUNGEN
TAPÓN GUARDAPOLVO PARA ENCHUFE RÁPIDO

TAPPO FEMMINA

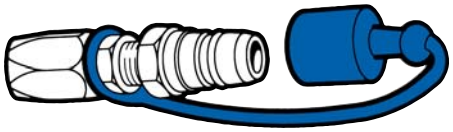

TAPPO MASCHIO



NB: per abbinare i pomelli leva distributori fare riferimento al capitolo 2.

TAPPO FEMMINA (TF)

ARTICOLO	MISURA	COLORE
81222	1/4"	BLU
80382	3/8"	BLU
80383	1/2"	BLU
80384	3/4"	BLU
80549	1"	BLU
82087	1/2"	ARANCIO
82088	1/2"	GIALLO
82089	1/2"	NERO
82090	1/2"	VERDE
82092	1/2"	ROSSO

TAPPO MASCHIO (TM)

ARTICOLO	MISURA	COLORE
81223	1/4"	BLU
80385	3/8"	BLU
80386	1/2"	BLU
80387	3/4"	BLU
80550	1"	BLU
82083	1/2"	ARANCIO
82084	1/2"	GIALLO
82085	1/2"	NERO
82086	1/2"	VERDE
82091	1/2"	ROSSO

SUPPORTO SINGOLO PER MASCHIO DA 1/2"
SUPPORT UNIQUE POUR MÂLE 1/2"
1/2" SINGLE BRACKET
1/2" EINZELN LAGER
SOPORTE PARTICULAR 1/2"



FIG.1



FIG.2

Faster®

ARTICOLO	DIM. INNESTO	FILETTO	MARCA	FIG.
80576	1/2"	M18x15	**FASTER**	1
83920		-	-	2

SUPPORTO PER INNESTI FEMMINA A 2 VIE
SUPPORT POUR COUPLEURS FEMELLES À 2 VOIES
HOLDER FOR 2-WAY FEMALE COUPLINGS
HALTER FÜR 2 WEGE-KUPPLUNGEN MIT INNENGEWINDE
SOPORTE PARA ACOPLAMIENTOS HEMBRA DE 2 VÍAS

new



ARTICOLO
84235

Gli articoli qui descritti, prodotti da e/o per conto di CERMAG, sono da intendersi adattabili, quindi non originali, ai marchi indicati secondo REG. CE 1400/2002
All items described here, produced by and/or on behalf of CERMAG, are to be understood as adaptable, therefore not original, to the brands indicated according to REG. EC 1400/2002

TAPPI AUTOMATICI - FASTER - SERIE TARV
CABOCHONS AUTOMATIQUE
AUTOMATIC CAPS
AUTOMATISCH STAUBSCHUTZ
TAPÓN AUTOMÁTICO

new


84306


84307


84308

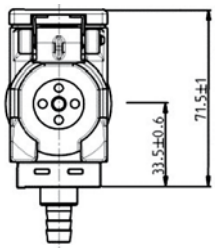

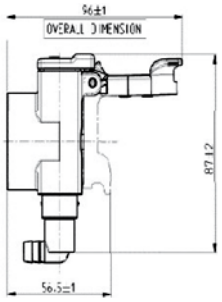

ARTICOLO	DESCRIZIONE
84306	Tappo automatico raccordo dritto
84307	Tappo automatico raccordo 45°
84308	Tappo automatico raccordo 90°

TAPPI AUTOMATICI - FASTER - SERIE TARV DA COMPORRE PER INTERASSI 55-72-82 mm
CABOCHONS AUTOMATIQUE
AUTOMATIC CAPS
AUTOMATISCH STAUBSCHUTZ
TAPÓN AUTOMÁTICO

new

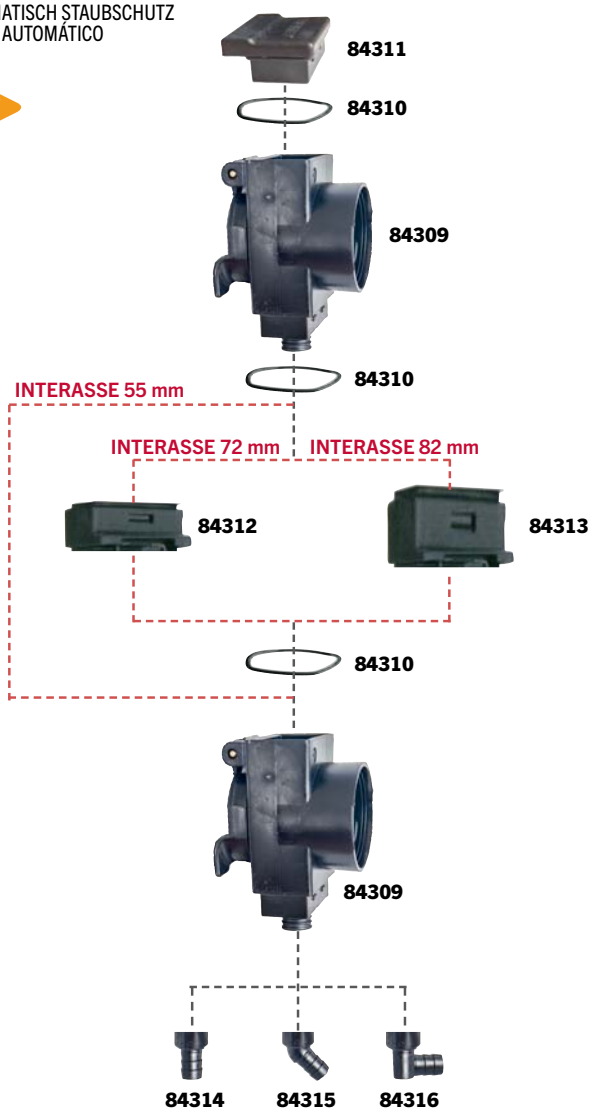

ARTICOLO	DESCRIZIONE
84309	Tappo singolo senza portagomma
84310	O-ring per TARV
84311	Coperchio per tappo singolo
84312	Distanziatore tra TARV **per interasse 72 mm**
84313	Distanziatore tra TARV **per interasse 82 mm**
84314	Kit portagomma diritto
84315	Kit portagomma a 45°
84316	Kit portagomma a 90°

IDENTIFICATORI COLORATI PER SERIE TARVP



ARTICOLO	COLORE	** IDENTIFICAZIONE
83200	BLU	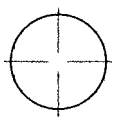
83201	GIALLO	
83202	ROSSO	
83203	VERDE	
83204	NERO	
83205	ARANCIO	
83206	BIANCO	

ARTICOLO	COLORE	** IDENTIFICAZIONE
83207	BLU	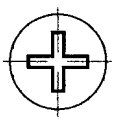
83208	GIALLO	
83209	ROSSO	
83210	VERDE	
83211	NERO	
83212	BIANCO	

ARTICOLO	COLORE	** IDENTIFICAZIONE
83213	BLU	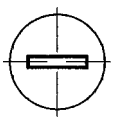
83214	GIALLO	
83215	ROSSO	
83216	VERDE	
83217	NERO	
83218	BIANCO	

Gli articoli qui descritti, prodotti da e/o per conto di CERMAG, sono da intendersi adattabili, quindi non originali, ai marchi indicati secondo REG. CE 1400/2002
All items described here, produced by and/or on behalf of CERMAG, are to be understood as adaptable, therefore not original, to the brands indicated according to REG. EC 1400/2002

01 INNESTI RAPIDI A VITE - FASTER - Serie CVV

COUPLEURS RAPIDES À VIS
QUICK COUPLINGS TO SCREW
SPANN-SCHNELLKUPPLUNG
ACOPLES RÁPIDOS A TORNILLO



MASCHIO



FEMMINA

CARATTERISTICHE
- **Connessione:** a vite
- **Disconnessione:** a vite
- **Occlusione:** a valvola sporgente
- **Innestabilità:** parti maschio e femmina con pressioni residue
- **Disinnestabilità in pressione:** consentita
- **Intercambiabilità:** mercato tedesco

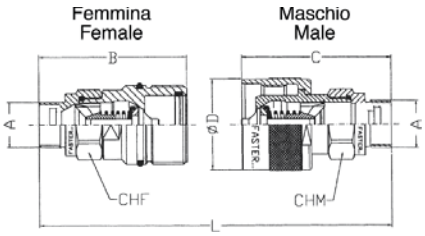

ARTICOLO MASCHIO	ARTICOLO FEMMINA	A	B mm	C mm	Ø D mm	L mm	CH mm
82779	**82784**	1/4" Gas	63	63,5	30	99,1	19
82780	**82785**	3/8" Gas	70,5	70,9	34	113,8	24
82781	**82786**	1/2" Gas	61,3	67,7	42	102,6	27
82782	**82787**	3/4" Gas	84,5	86,5	48	150	38
82783	**82788**	1" Gas	92,3	92,8	56	150,8	42
83620	**83621**	22 x 1,5	61,3	67,7	42	102,6	27

TAPPI PER INNESTI SERIE CVV

BOUCHONS POUR COUPLEURS SÉRIE CVV
CAPS FOR CVV SERIES COUPLINGS
VERSCHLUSSKAPPEN FÜR KUPPLUNGEN SERIE CVV
TAPONES PARA ACOPLAMIENTOS SERIE CVV

new





TAPPI MASCHI PER INNESTI MASCHI

ARTICOLO	DESCRIZIONE
84076	Tappo maschio per 82779
84077	Tappo maschio per 82780
84078	Tappo maschio per 82781 e 83620
84079	Tappo maschio per 82782
84080	Tappo maschio per 82783

new





TAPPI FEMMINA PER INNESTI FEMMINA

ARTICOLO	DESCRIZIONE
84071	Tappo femmina per 82784
84072	Tappo femmina per 82785
84073	Tappo femmina per 82786 e 83621
84074	Tappo femmina per 82787
84075	Tappo femmina per 82788

Gli articoli qui descritti, prodotti da e/o per conto di CERMAG, sono da intendersi adattabili, quindi non originali, ai marchi indicati secondo REG. CE 1400/2002
All items described here, produced by and/or on behalf of CERMAG, are to be understood as adaptable, therefore not original, to the brands indicated according to REG. EC 1400/2002

INNESTI RAPIDI A VITE - FASTER - Serie VV
COUPLEURS RAPIDES À VIS
QUICK COUPLINGS TO SCREW
SPANN-SCHNELLKUPPLUNG
ACOPLES RÁPIDOS A TORNILLO

CARATTERISTICHE
- **Connessione:** a vite
- **Disconnessione:** a vite
- **Occlusione:** a valvola sporgente
- **Innestabilità:** parti maschio e femmina in pressione
- **Disinnestabilità in pressione:** consentita
- **Intercambiabilità:** norma interna Faster



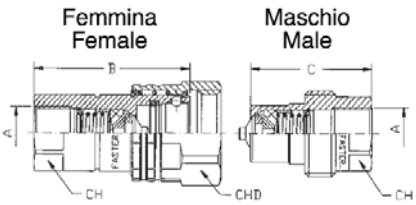

ARTICOLO MASCHIO	ARTICOLO FEMMINA	A	B mm	C mm	CH mm	CHD mm	Pressione esercizio (bar)
83174	**83175**	F 1/4" Gas	60	34,7	19	19	350
83177	**83176**	F 3/8" Gas	72	40,5	24	24	300
83179	**83178**	F 1/2" Gas	79	49	27	27	250
83181	**83180**	F 3/4" Gas	106	62	34	34	250
83183	**83182**	F 1" Gas	124	73	41	41	220

INNESTI RAPIDI FACCIA PIANA A VITE - FASTER - Serie FHV
COUPLEURS RAPIDES FACE PLATE À VIS - FASTER - Série FHV
FLAT FACE QUICK COUPLINGS TO SCREW - FASTER - FHV series
SPANNSCHNELLKUPPLUNGEN MIT GLATTEN BUND - FASTER - Serie FHV
ACOPLAMIENTOS RÁPIDOS PLANOS DE TORNILLO - FASTER - Serie FHV

new

TAPPI PER INNESTO MASCHIO E FEMMINA

ARTICOLO	DESCRIZIONE
84302	Tappo per innesti FHV 3/8"
84303	Tappo per innesti FHV 1/2"
84304	Tappo per innesti FHV 3/4"
84305	Tappo per innesti FHV 1"



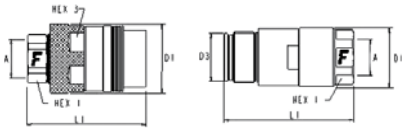

ARTICOLO MASCHIO	ARTICOLO FEMMINA	A	L1 (F) mm	L1 (M) mm	HEX1 (F) mm	HEX1 (M) mm	Pressione esercizio bar
84064	**84063**	F 3/8" Gas	101,8	96,8	34	36	530
84066	**84065**	F 1/2" Gas	109,7	109,5	41	36	530
84068	**84067**	F 3/4" Gas	129,5	122,5	46	46	460
84070	**84069**	F 1" Gas	138	143,4	55	55	530

INNESTI RAPIDI PER DIAGNOSTICA - FASTER - Serie DF
COUPLEURS RAPIDES POUR DIAGNOSTIQUE
QUICK COUPLINGS FOR DIAGNOSTIC
SCHNELLKUPPLUNG FÜR TESTPROGRAMM
ACOPLES RÁPIDOS PARA DIAGNÓSTICO



FIG.1



FIG.2



FIG.3

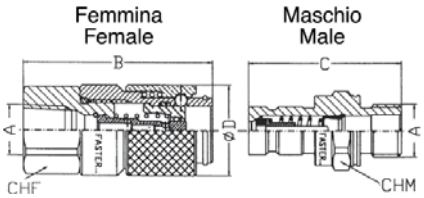

ARTICOLO MASCHIO	A	C mm	CHM mm	CODICE TAPPO DI PROTEZIONE	FIG.
82789	1/8" NPT (filetto Femmina)	36	19		2
82790	1/4" NPT (filetto Femmina)	40	19		2
82791	1/4" NPT (filetto Maschio)	41	19		3
82792	M14 / 1,5 (filetto Maschio)	40,5	19	82798	3
82793	7/16 UNF (filetto Maschio)	40,3	17		3
82794	1/2 UNF (filetto Maschio)	36	19		3
82795	9/16 UNF (filetto Maschio)	37	19		3

ARTICOLO FEMMINA	A	B mm	D mm	CHF mm	FIG.
82796	1/8" NPT (filetto Femmina)	42	24	21	1
82797	1/4" NPT (filetto Femmina)	50	24	21	1

Gli articoli qui descritti, prodotti da e/o per conto di CERMAG, sono da intendersi adattabili, quindi non originali, ai marchi indicati secondo REG. CE 1400/2002
All items described here, produced by and/or on behalf of CERMAG, are to be understood as adaptable, therefore not original, to the brands indicated according to REG. EC 1400/2002

INNESTI RAPIDI FACCIA PIANA - FASTER - Serie FFH / 2FFI-FFI (EX 2FFN-FFN)

COUPLEURS RAPIDES VALVE PLATE - FASTER
FLAT FACE QUICK COUPLINGS - FASTER
STECK-KUPPLUNGEN MIT FACHEN VENTIL - FASTER
ENGANCHE RÁPIDO CARA PLANA - FASTER



FFH

GUARNIZIONI DI RICAMBIO PER INNESTO MASCHIO



3/8"	1/2"	3/4"	1"
83990	**83989**	**84321**	**84322**

CARATTERISTICHE
- **Trattamento superficiale:** Zinco-Nichel
- **Connessione:** spingendo la parte maschio (push)
- **Disconnessione:** arretrando la ghiera
- **Occlusione:** a valvola piana
- **Innestabilità:** in assenza di pressione
- **Disinnestabilità in pressione:** non consentita
- **Intercambiabilità:** norma ISO16028

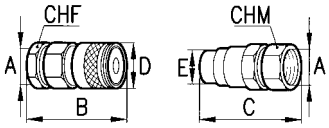

FFH

CODICE FEMMINA	CODICE MASCHIO	Ø A	B mm	C mm	D mm	D Pollici	E mm	CHF mm	CHM mm	PORTATA l/min	PRESSIONE D'ESERCIZIO bar
81383	**81388**	F 1/4" GAS	58.9	49	27	1/4"	16.1	24	24	25	350
81384	**81389**	F 3/8" GAS	75	68.3	30	3/8"	19.7	27	30	50	350
82802	**82799**	F 1/2" GAS	79.4	73.3	30	3/8"	19.7	27	30	50	350
81385	**81390**	F 1/2" GAS	81.3	75	38	1/2"	24.5	34	34	110	350
82803	**82800**	F 3/4" GAS	84.8	78	38	1/2"	24.5	34	34	110	350
81542	**81543**	F 1" 1/16 12 UN	86.8	81	38	1/2"	24.5	34	34	110	350
81386	**81391**	F 3/4" GAS	100.3	101.6	48	3/4"	29.95	42	42	160	350
82804	**82801**	F 1" GAS	104.3	101.6	48	3/4"	29.95	42	42	160	350
83133	**83132**	F 1" GAS	100.5	106.5	55	1"	36	50	55	230	350

INNESTI RAPIDI FACCIA PIANA FEMMINA DA 3/8" NORMALI E PASSAPARETE PER TUBI RIGIDI

COUPLEURS RAPIDES 3/8" AVEC VALVE PLAT FEMELLE, NORMALS Y PASSE-CLOISON.
3/8" FAST COUPLINGS WITH FEMALE FLAT HEAD, NORMALS AND PASSWALL
3/8" FLACHSCHNELLKUPPLUNG FUER ROHR
ENGANCHE RÁPIDO 3/8" CON CARA PLANA HEMBRA, NORMALES Y PASANTES



FIG.1



FIG.3



FIG.2



FIG.4

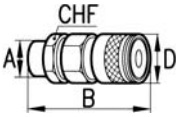

NORMALI

ARTICOLO	A	Ø DIN	B mm	D	CHF mm	FIG.
83961	M18x1,5	L12	81,70	30 - 3/8"	27	1
83962	M22x1,5	L15	82,80	30 - 3/8"	27	2

PASSAPARETE

ARTICOLO	A	Ø DIN	B mm	D	CHF mm	FIG.
83963	M18x1,5	L12	97	30 - 3/8"	27-24	3
83964	M22x1,5	L15	98	30 - 3/8"	27-27	4

INNESTI MASCHI FACCIA PIANA - FASTER - Serie 3FFH

COUPLEURS MÂLES FACE PLATE - FASTER - Série 3FFH
FLAT FACE MALE CONNECTORS - FASTER - 3FFH Series
FLACHE KUPPLUNGEN MIT AUSSENGEWINDE - FASTER - Serie 3FFH
ACOPLAMIENTOS MACHOS PLANOS - FASTER - Serie 3FFH

new



NB: maschio collegabile con pressione residua a innesti femmina serie FFH.

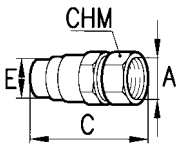

ARTICOLO MASCHIO	A	C mm	E mm	CHM mm	Pressione esercizio bar
84299	F 3/8" GAS	96.8	19.7	30	350
84300	F 1/2" GAS	115.7	24.5	34	350
84301	F 3/4" GAS	128.4	29.95	42	350

Gli articoli qui descritti, prodotti da e/o per conto di CERMAG, sono da intendersi adattabili, quindi non originali, ai marchi indicati secondo REG. CE 1400/2002
All items described here, produced by and/or on behalf of CERMAG, are to be understood as adaptable, therefore not original, to the brands indicated according to REG. EC 1400/2002

TAPPI FEMMINA PER INNESTI FEMMINA A FACCIA PIANA - FASTER

CABOCHON MALE POUR COUPLEURS FEMELLE VALVE PLATE
PROTECTIVE MALE CAP FOR FEMALE QUICK COUPLINGS FLAT FLACE
STAUBKAPPE FÜR MUTTER SCHNELLKUPPLUNGER MIT FACHEN VENTIL
TAPOS MACHO PARA ENCHUFE HEMBRA CARA PLANA



ARTICOLO	PER INNESTO - FEMMINA
81482	81383 - 1/4”
81480	82802 - 81384 - 3/8”
81483	82803 - 81542 - 81385 - 1/2”
81484	82804 - 81386 - 3/4”
81481	83133 - 1”

TAPPI FEMMINA PER INNESTI MASCHI A FACCIA PIANA - FASTER

CABOCHON FEMELLE POUR COUPLEURS MALE VALVE PLATE
PROTECTIVE FEMALE CAP FOR MALE QUICK COUPLINGS FLAT FLACE
STAUBKAPPE FÜR BOHRER SCHNELLKUPPLUNGER MIT FACHEN VENTIL
TAPOS MEMBRA PARA ENCHUFE MACHO CARA PLANA



ARTICOLO	PER INNESTO - MASCHIO
81487	81388 - 1/4”
81485	82799 - 81389 - 3/8”
81488	82800 - 81543 - 81390 - 1/2”
81489	2101 - 81391 - 3/4”
81486	83132 - 1”

TAPPO AUTOMATICO PER INNESTI A FACCIA PIANA - FASTER

CABOCHON AUTOMATIQUE POUR COUPLEURS RAPIDES VALVE PLATE
AUTOMATIC PROTECTIVE CAP FOR QUICK COUPLINGS FLAT FACE
AUTOMATISCHE SCHUTZKAPPE FÜR SCHNELLKUPPLUNGER MIT FACHEN VENTIL
TAPOS DE PROTECCIÓN ENCHUFE RAPIDO CARA PLANA



ARTICOLO	MISURA
81490	3/8” - Ø 30 mm
80575	1/2” - Ø 38 mm

NUOVO SISTEMA DI COLLEGAMENTO CIRCUITO DI FRENATURA IDRAULICA A NORME CUNA, ISO, NF BREVETTATO FASTER

NOUVEAU SYSTÈME DE ASSEMBLAGE CIRCUIT DE FREINAGE HYDRAULIQUE - NORME CUNA, ISO, NF BREVET FASTER
NEW SYSTEM OF CONNECTION - CIRCUIT OF HYDRAULIC BREAKING - NORM CUNA, ISO, NF PATENT FASTER
NEUES SYSTEM VON VERBINDUNG HYDRAULIC BREMS-SCHALTUNG, NORM CUNA, ISO, NF PATENTIERT FASTER
NUEVO SISTEMA DE CONEXIÓN CIRCUITO DE FRENO HIDRAÚLICO A NORMA CUNA, ISO, NF PATENTADO FASTER

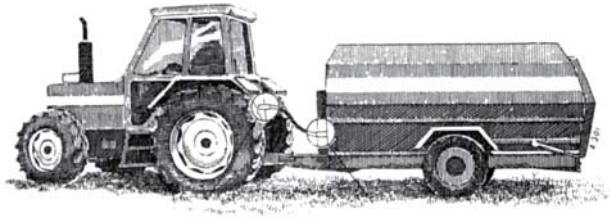



VALVOLA DI FRENAGGIO PARTE MASCHIO - FASTER (FIG.1) - ISO 5676

VALVE FREINAGE
BREAKING VALVE
BREMSVENTIL
VÁLVULA DE FRENO





FIG. B

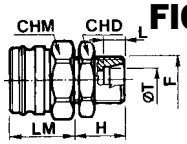

FIG. C

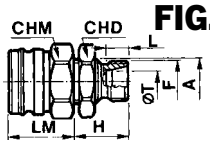

ARTICOLO	A	F	Ø T mm	L mm	LM mm	H mm	CH mm M	CH mm D	FIG.
80819	—	M18x1,5	12,2	7	30,8	21	32	27	B
80820	—	M20x1,5	13,5	9	30,8	23	32	30	
84058	—	1/2” Gas	8	10	30,8	15	32	27	
80821	M20x1,5	M16x1,5	10,5	9	30,8	23	32	30	C
80822	M20x1,5	M18x1,5	12,15	9	30,8	23	32	30	

TAPPO FEMMINA PER VALVOLE DI FRENAGGIO - FASTER

CAPUCHON FEMALE POUR VALVE FREINAGE
FEMALE CAP FOR BREAKING VALVE
STAUBKAPPE FÜR BREMSVENTIL
TAPÓN HEMBRA PARA VÁLVULA DE FRENO



ARTICOLO
81525

VALVOLA DI FRENAGGIO PARTE FEMMINA CON BLOCCAGGIO AUTOMATICO - FASTER (FIG.2) - ISO 5676

Una volta innestata non può essere sganciata in nessun caso fino a che la pressione nell’impianto di frenatura non scende al di sotto di 5 bar.
Impedisce lo sganciamento accidentale o volontario dell’impianto frenante a ceppi aperti.
VALVE FREINAGE AVEC BLOCAGE AUTOMATIQUE
BREAKING VALVE WITH AUTOMATIC BLOCK
BREMSVENTIL MIT AUTOMATISCH KLEMMEN
VÁLVULA DE FRENO BLOQUEO AUTOMÁTICO



Femmina VF

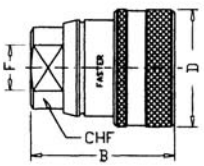

Femmina VFS

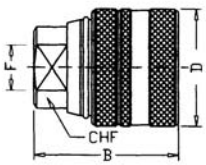

Femmina VFB

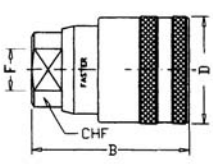

ARTICOLO	CODICE FASTER	F	B mm	Ø D mm	CH F mm	NOTE
80814	**VF**	M18x1,5	54,5	44	27	Tipo normale
80815	**VF**	3/8” Gas	54,5	44	27	Tipo normale
84057	**VF**	1/2” Gas	59,0	44	27	Tipo normale
80816	**VFS**	M18x1,5	54,5	44	27	Con ghiera di sicurezza
80817	**VFS**	3/8” Gas	54,5	44	27	Con ghiera di sicurezza
82805	**VFB**	3/8” Gas	83,3	44	27	Con sicurezza idraulica
83600	**VFB**	1/2” Gas	83,3	44	27	Con sicurezza idraulica

Gli articoli qui descritti, prodotti da e/o per conto di CERMAG, sono da intendersi adattabili, quindi non originali, ai marchi indicati secondo REG. CE 1400/2002
All items described here, produced by and/or on behalf of CERMAG, are to be understood as adaptable, therefore not original, to the brands indicated according to REG. EC 1400/2002

01

MULTIFASTER A 2 VIE
PLAQUE MULTICONNECTIONS - FASTER 2 VOIES
MULTICONNECTION DEVICE - FASTER 2 WAY
PLATTE - MEHR VERBINDUNG - FASTER 2 WEGE
PLACA MULTICONEXIÓN - FASTER 2 VIASO

FIG.2



FIG.1



	ARTICOLO	
	PARTE FISSA (fig. 1)	PARTE MOBILE (fig. 2)
3/8”	**83427**	**83428**
1/2”	**83429**	**83430**

RICAMBI

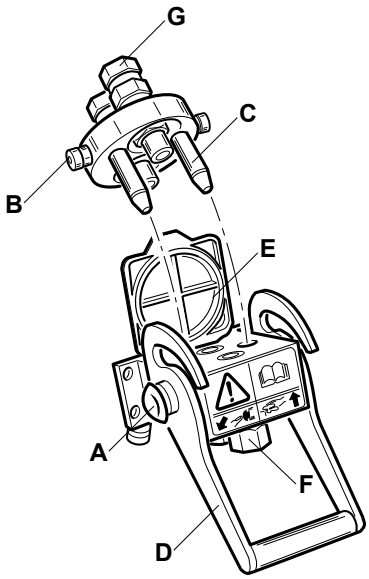

1/2”

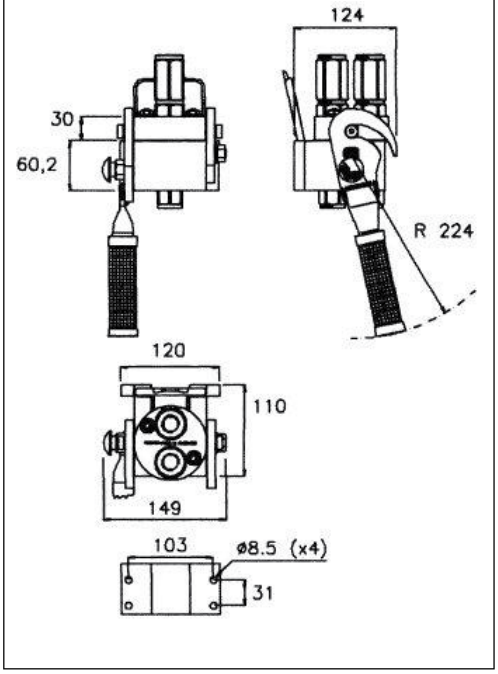

3/8”

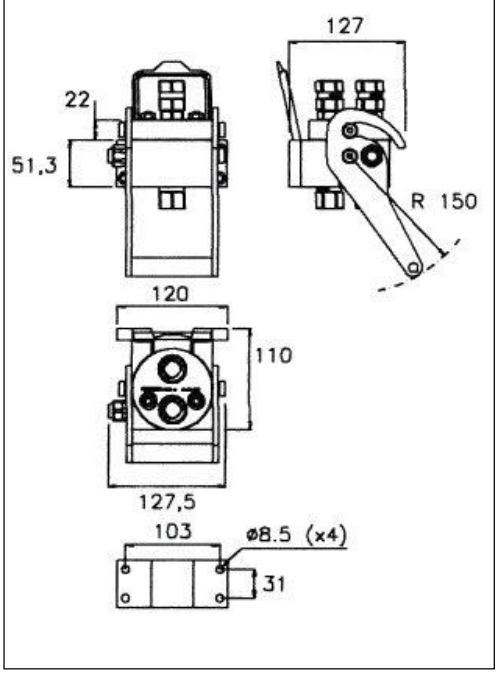

	KIT DI SICUREZZA (A)	INNESTI (F) | (G)		KIT LEVA (D)	KIT TAPPO (E)	KIT GUIDE (C)	KIT VITI (B)	GUARNIZIONE (per un innesto maschio)
MODELLO	ARTICOLO	ARTICOLO		ARTICOLO	ARTICOLO	ARTICOLO	ARTICOLO	ARTICOLO
3/8”	**84251**	**82970**	**82971**	**83542**	**83548**	**82984**	**83540**	**82985**
1/2”	**83923**	**82972**	**82973**	**83543**			**83541**	**82986**

Gli articoli qui descritti, prodotti da e/o per conto di CERMAG, sono da intendersi adattabili, quindi non originali, ai marchi indicati secondo REG. CE 1400/2002
All items described here, produced by and/or on behalf of CERMAG, are to be understood as adaptable, therefore not original, to the brands indicated according to REG. EC 1400/2002

MULTIFASTER PER LAVERDA E CNH A 3 VIE

PLAQUE MULTICONNECTIONS - FASTER 3 VOIES
MULTICONNECTION DEVICE - FASTER 3 WAY
PLATTE - MEHR VERBINDUNG - FASTER 3 WEGE
PLACA MULTICONEXIÓN - FASTER 3 VIASO



FIG.2



FIG.1

ARTICOLO	
PARTE FISSA (fig. 1)	PARTE MOBILE (fig. 2)
83622	**83623**

RICAMBI

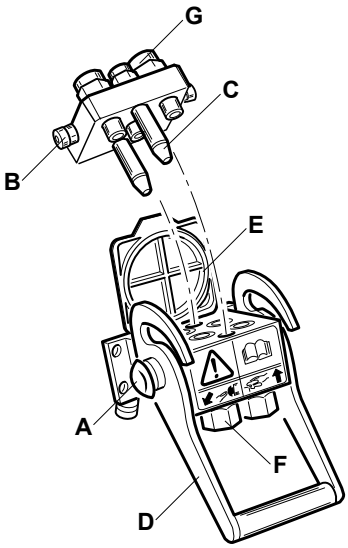

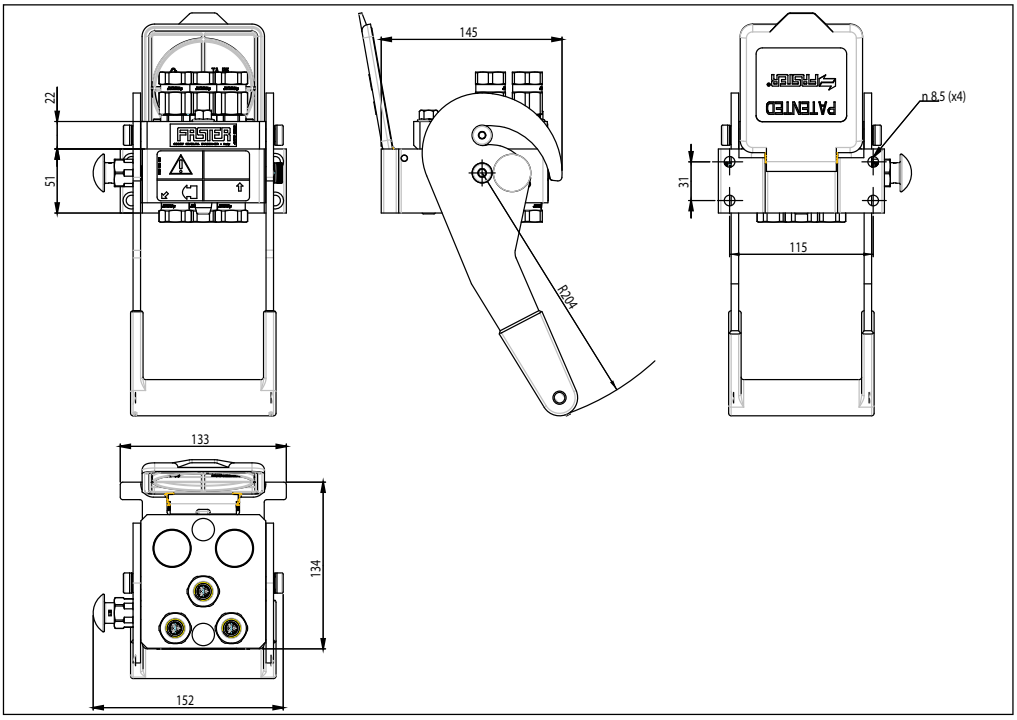

	KIT DI SICUREZZA (A)	KIT VITI (B)	INNESTI (F) | (G)		KIT TAPPO (E)	KIT GUIDE (C)	GUARNIZIONE (per un innesto maschio)
MODELLO	ARTICOLO	ARTICOLO	ARTICOLO		ARTICOLO	ARTICOLO	ARTICOLO
1/4”	**83923**	**83540**	**83651**	**83649**	**83549**	**82984**	**83650**

Gli articoli qui descritti, prodotti da e/o per conto di CERMAG, sono da intendersi adattabili, quindi non originali, ai marchi indicati secondo REG. CE 1400/2002
All items described here, produced by and/or on behalf of CERMAG, are to be understood as adaptable, therefore not original, to the brands indicated according to REG. EC 1400/2002

01

MULTIFASTER PER LAVERDA E CNH A 3 VIE

PLAQUE MULTICONNECTIONS - FASTER 3 VOIES
MULTICONNECTION DEVICE - FASTER 3 WAY
PLATTE - MEHR VERBINDUNG - FASTER 3 WEGE
PLACA MULTICONEXIÓN - FASTER 3 VIASO



FIG.2



FIG.1

ARTICOLO	
PARTE FISSA (fig. 1)	PARTE MOBILE (fig. 2)
83643	**83644**

RICAMBI

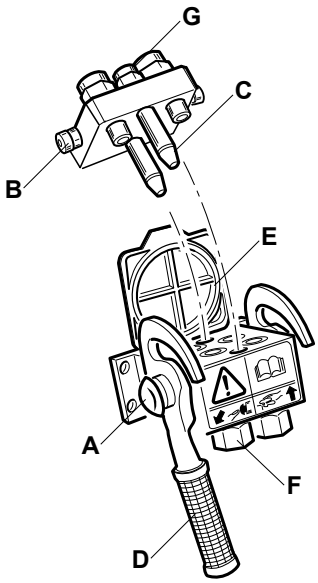

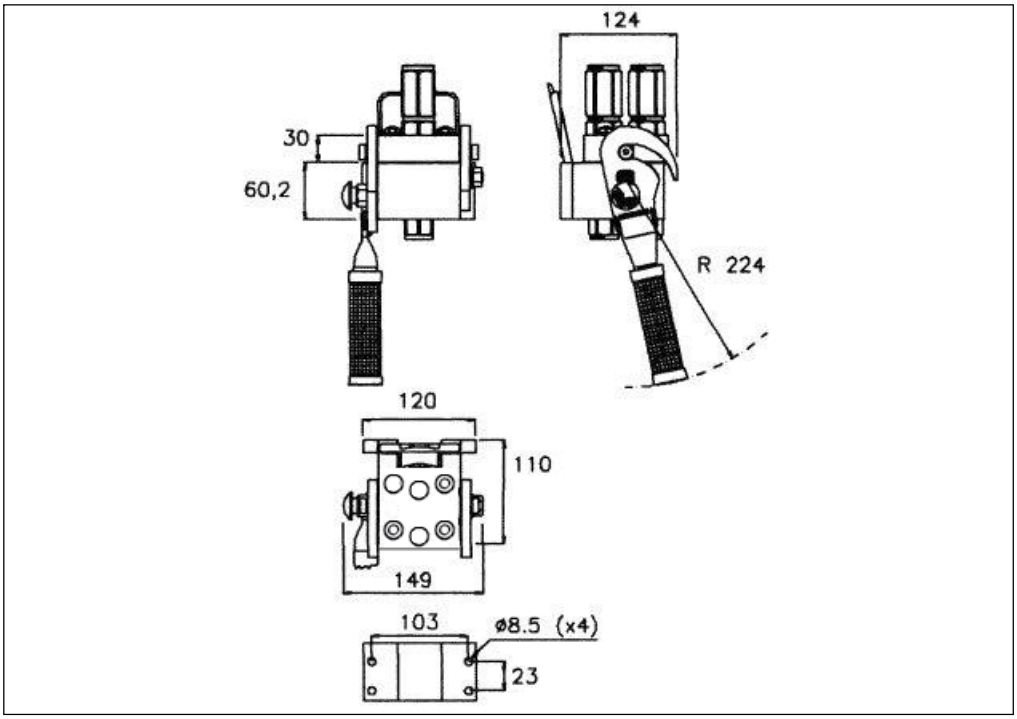

	KIT DI SICUREZZA (A)	INNESTI (F) | (G)		KIT TAPPO (E)	KIT GUIDE (C)	KIT VITI (B)	GUARNIZIONE (per un innesto maschio)
							
MODELLO	ARTICOLO	ARTICOLO		ARTICOLO	ARTICOLO	ARTICOLO	ARTICOLO
1/4”	**83923**	**83653**	**83652**	**83548**	**82984**	**83541**	**83650**

Gli articoli qui descritti, prodotti da e/o per conto di CERMAG, sono da intendersi adattabili, quindi non originali, ai marchi indicati secondo REG. CE 1400/2002
All items described here, produced by and/or on behalf of CERMAG, are to be understood as adaptable, therefore not original, to the brands indicated according to REG. EC 1400/2002

MULTIFASTER A 4 VIE

PLAQUE MULTICONNECTIONS - FASTER 4 VOIES
MULTICONNECTION DEVICE - FASTER 4 WAY
PLATTE - MEHR VERBINDUNG - FASTER 4 WEGE
PLACA MULTICONEXIÓN - FASTER 4 VIASO



FIG.2



FIG.1

	ARTICOLO	
	PARTE FISSA (fig. 1)	PARTE MOBILE (fig. 2)
3/8”	**83481**	**82535**
1/2”	**83482**	**82547**

RICAMBI

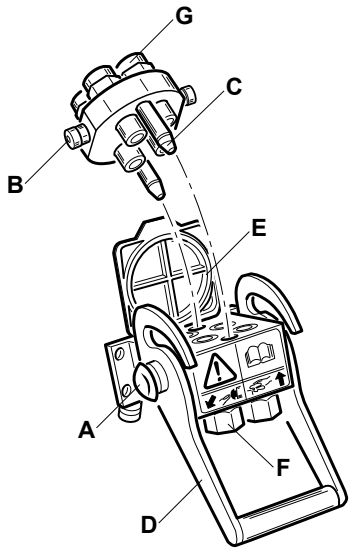

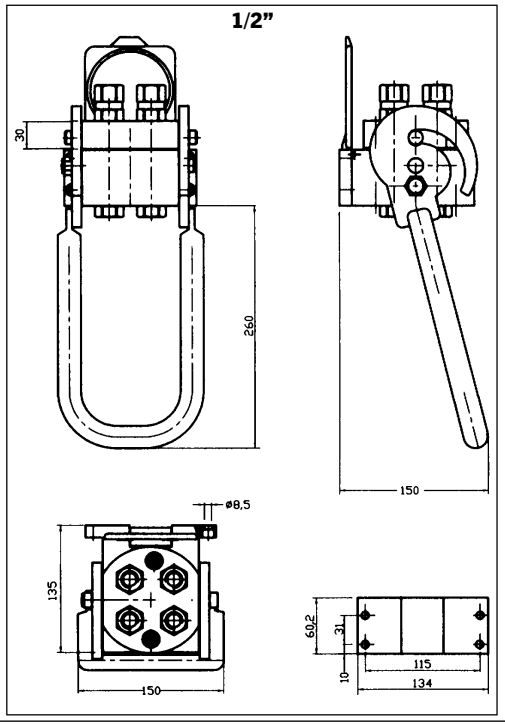

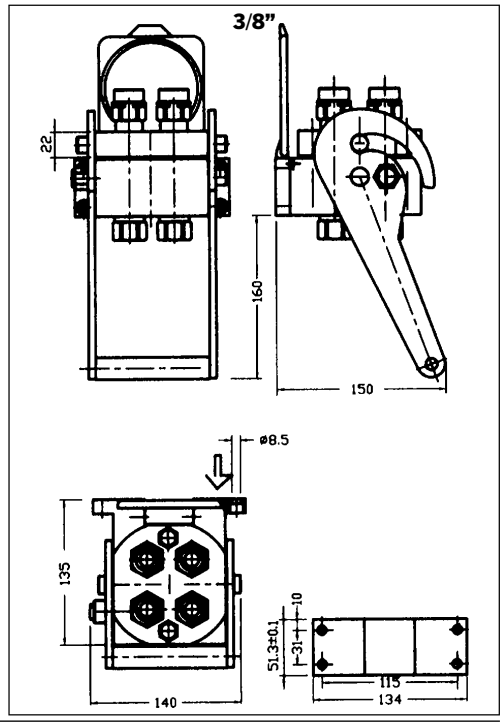

	KIT DI SICUREZZA (A)	INNESTI (F)	(G)	KIT LEVA (D)	KIT TAPPO (E)	KIT GUIDE (C)	KIT VITI (B)	GUARNIZIONE (per un innesto maschio)
MODELLO	ARTICOLO	ARTICOLO		ARTICOLO	ARTICOLO	ARTICOLO	ARTICOLO	ARTICOLO
3/8”	83923	82970	82971	83544	83549	82984	83540	82985
1/2”		82972	82973	83545			83541	82986

Gli articoli qui descritti, prodotti da e/o per conto di CERMAG, sono da intendersi adattabili, quindi non originali, ai marchi indicati secondo REG. CE 1400/2002
All items described here, produced by and/or on behalf of CERMAG, are to be understood as adaptable, therefore not original, to the brands indicated according to REG. EC 1400/2002

01

MULTIFASTER A 4 VIE 2 DA 1/2" E 2 DA 3/4"

PLAQUE MULTICONNECTIONS - FASTER 4 VOIES
MULTICONNECTION DEVICE - FASTER 4 WAY
PLATTE - MEHR VERBINDUNG - FASTER 4 WEGE
PLACA MULTICONEXIÓN - FASTER 4 VIASO

new

FIG.2





FIG.1

ARTICOLO	NOTE	FIG.
84253	Parte fissa 2 linee 1/2"2 linee 3/4	1
84254	Parte mobile 2 linee 1/2 e 2 da 3/4	2

RICAMBI

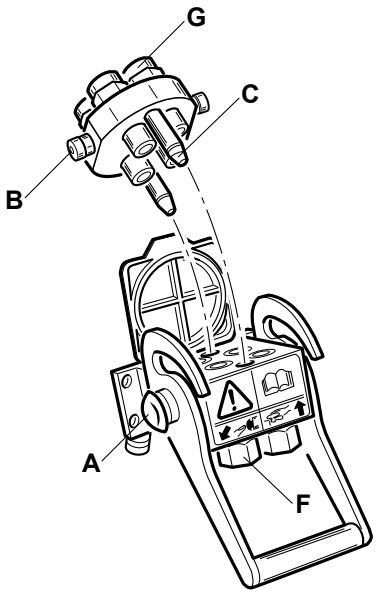

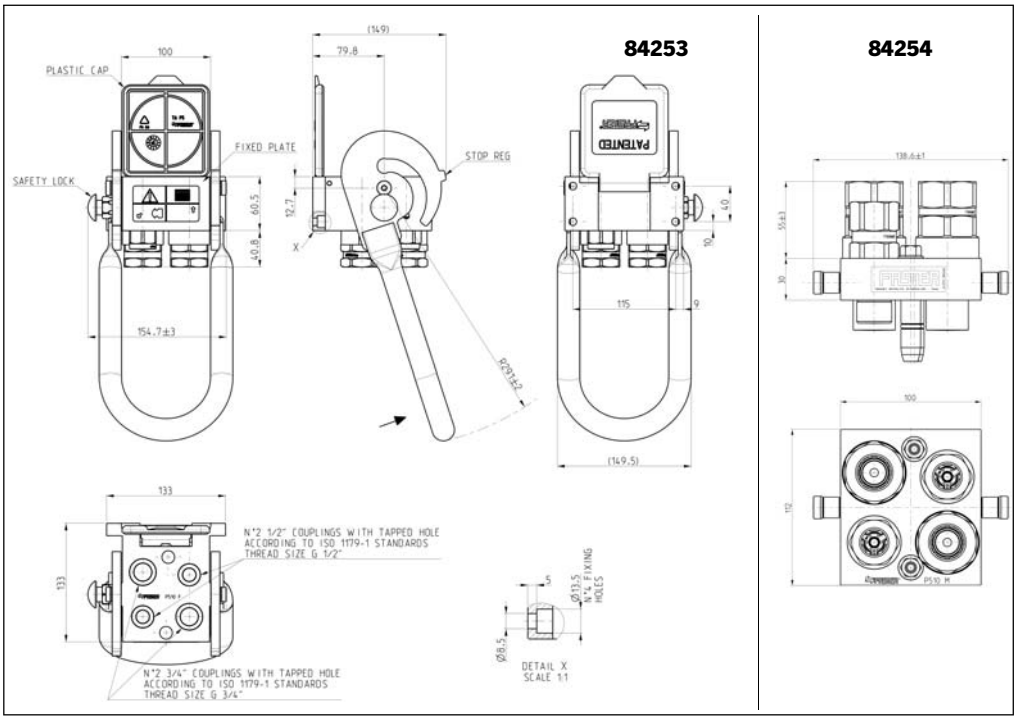

	KIT DI SICUREZZA (A)	INNESTI (F) | (G)		KIT GUIDE (C)	KIT VITI (B)	GUARNIZIONE (per un innesto maschio)
MODELLO	ARTICOLO	ARTICOLO		ARTICOLO	ARTICOLO	ARTICOLO
1/2"	83923	82972	82973	82984	83541	82986
3/4"		84255	84256			84257

Gli articoli qui descritti, prodotti da e/o per conto di CERMAG, sono da intendersi adattabili, quindi non originali, ai marchi indicati secondo REG. CE 1400/2002
All items described here, produced by and/or on behalf of CERMAG, are to be understood as adaptable, therefore not original, to the brands indicated according to REG. EC 1400/2002

MULTIFASTER A 4 VIE PER CARICATORI FRONTALI TIPO SIGMA 4 - FASTER

PLAQUE MULTICONNECTIONS - FASTER 4 VOIES
MULTICONNECTION DEVICE - FASTER 4 WAY
PLATTE - MEHR VERBINDUNG - FASTER 4 WEGE
PLACA MULTICONEXIÓN - FASTER 4 VIASO



FIG.2



FIG.1



FIG.1a

ACCESSORI



Kit adattore da 4 pezzi
per piastra 83080

84151

ARTICOLO	NOTE	FIG.
83080	Parte fissa filetto 22x1,5	1
84252	Parte fissa filetto 22x1,5	1a
83081	Parte mobile filetto 3/8”	2

RICAMBI

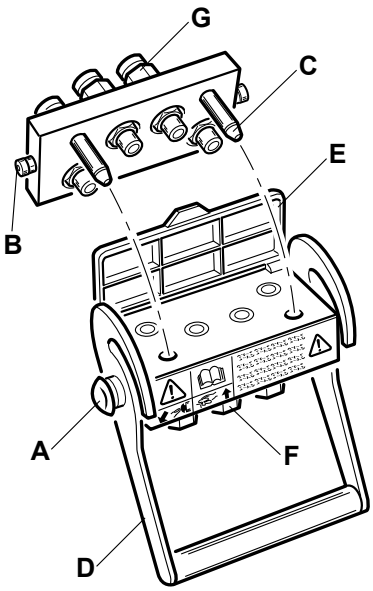

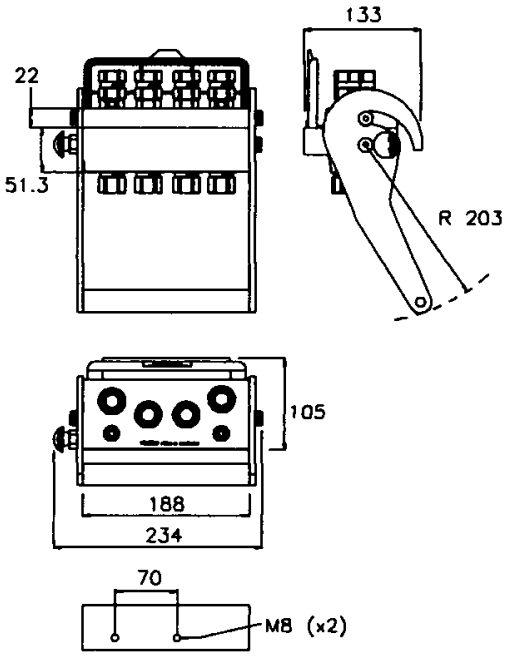

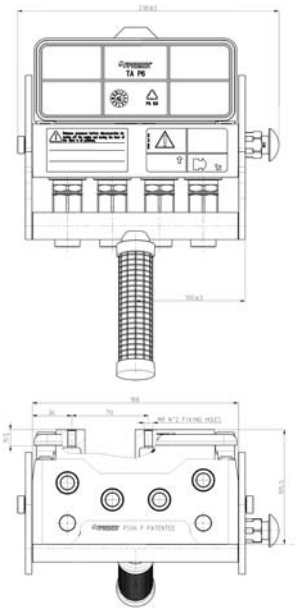

	KIT DI SICUREZZA (A)	INNESTI (F)	INNESTI (G)	KIT LEVA (D)	KIT TAPPO (E)	KIT GUIDE (C)	KIT VITI (B)	GUARNIZIONE (per un innesto maschio))
MODELLO	ARTICOLO	ARTICOLO		ARTICOLO	ARTICOLO	ARTICOLO	ARTICOLO	ARTICOLO
-	**83923**	**83324**	**83381**	**83546**	**83550**	**82984**	**83540**	**82985**

Gli articoli qui descritti, prodotti da e/o per conto di CERMAG, sono da intendersi adattabili, quindi non originali, ai marchi indicati secondo REG. CE 1400/2002
All items described here, produced by and/or on behalf of CERMAG, are to be understood as adaptable, therefore not original, to the brands indicated according to REG. EC 1400/2002

01 MULTIFASTER PER LAVERDA E CNH A 5 VIE

PLAQUE MULTICONNECTIONS - FASTER 5 VOIES
MULTICONNECTION DEVICE - FASTER 5 WAY
PLATTE - MEHR VERBINDUNG - FASTER 5 WEGE
PLACA MULTICONEXIÓN - FASTER 5 VIASO



FIG.2



FIG.1

ARTICOLO	
PARTE FISSA (fig. 1)	PARTE MOBILE (fig. 2)
83624	**83625**

RICAMBI

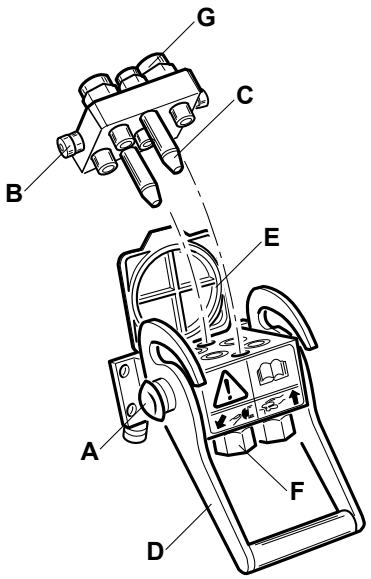

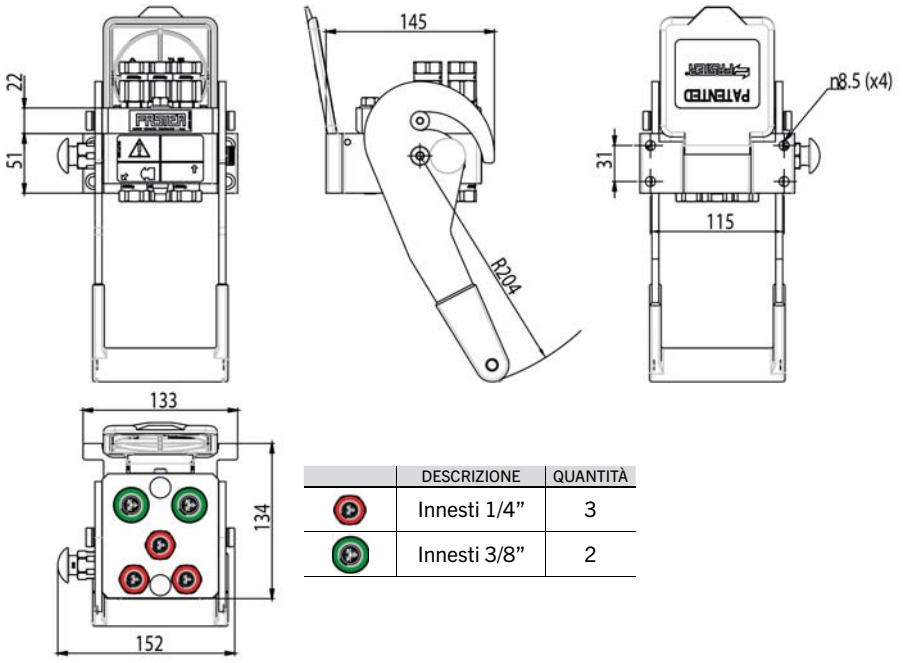

	DESCRIZIONE	QUANTITÀ
	Innesti 1/4”	3
	Innesti 3/8”	2

	KIT DI SICUREZZA (A)	KIT VITI (B)	INNESTI (F) | (G)			KIT TAPPO (E)	KIT GUIDE (C)	GUARNIZIONE (per un innesto maschio)
								
MODELLO	ARTICOLO	ARTICOLO	ARTICOLO			ARTICOLO	ARTICOLO	ARTICOLO
3/8”	83923	83540	83656	83654	83655	83549	82984	82985
1/4”			83651	-	83649			83650

Gli articoli qui descritti, prodotti da e/o per conto di CERMAG, sono da intendersi adattabili, quindi non originali, ai marchi indicati secondo REG. CE 1400/2002
All items described here, produced by and/or on behalf of CERMAG, are to be understood as adaptable, therefore not original, to the brands indicated according to REG. EC 1400/2002

MULTIFASTER PER FENDT A 5 VIE

PLAQUE MULTICONNECTIONS - FASTER 5 VOIES
MULTICONNECTION DEVICE - FASTER 5 WAY
PLATTE - MEHR VERBINDUNG - FASTER 5 WEGE
PLACA MULTICONEXIÓN - FASTER 5 VIASO



FIG.2



FIG.1

ARTICOLO	
PARTE FISSA (fig. 1)	PARTE MOBILE (fig. 2)
83916	**83915**

RICAMBI

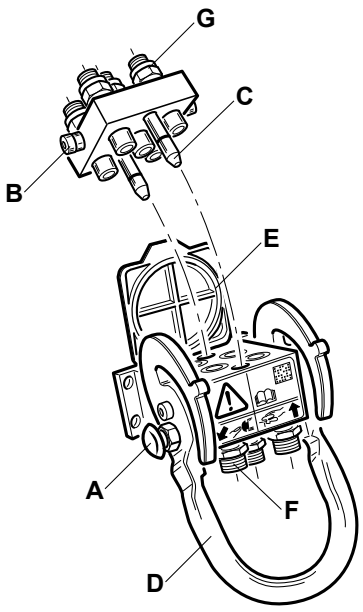

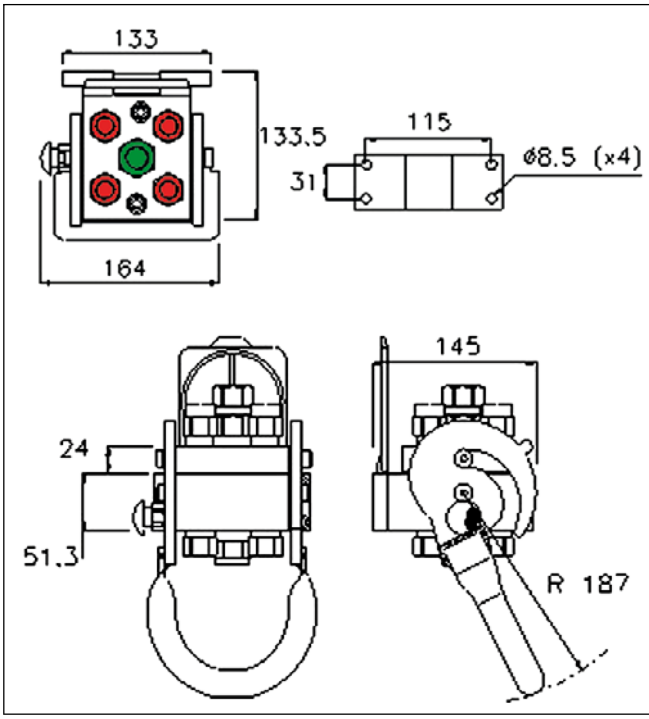

	DESCRIZIONE	QUANTITÀ
	Innesti 3/8”	4
	Innesti 1/2”	1

MODELLO	KIT DI SICUREZZA (A)	INNESTI (F)	INNESTI (G)	KIT LEVA (D)	KIT TAPPO (E)	KIT GUIDE (C)	KIT VITI (B)	GUARNIZIONE (per un innesto maschio)
								
ARTICOLO	ARTICOLO	ARTICOLO		ARTICOLO	ARTICOLO	ARTICOLO	ARTICOLO	ARTICOLO
3/8”	83923	83324	83925	83922	83549	82984	83541	82985
1/2”		83921	83924					82986

Gli articoli qui descritti, prodotti da e/o per conto di CERMAG, sono da intendersi adattabili, quindi non originali, ai marchi indicati secondo REG. CE 1400/2002
All items described here, produced by and/or on behalf of CERMAG, are to be understood as adaptable, therefore not original, to the brands indicated according to REG. EC 1400/2002

MULTIFASTER A 5 VIE - SERIE 3PLK 0-5

PLAQUE MULTICONNECTIONS - FASTER 5 VOIES - SERIE 3PLK 0-5
MULTICONNECTION DEVICE - FASTER 5 WAY - SERIE 3PLK 0-5
PLATTE - MEHR VERBINDUNG - FASTER 5 WEGE - SERIE 3PLK 0-5
PLACA MULTICONEXIÓN - FASTER 5 VIASO - SERIE 3PLK 0-5

new

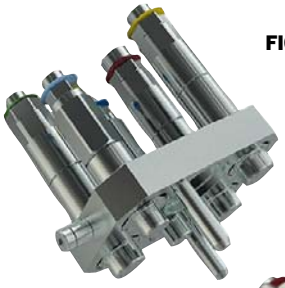

FIG.2



FIG.1

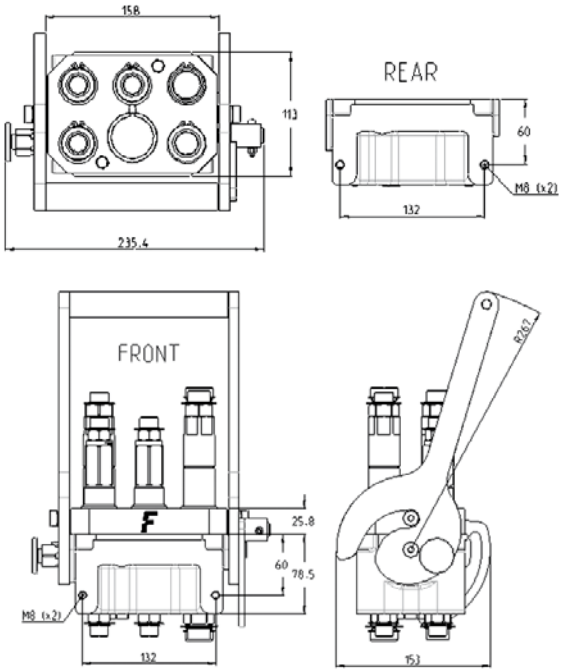

ARTICOLO	
PARTE FISSA (fig. 1)	PARTE MOBILE (fig. 2)
84060	**84059**

RICAMBI PARTE MOBILE

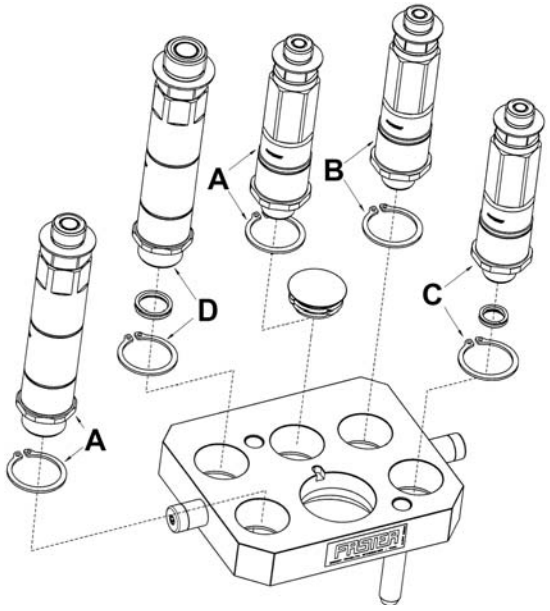

INNESTI

(A)	(B)	(C)	(D)
			

MODELLO	ARTICOLO			
3/8”	**84099**	-	-	-
9/16”	-	**84100**	**84101**	**84349**

RICAMBI PARTE FISSA

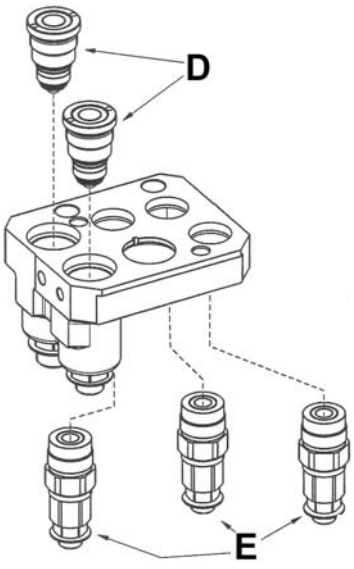

INNESTI

(D)	(E)
	

MODELLO	ARTICOLO	
9/16”	**84102**	-
3/8”	-	**84103**

Gli articoli qui descritti, prodotti da e/o per conto di CERMAG, sono da intendersi adattabili, quindi non originali, ai marchi indicati secondo REG. CE 1400/2002
All items described here, produced by and/or on behalf of CERMAG, are to be understood as adaptable, therefore not original, to the brands indicated according to REG. EC 1400/2002

MULTIFASTER A 5 VIE - SERIE 3PLV 0-5

PLAQUE MULTICONNECTIONS - FASTER 5 VOIES - SERIE 3PLV 0-5
MULTICONNECTION DEVICE - FASTER 5 WAY - SERIE 3PLV 0-5
PLATTE - MEHR VERBINDUNG - FASTER 5 WEGE - SERIE 3PLV 0-5
PLACA MULTICONEXIÓN - FASTER 5 VIASO - SERIE 3PLV 0-5

new



FIG.2



FIG.1

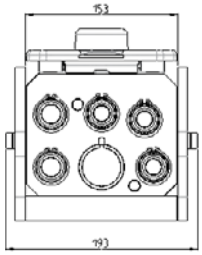

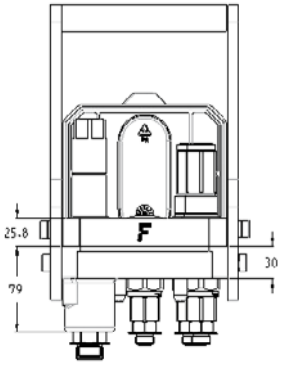

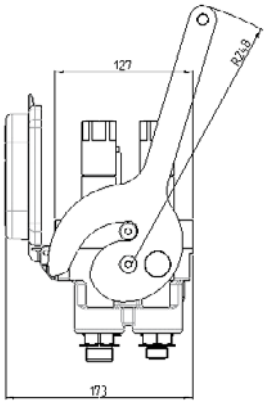

ARTICOLO	
PARTE FISSA (fig. 1)	PARTE MOBILE (fig. 2)
84062	**84061**

RICAMBI PARTE MOBILE

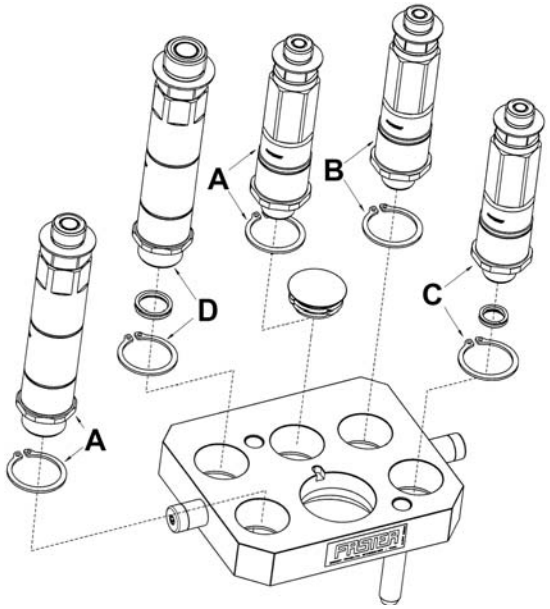

INNESTI

(A)	(B)	(C)
		

MODELLO	ARTICOLO		
3/8”	**84099**	-	-
9/16”	-	**84100**	**84101**

RICAMBI PARTE FISSA

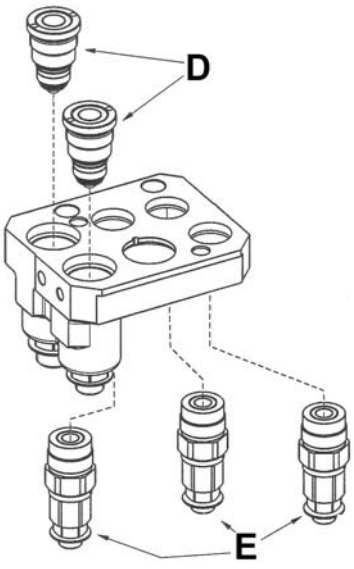

INNESTI

(D)	(E)
	

MODELLO	ARTICOLO	
9/16”	**84102**	-
3/8”	-	**84103**

Gli articoli qui descritti, prodotti da e/o per conto di CERMAG, sono da intendersi adattabili, quindi non originali, ai marchi indicati secondo REG. CE 1400/2002
All items described here, produced by and/or on behalf of CERMAG, are to be understood as adaptable, therefore not original, to the brands indicated according to REG. EC 1400/2002

01

MULTIFASTER A 6 VIE
PLAQUE MULTICONNECTIONS - FASTER 6 VOIES
MULTICONNECTION DEVICE - FASTER 6 WAY
PLATTE - MEHR VERBINDUNG - FASTER 6 WEGE
PLACA MULTICONEXIÓN - FASTER 6 VIASO



FIG.2



FIG.1

	ARTICOLO	
	PARTE FISSA (fig. 1)	PARTE MOBILE (fig. 2)
3/8”	**83483**	**82549**
1/2”	**83484**	**82550**

RICAMBI

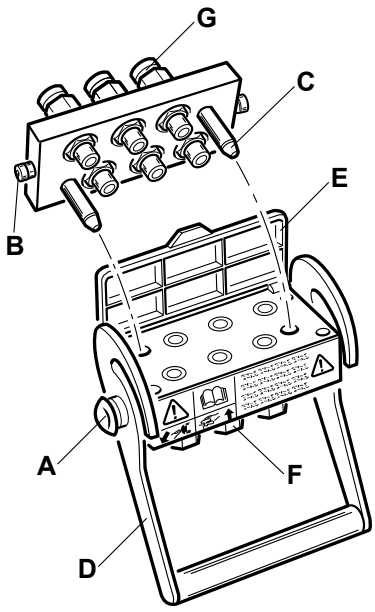

1/2”

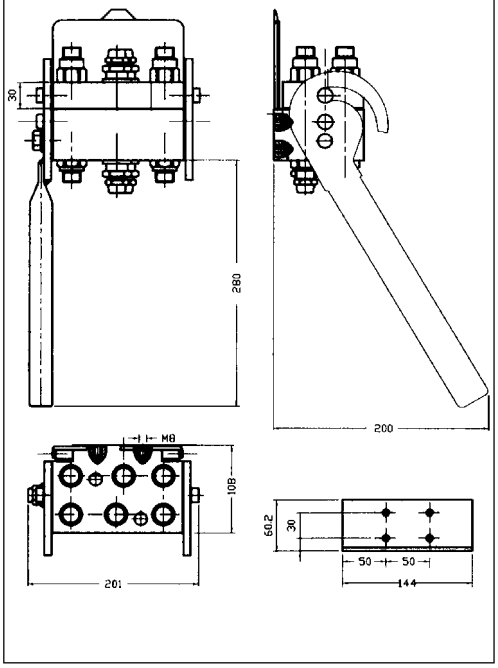

3/8”

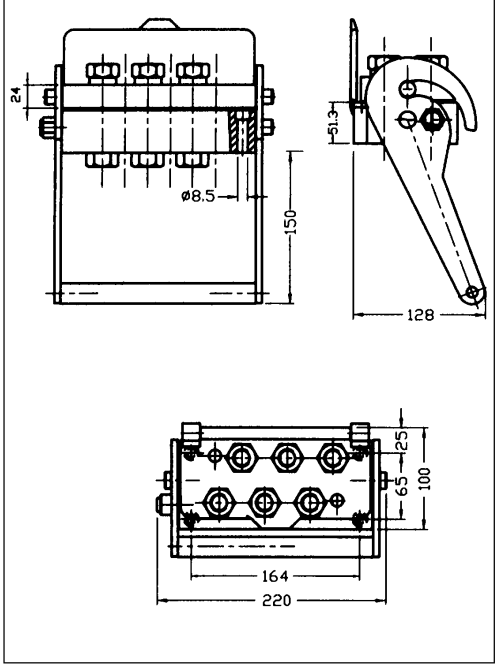

	KIT DI SICUREZZA (A)	INNESTI (F)	INNESTI (G)	KIT LEVA (D)	KIT TAPPO (E)	KIT GUIDE (C)	KIT VITI (B)	GUARNIZIONE (per un innesto maschio)
								
MODELLO	ARTICOLO	ARTICOLO		ARTICOLO	ARTICOLO	ARTICOLO	ARTICOLO	ARTICOLO
3/8”	**83923**	**82970**	**82971**	**83546**	**83550**	**82984**	**83540**	**82985**
1/2”		**82972**	**82973**	**83547**	**83551**		**83541**	**82986**

Gli articoli qui descritti, prodotti da e/o per conto di CERMAG, sono da intendersi adattabili, quindi non originali, ai marchi indicati secondo REG. CE 1400/2002
All items described here, produced by and/or on behalf of CERMAG, are to be understood as adaptable, therefore not original, to the brands indicated according to REG. EC 1400/2002

BLOCCO MULTIFASTER A 3 VIE
BLOQUE MULTIFASTER A 3 VOIES
3-WAY MULTIFASTER BLOCK
MULTIFASTERKUPPUNGSSTECKER
BLOQUE MULTIFASTER A 3 VIAS



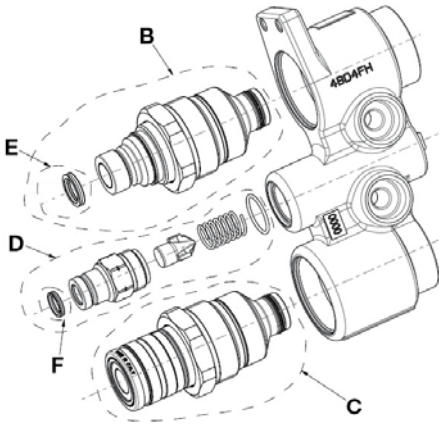

ARTICOLO	DESCRIZIONE
83985	Blocco con innesti

RICAMBI

ARTICOLO	DESCRIZIONE	RIF.
83986	Innesto 1/2" M	B
83987	Innesto 1/2" F	C
83988	Innesto 3/8" M	D
84317	kit innesto femmina 3/4"	-
84318	kit innesto maschio 3/4"	-
84319	kit innesto femmina 1/2" (vecchia serie)	-
84320	kit innesto maschio 1/2" (vecchia serie)	-

CONNETTORI ELETTRICI PER MULTIFASTER DA 1/2"
CONNECTEURS ÉLECTRIQUES POUR MULTIFASTER DE 1/2" - ELECTRICAL CONNECTORS FOR 1/2" MULTIFASTER - STROMSTECKER FÜR 1/2" MULTIFASTER - CONECTORES ELÉCTRICOS PARA MULTIFASTER DE 1/2"

new

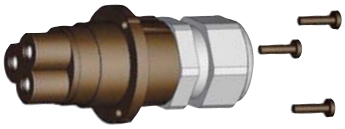

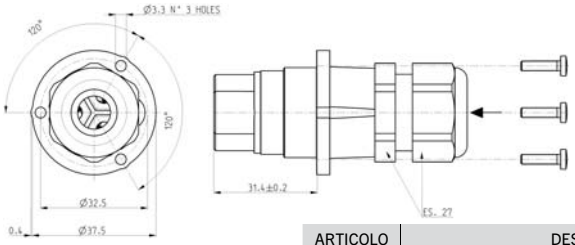

ARTICOLO	DESCRIZIONE
84243	Innesto a 3 pins parte Mobile

new

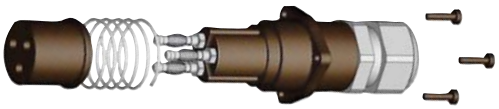

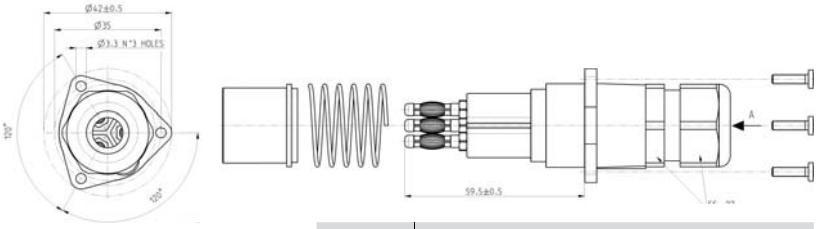

ARTICOLO	DESCRIZIONE
84244	Innesto a 3 pins parte Fissa

new



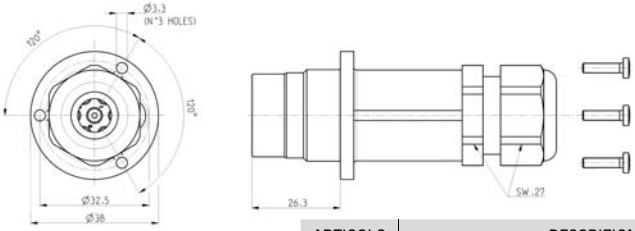

ARTICOLO	DESCRIZIONE
84245	Innesto a 7 pins parte Mobile

new



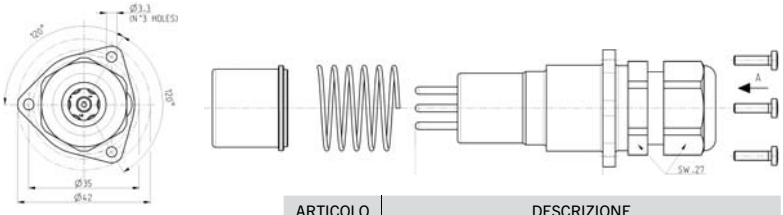

ARTICOLO	DESCRIZIONE
84246	Innesto a 7 pins parte Fissa

Gli articoli qui descritti, prodotti da e/o per conto di CERMAG, sono da intendersi adattabili, quindi non originali, ai marchi indicati secondo REG. CE 1400/2002
All items described here, produced by and/or on behalf of CERMAG, are to be understood as adaptable, therefore not original, to the brands indicated according to REG. EC 1400/2002

FILTRI IN LINEA 1/2" ALTA PRESSIONE PER DISTRIBUTORI ELETTRICI CON INDICATORE DI INTASAMENTO VISIVO - SERIE HF710-10

FILTRES EN LIGNE 1/2" HAUTE PRESSION POUR DISTRIBUTEURS ÉLECTRIQUES AVEC INDICATEUR VISUEL DE COLMATAGE - SERIE HF710-10
1/2" HIGH PRESSURE IN LINE FILTERS FOR ELECTRICAL DISTRIBUTORS WITH VISUAL CLOGGING INDICATOR - SERIE HF710-10
HOCKDRUCK-LINIENFILTER 1/2" FÜR ELEKTRISCHE VERTEILER MIT VERSTOPFUNGSANZEIGE - SERIE HF710-10
FILTROS EN LÍNEA 1/2" DE ALTA PRESIÓN PARA DISTRIBUIDORES ELÉCTRICOS CON INDICADOR DE OBSTRUCCIÓN VISUAL - SERIE HF710-10

new



84086



84087

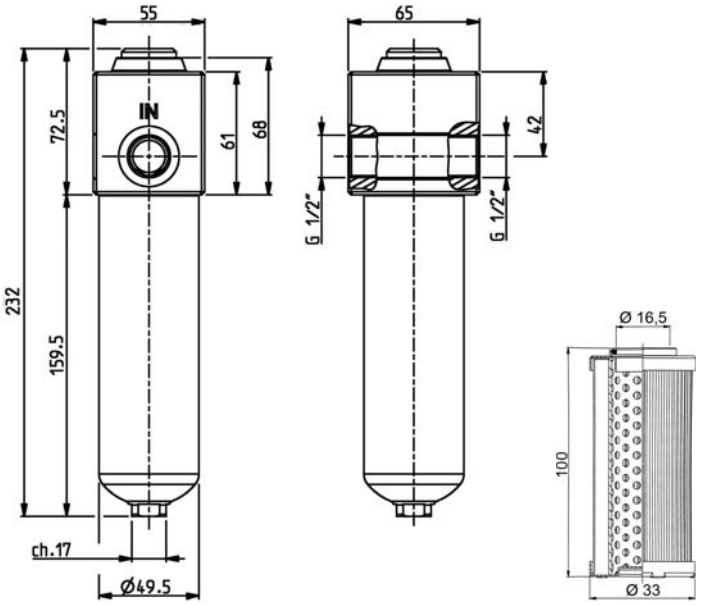

ARTICOLO	GRADO DI FILTRAZIONE	FILETTO	PORTATA MAX lt/min	PRESSIONE MAX bar	CARTUCCIA DI RICAMBIO
84086	10µ	1/2"	45	250	**84087**

FILTRI IN LINEA 3/4" ALTA PRESSIONE PER DISTRIBUTORI ELETTRICI CON INDICATORE DI INTASAMENTO VISIVO - SERIE HF745-20

FILTRES EN LIGNE 3/4" HAUTE PRESSION POUR DISTRIBUTEURS ÉLECTRIQUES AVEC INDICATEUR VISUEL DE COLMATAGE - SERIE HF745-20
3/4" HIGH PRESSURE IN LINE FILTERS FOR ELECTRICAL DISTRIBUTORS WITH VISUAL CLOGGING INDICATOR - SERIE HF745-20
HOCKDRUCK-LINIENFILTER 3/4" FÜR ELEKTRISCHE VERTEILER MIT VERSTOPFUNGSANZEIGE - SERIE HF745-20
FILTROS EN LÍNEA 3/4" DE ALTA PRESIÓN PARA DISTRIBUIDORES ELÉCTRICOS CON INDICADOR DE OBSTRUCCIÓN VISUAL - SERIE HF745-20

new



84088



84097

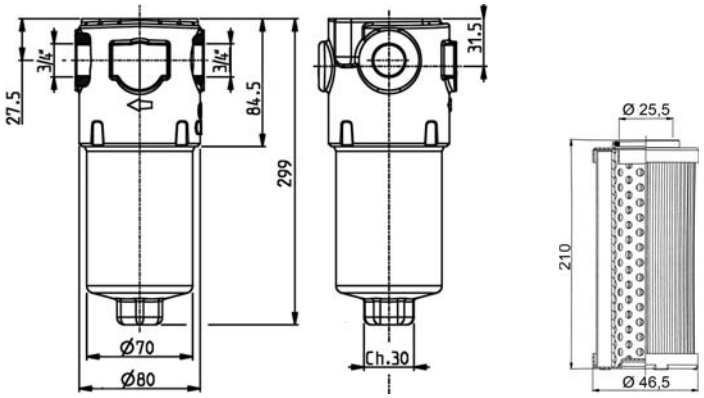

ARTICOLO	GRADO DI FILTRAZIONE	FILETTO	PORTATA MAX lt/min	PRESSIONE MAX bar	CARTUCCIA DI RICAMBIO
84088	10µ	3/4"	110	420	**84097**

Gli articoli qui descritti, prodotti da e/o per conto di CERMAG, sono da intendersi adattabili, quindi non originali, ai marchi indicati secondo REG. CE 1400/2002
All items described here, produced by and/or on behalf of CERMAG, are to be understood as adaptable, therefore not original, to the brands indicated according to REG. EC 1400/2002

FILTRI OLEODINAMICI E CARTUCCE ALTA E BASSA PRESSIONE IKRON

FILTRES OLÉOHYDRAULIQUES ET CARTOUCHES HAUTE ET BASSE PRESSION IKRON
HIGH AND LOW PRESSURE HYDRAULIC FILTERS AND CARTRIDGES IKRON
HYDRAULIKFILTER UND -EINSÄTZE FÜR HOCH- UND NIEDERDRUCK
FILTROS OLEODINÁMICOS Y CARTUCHOS DE ALTA Y BAJA PRESIÓN IKRON

FILTRI SERIE HF 705

FILTRES SÉRIE HF 705
FILTERS HF 705 SERIES
FILTER SERIE HF 705
FILTROS SERIE HF 705

new



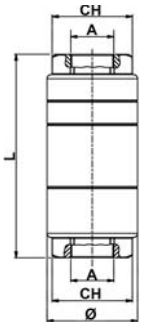

ARTICOLO	GRADO DI FILTRAZIONE	A	DIMENSIONI (mm) L	DIMENSIONI (mm) Ø	CH	PORTATA MAX lt/min	PRESS. MAX. (bar)
84081	25µ	3/8"	100	44	35	25	350
84082	60µ	1/2"	100	44	35	65	350
84083	25µ	1/2"	140	54	41	35	350
84084	25µ	1/2"	100	44	35	30	350

CARTUCCE PER FILTRI SERIE HF 745-20 ALTA PRESSIONE

CARTOUCHES POUR FILTRES SÉRIE HF 745-20 HAUTE PRESSION
HIGH PRESSURE FILTER CARTRIDGES HF 745-20 SERIES
FILTEREINSÄTZE FÜR FILTER SERIE HF 745-20 HOCKDRUCK
CARTUCHOS DE FILTROS SERIE HF 745-20 ALTA PRESIÓN

new







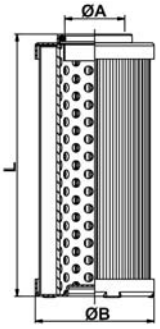

ARTICOLO	GRADO DI FILTRAZIONE	DIMENSIONI (mm) ØA	DIMENSIONI (mm) ØB	DIMENSIONI (mm) L
84094	10µ	25,5	46,5	113
84095	25µ	25,5	46,5	113
84096	25µ	25,5	46,5	87
84097	10µ	25,5	46,5	210

CARTUCCE PER FILTRI SEMI IMMERSI SUL RITORNO SERIE HF 547 - 10/20 BASSA PRESSIONE

CARTOUCHES POUR FILTRES SEMI-IMMERGÉS SUR RETOUR SÉRIE HF 547 - 10/20 BASSE PRESSION
CARTRIDGES FOR SEMI-SUBMERGED LOW PRESSURE FILTERS ON RETURN LINE HF 547 - 10/20 SERIES
FILTEREINSÄTZE FÜR FILTER HALBEINGETAUCHTE FILTER IM RÜCKLAUF SERIE HF 547 - 10/20 NIEDERDRUCK
CARTUCHOS DE FILTROS SEMISUMERGIDOS EN EL RETORNO SERIE HF 547 - 10/20 BAJA PRESIÓN

new







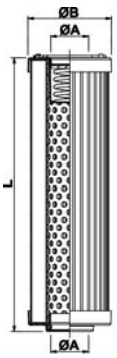

FIG.1

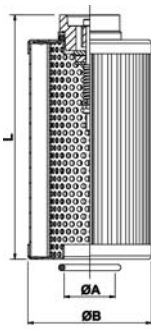

FIG.2

ARTICOLO	GRADO DI FILTRAZIONE	DIMENSIONI (mm) ØA	DIMENSIONI (mm) ØB	DIMENSIONI (mm) L	TIPO DI RETE	FIGURA
84188	10µ	20,5	45	101,5	Microfibra	1
84090	25µ	20,5	45	101,5	Carta rinforzata	1
84189	25µ	20,5	45	101,5	Microfibra	1
84091	90µ	20,5	45	101,5	Rete normale	1
84190	10µ	41	70	219	Microfibra	2
84092	25µ	41	70	219	Rete INOX	2
84093	25µ	41	70	219	Carta rinforzata	2
84191	25µ	41	70	219	Microfibra	2

Gli articoli qui descritti, prodotti da e/o per conto di CERMAG, sono da intendersi adattabili, quindi non originali, ai marchi indicati secondo REG. CE 1400/2002
All items described here, produced by and/or on behalf of CERMAG, are to be understood as adaptable, therefore not original, to the brands indicated according to REG. EC 1400/2002

01

FILTRI OLEODINAMICI DA APPLICARSI IN LINEA SIA IN ASPIRAZIONE CHE SUL RITORNO - SPIN ON -

FILTRES HYDRAULIQUES "SPIN-ON"
OIL FILTERS "SPIN-ON"
FILTER "SPIN-ON"
FILTRO EN LINEA "SPIN-ON"



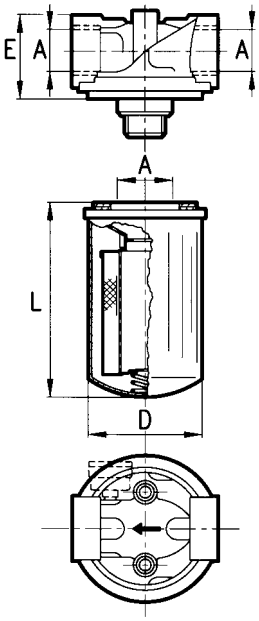

N.B.: - LA TESTINA VIENE FORNITA **SENZA** MANOMETRO.
- **PRESSIONE MASSIMA** DI ESERCIZIO 12 **BAR**.

TESTINE

ARTICOLO	DESCRIZIONE	A	E mm
80872	Testina filtro - In aspirazione per cartuccia 80874 - 80875 - 80876 - 80877 - 83464 - 83465 - 83466 - 83467 - 84192 - 84193	3/4"	44
80873	Testina filtro - Sul ritorno per cartuccia 80874 - 80875 - 80876 - 80877 - 83464 - 83465 - 83466 - 83467 - 84192 - 84193		
80878	Testina filtro - In aspirazione per cartuccia 80880 - 80881 - 80882 - 80883 - 83468 - 83469 - 83470 - 83471 - 84194 - 84195	1" 1/4	60
80879	Testina filtro - Sul ritorno per cartuccia 80880 - 80881 - 80882 - 80883 - 83468 - 83469 - 83470 - 83471 - 84194 - 84195		

CARTUCCE

ARTICOLO	A	GRADO DI FILTRAZIONE	PORTATA MAX		CORRISPONDENZE			D mm	L mm
			ASP.	RIT.	MP	FBO	SOFIMA		
80874	3/4"	10µ	16	64	CS050P10	P550268	CA151ECD1	98	145
84192		10µ	25	65	CS050A10	P171602	CAA51EFD1		
80875		25µ	20	73	CS050P25	P171606	CA151ECV1		
80876		60µ	30	80	CS050P60	P171607	CA151EMS1		
80877		90µ	30	80	CS050M90A	CA 60	CA151EMCV1		
83464	3/4"	10µ	22	68	CS070P10A	CA80/1P11610	CA152ECD1	98	190
84193		10µ	25	65	CS070A10	P171608	CAA52EFD1		
83465		25µ	30	80	CS070P25A	CA80/3P171611	CA152ECV1		
83466		60µ	35	90	CS070M60A	CA80/6P171612	CA152EMS1		
83467		125µ	35	90	CS070M90A	CA80	CA152EMCV1		
80880	1"1/4	10µ	53	130	CS100P10	P550148	CA301ECD1	130	180
84194		10µ	55	125	CS100A10	P171613	CA301EFD1		
80881		25µ	60	170	CS100P25	P171616	CA301ACV1		
80882		60µ	95	190	CS100M60	P171617	CA301EMS1		
80883		90µ	95	190	CS050M90A	CA 160	CA301EMCV1		
83468	1"1/4	10µ	70	150	CS150P10A	CA200/1P171620	CA302ECD1	130	240
84195		10µ	60	145	CS150A10	P171618	CA302EFD1		
83469		25µ	78	188	CS150P25A	CA200/3P171621	CA302ECV1		
83470		60µ	100	205	CS150M60A	CA200/6P171622	CA302EMS1		
83471		125µ	100	205	CS150M90A	CA200	CA302MCV1		

FILTRI OLEODINAMICI IN ASPIRAZIONE CON ATTACCO FILETTATO

FILTRES HYDRAULIQUES EN ADMISSION AVEC FIXATION FILETÉE
SUCK-UP OIL FILTERS WITH THREADED CONNECTOR
ÖLFILTER AUF SAUGLEITUNG MIT GEWINDEANSCHLUSS
FILTRO DE ASPIRACIÓN SUMERCIDO ROSCADO



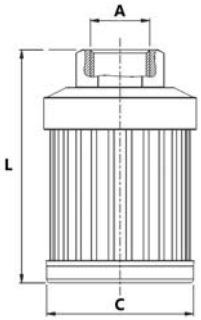

FILTRAZIONE 25µ IN CARTA RINFORZATA

FILTRAGE 25µ EN PAPIER RENFORCÉ
FILTRATION 25µ IN REINFORCED PAPER
FILTERUNG 25µ IN VERSTÄRKTEM PAPIER
FILTRO 25µ EN PAPEL REFORZADO

ARTICOLO	GRADO DI FILTRAZIONE	A	C mm	L mm
80910	25µ	3/8"	51	90
80911	25µ	1/2"	51	90
80912	25µ	3/4"	70	100
80913	25µ	1"	100	100

FILTRAZIONE 60µ IN TELA METALLICA

FILTRAGE 60µ TOILE METALLIQUE
FILTRATION 60µ METAL FABRIC
FILTERUNG 60µ DRAHTGEFLECHT
FILTRO 60µ DE MALLA

ARTICOLO	GRADO DI FILTRAZIONE	A	C mm	L mm
81233	60µ	1/2"	51	90
81234	60µ	3/4"	70	100
81235	60µ	1"	100	100

FILTRAZIONE 90µ IN TELA METALLICA

FILTRAGE 90µ TOILE METALLIQUE
FILTRATION 90µ METAL FABRIC
FILTERUNG 90µ DRAHTGEFLECHT
FILTRO 90µ DE MALLA

ARTICOLO	GRADO DI FILTRAZIONE	A	C mm	L mm
80914	90µ	3/8"	51	90
80915	90µ	1/2"	51	90
80916	90µ	3/4"	70	100
80917	90µ	1"	100	100

Gli articoli qui descritti, prodotti da e/o per conto di CERMAG, sono da intendersi adattabili, quindi non originali, ai marchi indicati secondo REG. CE 1400/2002
All items described here, produced by and/or on behalf of CERMAG, are to be understood as adaptable, therefore not original, to the brands indicated according to REG. EC 1400/2002

FILTRI OLEODINAMICI SEMI IMMERSI DA MONTARE SUL RITORNO IN BASSA PRESSIONE

FILTRES HYDRAULIQUES SEMI PLONGÉS A MONTER SUR LA LIGNE DE RETOUR
HYDRAULIC SEMI-SUBMERGED OIL FILTERS TO BE FITTED ON A LOW PRESSURE
ÖLFILTER, HALBEINGETAUCHT IM TANK MONTIERT, AUF RUCKFLUSSLINE MIT NIEDERDRUCK
FILTROS OLEODINAMICOS SEMISUMERGIDOS PARA RETORNOS DE BASA PRESIÓN



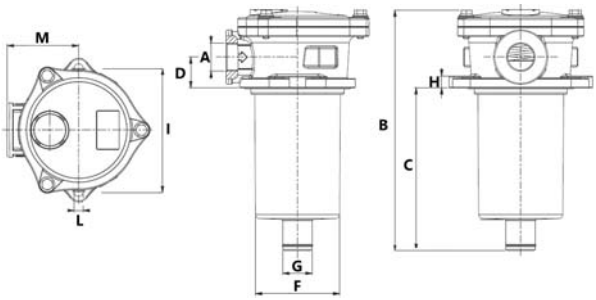

N.B.: IL FILTRO COMPLETO VIENE FORNITO SENZA MANOMETRO.

new FILTRO COMPLETO - FILTRAZIONE 10µ

ARTICOLO	GRADO DI FILTRAZIONE	PORTATA l/min	A	B mm	C mm	D mm	F mm	G mm	H mm	I mm	L mm	M mm	CARTUCCIA DI RICAMBIO
84196	10µ	**25**	1/2”	140	90	21	66	24	8	90	7	50	**84204**
84197	10µ	**45**	1/2”	173	106	29	86	28	10	115	9	67	**84205**
84198	10µ	**45**	3/4”	173	106	29	86	28	10	115	9	67	**84205**
84199	10µ	**65**	3/4”	220	150	29	86	28	10	115	9	67	**84206**
84200	10µ	**65**	1”	220	150	29	86	28	10	115	9	67	**84206**
84201	10µ	**230**	1” 1/4	270	175	38	173	50	11	220	11	120	**84207**
84202	10µ	**410**	1” 1/2	380	265	38	173	63	11	220	11	120	**84208**
84203	10µ	**440**	2”	380	285	38	173	63	11	220	11	120	**84208**

FILTRO COMPLETO - FILTRAZIONE 25µ

ARTICOLO	GRADO DI FILTRAZIONE	PORTATA l/min	A	B mm	C mm	D mm	F mm	G mm	H mm	I mm	L mm	M mm	CARTUCCIA DI RICAMBIO
80918	25µ	**40**	1/2”	140	90	21	66	24	8	90	7	50	**80923**
80919	25µ	**75**	1/2”	173	106	29	86	28	10	115	9	67	**80925**
80920	25µ	**75**	3/4”	173	106	29	86	28	10	115	9	67	**80925**
80921	25µ	**85**	3/4”	220	150	29	86	28	10	115	9	67	**80926**
80922	25µ	**85**	1”	220	150	29	86	28	10	115	9	67	**80926**
82806	25µ	**145**	1” 1/4	270	175	38	173	50	11	220	11	120	**82809**
82807	25µ	**210**	1” 1/2	330	235	38	173	63	11	220	11	120	**82810**
82808	25µ	**360**	2”	380	285	38	173	63	11	220	11	120	**82811**

FILTRO COMPLETO - FILTRAZIONE 60µ

ARTICOLO	GRADO DI FILTRAZIONE	PORTATA l/min	A	B mm	C mm	D mm	F mm	G mm	H mm	I mm	L mm	M mm	CARTUCCIA DI RICAMBIO
81236	60µ	**75**	1/2”	140	90	21	66	24	8	90	7	50	**81240**
81237	60µ	**110**	1/2”	173	106								**81241**
81238	60µ	**110**	3/4”	220	150	29	86	28	10	115	9	67	**81242**
81239	60µ	**110**	1”	220	150								**81242**
82812	60µ	**145**	1” 1/4	270	175	38	173	50	11	220	11	120	**82815**
82813	60µ	**210**	1” 1/2	330	235	38	173	63	11	220	11	120	**82816**
82814	60µ	**360**	2”	380	285	38	173	63	11	220	11	120	**82817**

FILTRO COMPLETO - FILTRAZIONE 90µ

ARTICOLO	GRADO DI FILTRAZIONE	PORTATA l/min	A	B mm	C mm	D mm	E mm	F mm	G mm	H mm	I mm	L mm	M mm	N mm	CARTUCCIA DI RICAMBIO
80928	90µ	**75**	1/2”	140	90	21	29	66	24	8	90	7	50	72	**80933**
80929	90µ	**110**	1/2”	173	106	29	41	86	28	10	115	9	67	80	**80935**
80930	90µ	**110**	3/4”	173	106	29	41	86	28	10	115	9	67	80	**80935**
80931	90µ	**110**	3/4”	220	150	29	41	86	28	10	115	9	67	80	**80936**
80932	90µ	**110**	1”	220	150	29	41	86	28	10	115	9	67	80	**80936**
82818	90µ	**240**	1” 1/4	270	175	38	48	173	50	11	220	11	120	94	**82821**
82819	90µ	**350**	1” 1/2	330	235	38	48	173	63	11	220	11	120	94	**82822**
82820	90µ	**550**	2”	380	285	38	48	173	63	11	220	11	120	94	**82823**

Gli articoli qui descritti, prodotti da e/o per conto di CERMAG, sono da intendersi adattabili, quindi non originali, ai marchi indicati secondo REG. CE 1400/2002
All items described here, produced by and/or on behalf of CERMAG, are to be understood as adaptable, therefore not original, to the brands indicated according to REG. EC 1400/2002

01

RIEPILOGO MISURE CARTUCCE DI RICAMBIO PER FILTRI OLEODINAMICI SEMI IMMERSI DA MONTARE SUL RITORNO IN BASSA PRESSIONE

IKRON Fluid Filtration

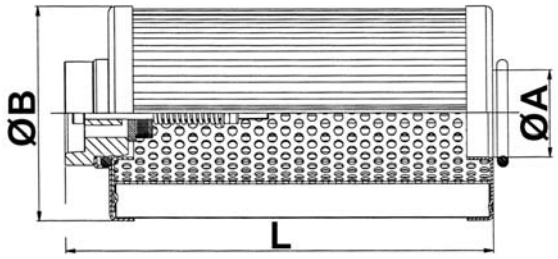

ART.	µ	Ø A mm	Ø B mm	L mm	ART.	µ	Ø A mm	Ø B mm	L mm	ART.	µ	Ø A mm	Ø B mm	L mm	ART.	µ	Ø A mm	Ø B mm	L mm	ART.	µ	Ø A mm	Ø B mm	L mm	ART.	µ	Ø A mm	Ø B mm	L mm
84204	10	26	52	75	**84205**	10	29	70	95	**84206**	10	29	70	140	**84207**	10	52	130	139	**84208**	10	65	130	212	**82811**	25	65	130	256
80923	25				**80925**	25				**80926**	25				**82809**	25				**82810**	25				**82817**	60			
81240	60				**81241**	60				**81242**	60				**82815**	60				**82816**	60				**82823**	90			
80933	90				**80935**	90				**80936**	90				**82821**	90				**82822**	90				**-**	-	-	-	-

FILTRI ASPIRAZIONE AVVITABILI PER SPACCALEGNA

FILTRES ASPIRATIONE A VISSER
SCREWING SUSTION FILTERS FOR WOOD CUTTER
ANSAUG FILTER ZUM ANSCHRAUBEN FÜR HOLSPALTER
FILTRO ASPIRACIÓN PARA MAQUINAS SERRADORAS



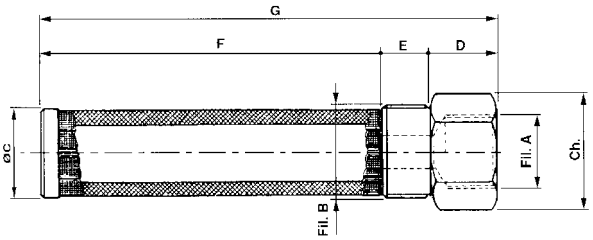

ARTICOLO	FILTRAZIONE FILTRATION	Fil. A	Fil. B	Ø C mm	D mm	E mm	F mm	G mm	CH mm
82824	230/250µ	1/2"	3/4"	21	23	14	112	149	30
82825	250/270µ	1/2"	1"	30	29	16	100	145	40
82826	250/270µ	1/2"	1"	30	29	16	120	165	40
82827	250/270µ	1/2"	1"	30	29	16	160	205	40
82828	250/270µ	3/4"	1"	30	29	16	120	165	40
82829	90/110µ	3/4"	1"	30	29	16	120	165	40

FILTRI OLEODINAMICI IN ASPIRAZIONE CON ATTACCO FILETTATO

FILTRES HYDRALIQUES EN ADMISSION AVEC FIXATION FILETÉE
SUCK-UP OIL FILTERS WITH THREADED CONNECTOR
ÖLFILTER AUF SAUGLEITUNG MIT GEWINDEANSCHLUSS
FILTRO DE ASPIRACIÓN SUMERCIDO ROSCADO



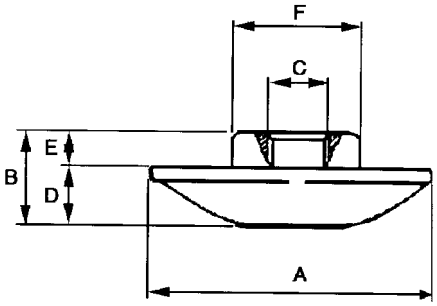

ARTICOLO	FILTRAZIONE FILTRATION	A mm	B mm	C	D mm	E mm	F mm	Portata l/min
82830	90µ	63	16	1/4"	10	6	22	7
82831	90µ	63	18	3/8"	10	8	22	10
82832	250µ	63	18	3/8"	10	8	22	12
82833	90µ	63	20	3/8"	12	8	22	12
82834	90µ	80	25	3/8"	18	7	22	14

Gli articoli qui descritti, prodotti da e/o per conto di CERMAG, sono da intendersi adattabili, quindi non originali, ai marchi indicati secondo REG. CE 1400/2002
All items described here, produced by and/or on behalf of CERMAG, are to be understood as adaptable, therefore not original, to the brands indicated according to REG. EC 1400/2002

MANOMETRO DA 1 A 6 BAR
MANOMETRE
PRESSURE GAUGE
MANOMETER
MANÓMETROS



ARTICOLO	DESCRIZIONE	CASSA	FILETTO	Ø mm
80886	Manometro con attacco **orizzontale**	ABS	1/8”	40
80887	Manometro con attacco **verticale**			

VUOTOMETRO DA 0 A 76 cm/Hg
VACUOMETRE
VACUUM PRESSURE
VAKUUMMETER
VACÚMETRO



ARTICOLO	DESCRIZIONE	CASSA	FILETTO	Ø mm
80888	Manometro con attacco **orizzontale**	ABS	1/8”	40
80889	Manometro con attacco **verticale**			

INDICATORE OTTICO DI LIVELLO - METALLO
NIVEAU - METAL
LEVEL GAUGE - METAL
ÖLSTANDANZEIGER - METALL
INDICADOR OPTICO DE NIVEL - METAL

ARTICOLO	A mm	B mm	C mm	D mm	E mm
80884	107	39	16	76	M10
80885	158	48	18	127	M12



80884
80885



81434
81435

INDICATORE OTTICO DI LIVELLO - NYLON
NIVEAU - NYLON
LEVEL GAUGE - NYLON
ÖLSTANDANZEIGER - NYLON
INDICADOR OPTICO DE NIVEL - NYLON

ARTICOLO	A mm	B mm	C mm	D mm	E mm
81434	100	39	16	76	M10
81435	153	48	18	127	M12



81436
81437

INDICATORE DI LIVELLO CON TERMOMETRO - NYLON
NIVEAU AVEC THERMOMETRE - NYLON
LEVEL GAUGE WITH THERMOMETER - NYLON
ÖLSTANDANZEIGER MIT THERMOMETER - NYLON
INDICADOR CON TERMÓMETRO - NYLON

ARTICOLO	A mm	B mm	C mm	D mm	E mm
81436	100	39	16	76	M10
81437	153	48	18	127	M12

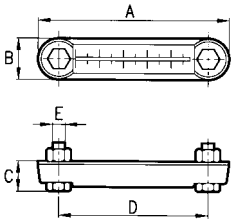

SPIE DI LIVELLO OLIO A CUPOLA
VOYANT NIVEAU
LEVEL INDICATOR
SCHAUGLAS
INDICADOR NIVEL



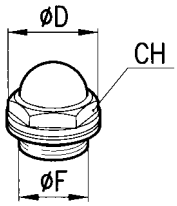

ARTICOLO	F	Ch mm	D mm	TEMPERATURA MASSIMA D'IMPIEGO
81438	3/8” gas	19	22	**100° C**
81439	1/2” gas	24	28	
81440	3/4” gas	30	35	
81441	1” gas	36	42	

Gli articoli qui descritti, prodotti da e/o per conto di CERMAG, sono da intendersi adattabili, quindi non originali, ai marchi indicati secondo REG. CE 1400/2002
All items described here, produced by and/or on behalf of CERMAG, are to be understood as adaptable, therefore not original, to the brands indicated according to REG. EC 1400/2002

01 SPIE DI LIVELLO OLIO IN ALLUMINIO
VOYANT NIVEAU ALUMINIUM
LEVEL INDICATOR WITH GASKET-ALUMINIUM
SCHAU-ALUMINIUM MIT DICHTUNG
INDICADOR NIVEL CON CRIBA-ALUMINIO



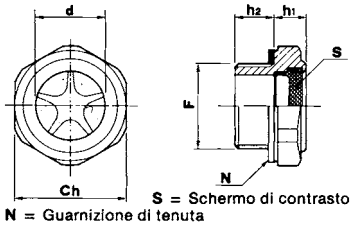

S = Schermo di contrasto
N = Guarnizione di tenuta

CARATTERISTICHE
- Temperatura di esercizio max 110-115 C°
- Pressione di lavoro max 25 bar (dato non applicabile per cod. 81475).

ARTICOLO	F	Ch mm	d mm	h1 mm	h2 mm
81475	1/4" gas	18	11	8	7,5
81476	3/8" gas	22	12	8	9
81477	1/2" gas	27	15	8	9
81478	3/4" gas	34	19	9	11
81479	1" gas	40	27	10,5	11

SPIE DI LIVELLO OLIO IN PLASTICA CON E SENZA SCHERMO DI CONTRASTO
VOYANT NIVEAU PLASTIQUE
LEVEL INDICATOR-PLASTIC
SCHAU-PLASTIK
INDICADOR NIVEL-PLÁSTICA

CARATTERISTICHE
Stabilità dimensionale garantita fino alla temperatura di esercizio di 100 C°



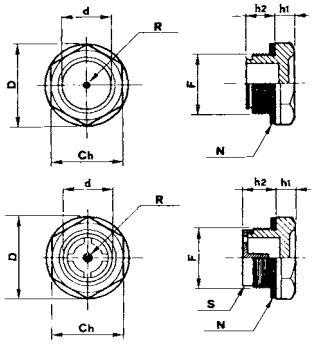

R = Punto rosso S = Schermo di contrasto
N = Guarnizione di tenuta

CON SCHERMO DI CONTRASTO

ARTICOLO	Ch mm	F	D mm	d mm	h1 mm	h2 mm	Nm
81446	18	3/8"	22	14	6,5	10,5	8
81447	24	1/2"	28	16	8	11	12
81448	30	3/4"	35	21	8	12	16
81449	35	1"	43	32	11	12	—

SENZA SCHERMO DI CONTRASTO

ARTICOLO	Ch mm	F	D mm	d mm	h1 mm	h2 mm	Nm
81442	18	3/8"	22	14	6,5	10,5	8
81443	24	1/2"	28	16	8	11	12
81444	30	3/4"	35	21	8	12	16
81445	35	1"	43	32	11	12	—

TAPPO A SALDARE
BOUCHON A SOUDER
CAP FOR WELDING
SCHWEISSSTOPFEN
TAPÓN A SOLDAR



ARTICOLO	A mm	B mm	C mm
82333	40	60	60

Gli articoli qui descritti, prodotti da e/o per conto di CERMAG, sono da intendersi adattabili, quindi non originali, ai marchi indicati secondo REG. CE 1400/2002
All items described here, produced by and/or on behalf of CERMAG, are to be understood as adaptable, therefore not original, to the brands indicated according to REG. EC 1400/2002

TAPPO RIEMPIMENTO CON CESTELLO FILTRANTE SENZA CATENELLA

BOUCHON DE REMPLISSAGE AVEC FILTRE SANS CHAÎNE
FILLER CAPS WITH FILTRATION BASKET WITHOUT CHAIN
DRUCKPROPFEN MIT FILTRIERKORB OHNE KETTCHEN
TAPÓN DE EXPLETIVO CON FILTRO SIN CADENA



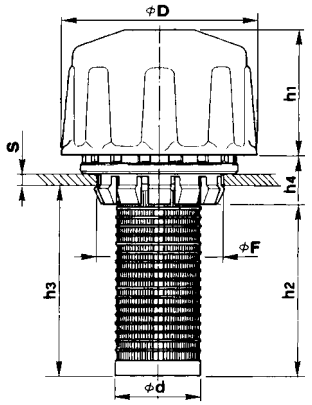

ARTICOLO	F mm	D mm	h1 mm	h2 mm	h3 mm	h4 mm	d mm	S mm
81450	55	88	55	80	88	21	38	2-8

N.B.: FORO DI ENTRATA Ø 55 mm.

TAPPO RIEMPIMENTO CON CESTELLO FILTRANTE

BOUCHON DE REMPLISSAGE AVEC FILTRE
FILLER CAPS WITH FILTRATION BASKET
DRUCKPROPFEN MIT FILTRIERKORB
TAPÓN DE EXPLETIVO CON FILTRO



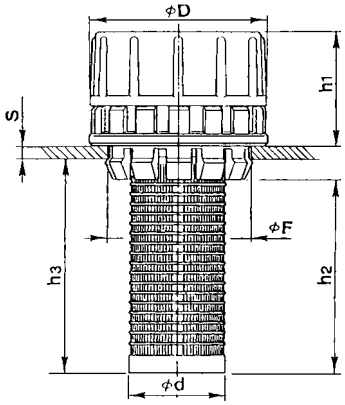

ARTICOLO	Ø F mm	Ø D mm	Ø d mm	h1 mm	h2 mm	h3 mm	S mm
81451	55	70	38	46,5	80	88	2-8

N.B.: FORO DI ENTRATA Ø 55 mm.

TAPPI DI RIEMPIMENTO CON FILTRI ARIA A CESTELLI PER PREFILTRAGGIO OLIO - IN METALLO

BOUCHONS DE REMPLISSAGE AVEC FILTRE A AIR ET PANIERS DE PREFILTRAGE HUILE - METAL
FILLER CAPS WITH AIR FILTERS AND OIL PREFILER BASKETS - METAL
DRUCKPROPFEN MIT LUFT-FILTRIERKORB - METALL
TAPÓN DE EXPLETIVO CON FILTRO AIRE - METAL



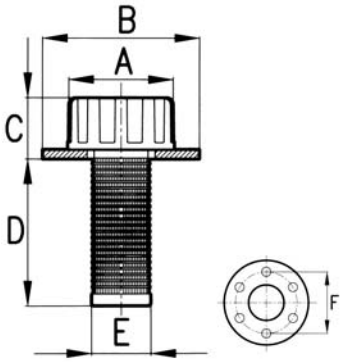

ARTICOLO	FILTRAZIONE micron	FLUSSO RACCOLTA dm^3/min	A mm	B mm	C mm	D mm	E mm	F mm	FORI FISSAGGIO
80890	40	250	47	52	34	65	27	41	3
80891	40	700	75	83	50	80	50	73	6

Gli articoli qui descritti, prodotti da e/o per conto di CERMAG, sono da intendersi adattabili, quindi non originali, ai marchi indicati secondo REG. CE 1400/2002
All items described here, produced by and/or on behalf of CERMAG, are to be understood as adaptable, therefore not original, to the brands indicated according to REG. EC 1400/2002

01

TAPPI DI SFIATO SENZA FILTRO E CON FILTRO
BOUCHON RENIFLARD SANS FILTRE ET AVEC FILTRE
BREATHER CAP WITHOUT FILTER AND WITH FILTER
ENTLÜFTUNGSDECKEL OHNE FILTER UND MIT FILTER
TAPÓN RESPIRADERO SIN FILTRO Y CON FILTRO



CARATTERISTICHE

Guarnizione di tenuta O-Ring in gomma antiolio 70 Shore.
Tappo realizzato in materiale termoplastico (Poliammide 66), caratterizzato da una ottima resistenza meccanica alle basse e alte temperature (**max temperatura di impiego 100°C**), stabilità dimensionale e resistenza agli urti.
Nella versione con filtro è incorporato di serie un filtro aria in poliuretano espanso (grado di filtrazione indicativo 50µ), necessario quando l'applicazione avviene in ambienti molto polverosi; detto filtro può essere facilmente mosso per la sostituzione togliendo manualmente il coperchio rosso.

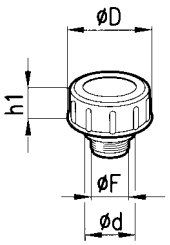

ARTICOLO SENZA FILTRO	ARTICOLO CON FILTRO	F	D mm	d mm	h1 mm
81452	**81457**	3/8" GAS	36	23	17
81453	**81458**	1/2" GAS	41	28	18
81454	**81459**	3/4" GAS	47	33	17
81455	**81460**	1" GAS	52	38	20
81456	**81461**	1" 1/4 GAS	63	49	23

TAPPI DI SFIATO CON ASTINA DI LIVELLO
BOUCHON RENIFLARD AVEC INDICATEUR NIVEAU
BREATHER CAP WITH LEVEL INDICATOR
ENTLÜFTUNGSDECKEL MIT MESSTAB
TAPÓN RESPIRADERO CON INDICADOR NIVEL



CARATTERISTICHE

Tappi con le stesse caratteristiche tecniche dei tappi riportati sopra con l'aggiunta della astina di livello in ferro tondo zincato.
L'astina è fornita di serie con lunghezza mm. 200, misurati dal punto di battuta.
A richiesta e per un quantitativo minimo di 200 pezzi l'astina può essere fornita di lunghezza da quella standard, con l'esecuzione delle tacche di livello min-max.

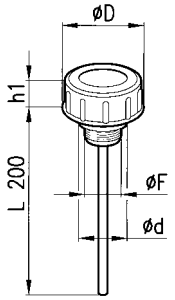

ARTICOLO	F	D mm	d mm	h1 mm
81470	3/8" GAS	36	23	17
81471	1/2" GAS	41	28	18
81472	3/4" GAS	47	33	17
81473	1" GAS	52	38	20
81474	1" 1/4 GAS	63	49	23

TAPPI DI SFIATO METALLICI
BOUCHON RENIFLARD - METAL
BREATHER CAP - METAL
ENTLÜFTUNGSDECKEL - METALL
TAPÓN RESPIRADERO - METAL



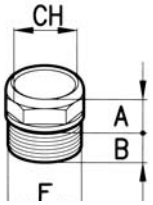

CON VALVOLA

ARTICOLO	F	Ch mm	A mm	B mm	APPLICAZIONI
81462	1/4" GAS	18	13	9	Riduttori Moltiplicatori Scatole di ingranaggi
81463	3/8" GAS	22	14	10	
81464	1/2" GAS	27	14	10	

CON FILTRO

ARTICOLO	F	Ch mm	A mm	B mm	APPLICAZIONI
81272	1/4" GAS	18	13	9	Cilindri
81273	3/8" GAS	22	14	10	
81274	1/2" GAS	27	14	10	

Gli articoli qui descritti, prodotti da e/o per conto di CERMAG, sono da intendersi adattabili, quindi non originali, ai marchi indicati secondo REG. CE 1400/2002
All items described here, produced by and/or on behalf of CERMAG, are to be understood as adaptable, therefore not original, to the brands indicated according to REG. EC 1400/2002

TAPPI DI SFIATO IN OTTONE CON LABIRINTO E FILTRO

BOUCHONS RENIFLARDS EN LAITON AVEC LABYRINTHE ET FILTRE
BRASS VENT CAPS WITH LABYRINTH AND FILTER
ENTLÜFTUNGSVERSCHLÜSSE AUS MESSING MIT LABYRINTH UND FILTER
TAPONES RESPIRADEROS DE LATÓN CON LABERINTO Y FILTRO

new



CARATTERISTICHE

Tappi riempimento e sfiato in ottone, cappuccio di protezione in acciaio zincato bianco, labirinto in lega di alluminio, filtro interno in sfere di bronzo sinterizzato.
Guarnizione di tenuta in alluminio o in fibra FASIT 202 o ROLLMART.
Il tappo di sfiato permette il passaggio di aria dall'interno all'esterno e viceversa.
Filtro con sfere in bronzo sinterizzato.
Grado di filtrazione (50 microns).
Il labirinto svolge una funzione di frangi-olio contrastando la fuoriuscita del fluido.
Il cappuccio esterno svolge una azione di protezione evitando l'ingresso di corpi estranei.

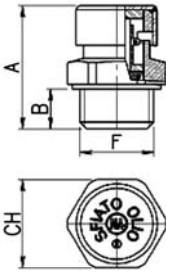

ARTICOLO	F	Ch mm	A mm	B mm	APPLICAZIONI
84017	1/4" GAS	17	29	9	riduttori, variatori, moltiplicatori, scatole di ingranaggi e organi di trasmissione in genere
84018	3/8" GAS	20	28	9	
84019	1/2" GAS	24	29	10	

TAPPI DI SFIATO IN OTTONE CON VALVOLA

BOUCHONS RENIFLARDS EN LAITON AVEC SOUPAPE
BRASS VENT CAPS WITH VALVE
ENTLÜFTUNGSVERSCHLÜSSE AUS MESSING MIT VENTIL
TAPONES RESPIRADEROS DE LATÓN CON VÁLVULA

new



CARATTERISTICHE

Tappi riempimento e sfiato in ottone, cappuccio di protezione in acciaio zincato bianco, valvola di sfiato interna unidirezionale.
Guarnizione di tenuta in alluminio o in fibra FASIT 202 o ROLLMART.
Temperatura di esercizio consigliata –10° + 90°C.
Studiati per mantenere in equilibrio e sotto controllo la pressione interna di un meccanismo a bagno d'olio.
La valvola di sfiato permette la fuoriuscita di aria e vapori di olio in eccesso evitando un aumento della pressione interna al dispositivo.
Il cappuccio esterno svolge un'azione di protezione evitando l'ingresso di corpi estranei.

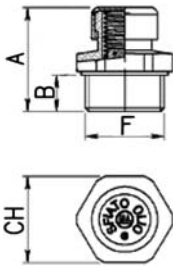

ARTICOLO	F	Ch mm	A mm	B mm	APPLICAZIONI	OEM
84020	1/4" GAS	17	29	9	riduttori, variatori, moltiplicatori, scatole di ingranaggi e organi di trasmissione in genere	-
84021	3/8" GAS	20	28	9		
84022	1/2" GAS	24	29	10		
84348	M10x1	14	22	7	LANDINI - MASSEY FERGUSON - MC CORMICK - NEW HOLLAND	1823603M91 9975106

TAPPI MAGNETICI IN METALLO

BOUCHON MAGNETIQUE - METAL
MAGNETIC CAP - METAL
MAGNETISCHER PFROPFEN - METALL
TAPÓN MAGNÈTICO - METAL



CARATTERISTICHE

Tappo filettato di scarico a testa esagonale in alluminio 11s con guarnizione di tenuta a rondella piana in fibra esente amianto o, a richiesta, in alluminio.
Cilindro magnetico in ferrite inserito, ad interferenza, nell'apposito alloggiamento sotto la parte filettata.
Il montaggio del tappo sul fondo della camera d'olio o del serbatoio permette, oltre allo scarico, il trattenimento del pulviscolo ferroso presente nell'olio consentendo una lubrificazione ideale.
I tappi sono forniti di serie con dicitura "MAGNETIC".

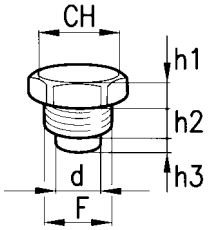

ARTICOLO	F	Ch mm	d mm	h1 mm	h2 mm	h3 mm
81465	1/4" GAS	18	8	7	10	6
81466	3/8" GAS	22	10	7	10	7
81467	1/2" GAS	27	10	8	10	7
81468	3/4" GAS	34	13	8	10	7
81469	1" GAS	40	13	8	14	7

Gli articoli qui descritti, prodotti da e/o per conto di CERMAG, sono da intendersi adattabili, quindi non originali, ai marchi indicati secondo REG. CE 1400/2002
All items described here, produced by and/or on behalf of CERMAG, are to be understood as adaptable, therefore not original, to the brands indicated according to REG. EC 1400/2002

01

CILINDRI A DOPPIO EFFETTO SENZA SUPPORTI DI ATTACCO
VERINS A DOUBLE EFFET SANS FIXATION
HYDRAULIC CYLINDERS DOUBLE ACTING WITHOUT ENDS
HYDRAULISCHE ZYLINDER DOPPELWIRKEND OHNE ANSCHLÜSSE
CILINDROS DOBLE EFECTO SIN FISACIONES



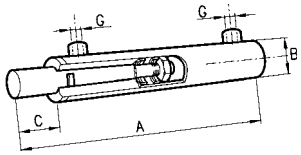

CARATTERISTICHE
Pressione esercizio 200 bar
Pressione massima 400 bar - Velocità massima 25 M./min. - Temperatura -25°/80°C
N.B.: SI POSSONO FORNIRE SU ORDINAZIONE CILINDRI A DISEGNO

ARTICOLO	ALESAGGIO mm	STELO mm	CORSA mm	A mm	B mm	C mm	G
83259	35	20	100	229	45	20	1/4”
83260			200	329			
83261			300	429			
83262			400	529			
83263	40	20	100	274	50	25	1/4”
83264			200	374			
83265			300	474			
83266			400	574			
83267			500	674			
83268			600	774			
82835	40	25	100	244	50	25	1/4”
80391			150	294			
80392			200	344			
80393			250	394			
80394			300	444			
82836			350	494			
80395			400	544			
82837			450	594			
82838			500	644			
82839			550	694			
82840			600	744			
83269	45	22	100	234	55	25	1/4”
83270			200	334			
83271			300	434			
83272			400	534			
83273			500	634			
83274			600	734			
82841	50	30	100	246	60	25	3/8”
80396			150	296			
80397			200	346			
80398			250	396			
80399			300	446			
82842			350	496			
80400			400	546			
82843			450	596			
80401			500	646			
82844			550	696			
80402			600	746			
new **84369**			700	846			
82845			800	946			
82846			1000	1146			
82847	60	30	100	245	70	25	3/8”
82848			150	295			
82849			200	345			
82850			250	395			
82851			300	445			
82852			350	495			
82853			400	545			
82854			450	595			
82855			500	645			
82856			550	695			
82857			600	745			
82858			800	945			
82859			1000	1145			
82860	60	35	100	245	70	25	3/8”
82861			150	295			
80403			200	335			
80404			250	385			
80405			300	435			
	(segue)	(segue)			(segue)	(segue)	(segue)

ARTICOLO	ALESAGGIO mm	STELO mm	CORSA mm	A mm	B mm	C mm	G
82862	60	35	350	495	70	25	3/8”
80406			400	535			
82863			450	595			
80407			500	635			
82864			550	695			
80408			600	735			
82865			800	945			
82866			1000	1145			
82867	70	35	100	250	80	25	3/8”
82868			150	300			
82869			200	350			
82870			250	400			
82871			300	450			
82872			350	500			
82873			400	550			
82874			450	600			
82875			500	650			
82876			550	700			
82877			600	750			
82878			800	950			
82879			1000	1150			
82880	70	40	100	250	80	25	3/8”
82881			150	300			
81369			200	340			
81370			250	400			
81371			300	440			
82882			350	500			
81372			400	540			
82883			450	600			
81373			500	640			
82884			550	700			
81374			600	740			
82885			800	950			
82886			1000	1150			
80415	80	40	200	373	90	25	1/2”
80416			250	423			
80417			300	473			
80418			400	573			
80419			500	673			
80420			600	773			
82887			800	973			
82888			1000	1173			
82889	90	45	200	388	105	25	1/2”
82890			250	448			
82891			300	488			
82892			400	588			
82893			500	688			
82894			600	788			
82895			800	988			
82896			1000	1188			
82897	100	50	200	393	115	30	1/2”
82898			250	443			
82899			300	493			
82900			400	593			
82901			500	693			
82902			600	793			
82903			800	993			
82904			1000	1193			

Gli articoli qui descritti, prodotti da e/o per conto di CERMAG, sono da intendersi adattabili, quindi non originali, ai marchi indicati secondo REG. CE 1400/2002
All items described here, produced by and/or on behalf of CERMAG, are to be understood as adaptable, therefore not original, to the brands indicated according to REG. EC 1400/2002

KIT GUARNIZIONI PER L'ASSEMBLAGGIO DEI CILINDRI IDRAULICI A DOPPIO EFFETTO
KIT DE JOINTS POUR VERIN HYDRAULIQUES DOUBLE EFFET
DOUBLE ACTING CYLINDERS GASKET KIT
DICHTUNGSSATS FÜR DW-ZYLINDER
KIT JUNTAS DE ENSAMBLAJE DE CILINDRI HIDRAÚLICO DE DOPPIO EFFETTO

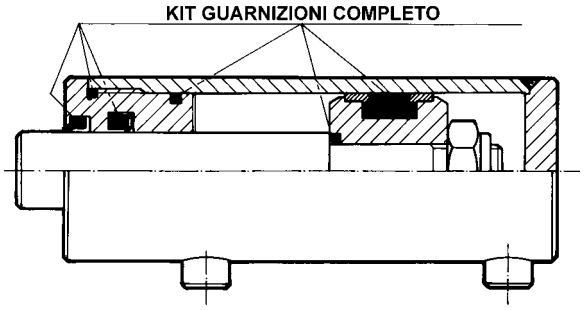

ARTICOLO	MISURE CILINDRO	
	ALESAGGIO mm	Ø STELO mm
new **84376**	35	20
82988	40	20
82989	40	25
82990	50	25
82991	50	30
82992	60	30
82993	60	35
82994	70	35
82995	70	40
82996	80	40
82997	80	45
82998	90	40
82999	90	45
83000	90	50
83001	100	45
83002	100	50
83003	100	60

GUIDE
GUIDE
ROD GUIDE
FÜHRUNG
GUÍA



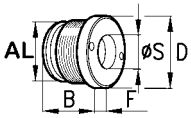

ARTICOLO	ALESAGGIO (AL) mm	S mm	F mm	B mm	D mm	FIL. mm
new **84375**	35	20	8	32	45	39x1,5
80421	40	20	8	32	50	44x1,5
80422	40	25	8	32	50	44x1,5
80423	50	25	8	35	60	54x1,5
80424	50	30	8	35	60	54x1,5
80425	60	30	10	40	70	64x1,5
80426	60	35	10	40	70	64x1,5
81244	63	35	10	40	73	68x1,5
81245	70	35	10	40	80	74x1,5
80428	70	40	10	40	80	74x1,5
80429	80	40	10	50	95	85x2
82905	90	45	10	50	105	95x2
82906	100	50	12	70	115	105x2

TESTA DI GUIDA
TETE
ROD GUIDE
FÜHRUNG
CABEZA DE GUIA



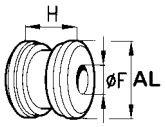

ARTICOLO	ALESAGGIO (AL) mm	Ø F mm	H mm
new **84374**	35	15	40
80430	40	15	40
80431	50	20	40
80432	60	20	40 ÷ 50
81246	63	20	50
80434	70	27	50
80435	80	30	50
82907	90	33	50
82908	100	33	50

FONDELLO A SALDARE
FOND
BOTTOM
ZYLINDERBODEN
TAPÓN DE SALDARE



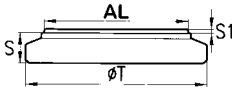

ARTICOLO	ALESAGGIO (AL) mm	Ø T mm	S mm	S1 mm
81266	40	50	8	2
81267	50	60	8	2
81268	60	70	10	2
81269	63	70	10	2
81270	70	80	10	2
81271	80	95	10	2
82910	90	105	15	2
82911	100	115	15	2

DADI AUTOBLOCCANTI
ECROUS FREINES
LOCKNUTS
SELBSTSPERRENDE MUTTERN
TUERCA AUTOBLOCANTES



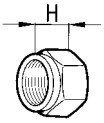

ARTICOLO	CHIAVE mm	H mm	FILETTO mm
80441	22	14	14x1,5
81247	27	16	18x1,5
80442	30	23	20x1,5
81248	32	19	22x1,5
80443	41	23	27x2
81249	46	25	30x2
80444	50	35	33x2
80445	60	42	39x3

Gli articoli qui descritti, prodotti da e/o per conto di CERMAG, sono da intendersi adattabili, quindi non originali, ai marchi indicati secondo REG. CE 1400/2002
All items described here, produced by and/or on behalf of CERMAG, are to be understood as adaptable, therefore not original, to the brands indicated according to REG. EC 1400/2002

01

BARRE CROMATE COMMERCIALI PER CILINDRI
BARRES CHROMEES POUR VERINS
STEEL CHROMED BARS FOR CYLINDERS
CHROMSTANGE FUER ZYLINDER
BARRA CROMADA

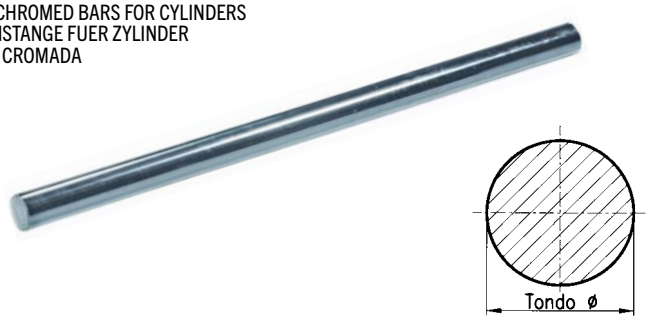

ARTICOLO	TONDO Ø H7 mm	LUNGHEZZA m
81250	20	3
81251	25	3
81252	30	3
81253	35	3
81254	40	3
82912	45	3
82913	50	3

TUBI TRAFILATI COMMERCIALI PER CILINDRI
TUBES ACIER POUR VERINS
STEEL TUBES FOR CYLINDERS
STAHLORHOR FÜR ZYLINDER
TUBO DE ACERO PARA CILINDROS



ARTICOLO	Ø INTERNO H10 mm	Ø ESTERNO mm	LUNGHEZZA m
81255	40	50	3
81256	50	60	3
81257	60	70	3
81258	63	73	3
81259	70	80	3
81260	80	90	3
81524	85	95	3
82914	90	105	3
82915	100	115	3

BORCHIE FILETTATE PER ATTACCHI CILINDRI
DOUILLES FILETEES POUR ATTACHE DE VERIN
THREADED BUSHING FOR CYLINDERS
GEWINDESTUTZEN FÜR ZYLINDER
PIEZA ROSCADA DE ATAQUE DEL CILINDRO



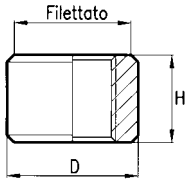

ARTICOLO	ATTACCO FILETTO	D mm	H mm
81261	1/4”	22	16
81262	3/8”	26	17
81263	1/2”	30	18
81264	3/4”	38	20
83865	1”	45	26
81265	18x1,5	28	18

TAPPI DI SFIATO METALLICI CON FILTRO PER CILINDRI
BOUCHON DE PURGEUR À HUILE
OIL FILLING PLUG AND BRATHER
STOPFER FÜR ÖLEINFÜLLUNG UND ENTLÜFTING
FILTROS DE CILINDRO



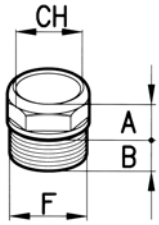

ARTICOLO	F	Ch mm	A mm	B mm
81272	1/4” gas	18	13	9
81273	3/8” gas	22	14	10
81274	1/2” gas	27	14	10

COLLARI SALDABILI PER CILINDRI
COLLIERS SOUDABLES POUR VERINS
WELDABLE COLLARS FOR CYLINDERS
SCHWEISSBARE BUNDRINGE FÜR ZYLINDER
COLLARES SOLDABLES PARA CILINDROS



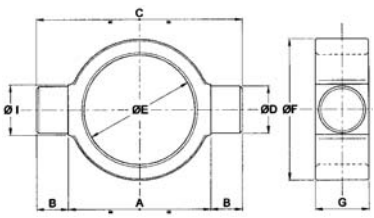

ARTICOLO	Ø D mm	Ø E mm	A mm	B mm	C mm	Ø F mm	G mm	Ø I mm	PESO kg
83554	20	45	60	15	90	60	24	22	0,31
83555	25	50	65	15	95	65	29	27	0,44
83556	25	55	70	15	100	70	29	27	0,47
83557	30	60	75	20	115	75	34	32	0,67
83558	30	70	90	20	130	90	34	32	0,92
83559	40	80	105	30	165	105	54	52	1,78
83560	45	90	120	35	190	120	58	56	3,26
83561	45	95	120	35	190	120	58	56	2,95
83562	45	105	130	35	200	130	58	56	3,09
83563	50	115	145	40	225	145	68	66	4,72

TAPPI DI SFIATO IN OTTONE
BOUCHON RENIFLARD - LAITON
BREATHER CAP - BRASS
ENTLÜFTUNGSDECKEL - MESSING
TAPÓN RESPIRADERO - LATÓN

new



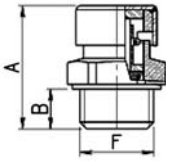



CON VALVOLA

ARTICOLO	F	Ch mm	A mm	B mm
84020	1/4” GAS	17	29	9
84021	3/8” GAS	20	28	9
84022	1/2” GAS	24	29	10

CON FILTRO

ARTICOLO	F	Ch mm	A mm	B mm
84017	1/4” GAS	17	29	9
84018	3/8” GAS	20	28	9
84019	1/2” GAS	24	29	10

Gli articoli qui descritti, prodotti da e/o per conto di CERMAG, sono da intendersi adattabili, quindi non originali, ai marchi indicati secondo REG. CE 1400/2002
All items described here, produced by and/or on behalf of CERMAG, are to be understood as adaptable, therefore not original, to the brands indicated according to REG. EC 1400/2002

FORCELLE PER CILINDRI
CHAPPES POUR VERINS
YOKES FOR CYLINDERS
GABELN FÜR ZYLINDER
HORQUILLAS PARA CILINDROS



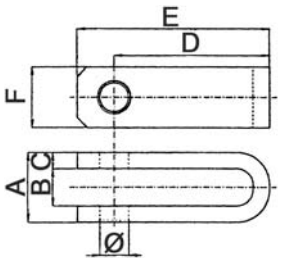

ARTICOLO	A mm	B mm	C mm	D mm	Ø mm	E mm	F mm
51079	70	46	12	62	22	87	50
51080	45	21	12	70	26	92	50
51081	53	23	15	130	22	160	50
51082	53	23	15	130	26	165	50
51083	68	38	15	125	26	155	60
51084	73	43	15	140	28	170	60
51085	55	25	15	110	24	135	50
51086	70	50	10	135	28,4	165	60
51087	62	32	15	110	25,5	135	60
51088	54	30	12	140	25	165	60
51089	50	25	12	58	18	80	45
51090	68	38	15	90	22	115	50
51091	63	33	15	105	26	135	60
51092	81	51	15	60	28	90	60
51093	75	45	15	110	24	135	50

SUPPORTI CON ROTULA SFERICA PER CILINDRI
ROTULES A SOUDER POUR VERINS
TOP LINK BALL ENDS FOR CYLINDERS
OBERE FÜR ZYLINDER
RÓTULA PARA CILINDROS



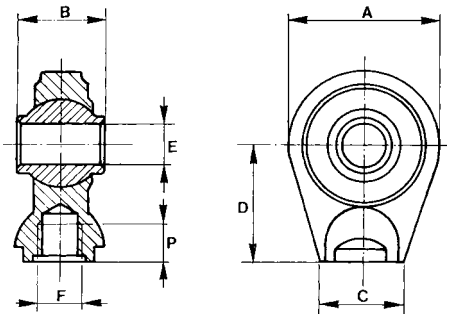

ARTICOLO	E mm	B mm	D mm	A mm	C mm	F mm	P mm	NOTE
51170	14,0	44	50	55	25	—	—	base grezza
50402	19,3	30	48	53	25	—	—	base grezza
50403	19,3	44	48	53	25	—	—	base grezza
50242	19,3	44	34	58	30x14	—	—	base grezza
50404	19,3	44	58	62	Ø 34	—	—	base spianata
50243	19,3	44	60	62	Ø 34	—	—	base spianata
50244	20,2	44	60	62	Ø 34	—	—	base spianata
50405	19,3	35	50	62	Ø 26	—	—	base grezza
50406	22,2	35	50	62	Ø 26	—	—	base grezza
50245	22,2	51	65	75	Ø 38	—	—	base spianata
50407	25,4	40	65	75	Ø 38	—	—	base spianata
50246	25,4	51	65	75	Ø 38	—	—	base spianata
50408	25,4	51	65	83	Ø 50	—	—	base spianata
50409	22,2	51	70	80	Ø 50	—	—	base spianata
50247	25,4	51	70	80	Ø 50	—	—	base spianata
50248	25,4	51	70	80	Ø 50	27x2	27	base spianata
50411	30,2	51	70	80	Ø 50	—	—	base spianata
50412	30,2	51	70	80	Ø 50	27x2	27	base spianata
50734	32,2	51	65	83	Ø 50	—	—	base spianata
50735	32,2	51	65	92	Ø 50	—	—	base spianata
51228	32,2	51	85	90	Ø 40	27x2	27	base spianata
50413	29,2	55	65	83	Ø 50	—	—	base spianata
50249	30,2	55	65	83	Ø 50	—	—	base spianata
50414	35,2	35	65	83	Ø 50	—	—	base spianata
50415	35,2	55	65	83	Ø 50	—	—	base spianata
50416	40,2	75	85	108	Ø 60	—	—	base spianata
50417	40,2	75	85	108	Ø 60	38x2	28	base spianata
50418	45,2	75	85	108	Ø 60	—	—	base spianata
50419	45,2	75	85	108	Ø 60	38x2	28	base spianata
50420	50,2	75	85	108	Ø 60	—	—	base spianata
50421	50,2	75	85	108	Ø 60	38x2	28	base spianata
50422	60	100	87	140	Ø 75	—	—	base spianata

Materiale: **supporto C40 bonificato e sabbiato rotula - C16 cementato, temprato, zincato e passivato al giallo cromo.**
Matérial: support - C40 trémpre et revenu, sabié rotule - C16 c-mente e trémpre, zingué et passivé.
Material: ball support - C40 hardened and sandbasted C40 and chrome yellow passivated ball.
Werkstoff: Kugelträger - C40 verguted und sandgestrahlt Kugel - C16 ensatzgehartet, verzinkt un passivert.
Material: soporte C40 templado y arenado Rotula: C16 cementado, endurecido, galvanizado y pasivo con cromo amarillo

Gli articoli qui descritti, prodotti da e/o per conto di CERMAG, sono da intendersi adattabili, quindi non originali, ai marchi indicati secondo REG. CE 1400/2002
All items described here, produced by and/or on behalf of CERMAG, are to be understood as adaptable, therefore not original, to the brands indicated according to REG. EC 1400/2002

01

TERMINALE A SNODO
EMBOUTS A ROTULE
BALL JOINT ENDS
GELENKKOPF
SOPORTE A RÓTULA



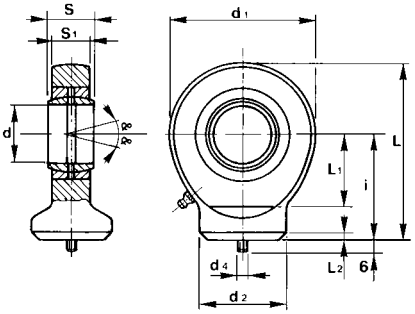

DIN 648, Serie E - Rilubrificabili - Accoppiamento acciaio / acciaio - Terminale in acciaio ST 52.3
DIN 648, Serie E - Lubrifications possibles - Accouplement acier / acier - Embout en acier ST 52.3
DIN 648, Serie E - With grease nipple - Coupling steel / steel - Steel end ST 52.3
DIN 648, Serie E - Nachschmerbar - Stahl / stahl paarung - Gelenkkopf aus stahl ST 52.3
DIN 648, Serie E - Engrasables - Accoplamiento acero/acero - Soporte a rotula de acero ST 52.3

ARTICOLO	d mm	S mm	i mm	d1 mm	d2 mm	d4 mm	S1 mm	L mm	L1 mm	L2 mm
50498	10	9	24	29	15	3	7	38,5	14	2
50499	12	10	27	34	17,5	3	8	44	16	2
50500	15	12	31	40	21	4	10	51	18	2,5
50501	17	14	35	46	24	4	11	58	20	3
50485	20	16	38	53	27,5	4	13	65,4	23	3
50486	25	20	45	64	33,5	4	17	77	27	4
50487	30	22	51	73	40	4	19	87,5	30	4
50488	35	25	61	82	47	4	21	102	37	4
50489	40	28	69	92	52	4	23	115	44	5
50502	45	32	77	102	58	6	27	128	48	5
50503	50	35	88	112	62	6	30	144	58	6
50504	60	44	100	135	70	6	38	167,5	68	8

Per cuscinetti di ricambio vedi pag. 28/02b

TERMINALE A SNODO
EMBOUTS A ROTULE
BALL JOINT ENDS
GELENKKOPF
SOPORTE A RÓTULA



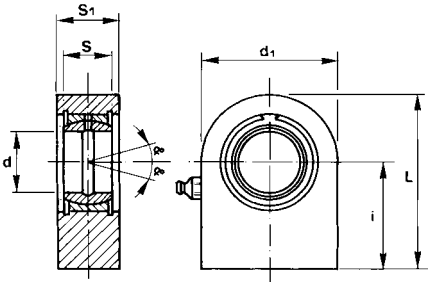

DIN 648, Serie E - Rilubrificabili - Accoppiamento acciaio / acciaio - Terminale in acciaio ST 52.3
DIN 648, Serie E - Lubrifications possibles - Accouplement acier / acier - Embout en acier ST 52.3
DIN 648, Serie E - With grease nipple - Coupling steel / steel - Steel end ST 52.3
DIN 648, Serie E - Nachschmerbar - Stahl / stahl paarung - Gelenkkopf aus stahl ST 52.3
DIN 648, Serie E - Engrasables - Accoplamiento acero/acero - Soporte a rotula de acero ST 52.3

ARTICOLO	d mm	S mm	i mm	d1 mm	S1 mm	L mm
50490	20	16	38	50	19	63
50491	25	20	45	55	23	72,5
50492	30	22	51	65	28	83,5
50493	35	25	61	83	30	102,5
50494	40	28	69	100	35	119
50496	50	35	88	123	40	149,5
50497	60	44	100	140	50	170

Per cuscinetti di ricambio vedi pag. 28/02b

Gli articoli qui descritti, prodotti da e/o per conto di CERMAG, sono da intendersi adattabili, quindi non originali, ai marchi indicati secondo REG. CE 1400/2002
All items described here, produced by and/or on behalf of CERMAG, are to be understood as adaptable, therefore not original, to the brands indicated according to REG. EC 1400/2002

COLONNETTE PER IDROGUIDE - DANFOSS - OGNIBENE

COLONNES POUR DIRECTIONS HYDRAULIQUES - DANFOSS - OGNIBENE - HYDRAULIC STEERING HEAD - DANFOSS - OGNIBENE
HYDROLENKUNGSKOPF FÜR LENKRAD DANFOSS - OGNIBENE - COLUMNAS PARA DIRECCIONES HYDRAULICAS DANFOSS - OGNIBENE



ATTACCO 1

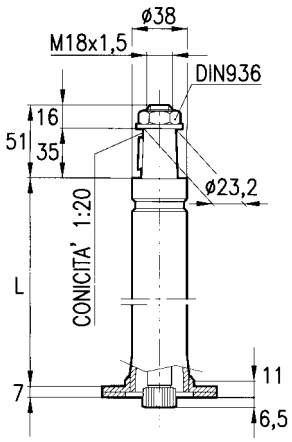

Corrispondenze:

DANFOSS	Attacco 1
OGNIBENE	Attacco 1

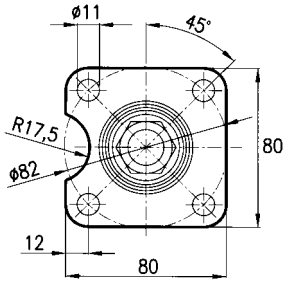

ARTICOLO	L mm
80644	75
83293	100
83294	125
80645	165
83295	200
83296	250
83297	300
83298	350
81375	400
83299	450
83300	500
83301	550
83302	600
83303	650
83304	715
80646	775



ATTACCO 2

Corrispondenze:

DANFOSS	Attacco 4
OGNIBENE	Attacco 2

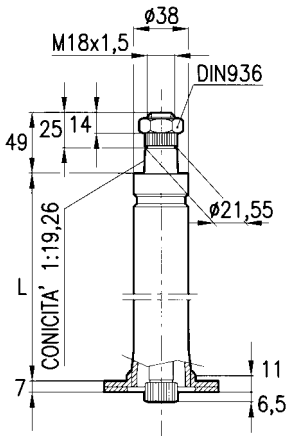

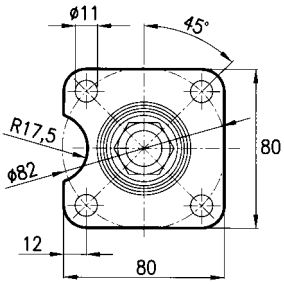

ARTICOLO	L mm
80647	75
80648	165
81376	400
80649	600

Gli articoli qui descritti, prodotti da e/o per conto di CERMAG, sono da intendersi adattabili, quindi non originali, ai marchi indicati secondo REG. CE 1400/2002
All items described here, produced by and/or on behalf of CERMAG, are to be understood as adaptable, therefore not original, to the brands indicated according to REG. EC 1400/2002

IDROGUIDE - DANFOSS - OGNIBENE

DIRECTIONS HYDRAULIQUES - DANFOSS - OGNIBENE - HYDRAULIC STEERING - DANFOSS - OGNIBENE
LENKRAD DANFOSS - OGNIBENE - DIRECCIONES HYDRAULICAS DANFOSS - OGNIBENE

IDROGUIDE CON VALVOLA INCORPORATA

DIRECTIONS HYDRAULIQUES AVEC BLOC DE SECURITE
HYDRAULIC STEERING WITH VALVE INSIDE
HYDROLENKUNGEN MIT INNENVENTIL (NEUER TYP WIE OSPC)
DIRECCIONES HIDRAULICAS CON VÁLVULA INCORPORADA



ARTICOLO	RIFERIM. DANFOSS	CIL. cm³/giro	APPLICAZIONI
80025	OSPC 50 ON	50	Goldoni - Carrelli elevatori
80034	OSPC 80 ON	80	Bcs - Ferrari - Goldoni - Nibbi - Valpadana
80409	OSPC 100 ON	100	Fiat (OEM 5143318 - 5143319 - 5143320) Antonio Carraro (OEM 40805004)
83393	OSPC 125 ON	125	-
80410	OSPC 160 ON	160	Fiat (OEM 5165251) - Lamborghini - Landini - M.F. Same - CNH (OEM 87319452 - 87523931 - 5140383 - 5146638)
80601	OSPC 200 ON	200	Fiat - Landini - Same
81504	Kit guarnizioni per idroguide		

IDROGUIDE TIPO LS (Load Sensing)

DIRECTIONS HYDRAULIQUES TYPE LS
HYDRAULIC STEERING TYPE LS
HYDROLENKUNGEN TYP LS
DIRECCIONES HIDRAULICAS TIPO LS



ARTICOLO	RIFERIM. DANFOSS	CIL. cm³/giro	APPLICAZIONI
83255	OSPC 50 LS	50	Goldoni
83256	OSPC 80 LS	80	-
83257	OSPC 100 LS	100	-
83258	OSPC 125 LS	125	Goldoni 02030444

IDROGUIDE PER BCS

DIRECTIONS HYDRAULIQUES - BCS
HYDRAULIC STEERING - BCS
HYDROLENKUNGEN - BCS
DIRECCIONES HIDRAULICAS - BCS

new



84159



84158

ARTICOLO	CIL. cm³/giro	APPLICAZIONI	OEM
84158	50	MATRA 103-205-300	58135305
84159	50	INVICTUS K300RS PASQUALI K6.40	581A1599

IDROGUIDA PER CNH

DIRECTIONS HYDRAULIQUES POUR CNH
HYDRAULIC STEERING FOR CNH
HYDROLENKUNGEN FÜR CNH
DIRECCIONES HIDRAULICAS PARA CNH



ARTICOLO	RIFERIM. DANFOSS	CIL. cm³/giro	APPLICAZIONI	OEM
83996	OSPC 125 OR	125	**CASE:** FARMALL - JXU/LUXXUM - MAXXUM - PUMA - JXU - LRX **NEW HOLLAND:** 4630 - M100 - 8260 - 8360 - 8560 - 8160 - M115 - M135 - M160 - T5.100 - T5.105 - T5.110 - T5.115 - T5.120 - T5.130 - T5.140 - T5.95 - T5060 - T5040 - T5050 - T5030 - T5070 - T6010 - T6020 - T6030 - T6040 - T6050 - T6070 - T7030 - T7040 - T7050 - T7060 - TL100 - TL80 - TL90 - TL100A - TL80A - TL90A - TL70A - TL100A - TL80A - TL90A - TL70A - TM125 - TM120 - TM115 - TM130 - TM135 - TM140 - TM150 - TM155 - TM165 - TM175 - TM190 - TS100A - TS110A - TS115A - TS125A - TS130A - TS135A	84266839 47137771

Gli articoli qui descritti, prodotti da e/o per conto di CERMAG, sono da intendersi adattabili, quindi non originali, ai marchi indicati secondo REG. CE 1400/2002
All items described here, produced by and/or on behalf of CERMAG, are to be understood as adaptable, therefore not original, to the brands indicated according to REG. EC 1400/2002

segue IDROGUIDE - DANFOSS - OGNIBENE

DIRECTIONS HYDRAULIQUES - DANFOSS - OGNIBENE - HYDRAULIC STEERING - DANFOSS - OGNIBENE
LENKRAD DANFOSS - OGNIBENE - DIRECCIONES HYDRAULICAS DANFOSS - OGNIBENE

IDROGUIDA PER CNH

DIRECTIONS HYDRAULIQUES POUR CNH
HYDRAULIC STEERING FOR CNH
HYDROLENKUNGEN FÜR CNH
DIRECCIONES HIDRAULICAS PARA CNH



ARTICOLO	RIFERIM. DANFOSS	CIL. cm³/giro	APPLICAZIONI	OEM
83997	OSPC 100 OR	100	T5050 - T5040 - T5030 - T5060 - T5070 - T6010 - T6020 - T6030 - T6050 - T6070	84266840 47137781

IDROGUIDA PER CNH

DIRECTIONS HYDRAULIQUES POUR CNH
HYDRAULIC STEERING FOR CNH
HYDROLENKUNGEN FÜR CNH
DIRECCIONES HIDRAULICAS PARA CNH



ARTICOLO	RIFERIM. DANFOSS	CIL. cm³/giro	APPLICAZIONI	OEM
83998	OSPC 160 OR	160	TM155 - TM130 - TM140 - TM120 - TM175 - TM190 - TS100A - TS110A - TS115A - TS125A - TS130A - TS135A	84266845 87391518

IDROGUIDA PER CNH

DIRECTIONS HYDRAULIQUES POUR CNH
HYDRAULIC STEERING FOR CNH
HYDROLENKUNGEN FÜR CNH
DIRECCIONES HIDRAULICAS PARA CNH



ARTICOLO	RIFERIM. DANFOSS	CIL. cm³/giro	APPLICAZIONI	OEM
84166	ON 80 G170	-	**CASE:** QUANTUM 65/75/80/85/ 90/95/100/105/110 JX 1060/1070/1075/1085/1095 **NEW HOLLAND:** T4.xxxx - T40xx - TNxxx	47801470

IDROGUIDA PER CNH

DIRECTIONS HYDRAULIQUES POUR CNH
HYDRAULIC STEERING FOR CNH
HYDROLENKUNGEN FÜR CNH
DIRECCIONES HIDRAULICAS PARA CNH

new



ARTICOLO	RIFERIM. DANFOSS	CIL. cm³/giro	APPLICAZIONI	OEM
84650	STI H ON 80 G170	-	**CASE:** Serie FARMALL Serie QUANTUM CL/F/N/V **NEW HOLLAND:** Serie: T4.XXX/F/LP/NV Serie T5.XXX	5195514

IDROGUIDA PER SAME - LAMBORGHINI - DEUTZ

DIRECTIONS HYDRAULIQUES POUR SAME - LAMBORGHINI - DEUTZ
HYDRAULIC STEERING FOR SAME - LAMBORGHINI - DEUTZ
HYDROLENKUNGEN FÜR SAME - LAMBORGHINI - DEUTZ
DIRECCIONES HIDRAULICAS PARA SAME - LAMBORGHINI - DEUTZ



ARTICOLO	RIFERIM. DANFOSS	CIL. cm³/giro	APPLICAZIONI	OEM
83999	OSPC 125 OR	125	DORADO - EXPLORER - FRUTTETO - VIRTUS - HURLIMANN - NITRO - SPARK - SPIRE - STRIKE AGROFARM - AGROLUX - AGROPLUS - AGROTRON - SERIE 5	2.4569.010.0

IDROGUIDA PER SAME - LAMBORGHINI - DEUTZ

DIRECTIONS HYDRAULIQUES POUR SAME - LAMBORGHINI - DEUTZ
HYDRAULIC STEERING FOR SAME - LAMBORGHINI - DEUTZ
HYDROLENKUNGEN FÜR SAME - LAMBORGHINI - DEUTZ
DIRECCIONES HIDRAULICAS PARA SAME - LAMBORGHINI - DEUTZ



ARTICOLO	RIFERIM. DANFOSS	CIL. cm³/giro	APPLICAZIONI	OEM
84000	OSPC 80 OR	80	ARGON - EXPLORER - TREM II/III - SOLARIS - TIGER	2.4569.001.0

Gli articoli qui descritti, prodotti da e/o per conto di CERMAG, sono da intendersi adattabili, quindi non originali, ai marchi indicati secondo REG. CE 1400/2002
All items described here, produced by and/or on behalf of CERMAG, are to be understood as adaptable, therefore not original, to the brands indicated according to REG. EC 1400/2002

segue IDROGUIDE - DANFOSS - OGNIBENE

DIRECTIONS HYDRAULIQUES - DANFOSS - OGNIBENE - HYDRAULIC STEERING - DANFOSS - OGNIBENE
LENKRAD DANFOSS - OGNIBENE - DIRECCIONES HYDRAULICAS DANFOSS - OGNIBENE

IDROGUIDA PER SAME - LAMBORGHINI - DEUTZ

DIRECTIONS HYDRAULIQUES POUR SAME - LAMBORGHINI - DEUTZ
HYDRAULIC STEERING FOR SAME - LAMBORGHINI - DEUTZ
HYDROLENKUNGEN FÜR SAME - LAMBORGHINI - DEUTZ
DIRECCIONES HIDRAULICAS PARA SAME - LAMBORGHINI - DEUTZ



ARTICOLO	RIFERIM. DANFOSS	CIL. cm³/giro	APPLICAZIONI	OEM
84002	OSPC 80 OR	80	EXPLORER - FRUTTETO	2.4569.013.0 2.4569.007.0

IDROGUIDA PER SAME - LAMBORGHINI - DEUTZ

DIRECTIONS HYDRAULIQUES POUR SAME - LAMBORGHINI - DEUTZ
HYDRAULIC STEERING FOR SAME - LAMBORGHINI - DEUTZ
HYDROLENKUNGEN FÜR SAME - LAMBORGHINI - DEUTZ
DIRECCIONES HIDRAULICAS PARA SAME - LAMBORGHINI - DEUTZ



ARTICOLO	RIFERIM. DANFOSS	CIL. cm³/giro	APPLICAZIONI	OEM
83910	OSPC 80 OR	80	SAME Nuove serie dove c'è montata OGNIBENE: Argon/F - Explorer - Frutteto - Tiger - Dorado	2.4569.004.0 0.290.6310.4/10

IDROGUIDA PER SAME - LAMBORGHINI - DEUTZ

DIRECTIONS HYDRAULIQUES POUR SAME - LAMBORGHINI - DEUTZ
HYDRAULIC STEERING FOR SAME - LAMBORGHINI - DEUTZ
HYDROLENKUNGEN FÜR SAME - LAMBORGHINI - DEUTZ
DIRECCIONES HIDRAULICAS PARA SAME - LAMBORGHINI - DEUTZ



ARTICOLO	RIFERIM. DANFOSS	CIL. cm³/giro	APPLICAZIONI	OEM
84625	STI-Z-OR	160	EXPLORER - LASER - SILVER - VIRTUS - NITRO - PREMIUM - R3 - R4 - R5 - SPARK - STRIKE - AGROFARM - AGROTAC - Serie: 5 - 6c	2.4569.011.0 2.4569.011.0/10

IDROGUIDA PER LANDINI - CNH

DIRECTIONS HYDRAULIQUES POUR LANDINI - CNH
HYDRAULIC STEERING FOR LANDINI - CNH
HYDROLENKUNGEN FÜR LANDINI - CNH
DIRECCIONES HIDRAULICAS PARA LANDINI - CNH



ARTICOLO	RIFERIM. DANFOSS	CIL. cm³/giro	APPLICAZIONI	OEM
84242	STM-H-ON	50	4655 - MISTRAL - Serie 2 TCE 40/45/50/55 T3010, T3020, T3030, T3040	4203212M91 9976231

IDROGUIDA PER LANDINI

DIRECTIONS HYDRAULIQUES POUR LANDINI
HYDRAULIC STEERING FOR LANDINI
HYDROLENKUNGEN FÜR LANDINI
DIRECCIONES HIDRAULICAS PARA LANDINI



ARTICOLO	RIFERIM. DANFOSS	CIL. cm³/giro	APPLICAZIONI	OEM
84334	OSPC 100 ON	100	SERIE: 60 - 70 - 80 - ATLANTIS - ATLAS - BLIZZARD - GHIBLI - GLOBALFARM - POWERFARM - TECHNOFARM - VISION	3305002M91 3534083M91 3670785M91 6505197M91

Gli articoli qui descritti, prodotti da e/o per conto di CERMAG, sono da intendersi adattabili, quindi non originali, ai marchi indicati secondo REG. CE 1400/2002
All items described here, produced by and/or on behalf of CERMAG, are to be understood as adaptable, therefore not original, to the brands indicated according to REG. EC 1400/2002

segue IDROGUIDE - DANFOSS - OGNIBENE

DIRECTIONS HYDRAULIQUES - DANFOSS - OGNIBENE - HYDRAULIC STEERING - DANFOSS - OGNIBENE
LENKRAD DANFOSS - OGNIBENE - DIRECCIONES HYDRAULICAS DANFOSS - OGNIBENE

IDROGUIDE LOAD SENSING PER JOHN DEERE

DIRECTIONS HYDRAULIQUES LOAD SENSING POUR JOHN DEERE
HYDRAULIC STEERING LOAD SENSING FOR JOHN DEERE
HYDROLENKUNGEN LOAD SENSING FÜR JOHN DEERE
DIRECCIONES HIDRAULICAS LOAD SENSING PARA JOHN DEERE



ARTICOLO	RIFERIM. DANFOSS	CIL. cm^3/giro	APPLICAZIONI	OEM
84639	STD LS 60/185	185	6090M - 6100M - 6110M - 6120M - 6125M - 6130M - 6R110 - 6R120 - 6R130 - 6R140 - 6R150	AL237014
84640	STD LS 60/220	220	6R130 - 6R140 - 6R150	AL237560
84641	STD LS 60/260	260	6135M - 6140M - 6145M - 6155M - 6175M - 6195M - 6R145 - 6R155 - 6R165 - 6R175 - 6R185 - 6R195 - 6R215	AL237477
84642	STI Z LSR 125 M4S	125	5620 - 5720 - 5820	RE205625

Gli articoli qui descritti, prodotti da e/o per conto di CERMAG, sono da intendersi adattabili, quindi non originali, ai marchi indicati secondo REG. CE 1400/2002
All items described here, produced by and/or on behalf of CERMAG, are to be understood as adaptable, therefore not original, to the brands indicated according to REG. EC 1400/2002

IDROGUIDE - GOLDONI - OGNIBENE

DIRECTIONS HYDRAULIQUES GOLDONI - HYDRAULIC STEERING GOLDONI - LENKRAD GOLDONI - DIRECCIONES HYDRAULICAS GOLDONI



SERIE GUARNIZIONI



ARTICOLO	OEM
84622	02060117 02060116

ARTICOLO	APPLICAZIONI	OEM
83255	EURO RS EVO	02030540 - 02030142 02030148 - 02030363 02030424



SERIE GUARNIZIONI



ARTICOLO	OEM
84622	02060117 02060116

ARTICOLO	APPLICAZIONI	OEM
84618	3000 - STAR 3000 - 900 - CLUSTER RS - EURO SN - QUASAR	02030423 02030132



SERIE GUARNIZIONI



ARTICOLO	OEM
84622	02060117 02060116

ARTICOLO	APPLICAZIONI	OEM
84619	QUASAR 90 - QUASAR SERIE A-B-C-D	02030422 02030333



SERIE GUARNIZIONI



ARTICOLO	OEM
84623	02060141

ARTICOLO	APPLICAZIONI	OEM
84620	ASTER - BASE 20 - EURO SN EVO - QUASAR	02030382



SERIE GUARNIZIONI



ARTICOLO	OEM
84623	02060141

ARTICOLO	APPLICAZIONI	OEM
84621	BASE 20 - BOXTER - EURO RS EVO	02030528



SERIE GUARNIZIONI



ARTICOLO	OEM
81504	02060076

ARTICOLO	APPLICAZIONI	OEM
80025	TRANSCAR - 1000 - 900 RS/DT	02030101 02030063



SERIE GUARNIZIONI



ARTICOLO	OEM
81504	02060076

ARTICOLO	APPLICAZIONI	OEM
80034	COMPACT - CLUSTER - TRANSCAR	02030116

Gli articoli qui descritti, prodotti da e/o per conto di CERMAG, sono da intendersi adattabili, quindi non originali, ai marchi indicati secondo REG. CE 1400/2002
All items described here, produced by and/or on behalf of CERMAG, are to be understood as adaptable, therefore not original, to the brands indicated according to REG. EC 1400/2002

01

SERBATOIO OLIO PER IDROGUIDE
RESERVOIR POUR ORBITROLS
OIL TANK FOR HYDRAULIC STEERING
ÖL TANK FÜR HYDROLENKUNGEN
DEPÓSITO ACEITE PARA DIRECCIONES HIDRAULICAS



FIG. 1



FIG. 2

Filtro di ricambio



ARTICOLO
83960

ARTICOLO	DESCRIZIONE	FIG.
80956	Serbatoio per idroguide attacchi diritti	1
80957	Serbatoio per idroguide attacco curvo 90°	2

SERBATOIO OLIO FRENI
RESERVOIR HUILE FREIN
OIL TANK FOR BREAKING CIRCUIT
ÖL BREMSTANK
TANQUE ACEITE FRENOS



ARTICOLO	APPLICAZIONI	OEM
81818	GOLDONI - LANDINI MASSEY FERGUSON VALPADANA	02030064 1425798M91 VP107746L

TAPPO DI RICAMBIO PER SERBATOIO
BOUCHON RESERVOIR
TANK CAP
TANKPROPFEN
TAPÓN DE REPUESTO PARA DEPÓSITO



FIG. 1



FIG. 2

ARTICOLO	DESCRIZIONE	OEM	FIG.
80958	Tappo per serbatoi FIAT - LANDINI e articoli 80956 - 80957	FIAT: 5106842	1
80959	Tappo per serbatoi applicati a trattori SAME	-	2

CILINDRI PER SERVOSTERZI
CYLINDRES POUR SERVOCOMMANDE
CYLINDERS FOR POWER STEERING
ZYLINDER FUER SERVOLEKUNG
CILINDROS PARA SERVO-VOLANTE



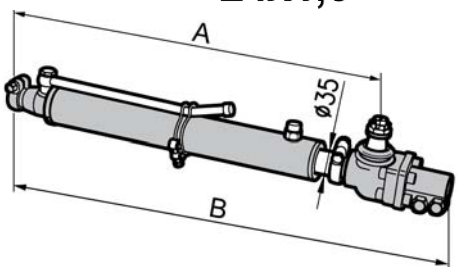

ARTICOLO	Ø STELO mm	CORSA mm	A mm	B mm	ARTICOLO SERIE GUARNIZIONI	NOTE
81952	35	200	440	550	**81955**	Cilindri perfettamente intercambiabili con RIVA-CALZONI
81953	35	270	510	620	**81955**	
81954	35	320	570	670	**81955**	

Gli articoli qui descritti, prodotti da e/o per conto di CERMAG, sono da intendersi adattabili, quindi non originali, ai marchi indicati secondo REG. CE 1400/2002
All items described here, produced by and/or on behalf of CERMAG, are to be understood as adaptable, therefore not original, to the brands indicated according to REG. EC 1400/2002

CILINDRI DI STERZO

CYLINDRES DE DIRECTION - HYDRAULIC STEERING CYLINDERS - HYDRAULISCHE ZILYNDER - CILINDROS DE DIRECCION

FIAT - NEW HOLLAND (CNH)

FIGURA	ARTICOLO	APPLICAZIONI	A mm	B mm	B1 mm	C mm	D mm	E mm	OEM	SERIE GUARNIZ.
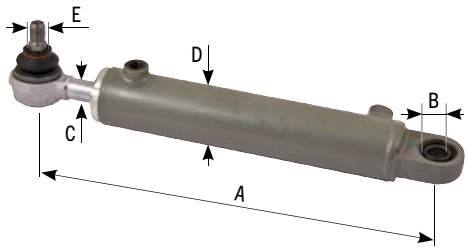	**80453**	Cilindro di sterzo - 10DE48/22*215/4 SERIE66 dal 45/66 al 80/66 - WINNER 100-110 - SERIE TDD 55-65 446 - 466 - 566 - 666 - 766 - 580 - 680 - 780 - 880 - 880/5 - 980 - 55/46 - 55/66 - 60/66 - 65/46 - 65/66 - 70/66 - 80/66 - 55/90 - 60/90 - 65/90 - 70/90 - 80/90 - 85/90 - 90/90 - 100/90 - 110/90 - 60/93 - 60/94 - 6293 - 62/94 - 72/93 - 72/94 - 82/93 - 82/94 - 88/93 - 88/94	400	20	-	22	58	18,2	5113130 5189897	**80457**
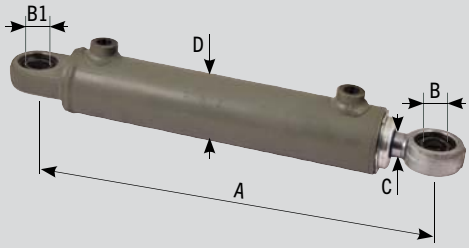	**80454**	Cilindro di sterzo - 10DE48/22*202 SERIE90DT dal 60/90 al 110/90 - SERIE66DT dal 45/66 al 80/66 - SERIE94DT dal 60/94 al 65/94 - SERIE86DT 82/86LP - WINNER 100-110DT - SERIE TDD 55-65DT 80/90 - 85/90 - 90/90 - 100/90 - 110/90	357	20	20	22	58	-	5142046 5189895	**80458**
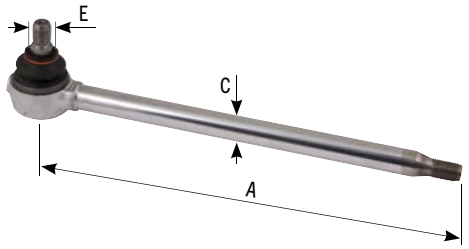	**80455**	Stelo completo con snodo D.30 M16*1,5	360	-	-	22	-	18,2	9962304	**-**
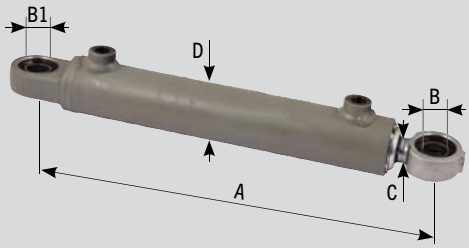	**83379**	Cilindro di sterzo - 10DE42/22*208 SERIE L75 - L85 - SERIE F100 - F110 - F115 - TD90D - TD95D - SERIE 72/93 - 72/94 - 82/93 - 82/94 - 88/93 - 88/94	360	20	20	22	50	-	5164023	**80459**
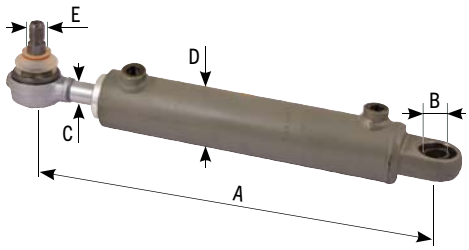	**83537**	Cilindro di sterzo 3830 - 4030 - 4230 - 50/86V - 55/86F - 60/86F - 62/86F - 70/86V - 72/86F Serie 86 Frutteto Serie TD 3 Serie TD 4000 F Serie TDF	400	20	-	22	58	18,2	5189891	**84037**

Gli articoli qui descritti, prodotti da e/o per conto di CERMAG, sono da intendersi adattabili, quindi non originali, ai marchi indicati secondo REG. CE 1400/2002
All items described here, produced by and/or on behalf of CERMAG, are to be understood as adaptable, therefore not original, to the brands indicated according to REG. EC 1400/2002

segue CILINDRI DI STERZO

CYLINDRES DE DIRECTION - HYDRAULIC STEERING CYLINDERS - HYDRAULISCHE ZILYNDER - CILINDROS DE DIRECCION

segue FIAT - NEW HOLLAND (CNH)

FIGURA	ARTICOLO	APPLICAZIONI	A mm	B mm	B1 mm	C mm	D mm	E mm	OEM	SERIE GUARNIZ.
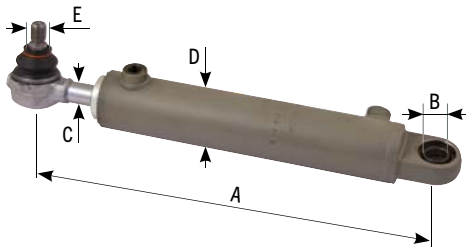	**83538**	Cilindro di sterzo TD55D - TD60D - TD65D - TD70 - TD70D - TD80 - TD80D - TD85D - TD90D	400	20	-	22	58	18,2	5189888 5173145	**84037**
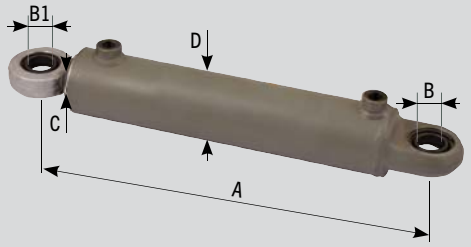	**83380**	66S F120 + F130 - F140 115/90 - 130/90 - 140/90 - 160/90 - 180/90 TD 80 - TD95D	380	25	25	25	65	-	5134221 5143970 5156718 5144126 5144124	**80460**
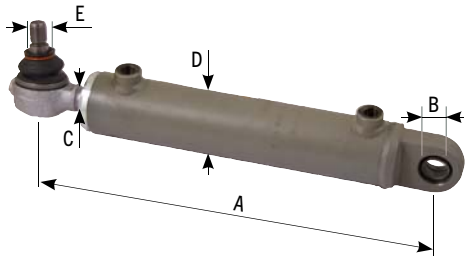	**80456**	45/66	370	20	-	22	58	18,2	5173176	**80461**
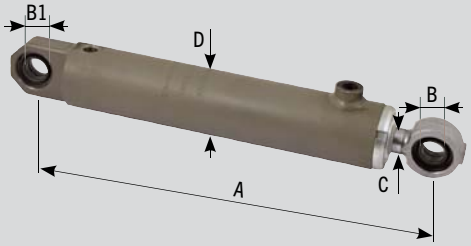	**80389**	perno Ø 20 446 - 466 - 566 - 666 - 766 - 580 - 680 - 780 - 880 - 880/5 - 980 - 55/46 - 55/66 - 60/66 - 65/46 - 65/66 - 70/66 - 80/66 - 55/90 - 60/90 - 65/90 - 70/90 - 80/90 - 85/90 - 60/93 - 60/94 - 62/93 - 62/94	357	20	20	22	57	-	5110840 4998945 5125262 5106709 5106707	**80461**
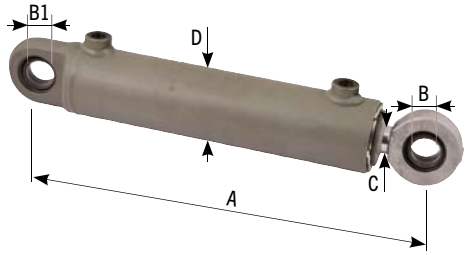	**80412**	perno Ø 25 446 - 466 - 566 - 666 - 766 - 580 - 680 - 780 - 880 - 880/5 - 980 - 45/66 - 55/46 - 55/66 - 60/66 - 65/46 - 65/66 - 70/66 - 80/66 - 55/90 - 60/90 - 65/90 - 70/90 - 80/90 - 85/90 - 60/93 - 60/94 - 62/93 - 62/94 - 62/94 - 90/90 - 100/90 - 110/90	355	25	25	25	65	-	5137121	**80460**
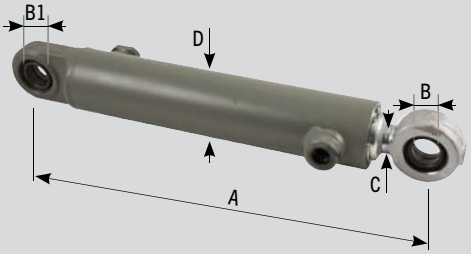	**83926**	9000N Serie T4.xxF Serie T4000F Serie TNF Serie TNFA	310	20	20	22	50	-	5189995	**83928**

Gli articoli qui descritti, prodotti da e/o per conto di CERMAG, sono da intendersi adattabili, quindi non originali, ai marchi indicati secondo REG. CE 1400/2002

All items described here, produced by and/or on behalf of CERMAG, are to be understood as adaptable, therefore not original, to the brands indicated according to REG. EC 1400/2002

segue CILINDRI DI STERZO

CYLINDRES DE DIRECTION - HYDRAULIC STEERING CYLINDERS - HYDRAULISCHE ZILYNDER - CILINDROS DE DIRECCION

segue FIAT - NEW HOLLAND (CNH)

FIGURA	ARTICOLO	APPLICAZIONI	A mm	B mm	B1 mm	C mm	D mm	E mm	OEM	SERIE GUARNIZ.
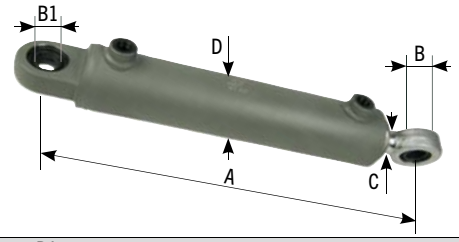	**84027**	**CASE:** MAXXUM - PUMA **NEW HOLLAND:** T6.xxx - TS6.xxx - T60xx - T7.xxx	370	20	20	22	60	-	47582858	**84033**
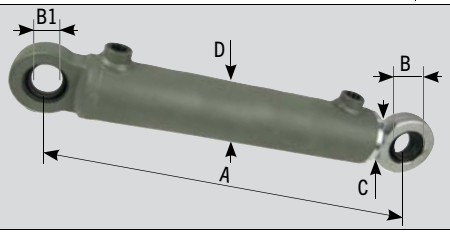	**84030**	1180 - 1280 - 1380 - 130/90 - 140/90 - 160/90 - 180/90	360	25	25	22	60	-	5140957	**80461**
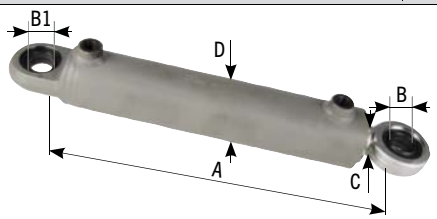	**84031**	**CASE:** MAGNUM - MXM - PUMA **NEW HOLLAND:** T6.xxx - T7.xxx - T8.xxx - Txxx - TMxxx	380	25	25	25	65	-	5198883	**84036**
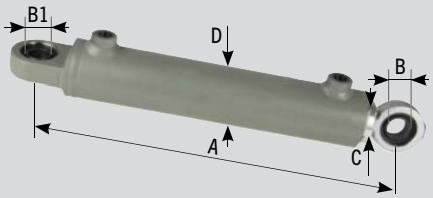	**84032**	Serie 10S (FORD) Serie 35 (FORD) Serie 40 (FORD) Serie 60 (FORD) TL70/70A Serie TM Ø22 Serie TS Serie TSA	360	20	20	22	58	-	5189887	**84037**
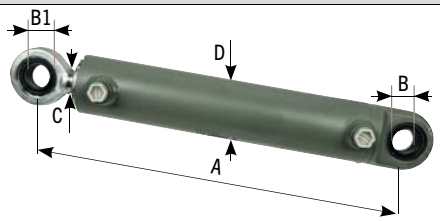	**84164**	**CASE:** MAXXUM - PUMA - OPTUM **NEW HOLLAND:** T6.xxx - T60xx - T7.xxx - T1804B	400	25	25	25	65	-	87546274	-
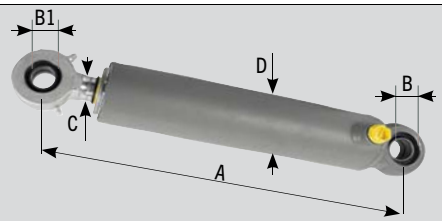	new **84651**	Serie T6000 Serie TM Serie T7.xxx	400	25	25	28	70	-	47132184 5192139	-

GOLDONI

FIGURA	ARTICOLO	APPLICAZIONI	A mm	B mm	B1 mm	C mm	D mm	E mm	OEM	SERIE GUARNIZ.
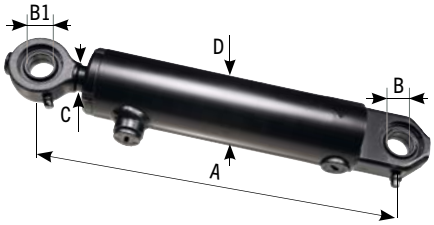	**84626**	TRANSCAR (prima serie) TRANSCAR SINCRO STAR 3000V - 3000V EURO - EURO SN UNIVERSAL (nuovo)	285	20	20	22	57	-	00017188	**80461**

Gli articoli qui descritti, prodotti da e/o per conto di CERMAG, sono da intendersi adattabili, quindi non originali, ai marchi indicati secondo REG. CE 1400/2002
All items described here, produced by and/or on behalf of CERMAG, are to be understood as adaptable, therefore not original, to the brands indicated according to REG. EC 1400/2002

segue CILINDRI DI STERZO

CYLINDRES DE DIRECTION - HYDRAULIC STEERING CYLINDERS - HYDRAULISCHE ZILYNDER - CILINDROS DE DIRECCION

LANDINI - MASSEY FERGUSON

FIGURA	ARTICOLO	APPLICAZIONI	A mm	B mm	B1 mm	C mm	D mm	E mm	OEM	SERIE GUARNIZ.
	new **84662**	**LANDINI:** 8830 - 5830 - 6030 - 6830 - 7830 - 5840 - 6040 - 6840 - 6550 - 7550 - 8550 - 5500 - 6500 - 7500 - 8500 - 9500 - 10000 **MASSEY FERGUSON:** 154 - 165 - 168 - 174 - 184 - 185 - 188 - 194 - 1014 - 240 - 250 - 253 - 254 - 254S - 263T - 264T - 264TS - 265 - 273 - 274 - 274S - 274SK - 275 - 283 - 284 - 284S - 290 - 293 - 294 - 294S - 575 - 590 - 592 - 595 - 595MKII - 675 - 690 - 698	-	-	-	25	-	-	1748133M91 1748133M94	**1749581M91C**

Gli articoli qui descritti, prodotti da e/o per conto di CERMAG, sono da intendersi adattabili, quindi non originali, ai marchi indicati secondo REG. CE 1400/2002
All items described here, produced by and/or on behalf of CERMAG, are to be understood as adaptable, therefore not original, to the brands indicated according to REG. EC 1400/2002

segue CILINDRI DI STERZO

CYLINDRES DE DIRECTION - HYDRAULIC STEERING CYLINDERS - HYDRAULISCHE ZILYNDER - CILINDROS DE DIRECCION

SAME - LAMBORGHINI - DEUTZ - HURLIMANN

FIGURA	ARTICOLO	APPLICAZIONI	A mm	B mm	B1 mm	C mm	D mm	E mm	OEM	SERIE GUARNIZ.
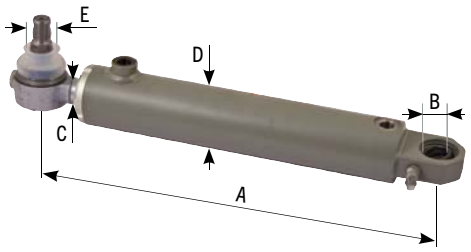	**80411**	Cilindro di sterzo - 10DE48/22*215B Panther 90-95 - Centurion	377	20	-	22	57	20	0.176.6354.4	**84156**
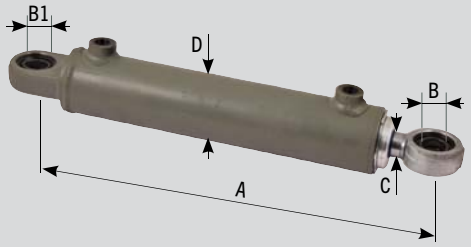	**80454**	Cilindro di sterzo - 10DE48/22*202 Laser 150	357	20	20	22	58	-	0.264.6342.4/11 0.264.6342.4/20	**80458**
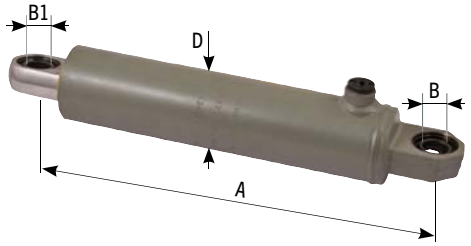	**83440**	Cilindro di sterzo Explorer	325	20	20	50	62	-	0.448.6342.4	**84157**
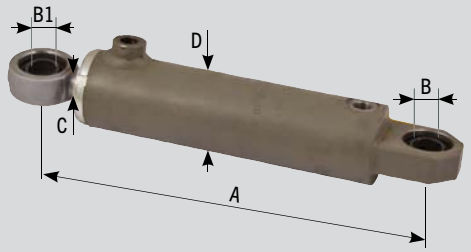	**83536**	Cilindro di sterzo Frutteto I, II, Argon - Dorado S, Golden compatto - Lamborghini Serie Plus, F Plus, Agile, Crono, RS	285	20	20	22	57	-	0.467.6343.4 0.013.1401.4/10	**80461**
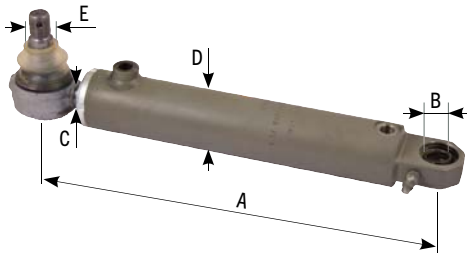	**80390**	Cilindro di sterzo Hercules 160	377	20	-	22	57	23,5	0.169.6352.4/10 0.169.6352.4/20	**80461**
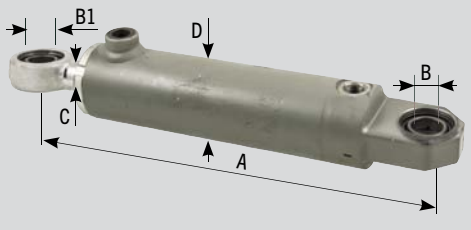	**83927**	ARGON - ARGON³ - COMMANDO TREM II - COMMANDO IIIA - DORADO - ROLLER - TIGER	300	20	20	22	57	-	0.009.9892.4/10	**80461**

Gli articoli qui descritti, prodotti da e/o per conto di CERMAG, sono da intendersi adattabili, quindi non originali, ai marchi indicati secondo REG. CE 1400/2002

All items described here, produced by and/or on behalf of CERMAG, are to be understood as adaptable, therefore not original, to the brands indicated according to REG. EC 1400/2002

segue CILINDRI DI STERZO

CYLINDRES DE DIRECTION - HYDRAULIC STEERING CYLINDERS - HYDRAULISCHE ZILYNDER - CILINDROS DE DIRECCION

segue SAME - LAMBORGHINI - DEUTZ - HURLIMANN

FIGURA	ARTICOLO	APPLICAZIONI	A mm	B mm	B1 mm	C mm	D mm	E mm	OEM	SERIE GUARNIZ.
new 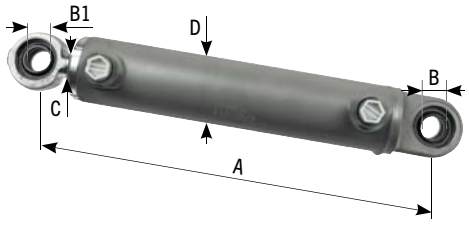	**84165**	SAME: EXPLORER - LASER - SILVER - VIRTUS HURLIMANN: XBxxx - XLxxx - XLKxxx - XMxxx - XMKxxx - XTxxx LAMBORGHINI: NITRO - SPARK - STRIKE - R3.xx - R3EVOxxx - R4.xxx - R5.xxx DEUTZ: AGROFARM - AGROPLUS - AGROTRAC - FAHR (serie 5) - AGROTRON	340	20	20	22	55	-	0.010.6110.4/30	
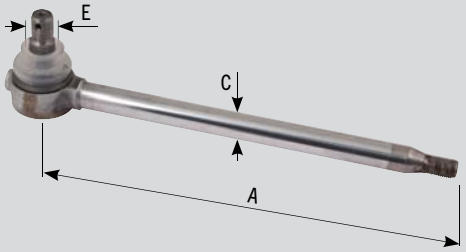	**80448**	Stelo completo 22*215/A per cilindro 80411 M16 x 1,5	340	-	-	22	-	20	176.6360.3	
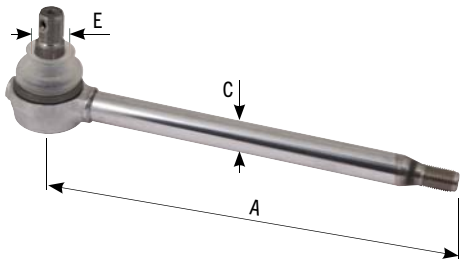	**80449**	Stelo completo con snodo D.30 22*169/C/D M16 x 1,5	294	-	-	22	-	20	193.6369.3	
	**80451**	Serie anelli 10DE48/22 Foro Cuffia Ø16	-	-	-	-	-	-	176.6365.6/10	
	**80452**	Serie anelli 10DE48/22 Foro Cuffia Ø20	-	-	-	-	-	-	169.6378.6	

Gli articoli qui descritti, prodotti da e/o per conto di CERMAG, sono da intendersi adattabili, quindi non originali, ai marchi indicati secondo REG. CE 1400/2002
All items described here, produced by and/or on behalf of CERMAG, are to be understood as adaptable, therefore not original, to the brands indicated according to REG. EC 1400/2002

CILINDRI SOLLEVATORE
CYLINDRES DE LEVAGE - LIFT CYLINDER - HUBZYLINDER - CILINDROS ELEVADORES

FIAT - NEW HOLLAND (CNH)

FIGURA	ARTICOLO	APPLICAZIONI	A mm	B mm	B1 mm	C mm	D mm	E mm	OEM	SERIE GUARNIZ.
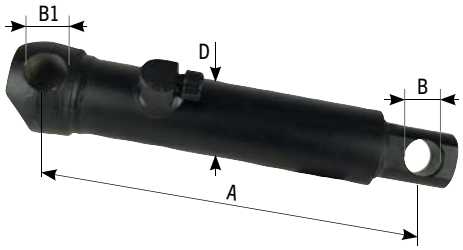	**84028**	Cilindro sollevatore 880/5 - 980 - 85/80 - 100/90 - 110/90 - 82/93 - 82/94 - 88/93 - 88/94	300	28	30	-	62	-	5126848	**84034**
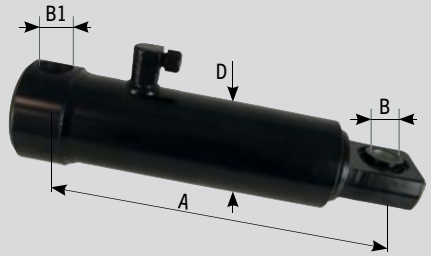	**84029**	Cilindro sollevatore 1180 - 1280 - 1380 - 1580 - 1880 - 115/90 - 130/90 - 140/90 - 180/90	330	28	30	-	90	-	5150853	**84035**
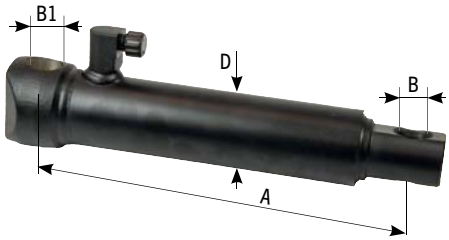	**84126**	Cilindro sollevatore **NEW HOLLAND:** Serie T4.XXX - Serie T5.XXX - Serie T5000 - Serie TL - Serie TLA **CASE:** Serie FARMALL - Serie JXU - Serie JXU TIER3 **STEYR:** Serie KOMPAKT	300	28	30	-	62	-	5171357	**84034**

LANDINI

FIGURA	ARTICOLO	APPLICAZIONI	A mm	B mm	B1 mm	C mm	D mm	E mm	OEM
	**84363**	Cilindro sollevatore - Serie 30/50/60/70/80 - Atlas - Blizzard - Ghibli - Powerfarm - Rex - Vision	-	-	-	-	-	-	3186443M91

SAME

FIGURA	ARTICOLO	APPLICAZIONI	A mm	B mm	B1 mm	C mm	D mm	E mm	OEM
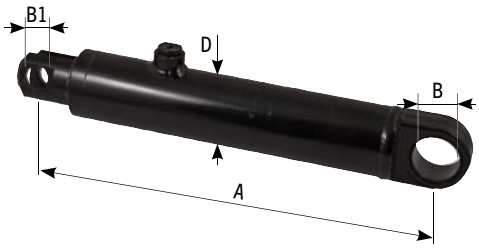	**80414**	Cilindro sollevatore - T50*210 T/nuovo - Explorer 40 - Lamborghini 674	360	40	22	-	62	-	9123.330.4 9104.330.4
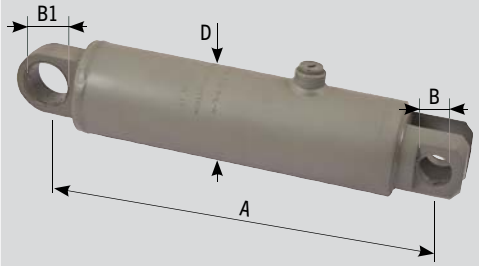	**80202**	Cilindro sollevatore - T70*210 T/nuovo - Explorer 40 - Lamborghini 674	357	30	40	-	85	-	9123.331.4 9104.331.4

Gli articoli qui descritti, prodotti da e/o per conto di CERMAG, sono da intendersi adattabili, quindi non originali, ai marchi indicati secondo REG. CE 1400/2002
All items described here, produced by and/or on behalf of CERMAG, are to be understood as adaptable, therefore not original, to the brands indicated according to REG. EC 1400/2002

SCHEMA TRASFORMAZIONE STERZO TRATTORI - DA MECCANICO A SERVOGUIDATO

SCHEMA TRANSFORMATION DIRECTION TRACTEURS, DE MECANIQUE A DIRECTION ASSISTEE - CONVERSION LAYOUT FOR TRACTOR STEERING SYSTEMS, FROM MECHANICAL TO POWER STEERING - UMRÜSTDIAGRAMM TRAKTORLENKUNG, VON MECHANISCH AUF SERVOLENKUNG - ESQUEMA TRANSFORMACIÓN DIRECCIÓN TRACTORES, DE MECÁNICO A SERVO ASISTIDO

SERVOSTERZO - LORO SISTEMAZIONE

DIRECTION ASSISTEE, INSTALLATION - POWER STEERING, LAYOUT
SERVOLENKUNG, IHRE ANBRINGUNG – SERVODIRECCIÓN, UBICACIÓN

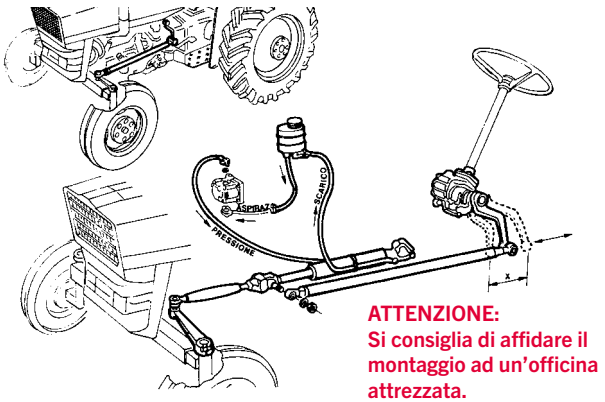

ATTENZIONE:
Si consiglia di affidare il montaggio ad un'officina attrezzata.

COMPONENTI GUIDA IDROSTATICA - LORO SISTEMAZIONE

COMPOSANTS DIRECTION HYDRAULIQUE, INSTALLATION - POWER STEERING COMPONENTS, LAYOUT
KOMPONENTEN HYDROSTATISCHE LENKUNG, IHRE ANBRINGUNG - COMPONENTES DIRECCIÓN HIDROSTÁTICA, UBICACIÓN

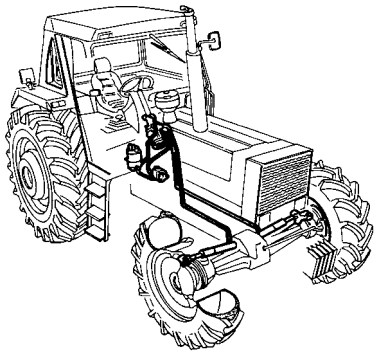

N.B.: - SI POSSONO FORNIRE SERVOSTERZI E IDROGUIDE ANCHE DI ALTRI TRATTORI.

COMPLESSIVI MONTAGGIO SERVOSTERZO PER TRATTORI

ARTICOLO	MODELLO
AGRIFULL	
80743	Jolly 50N - 80.50N
80744	Jolly 50DT - 80.50DT
80746	A65N
FIAT - NEW HOLLAND (CNH)	
80747	420DT
80748	450N
80749	450DT - Differenziale laterale
80577	480N - 500N - 540N
80750	480DT - 500DT - 540DT - Differenziale centrale
80751	550N
80752	550DT
80753	600N - 640N
80754	600DT - 640DT
80755	446N
80756	446DT
80757	466N - 566N
80758	666N
80759	45.66N
80760	55.46N
80761	55.46DT
80762	55.66N - 60.66N
FORD	
80763	3000 - 3600 - 4100 - 3910
80764	4000 - 4600 - 4610
80765	5000 - 5600 - 6600

ARTICOLO	MODELLO
LAMBORGHINI	
80766	R475 - R485 - 804 - 704 - 480 - 360DT - 470DT
80767	503DT - 305DT
80768	603N
80769	603DT
LANDINI	
80770	6500DT
OM	
80578	615N
80771	615DT
80772	650N
80773	750N - 750DT
80774	850N - 850DT
SAME	
80580	Delfino 2WD
80775	Falcon 2WD
80776	Falcon 4WD
80729	Ranger Aurora 2WD - Doppia pompa
80777	Corsaro Saturno 2WD
80778	Corsaro Saturno 4WD
80779	Corsaro Saturno 2WD Synchro
80780	Corsaro Saturno 4WD Synchro
80781	Minitauro 2WD
80782	Minitauro 4WD
80783	Minitaurus Condor 2WD Synchro
80784	Minitaurus 4WD Synchro
80785	Leone Centauro 2WD
80579	Leone Centauro 4WD

COMPLESSIVI MONTAGGIO GUIDA IDROSTATICA PER TRATTORI

ARTICOLO	MODELLO
AGRIFULL	
80581	Derby 60DT con doppia pompa
80745	Griso 70DT con doppia pompa
FIAT - NEW HOLLAND (CNH)	
80582	480DT - 500DT - 540DT
80787	600N - 640DT
80583	45.66N
GOLDONI	
81780	Universal - Trattorini e Motoagricole - anche x Carraro e Valpadana
LAMBORGHINI	
80584	R235DT
80789	345DT

ARTICOLO	MODELLO
LANDINI	
80730	5500DT
80790	6500DT
OM	
80731	850N
SAME	
80734	Delfino 4WD doppia pompa - Cil. lungo il motore (NO FRUTTETO)
83857	Delfino 4WD doppia pompa - Cil. corto sul ponte Ant. (NO FRUTTETO)
80791	Ranger Aurora 4WD - doppia pompa - Cil. sull'asse
80732	Corsaro / Saturno 4WD - Cil. lungo il motore
80792	Corsaro / Saturno 4WD - Synchro - Cil. sull'asse
80733	Minitauro 4WD - Cil. lungo il motore
80793	Minitaurus Synchro 4WD - Cil. sull'assale
80786	Leone Centauro 4WD - Cil. Lungo il motore

Gli articoli qui descritti, prodotti da e/o per conto di CERMAG, sono da intendersi adattabili, quindi non originali, ai marchi indicati secondo REG. CE 1400/2002
All items described here, produced by and/or on behalf of CERMAG, are to be understood as adaptable, therefore not original, to the brands indicated according to REG. EC 1400/2002

01

RONDELLE IN RAME E ALLUMINIO PER RACCORDI OLEODINAMICI
RONDELLES EN CUIVRE ET ALUMINIUM POUR RACCORDS HYDRAULIQUES
COPPER AND ALUMINIUM WASHERS FOR HYDRAULIC FITTINGS
KUPFER- UND ALUMINIUMSCHEIBEN FÜR HYDRAULISCHE ANSCHLÜSSE
ARANDELAS DE COBRE Y ALUMINIO PARA RACORES OLEODINÁMICOS

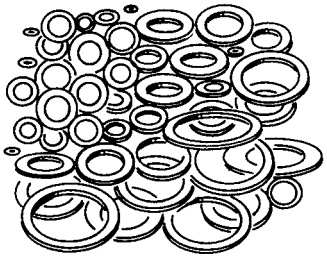

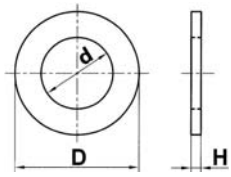

RONDELLE IN RAME ARTICOLO	RONDELLE IN ALLUM. ARTICOLO	d mm	D mm	H mm	CORRISP.
81819	—	6	10	1	—
81820	—	6	10	1,5	—
80650	**80686**	6	12	1,5	—
80651	**80687**	8	14	1,5	—
80652	**80688**	10	16	1,5	—
80653	**80689**	12	17	1,5	—
80654	**80690**	13	19	1,5	1/4”
80655	**80691**	14	20	1,5	—
80656	**80692**	16	22	1,5	—
80657	**80693**	17	23	1,5	3/8”
80658	**80694**	18	24	1,5	—
80659	**80695**	20	26	1,5	—
80660	**80696**	21	27	1,5	1/2”
80661	**80697**	22	28	1,5	—
80662	**80698**	24	30	1,5	5/8”
80663	**80699**	27	33	1,5	3/4”
81352	**81357**	28	34	1,5	—
81353	**81358**	30	36	1,5	—
80664	**80700**	33	41	1,5	1”
81354	**81359**	42	50	1,5	1 1/4”
81355	**81360**	48	56	1,5	1 1/2”
81356	**81361**	60	68	1,5	2”

ASSORTIMENTO RONDELLE IN RAME CON ESPOSITORE
ASSORTIMENT RONDELLES EN CUIVRE AVEC PRESENTOIR
ASSORTMENT OF COPPER WASHERS WITH DISPLAY
SORTIMENT KUPFERSCHEIBEN MIT DISPLAYSTAND
SURTIDO ARANDELAS DE COBRE CON EXHIBIDOR



ESPOSITORE COMPLETO ARTICOLO	COMPOSTO DA: ARTICOLO	d mm	D mm	H mm	QUANTITA’
	80651	8	14	1,5	25
	80652	10	16	1,5	25
	80653	12	17	1,5	25
	80654	13	19	1,5	25
	80655	14	20	1,5	25
	80656	16	22	1,5	25
80665	**80657**	17	23	1,5	25
	80658	18	24	1,5	25
	80659	20	26	1,5	25
	80660	21	27	1,5	25
	80661	22	28	1,5	25
	80663	27	33	1,5	15
	62429	ESPOSITORE VUOTO			

GUARNIZIONE DI TENUTA AUTOCENTRANTE “BONDED” CON ANELLO INTERNO IN GOMMA
JOINT “BONDED” AVEC BAGUE INTERIEURE EN CAOUTCHOUC
BONDED GASKET WITH RUBBER RING INSIDE
BONDED-DICHTUNGEN MIT NYLON-RINGE
ARANDELA METALBUNA



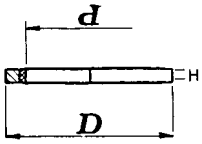

ARTICOLO	FILETTO	Ø d mm	Ø D mm	H mm
80339	1/4”	13,70	20,70	2,1
80340	3/8”	17,25	23,95	2,1
80341	1/2”	21,50	28,70	2,5
81189	5/8”	23,49	31,90	2,5
80342	3/4”	27,05	35,05	2,5
80343	1”	33,85	42,95	3,4
81190	1 1/4”	42,90	52,50	3,4
81191	M10	10,70	16	1,5
81192	M12	12,70	18	1,5
80344	M14	14,70	22	1,5
80345	M16	16,70	24	1,5
80346	M18	18,70	26	1,5
80347	M20	20,70	28	1,5
80348	M22	22,70	30	2
80349	M24	24,70	32	2
81193	M26	26,70	35	2

Gli articoli qui descritti, prodotti da e/o per conto di CERMAG, sono da intendersi adattabili, quindi non originali, ai marchi indicati secondo REG. CE 1400/2002
All items described here, produced by and/or on behalf of CERMAG, are to be understood as adaptable, therefore not original, to the brands indicated according to REG. EC 1400/2002

ASSORTIMENTO ANELLI O-RING (POLLICI)
ASSORTIMENT JOINTS O-RING
O-RING KIT
O-RING SORTIMENT
SURTIDO JUNTAS TORICAS



QUANTITÀ: N. 32 MISURE PER UN TOTALE DI 407 PEZZI.
NB: - SERIE OR IN POLLICI

ARTICOLO **80905**

ASSORTIMENTO ANELLI O-RING (METRICI)
ASSORTIMENT JOINTS O-RING
O-RING KIT
O-RING SORTIMENT
SURTIDO JUNTAS TORICAS



QUANTITÀ: N. 32 MISURE PER UN TOTALE DI 408 PEZZI.
NB: - SERIE OR METRICI

ARTICOLO **83616**

ANELLI DI TENUTA O-RING (in pollici)
JOINTS OR
O-RING
O-RING
JUNTAS TÓRICAS

new

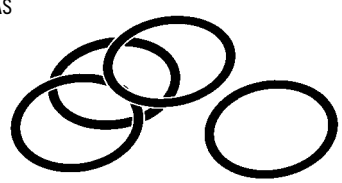

Confezione da 100 pz.

ARTICOLO	CODICE AS568 BS	Rif. KIT	DIMENSIONI mm SEZ.	Ø INT.	Ø EST.
81781	006	F-01	1,78	2,90	6,46
81782	008	F-02		4,47	8,03
81783	010	F-03		6,07	9,63
81784	011	F-04		7,66	11,21
81785	012	F-05		9,25	12,81
81786	014	F-06		12,42	15,98
81787	110	F-07	2,62	9,19	14,43
81788	111	F-08		10,78	16,01
81789	112	F-09		12,37	17,61
81790	113	F-10		13,95	19,18
81791	114	F-11		15,54	20,78
81792	115	F-12		17,13	22,36
81793	116	F-13		18,72	23,96
81794	117	F-14		20,29	25,53
81795	118	F-15		21,90	27,13
81796	210	F-16	3,53	18,64	25,70
81797	211	F-17		20,22	27,28
81798	212	F-18		21,82	28,88
81799	213	F-19		23,40	30,46
81800	214	F-20		25,00	32,05
81801	215	F-21		26,58	33,64
81802	216	F-22		28,17	35,23
81803	217	F-23		29,75	36,81
81804	218	F-24		31,34	38,40
81805	219	F-25		32,93	39,98
81806	220	F-26		34,52	41,58
81807	221	F-27		36,10	43,15
81808	222	F-28		37,70	44,75
81809	223	F-29		40,87	47,93
81810	224	F-30		44,05	51,10
81811	225	F-31		47,23	54,28
81812	226	F-32		50,40	57,45
84024	228	-		56,75	63,80

KIT ATTREZZI PER O-RING
KIT OUTILS POUR JOINTS TORIQUES
TOOL KIT FOR O-RINGS
WERKSTÜCKSATZ FÜR O-RINGE
KIT HERRAMIENTAS PARA JUNTA TÓRICA



COMPOSTO DA:
- UTENSILE PREMENTE/TIRANTE
- UTENSILE CON LEVA A FACCIA PIATTA
- UTENSILE PERFORANTE
- UTENSILE A PUNTA PIATTA DRITTA
- UTENSILE CON LEVA AD ANGOLO
- PINZETTA

ARTICOLO **83520**

KIT ATTREZZI PER GUARNIZIONI
KIT OUTILS POUR JOINTS
TOOL KIT FOR GASKETS
WERKSTÜCKSATZ FÜR DICHTUNGEN
KIT HERRAMIENTAS PARA JUNTAS



COMPOSTO DA:
- UTENSILE PREMENTE/TIRANTE
- UTENSILE CON LEVA A FACCIA PIATTA
- UTENSILE PERFORANTE
- UTENSILE A PUNTA PIATTA DRITTA
- UTENSILE CON LEVA AD ANGOLO

ARTICOLO **83521**

ATTREZZO PER INSTALLAZIONE DI GUARNIZIONI
OUTIL POUR LA MISE EN PLACE DE JOINTS
GASKET FITTING TOOL
WERKZEUG ZUR MONTAGE VON DICHTUNGEN
HERRAMIENTA PARA MONTAJE DE JUNTAS

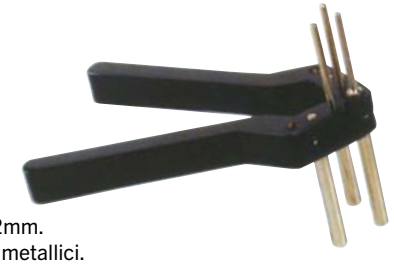

- L'utensile permette di operare su guarnizioni con diametro da 20mm a 125mm con sezioni da 4mm a 12mm.
- Le guarnizioni devono essere pieghevoli e senza inserti metallici.

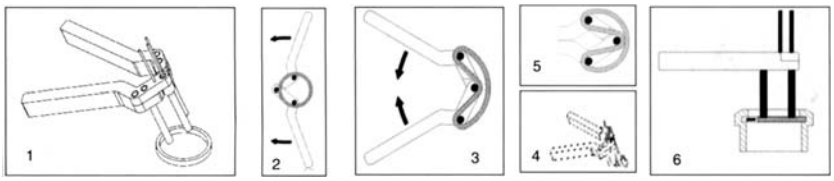

ARTICOLO **83513**

Gli articoli qui descritti, prodotti da e/o per conto di CERMAG, sono da intendersi adattabili, quindi non originali, ai marchi indicati secondo REG. CE 1400/2002
All items described here, produced by and/or on behalf of CERMAG, are to be understood as adaptable, therefore not original, to the brands indicated according to REG. EC 1400/2002

Note
NOTES

Gli articoli qui descritti, prodotti da e/o per conto di CERMAG, sono da intendersi adattabili, quindi non originali, ai marchi indicati secondo REG. CE 1400/2002
All items described here, produced by and/or on behalf of CERMAG, are to be understood as adaptable, therefore not original, to the brands indicated according to REG. EC 1400/2002

02

www.cermag.com

Ricambi tecnici per Trattori

PIÈCES DE RECHANGE TECHNIQUES POUR TRACTEURS
TECHNICAL SPARE PARTS FOR TRACTORS
TECHNISCHE ERSATZTEILE FÜR TRAKTOREN
PIEZAS DE REPUESTO PARA TRACTORES

CAVI: ACCELERATORE - FRIZIONE - FRENI

CABLE: ACCELERATEUR, EMBRAYAGE et FREIN - CABLE: GAS, BRAKE and CLUTCH - GASZUG, KUPPLUNGSZUD und BREMSZUG - CABLE: ACELERADOR, EMBRAGUES y FRENO

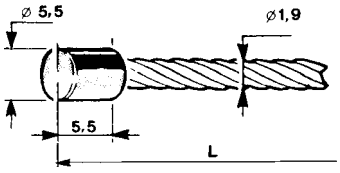

ARTICOLO	LUNGHEZZA FILO mm	Ø mm
60008	1000	1,9
60009	2000	1,9
60010	2500	1,9
60011	3000	1,9

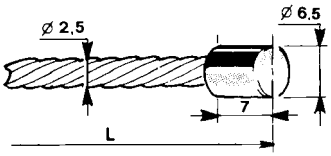

ARTICOLO	LUNGHEZZA FILO mm	Ø mm
60012	1000	2,5
60013	1500	2,5
60014	1750	2,5
60015	2200	2,5
60016	2500	2,5
60017	3000	2,5

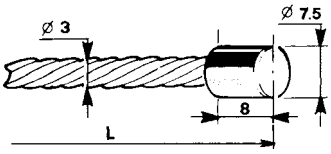

ARTICOLO	LUNGHEZZA FILO mm	Ø mm
60018	1000	3
60019	1500	3
60020	1750	3
60021	2200	3
60325	2500	3
62404	3000	3

CAVI ACCELERATORE CON TESTA PIATTA Ø 6x3

CABLE ACCELERATEUR A TETE PLATE Ø 6x3
THROTTLE CABLE WITH FLAT END Ø 6x3
GASKABEL MIT FLACHKOPF Ø 6x3
CABLE ACELERADOR CON CABEZA PLANA Ø 6x3

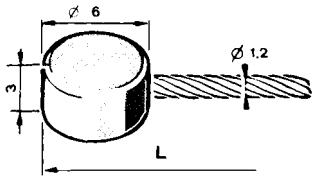

ARTICOLO	LUNGHEZZA FILO mm	Ø mm
60001	2200	1,2
60002	2500	1,2
60003	3000	1,2
60004	1000	1,6
60005	2000	1,6
60006	2500	1,6
60007	3000	1,6

CAVI ACCELERATORE CON TESTA CILINDRICA Ø 3x3

CABLE ACCELERATEUR A TETE CYLINDRIQUE Ø 3x3
THROTTLE CABLE WITH CYLINDRICAL END Ø 6x3
GASKABEL MIT ZYLINDERKOPF Ø 3x3
CABLE ACELERADOR CON CABEZA CILÍNDRICA Ø 3x3

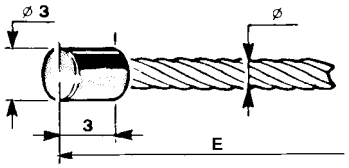

ARTICOLO	LUNGHEZZA FILO mm	Ø mm
61892	2000	1,2
61893	2500	1,2

CAVI CON BARILOTTO

CABLES A BARILLET
CABLES WITH SLEEVES
KABEL MIT ZUGANKER
CABLES CON PUNTA CILÍNDRICA

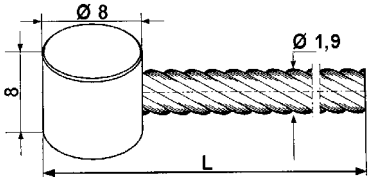

ARTICOLO	LUNGHEZZA FILO mm	Ø mm
62997	2000	1,9
62998	2500	1,9
62999	3000	1,9

Gli articoli qui descritti, prodotti da e/o per conto di CERMAG, sono da intendersi adattabili, quindi non originali, ai marchi indicati secondo REG. CE 1400/2002
All items described here, produced by and/or on behalf of CERMAG, are to be understood as adaptable, therefore not original, to the brands indicated according to REG. EC 1400/2002

segue CAVI: ACCELERATORE - FRIZIONE - FRENI

CABLE: ACCELERATEUR, EMBRAYAGE et FREIN - CABLE: GAS, BRAKE and CLUTCH - GASZUG, KUPPLUNGSZUD und BREMSZUG - CABLE: ACELERADOR, EMBRAGUES y FRENO

CAVI ACCELERATORE CON GUAINA

CABLES ACCELERATEUR AVEC GAINES
THROTTLE CABLES COMPLETE WITH SHEATHS
GASKABEL KOMPLETT MIT HÜLLEN
CABLES ACELERADOR CON REVESTIMIENTOS





ARTICOLO	LUNGH. CAVO mm	Ø CAVO mm	LUNGH. GUAINA mm	Ø GUAINA mm
60039	1150	1,6	950	5
60040	2200	1,6	2000	5
60041	1500	1,9	1300	5

CAVI FRIZIONI CON GUAINA

CABLES EMBRAYAGE AVEC GAINES
CLUTCH CABLES COMPLETE WITH SHEATHS
KUPPLUNGSKABEL KOMPLETT MIT HÜLLEN
CABLES EMBRAGUES CON REVESTIMIENTOS



ARTICOLO	LUNGH. CAVO mm	Ø CAVO mm	LUNGH. GUAINA mm	Ø GUAINA mm
63548	1250	2,5	1000	7
63549	1500	2,5	1250	7
63550	1750	2,5	1500	7
63551	2200	2,5	2000	7

CAVO FRENO CON TESTA A CAPPIO

CABLE FREIN AVEC TETE A BOUCLE
BRAKE CABLE WITH LOOP END
BREMSKABEL MIT RINGKOPF
CABLE FRENO CON LAZO DE EXTREMIDAD

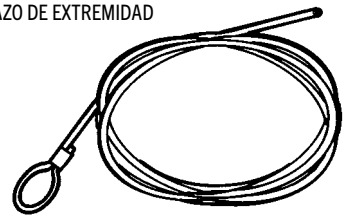

ARTICOLO	LUNGHEZZA CAVO mm	Ø mm
60671	1500	3
61894	2000	3
60624	2500	3

CAVO FRIZIONE - FRENO A CANNUCCIA

CABLE EMBRAYAGE - FREIN A EMBOUT
CLUTCH - BRAKE CABLE
KUPPLUNGS-/BREMSKABEL MIT EINSATZ
CABLE EMBRAGUE - FRENO DE CANUTO

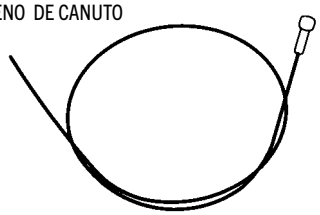

ARTICOLO	LUNGHEZZA CAVO mm	Ø mm
61895	2000	3

APPLICAZIONI:
Motocoltivatori e Trattorini **PASQUALI**

CAVO CON OCCHIELLO PER FRENO E SBLOCCAGGIO DIFFERENZIALE

CABLE AVEC OEILLET POUR FREIN ET DEBLOCAGE DIFFERENTIEL
CABLE WITH EYELET FOR BRAKES AND DIFFERENTIAL DISENGAGEMENT
KABEL MIT ÖSE FÜR BREMSE UND DIFFERENTIALFREIGABE
CABLE CON OJAL PARA FRENO Y DESBLOQUEO DIFERENCIAL

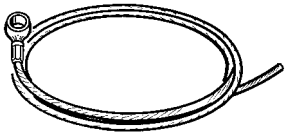

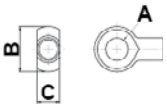

ARTICOLO	LUNGHEZZA CAVO mm	Ø CAVO mm	MISURE OCCHIELLO		
			A mm	Ø B mm	C mm
65219	3000	1,9	6	10,5	3,3
65220	3000	2,5	6	12,5	6
65221	3000	3	6	12,5	6
65222	3000	2,5	8	16	6
60685*	2000	3	10	16	8

***APPLICAZIONI:** Motocoltivatori **GOLDONI** OEM: 00023361 - 00007483

CAVO FRIZIONE CON CAPPIO

CABLE EMBRAYAGE A BOUCLE
CLUTCH CABLE WITH LOOP
KUPPLUNGSKABEL MIT RING
CABLE EMBRAGUE CON LAZO

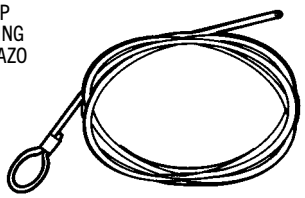

ARTICOLO	LUNGHEZZA CAVO mm	Ø mm	NOTE
61896	1500	4	19 capi tipo rigido
61897	1500	4	49 capi tipo fless.

APPLICAZ.: Trattorini **CARRARO ANTONIO**

CAVI PER LEVA FRENO

CABLES POUR LEVIER FREIN
CABLES FOR BRAKE LEVER
KABEL FÜR BREMSHEBEL
CABLES PARA PALANCA FRENO



64028 - 64029



64030

ARTICOLO	LUNGH. CAVO mm	Ø CAVO mm	DESCRIZIONE
64028	7000	5	Con gambo filettato M10
64029	7000	5	Con gambo filettato M12
64030	7000	5	Con occhio Ø 10 mm

GUAINA FLESSIBILE

GAINE SOUPLE
FLEXIBLE SHEATH
FLEXIBLE HÜLLE
REVESTIMIENTO FLEXIBLE



ARTICOLO	PER FUNE Ø mm	Ø ESTERNO mm	LUNGHEZZA mm
64448	Da 1,2 a 1,6	5	1000
64449	Da 1,2 a 1,6	5	1500
60701	Da 2,5 a 3,0	8	1000
64450	Da 2,5 a 3,0	8	1500
64451	Da 2,5 a 3,0	8	2000

Gli articoli qui descritti, prodotti da e/o per conto di CERMAG, sono da intendersi adattabili, quindi non originali, ai marchi indicati secondo REG. CE 1400/2002
All items described here, produced by and/or on behalf of CERMAG, are to be understood as adaptable, therefore not original, to the brands indicated according to REG. EC 1400/2002

02

FUNE IN ACCIAIO ZINCATO
CABLE ACIER
WIRE ROPE
VERZINKTE STAHLSEILE
SOGAS CNCADAS DE ACERO



FIG.1

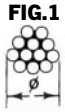

TREFOLO CON 12 FILI
FORMAZIONE 3+9

FIG.2



TREFOLO CON 19 FILI
FORMAZIONE 1 + 6 + 12

ARTICOLO	Ø FUNE mm	LUNGHEZZA m	FIG.
60024	Ø 1,2	100	1
60025	Ø 1,6	100	2
60026	Ø 1,9	100	2
60027	Ø 2,5	100	2
60028	Ø 3	50	2
60032	Ø 4	50	2
60033	Ø 5	50	2

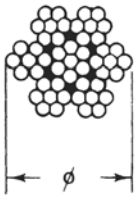

FUNE A 49 FILI
FORMAZIONE: (1+6) +6 (1+6)

ARTICOLO	Ø FUNE mm	LUNGHEZZA m
63524	Ø 3	50
60029	Ø 4	50
60030	Ø 5	50
60031	Ø 6	50

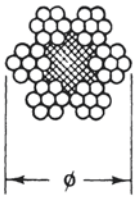

FUNE A 42 FILI E
1 ANIMA IN FIBRA TESSILE
FORMAZIONE: A + 6 (1+6)

ARTICOLO	Ø FUNE mm	LUNGHEZZA m
60035	Ø 6	50
60036	Ø 8	50

GUAINA FLESSIBILE RICOPERTA IN VIPLA (rotoli da 50 m)
GAINE FLEXIBLE
FLEXIBLE SHEATH
SEILHÜLLE
VAINA FLEXIBLE CUBIERTA CON VIPLE



ARTICOLO	PER TIPO DI FUNE Ø mm	Ø ESTERNO mm	ROTOLO m
60042	Ø 1,2 a 1,6	Ø 5	50
60043	Ø 1,6 a 1,9	Ø 6	50
60044	Ø 1,9 a 2,5	Ø 7	50
60045	Ø 2,5 a 3	Ø 8	50
60046	Ø 3,5 a 4	Ø 10	50
60047	Ø 4 a 5	Ø 12	50
60048	Ø 5 a 6	Ø 13	50
60049	Ø 8	Ø 16	50

TERMINALE PER GUAINA
ARRETOIR POUR GAINES
SHEATH STOP
SEILHÜLLENKOPF
FINES PARA VAINA



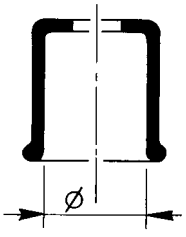

ARTICOLO	PER GUAINA Ø ESTERNO mm
60050	Ø 5
60051	Ø 6
60052	Ø 7
60053	Ø 8
60054	Ø 10
60055	Ø 12
60056	Ø 13
60057	Ø 16

FERMO PER GUAINA
ARRETOIR POUR GAINES
SHEATH HOLDFAST
SEILHÜLLENHALTERUNG
RETEN PARA VAINA



ARTICOLO	PER GUAINA Ø ESTERNO mm
60058	Ø 5
60059	Ø 6
60060	Ø 7
60061	Ø 8
60062	Ø 10
60063	Ø 12
60064	Ø 13

REDANCE ZINCATE - DIN 6899A
COSSES POUR CABLES - DIN 6899A
WIRE ROPE THIMBLES - DIN 6899A
KAUSCHEN VERZINKT - DIN 6899A
OJAL PORTACABLE CINCADO - DIN 6899A



ARTICOLO	PER FUNE mm
60066	Ø 4
60067	Ø 5
60068	Ø 6
60069	Ø 8

Gli articoli qui descritti, prodotti da e/o per conto di CERMAG, sono da intendersi adattabili, quindi non originali, ai marchi indicati secondo REG. CE 1400/2002
All items described here, produced by and/or on behalf of CERMAG, are to be understood as adaptable, therefore not original, to the brands indicated according to REG. EC 1400/2002

MORSETTI VARI
ARRETOIR CABLE - CABLE HOLDFAST - SEILKLEMMSCHRAUBEN - BORNES


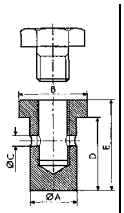

ARTICOLO	Ø A mm	B	Ø C mm	D mm	E mm	Vite
60074	7	CH8	2	9	11	M5x8
62991*	7	CH8	2	9	11	M5x8
62992	7	CH8	2,3	13	16	M5x10

* con pastiglia


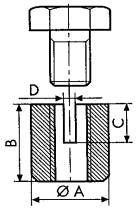

ARTICOLO	Ø A mm	B mm	C mm	D m	Vite
60075	10	10	5	2	M5x8


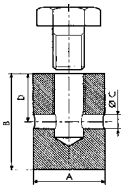

ARTICOLO	A mm	B mm	Ø C mm	D mm	Vite
62987	5,5	9	2	4,5	M4x6TC
62988	7	9	2,3	4,5	M4x6TE
60076	8	11	2,5	5,5	M5x8TE
62989	9	12	2,8	6	M5x8TE
60077	10	15	3,3	7,5	M6x10TE


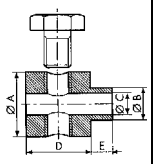

ARTICOLO	Ø A mm	Ø B mm	Ø C mm	D mm	E mm	Vite
62982	7	4	2,5	8	3	M4x6
62983	8	5	3	8	3	M4x6
62984	10	6	3,5	9	4	M5x8
60078	12	6,5	4	11	5	M5x8



ARTICOLO	DESCRIZIONE
60081	Morsetto leva per filo freno-frizione Ø 4 mm.


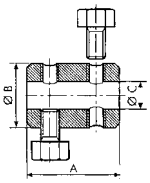

ARTICOLO	A mm	Ø B mm	Ø C mm	Vite
60080	20	12	4	M5x8



ARTICOLO	DESCRIZIONE
60079	Morsetto CH17 con 2 rondelle per cavo Ø 3 / 3,5 mm.

MORSETTI SERRAFILO
ARRÈTOIRS
WIRE ROPE CLIPS
SEILKLEMMSCHRAUBEN
BORNES



ARTICOLO	TIPO
60070	Ø 2,5 a 3 mm

BARILOTTI
ARRETOIRS - HOLDFAST - SEILZUGANKERUNG - RETENES



ARTICOLO	Ø A mm	B mm	Ø C mm	Ø D mm	E mm	Ø mm
60082	8	8	6	2,5	6	VESPA
60083	10	14	7,5	4	7	2,5 / 3
60084	10	17	7,5	4	7	2,5 / 3
62996	11	17	7,5	4,5	7,5	3



ARTICOLO	TIPO	DIMENSIONI mm
60085	BCS	12x22



ARTICOLO	TIPO	DIMENSIONI mm
60086	Fresato	Ø 10

REGISTRO PER GUAINA
REGLAGE GAINE
SHEATH-ADJUSTER
EINSTELLSCHRAUBE
REGLAJE PARA VAINA


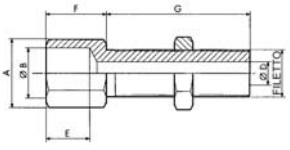

N.B.: I registri sono forniti completi di dado.

ARTICOLO	DIMENSIONI	A	Ø B mm	FILETTO	Ø D mm	E mm	F mm	G mm
62978	M5x28	CH8	6,75	M5	2,5	6	8	20
60087	M6x28	CH8	6,75	M6	3	6	8	20
62979	M6x36	CH8	6,75	M6	3	6	8	28
62980	M6x40	CH10	8,5	M6	3	7,5	10	30
62981	M8x36	CH10	7	M8	3,5	7,5	10	26
60088	M8x38	CH12	9,5	M8	4	8	11	27
60089	M10x42	CH14	9,5	M10	4,5	9	12	30
60090	M10x1x42	CH14	9,5	M10x1	4,5	9	12	30
60091	M12x60	CH17	15	M12	6,5	13	17	43
60092	M12x1,5x60	CH17	15	M12x1,5	6,5	13	17	43
60093	M14x63	CH19	17	M14	9	14	19	44



ARTICOLO
62995

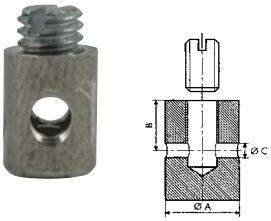

ARTICOLO	ØA mm	B mm	ØC mm	Vite
62990	5,5	3,6	2	M4x4


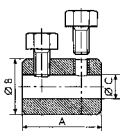

ARTICOLO	A mm	ØB mm	ØC mm	Vite
62985	20	12	4	M5x8

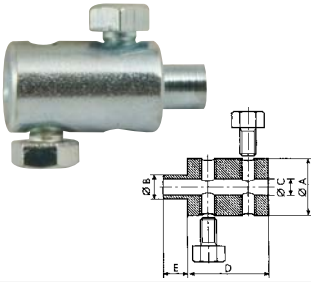

ARTICOLO	Ø A mm	Ø B mm	Ø C mm	D mm	E mm	Ø mm
62986	12	6	4	20	6	M5x8

DISPOSITIVO DI SICUREZZA PER MACCHINE AGRICOLE (MOTORSTOP)
DISPOSITIF DE SECURITÉ - SAFETY DEVICE - SICHERUNGSHEBEL - DISPOSITIVO DE SEGURIDAD



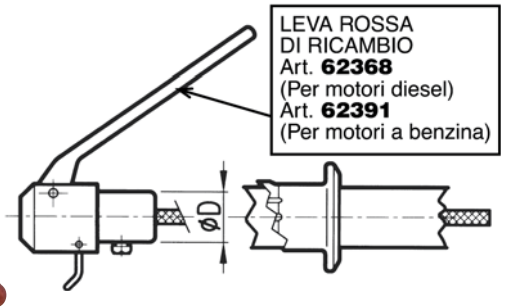



Modelli per motori diesel

ARTICOLO	Ø D mm
61959	18
61960	20,5
61961	21
61962	21,7
61963	22
61964	22,7

Modelli per motori a benzina

ARTICOLO	Ø D mm
61965	18
61966	20,5
61967	21
61968	21,7
61969	22
61970	22,7

CAVETTI PER DISPOSITIVO SICUREZZA
CABLES POUR DISPOSITIF DE SECURITÉ - CABLES FOR SAFETY DEVICE - KABEL FÜR SICHERUNGSHEBEL - CABLES PARA DISPOSITIVOS DE SEGURIDAD





Cavetto per motori a diesel

ARTICOLO	LUNGHEZZA CAVO mm	LUNGHEZZA GUAINA mm
61971	2000	1700

Cavetto per motori a benzina

ARTICOLO	LUNGHEZZA CAVO ELETTRICO mm
61972	1500

MANOPOLE PER DISPOSITIVO DI SICUREZZA
POIGNEES POUR DISPOSITIF DE SECURITE - HANDLES FOR SAFETY DEVICE - HANDGRIFF FÜR SICHERUNGSHEBEL - EMPUÑADURAS PARA DISPOSITIVOS DE SEGURIDAD



ARTICOLO TIPO APERTA	ARTICOLO TIPO CHIUSA	PER TUBO Ø mm
61973	**60174**	22
61974	**60175**	25/26
61975	**60176**	27/28

Gli articoli qui descritti, prodotti da e/o per conto di CERMAG, sono da intendersi adattabili, quindi non originali, ai marchi indicati secondo REG. CE 1400/2002
All items described here, produced by and/or on behalf of CERMAG, are to be understood as adaptable, therefore not original, to the brands indicated according to REG. EC 1400/2002

MANETTINO IN ALLUMINIO
LEVIERS ACCELERATEUR POUR TRACTEUR EN ALUMINIUM
ALUMINIUM TRACTOR ACCELERATOR CONTROL LEVERS
GASHEBEL AUS ALUMINIUM FÜR TRAKTOREN
PALANCAS ACELERADOR DE ALUMINIO PARA TRACTORES



TRATTORI

ARTICOLO	POSIZIONE	NOTE
61707	Destro	Manettino totalmente in alluminio
61708	Sinistro	
60673	Destro	Manettino con pomello in nylon
60674	Sinistro	

MANETTINO ACCELERATORE A BASE PIANA CON PIASTRINA NYLON
LEVIER ACCÉLERATEUR PLANE
FLAT ACCELERATOR LEVER
GASHEBEL
PALANCAS ACELERADOR



ARTICOLO	DESCRIZIONE
60121	Manettino Universale destro e sinistro

APPLICAZIONI:
Motofalciatrici Benassi - Bedogni - SEP Valpadana - Ferrari - Nibbi - ecc.

MANETTINO ACCELERATORE DX E SX IN NYLON GAMBO DRITTO PER TRATTORE
LEVIER ACCÉLERATEUR POUR TRACTEUR EN PLASTIQUE, DROITE ET GAUCHE
PLASTIC TRACTOR ACCELERATOR CONTROL LEVER, RIGHT AND LEFT
GASHEBEL AUS PLASTIK LINKS UND RECHTS FÜR SCHLEPPER
PALANCA ACELERADOR DERECHA E IZQUIERDA DE PLASTICA CON MANGO RECTO



ARTICOLO	DESCRIZIONE	APPLICAZIONI
60113	Manettino gas per trattori - destro	Bertolini - Ferrari Goldoni - Valpadana
60114	Manettino gas per trattori - sinistro	

MANETTINO ACCELERATORE IN NYLON
LEVIERS ACCELERATEUR
ACCELERATOR CONTROL LEVERS
GASHEBEL
PALANCAS ACELERADOR



ARTICOLO	POSIZIONE	FILETTO	LUNGHEZZA FILETTO
60115	Destro	6 MA	44 mm
60116	Sinistro	6 MA	44 mm
60117	Destro	6 MA	34 mm
60118	Sinistro	6 MA	34 mm
60119	Destro	8 MA	14 mm
60120	Sinistro	6 MA	14 mm
60525	Sinistro	8 MA	Per Bertolini

MANETTINO ACCELERATORE CON FASCETTA NYLON
LEVIER ACCÉLERATEUR AVEC COLLIER (EN PLASTIQUE)
PLASTIC ACCELERATOR CONTROL LEVER WITH CLAMP
GASHEBEL AUS PLASTIK MIT ROHRSCHELLE
PALANCA ACELERADOR DE PLASTICA CON ABRAZADERA



ARTICOLO	DESCRIZIONE	Ø FASCETTA
60122	Manettino acceleratore destro	22 mm
60123	Manettino acceleratore destro	27 mm

LEVA COMANDO ARRESTO MOTO GOLDONI
XXXX
XXXX
XXXX
XXXX

new



ARTICOLO	APPLICAZIONI	OEM
65810	Herbie - Jolly III serie - Superspecial - Special Lux - Twist - Uno	00017388

MANETTINO ACCELERATORE IN NYLON CON PULSANTE DI MASSA
INCORPORATO, DESTRO, FILETTO 6MA, LUNGHEZZA VITE MM 33
LEVIER ACCELERATEUR EN NYLON, AVEC BOUTON ARRÉT MOTEUR, DROIT, FILET 6MA, LONGUEUR VIS 33 MM
ACCELERATOR CONTROL LEVER IN NYLON, WITH ENGINE STOP PUSH BUTTON, THREAD 6MA, RIGHT, SCREW LENGHT 33 MM
GASHEBEL AUS NYLON MIT EINGEBAUTER ABSTELLKNOPF, RECHTSSEITIG, BEFESTIGUNGSSCHRAUBE M 6x33
PALANCA ACELERADOR DE NYLON CON BOTON CALADO DEL MOTOR, DERECHO, FILETE 6 MA, LARGUEZA TORNILLO MM 33



ARTICOLO
60326

MANETTINO GAMBO CURVO PER TRATTORE
LEVIER ACCÉLERATEUR POUR TRACTEUR EN PLASTIQU COUDÉ
PLASTIC TRACTOR ACCELERATOR LEVER
PLASTIK GASHEBEL FÜR SCHLEPPER
PALANCA CON MANGO CURVO PARA TRACTORES



Leva a 90° rispetto all'asse

ARTICOLO	DESCRIZIONE	APPLICAZIONI
60111	Manettino gas per trattori - destro	Bertolini - Ferrari Goldoni - Valpadana
60112	Manettino gas per trattori - sinistro	

LEVA COMANDO ARRESTO MOTO GOLDONI
XXXX
XXXX
XXXX
XXXX

new



ARTICOLO	APPLICAZIONI	OEM
65811	Serie 700 - Jolly I serie	00009999

Gli articoli qui descritti, prodotti da e/o per conto di CERMAG, sono da intendersi adattabili, quindi non originali, ai marchi indicati secondo REG. CE 1400/2002
All items described here, produced by and/or on behalf of CERMAG, are to be understood as adaptable, therefore not original, to the brands indicated according to REG. EC 1400/2002

02

LEVE FRIZIONE CON FASCETTA Ø25/27mm
LEVIERS EMBRAYAGE AVEC COLLIER Ø 25/27mm
CLUTCH LEVERS WITH CLAMP Ø 25/27mm
KUPPLUNGSHEBEL MIT SCHELLE FÜR ROHR Ø 25/27mm
PALANCA EMBRAGUE CON ABRAZADORA Ø 25/27mm

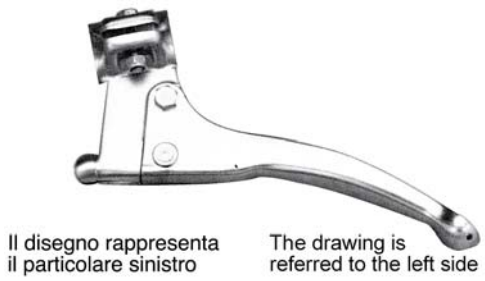

Il disegno rappresenta il particolare sinistro

The drawing is referred to the left side

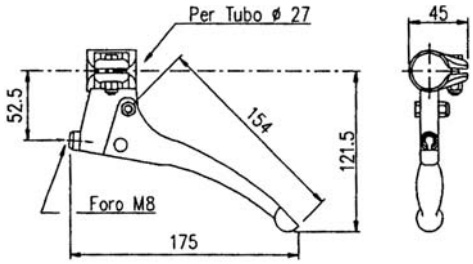

ARTICOLO	DESCRIZIONE
62438	DESTRA
62439	SINISTRA

LEVE FRIZIONE AD ARRESTO AUTOMATICO CON FASCETTA Ø25/27mm
LEVIERS EMBRAYAGE AVEC COLLIER Ø 25/27mm
CLUTCH LEVERS WITH CLAMP Ø 25/27mm
KUPPLUNGSHEBEL MIT SCHELLE FÜR ROHR Ø 25/27mm
PALANCA EMBRAGUE CON ABRAZADORA Ø 25/27mm



Il disegno rappresenta il particolare destro

The drawing is referred to the left side

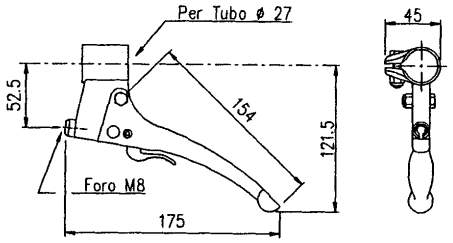

ARTICOLO	DESCRIZIONE
61862	DESTRA
62440	SINISTRA

LEVE FRIZIONE CON SUPPORTO A SALDARE
LEVIERS D'EMBRAYAGE AVEC SUPPORT A SOUDER
CLOUTCH LEVER WITH SUPPORT TO WELD
KUPPLUNGSHEBEL MIT. LAGER ZU SCHWEISSEN
PLANCAS EMBRAGUE CON SOPORTE A SOLDAR



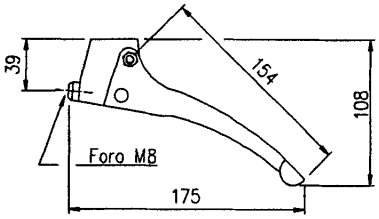

ARTICOLO	DESCRIZIONE
62441	LEVA SEMPLICE

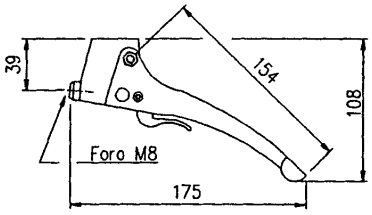

ARTICOLO	DESCRIZIONE
62442	LEVA AD ARRESTO AUTOMATICO

LEVA TIPO PASSANTE
LEVIER TYPE LONG
LONG TYPE LEVER
HEBEL SCHWERE AUSFÜRUNG
PALANCA TIPO PESADO



ARTICOLO
60528

Gli articoli qui descritti, prodotti da e/o per conto di CERMAG, sono da intendersi adattabili, quindi non originali, ai marchi indicati secondo REG. CE 1400/2002
All items described here, produced by and/or on behalf of CERMAG, are to be understood as adaptable, therefore not original, to the brands indicated according to REG. EC 1400/2002

Ricambi per trattori
SPARE PARTS FOR TRACTORS

MANETTINO ACCELERATORE IN METALLO ZINCATO
MANETTE ACCELERATEUR
ACCELERATOR CONTROL LEVER
GASHEBEL
MANILLA ACELERADORA DE METAL GALVANIZADO



ARTICOLO
62443

FILO ACCELERATORE COMPLETO DI GUAINA
CABLE ACCELERATEUR AVEC GAINE
ACCELERATOR CABLE COMPLETE OF SHEATH
GASZUG KOMPLETT MIT GASZUGUMMANTELLUNG
HILO ACELERADOR COMPLETO DE VAINA



ARTICOLO	DESCRIZIONE
62444	Filo lunghezza 1700 mm Ø 1,5 mm Guaina lunghezza 1600 mm Ø 5,8 mm

PEDALE ACCELERATORE IN ALLUMINIO
PEDALE ACCELERATION EN ALUMINIUM
ALUMINIUM ACCELERATOR PEDALS
ALUMINIUM GASPEDAL
PEDAL DE ACELERADOR DE ALUMINIO



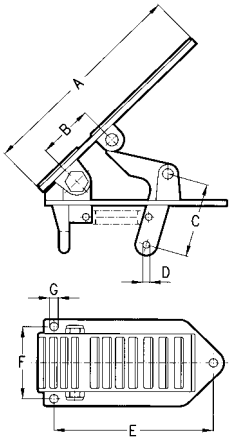

ARTICOLO	A mm	B mm	C mm	D mm	E mm	F mm	G mm	CORSA FUNE	TIRO MAX
61711	180	45	62	6	135	54	6	40 mm	100 N

PEDALI FRENO, FRIZIONE, ACCELERATORE
PEDALES FREIN, EMBRAYAGE ET ACCELERATION
BRAKE, CLUTCH, ACCELERATOR PEDALS
BREMS, KUPPLUNGS, UND GASPEDALE
PEDALES FRENO, EMBRAGUE, ACELERADOR



TIPO A

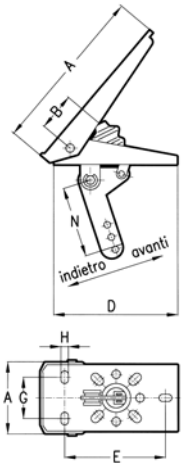

TIPO B

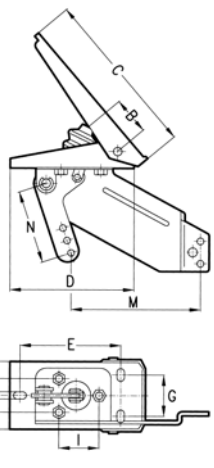

CARATTERISTICHE:
Materiale: lamiera tranciata e piegata
Cerniere: con boccole autolubrificanti
Finitura: verniciato a polvere

ARTICOLO	TIPO	MOV. LEVA	A mm	B mm	C mm	D mm	E mm	G mm	H mm	I mm	L mm	M mm	N mm	TIPO MAX	IMPIEGHI
61712	A	Avanti	82	43	190	140	116	44	7	-	-	-	83	300 N	Freno Frizione Acceleratore
61713		Indietro													
61714	B	Avanti-Indietro	82	43	190	140	116	44	7	47	36	210	83	300 N	Acceleratore

Gli articoli qui descritti, prodotti da e/o per conto di CERMAG, sono da intendersi adattabili, quindi non originali, ai marchi indicati secondo REG. CE 1400/2002
All items described here, produced by and/or on behalf of CERMAG, are to be understood as adaptable, therefore not original, to the brands indicated according to REG. EC 1400/2002

CAVI COMANDO PER FIAT - NEW HOLLAND - CASE - STEYR
CABLE COMPTE POUR CNH - CABLE FOR CNH - KABEL CNH - CABLE DE COMANDO CNH



LUNGHEZZA: 1335 mm

ARTICOLO	DESCRIZIONE	OEM
60811	Cavo comando sollevatore per: **FIAT:** 580 - 680 - 780 - 880 - 980	4999388

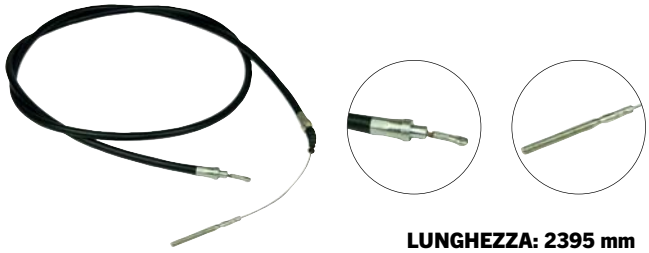

LUNGHEZZA: 2395 mm

ARTICOLO	DESCRIZIONE	OEM
65299	Cavo comando sollevatore per: **FIAT:** Serie T5000 - TL - TL A	47123891



LUNGHEZZA: 2410 mm

ARTICOLO	DESCRIZIONE	OEM
65300	Cavo comando sollevatore per: **FIAT:** Serie 90 - 35 - L	5172111

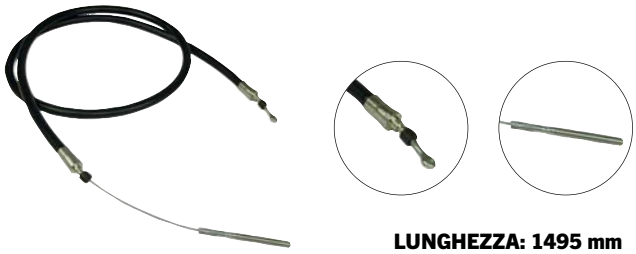

LUNGHEZZA: 1495 mm

ARTICOLO	DESCRIZIONE	OEM
65301	Cavo comando sollevatore per **FIAT:** Serie T4.XXF - T4.XXLP - T4000F - TNF - TNFA	5176271



LUNGHEZZA: 1035 mm

ARTICOLO	DESCRIZIONE	OEM
65447	Cavo trasmissione per: **FIAT:** 55-85F/M/V - 60-75 M - 60-85F/V - 62-85 /M - 70-75 /M - 72-85 /M - 80-75 - 82-85 M - 88-85 M	5172114



LUNGHEZZA: 1040 mm

ARTICOLO	DESCRIZIONE	OEM
60812	Cavo comando acceleratore a mano per: **FIAT:** 466 - 566 - 766 - 780 - 880 - 980 - Ecc.	5121344 5149955



LUNGHEZZA: 1810 mm

ARTICOLO	DESCRIZIONE	OEM
60813	Cavo comando acceleratore a mano per: **FIAT:** 1180 - 1280 - 1380 - 55.90 - 60.90 - 70.90 80.90 - 85.90 - 90.90 - 100.90 - 110.90 - 115.90 130.90 - 140.90 - 1580 - 1880 - 160.90 - 180.90	5127687 5149956

new

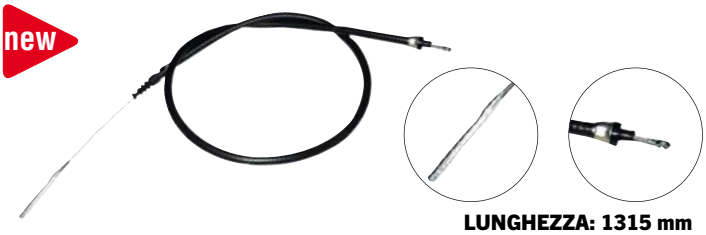

LUNGHEZZA: 1315 mm

ARTICOLO	DESCRIZIONE	OEM
65799	Cavo comando acceleratore a mano per: **FIAT:** Serie 66 - 76 - 86	44906009 44906621 5172113

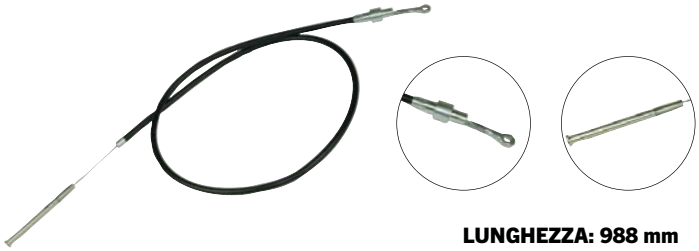

LUNGHEZZA: 988 mm

ARTICOLO	DESCRIZIONE	OEM
65302	Cavo comando acceleratore a mano per: **FIAT:** Serie 80 (988 mm)	4999651

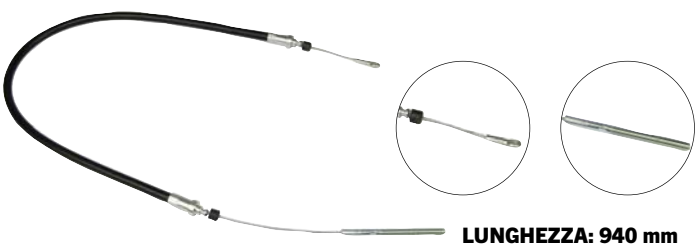

LUNGHEZZA: 940 mm

ARTICOLO	DESCRIZIONE	OEM
65303	Cavo comando acceleratore a mano per: **FIAT:** Serie F WINNER (pompa BOSCH)	5155650

Gli articoli qui descritti, prodotti da e/o per conto di CERMAG, sono da intendersi adattabili, quindi non originali, ai marchi indicati secondo REG. CE 1400/2002
All items described here, produced by and/or on behalf of CERMAG, are to be understood as adaptable, therefore not original, to the brands indicated according to REG. EC 1400/2002

segue CAVI COMANDO PER FIAT - NEW HOLLAND - CASE - STEYR
CABLE COMPTE POUR CNH - CABLE FOR CNH - KABEL CNH - CABLE DE COMANDO CNH

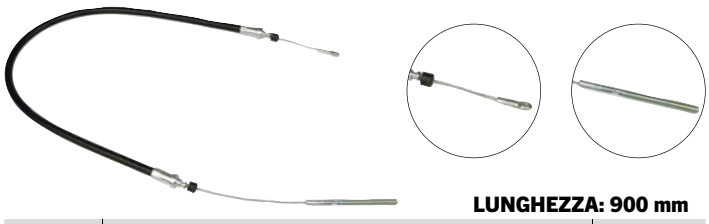

LUNGHEZZA: 900 mm

ARTICOLO	DESCRIZIONE	OEM
65304	Cavo comando acceleratore a mano per: **FIAT:** Serie F WINNER (pompa CAV)	5158596



LUNGHEZZA: 1170 mm

ARTICOLO	DESCRIZIONE	OEM
65305	Cavo comando acceleratore a mano per: **FIAT:** Serie 90 - 93 - 94	5161410

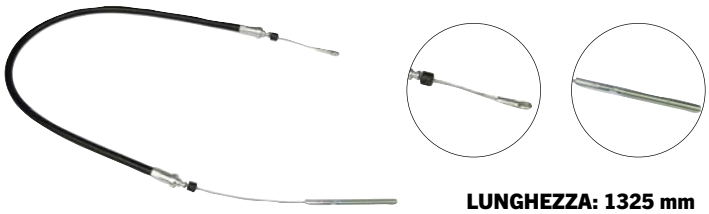

LUNGHEZZA: 1325 mm

ARTICOLO	DESCRIZIONE	OEM
65306	Cavo comando acceleratore a mano per: **FIAT:** Serie TND - TNS	5181480

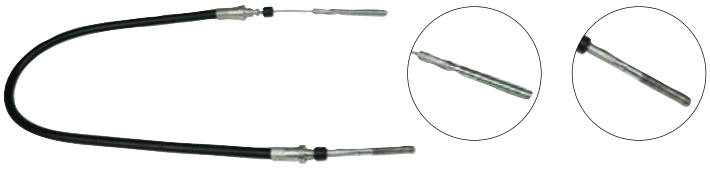

LUNGHEZZA: 740 mm

ARTICOLO	DESCRIZIONE	OEM
65307	Cavo comando acceleratore a mano per **FIAT:** Serie T4.XXF - T4.XXLP - T4000F - TNF - TNFA	5192951

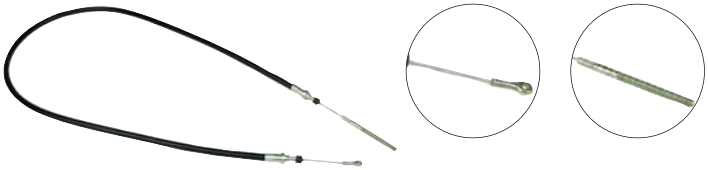

LUNGHEZZA: 1320 mm

ARTICOLO	DESCRIZIONE	OEM
65308	Cavo comando acceleratore a mano per **FIAT:** Serie TNF - TNFA - TNN - TNNA - TNV - TNVA	5192952



LUNGHEZZA: 500 mm

ARTICOLO	DESCRIZIONE	OEM
60816	Cavo frizione **AVANZAMENTO** a pedale per: **FIAT:** 780 - 880DT	5102761



LUNGHEZZA: 840 mm

ARTICOLO	DESCRIZIONE	OEM
60818	Cavo disinnesto frizione **AVANZAMENTO** a pedale per **FIAT:** 1180 - 1380 - 1580 - 1880	5110835



LUNGHEZZA: 530 mm

ARTICOLO	DESCRIZIONE	OEM
60819	Cavo frizione **AVANZAMENTO** a pedale per: **FIAT:** 980 - 55.90 - 60.90 - 65.90 - 70.90 - 80.90 - 880 - 55.88 - 60.88 - 70.88 - 80.88	5111879 5115689 5120399

new



LUNGHEZZA: 450 mm

ARTICOLO	DESCRIZIONE	OEM
65651	Cavo frizione **AVANZAMENTO** a pedale per: **FIAT:** 580 - 680 - 780	5120397 5120398 5102697 5102753 5111878



LUNGHEZZA: 463 mm

ARTICOLO	DESCRIZIONE	OEM
60820	Cavo comando frizione **AVANZAMENTO** a pedale per **FIAT:** 580 - 680 - 780 - 570 - 670	5111880 5115686

Gli articoli qui descritti, prodotti da e/o per conto di CERMAG, sono da intendersi adattabili, quindi non originali, ai marchi indicati secondo REG. CE 1400/2002
All items described here, produced by and/or on behalf of CERMAG, are to be understood as adaptable, therefore not original, to the brands indicated according to REG. EC 1400/2002

segue CAVI COMANDO PER FIAT - NEW HOLLAND - CASE - STEYR
CABLE COMPTE POUR CNH - CABLE FOR CNH - KABEL CNH - CABLE DE COMANDO CNH

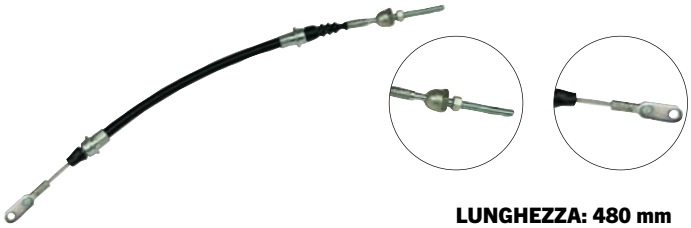

LUNGHEZZA: 480 mm

ARTICOLO	DESCRIZIONE	OEM
65314	Cavo frizione **AVANZAMENTO** a pedale per: **FIAT:** Serie T 4000F	5168842

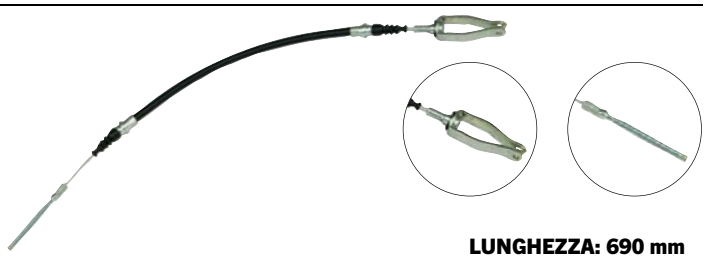

LUNGHEZZA: 690 mm

ARTICOLO	DESCRIZIONE	OEM
65315	Cavo frizione **AVANZAMENTO** a pedale per: **FIAT:** Serie 35 - L - TL	5175762

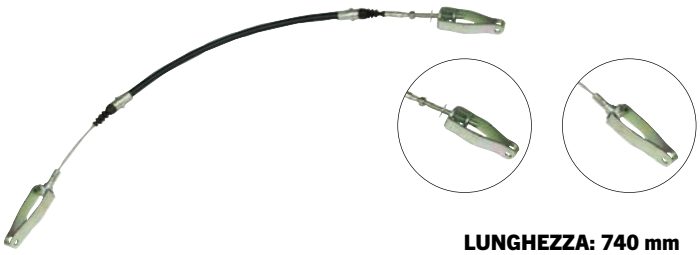

LUNGHEZZA: 740 mm

ARTICOLO	DESCRIZIONE	OEM
65316	Cavo frizione **AVANZAMENTO** a pedale per: **FIAT:** Serie TLA - T5000	82016868

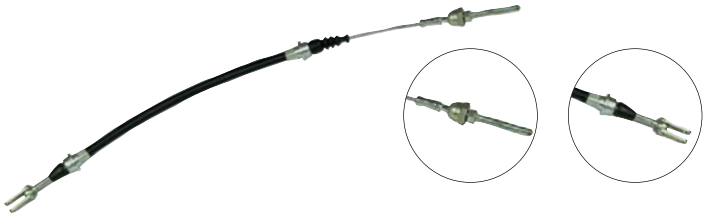

LUNGHEZZA: 545 mm

ARTICOLO	DESCRIZIONE	OEM
65318	Cavo frizione **AVANZAMENTO** a pedale per: **FIAT:** Serie T4000 - TND - TNDA - TNS - TNSA	5174885



LUNGHEZZA: 537 mm

ARTICOLO	DESCRIZIONE	OEM
65512	Cavo frizione **AVANZAMENTO** per: **NEW HOLLAND:** T4.XXF/XXLP/XXNV **CASE:** QUANTUM CL/F/N	47803657 51586292

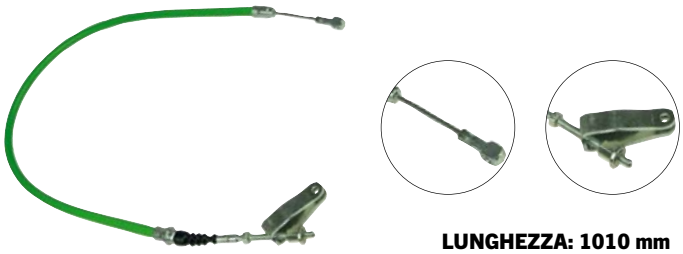

LUNGHEZZA: 1010 mm

ARTICOLO	DESCRIZIONE	OEM
65310	Cavo comando frizione **PTO** a pedale per: **FIAT:** Serie 80 DA 880 FINO A 980	5101695

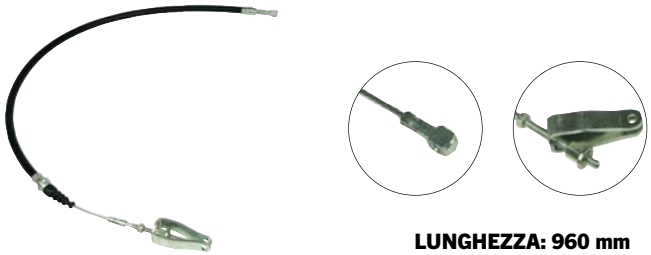

LUNGHEZZA: 960 mm

ARTICOLO	DESCRIZIONE	OEM
65311	Cavo frizione **PTO** a pedale per: **FIAT:** CINGOLATI Serie 65	5120498

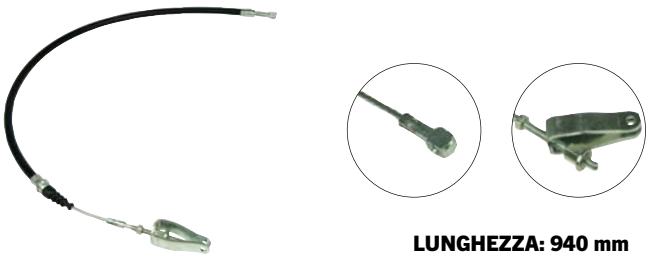

LUNGHEZZA: 940 mm

ARTICOLO	DESCRIZIONE	OEM
65312	Cavo frizione **PTO** a pedale per: **FIAT:** CINGOLATI Serie 65 - 75 - 85	5128903

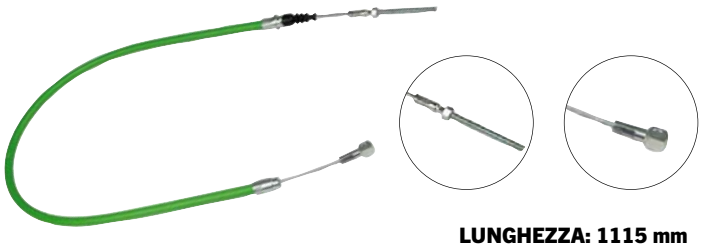

LUNGHEZZA: 1115 mm

ARTICOLO	DESCRIZIONE	OEM
65313	Cavo frizione **PTO** a pedale per: **FIAT:** Serie 90: 90/90 - 100/90 -110/90	5131253 5131252

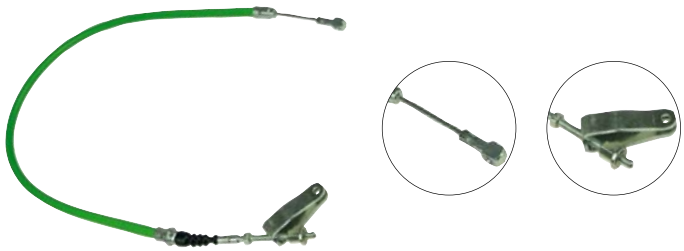

ARTICOLO	DESCRIZIONE	OEM
65309	Cavo comando frizione **PTO** a pedale per: **FIAT:** Serie 80 DA 580 FINO A 780	5101694

Gli articoli qui descritti, prodotti da e/o per conto di CERMAG, sono da intendersi adattabili, quindi non originali, ai marchi indicati secondo REG. CE 1400/2002
All items described here, produced by and/or on behalf of CERMAG, are to be understood as adaptable, therefore not original, to the brands indicated according to REG. EC 1400/2002

segue CAVI COMANDO PER FIAT - NEW HOLLAND - CASE - STEYR

CABLE COMPTE POUR CNH - CABLE FOR CNH - KABEL CNH - CABLE DE COMANDO CNH

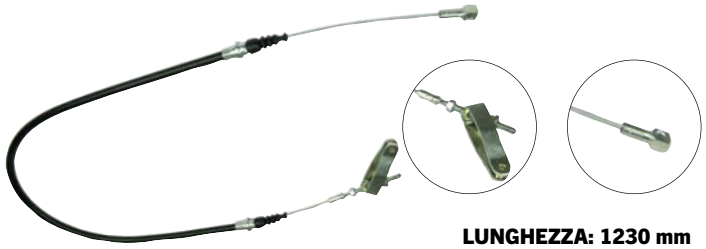

LUNGHEZZA: 1230 mm

ARTICOLO	DESCRIZIONE	OEM
65317	Cavo frizione **PTO** a pedale per: **FIAT:** Serie TN - TNA - T4000	5180144

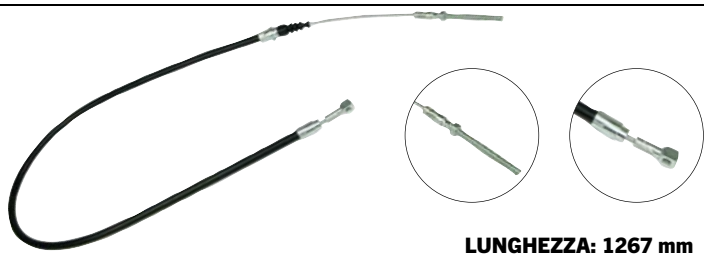

LUNGHEZZA: 1267 mm

ARTICOLO	DESCRIZIONE	OEM
65319	Cavo frizione **PTO** a pedale per: **FIAT:** Serie 35 - L - TL - TLA - T5000	5170966



LUNGHEZZA: 1140 mm

ARTICOLO	DESCRIZIONE	OEM
63587	Cavo frizione **PTO** per **FIAT:** 55/90 - 60/90 - 65/90 - 70/90 - 80/90 - 85/90 - 60/93 - 60/94 - 65/93 - 65/94 - 72/93 - 72/94 - 82/93 - 82/94 - 88/93 - 88/94	5126567



LUNGHEZZA: 1200 mm

ARTICOLO	DESCRIZIONE	OEM
65367	Cavo comando **PTO** per **NEW HOLLAND:** Serie T4000 - TD5000 - TN D - TN DA - TN S - TN SA **CASE:** Serie JX - JXC - QUANTUN C **STEYR:** Serie KOMPACT	47123120

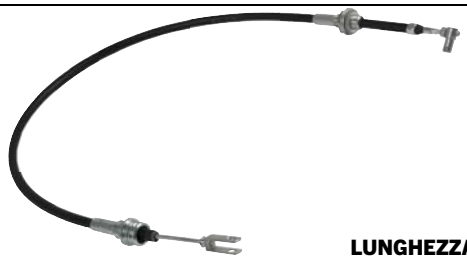

LUNGHEZZA: 1020 mm

ARTICOLO	DESCRIZIONE	OEM
65337	Cavo comando **PTO** per: **NEW HOLLAND:** Serie M - Serie TM - Serie 60	82025453 82002376

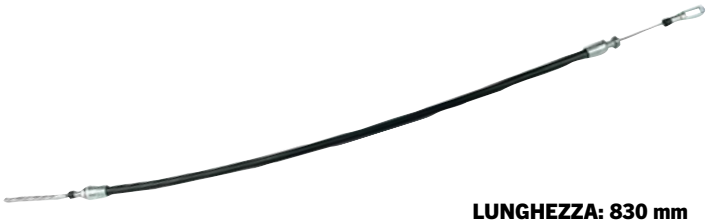

LUNGHEZZA: 830 mm

ARTICOLO	DESCRIZIONE	OEM
65370	Cavo comando **PTO** per **NEW HOLLAND:** Serie T4.XXF - T4.XXLP - T4.XX NV - T4000F - T4000N - T4000V - **CASE:** Serie QUANTUM F/N/V	84354927



LUNGHEZZA: 655 mm

ARTICOLO	DESCRIZIONE	OEM
60814	Cavo comando freno a mano per: **FIAT:** 1180 - 1380 - 1580	5111687



LUNGHEZZA: 690 mm

ARTICOLO	DESCRIZIONE	OEM
60815	Cavo comando freno a mano per: **FIAT:** 55.90 - 60.90 - 70.90 - 80.90	5125736

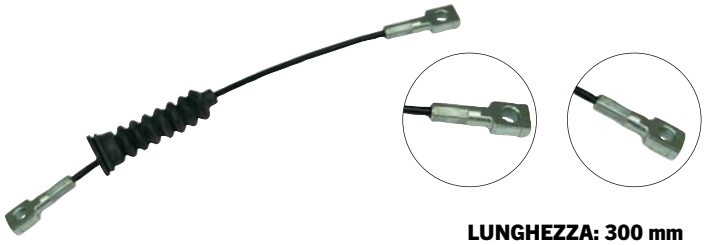

LUNGHEZZA: 300 mm

ARTICOLO	DESCRIZIONE	OEM
65322	Cavo comando freno a mano per: **FIAT:** Serie TNF	5187895

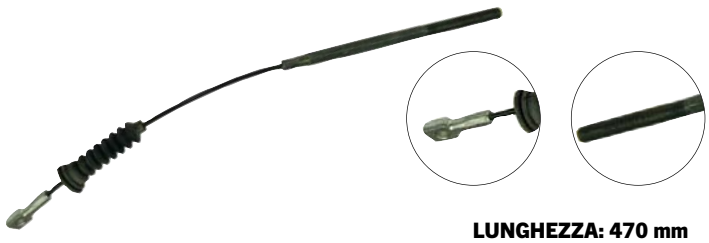

LUNGHEZZA: 470 mm

ARTICOLO	DESCRIZIONE	OEM
65323	Cavo comando freno a mano per: **FIAT:** Serie TNV - TNN	5190792

Gli articoli qui descritti, prodotti da e/o per conto di CERMAG, sono da intendersi adattabili, quindi non originali, ai marchi indicati secondo REG. CE 1400/2002
All items described here, produced by and/or on behalf of CERMAG, are to be understood as adaptable, therefore not original, to the brands indicated according to REG. EC 1400/2002

segue CAVI COMANDO PER FIAT - NEW HOLLAND - CASE - STEYR
CABLE COMPTE POUR CNH - CABLE FOR CNH - KABEL CNH - CABLE DE COMANDO CNH



LUNGHEZZA: 930 mm

ARTICOLO	DESCRIZIONE	OEM
65338	Cavo comando freno a mano per: **NEW HOLLAND:** Serie TM - **CASE:** Serie MXM	87531704



LUNGHEZZA: 1300 mm

ARTICOLO	DESCRIZIONE	OEM
65371	Cavo comando acceleratore per: **NEW HOLLAND:** Serie T6000 - TSA - TSA DELTA **CASE:** Serie MAXXUM - MXU	87520308

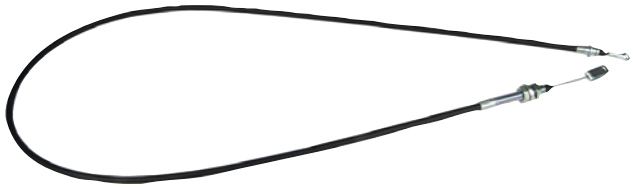

LUNGHEZZA: 1520 mm

ARTICOLO	DESCRIZIONE	OEM
65372	Cavo comando acceleratore per: **NEW H:** Serie T6000 - T7.XXX - TSA - TSA DELTA **CASE:** Serie MAXXUM - MXU	87543965



LUNGHEZZA: 680 mm

ARTICOLO	DESCRIZIONE	OEM
65368	Cavo comando acceleratore per: **NEW HOLLAND:** Serie 35 - L - TL **CASE:** Serie JXU	5182973



LUNGHEZZA: 2080 mm

ARTICOLO	DESCRIZIONE	OEM
65369	Cavo comando **RIDUTTORE CENTRALE** per **NEW HOLLAND:** Serie T6.XXX - T6000 - TSA - TSA DELTA **CASE:** Serie MAXXUM - MXU **STEYR:** Serie PROFI	84151594



LUNGHEZZA: 2145 mm

ARTICOLO	DESCRIZIONE	OEM
65395	Cavo comando sollevatore per: **NEW HOLLAND:** T4. - T40 - TN55/65/70/75/95	5189410 47130264

CAVI COMANDO PER LANDINI
CABLE COMPTE POUR LANDINI - CABLE FOR LANDINI - KABEL LANDINI - CABLE DE COMANDO LANDINI



LUNGHEZZA: 450 mm

ARTICOLO	DESCRIZIONE	OEM
65082	Cavo frizione **AVANZAMENTO** per: Serie Rex - Rex Techno - Rex Top restiling - Vigneti Rex Cab new generation - Vigneti Rex V/S restiling	3672806M94 3672806M96



LUNGHEZZA: 650 mm

ARTICOLO	DESCRIZIONE	OEM
65334	Cavo frizione **AVANZAMENTO** per: Serie ALPINE - GLOBUS	3650397M91



LUNGHEZZA: 450 mm

ARTICOLO	DESCRIZIONE	OEM
65336	Cavo frizione **AVANZAMENTO** per: Serie REX RESTYLING TECHNO 2010 - REX RESTYLING TOP 2010	6606623A1



LUNGHEZZA: 640 mm

ARTICOLO	DESCRIZIONE	OEM
65363	Cavo frizione **AVANZAMENTO** per: Serie GHIBLI - GHIBLI NEW TIER 2 - VISION - VISION NEW TIER 2	3658636M91

Gli articoli qui descritti, prodotti da e/o per conto di CERMAG, sono da intendersi adattabili, quindi non originali, ai marchi indicati secondo REG. CE 1400/2002
All items described here, produced by and/or on behalf of CERMAG, are to be understood as adaptable, therefore not original, to the brands indicated according to REG. EC 1400/2002

segue CAVI COMANDO PER LANDINI

CABLE COMPTE POUR LANDINI - CABLE FOR LANDINI - KABEL LANDINI - CABLE DE COMANDO LANDINI



LUNGHEZZA: 75 mm

ARTICOLO	DESCRIZIONE	OEM
65450	Cavo frizione **AVANZAMENTO** per: 6880 VM - 7880 VM - 8880 VM/HC - 9880 HC	1427398M93



LUNGHEZZA: 490 mm

ARTICOLO	DESCRIZIONE	OEM
65452	Cavo frizione **AVANZAMENTO** per: ADVANTAGE - L95GT - REX 70/80/90/100	3546497M92



LUNGHEZZA: 575 mm

ARTICOLO	DESCRIZIONE	OEM
65455	Cavo frizione **AVANZAMENTO** per: ALPINE 65/75/85 - GLOBUS 55/65/75/80	3647208M93

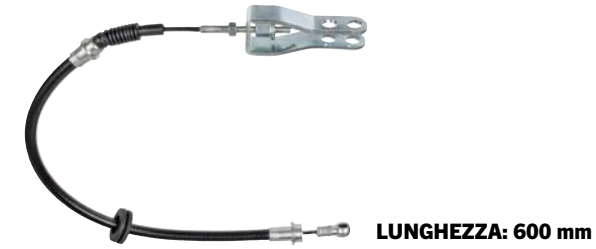

LUNGHEZZA: 600 mm

ARTICOLO	DESCRIZIONE	OEM
65457	Cavo frizione **AVANZAMENTO** per: GHIBLI 80/90/100 - VISION 80/85/90/95/100/105	3668288M91



LUNGHEZZA: 1480 mm

ARTICOLO	DESCRIZIONE	OEM
65459	Cavo frizione **AVANZAMENTO** per: POWERFARM 60/75/80/85/90/95/105/110 Serie 5 80H/90H/100H/110H/115H	4206156M91



LUNGHEZZA: 870 mm

ARTICOLO	DESCRIZIONE	OEM
65449	Cavo frizione **PTO** per: 6880 VM - 7880 VM - 8880 HC/VM - 9880 HC	1427397M93



LUNGHEZZA: 960 mm

ARTICOLO	DESCRIZIONE	OEM
65451	Cavo frizione **PTO** per: 10000 - 13000	3301291M93



LUNGHEZZA: 1375 mm

ARTICOLO	DESCRIZIONE	OEM
65453	Cavo frizione **PTO** per: LEGEND 105/115/130/145/165 LEGEND NG 120/130/140/160 LEGEND NG TDI 125/135/145/165	3558482M91



LUNGHEZZA: 2253 mm

ARTICOLO	DESCRIZIONE	OEM
65454	Cavo frizione **PTO** per: LANDPOWER 115 blu LEGEND 105/115/130/145/165 LEGEND NG 120/130/140/160/180 LEGEND NG TDI 125/135/145/165/185	3558697M93



LUNGHEZZA: 918 mm

ARTICOLO	DESCRIZIONE	OEM
65456	Cavo frizione **PTO** per: REX CAB 60/70/80/90/100 VIGNETI 60V/65V/70V/75V/80V/85V	3652888M91

Gli articoli qui descritti, prodotti da e/o per conto di CERMAG, sono da intendersi adattabili, quindi non originali, ai marchi indicati secondo REG. CE 1400/2002
All items described here, produced by and/or on behalf of CERMAG, are to be understood as adaptable, therefore not original, to the brands indicated according to REG. EC 1400/2002

segue CAVI COMANDO PER LANDINI

CABLE COMPTE POUR LANDINI - CABLE FOR LANDINI - KABEL LANDINI - CABLE DE COMANDO LANDINI



LUNGHEZZA: 980 mm

ARTICOLO	DESCRIZIONE	OEM
65335	Cavo comando **PTO** per: Serie TREKKER NEW 2000-2003 - TREKKER NEW TIER 2003-2007	4204579M92



LUNGHEZZA: 920 mm

ARTICOLO	DESCRIZIONE	OEM
65365	Cavo comando **PTO** per: Serie REX TECHNO RESTYLING - REX TECHNO TIER 2 - REX TECHNO TIER 3	3692876M92



LUNGHEZZA: 1520 mm

ARTICOLO	DESCRIZIONE	OEM
65366	Cavo comando **ACCELERATORE** per: Serie REX TECHNO RESTYLING - REX TECHNO TIER 3 - REX TOP RESTYLING	4206572M92



LUNGHEZZA: 1835 mm

ARTICOLO	DESCRIZIONE	OEM
65460	Cavo comando **ACCELERATORE** per: LANDPOWER 115 blu	420656M91



LUNGHEZZA: 2350 mm

ARTICOLO	DESCRIZIONE	OEM
65362	Cavo comando **DISTRIBUTORE** per: Serie LEGEND - LEGEND N.G. - LEGEND N.G. TDI - MYTHOS - MYTHOS NEW TIER 2	3558693M93



LUNGHEZZA: 1180 mm

ARTICOLO	DESCRIZIONE	OEM
65461	Cavo comando **DISTRIBUTORE** per: REX - 70 F/GE/GB - 80 F/GE/GB/GT - 85 F/GE/GB - 90 F/GE/GB/GT - 100 F/GE/GB/GT - 110 F/GE/GB/GT - 120 F/GE/GB/GT	4218418M92



LUNGHEZZA: 920 mm

ARTICOLO	DESCRIZIONE	OEM
65333	Cavo comando **INVERSORE** per: Serie LEGEND - LEGEND N.G. - LEGEND N.G. TDI - LANDPOWER	3557787M95



LUNGHEZZA: 705 mm

ARTICOLO	DESCRIZIONE	OEM
65458	Cavo **FRENO A MANO** per: GHIBLI 80/90/100 POWERFARM 75/80/85/90/95/100/105 VISION 80/85/90/95/100/105	4206154M91



LUNGHEZZA: 2950 mm

ARTICOLO	DESCRIZIONE	OEM
65502	Cavo **FRENO A MANO** per: TREKKER - TREKKER NEW	4205500M91 4205500M92

Gli articoli qui descritti, prodotti da e/o per conto di CERMAG, sono da intendersi adattabili, quindi non originali, ai marchi indicati secondo REG. CE 1400/2002
All items described here, produced by and/or on behalf of CERMAG, are to be understood as adaptable, therefore not original, to the brands indicated according to REG. EC 1400/2002

CAVI COMANDO PER SAME - LAMBORGHINI - HURLIMAN - DEUTZ

CABLE COMPTE POUR SLH - CABLE FOR SLH - KABEL SLH - CABLE DE COMANDO SLH

new



LUNGHEZZA: 860 mm

ARTICOLO	DESCRIZIONE	OEM
65332	Cavo comando acceleratore per **SAME:** ARGON - **LAMBORGHINI:** CRONO - CRONO TARGET - **HURLIMANN:** XE/TRADITION - **DEUTZ FAHR:** AGROLUX/F	0.009.8957.3/20

new



LUNGHEZZA: 520 mm

ARTICOLO	DESCRIZIONE	OEM
65353	Cavo comando acceleratore per: **SAME:** FRUTTETO II - **LAMBORGHINI:** F PLUS - **HURLIMANN:** XF	0.007.3800.3/10

new



LUNGHEZZA: 980 mm

ARTICOLO	DESCRIZIONE	OEM
65355	Cavo comando acceleratore per **SAME:** DORADO/CLASSIC - **LAMBORGHINI:** R2/TARGET - SPRINT - **HURLIMANN:** XA TRADITION - **DEUTZ FAHR:** AGROPLUS	0.009.6977.3/20

new



LUNGHEZZA: 1900 mm

ARTICOLO	DESCRIZIONE	OEM
65356	Cavo comando acceleratore per **SAME:** ROW CROP - SILVER - **LAMBORGHINI:** PREMIUM - R4 - **HURLIMANN:** XT	0.009.7555.3/50

new



LUNGHEZZA: 970 mm

ARTICOLO	DESCRIZIONE	OEM
65357	Cavo comando **PTO** per **SAME:** Argon - Frutteto/ Classic/Natural - **LAMBORGHINI:** Crono/Target - RF/Target/Trend - Spire F Target - **HURLIMANN:** XE/Tradition - XF Tradition - **DEUTZ FAHR:** Agrolux/F - Agroplus F/Ecoline/Keyline - Serie 5 DF Ecoline	0.009.9001.3/10

new



LUNGHEZZA: 1180 mm

ARTICOLO	DESCRIZIONE	OEM
65358	Cavo comando acceleratore per **SAME:** Dorado F/S/V - Golden - **LAMBORGHINI:** Agile - RF - RS - RV - **HURLIMANN:** XF - XN - XS - **DEUTZ FAHR:** Agrocompact - Agroplus F/S	0.010.0927.3/20

new



LUNGHEZZA: 850 mm

ARTICOLO	DESCRIZIONE	OEM
65360	Cavo comando acceleratore per: **SAME:** Explorer - **LAMBORGHINI:** R3 Evo - **HURLIMANN:** XB Max - **DEUTZ FAHR:** Agrofarm	0.014.9031.3/30

new



LUNGHEZZA: 782 mm

ARTICOLO	DESCRIZIONE	OEM
65330	Cavo comando distributori per **SAME:** Silver - **LAMBORGHINI:** Premium - R4	0.008.9322.3/70

new



LUNGHEZZA: 670 mm

ARTICOLO	DESCRIZIONE	OEM
65331	Cavo comando distributori per: **SAME:** Antares - Silver - **LAMBORGHINI:** Formula - Old Models - Premium - R5 - **HURLIMANN:** Elite XB - Old Models - XT	0.009.2944.3/50

new



LUNGHEZZA: 825 mm

ARTICOLO	DESCRIZIONE	OEM
65361	Cavo comando freno per: **SAME:** Laser - **LAMBORGHINI:** 956 - 100 - 1106 - 1306 - 1506 - R - **HURLIMANN:** Old Models - **DEUTZ FAHR:** Agrosun - Agrotrac	0.264.6636.3

Gli articoli qui descritti, prodotti da e/o per conto di CERMAG, sono da intendersi adattabili, quindi non originali, ai marchi indicati secondo REG. CE 1400/2002
All items described here, produced by and/or on behalf of CERMAG, are to be understood as adaptable, therefore not original, to the brands indicated according to REG. EC 1400/2002

segue CAVI COMANDO PER SAME - LAMBORGHINI - HURLIMAN - DEUTZ
CABLE COMPTE POUR SLH - CABLE FOR SLH - KABEL SLH - CABLE DE COMANDO SLH

new

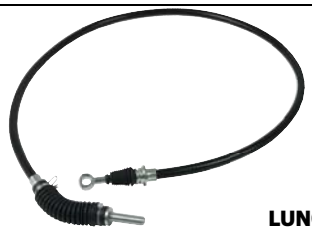

LUNGHEZZA: 1240 mm

ARTICOLO	DESCRIZIONE	OEM
65329	Cavo comando freno a mano per: **SAME:** Delfino - Solaris - **LAMBORGHINI:** Ego - R1 - Runner - Sprint- **HURLIMANN:** Prince - **DEUTZ FAHR:** Agrokid - Serie 3	0.008.7032.2/50

new

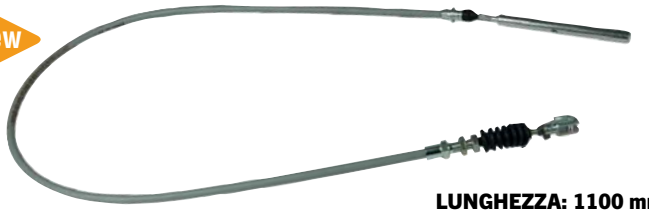

LUNGHEZZA: 1100 mm

ARTICOLO	DESCRIZIONE	OEM
65354	Cavo comando **PTO** per: **SAME:** Explorer C - **LAMBORGHINI:** C Ergomatic	0.007.9431.4/10

new

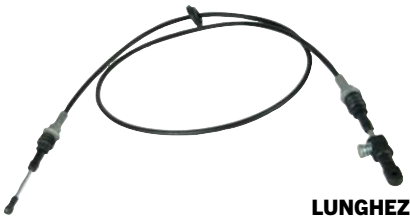

LUNGHEZZA: 2040 mm

ARTICOLO	DESCRIZIONE	OEM
65359	Cavo comando **PTO** per: **SAME:** Iron - **LAMBORGHINI:** R6 - **HURLIMANN:** XM - **DEUTZ FAHR:** Agrotron K	0.013.0454.3/20

new



LUNGHEZZA: 1600 mm

ARTICOLO	DESCRIZIONE	OEM
65521	Cavo comando **ACCELERATORE** per: **SAME:** Antares, Dorado, Explorer, Frutteto, Iron, Laser, Silver, Solaris, Tiger, Rock - **LAMBORGHINI:** Agile, Crono F, Formula, Grand Prix, Premium, R1/2/3/4/5/6, Runner - **DEUTZ FAHR:** Agrofarm, Agrokid, Agrolux, Agroplus, Agrotron, Serie 4/5/6/8/9	0.173.6715.3/10

Gli articoli qui descritti, prodotti da e/o per conto di CERMAG, sono da intendersi adattabili, quindi non originali, ai marchi indicati secondo REG. CE 1400/2002
All items described here, produced by and/or on behalf of CERMAG, are to be understood as adaptable, therefore not original, to the brands indicated according to REG. EC 1400/2002

TRASMISSIONE CONTAGIRI/CONTAORE PER FIAT - LANDINI
CABLE COMPTE-TOURS CHRONOGIROMETRE À COMPTE - TOURS (FIAT - LANDINI)
REVOLUTION-COUNTER TRANSMISSION CABLE (FIAT - LANDINI)
KABEL KIMOTERZÄHLER - STUNDENZAHLER (FIAT - LANDINI)
CABLE DE MANDO TRANSMISIÓN CHRONOGIROMETRO CON CUENTA-REVOLUCIONES (FIAT - LANDINI)



ARTICOLO	DESCRIZIONE	OEM	L mm
65649	Trasmissione contagiri completa per 1300 - 1300DT - 1300S - 1300S DT	4976737	1760
60821	Trasmissione contagiri completa per 312 - 411 - 411C 55/46 - 55/66 - 60/66 - 65/46 - 65/66 - 70/65 - 70/66 - 80/65 - 80/66 446 - 466 - 566 - 666 - 766 1000 normale / super 1180 - 1280 - 1380 F100 - F110 - F115 - F120 - F130 - F140	580783-585603 595156-4976770 5176344-5112655 - 5178452	1125
60822	Trasmissione contagiri completa per 315 - 415 - 615 - 715	595154	1355
60823	Trasmissione completa contagiri per 50-420-450-480-500-540-550-570-580-640-680-780-600-670-980 355C-455C-555C-605C 880/5-45/66-55/90-60/90-70/90-80/90-85/90-90/90-100/90-110/90-65/93-65/94-72/93-72/94-82/93-82/94-88/93-88/94-50/66	596930-4976720 5122475-5108950 5175450	830
60824	Trasmissione interna contagiri per 350-420-450-480-500-540-550-580 640-680-780-355C-455C 555C-605C	596931-4976721	840
60825	Trasmissione contagiri completa per 570 - 670	5108950	750
60826	Trasmissione completa per 750 - 850 - 880	597200-4976739 44017954	1370
60827	Trasmissione completa per FL4C - FL4D	4976725-598156 4976726	715
60828	Trasmissione interna per FL4C - FL4D	4976726	840
60884	Trasmissione completa per 10B - FL10B - AD/BD8 - AD/BD10 - FL10 - AD/BD10B	4976735	2060
61891	Trasmissione completa cronogirometro 470/DT - 470 DT SPECIAL - 474/DT 570/DT/F/V - 670/DT/F - 55.66LP/DT 60.66LP/F -780.66/DT - 80.66/DT/F 60.76/DT - 70.76LP/DT/V/F - 62.86/DT F 72.86LP/F - 82.86LP/F - 50.86V 55/86V/F - 60.86V/F - 70.86V/F - 45.66V 55.66V/F - 55.76V/F - 45.76V	44900879 9955585	510
62445	Cavo cronogirometro per 30 - 115 - 130 - 140 - 300 - 650	597617 - 580780 4976718	1248
62446	Cavo cronogirometro per 70C - 80C - 120C - AD7C	4976729 4968956	1560
62447	Cavo cronogirometro per 160-55 - 160-90DT - 180-90DT	5112653	2100
62448	Cavo cronogirometro per 480 - 540 - AD14 - L14B	587665-4955084 595158-4976791	850
62449	Cavo cronogirometro per AD9 - 100C	4963838 4976727	1450
65320	Cavo cronogirometro per 35 - L - TL - TK	5178454	920
65321	Cavo cronogirometro per TK65 fino a TK100 - TN - TND - TNF - TNN - TNS - TSA - TNV - TNVA	5197375	750

LANDINI

ARTICOLO	DESCRIZIONE	OEM	L mm
61588	Trasmissione contagiri completa per 5500 - R6500 - R7500 - R8500 - Serie 30/40/60	1423769 1423769M91 3308908091	1400
65507	Trasmissione contagiri completa per 10000 - 12500 - 13000 - 14500	1425872M91	1500

TIRANTI STOP MOTORE COMPLETI DI FILO ARMONICO
ARRET MOTEUR AVEC CABLE ET GAINE
MOTOR STOP WITH CABLE AND SHEATH
ABSTELZUG KOMPLETT MIT STAHLSEIL
TIRANTE STOP MOTOR COMPLETOS CON CABLE

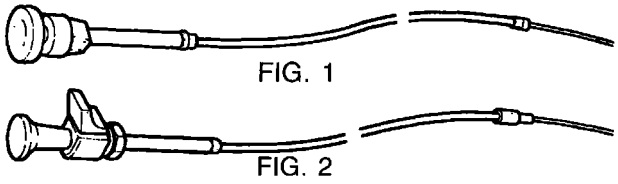

TRATTORI FIAT - NEW HOLLAND

ARTICOLO	APPLICAZIONI	OEM	FIGURA
60807	580 - 680 - 780 - 880	4999838	1
60808	1880 - 180.90 - 666 - 766 - 855C	5113233	2
60809	1380 - 115.90 - 130.90 - 140.90	5113249	2
60810	1180 - 1580 - 160.90	5113254	2

APPLICAZIONI VARIE

ARTICOLO	APPLICAZIONI	LUNGH. TOTALE	LUNGH. CAVO	FIGURA
60022	Pomello rosso - scritta **STOP**	1200	1000	1
60023	Pomello rosso - scritta **STOP**	2200	2000	1
61650	Pomello rosso - scritta **STOP**	1200	1000	2
61651	Pomello rosso - scritta **STOP**	2200	2000	2

Gli articoli qui descritti, prodotti da e/o per conto di CERMAG, sono da intendersi adattabili, quindi non originali, ai marchi indicati secondo REG. CE 1400/2002
All items described here, produced by and/or on behalf of CERMAG, are to be understood as adaptable, therefore not original, to the brands indicated according to REG. EC 1400/2002

RINVII PER TRATTORI FIAT - NEW HOLLAND
RENVOIS POUR TRACTEURS FIAT - GEARS FOR FIAT TRACTORS
VORGELEGE FÜR TRAKTOREN FIAT - REENVÍOS PARA TRACTORES FIAT



ARTICOLO	DESCRIZIONE	OEM
63598	**Rinvio su strumento** per 446-466-566-666-766-570-670-570-670F-55/66-580-680-780-880/5-980-45/66-55/46-55/66-60/66-65/46-65/66-70/65-70/66-80/65-80/66-55/90-60/90-70/90-80/90-85/90-90/90-100/90-110/90-65/93-65/94-72/93-72/94-82/93-82/94-88/93-88/94-1180-1280-1300-1380	5109356



ARTICOLO	DESCRIZIONE	OEM
63599	**Rinvio su strumento** per 250-300-350-450-480-500-540-420-550-555-600-605-640-1000-115/90-130/90-140/90-F100-F110-F115-F120-130-F140-650-750-850	4177683



ARTICOLO	DESCRIZIONE	OEM
63600	**Rinvio su motore** per 250-300-350-450-480-500-540-420-446-466-550-555-600-605-640-566-666-766-570-670-570-670F-55/66-580-680-780-880/5-980-45/66-55/46-55/66-60/66-65/46-65/66-70/65-70/66-80/65-80/66-55/90-60/90-70/90-80/90-85/90-90/90-100/90-110/90-115/90-130/90-140/90-65/93-65/94-72/93-72/94-82/93-82/94-88/93-88/94--1000-1180-1280-1300-1380-F100-F110-F115-F120-130-F140-	4717707



ARTICOLO	DESCRIZIONE	OEM
65493	**Rinvio su motore (filetto M22)** per 3435-3830-3935-4030-4135-4230-4430-4635-4835-5635-6635-7635-8430-100-55-100-90-100-90 DT-140-90DT-3010S-4010S-45-66S-50-66S-50-86SV-50-86SVDT-50-86V-5010S-55-56-55-66S-55-86F-55-86SV-55-86V-56-66S-56-66SDT-60-56DT-60-66S-60-86 F-60-86 V-60-86S V-62-86 F-65-56-65-70-56-70-66S-70-66S-70-86 V-70-86S V-72-86 F-72-86 LP-72-86F DT-80-66S-82-86 F-82-86 LP-L60-L65-L75-L85-L95-TD55D-TD60-TD60D-TD65D-TD70-TD75D-TD80-TD80D-TD85D-TD90-TD90D-TD95-TD95D-TK100A-TK65F-TK65V-TK70FA-TK70V-TK75F-TK75M-TK75V-TK76-TK80A-TK80MA-TK85-TK90A-TK90MA-TK95M-TL100-TL65 TL-TL70-TL80-TL90-TN55-TN60-TN65-TN70-TN75-TN80F-TN85FA-TN90F-TN95F-TT50-TT55-TT65-TT65D-TT75	500303538 5802285838

RINVII PER TRATTORI LANDINI - MASSEY FERGUSON
RENVOIS POUR TRACTEURS LANDINI - GEARS FOR LANDINI TRACTORS
VORGELEGE FÜR TRAKTOREN LANDINI - REENVÍOS PARA TRACTORES LANDINI



ARTICOLO	DESCRIZIONE	OEM
65492	**Rinvio contagiri** per 8830-5830-6030-6830-7830-5840-6040-6840-6550-7550-8550-5500-6500-7500-8500-9500-7505-C4500- C4830-C5500-C5830-C6500-C6830-C7800-C7830-C8860-CF4830-CF5030-CF5830-CF6030-CF6060-CF6830-4530V-5530F/L/V-6030L/F/V-6530L/F/V-7530F/L-8530F/L-9550	2758346 1853144M1 E2758346 2758347 2758348

RINVII PER TRATTORI FORD
RENVOIS POUR TRACTEURS FORD - GEARS FOR FORD TRACTORS
VORGELEGE FÜR TRAKTOREN FORD - REENVÍOS PARA TRACTORES FORD

new



ARTICOLO	DESCRIZIONE	OEM
65645	**Rinvio contagiri** per 2310 - 2600 - 2610 - 2810 - 2910 - 3600 - 3610 - 3900 - 3910 - 4100 - 4110 - 4600 - 4610 - 3230 - 3430 - 3930 - 4130 - 4630 - 4830 - 5600 - 5610 - 5700 - 6600 - 6610 - 6700 - 7600 - 7610	84405438 87800006 F1NN17N624AB

Gli articoli qui descritti, prodotti da e/o per conto di CERMAG, sono da intendersi adattabili, quindi non originali, ai marchi indicati secondo REG. CE 1400/2002
All items described here, produced by and/or on behalf of CERMAG, are to be understood as adaptable, therefore not original, to the brands indicated according to REG. EC 1400/2002

TRASMISSIONE CONTAGIRI/CONTAORE PER SAME - LAMBORGHINI

CABLE COMPTE-TOURS CHRONOGIROMETRE A COMPTE-TOURS SAME - LAMBORGHINI
REVOLUTION-COUNTER TRANSMISSION CABLE SAME - LAMBORGHINI
KABEL KIMOTERZAHLER - STUNDERZAHLER SAME - LAMBORGHINI
CABLE DE MANDO TRANSMISSION CRONOGIROMETRO CON QUENTA-REVOLUICIONES



ARTICOLO	DESCRIZIONE	LUNGHEZZA mm	GHIERA A	GHIERA B	OEM
62352	Trasmissione contaore completa	1250	16x1 mm	18x1,5 mm	0.264.7435.0/20
62353	Trasmissione contaore completa	680	16x1 mm	18x1,5 mm	0.255.7435.0/20
62354	Trasmissione contaore completa	1400	16x1 mm	5/8”	0.151.7430.3
62355	Trasmissione contaore completa	1470	16x1 mm	5/8”	0.158.7450.3
62356	Trasmissione contaore completa	2070	16x1 mm	5/8”	0.154.7464.3
62357	Trasmissione contaore completa	1000	5/8”	18x1,5 mm	0.167.7451.0
62358	Trasmissione contaore completa	1030	12x1 mm	26x1,5 mm	0.135.7430.3
62892	Trasmissione contaore completa	1030	16x1,5 mm	26x1,5 mm	0.004.9777.0
62359	Trasmissione contaore completa	1150	16x1 mm	5/8”	0.150.7462.3/20
62360	Trasmissione contaore completa	990	5/8”	18x1,5 mm	0.172.7450.0
62361	Trasmissione contaore completa	750	5/8”	18x1,5 mm	0.179.7435.0/10
62362	Trasmissione contaore completa	890	16x1 mm	18x1,5 mm	0.286.7435.0/20
62363	Trasmissione contaore completa	620	16x1 mm	18x1,5 mm	0.290.7435.0/10
62364	Trasmissione contaore completa	1100	5/8”	18x1,5 mm	0.235.7435.0
62365	Trasmissione contaore completa	1300	16x1 mm	5/8”	0.424.7430.3
62366	Trasmissione contaore completa	550	16x1 mm	18x1,5 mm	0.422.7430.3
62367	Trasmissione contaore completa	1600	5/8”	18x1,5 mm	0.427.7430.2
62369	Trasmissione contaore completa	550	18x1,5 mm	5/8”	0.422.7430.3/10
62370	Trasmissione contaore completa	1600	16x1 mm	18x1,5 mm	0.404.0002.7
62371	Trasmissione contaore completa	875	5/8”	18x1,5 mm	0.177.7457.3
62376	Trasmissione contaore completa	1460	16x1 mm	18x1,5 mm	0.404.0002.6

TRASMISSIONE CONTAGIRI/CONTAORE PER BCS

ARTICOLO	DESCRIZIONE	LUNGHEZZA mm	GHIERA A	GHIERA B	OEM
62372	Trasmissione contaore completa	1400	20x1 mm	20x1 mm	0.825.3220.3/30
62373	Trasmissione contaore completa	1275	12x1 mm	20x1 mm	0.825.3220.60
62374	Trasmissione contaore completa	1270	16x1 mm	20x1 mm	0.825.3200.3/30
62375	Trasmissione contaore completa	1145	16x1 mm	20x1 mm	0.825.3230.3/30

ALTRI COMANDI FLESSIBILI TRATTORI SAME E LAMBORGHINI

ARTICOLO	DESCRIZIONE	OEM	LUNGHEZZA mm
62377	Cavo acceleratore	0.177.6714.3/10	–
62378	Cavo acceleratore	0.177.6715.3	1470
62379	Cavo acceleratore	0.255.6734.3/30	725
62380	Cavo acceleratore	0.445.6734.3	790
62381	Cavo frizione avanzamento	0.215.6514.3	890
62382	Cavo freno a mano	0.170.6670.3	1000
62383	Cavo freno	0.174.6650.3/20	565
62384	Cavo freno	0.202.6625.3/10	765
62385	Cavo freno	0.264.6636.3	830
62386	Cavo arresto motore	0.169.6730.3/31 - 0.169.6730.3/60	115
62388	Cavo arresto motore	0.257.6735.3/40	126
62389	Cavo arresto motore	0.467.6735.3	420
62390	Cavo arresto motore	0.290.6735.3/20	1345

Gli articoli qui descritti, prodotti da e/o per conto di CERMAG, sono da intendersi adattabili, quindi non originali, ai marchi indicati secondo REG. CE 1400/2002
All items described here, produced by and/or on behalf of CERMAG, are to be understood as adaptable, therefore not original, to the brands indicated according to REG. EC 1400/2002

02

TASSELLI PER TRATTORI FIAT - NEW HOLLAND - LANDINI - SAME
CHEVILLE CAPOT FIAT - FIAT BONNET PLUG - FIAT-EINSATZSTÜCKKOFFER - CUÑAS ANTIVIBRACIONES FIAT



ARTICOLO	DESCRIZIONE/APPLICAZIONI	OEM
60754	Tassello radiatore per 211-215-250-300-420	564187



ARTICOLO	DESCRIZIONE/APPLICAZIONI	OEM
60844	Tassello parastrappi frizioni per: 315 - 411 - 415 - 450 - 480 - 500 - 540 - 455C - 555C	567423 4957107



ARTICOLO	DESCRIZIONE/APPLICAZIONI	DIMENSIONI mm	OEM
60854	Tassello parafanghi per 55.90-60.90-70.90-90.90-580-680-780-880-980	59,3x27,0x38,3	4997423
65486	Tassello parafanghi per TD-TDD-TK-TL-TLA-TM-TN-TNA-TND-TNDA-TNF-TNFA-TNN-TNNA-TNS-TNSA-TNV-TNVA 46-55-56-65-66-75-76-85-86-88-90-93-94-L-M - WINNER	45x15x26(h)	5108225



ARTICOLO	DESCRIZIONE/APPLICAZIONI	OEM
61822	Tassello per cofano per 440-450-455-480-500-505-540-605-640-650-655-750-805-850-1000	4952524



ARTICOLO	DESCRIZIONE/APPLICAZIONI	OEM
61824	Tassello per cofano per 115-120-130-140-160-180-300-350-355-400-440-450-455-480-500-505-540-605-640-650-655-700-750-800-805-850-900-1000-1100-1180-1280-1300-1380-1580-1880	5111459



ARTICOLO	DESCRIZIONE/APPLICAZIONI	OEM
60849	Tassello cofano per 215-415-450-480-500-540-550-615-640-650-715-750-850-1000-455C-555C-605C-655C	4955052



ARTICOLO	DESCRIZIONE/APPLICAZIONI	OEM
60855	Tassello sportello cofano per 215-250-300-350-450-480-540-640-1300	5118180

Gli articoli qui descritti, prodotti da e/o per conto di CERMAG, sono da intendersi adattabili, quindi non originali, ai marchi indicati secondo REG. CE 1400/2002
All items described here, produced by and/or on behalf of CERMAG, are to be understood as adaptable, therefore not original, to the brands indicated according to REG. EC 1400/2002

segue TASSELLI PER TRATTORI FIAT - NEW HOLLAND - LANDINI - SAME

CHEVILLE CAPOT FIAT - FIAT BONNET PLUG - FIAT-EINSATZSTÜCKKOFFER - CUÑAS ANTIVIBRACIONES FIAT

new



ARTICOLO	DESCRIZIONE/APPLICAZIONI	DIMENSIONI mm	OEM
65639	Supporto parastrappi per cabine LANDINI - MF: 6550-7550-8550-5500-6500-7500-8500-9500-10000-12500-13000-14500- 154-154C154F-154S-154V-1014-1024-1114-1134-254-254C-254CF-254S-274-274C-274CF-274S-274SK-2845-294S	69,3x16,35x52,15	1425984M91

new



ARTICOLO	DESCRIZIONE/APPLICAZIONI	DIMENSIONI mm	OEM
65652	Supporto parastrappi per cabine SAME: Antares-Aster-Dorado- Frutteto-Golden-Roller-Silver-Titan LAMBORGHINI: Agile-F Plus- Formula-Lampo-Premium-R-R2- Racing-RF-RS-RV-Sprint DEUTZ: Agrocompact-Agrolux- Agroplus-Agrotrac HURLIMANN: Elite-Master-XA- XF-XN-XS-XT-XV-H362-H372	78x17x58	0.007.5246.0

new



ARTICOLO	DESCRIZIONE/APPLICAZIONI	DIMENSIONI mm	OEM
65797	Isolante-ammortizzatore per cabina JHON DEERE Serie: 5M - 5R - 6M - 6R	103x40x25 H = 51	SJ30459

CAVETTO PORTIERA FIAT - NEW HOLLAND

CABLE PORTIERE FIAT
CABLE FIAT DOOR
FIAT-WAGENSCHLAGKABEL
CABLE PORTERA FIAT

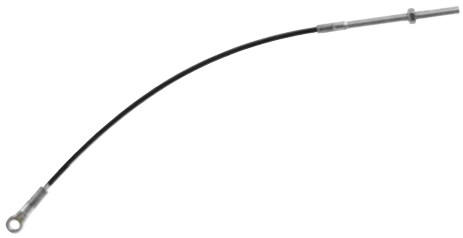

ARTICOLO	DESCRIZIONE/APPLICAZIONI	OEM
62143	780 - 1580	5120144

CUFFIE PER FIAT - NEW HOLLAND - LANDINI
PROTECTEUR POUR FIAT - BONNET FOR FIAT - HAUBE FÜR FIAT - CAJA PARA FIAT

CUFFIA PER TIRANTERIA FRENI
SOUFFLET POUR TRINGLERIE FREINS
COVER FOR BRAKE LINKAGES
KAPPE FÜR BREMSGESTÄNGE
FUELLE PARA TIRANTES FRENOS





ARTICOLO	APPLICAZIONI	OEM
61589	50-55-60-70-80-466-566-666-766-45.66-55.66-60.66 **LANDINI**: varie	5117518 1860959M1

CUFFIA PER FRENO A MANO
SOUFFLET POUR FREIN A MAIN
HAND BRAKE COVER
KAPPE FÜR HANDBREMSE
FUELLE PARA FRENO DE MANO





ARTICOLO	APPLICAZIONI	OEM
60837	580-680-780-880-980-80.60-80.75-80.95	5106733

CUFFIA PER LEVA RIDUTTORE
SOUFFLET POUR LEVIER DISTRIBUTEUR
COVER FOR FINAL DRIVE LEVER
KAPPE FÜR GETRIEBEHEBEL
FUELLE PARA PALANCA REDUCTOR





ARTICOLO	APPLICAZIONI	OEM
60833	50-55-60-70-80-90-100-110-465-466-565-566-570-580-665-666-670-680-765-766-780-855-880-955-980-45.66-55.65-55.66-60.65-60.66-65.66-70.65-70.66-80.46-80.56-80.60-80.65-80.66-80.70-80.75-80.76-80.95-85.55-95.55	87720484 87569284 EX 4999009

CUFFIA TIRANTE FRENO LANDINI - MASSEY FERGUSON
SOUFFLET POUR TRINGLERIE FREINS
COVER FOR BRAKE LINKAGES
KAPPE FÜR BREMSGESTÄNGE
FUELLE PARA TIRANTES FRENOS



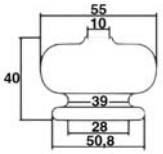

ARTICOLO	APPLICAZIONI	OEM
65496	**LANDINI**: 5840-6840-7550-8550-5500-6500-7500-8500-9500-5505-5530F- 6530F-7530F-5000DT-5000R/N-5000S-6000-6000S-8000DT-8000R **MASSEY FERGUSON**: 65-135-133-154-155-165-188-185-168-174-178-175-194-254-274-284S-294S-1080-1085-1140	183462M1

CUFFIA PER LEVA CAMBIO
SOUFFLET POUR LEVIER DE VITESSE
COVER FOR GEAR LEVER
SCHALTHEBELKAPPE
FUELLE PARA PALANCA DE CAMBIOS



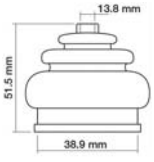

ARTICOLO	APPLICAZIONI	OEM
65501	**LANDINI**: 80 - 4500 - Advantage - Atlas - Blizzard - Frutteti 560 L/V - Ghibli - Globalfarm - Landpower - Legend - Mistral America - Multifarm - Mythos - Powerfarm - Rex - Serie 4 - Serie 5 - Serie 60 - Serie 6L - Super - Trekker - Vigneti Rex - Vision	3530683M91 3530683M92

CUFFIA PER LEVA CAMBIO
SOUFFLET POUR LEVIER DE VITESSE
COVER FOR GEAR LEVER
SCHALTHEBELKAPPE
FUELLE PARA PALANCA DE CAMBIOS

new



ARTICOLO	APPLICAZIONI	OEM
65776	**MASSEY FERGUSON**: 133 - 135/V - 140 - 145/S/V - 148 - 152/F/S/V - 154 - 155 - 158/F/S/V - 165 - 168/F/S - 175/S - 178 - 185 - 188 - 230 - 235 - 240 - 245 - 250 - 253 - 255 - 260 - 265 - 275E - 285 - 290/E - 298 - 340 - 350 - 355 - 360 - 362 - 365 - 375/E - 390/E/T - 396 - 398 - 399 - 35 - 550 - 565 - 575 - 590 - 592 - 595 - 675 - 690 - 698/T - 699 - 65	180579M6 180579M3 580858M1 6269767M1

Gli articoli qui descritti, prodotti da e/o per conto di CERMAG, sono da intendersi adattabili, quindi non originali, ai marchi indicati secondo REG. CE 1400/2002
All items described here, produced by and/or on behalf of CERMAG, are to be understood as adaptable, therefore not original, to the brands indicated according to REG. EC 1400/2002

02

CUFFIA PER LEVA COMANDI IDRAULICI
SOUFFLET POUR LEVIER COMMANDES HYDRAULIQUES
COVER FOR HYDRAULIC CONTROL LEVER
KAPPE FÜR HYDRAULISCHE SCHALTHEBEL
FUELLE PARA PALANCA MANDOS HIDRÁULICOS



ARTICOLO	APPLICAZIONI	OEM
60834	580-680-780-880-980-1180 - Ecc.	4999789

CUFFIA PER LEVA COMANDI IDRAULICI
SOUFFLET POUR LEVIER COMMANDES HYDRAULIQUES
COVER FOR HYDRAULIC CONTROL LEVER
KAPPE FÜR HYDRAULISCHE SCHALTHEBEL
FUELLE PARA PALANCA MANDOS HIDRÁULICOS



ARTICOLO	APPLICAZIONI	OEM
60835	580-680-780-880-980-1180 - Ecc.	4999790

CUFFIA PER PIANTONE STERZO
SOUFFLET POUR COLONNE DE DIRECTION
STEERING COLUMN COVER
HAUBE FÜR LENKSÄULE
FUELLE PARA COLUMNA DIRECCIÓN

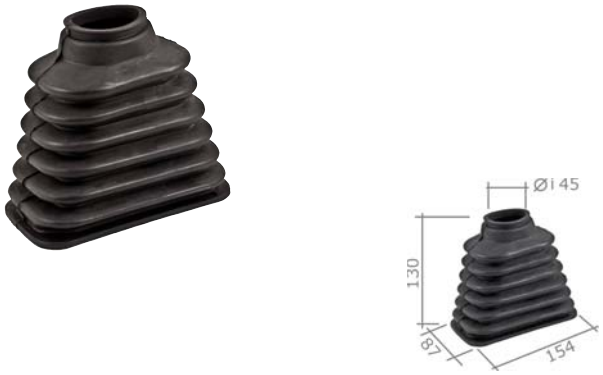

ARTICOLO	APPLICAZIONI	OEM
60838	115-130-140-160-180 - 1180-1280-1380-1580-1880	5110537 300136511

CUFFIA PER LEVA CAMBIO
SOUFFLET POUR LEVIER DE VITESSES
GEARSHIFT LEVER COVER
KAPPE FÜR SCHALTGETRIEBEHEBEL
FUELLE PARA PALANCA CAMBIO



ARTICOLO	APPLICAZIONI	OEM
60830	18R-25R-35C-40C-45C 50C-AD5-FL6-655C-805C	537582

CUFFIA PER LEVA CAMBIO
SOUFFLET POUR LEVIER DE VITESSES
GEARSHIFT LEVER COVER
KAPPE FÜR SCHALTGETRIEBEHEBEL
FUELLE PARA PALANCA CAMBIO



ARTICOLO	APPLICAZIONI	OEM
60836	570-580-670-680-780-880-980	5100995

CUFFIA PER LEVA CAMBIO
SOUFFLET POUR LEVIER DE VITESSES
GEARSHIFT LEVER COVER
KAPPE FÜR SCHALTGETRIEBEHEBEL
FUELLE PARA PALANCA CAMBIO



ARTICOLO	APPLICAZIONI	OEM
60839	570-580-670-680-780-880-980	5115890

Gli articoli qui descritti, prodotti da e/o per conto di CERMAG, sono da intendersi adattabili, quindi non originali, ai marchi indicati secondo REG. CE 1400/2002
All items described here, produced by and/or on behalf of CERMAG, are to be understood as adaptable, therefore not original, to the brands indicated according to REG. EC 1400/2002

CUFFIA PER LEVA CAMBIO
SOUFFLETS
BELLOWS
SCHUTZHEBEL
PROTECCIÓN PALANCA CAMBIO



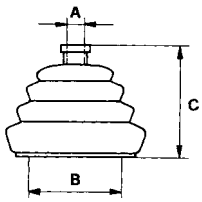

ARTICOLO	A mm	B mm	C mm	NOTE
60129	10	65	50	Motocoltivatori e trattorini SEP - Valpadana e vari
60130	10	60	75	Fiat 850
60134	13	56	70	Landini - Massey-F. 1824689M1 Lamborghini - SAME
60762	14	85	75	Tipo Valpadana

SOFFIETTO PER SEDILE FIAT - NEW HOLLAND
SOUFFLET POUR SIÉGE
BELLOW FOR SEAT
SCHUTZBALG FÜR "FIAT" SITZ
FUELLE PARA ASIENTO "FIAT"

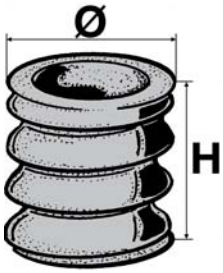

ARTICOLO	APPLICAZIONI	H mm	Ø mm	OEM
60841	Soffietto per sedile FIAT 18R - 25R - 211 - 215 - 250 - 300 - 312 - 315 - 411 - 415 - OM 513R - 615E/1° - 600 R/1°	84	90	561849
60842	Soffietto per sedile FIAT 350 - 420 - 450 - 480 - 500 - 550 - 615R/2 - 640 - 650 - 715 - 750 - 850 - 1000	105	68	595718

CINGHIETTE FIAT - NEW HOLLAND
COURROIE FIAT
FIAT COVER BELTS
FIAT-KOFFERIEMEN
CORREAS FIAT

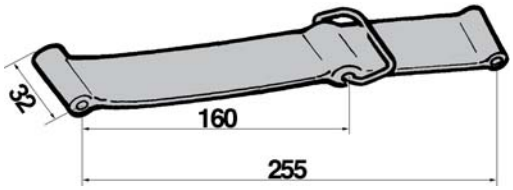

ARTICOLO	APPLICAZIONI	OEM
61825	Cinghietta cofano per 55-60-70-80-90-100-465-580-680-780-880-980-55.65-60.65	4999154 5106362

CUFFIE GOLDONI
SOUFFLETS GOLDONI
BELLOWS GOLDONI
SCHUTZHEBEL GOLDONI
PROTECCIÓN PALANCA CAMBIO GOLDONI


65223


65327


65328


65437

ARTICOLO	DESCRIZIONE	APPLICAZIONI	OEM
65223	Cuffia leva cambio	-	00000173
65327	Cuffia leva cambio	Aster - Energy - Quasar - Ronin - Star 3000/4000Q/50/70	00037137
65328	Cuffia cilindro freni	Idea - Quasar - Lander - C55 - C75	00026141
65437	Cuffia snodo	Maxter - Cluster	00040637

RONDELLA IN GOMMA FIAT - NEW HOLLAND
ROUNDELLE FIAT
FIAT RUBBER WASHER
FIAT-GUMMISTÜTZRING
ARANDELA DE GOMMA FIAT

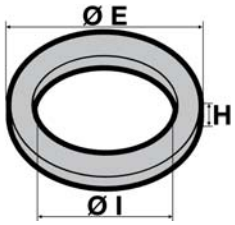

ARTICOLO	APPLICAZIONI	H mm	Ø E mm	Ø I mm	OEM
61829	Anello sostegno serbatoio nafta per 40-55-60-65-70-80-90-100-110-120-420-465-580-650-680-700-750-780-800-880-980-1355-45.66-55.65-60.65-80.60-80.75-80.95-99.99	9,5	32	17,5	4952241

GIUNTI DI TRASMISSIONE PER FIAT - NEW HOLLAND
JOINTS DE TRANSMISSION FIAT
FIAT TRANSMISSION JOINTS
FIAT-ANTRIEBKUPPLUNG
JUNTAS DE TRANSMISIÓN FIAT

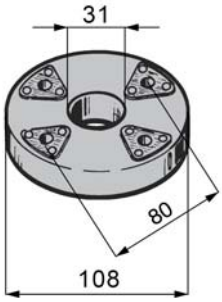

ARTICOLO	APPLICAZIONI	SPESSORE mm	OEM
60857	18R - 25R - 211 - 215	12	566266
60859	18R - 25R - 250 - 300	24	595530

Gli articoli qui descritti, prodotti da e/o per conto di CERMAG, sono da intendersi adattabili, quindi non originali, ai marchi indicati secondo REG. CE 1400/2002
All items described here, produced by and/or on behalf of CERMAG, are to be understood as adaptable, therefore not original, to the brands indicated according to REG. EC 1400/2002

MOLLE A GAS
RESSORTS A GAZ - GAS SPRINGS - GASDRUCKFEDERN - RESORTES A GAS



BCS

FIGURA	ARTICOLO	APPLICAZIONI	L min mm.	L max mm.	FORZA Newton	OEM
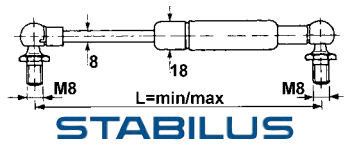	**64709**	LUNOTTO Vithar RS.	165	245	200	59905031
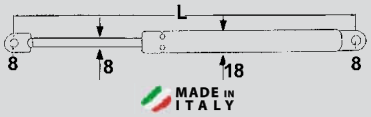	**63427**	Vivid 300 DT - Vivid 400 DT	200	315	200	5997079

CABINE **BRIEDA**

FIGURA	ARTICOLO	APPLICAZIONI	L min mm.	L max mm.	FORZA Newton	OEM
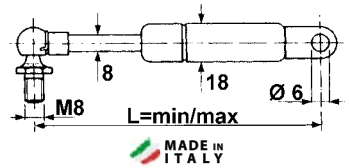	**61768**	VETRO POSTERIORE	215	360	190	-
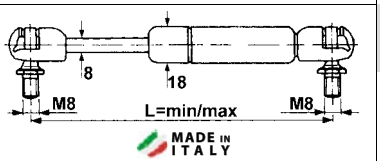	**61769**	VETRI ANTERIORI	250	400	200	-
	61770	SPORTELLI LATERALI	250	400	100	-
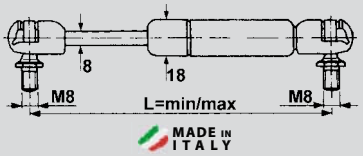	**63610**	-	230	375	200	-

Gli articoli qui descritti, prodotti da e/o per conto di CERMAG, sono da intendersi adattabili, quindi non originali, ai marchi indicati secondo REG. CE 1400/2002
All items described here, produced by and/or on behalf of CERMAG, are to be understood as adaptable, therefore not original, to the brands indicated according to REG. EC 1400/2002

CLAAS

FIGURA	ARTICOLO	APPLICAZIONI	L min mm.	L max mm.	FORZA Newton	OEM
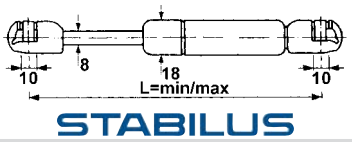	**64681**	-	245	405	200	7700072982
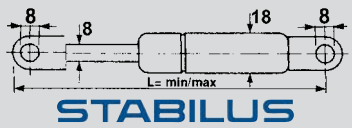	**64703**	-	335	585	400	45059500 06829600
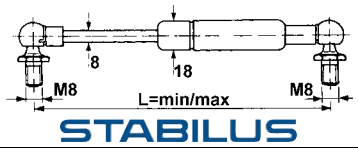	**64710**	LUNOTTO	265	445	200	11507110

CASE

FIGURA	ARTICOLO	APPLICAZIONI	L min mm.	L max mm.	FORZA Newton	OEM
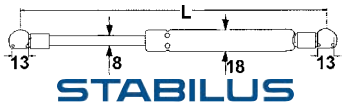	**64682**	PORTA 743XL, 745XL, 844XL, 845XL, 955XL, 1055XL, 856XL, 956XL, 1056XL, 1255XL, 1455XL	190	275	350	CA3232937 3232937R1
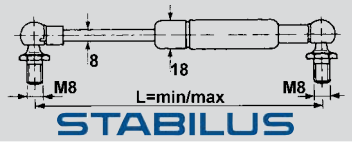	**64684**	PARABREZZA CS 78,84,96,110,120,130,150 CVX 1135,1145,1170,1190	355	585	150	EC1221222 1999760651
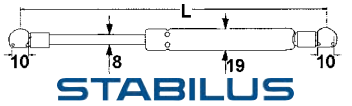	**64685**	PORTA CS 78,84,96,110,120,130,150 CVX 1135,1145,1170,1190	147	205	500	1346210991 134621098 134621099
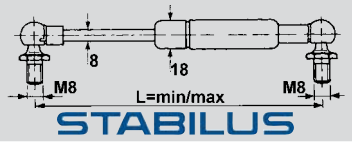	**64686**	PORTA CS 78,84,96,110,120,130,150 CVX 1135,1145,1170,1190	147	205	500	1999760611
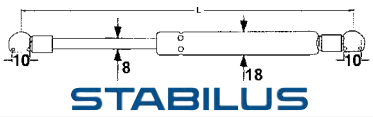	**64688**	LUNOTTO 743XL,745XL,844XL,856XL,956XL,1056XL,1255,1455	329	549	180	CA3234163 3234163R1
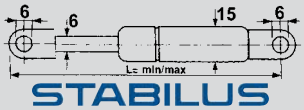	**64691**	TETTUCCIO 743XL,745XL,844XL,856XL,956XL,1056XL,1255,1455 Maxxum 5120,5130,5140,5150	165	225	160	CA3399422
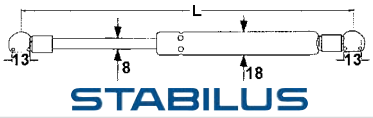	**64708**	PORTA Maxxum 5120,5130,5140,5150 CX 50,60,70,80,90,100 MX 80C,90C,100C,100,110,120,135,150,170	184	248	350	CA1977416 1977416C1
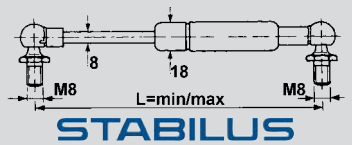	**64709**	LUNOTTO 354,364,374,384,394	165	245	200	1948962
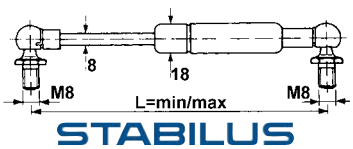	**64710**	LUNOTTO CS 68, 75, 78, 80, 83, 86, 90, 94, 95 CVX 140, 150, 160, 175, 195	265	445	200	134471005

Gli articoli qui descritti, prodotti da e/o per conto di CERMAG, sono da intendersi adattabili, quindi non originali, ai marchi indicati secondo REG. CE 1400/2002
All items described here, produced by and/or on behalf of CERMAG, are to be understood as adaptable, therefore not original, to the brands indicated according to REG. EC 1400/2002

CNH

FIGURA	ARTICOLO	APPLICAZIONI	L min mm.	L max mm.	FORZA Newton	OEM
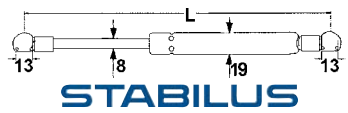	**64675**	5640, 6640, 7740, 7840, 8240, 8340, 8160, 8260, 8360, 8560 M100, 115, 135, 160 L65, 75, 85 TL 70, 80, 90, 100 TM 115, 125, 135, 150, 165 TS 100, 110, 115	155	214,5	410	81867743 87408640
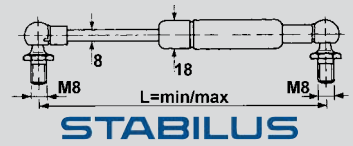	**64676**	LUNOTTO T7510, 7520, 7530, 7540 TVT135, 145, 1558, 170, 190	285	485	200	199976066
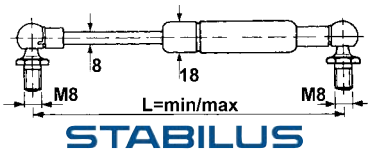	**64694**	-	265	445	350	76041839
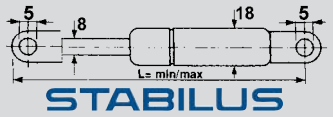	**64698**	MIETITREBBIA TC5040, 5050, 5060, 5070, 5080	285	485	150	9594082 199976051 89594082
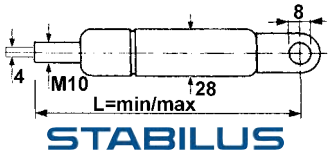	**64672**	PIANTONE TELESCOPICO STERZO BOOMER 3040, 3045, 3050 TC 34DA, 40D, 40DA, 45A, 45D, 45DA	181	230	330	86522914
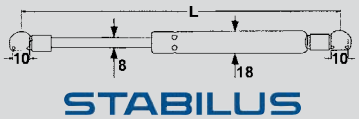	**64700**	5610, 6610, 6710, 6810, 7410, 7610, 7710, 3230, 3430, 4130, 4630, 4830	295	500	200	83932024
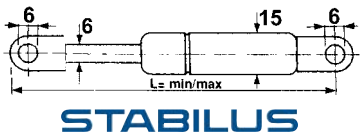	**64702**	-	147	227	250	3512354M91 P3836915K

DEUTZ

FIGURA	ARTICOLO	APPLICAZIONI	L min mm.	L max mm.	FORZA Newton	OEM
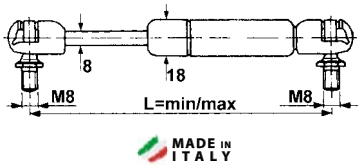	**61771**	VETRO E PORTIERA Applicazioni: Agrostar	300	510	380	04357779 04336970 04344257
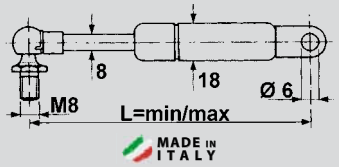	**61772**	TETTUCCIO Applicazioni: DX3.10SC, DX3.30SC, DX3.50SC, DX3.60SC, DX3.65SC, DX3.70SC, DX3.90SC, DX4.30, DX4.50, DX4.70, DX6.05, DX6.10, DX6.30, DX6.50, DX7.10	165	255	170	04316669

Gli articoli qui descritti, prodotti da e/o per conto di CERMAG, sono da intendersi adattabili, quindi non originali, ai marchi indicati secondo REG. CE 1400/2002
All items described here, produced by and/or on behalf of CERMAG, are to be understood as adaptable, therefore not original, to the brands indicated according to REG. EC 1400/2002

segue DEUTZ

FIGURA	ARTICOLO	APPLICAZIONI	L min mm.	L max mm.	FORZA Newton	OEM
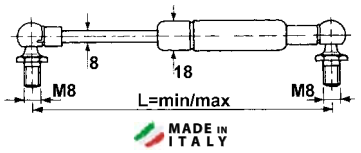	**61773**	PORTIERA Applicazioni: DX3.10SC, DX3.30SC, DX3.60SC, DX3.65SC	300	500	300	04373761
	61774	PORTIERA Applicazioni: DX3.50SC, DX3.70SC, DX3.90SC	305	500	350	04357776
	61775	PORTIERA Applicazioni: DX4.30, DX4.50, DX4.70, DX6.05, DX6.10, DX6.30, DX6.50, DX7.10	400	600	100	04373763
	61776	PORTIERA Applicazioni: Tutti i trattori dopo il 10/87	440	610	140	04373763
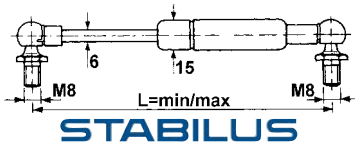	**64671**	TETTUCCIO Applicazioni Agroplus 60,70,75,80,85,95,100	154	235	150	04414159
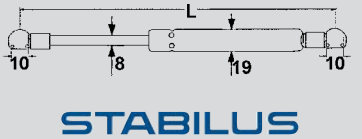	**64673**	VETRO PORTA Agrotron 195, 200, L 710, 720, M 600, 610, 610 Profiline, 620, 620 Profiline, 640, 640 Profiline, 650, 650 Profiline, 80MK3, 85MK3, 90MK3, 100MK3, 105MK3, 106MK3, 110MK3, 115MK3, 120MK3, 135MK3, 150MK3, 160MK3, 165MK3, 175MK3, 200MK3, 230MK3, 260MK3, 80, 90, 100, 105, 108, 110, 118, 120, 128, 130, 140, 150, 150.7, 155, 165, 165.7, 210, 215, 235, 265, 120 Profiline, 130 Profiline, 150 Profiline, 150.7 Profiline, 165.7 Profiline, 180.7, TTV 1130, 1145, 1160, 610, 620, 630, X 710, 720	170	250	750	04429617
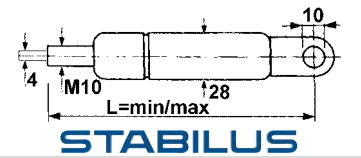	**64678**	REGOLAZIONE STERZO Agrotron 80,85,90,100,105,106,110,115,120,135,150,16,1 75,200,230,260,4.70,4.80,4.85,4.90,4,95	163,5	193	400	04423151
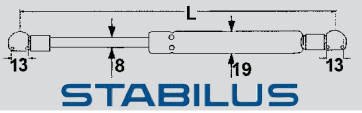	**64687**	PORTA Agrotron K410,F420,K420 Profiline, K430,K430 Profiline, K610,K610 Profiline	275	386	400	0.016.4778.4
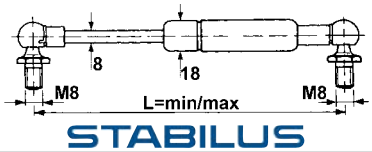	**64690**	-	305	525	350	0.016.0340.4/10
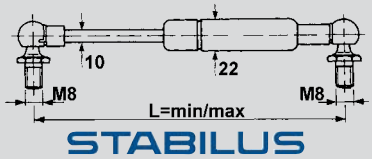	**64692**	COFANO Agrotron 150, K90,K90 Profiline,K100,K100 Profiline,K110,K110 Profiline,K120,K120 Profiline,K410,K420,K420 Profiline,K430,K430 Profiline,M410,M410 Profiline,M420,M420Profiline, New1 08,New118,New120,New128,New140,New150,New150.7, New155,New165,New165.7,120 Profiline,130 Profiline,150 Profiline,150.7 Profiline,165.7 Profiline,TTV 410, TTV420,TTV 430,TTV1130,TTV1145,TTV1160	435	785	900	0.013.1311.4 0.021.0915.0
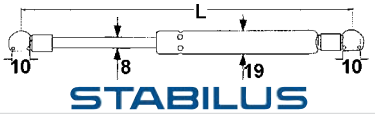	**64693**	-	504	700	350	0.010.1579.0
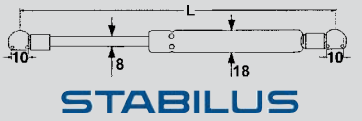	**64699**	PARABREZZA/LUNOTTO Agrotron 80, 85, 90, 100, 105, 106, 110, I i 5, 120, 1 35, 150, 160, 175, 195, 200,230, 260, 4.70, 4.80, 4.85, 4.90, 4 95, 6 01, 6.05, 6.15, 6.20, 6.30, 6.45, 6150, 6150.4, 6160, 6160.4, 6180, 6190, 7210TTV, 7230TTV, 7250TTV, L710, L720, L730, M410, M420, M600, M610, M615, M620, M625, M640, M650, 80MK3, 85MK3, 90MK3, 100MK3, 105MK3, 106MK3, 110MK3, 115MK3, 120MK3, 135MK3, 150MK3, 160MK3, 165MK3, 175MK3, 200MK3, 230MK3, 260MK3, NEW80, NEW90, NEWI00, NEW105, NEW108, NEWII0, NEW118, NEW120, NEWI2S, NEW130, NEW140, NEW150, NEW I 50 7, NEW155, NEW165, NEW165.7, NEW2 10, NEW215, NEW235, NEW265, 1 20Profiline, I30Profiline, I50Profiline, 150.7Profilline, 165.7 Profline, 180.7Proflline, TTV1130, TTV1145, TTV1160, TTV410, TTV420, TTV430, TTV610, TTV620, TTV630, X710, X720	320	536	180	04415239

Gli articoli qui descritti, prodotti da e/o per conto di CERMAG, sono da intendersi adattabili, quindi non originali, ai marchi indicati secondo REG. CE 1400/2002
All items described here, produced by and/or on behalf of CERMAG, are to be understood as adaptable, therefore not original, to the brands indicated according to REG. EC 1400/2002

02

segue DEUTZ

FIGURA	ARTICOLO	APPLICAZIONI	L min mm.	L max mm.	FORZA Newton	OEM
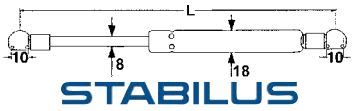	**64704**	VETRO PORTA Agrofarm 85,85 Ecoline,100, Agroplus 60,67,70,75,77,80,85,87,95,100,F70,75,90,100	175	266	200	0.008.2737.3
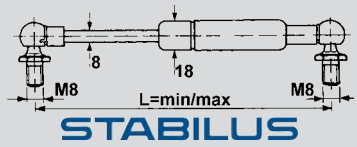	**64710**	LUNOTTO Agroplus 60,70,75,80,85,95,100	265	445	200	0.010.6267.0
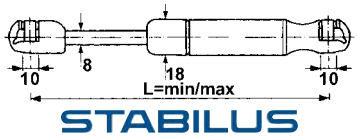	**64711**	Agrokid	260	445	200	0.010.9485.0
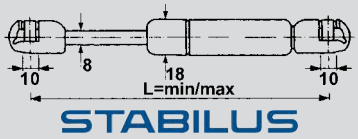	**64712**	AgroCompact, Agroplus S	260	445	150	0.011.0599.0
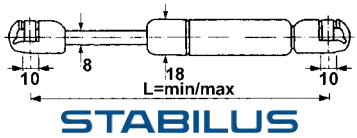	**64713**	PARABREZZA AgroCompact, Agroplus S	305	530	150	0.012.2518.0
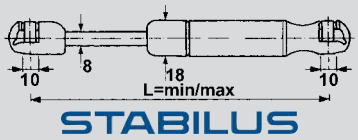	**64714**	Agrofarm, Agroplus, Series 5/C/D/G	330	585	200	0.010.6269.0
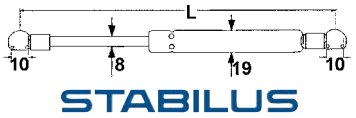	**65046**	Agrotron	211	323	450	04416544
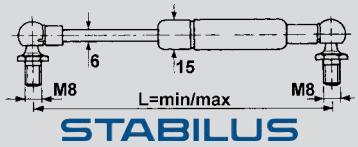	**65048**	Agrotron MK1/2	115	155	50	04414574
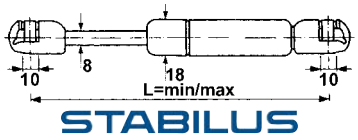	**65403**	COFANO Agrotron 4.70/80/85/90/95/ Agrotron 6.00/01/05/15/20/30/45 Agrotron 80/85/90/106 Agrotron MK2 / MK3 Agrotron NEW 105/110	237	382	670	04416545
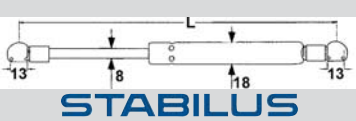	**65446**	FINESTRINO A COMPASSO Agroprima - Agrotron MK3 - AgroXtra - DX3 SC	304	502	230	04388075
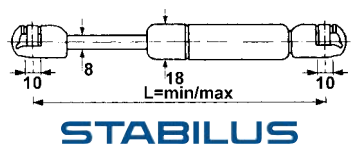	**65475**	Agrocompact: 60F, 70F, 80F, 90F	219,5	519,5	200	0.013.0059.4

Gli articoli qui descritti, prodotti da e/o per conto di CERMAG, sono da intendersi adattabili, quindi non originali, ai marchi indicati secondo REG. CE 1400/2002
All items described here, produced by and/or on behalf of CERMAG, are to be understood as adaptable, therefore not original, to the brands indicated according to REG. EC 1400/2002

FENDT

FIGURA	ARTICOLO	APPLICAZIONI	L min mm.	L max mm.	FORZA Newton	OEM
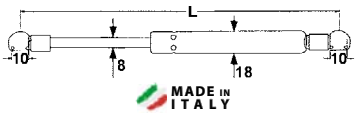	**63375**	PARABREZZA LUNOTTO POSTERIORE Applicazione: Farmer 240S,250S,250V, 260P, 260S, 260V, 270P, 270V, 275S, 275V, 280P, 280S, 280V, 307, 308, 309, 310, 311, 312, 409, 410, 411, 2405, 2505, 250V, 260P, 2605, 260V, 270P, 270V, 2755, 275V, 280P, 2805, 280V, F3 Xylon 520, 522, 524 Vorit 509, 510, 511, 512, 514, 515, 711, 712, 714, 716, 816, 816, 822, 824, 824, 916, 920, 924, 926, 370, 731, 380GT	295	505	150	H205810040030
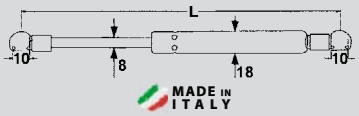	**63377**	PARABREZZA LUNOTTO POSTERIORE Favorit 611, 612, 614, 615 Fainier 304, 305, 306, 307, 308, 309, 310, 311, 312 GT 345, 350, 360, 365, 370, 380, 390, 395	345	605	210	X800420490000
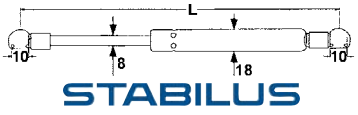	**63378**	PARABREZZA LUNOTTO POSTERIORE Farmer 103, 104, 105, 106, 108, 307, 308, 309, 310, 311, 312, 409, 410, 411, 412 GT 345, 350, 360, 365, 370, 380, 390, 395 Favorit 611, 612, 614, 615, 509, 510, 511, 512, 514, 515, 711, 712, 714, 716, 816, 818, 822, 824, 916, 920, 924, 926	345	600	250	X800420489000 X800420490000
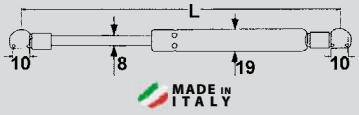	**63379**	PORTA Farmer 307, 308, 309, 310, 311, 312, 409, 410, 411, 412 Favorit 509, 510, 511, 512, 514, 515, 711, 712, 714, 716, 816, 818, 822, 824, 916, 920, 924, 926, 370 GT, 380 GT	200	325	250	H816810030500
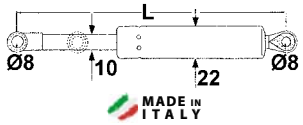	**63380**	PARABREZZA Farmer 103, 104, 105, 106, 108	295	500	960	F182800202060
	**63381**	PARABREZZA Farmer 103, 104, 105, 106, 108	340	575	750	F238805202360
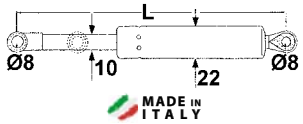	**63382**	PARABREZZA Farmer 103, 104, 105, 106, 108	255	430	985	F182800200210
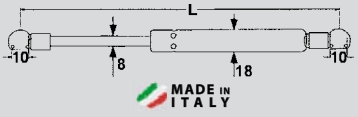	**63383**	PARABREZZA e PORTA SOLO PER TRATTORI CON CARICATORE Farmer 103, 104, 105, 106, 108, 200S, 201S, 203P, 240S, 250S, 250V, 260P, 260S, 260V, 270P, 270V, 275S, 275V, 280P, 280S, 280V	180	275	200	F258514210020
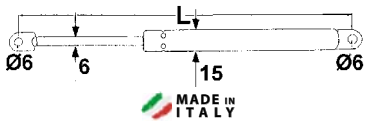	**63385**	TETTUCCIO Farmer 240S, 250S, 250V, 260P, 260S, 260V, 270P, 270V, 275S, 280P, 280S, 280V, 304, 305, 306, 307, 308, 309, 310, 311, 312 GT 345, 350, 360, 365, 370, 380, 390, 395 Favorit 611,612, 614, 615	155	225	120	X800420446000
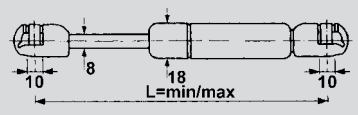	**64681**	PARABREZZA Farmer 240S, 250S, 250V, 260S, 260V, 260P, 270V, 270P, 275S, 275V, 280S, 280V, 280P	245	405	200	H205810050100
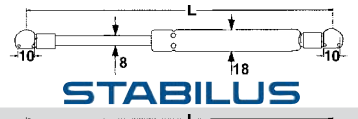	**64695**	PORTA Farmer 303,304,305,306,307,308,309,310,311,312 GT 345,350,360,365,370,380 Favorit 610,611,612,614,615	299	499	100	X800420491
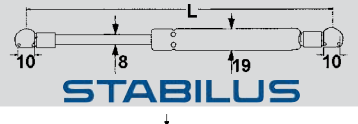	**64697**	PORTA (solo caricatore) Farmer 103,104,105,106,108,240S,250V,250S,260S,260P, 260P,270P,270V,275S,275V,280S,280P,280V	181	276	200	F258514210020 3189382M1 218712
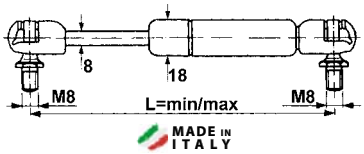	**61778**	PARABREZZA GT 255, 275	300	500	250	X800420414000

02

segue FENDT

FIGURA	ARTICOLO	APPLICAZIONI	L min mm.	L max mm.	FORZA Newton	OEM
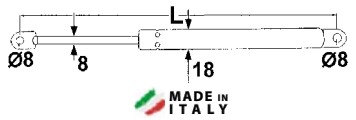	**63386**	PARABREZZA PARTE INFERIORE GT 255, 275 Xylon 520, 522, 524	190	310	250	X800420422000
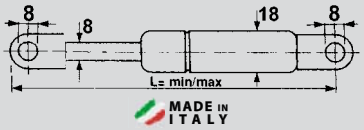	**61777**	POSTERIORE o LUNOTTO POSTERIORE Favorit 610, 611, 612, 614, 615	295	490	210	-
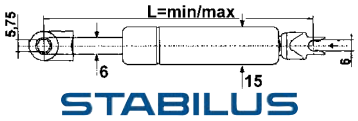	**64706**	TETTUCCIO Farmer 307,308,309,310,311,312,409,410,411,412 GT 370,380 Favorit 509,510,511,512,514,515,711,712,714,716, 816,818,822,824,916,920,924,926	169	224	120	H816810020100 753235
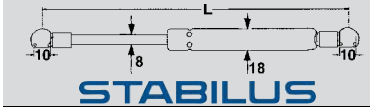	**64707**	-	351	590	370	H199503020110

FERRARI

FIGURA	ARTICOLO	APPLICAZIONI	L min mm.	L max mm.	FORZA Newton	OEM
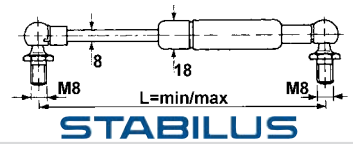	**64709**	LUNOTTO Thor RS.	165	245	200	59905031
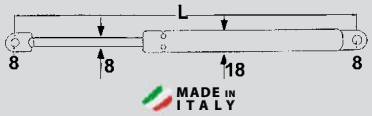	**63427**	Raptor 30 DT - Raptor 40 DT	200	315	200	5997079

FIAT - NEW HOLLAND (CNH)

FIGURA	ARTICOLO	APPLICAZIONI	L min mm.	L max mm.	FORZA Newton	OEM
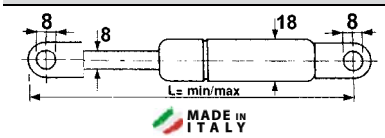	**61777**	VETRO POSTERIORE Applicazioni: 580/DT, 680/DT, 780/DT, 880.5, 980/DT, 1180/DT, 1280/DT, 1380/DT, 1580/DT, 1880/DT, 55.90/DT, 60.90/DT, 70.90/DT, 80.90/DT, 90.90/DT, 100.90/DT, 115.90/DT, 130.90/DT, 180.90/DT	295	490	210	5113767 5129427
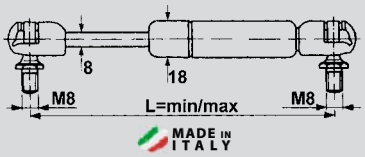	**61778**	VETRO ANTERIORE E POSTERIORE Applicazioni: 580/DT, 680/DT, 780/DT, 880.5, 980/DT, 1180/DT, 1880/DT	300	500	250	9933355
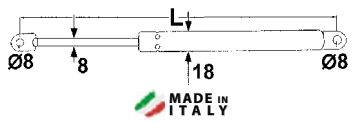	**63387**	LUNOTTO POSTERIORE Super Comfort serie 46, serie 56, serie 66, serie 76, serie 80, serie 86, serie 90, serie 94	290	500	130	5113767
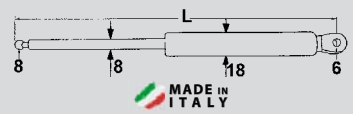	**63388**	TETTO serie 46, serie 56, serie 66, serie 66S, serie 76, serie 80, serie 86, serie 90, serie 94	175	255	250	5125289 5116437 5108535
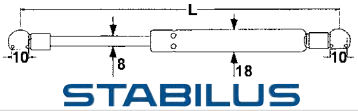	**63389**	LUNOTTO POSTERIORE F100, 110, 130, 140	395	640	100	5153193
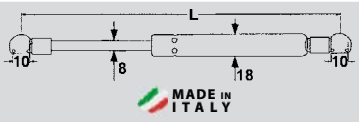	**63390**	PORTA F100, 110, 130, 140	315	540	140	5147419

Gli articoli qui descritti, prodotti da e/o per conto di CERMAG, sono da intendersi adattabili, quindi non originali, ai marchi indicati secondo REG. CE 1400/2002
All items described here, produced by and/or on behalf of CERMAG, are to be understood as adaptable, therefore not original, to the brands indicated according to REG. EC 1400/2002

segue FIAT - NEW HOLLAND (CNH)

FIGURA	ARTICOLO	APPLICAZIONI	L min mm.	L max mm.	FORZA Newton	OEM
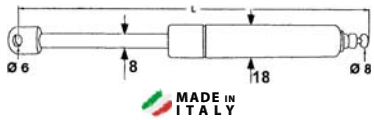	**63391**	TETTUCCIO F100, 110, 130, 140	160	260	240	5153206
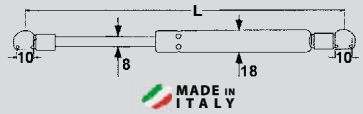	**63392**	PARABREZZA F100, 110, 130, 140	395	640	200	5155032
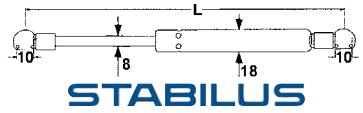	**63393**	LUNOTTO POSTERIORE L60, 65, 75, 85, 95 M100, 115, 135, 160 TS 90, 100, 110, 115, 100A, 110A, 115A, 125A, 135A TM 115, 125, 135, 150, 160, 120, 530, 140, 155, 175, 190	335	585	200	82019393 83995329
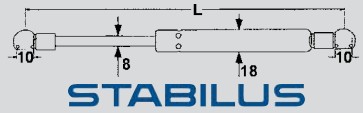	**63376**	PARABREZZA LUNOTTO POSTERIORE L60, 65, 75, 85, 95 M100, 115, 135, 160 TN 55D,55S, 65D,65S, 70D, 70S, 75D, 75S, 60DA, 60SA, 70DA, 70SA, 75DA, 75SA TS 100A, 110A, 115A, 125A, 135A TM 115, 125, 135, 150, 160, 120, 130, 140, 155, 175, 190 TVT135, 145, 155, 170, 109	335	585	150	82001505 5192009 47108190
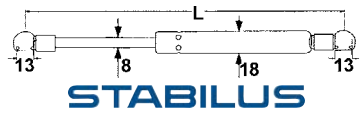	**63395**	PORTA L60, 65, 75, 85, 95 M100, 115, 135, 160 TL 70, 80, 90, 100, 70A, 80A, 90A,100A TS 90, 100. 100A, 110, 110A, 115, 115A, 125A, 135A TM 115, 125, 135, 150, 160, 120, 130, 140, 155, 175, 190	150	210	410	5183854 81867743 83994021 82027922
	new **65800**	COFANO L60, 65, 75, 85, 95 TL65, 70, 80, 90, 100 TL65A TL55F, 65F, 75F FORD: 4635, 4835, 5635, 6635, 7635	329	580	310	5166403
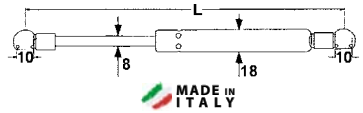	**63403**	LUNOTTO POSTERIORE PARABREZZA TL 70, 80, 90, 100, 70A , 80A, 90A, 100A	330	570	200	47126775 47126776
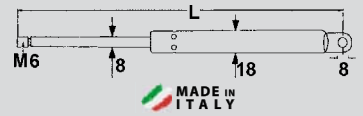	**63396**	TETTUCCIO M100, 115, 135, 160 TS90, 100, 110, 115 TM115, 125, 135, 150, 165	145	215	200	83949895
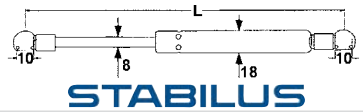	**63397**	LUNOTTO POSTERIORE G170, 190, 210, 240	325	560	260	86012677
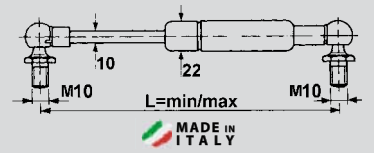	**63398**	PORTA G170, 190, 210, 240	210	305	280	89706806
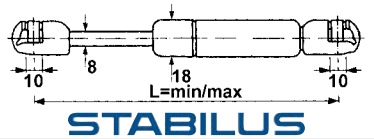	**63400**	PORTA TN 55D,55S, 65D,65S, 70D, 70S, 75D, 75S, 60DA, 60SA, 70DA, 70SA, 75DA, 75SA	150	190	200	5191712
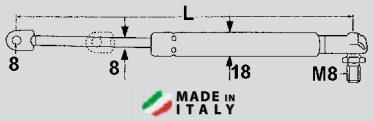	**63401**	PARABREZZA TN 55D, 55V, 65V, 65N, 65F, 70S, 70F, 75V, 75N, 75F, 80F, 60SA, 60VA,70DA, 70SA, 70NA, 75DA, 75SA, 75VA, 75NA, 75FA	285	450	150	44911645
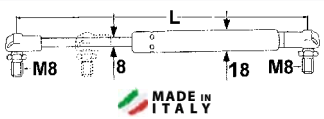	**63405**	PORTA TVT135, 145, 155, 170, 190	145	205	500	47335077 47108188

02

segue FIAT - NEW HOLLAND (CNH)

FIGURA	ARTICOLO	APPLICAZIONI	L min mm.	L max mm.	FORZA Newton	OEM
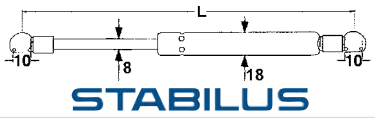	**63406**	LUNOTTO POSTERIORE TVT135, 145, 155, 170, 109	290	490	200	47108191
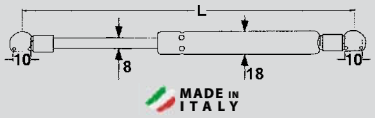	**63407**	LUNOTTO POSTERIORE TG210, 230, 255, 285	200	325	150	87773705
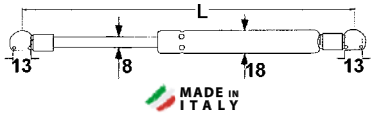	**63384**	PORTA TG210, 230, 255, 285	220	325	145	87773229
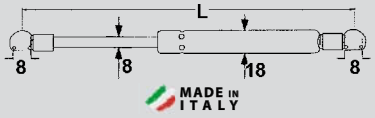	**64490**	PARABREZZA CASE IH: Serie JX 10... NEW HOLLAND: Serie T - TN	230	390	150	44910537
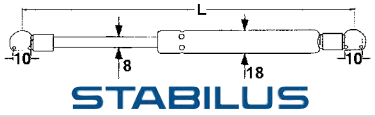	**64689**	LUNOTTO 4635,4835,5635,5640,6635,6640,7635,7740,7840,8160, 8240,8260,8340,8360,8560	335	586	200	81865239
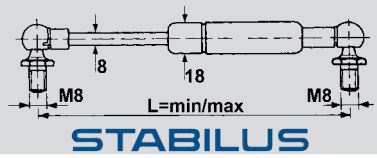	**64690**	-	305	525	350	199976067
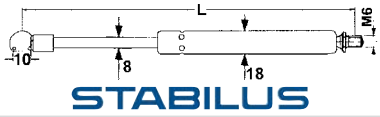	**65397**	TETTUCCIO T5030, 5040, 5050, 5060 TL90A, 70A, 80A, 100A	165	248	150	47136073
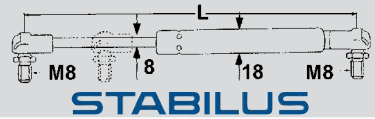	**63411**	PORTA o PARABREZZA T3000, TCE 40/45/50/55	185	285	200	9977557 87289629
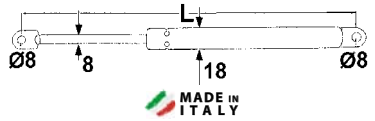	new **61802**	COFANO T4020 - T4030 - TN60A - TN70A - TN75A - TN60DA - TN70DA - TN75DA - TN60SA - TN70SA - TN75SA	179	445	820	47128566

GOLDONI

FIGURA	ARTICOLO	APPLICAZIONI	L min mm.	L max mm.	FORZA Newton	OEM
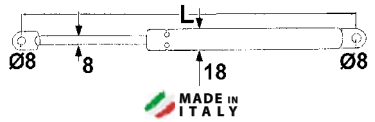	**64939**	Cilindro cofano Ronin, Star 90-100	203	323	450	00057716
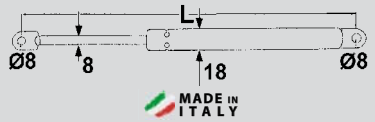	**64940**	Cilindro cofano Transcar, Sincro 40-60-70, Star 90-100	203	323	700	00061688
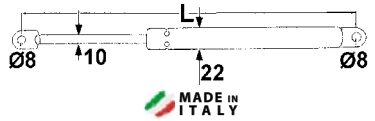	**64941**	Cilindro cofano Star 3080, Energy, Master, Quasar 90, Star 90-100	203	323	1000	00034134
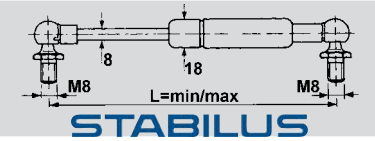	**64709**	3000, Star 3000, Star 3000 LE, Star 3000 V serie D-E, Energy, Quasar 90 serie E-F-G, Star 4000 Quadrifoglio, Star 90-100, Star Quadrifoglio	165	245	200	00038408

Gli articoli qui descritti, prodotti da e/o per conto di CERMAG, sono da intendersi adattabili, quindi non originali, ai marchi indicati secondo REG. CE 1400/2002
All items described here, produced by and/or on behalf of CERMAG, are to be understood as adaptable, therefore not original, to the brands indicated according to REG. EC 1400/2002

JOHN DEERE

FIGURA	ARTICOLO	APPLICAZIONI	L min mm.	L max mm.	FORZA Newton	OEM
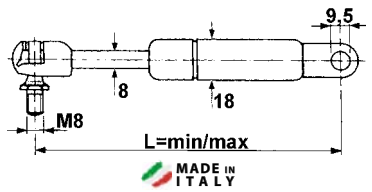	**61779**	VETRO POSTERIORE Applicazioni: MC1 CABINA ECONOMICA, 940, 1040, 1140, 1640, 2040, 2040S, 1550, 1750, 1850, 2250, 2450, 2650, 2850, 3050, 3140, 3350, 3640, 3650	285	495	150	AL 58521 AL 60324
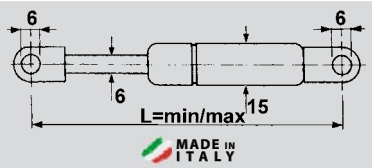	**61780**	TETTUCCIO Applicazioni: MC1 CABINA ECONOMICA, 940, 1040, 1140, 1640, 2040, 2040S, 1550, 1750, 1850, 2250, 2450, 2650, 2850	150	225	150	AL 57248
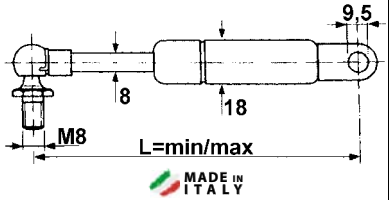	**61781**	PORTIERA Applicazioni: MC1 CABINA ECONOMICA 940, 1040, 1140, 1640, 2040, 2040S, 1550, 1750, 1850, 2250, 2450, 2650, 2850	300	500	150	AL 63124
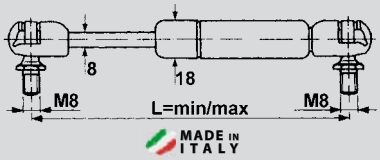	**61778**	LUNOTTO POSTERIORE Applicazioni: Per tutti i tipi dalla Serie 429999; (940, 1040, 1140, 1640, 2040, 2040S, 2140, 3040, 3140) 1630, 2030, 2130, 3130, 7600, 7700, 7800, 7610, 7710, 7810	300	500	250	AL 33170 RE 170002
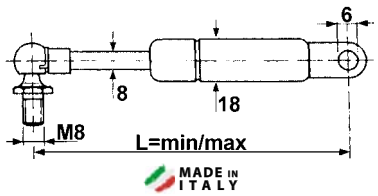	**61783**	TETTUCCIO E VETRO POSTERIORE Applicazioni: 2030, 2130, 3030, 3130, Secura SEK 294, 293, 203, 3040, 3050, 3140, 3350, 3640, 3650, 1640, 2040, 2140, 2250, 2450, 2650, 2850	160	250	300	AL 28599
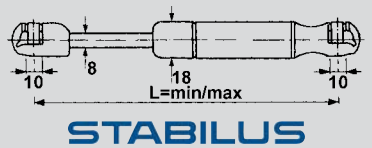	**64683**	-	357	550	510	AL152006
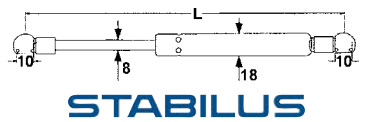	**64696**	PORTA 6100,6100SE,6200,6200SE,6300,6300SE,6400,6400SE,6506,6500,6600,6800,6900,6010,6110,6110SE,6210,6210SE,6310,6310SE,6410,6410SE,6510,6510SE,6610,6610SE,6810,,6910,5220,5320,5420,5520	174	260	250	AL110629
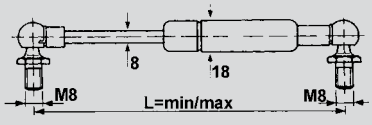	**64701**	-	245	405	250	WZW13602
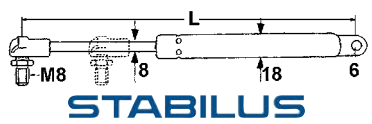	**63408**	TETTUCCIO Cabina Secura SEK 293, 927, 1830, 2030, 2130	170	255	200	AL28649 AL25968
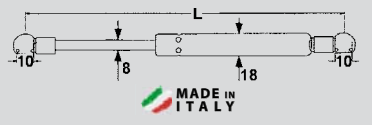	**63409**	LUNOTTO POSTERIORE CabinaSG2 1640, 2040, 2140, 3040, 3140, 3640, 4040, 4240, 4440, 4640, 2250, 2450, 2650, 2850, 3050, 3350, 3650, 4250, 4450, 4650, 4850, 4055, 4255, 4455, 4755, 4955, 4680	415	740	150	AL66992

02

segue JOHN DEERE

FIGURA	ARTICOLO	APPLICAZIONI	L min mm.	L max mm.	FORZA Newton	OEM
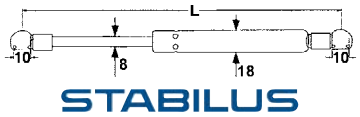	**63410**	PORTA 5220, 5320, 5320N, 5420, 5420N, 5520, 5520N, Serie 6000	175	245	350	AL151278 AL110626
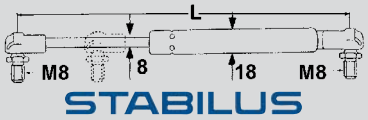	**63411**	PORTA o PARABREZZA 5300, 5400, 5500, 5310, 5410, 5510	185	285	200	AL71413
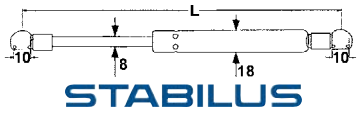	**63393**	PARABREZZA 5300, 5400, 5500, 5310, 5410, 5510	335	585	200	AL71414
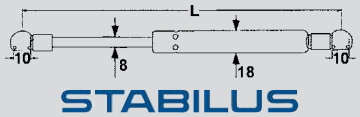	**63406**	LUNOTTO POSTERIORE 5300, 5400, 5500, 5310, 5410, 5510	290	490	200	AL71412
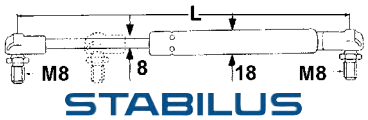	**63413**	LUNOTTO POSTERIORE 5220, 5320, 5320N, 5420, 5420N, 5520, 5520N, 6100, 6200, 6300, 6400, 6500, 6600, 6800, 6900, 6010, 6110, 6210, 6310, 6410, 6510, 6610 6810, 6910, 6120,6270, 6320, 6420, 6520, 6620, 6820, 6920, 7600, 7700, 7800	295	500	150	AL114803 AL81578
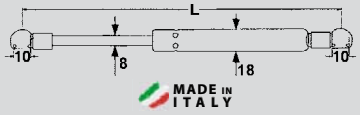	**63414**	PARABREZZA 5220, 5320, 5320N, 5420, 5420N, 5520, 5520N, 6100, 6200, 6300, 6400, 6500, 6600, 6800, 6900, 6010, 6110, 6210, 6310, 6410, 6510, 6610 6810, 6910, 6120,6270, 6320, 6420, 6520, 6620, 6820, 6920, 7600, 7700, 7800	295	500	170	AL78987
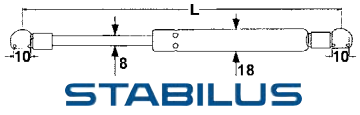	**63415**	TETTUCCIO 6100, 6200, 6300, 6400, 6500, 6600, 6800, 6900, 6010, 6110, 6210, 6310, 6410, 6510, 6610 6810, 6910, 6120, 6220, 6320, 6420, 6520, 6620, 6820, 6920, 7600, 7700, 7800	305	520	220	AL82634 AL160699
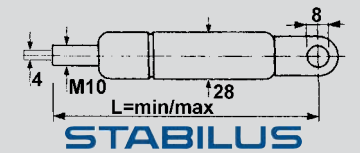	**64672**	COLONNA STERZO 5055E-5065E-5065M-5070M-5075E-5075M-5080M-5080R-5080RN-5083E-5083EN-5085M-5090M-5090R-5090RN-5095M-5100M-5100R-5100RN-5105M-5115M-5225-5325-5425-5620-5720-5820-6090MC-6090RC-6100MC-6100RC-6110MC-6110RC-	50	230	330	AL115780 AL222225
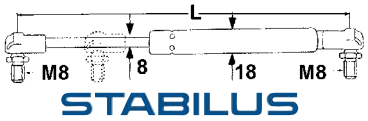	**64674**	PORTIERA/LUNOTTO 5220, 5320, 5320N, 5420, 5420N, 5520, 5520N, 6100, 6200, 6300, 6400, 6500, 6600, 6800, 6900, 6010, 6110, 6210, 6310, 6410, 6510, 6610, 6810, 6910, 6120, 6220, 6320, 6420, 6520, 6620, 6820, 6920, 7600, 7700, 7800	297	499	130	AL81578
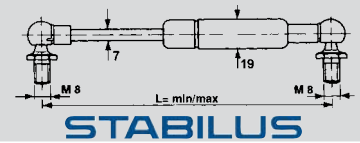	**64677**	FINESTRINO DESTRO Mietitrebbia: 2058, 2056, 2054, 2065, 2256, 2254, 2258, 2264, 2266	240	340	100	AZ43775 AZ102707
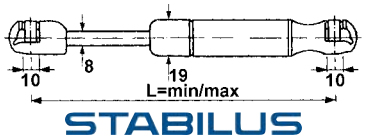	**64679**	COFANO MOTORE 1654, 1854, 2054, 6515, 6215, 6620, 6520, 6525, 6530, 6630, 6820, 69205, 6920, 6830, 6930, 7320, 7220, 7520, 7420, 7430, 7530	360	540	800	AL174087
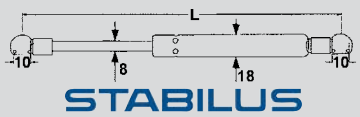	**64680**	PORTA 5220,5320,5320N,5420,5420N,5520,5520N, Serie 6000	174	245	350	AL174358

Gli articoli qui descritti, prodotti da e/o per conto di CERMAG, sono da intendersi adattabili, quindi non originali, ai marchi indicati secondo REG. CE 1400/2002
All items described here, produced by and/or on behalf of CERMAG, are to be understood as adaptable, therefore not original, to the brands indicated according to REG. EC 1400/2002

LAMBORGHINI

FIGURA	ARTICOLO	APPLICAZIONI	L min mm.	L max. mm	FORZA Newton	OEM
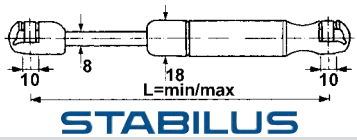	**64711**	Old Models Lamborghini, Runner	260	445	200	0.010.9485.0
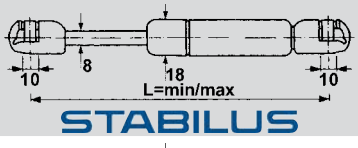	**64712**	Agile, Rs, Rv	260	445	150	0.011.0599.0
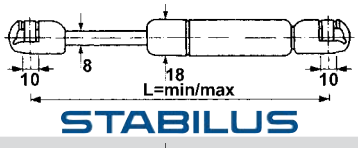	**64713**	PARABREZZA Agile, Rs, Rv	305	530	150	0.012.2518.0
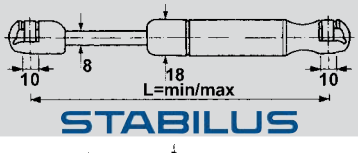	**64714**	Lampo, Nitro, R2, R3, R4, SPIRE, SPRINT, STRIKE,	330	585	200	0.010.6269.0
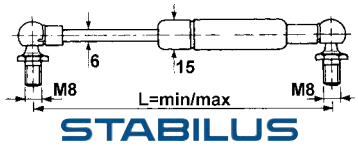	**64671**	TETTUCCIO Champion, Mach, Nitro, R2, R3, R4, R5, R6, R7, R8, Spark, Spire, Sprint, Strike, Victory	154	235	150	04414159
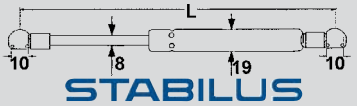	**64673**	VETRO PORTA Champion, mach, R6, R7, R8, Spark, Victory	170	250	750	04429617
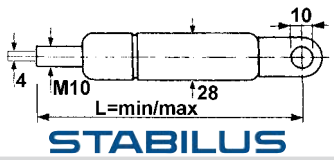	**64678**	REGOLAZIONE STERZO Victory	181	230	400	04423151
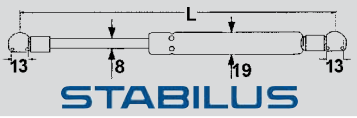	**64687**	PORTA Nitro, R6, Spark	275	386	400	001647784
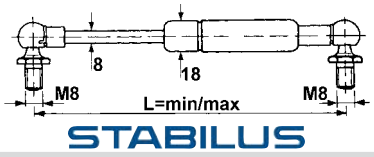	**64690**	Mach, R6 vrt	305	525	350	001603404/10
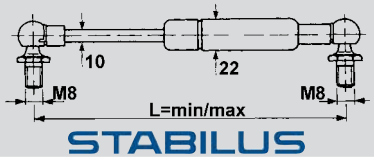	**64692**	COFANO R6, Spark	435	785	900	001313114 002109150
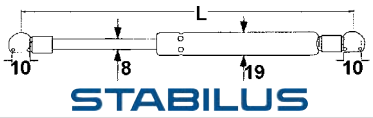	**64693**	Formula, Old Models Lamborghini, Premium, R4, R5, Racing	504	700	350	001015790
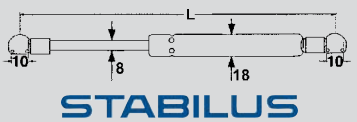	**64699**	PARABREZZA/LUNOTTO Champion, Mach, R6, R7, R8, Spark, Victory	320	536	180	04415239

02

segue LAMBORGHINI

FIGURA	ARTICOLO	APPLICAZIONI	L min mm.	L max mm.	FORZA Newton	OEM
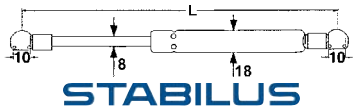	**64704**	VETRO PORTA F Plus, Lampo, Old Models Lamborghini, R2, R3, RF, Sprint	175	266	200	0.008.2737.3
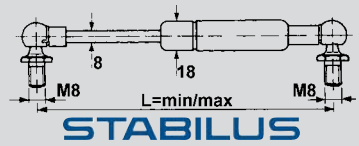	**64710**	LUNOTTO Lampo, Nitro, R2, R3, R4, Spark, Spire, Sprint, Strike	265	445	200	0.010.6267.0
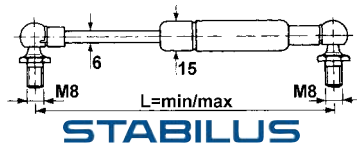	**65045**	F Plus, Old Models Lamborghini	175	275	100	0.007.2751.0
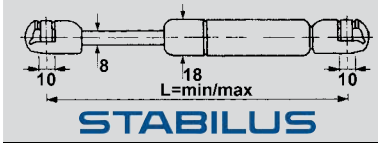	**65475**	Agile 660S/770S/880S/990S, Formula 105, Grand Prix: 674-70, 75 Target, 774-80, 874-90T, 95 Target R: 1556, 600, 674, 674-70, 700, 774, 774-80, 874-90T, 874T	219,5	519,5	200	0.013.0059.4

LANDINI / MC CORMICK

FIGURA	ARTICOLO	APPLICAZIONI	L min mm.	L max. mm	FORZA Newton	OEM
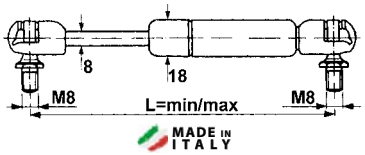	**61778**	VETRO POSTERIORE	300	500	250	3384671M1
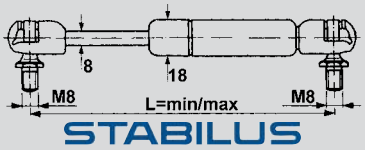	**61785**	VETRO POSTERIORE Applicazioni: 16500	430	780	150	3389556M1
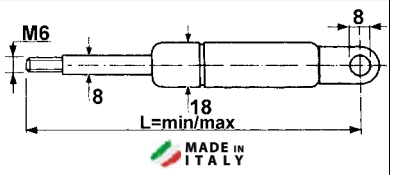	**61786**	TETTUCCIO Applicazioni: 16500	145	210	180	3303021M92
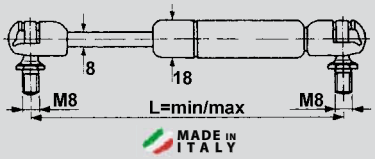	**61787**	PORTIERA Applicazioni: 16500	165	255	300	3385316M91
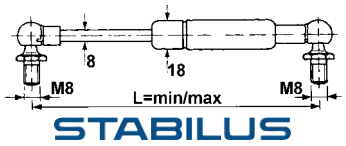	**64676**	LUNOTTO	285	485	200	3676366M91
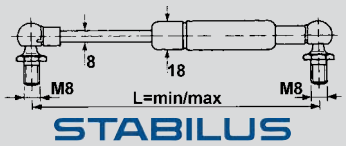	**64709**	LUNOTTO	165	245	200	3311782M91

Gli articoli qui descritti, prodotti da e/o per conto di CERMAG, sono da intendersi adattabili, quindi non originali, ai marchi indicati secondo REG. CE 1400/2002
All items described here, produced by and/or on behalf of CERMAG, are to be understood as adaptable, therefore not original, to the brands indicated according to REG. EC 1400/2002

segue LANDINI / MC CORMICK

FIGURA	ARTICOLO	APPLICAZIONI	L min mm.	L max. mm	FORZA Newton	OEM
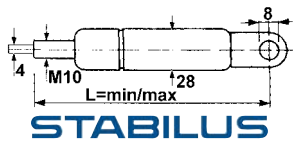	**65443**	PIANTONE STERZO Applicazioni LANDINI: REX 4 - Serie 4 - Serie 5 - Serie 6-H MC CORMICK: Serie X4 - Serie X5 - Serie X6	192	237	450	6517916M1
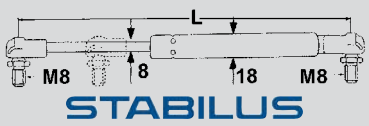	**63411**	PORTA o PARABREZZA Mistral, Rex	185	285	200	3619665M91

MASSEY FERGUSON

FIGURA	ARTICOLO	APPLICAZIONI	L min mm.	L max. mm	FORZA Newton	OEM
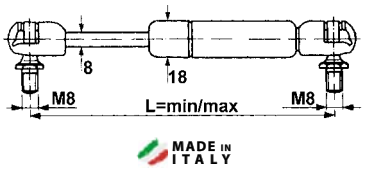	**61778**	VETRO POSTERIORE Applicazioni: 260, 265, 275, 290, 390,396, 398, 399, 550, 560, 565, 575, 590, 592, 595, 2620, 2625, 2640, 2645	300	500	250	3384671M1 3476187M1 1873903M91
	61785	VETRO POSTERIORE Applicazioni: 3050, 3060, 3065, 3070, 3075, 3080, 3090, 3095, 3115, 3120, 3125, 3610, 3630, 3635, 3645, 3650, 3655, 3670, 3680, 3690	430	780	150	3389556M1
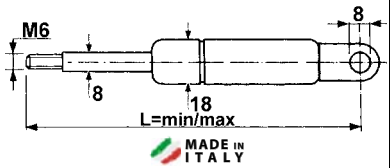	**61786**	TETTUCCIO Applicazioni: 274, 294, 377, 387, 397, 675, 690, 698, 699, 2620, 2625, 2640, 2645, 2680, 2685, 2720, 2725, 3050, 3060, 3065, 3070,3080, 3090, 3115, 3120, 3125, 3610, 3630, 3650, 3655, 3670, 3680, 6120, 6130, 6140, 6180, 6190 Serie 8000	145	210	180	3303021M92 1897726M91
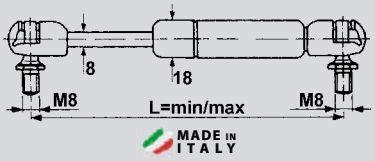	**61787**	PORTIERA Applicazioni: 3050, 3060, 3065, 3070, 3080, 3090, 3610, 3630, 3650, 3680	165	255	300	3385316M91
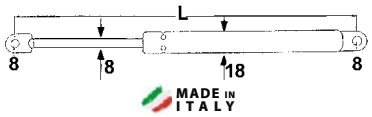	**63416**	TETTUCCIO 154, 254, 274, 1114, 1134	165	255	275	-
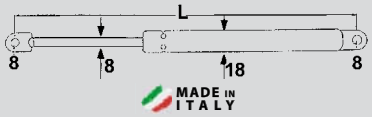	**63417**	PARABREZZA o LUNOTTO POSTERIORE 154, 254, 274, 1114, 1134	310	550	275	1427130M92 1427130M91
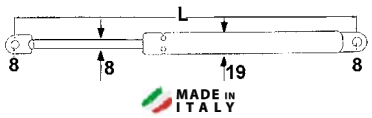	**63418**	PARABREZZA 154,174,184,194, 233, 253, 263, 273, 283, 293, 333, 353, 363, 373, 383, 393, 354, 364, 374, 384, 394, 3050, 3060, 3070, 3075, 3080, 3085, 3090, 3095, 3115, 3120, 3125, 3610, 3630, 3635, 3645, 3650, 3655, 3670, 3680, 3690	220	360	250	-
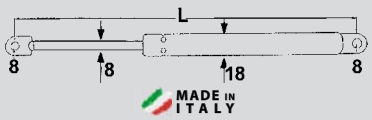	**63419**	PORTA 154,174,184,194, 233, 253, 263, 273, 283, 293, 333, 353, 363, 373, 383, 393, 354, 364, 374, 384, 394, 3050, 3060, 3070, 3075, 3080, 3085, 3090, 3095, 3115, 3120, 3125, 3610, 3630, 3635, 3645, 3650, 3655, 3670, 3680, 3690	200	315	100	-
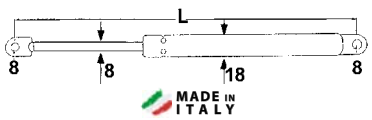	**63420**	LUNOTTO POSTERIORE 154,174,184,194, 233, 253, 263, 273, 283, 293, 333, 353, 363, 373, 383, 393, 354, 364, 374, 384, 394, 3050, 3060, 3070, 3075, 3080, 3085, 3090, 3095, 3115, 3120, 3125, 3610, 3630, 3635, 3645, 3650, 3655, 3670, 3680, 3690	290	500	200	3103255M1

Gli articoli qui descritti, prodotti da e/o per conto di CERMAG, sono da intendersi adattabili, quindi non originali, ai marchi indicati secondo REG. CE 1400/2002
All items described here, produced by and/or on behalf of CERMAG, are to be understood as adaptable, therefore not original, to the brands indicated according to REG. EC 1400/2002

02

segue MASSEY FERGUSON

FIGURA	ARTICOLO	APPLICAZIONI	L min mm.	L max mm.	FORZA Newton	OEM
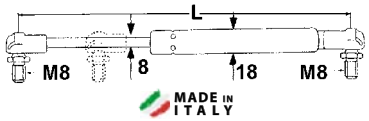	**63421**	LUNOTTO POSTERIORE 274SK, 294S, 377, 387, 397, 397T, 675, 689, 690, 699, 1004, 1004T, 1007, 1014	305	525	190	3301920M93
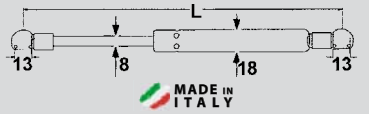	**63422**	PORTA 342, 350, 352, 355, 360, 362, 365, 372, 375, 382, 390, 396, 398, 399	190	280	350	3478319M2
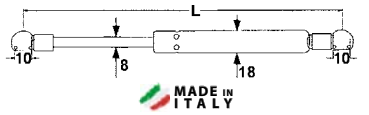	**63402**	PORTA 1114, 1134	295	500	200	3301488M91
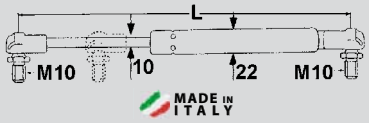	**63423**	PORTA 2620, 2625, 2640, 2645, 2680, 2685, 2720, 2725	310	505	500	-
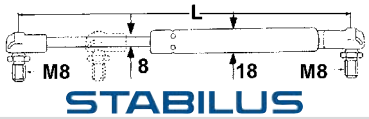	**63424**	PORTA, PARABREZZA o POSTERIORE 4215, 4220, 4225, 4235, 4240, 4245, 4255, 4260, 4265	280	485	150	3904695M1 3805354M1 3804759M1
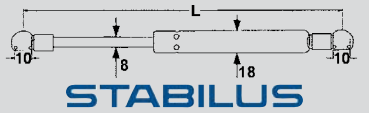	**63376**	LUNOTTO POSTERORE 6120, 6130, 6140, 6150, 6160, 6170, 6180, 6190, 6260, 6265, 8110, 8120, 8130, 8140, 8150, 8160, 8170, 8180, 8210, 8220, 8240, 8250, 8260, 8270, 8280	335	585	150	3902140M1
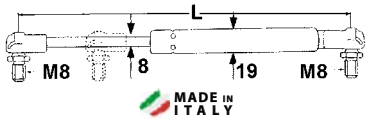	**63426**	PORTA 6120, 6130, 6140, 6150, 6160, 6170, 6180, 6190, 6260, 6265, 8110, 8120, 8130, 8140, 8150, 8160, 8170, 8180, 8210, 8220, 8240, 8250, 8260, 8270, 8280	155	230	600	3902121M3

MAUSER

FIGURA	ARTICOLO	APPLICAZIONI	L min mm.	L max. mm	FORZA Newton	OEM
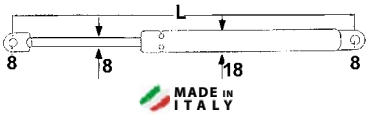	**63425**	-	140	200	175	6-1001820
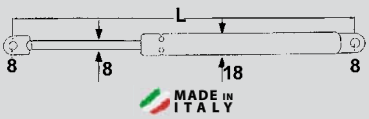	**63419**	-	200	315	100	6-1001032
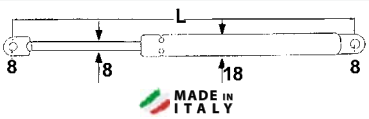	**63427**	-	200	315	200	6-1002032
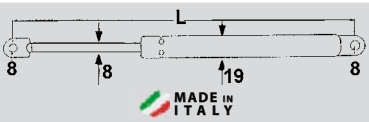	**63418**	-	220	360	250	6-1002536
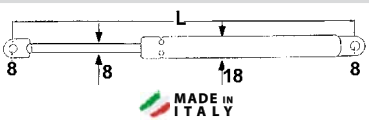	**63420**	-	290	500	200	6-1002550
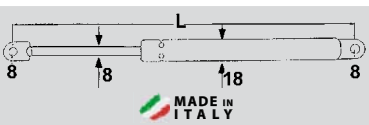	**63428**	-	290	500	280	6-1002850

Gli articoli qui descritti, prodotti da e/o per conto di CERMAG, sono da intendersi adattabili, quindi non originali, ai marchi indicati secondo REG. CE 1400/2002
All items described here, produced by and/or on behalf of CERMAG, are to be understood as adaptable, therefore not original, to the brands indicated according to REG. EC 1400/2002

PASQUALI

FIGURA	ARTICOLO	APPLICAZIONI	L min mm.	L max mm.	FORZA Newton	OEM
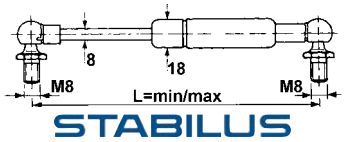	**64709**	LUNOTTO Mars RS.	165	245	200	59905031

SAME

FIGURA	ARTICOLO	APPLICAZIONI	L min mm.	L max. mm	FORZA Newton	OEM
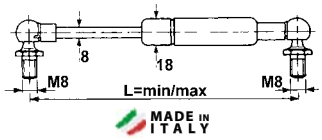	**61792**	PORTIERA Antares, Aster, Centauro, Centurion, Explorer, Jaguar, Leopard, Taurus, Tiger, Trident	305	520	350	0.9208.140.3
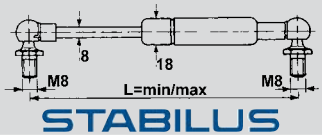	**61793**	PORTIERA	287	479,5	200	0.9241.140.4
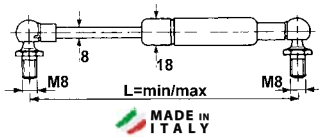	**61794**	VETRI	305	520	170	0.9233.166.4
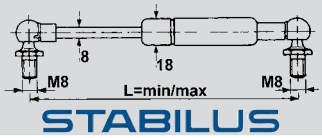	**61795**	VETRI Antares, Galaxy, Laser	305	520	270	0.9233.167.4
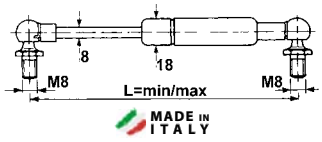	**61796**	VETRI	490	715	350	007.5407.0
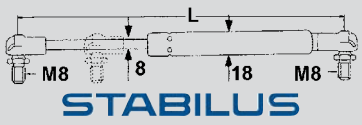	**61782**	VETRI	255	385	570	0.008.2089.4/30 0.008.2089.4/20
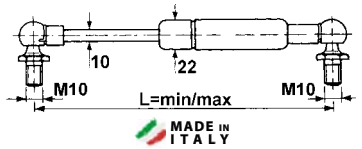	**61797**	VETRI	250	390	470	-
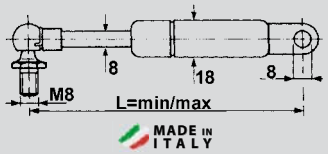	**61798**	TETTUCCIO E VETRI	215	330	110	0.9234.373.4
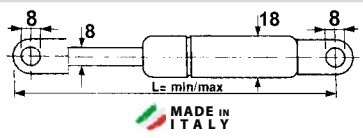	**61799**	TETTUCCIO	170	260	250	0.9206.194.4
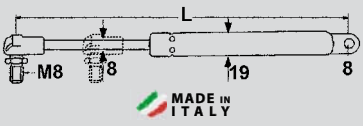	**63394**	TETTUCCIO Antares, Aster, Explorer, Explorer II, Laser, Silver, Titan	200	320	170	0.9234.373.4

Gli articoli qui descritti, prodotti da e/o per conto di CERMAG, sono da intendersi adattabili, quindi non originali, ai marchi indicati secondo REG. CE 1400/2002
All items described here, produced by and/or on behalf of CERMAG, are to be understood as adaptable, therefore not original, to the brands indicated according to REG. EC 1400/2002

02

segue SAME

FIGURA	ARTICOLO	APPLICAZIONI	L min mm.	L max. mm	FORZA Newton	OEM
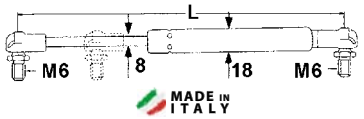	**63399**	PARABREZZA Antares, Explorer, Solar	295	500	210	-
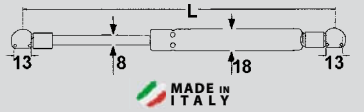	**63404**	PARABREZZA o LUNOTTO POSTERIORE Diamond II 230, 240, 250, 260 Rubin 120, 135, 150, 160, 180, 200	425	505	200	04415239
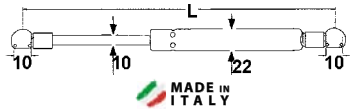	**63412**	PORTA Diamond II 230, 240, 250, 260 Rubin 120, 135, 150, 160, 180, 200	165	240	750	04428681
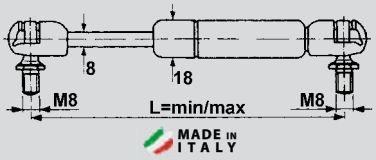	**61787**	PORTIERA Frutteto II	165	255	300	dx 0.009.8623.2 0.009.7738.4/10
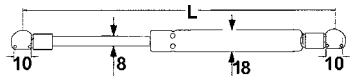	**65053**	Antares, Dorado, Explorer, Frutteto, Laser, Silver	165	254.5	400	0.016.9733.4
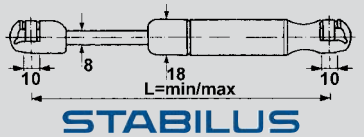	**64711**	Frutteto 60/75, Solar 50/60, Solaris 25/35/45	260	445	200	0.010.9485.0
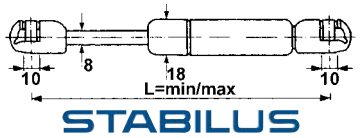	**64712**	Dorado S 70/75/90/100, Dorado V 70/75/90/100, Golden 60/60V/65/75/75V/85	260	445	150	0.011.0599.0
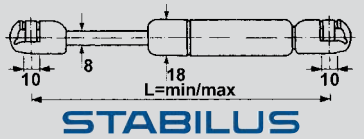	**64713**	PARABREZZA Golden 85	305	530	150	0.012.2518.0
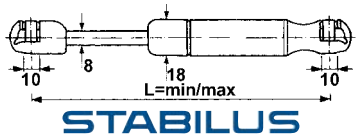	**64714**	Dorado, Dorado Classic, Dorado Natural, Explorer, Explorer Natural, Roller, Silver, Virtus, Virtus J, Virtus Rvshift	330	585	200	0.010.6269.0
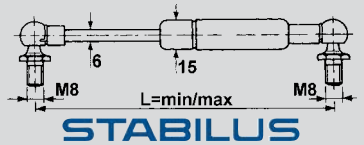	**64671**	TETTUCCIO Audax, Diamond, Dorado, Explorer, Fortis, Iron, Laser, Rubin, Silver, Virtus	154	235	150	04414159
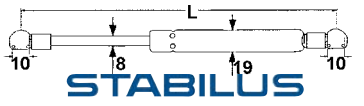	**64673**	VETRO PORTA Audax, Diamond, Fortis, Iron, Rubin	170	250	750	04429617

Gli articoli qui descritti, prodotti da e/o per conto di CERMAG, sono da intendersi adattabili, quindi non originali, ai marchi indicati secondo REG. CE 1400/2002
All items described here, produced by and/or on behalf of CERMAG, are to be understood as adaptable, therefore not original, to the brands indicated according to REG. EC 1400/2002

segue SAME

FIGURA	ARTICOLO	APPLICAZIONI	L min mm.	L max. mm	FORZA Newton	OEM
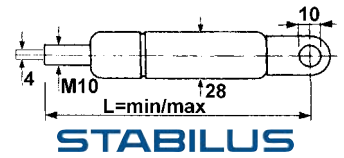	**64678**	REGOLAZIONE STERZO Diamond	181	230	400	04423151
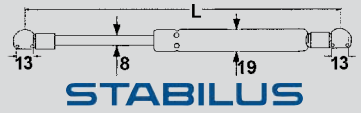	**64687**	PORTA Iron, Virtus	275	386	400	0.016.4778.4
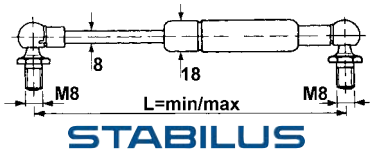	**64690**	Audax, Iron Continuo	305	525	350	0.016.0340.4/10
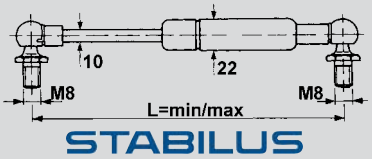	**64692**	COFANO Fortis, Iron	435	785	900	0.013.1311.4 0.021.0915.0
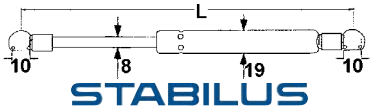	**64693**	Antares, Laser, Row Cop, Silver, Titan	504	700	350	0.010.1579.0
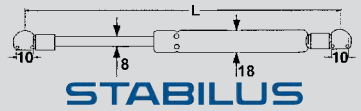	**64699**	PARABREZZA/LUNOTTO Audax, Diamond, Fortis, Iron, Rubin	320	536	180	04415239
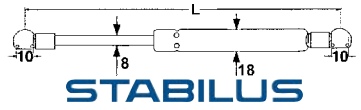	**64704**	VETRO PORTA Dorado, Explorer, Frutteto II, Roller, Old model SAME	175	266	200	0.008.2737.3
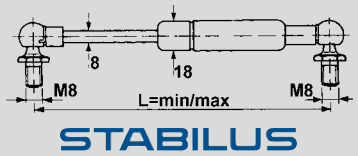	**64710**	LUNOTTO Dorado, Explorer, Roller, Silver, Virtus	265	445	200	0.010.6267.0
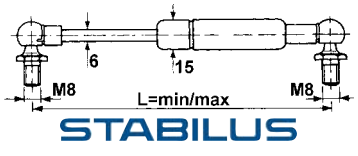	**65045**	Frutteto II, Old models SAME	175	275	100	0.007.2751.0
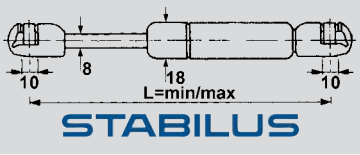	**65475**	Aster 60/70, Explorer 55/60, Explorer II 60/70/80/90, Golden 60/65/75/85	219,5	519,5	200	0.013.0059.4

Gli articoli qui descritti, prodotti da e/o per conto di CERMAG, sono da intendersi adattabili, quindi non originali, ai marchi indicati secondo REG. CE 1400/2002
All items described here, produced by and/or on behalf of CERMAG, are to be understood as adaptable, therefore not original, to the brands indicated according to REG. EC 1400/2002

STEYR

FIGURA	ARTICOLO	APPLICAZIONI	L min mm.	L max. mm	FORZA Newton	OEM
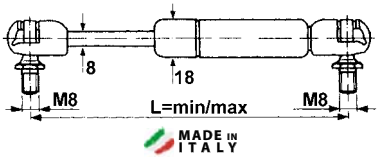	**61800**	VETRO ANTERIORE Trattori serie 80 con cabina SK2	335	585	100	99976047
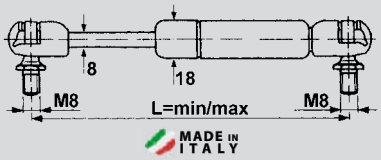	**61801**	TETTUCCIO Trattori serie 80	180	275	100	99976036
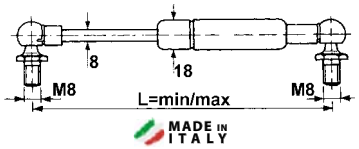	**61773**	PORTIERA Applicazioni: SERIE 900	300	500	300	134701577
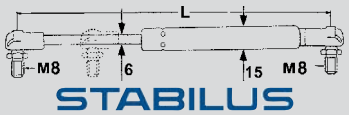	**64705**	PEDALE A GAS CVT 120,130,150,170,6135,6140,6145,6150, 6155,6160,6170,6175,6190,6195	136	196	100	1405718031

Gli articoli qui descritti, prodotti da e/o per conto di CERMAG, sono da intendersi adattabili, quindi non originali, ai marchi indicati secondo REG. CE 1400/2002
All items described here, produced by and/or on behalf of CERMAG, are to be understood as adaptable, therefore not original, to the brands indicated according to REG. EC 1400/2002

TESTINE DI RICAMBIO PER MOLLE A GAS

TETES DE RECHANGE POUR RESSORTS A GAZ - SPARE HEADS FOR GAS SPRINGS - ERSATZKOPFTEILE FÜR GASFEDERN - TOPES DE REPUESTO PARA RESORTES DE GAS

TESTINA IN PLASTICA

TETE EN PLASTIQUE
PLASTIC HEAD
KOPFTEILE AUS KUNSTSTOFF
CABEZALE DE PLÁSTICO



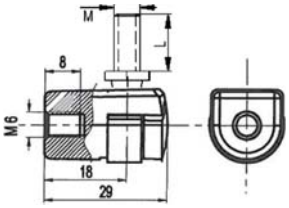

ARTICOLO	M mm	L mm	CHIAVE
63553	6	13	8
63554	8	13	13

TESTINA IN METALLO

TETE EN METAL
METAL HEAD
KOPFTEILE AUS METALL
CABEZALE DE METAL



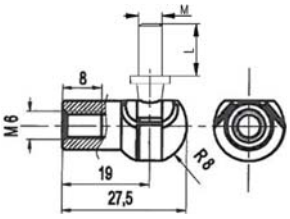

ARTICOLO	M mm	L mm	CHIAVE
63555	6	13	8
63556	8	13	13

PERNI PER MOLLE A GAS

AXES POUR RESSORTS A GAZ - PINS FOR GAS SPRINGS - FEDERN FÜR GASFEDERN - RESORTES PARA RESORTES DE GAS

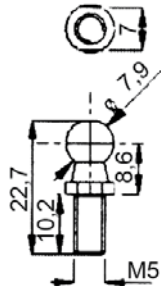

ARTICOLO **63606**

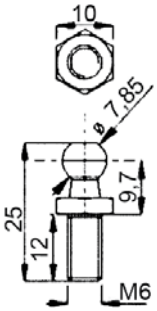

ARTICOLO **63602**

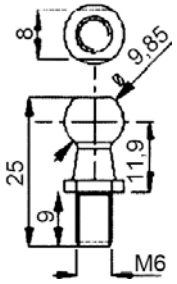

ARTICOLO **63605**

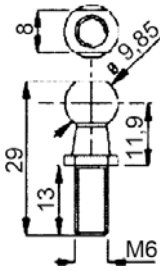

ARTICOLO **63604**

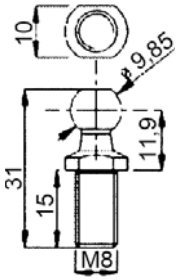

ARTICOLO **63603**

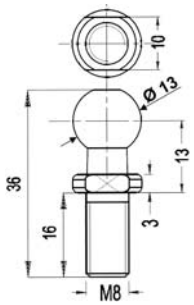

ARTICOLO **63646**

OCCHIELLI FILETTATI PER MOLLE A GAS

OEILLETS FILETES POUR RESSORTS A GAZ - THREADED EYELETS FOR GAS SPRINGS - GEWINDEÖSEN FÜR GASFEDERN - OJALES ROSCADOS PARA RESORTES DE GAS

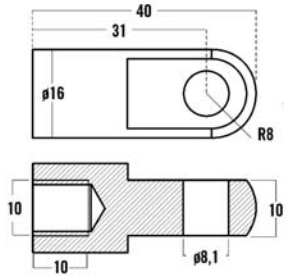

ARTICOLO **63637**

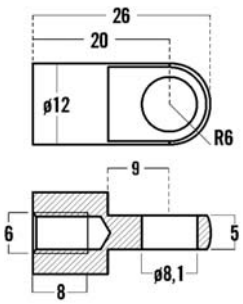

ARTICOLO **63641**

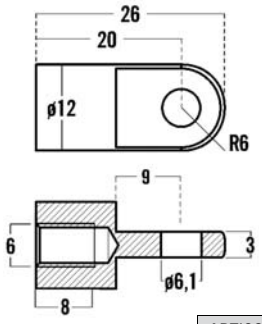

ARTICOLO **63642**

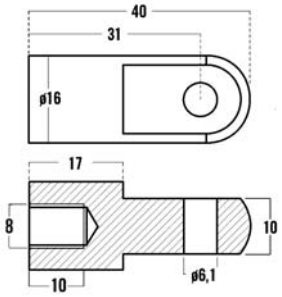

ARTICOLO **63639**

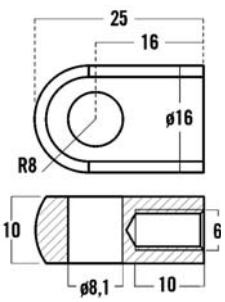

ARTICOLO **63635**

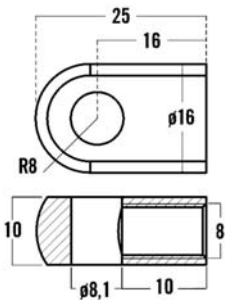

ARTICOLO **63636**

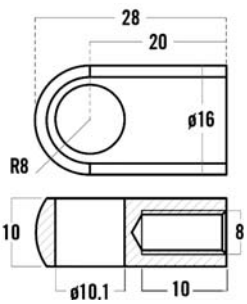

ARTICOLO **63638**

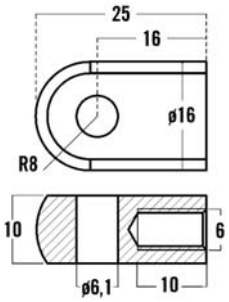

ARTICOLO **63640**

Gli articoli qui descritti, prodotti da e/o per conto di CERMAG, sono da intendersi adattabili, quindi non originali, ai marchi indicati secondo REG. CE 1400/2002
All items described here, produced by and/or on behalf of CERMAG, are to be understood as adaptable, therefore not original, to the brands indicated according to REG. EC 1400/2002

SPECCHI COMPLETI PER CABINE TRATTORI

RETROVISEUR POUR TRACTEUR - TRACTOR MIRROR - SCHLEPPERRÜCKSPIEGEL - ESPEJOS RETROVISOR PARA TRACTOR

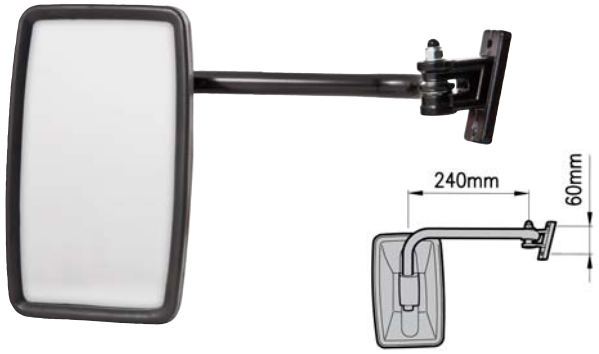

ARTICOLO	DESCRIZIONE	APPLICAZIONE
60531	Specchio CPL dx vetro bianco	CABINA BRIEDA
60532	Specchio CPL sx vetro bianco	
60533	Braccio nero dx	
60534	Braccio nero sx	
60535	Coppa nera (235x140 mm) vetro bianco	
60536	Vetro bianco (223x118 mm)	



ARTICOLO	DESCRIZIONE	APPLICAZIONE
62711	Specchio completo nero destro	CABINA BRIEDA
62712	Specchio completo nero sinistro	
62713	Braccio nero dx	
62714	Braccio nero sx	
60547	Coppa nera (230x180 mm) con morsetto	
60548	Vetro (226x169 mm)	

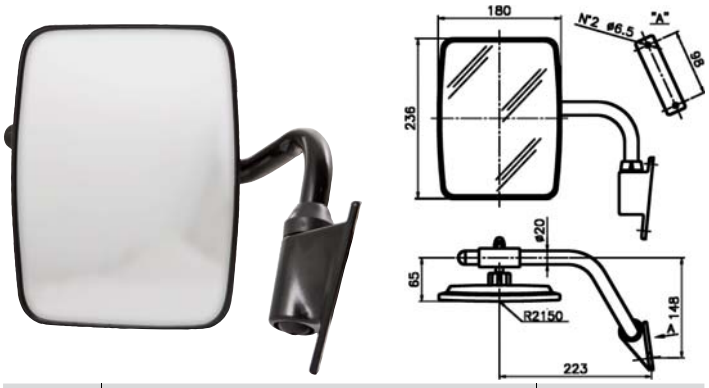

ARTICOLO	DESCRIZIONE	APPLICAZIONE
60543	Specchio CPL nero dx vetro bianco OEM 5108721	CABINE FIAT LANDINI SAME TORINCAB
60544	Specchio CPL nero sx vetro bianco OEM 5108722	
60545	Braccio nero dx	
60546	Braccio nero sx	
60547	Coppa nera (230x180 mm) vetro bianco	
60548	Vetro bianco (226x169 mm)	



ARTICOLO	DESCRIZIONE	APPLICAZIONE
62138	Specchio CPL nero dx - sx vetro bianco	CABINA ITALCAB LOCHMANN
62140	Braccio nero dx - sx	
62141	Coppa nera (230x180 mm)	

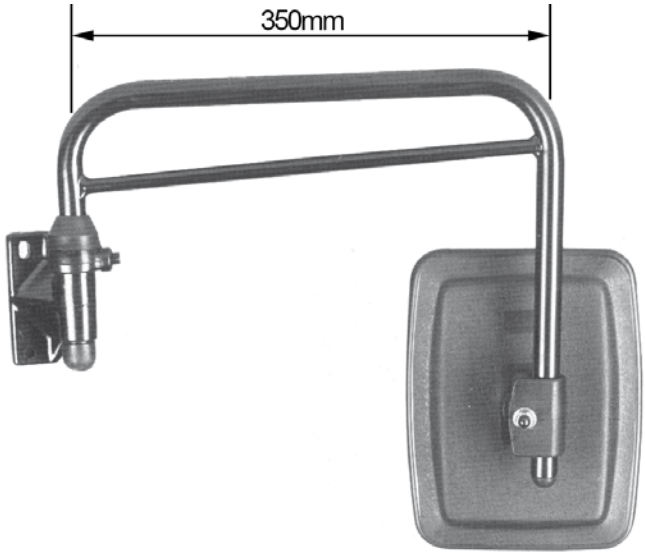



ARTICOLO	DESCRIZIONE	APPLICAZIONE
62717	Specchio completo nero destro	CABINA SIAC
62718	Specchio completo nero sinistro	
62719	Braccio nero dx Ø 20 mm	
62720	Braccio nero sx Ø 20 mm	
60547	Coppa nera (230x180 mm) con morsetto	
60548	Vetro (226x169 mm)	

Gli articoli qui descritti, prodotti da e/o per conto di CERMAG, sono da intendersi adattabili, quindi non originali, ai marchi indicati secondo REG. CE 1400/2002
All items described here, produced by and/or on behalf of CERMAG, are to be understood as adaptable, therefore not original, to the brands indicated according to REG. EC 1400/2002

segue SPECCHI COMPLETI PER CABINE TRATTORI
RETROVISEUR POUR TRACTEUR - TRACTOR MIRROR - SCHLEPPERRÜCKSPIEGEL - ESPEJOS RETROVISOR PARA TRACTOR



ARTICOLO	DESCRIZIONE	APPLICAZIONE
63010	Specchio CPL dx	MERLO
63011	Specchio CPL sx	
63012	Coppa nera dx/sx 240x150	



ARTICOLO	DESCRIZIONE	APPLICAZIONE
63014	Specchio CPL dx	MANITOU
63015	Specchio CPL sx	
63016	Coppa nera dx/sx 260X148	



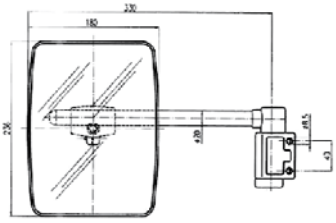

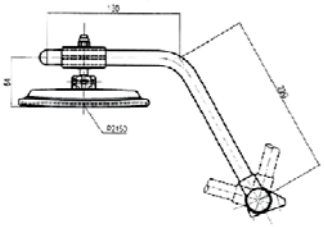

ARTICOLO	DESCRIZIONE	APPLICAZIONE	OEM
65526	Specchio CPT dx	LANDINI - SAME - NEW HOLLAND	3552884M91 3552885M91 0.008.2804.4/10 0.008.2805.4/10 9977540
65527	Specchio CPT sx		
60547	Coppa nera dx/sx		



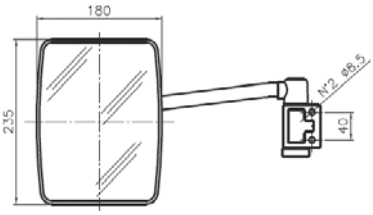

ARTICOLO	DESCRIZIONE	APPLICAZIONE	OEM
65528	Specchio CPT dx	SAME - DEUTZ - HURLIMANN - LAMBORGHINI	0.9234.147.4 0.9234.148.4
65529	Specchio CPT sx		
60547	Coppa nera dx/sx 236X180		



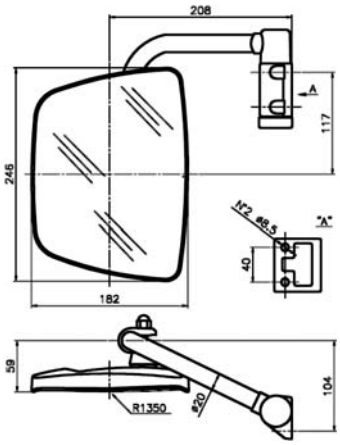

Le immagini rappresentano l'Articolo 63583 (destro)

ARTICOLO	DESCRIZIONE	APPLICAZIONE
63583	Specchio CPL dx	SAME FRUTTETO II FRUTTETO III DORADO F
63584	Specchio CPL sx	
63578	Coppa di ricambio dx/sx	



- Larghezza: 360 mm
- Altezza: 215 mm
- Sistema di aggancio: Supporto per tubo Ø25
- Raggio riflettente: 2050 mm

ARTICOLO	DESCRIZIONE	APPLICAZIONE
65541	Specchio CPL dx	NEW HOLLAND T5000 - TL - TLA
65540	Specchio CPL sx	
60553	Coppa di ricambio dx/sx	

Gli articoli qui descritti, prodotti da e/o per conto di CERMAG, sono da intendersi adattabili, quindi non originali, ai marchi indicati secondo REG. CE 1400/2002
All items described here, produced by and/or on behalf of CERMAG, are to be understood as adaptable, therefore not original, to the brands indicated according to REG. EC 1400/2002

segue SPECCHI COMPLETI PER CABINE TRATTORI

RETROVISEUR POUR TRACTEUR - TRACTOR MIRROR - SCHLEPPERRÜCKSPIEGEL - ESPEJOS RETROVISOR PARA TRACTOR

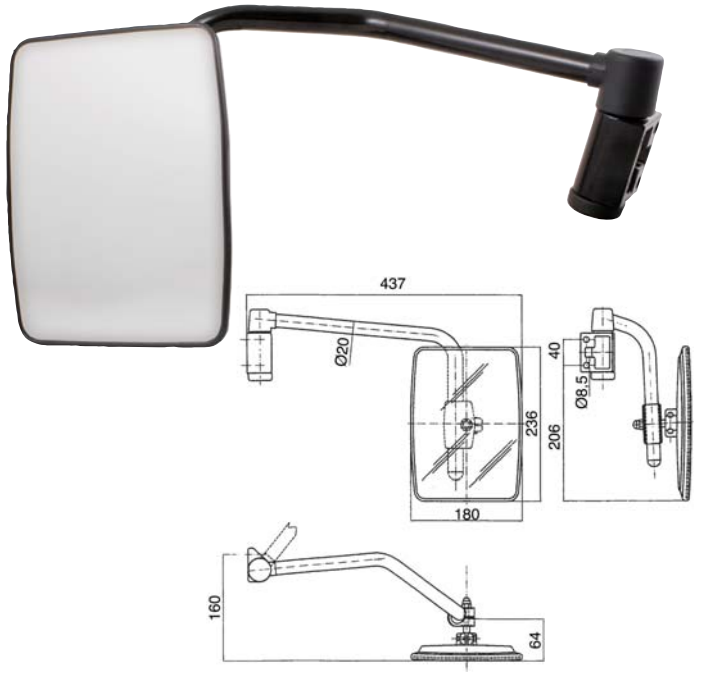

ARTICOLO	DESCRIZIONE	APPLICAZIONE
62779	Specchio CPL nero dx vetro bianco	NEW HOLLAND serie TN/TND/ TNF/TNN/TNV 5194637 - 5194636 5188170 - 5177581 5188179 - 5177582
62780	Specchio CPL nero sx vetro bianco	
60547	Coppa nera (230x180 mm) vetro bianco	
60548	Vetro bianco (222x172 mm)	

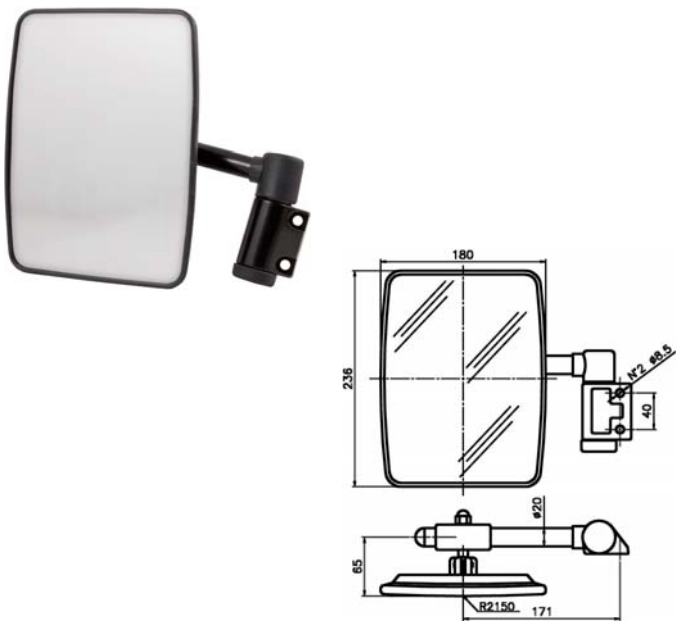

ARTICOLO	DESCRIZIONE	APPLICAZIONE
62781	Specchio CPL nero dx vetro bianco	LANDINI: Mistral-Trekker MC.CORMIK:T100-T80-T70F CNH: TCE 45 - T3000 VALPADANA: 1300-1500-5500 OEM:4203886M91 4203887M91
62782	Specchio CPL nero sx vetro bianco	
60547	Coppa nera (230x180 mm) vetro bianco	
60548	Vetro bianco (222x172 mm)	

RETROVISORI COMPLETI CON ASTA TELESCOPICA

RETROVISEUR COMPLET AVEC BRAS REGLABLE - REAR-VIEW MIRROR COMPLETE WITH TELESCOPIC SHAFT
RÜCKBLICK SPIEGEL KOMPLETT MIT TELESKOPISCHER STANGE - ESPEJO RETROVISOR COMPLETO CON VARILLA TELESCÓPICA



ARTICOLO	DESCRIZIONE	FIGURA
61761	Retrovisore completo con asta telescopica	-
61762	Piastra per montaggio fisso	D
61763	Piastra per montaggio sfilabile	E
60547	Ricambio coppa 230x180 mm	-

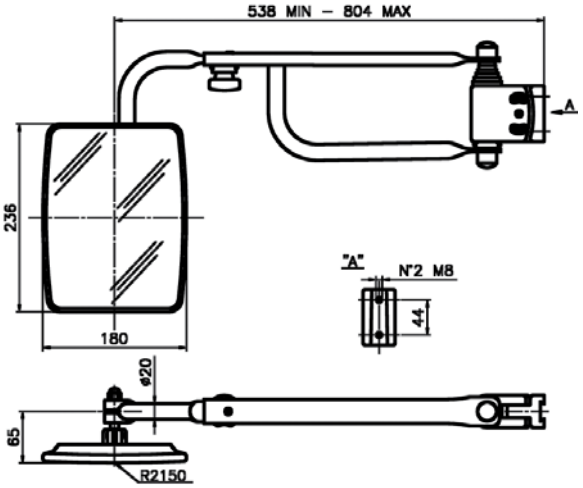

Braccio estensibile da min. 538 mm a max 804 mm.
Inclinazione del piano di fissaggio regolabile da +10° a –10° a secondo del tipo di cabina.

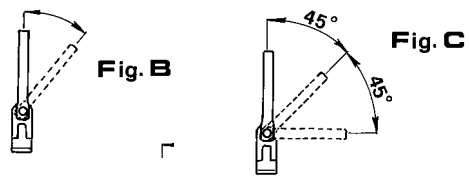

Fig. B **Fig. C**

Regolazione libera dell'incinazione del braccio. **Fig. B**

Regolazione a tacche prestabilite di 45° in avanti e indietro. **Fig. C**

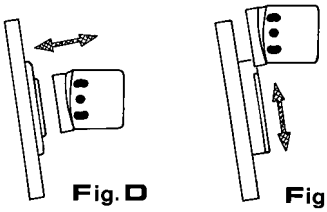

Fig. D **Fig. E**

L'applicazione del braccio può essere effettuata tramite una piastra per montaggio fisso (Art. 61762) **Fig. D**, oppure con una piastra per montaggio sfilabile (Art. 61763) **Fig. E**

Gli articoli qui descritti, prodotti da e/o per conto di CERMAG, sono da intendersi adattabili, quindi non originali, ai marchi indicati secondo REG. CE 1400/2002
All items described here, produced by and/or on behalf of CERMAG, are to be understood as adaptable, therefore not original, to the brands indicated according to REG. EC 1400/2002

segue RETROVISORI COMPLETI CON ASTA TELESCOPICA
RETROVISEUR COMPLET AVEC BRAS REGLABLE - REAR-VIEW MIRROR COMPLETE WITH TELESCOPIC SHAFT
RÜCKBLICK SPIEGEL KOMPLETT MIT TELESKOPISCHER STANGE - ESPEJO RETROVISOR COMPLETO CON VARILLA TELESCÓPICA



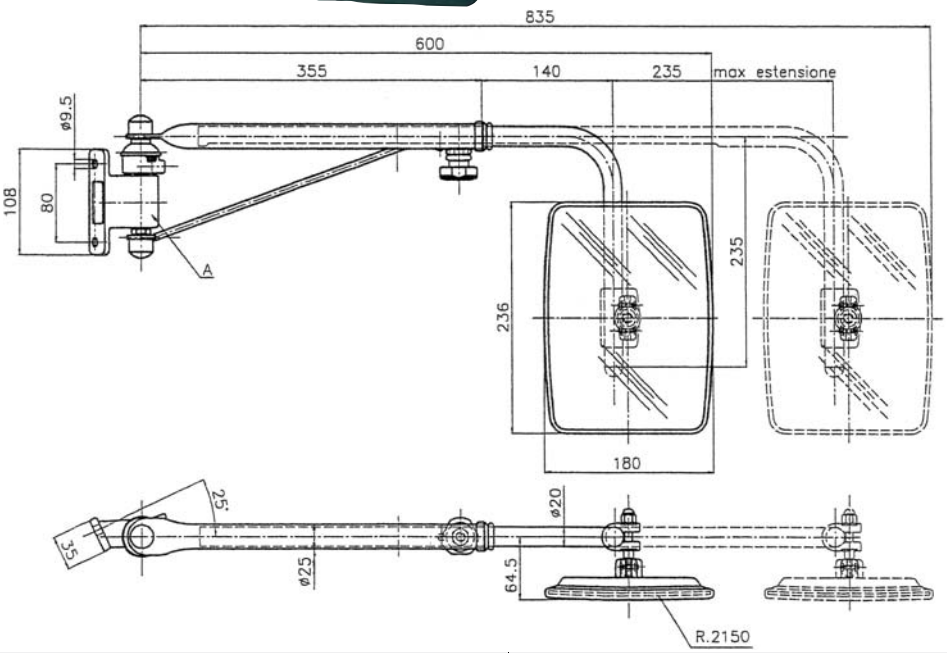

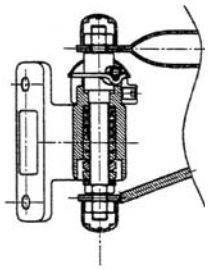

ARTICOLO	DESCRIZIONE	APPLICAZIONE	OEM
63665	Retrovisore DX completo con asta telescopica	**SAME:** DORADO 70/ANTARES II / SILVER 11 -130 / EXPLORER³	0.010.1605.4/20
63666	Retrovisore SX completo con asta telescopica		0.010.1604.4/20
60547	Coppa ricambio SAME	**DEUTZ:** AGROPLUS 60/70/75/80/85/95/100	9233.183.3/01



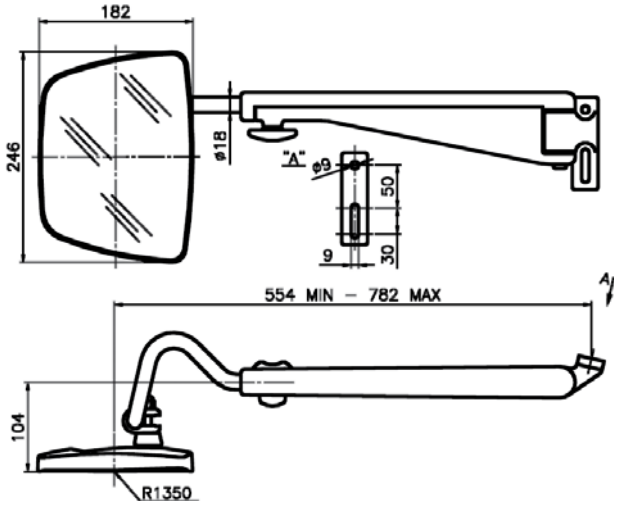

ARTICOLO	DESCRIZIONE	APPLICAZIONE
63581	Specchio CPL dx	MANITOU CLAAS LANDINI
63582	Specchio CPL sx	
63578	Coppa di ricambio dx/sx	

Gli articoli qui descritti, prodotti da e/o per conto di CERMAG, sono da intendersi adattabili, quindi non originali, ai marchi indicati secondo REG. CE 1400/2002
All items described here, produced by and/or on behalf of CERMAG, are to be understood as adaptable, therefore not original, to the brands indicated according to REG. EC 1400/2002

BRACCI TELESCOPICI E SPECCHIO RETROVISORE PER CABINA JOHN DEERE

BRAS REGLABLE
TELESCOPIC SHAFT
TELESKOPISCHER STANGE
VARILLA TELESCÓPICA

new







ARTICOLO	DESCRIZIONE	APPLICAZIONE	OEM
65818	Braccio telescopico DX	**JOHN DEERE:** Serie 30 - 40 - 50 - 5003 - 5005 - 5015 - 5020 - 5025 - 55 - 5E - 5M - 5R - 60 - 6000 - 6003 - 6005 - 6010 - 6020 - 6030 - 7000 - 7010 - 7020 - 7030 - 8030 - 8050 - 8640	AL77484
65819	Braccio telescopico SX		AL77483
65817	Coppa specchio 297x217		AL78021

Gli articoli qui descritti, prodotti da e/o per conto di CERMAG, sono da intendersi adattabili, quindi non originali, ai marchi indicati secondo REG. CE 1400/2002
All items described here, produced by and/or on behalf of CERMAG, are to be understood as adaptable, therefore not original, to the brands indicated according to REG. EC 1400/2002

KIT SUPPORTO PER GIROFARI E SPECCHI RETROVISORI

KIT SUPPORT POUR FEUX TOURNANTS ET RÉTROVISEURS
MOUNTING KIT FOR ROTATING BEACONS AND REAR-VIEW MIRRORS
KIT HALTER FÜR DREHLEUCHTE UND RÜCKSPIEGEL
KIT DE SOPORTE PARA FAROS Y ESPEJOS RETROVISORES

new



ARTICOLO
65275

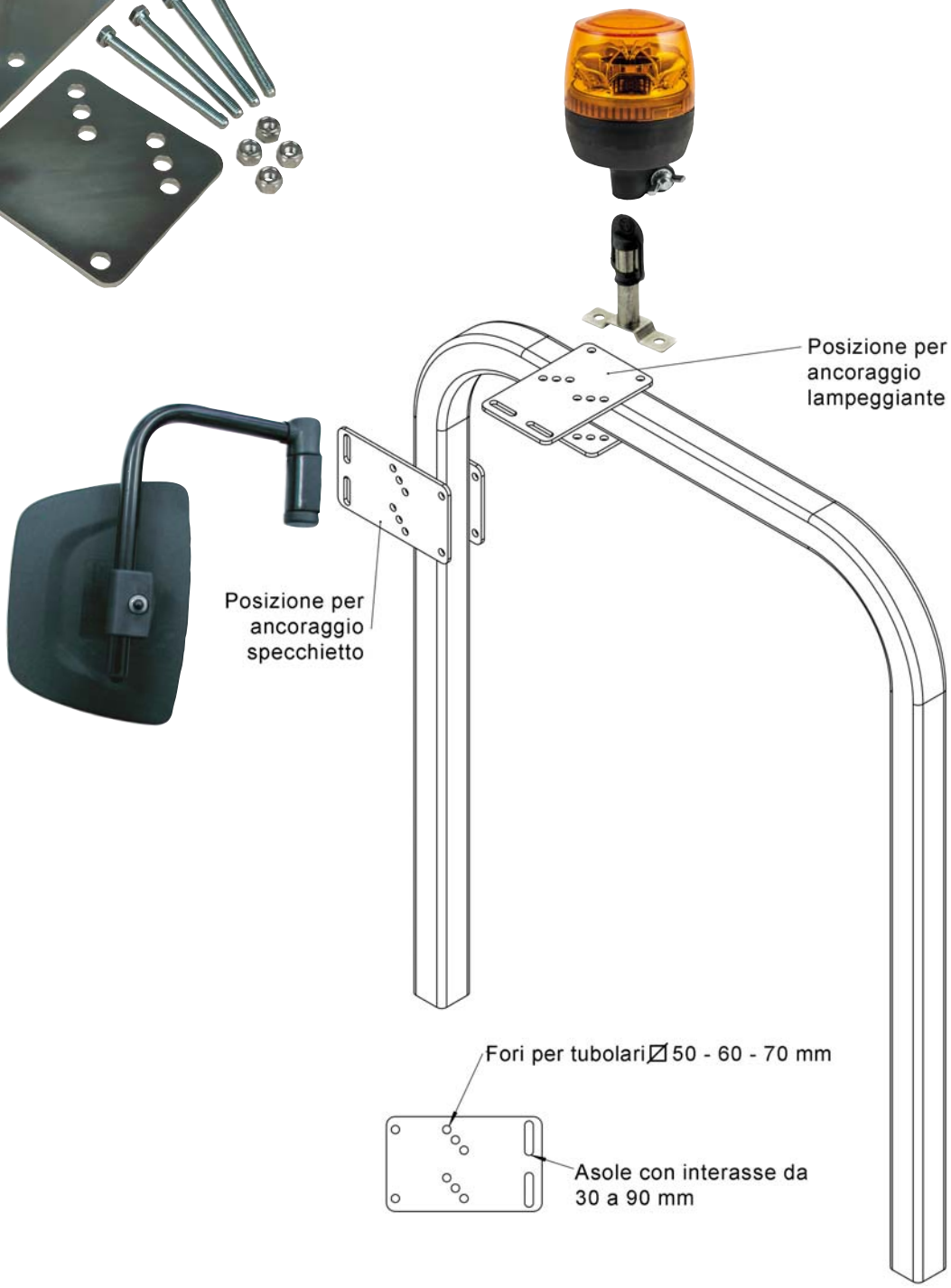

02

COPPE DI RICAMBIO

COQUES DE RECHANGE - SPARE MIRROR HOUSINGS - ERSATZKAPPEN - CUERPOS DE RECAMBIO

new

ARTICOLO	DESCRIZIONE	APPLICAZIONE
65808	Coppa specchio CPT 265x160 con pomello Dx- Sx	CASE - FIAT NEW H. - STYER OEM:82014840



ARTICOLO	DESCRIZIONE	APPLICAZIONE
62772	Coppa nera (354x169 mm) con morsetto	CABINE BRIEDA
62773	Vetro (342x157 mm)	



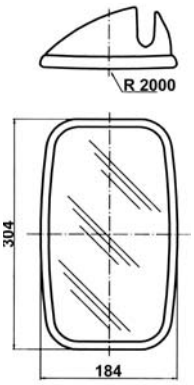

ARTICOLO	DESCRIZIONE	APPLICAZIONE
64512	Coppa Dx- Sx	CASE SAME STYER



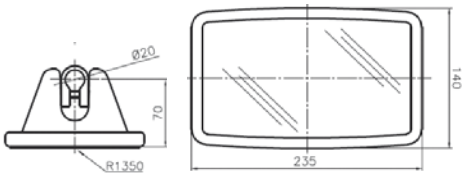

ARTICOLO	DESCRIZIONE	APPLICAZIONE
65525	Specchio retro CPT DX-SX 235x140mm (convesso)	LAMBORGHINI SDH - N.H. 0.010.3563.1 76067706



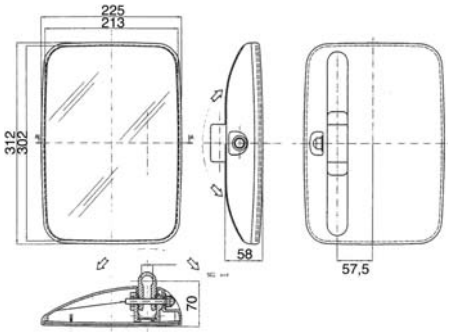

ARTICOLO	DESCRIZIONE	APPLICAZIONE
62783	Coppa nera (312x225 mm) vetro bianco	SAME - DEUTZ LAMBORGHINI HURLIMANN (OEM:0.010.3564) KUBOTA LANDINI (OEM:3667875M91)



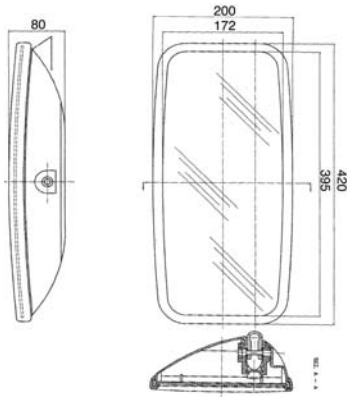

ARTICOLO	DESCRIZIONE	APPLICAZIONE
62784	Coppa nera mm 420x200 vetro bianco	LANDINI (OEM: 3540537M91) MANITOU CLAAS

Gli articoli qui descritti, prodotti da e/o per conto di CERMAG, sono da intendersi adattabili, quindi non originali, ai marchi indicati secondo REG. CE 1400/2002

All items described here, produced by and/or on behalf of CERMAG, are to be understood as adaptable, therefore not original, to the brands indicated according to REG. EC 1400/2002

segue COPPE DI RICAMBIO

COQUES DE RECHANGE - SPARE MIRROR HOUSINGS - ERSATZKAPPEN - CUERPOS DE RECAMBIO



ARTICOLO	DESCRIZIONE	APPLICAZIONE
60553	Coppa nera (359x209 mm) vetro bianco Morsetto Ø 20 mm	ITALCAB
60554	Vetro bianco (345x195 mm)	
60541	Coppa nera (344x154 mm) vetro bianco Morsetto Ø 20 mm	ITALCAB SIAC - SOVEMA
60542	Vetro bianco (332x147 mm)	



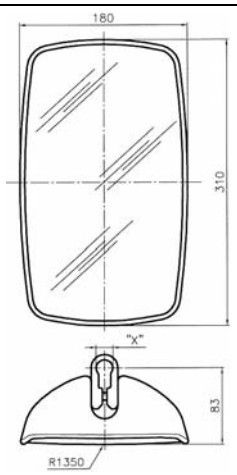

ARTICOLO	DESCRIZIONE	X	APPLICAZIONI	OEM
63656	Coppa	Ø 18 mm	SDF - DEUTZ - LAMBORGHINI - HURLIMANN	0.900.2061.4
			KUBOTA	3Y20553360/1



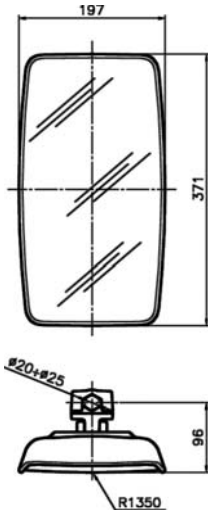

ARTICOLO	DESCRIZIONE	APPLICAZIONE
63579	Coppa (Merlo OEM 079352)	UNIVERSALE KUBOTA



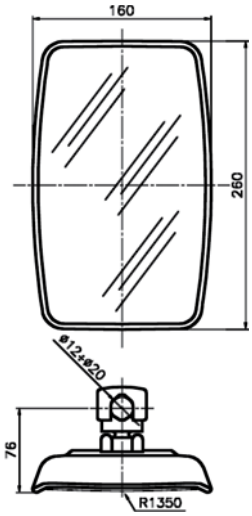

ARTICOLO	DESCRIZIONE	APPLICAZIONE
63580	Coppa	SAME - DEUTZ - LAMBORGHINI - HURLIMANN - MANITOU



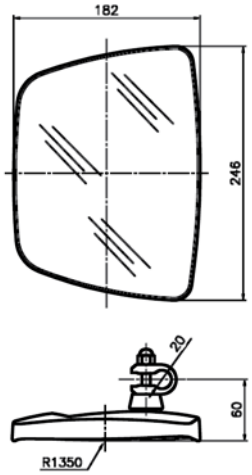

ARTICOLO	DESCRIZIONE	APPLICAZIONE
63578	Coppa	AGCO - CARRARO - LANDINI - LAMBORGHINI - SAME - JOHN DEERE - VALPADANA - KUBOTA - MC CORMICK - GOLDONI



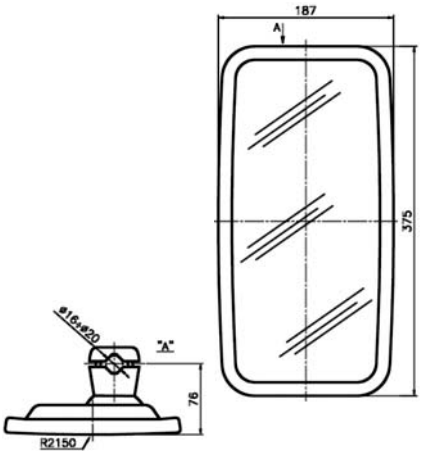

ARTICOLO	DESCRIZIONE	APPLICAZIONE
63577	Coppa	SAME - FIAT KOLBELCO - LAMBORGHINI - HURLIMANN
63585	Vetro	

Gli articoli qui descritti, prodotti da e/o per conto di CERMAG, sono da intendersi adattabili, quindi non originali, ai marchi indicati secondo REG. CE 1400/2002
All items described here, produced by and/or on behalf of CERMAG, are to be understood as adaptable, therefore not original, to the brands indicated according to REG. EC 1400/2002

segue COPPE DI RICAMBIO

COQUES DE RECHANGE - SPARE MIRROR HOUSINGS - ERSATZKAPPEN - CUERPOS DE RECAMBIO



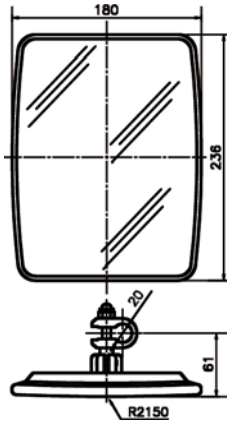

ARTICOLO	DESCRIZIONE	APPLICAZIONE
60547	Coppa	AGCO - CARRARO - LANDINI - CNH - LAMBORGHINI - GOLDONI - HURLIMANN - JOHN DEERE - VALPADANA - KUBOTA - MC CORMICK

new



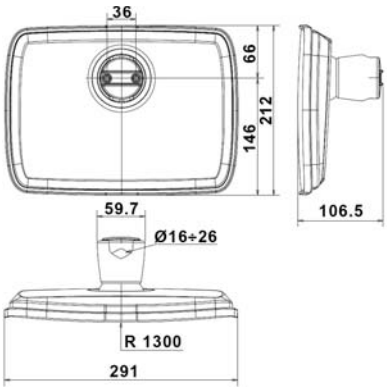

ARTICOLO	DESCRIZIONE	APPLICAZIONE	OEM
65817	Coppa specchio con vetro DX-SX	FENDT - JOHN DEERE	AL78021



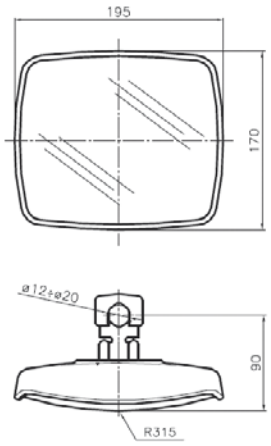

ARTICOLO	DESCRIZIONE	APPLICAZIONE	OEM
65524	Coppa specchio completa grandangolare	SAME - LAMBORGHINI - HURLIMAN - DEUTZ	0.020.1264.4 582015 797820



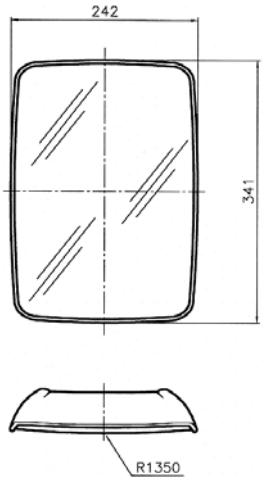

ARTICOLO	DESCRIZIONE	OEM
63657	Coppa intera con vetro SX-DX	SAME - LAMBORGHINI: 0.900.2122.0



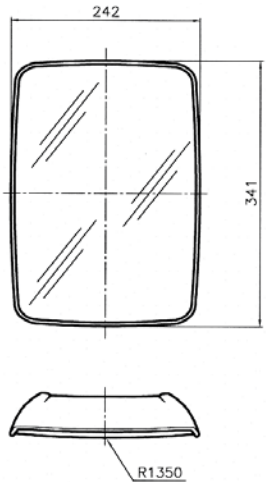

ARTICOLO	DESCRIZIONE	OEM
63658	Coppa intera con vetro SX-DX autosbrinante 12V	SAME - LAMBORGHINI: 0.900.2122.4



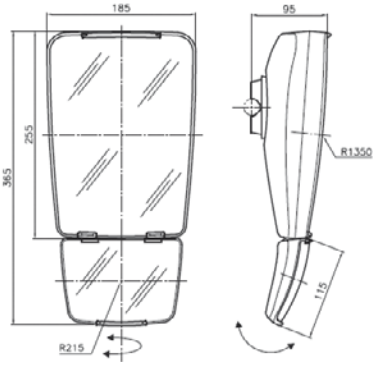

ARTICOLO	DESCRIZIONE	APPLICAZIONE	OEM
65523	Coppa specchio con vetri sx-dx	SAME - CLAAS - MANITU	0.900.7292.9 52728712 29181821

Gli articoli qui descritti, prodotti da e/o per conto di CERMAG, sono da intendersi adattabili, quindi non originali, ai marchi indicati secondo REG. CE 1400/2002

All items described here, produced by and/or on behalf of CERMAG, are to be understood as adaptable, therefore not original, to the brands indicated according to REG. EC 1400/2002

segue COPPE DI RICAMBIO
COQUES DE RECHANGE - SPARE MIRROR HOUSINGS - ERSATZKAPPEN - CUERPOS DE RECAMBIO



- Larghezza: 193 mm
- Altezza: 396 mm
- Sistema di aggancio:
  Morsetto al braccio di sostegno
- Raggio riflettente: 1350 e 300 mm

ARTICOLO	DESCRIZIONE	APPLICAZIONE	OEM
65539	Coppa specchio con vetri sx-dx	LANDINI REX 4 SERIE 4/5/6	6672789A1 P5S52801121

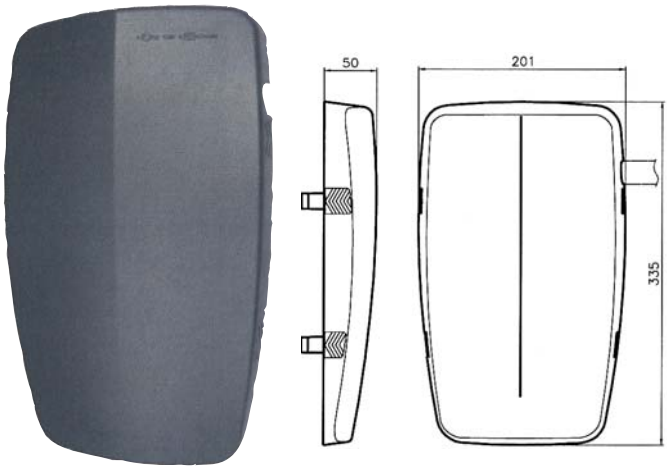

Le immagini rappresentano l'Articolo 63662 (dx)

ARTICOLO	DESCRIZIONE	APPLICAZIONE
63662	Supporto DX	SAME - LAMBORGHINI
63663	Supporto SX	

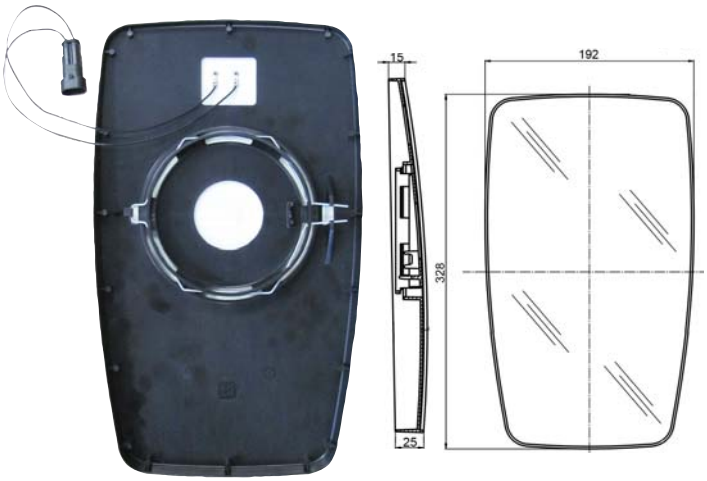

ARTICOLO	DESCRIZIONE	APPLICAZIONE
63661	Coppa con vetro intero SX-DX autosbrinante 12V	SAME - LAMBORGHINI

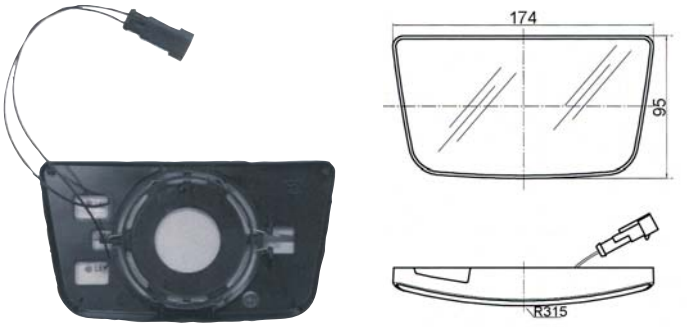

ARTICOLO	DESCRIZIONE	OEM
63659	Semicoppa inferiore con vetro SX-DX - autosbrinante 12V	SAME - LAMBORGHINI 0.900.2060.7

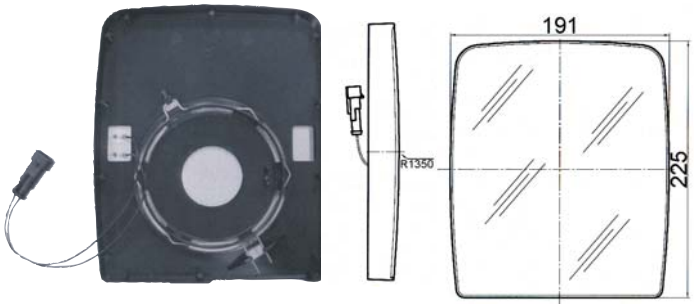

ARTICOLO	DESCRIZIONE	OEM
63660	Semicoppa superiore con vetro SX-DX autosbrinante 12V	SAME - LAMBORGHINI: 0.900.2060.6

Gli articoli qui descritti, prodotti da e/o per conto di CERMAG, sono da intendersi adattabili, quindi non originali, ai marchi indicati secondo REG. CE 1400/2002
All items described here, produced by and/or on behalf of CERMAG, are to be understood as adaptable, therefore not original, to the brands indicated according to REG. EC 1400/2002

SPECCHI RETROVISORI INTERNI E PANORAMICI

MIROIRS RÉTROVISEURS INTÉRIEURS ET PANORAMIQUES - INTERNAL REAR VIEW AND PANORAMIC MIRRORS
INNENSPIEGEL UND PANORAMASPIEGEL - ESPEJOS RETROVISORES INTERNOS Y PANORÁMICOS



ARTICOLO	DESCRIZIONE	APPLICAZIONE
63017	Specchio retrovisore INTERNO Coppa 190x140	Universale interno trattore e carrelli elevatori



ARTICOLO	DESCRIZIONE	APPLICAZIONE
63664	Specchio retrovisore INTERNO Coppa 188x137	Universale interno trattore e carrelli elevatori

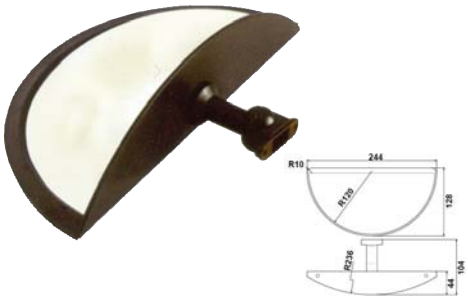

ARTICOLO	DESCRIZIONE	APPLICAZIONE
63018	Specchio panoramico	Universale carrelli elevatori

RICAMBI PER PORTE CABINE E FINESTRINI DI TRATTORI E MACCHINE MOVIMENTO TERRA

FERMETURES ET PIECES DE RECHANGE POUR FENETRE CABINES DE TRACTEURS ET MATERIELS DE TERRASSEMENT
CLOSING AND EXCHANGE FOR CABS SMALL WINDOWS OF TRACTORS AND EARTH MOVING MACHINERY
SCHLUSS UND ERSATZTEILE FUER KABINEN FENSTER VON TRAKTOREN UND ERDBEWEGUNGSMASCHINEN
CIERRE Y RECAMBIO PARA VENTANILLAS CABINAS TRACTORES Y MAQUINAS PARA EL MOVIMIENTO DE TIERRAS



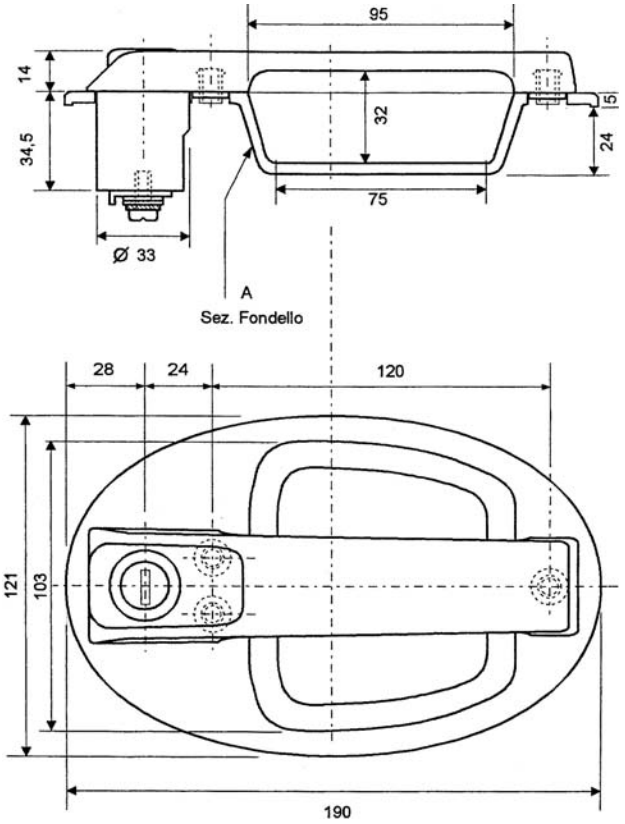

ARTICOLO	MODELLO	CHIAVE DI RICAMBIO
63088	Maniglia universale con chiave	**60132**



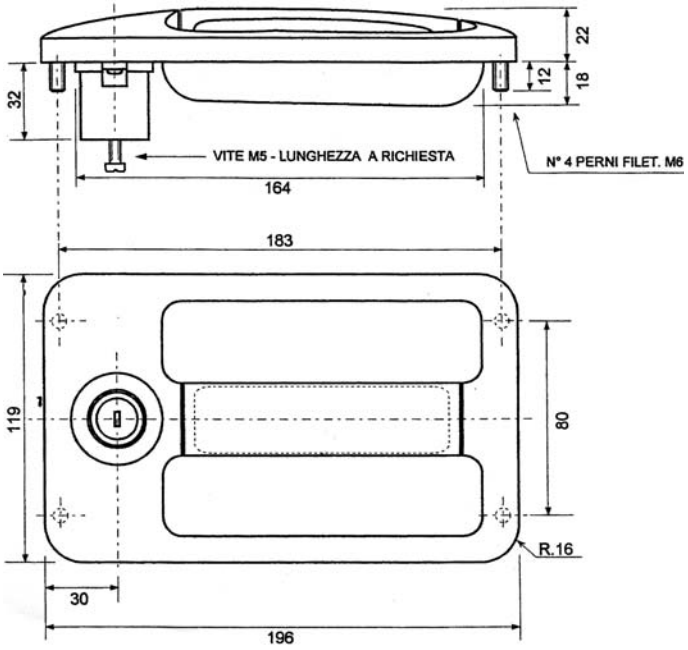

ARTICOLO	MODELLO	CHIAVE DI RICAMBIO
62102	Maniglia universale con chiave	**60131**

Gli articoli qui descritti, prodotti da e/o per conto di CERMAG, sono da intendersi adattabili, quindi non originali, ai marchi indicati secondo REG. CE 1400/2002
All items described here, produced by and/or on behalf of CERMAG, are to be understood as adaptable, therefore not original, to the brands indicated according to REG. EC 1400/2002



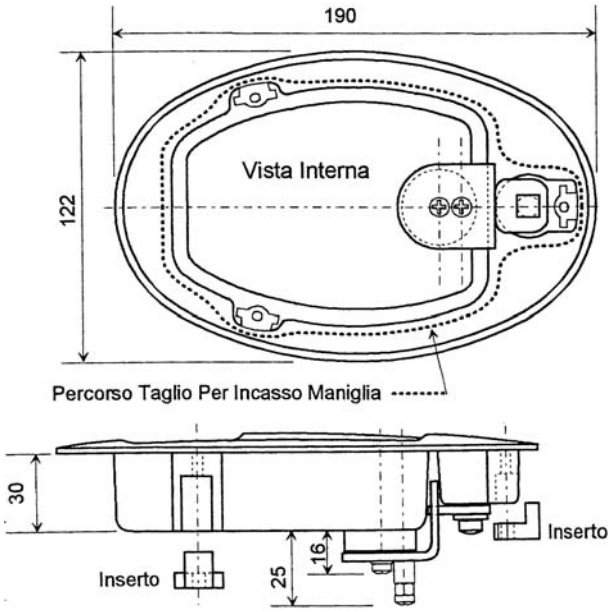

ARTICOLO	MODELLO	CHIAVE DI RICAMBIO
63089	Maniglia ad incasso con apertura leva	**60132**

MANIGLIA ESTERNA AD INCASSO UNIVERSALE PER TRATTORI

POIGNEE EXTERIEURE A ANCAISSEMENT UNIVERSEL POUR TRACTEUR
UNIVERSAL OUTSIDE HANDLE FOR TRACTORS
UNIVERSALEINBAUGRIFF FUER TRAKTOREN
MANILLA ESTERNA DE ENCAJE UNIVERSAL PARA TRACTORES



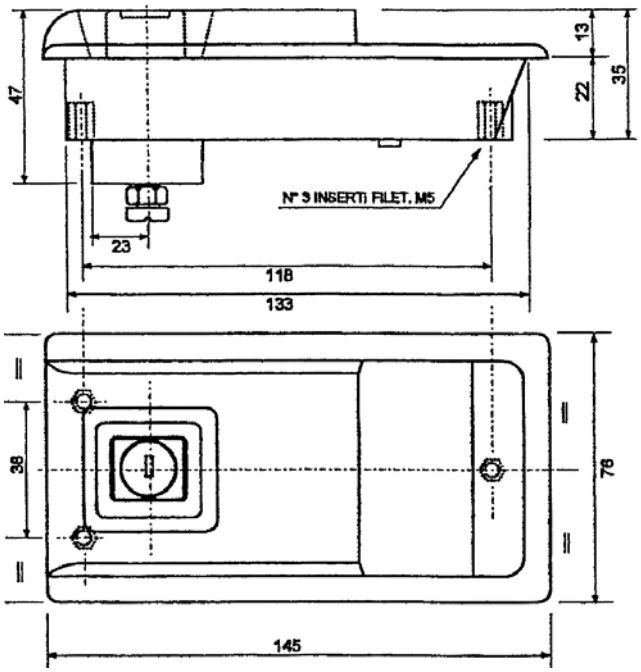

ARTICOLO	MODELLO	CHIAVE DI RICAMBIO
62721	DX- SX	**60131**

Gli articoli qui descritti, prodotti da e/o per conto di CERMAG, sono da intendersi adattabili, quindi non originali, ai marchi indicati secondo REG. CE 1400/2002
All items described here, produced by and/or on behalf of CERMAG, are to be understood as adaptable, therefore not original, to the brands indicated according to REG. EC 1400/2002

02 new





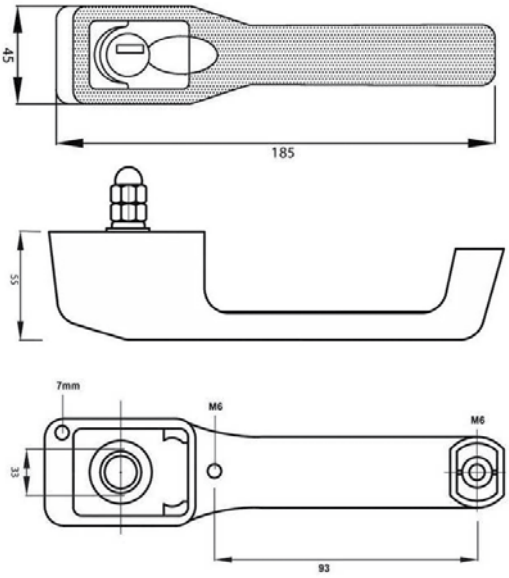

ARTICOLO	MODELLO	APPLICAZIONI	
65778	Maniglia con chiave DX CNH	**FORD**: 8630 - 8830 - 8430 **FIAT**: 55-8855-88DT60-8860-88DT65-8865-88DT70-8870-88DT80-8880-88DT 100-90100-90DT110-90110-90DT115-90115-90DT130-90130-90DT140-90DT160- 90DT180-90DT60-9060-90DT65-9065-90DT70-90 70-90DT80-9080-90DT85-9085-90DT90-9090-90DT	5108392
65777	Maniglia con chiave SX CNH		5108382



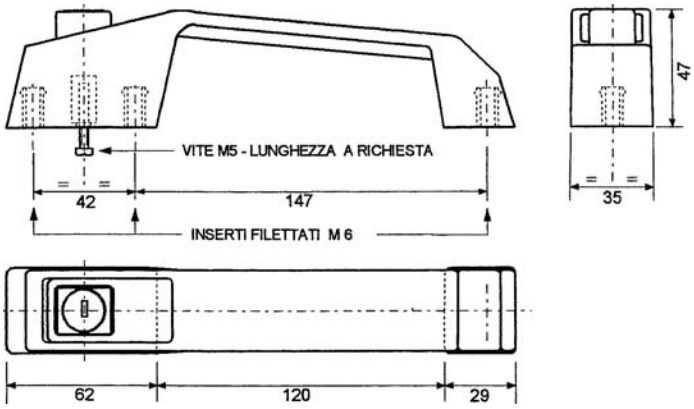

ARTICOLO	MODELLO
62100	Maniglia universale con chiave a pulsante Completa di guarnizione - Materiale: plastica nera Dx-Sx
62101	Coppia maniglie con chiavi uguali Dx-Sx

CHIAVE DI RICAMBIO
60131



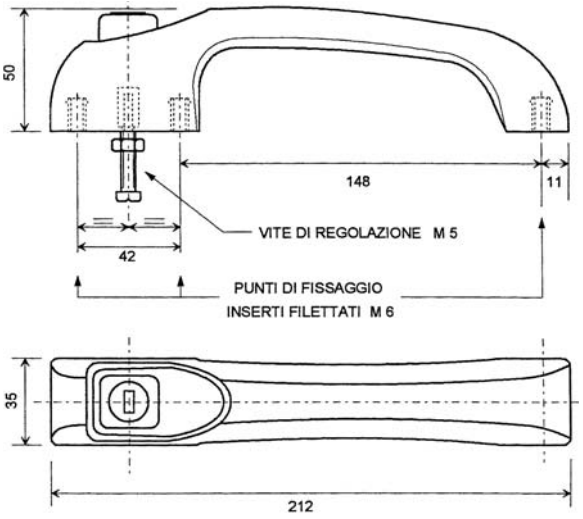

ARTICOLO	MODELLO
63090	Maniglia anatomica con chiave

CHIAVE DI RICAMBIO
60131

Gli articoli qui descritti, prodotti da e/o per conto di CERMAG, sono da intendersi adattabili, quindi non originali, ai marchi indicati secondo REG. CE 1400/2002
All items described here, produced by and/or on behalf of CERMAG, are to be understood as adaptable, therefore not original, to the brands indicated according to REG. EC 1400/2002

Ricambi per trattori
SPARE PARTS FOR TRACTORS



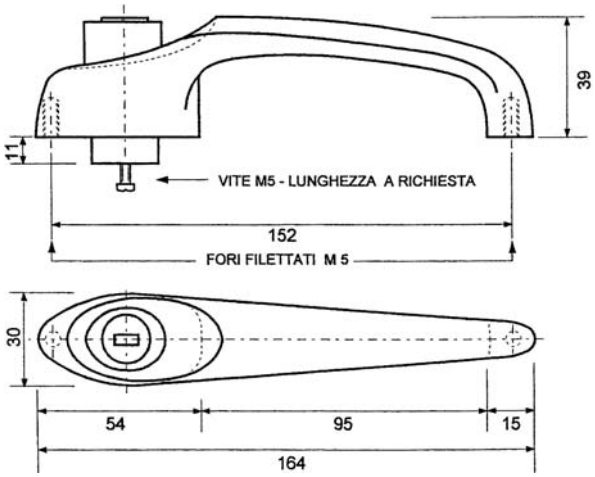

ARTICOLO	MODELLO
62099	Maniglia universale con chiave a pulsante

CHIAVE DI RICAMBIO
60131



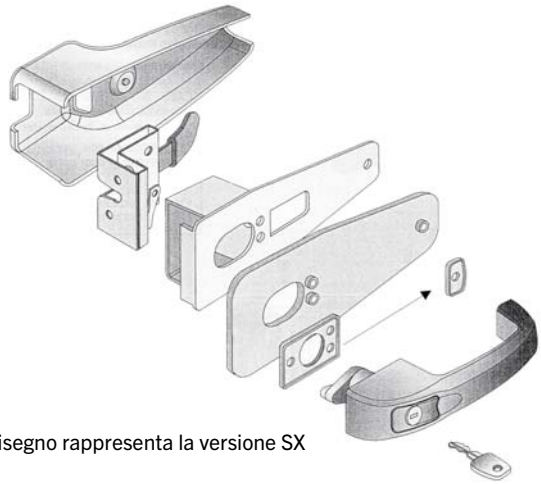

Il disegno rappresenta la versione SX

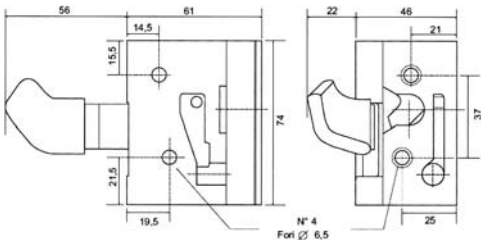

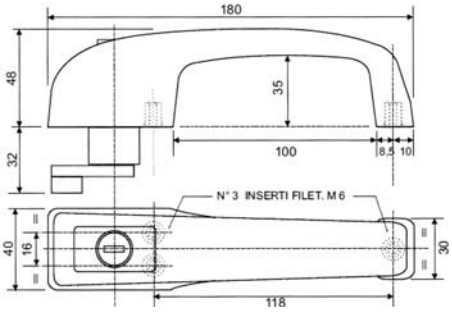

ARTICOLO	MODELLO
63091	Kit chiusura DX
63092	Kit chiusura SX



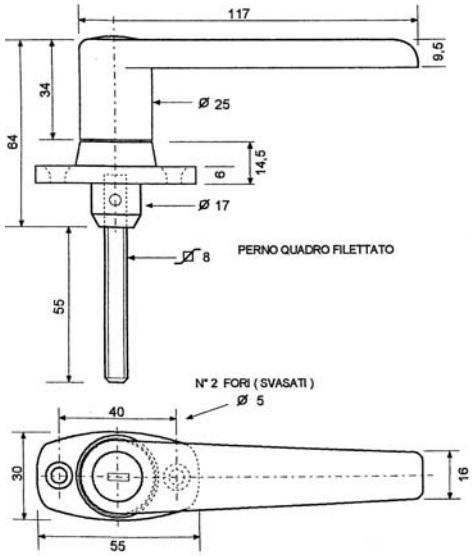

ARTICOLO	MODELLO
62121	Maniglia universale con chiave Materiale: zama verniciata nera

CHIAVE DI RICAMBIO
60131

Gli articoli qui descritti, prodotti da e/o per conto di CERMAG, sono da intendersi adattabili, quindi non originali, ai marchi indicati secondo REG. CE 1400/2002
All items described here, produced by and/or on behalf of CERMAG, are to be understood as adaptable, therefore not original, to the brands indicated according to REG. EC 1400/2002

Ricambi per trattori
SPARE PARTS FOR TRACTORS

new



65780



65779

ARTICOLO	MODELLO	APPLICAZIONI	OEM
65780	Serratura portiera DX CNH	**FORD**: 8630 - 8830 - 8430 **FIAT**: 55-8855-88DT60-8860-88DT65-8865-88DT70-8870-88DT80-8880-88DT 100-90100-90DT110-90110-90DT115-90115-90DT130-90130-90DT140-90DT160-90DT180-90DT60-9060-90DT65-9065-90DT70-90 70-90DT80-9080-90DT85-9085-90DT90-9090-90DT	5108381
65779	Serratura portiera SX CNH		5108380

new



65835



65836

ARTICOLO	MODELLO	APPLICAZIONI	OEM
65835	Serratura portiera DX JOHN DEERE	**JOHN DEERE**: 210 G - 210 P - 210K - 210L - 1575 - 1585 - 3045R - 3046R - 3320 - 3520 - 3720 - 4320 - 4520 - 4720 - 7200 - 7210 - 7400 - 7410 - 7510 - 7600 - 7610 - 7700 - 7710 - 7720 - 7800 - 7810 - 7820 - 7920	RE223608
65836	Serratura portiera SX JOHN DEERE		RE223609

ARTICOLO	MODELLO
62122	Serratura universale DX
62123	Serratura universale SX



La foto rappresenta la versione SX

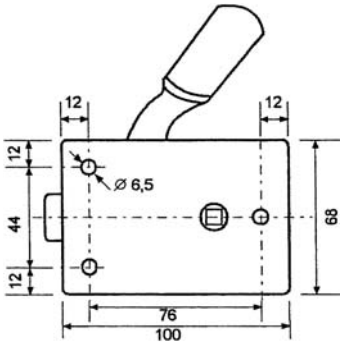

Il disegno rappresenta la versione DX

Gli articoli qui descritti, prodotti da e/o per conto di CERMAG, sono da intendersi adattabili, quindi non originali, ai marchi indicati secondo REG. CE 1400/2002
All items described here, produced by and/or on behalf of CERMAG, are to be understood as adaptable, therefore not original, to the brands indicated according to REG. EC 1400/2002

02 new



ARTICOLO	DESCRIZIONE	APPLICAZIONI	COD. COBO / OEM
65815	Serratura DX LANDINI-CNH	**LANDINI**: Serie 80 - Landpower - Legend / NG / NG TDI - Mythos **FIAT-CNH**: 3830 - 50-86/s/F/V - 55-86/s/F/V - 60-86/s/F/V - 70-86/s/V	3554901M91 44910052
65816	Serratura SX LANDINI-CNH		3554902M91 44910053

new



ARTICOLO	DESCRIZIONE	APPLICAZIONI	OEM
65821	Serratura DX SDF	**SAME**: Dorado - Explorer - Frutteto - Silver - Virtus **LAMBORGHINI**: Nitro - R2 - R3 - R4 - RF - RS - RV - Spark - Spire - Strike **DEUTZ**: Agrofarm - Agroplus - Serie 5 - Serie 6	0.015.6187.4/10
65822	Serratura SX SDF		0.016.4464.4/10

new



ARTICOLO	DESCRIZIONE	APPLICAZIONI	OEM
65823	Serratura a scatto DX-SX	**NEW HOLLAND**: T4.55/75 - T5.100/105/110/115/120/75/80/85/90/95 - TS6.110/120/125/140	47924381

Gli articoli qui descritti, prodotti da e/o per conto di CERMAG, sono da intendersi adattabili, quindi non originali, ai marchi indicati secondo REG. CE 1400/2002
All items described here, produced by and/or on behalf of CERMAG, are to be understood as adaptable, therefore not original, to the brands indicated according to REG. EC 1400/2002

new



ARTICOLO	DESCRIZIONE	APPLICAZIONI	OEM
65824	Blocco con chiave DX-SX LANDINI-CNH	**LANDINI**: Ghibli - Landpower - Legend - Mistral - Mythos - Powerfarm - Rex - Serie 2 - Serie 9-7 - Vigneti - Vision	3555541M95

new



ARTICOLO	DESCRIZIONE	APPLICAZIONI	OEM
65825	Maniglia porta DX-SX LANDINI-CNH	**LANDINI**: Alpine - Powerfarm - Rex 4 - Serie 4 - Serie 5 - Serie 6H - Super	4214451M93
65826	Chiave di ricambio		6523200M1

new



ARTICOLO	DESCRIZIONE	APPLICAZIONI	OEM
65827	Maniglia porta DX LANDINI-CNH	**LANDINI**: Landforce - Landpower - Serie 6/6C - Serie 7	6516716M94
65828	Maniglia porta SX LANDINI-CNH		6516717M94

Gli articoli qui descritti, prodotti da e/o per conto di CERMAG, sono da intendersi adattabili, quindi non originali, ai marchi indicati secondo REG. CE 1400/2002
All items described here, produced by and/or on behalf of CERMAG, are to be understood as adaptable, therefore not original, to the brands indicated according to REG. EC 1400/2002

02 new



ARTICOLO	DESCRIZIONE	APPLICAZIONI	OEM
65829	Maniglia porta DX-SX LANDINI-CNH	**LANDINI**: Landforce - Landpower - Serie 6/6C/6L - Serie 7 - Serie 8	6516718M91

new



ARTICOLO	DESCRIZIONE	APPLICAZIONI	OEM
65830	Maniglia porta DX-SX LANDINI-CNH	**LANDINI**: Serie 4 - Serie 5/5H - Serie 6H	6524034M91

new



ARTICOLO	DESCRIZIONE	APPLICAZIONI	OEM
65832	Maniglia porta DX LANDINI-CNH	**LANDINI**: Serie 4 - Serie 5/5H - Serie 6H	6524043M91
65831	Maniglia porta SX LANDINI-CNH		6524036M91

Gli articoli qui descritti, prodotti da e/o per conto di CERMAG, sono da intendersi adattabili, quindi non originali, ai marchi indicati secondo REG. CE 1400/2002
All items described here, produced by and/or on behalf of CERMAG, are to be understood as adaptable, therefore not original, to the brands indicated according to REG. EC 1400/2002



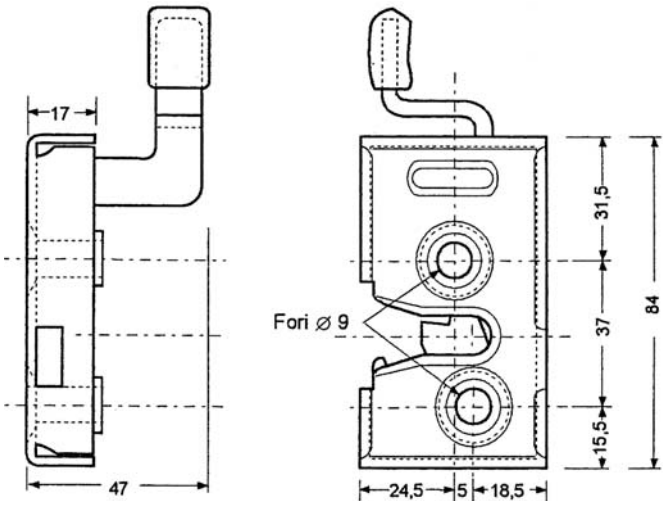

ARTICOLO	DESCRIZIONE	APPLICAZIONE SERRATURE
62103	Serratura universale Dx	62721 - 62100 - 63090
62104	Serratura universale Sx	



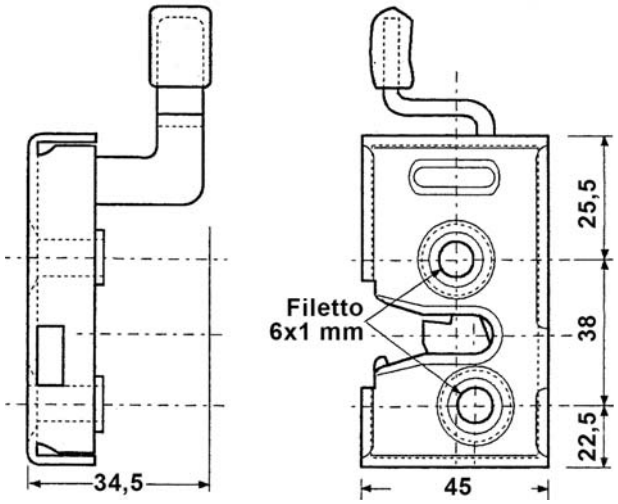

ARTICOLO	DESCRIZIONE	OEM
64513	Serratura Dx per Landini Mistral	3548289M91
64514	Serratura Sx per Landini Mistral	3548290M91



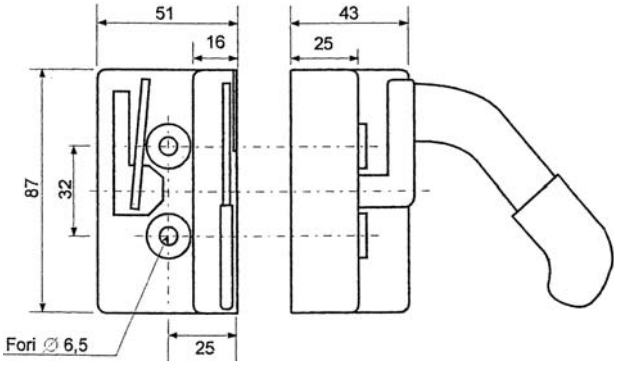

ARTICOLO	DESCRIZIONE	OEM CNH	FIGURA
62105	Serratura senza sicura Dx	-	1
62106	Serratura senza sicura Sx		
62107	Serratura universale Dx	44910473	2
62108	Serratura universale Sx	44910472	

PIASTRA DI FISSAGGIO SERRATURA
PLAQUE DE FIXATION POIGNEE
FIXING PLATE FOR LOCKS
VERSCHLUSSBEFESTIGUNGSPLATTE
PLANCHA DE FIJACION CERRADURA



ARTICOLO	MODELLO
62109	DX- SX

Gli articoli qui descritti, prodotti da e/o per conto di CERMAG, sono da intendersi adattabili, quindi non originali, ai marchi indicati secondo REG. CE 1400/2002
All items described here, produced by and/or on behalf of CERMAG, are to be understood as adaptable, therefore not original, to the brands indicated according to REG. EC 1400/2002

Ricambi per trattori
SPARE PARTS FOR TRACTORS


64645


64646

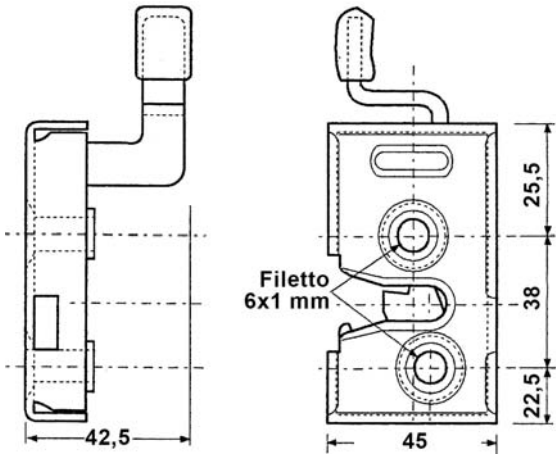

ARTICOLO	DESCRIZIONE
64645	Serratura Dx tipo BRIEDA
64646	Serratura Sx tipo BRIEDA


63093

63094

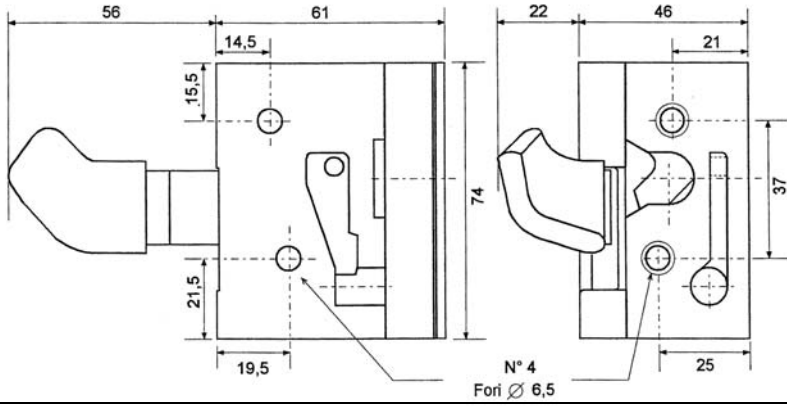

ARTICOLO	DESCRIZIONE
63093	Serratura Dx
63094	Serratura Sx

SERRATURA UNIVERSALE PER CABINE TRATTORI
POIGNEE UNIVERSELLE POUR CABINES TRACTEURS
UNIVERSAL LOCKS FOR TRACTOR CABINS
UNIVERSALVERSCHLUSS FUER KABINEN
CERRADURA UNIVERSAL PARA CABINAS TRACTORES


62722


62723

ARTICOLO	MODELLO	OEM LANDINI
62722	DX	3555543M92 - 3555542M91
62723	SX	3555543M91 - 3555542M92

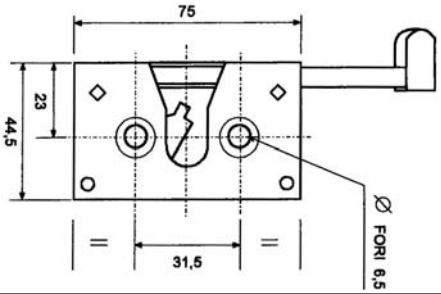

PIASTRA DI FISSAGGIO SERRATURA
PLAQUE DE FIXATION POIGNEE
FIXING PLATE FOR LOCKS
VERSCHLUSSBEFESTIGUNGSPLATTE
PLANCHA DE FIJACION CERRADURA

ARTICOLO	MODELLO
62726	DX- SX



SERRATURA CON BRACCIOLO UNIVERSALE PER CABINE TRATTORI
POIGNEE AVEC ACCOUDOIR UNIVERSELLE POUR CABINES TRACTEURS
UNIVERSAL ARMREST WITH LOCK FOR TRACTOR CABINS
UNIVERSALVERSCHLUSS FUER KABINEN
CERRADURA CON BRAZO UNIVERSAL PARA CABINAS TRACTORES

63100
62724



63101
62725

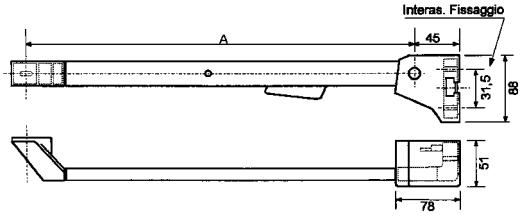

ARTICOLO	MODELLO	LUNGHEZZA A
63100	DX	300 mm
63101	SX	300 mm
62724	DX	470 mm
62725	SX	470 mm

PIASTRA DI FISSAGGIO SERRATURA
PLAQUE DE FIXATION POIGNEE
FIXING PLATE FOR LOCKS
VERSCHLUSSBEFESTIGUNGSPLATTE
PLANCHA DE FIJACION CERRADURA

ARTICOLO	MODELLO
62726	DX- SX



Gli articoli qui descritti, prodotti da e/o per conto di CERMAG, sono da intendersi adattabili, quindi non originali, ai marchi indicati secondo REG. CE 1400/2002
All items described here, produced by and/or on behalf of CERMAG, are to be understood as adaptable, therefore not original, to the brands indicated according to REG. EC 1400/2002



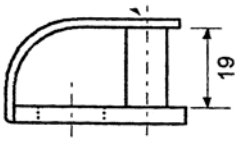

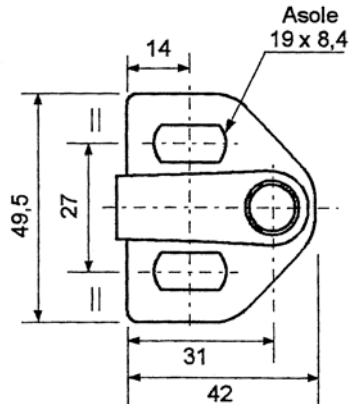

ARTICOLO	DESCRIZIONE
62111	Riscontro serratura registrabile Dx-Sx



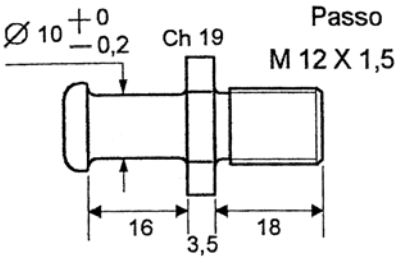

ARTICOLO	DESCRIZIONE
62110	Kit completo per serratura Componenti: scontro porta + protezione + dado fissaggio



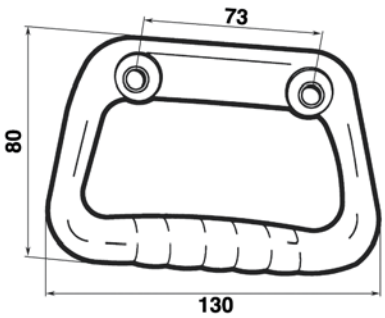

ARTICOLO	DESCRIZIONE
62117	Maniglia appiglio plastica nera



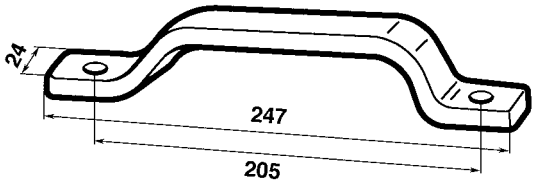

ARTICOLO	DESCRIZIONE
62118	Maniglia appiglio universale nera

Gli articoli qui descritti, prodotti da e/o per conto di CERMAG, sono da intendersi adattabili, quindi non originali, ai marchi indicati secondo REG. CE 1400/2002
All items described here, produced by and/or on behalf of CERMAG, are to be understood as adaptable, therefore not original, to the brands indicated according to REG. EC 1400/2002

Ricambi per trattori
SPARE PARTS FOR TRACTORS



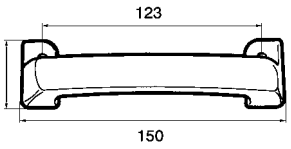

ARTICOLO	DESCRIZIONE
62119	Maniglia appiglio tiraporta nera



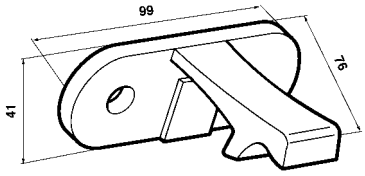

ARTICOLO	DESCRIZIONE
62120	Gancio bloccaggio porta aperta



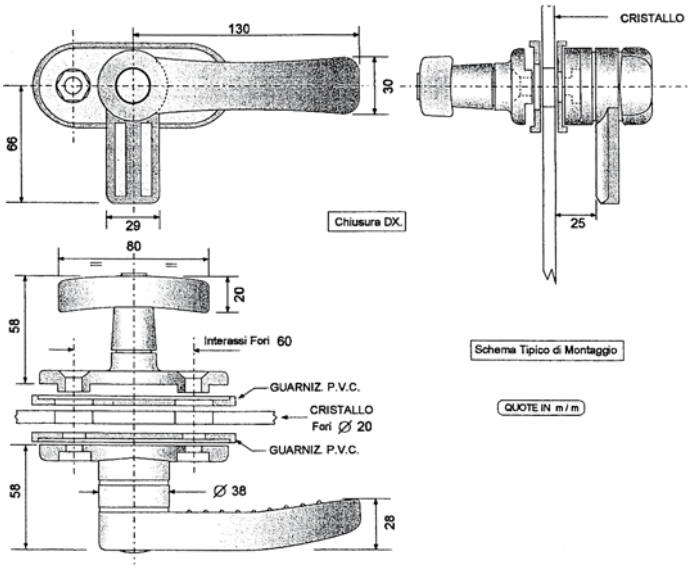

La foto rappresenta la versione DX

ARTICOLO	DESCRIZIONE
63095	Maniglia doppio comando Dx
63096	Maniglia doppio comando Sx



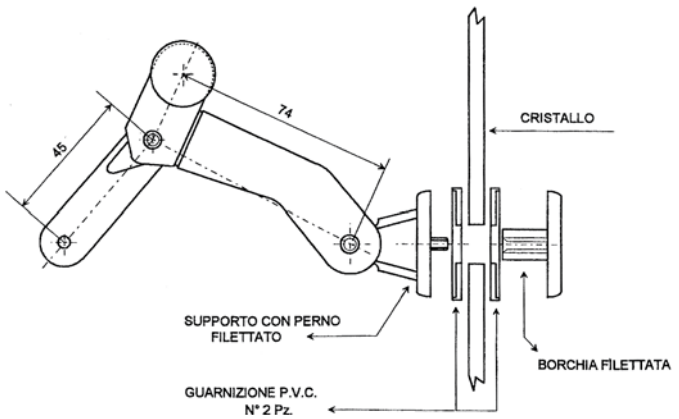

La foto rappresenta la versione DX

ARTICOLO	DESCRIZIONE
63097	Maniglia deflettore Dx
63098	Maniglia deflettore Sx

Gli articoli qui descritti, prodotti da e/o per conto di CERMAG, sono da intendersi adattabili, quindi non originali, ai marchi indicati secondo REG. CE 1400/2002
All items described here, produced by and/or on behalf of CERMAG, are to be understood as adaptable, therefore not original, to the brands indicated according to REG. EC 1400/2002

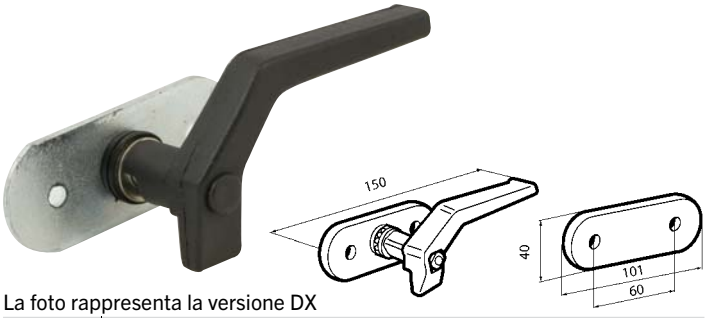

La foto rappresenta la versione DX

ARTICOLO	DESCRIZIONE
62073	Chiusura finestrino Dx
62074	Chiusura finestrino Sx

N.B.: Completi di guarnizione.



La foto rappresenta la versione DX

ARTICOLO	DESCRIZIONE
62075	Chiusura finestrino Dx
62076	Chiusura finestrino Sx

N.B.: Con fissaggio al vetro foro mm. 8.



La foto rappresenta la versione DX

ARTICOLO	DESCRIZIONE
62077	Chiusura finestrino Dx
62078	Chiusura finestrino Sx



La foto rappresenta la versione DX

ARTICOLO	DESCRIZIONE
62079	Chiusura finestrino Dx
62080	Chiusura finestrino Sx



ARTICOLO	DESCRIZIONE
62081	Maniglia apertura finestrino a scatto

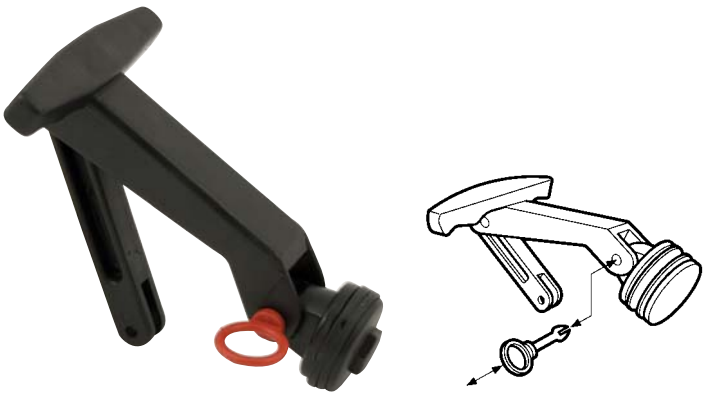

ARTICOLO	DESCRIZIONE
62082	Maniglia apertura finestrino a scatto con sgancio emergenza

new



ARTICOLO	DESCRIZIONE	OEM
65837	Maniglia vetro posteriore JOHN DEERE	AL206320

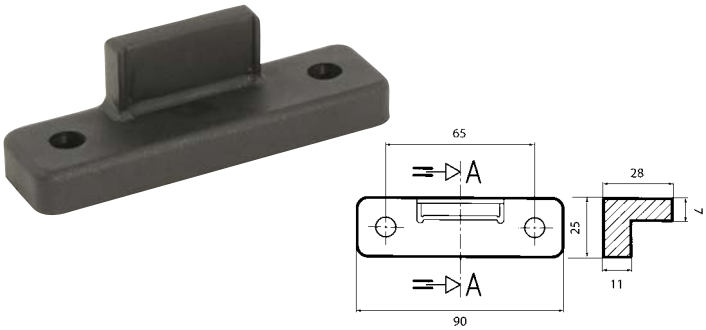

ARTICOLO	DESCRIZIONE
62083	Riscontro per chiusure finestrino Dx - Sx

Gli articoli qui descritti, prodotti da e/o per conto di CERMAG, sono da intendersi adattabili, quindi non originali, ai marchi indicati secondo REG. CE 1400/2002
All items described here, produced by and/or on behalf of CERMAG, are to be understood as adaptable, therefore not original, to the brands indicated according to REG. EC 1400/2002

Ricambi per trattori
SPARE PARTS FOR TRACTORS

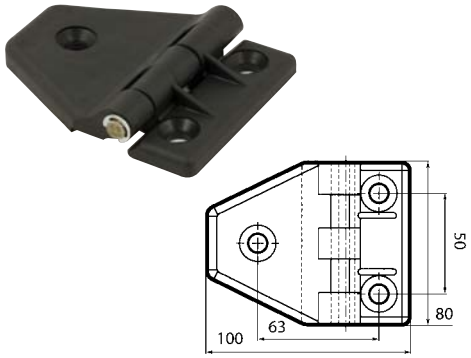

ARTICOLO	DESCRIZIONE
62084	Cerniera in nylon per vetri con gommino e distanziale



ARTICOLO	DESCRIZIONE
62085	Cerniera in nylon tipo rinforzato con gommino e distanziale



ARTICOLO	DESCRIZIONE
63545	Cerniera parabrezza con gommino e distanziale

new



ARTICOLO	DESCRIZIONE	OEM
65781	Cerniera completa vetro posteriore per CNH	5122998

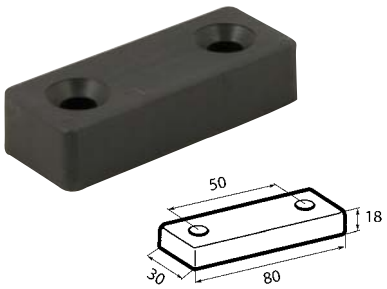

ARTICOLO	DESCRIZIONE
62086	Tassello distanziale per cerniera



ARTICOLO	DESCRIZIONE
62087	Blocchetto fissaggio vetro



ARTICOLO	DESCRIZIONE
62088	Attacco molle a gas Ø 8 (completo di viti, perno e dadi)



62095

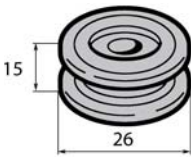



62096

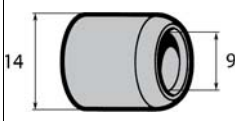

ARTICOLO	DESCRIZIONE
62095	Gommino protezione vetro
62096	Dist. per gommino protezione vetro



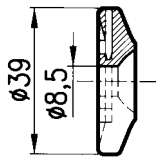

ARTICOLO	DESCRIZIONE
62092	Borchia Ø F 8,5 mm con svasatura
62093	Borchia Ø F 8,5 mm passante
62094	Guarnizione P.V.C.



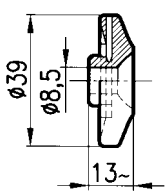

ARTICOLO	DESCRIZIONE
62089	Borchia Ø F 8,5 mm con svasatura
62090	Borchia Ø F 8,5 mm con sede esagonale
62091	Guarnizione P.V.C.







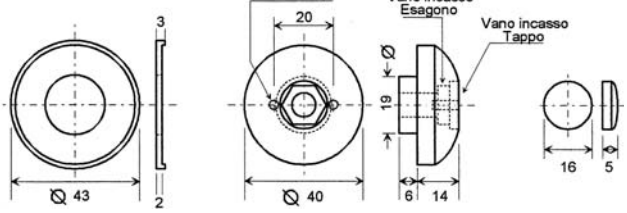

ARTICOLO	DESCRIZIONE
63099	Borchia completa per vite D.8

GUARNIZIONI PER CABINE IN ROTOLI
JOINTS POUR CABINES (bobines) - LINING FOR CAB (roll) - KABINEN DICHTUNGEN (rollen) - JUNTA PARA CABINAS (rollos)

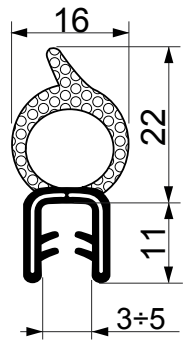

ARTICOLO	DESCRIZIONE
62727	Rotoli da **25 m**

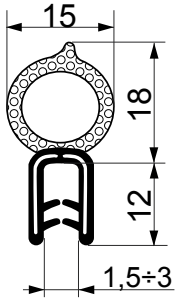

ARTICOLO	DESCRIZIONE
62556	Rotoli da **25 m**

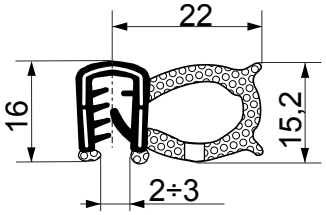

ARTICOLO	DESCRIZIONE
62729	Rotoli da **25 m**

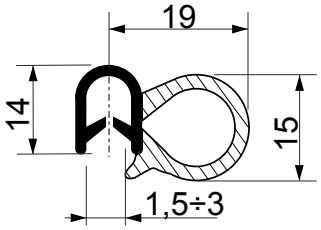

ARTICOLO	DESCRIZIONE
62730	Rotoli da **25 m**

new

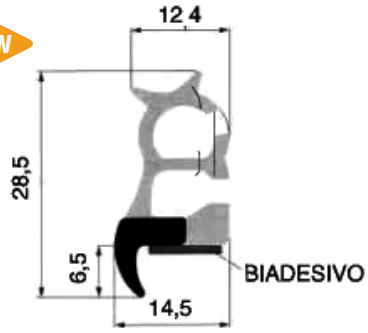

ARTICOLO	APPLICAZIONE	DESCRIZIONE
65391	SAME - LAMBORGHINI - DEUTZ (OEM 0.012.5726.6)	Rotoli da **25 m**

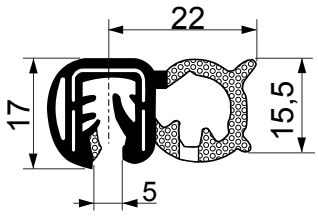

ARTICOLO	DESCRIZIONE
64463	Rotoli da **25 m** (OEM SAME 0.014.9792.6)

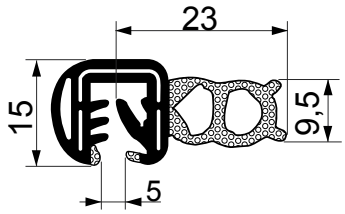

ARTICOLO	APPLICAZIONE	DESCRIZIONE
62624	Vetri anteriori e posteriori, porta vetri.	Rotoli da **5 m**

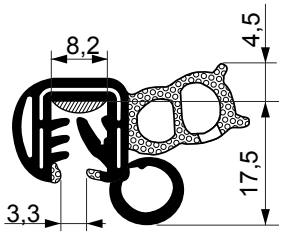

ARTICOLO	APPLICAZIONE	DESCRIZIONE
64323	LANDINI - CLASS - CARRARO - SAME	Rotoli da **25 m**

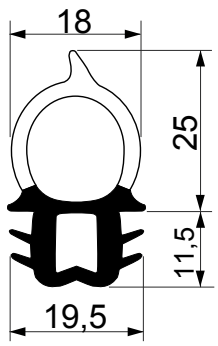

ARTICOLO	DESCRIZIONE
62626	Rotoli da **5 m**

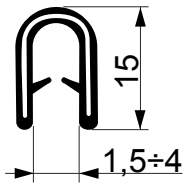

ARTICOLO	DESCRIZIONE
62709	Rotoli da **25 m**

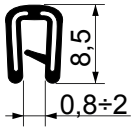

ARTICOLO	DESCRIZIONE
62785	Rotoli da **25 m**

Gli articoli qui descritti, prodotti da e/o per conto di CERMAG, sono da intendersi adattabili, quindi non originali, ai marchi indicati secondo REG. CE 1400/2002
All items described here, produced by and/or on behalf of CERMAG, are to be understood as adaptable, therefore not original, to the brands indicated according to REG. EC 1400/2002

VOLANTE DI GUIDA SENZA COPERCHIO
VOLANT - STEERING WHEEL - LENKRÅDER - VOLANTE DE DIRECCIÓN

VOLANTE Ø 340
VOLANT Ø 340
Ø 340 STEERING WHEEL
LENKRAD Ø 340
VOLANTE Ø 340



ARTICOLO COPERCHIO
62457

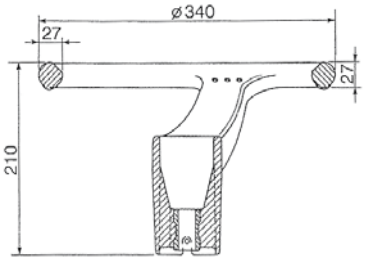

ARTICOLO	APPLICAZIONI
62456	Trattorini da giardino

MOZZO
MOYEU-HUB-NABE-CUBO

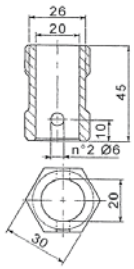

VOLANTE Ø 360
VOLANT Ø 360
Ø 360 STEERING WHEEL
LENKRAD Ø 360
VOLANTE Ø 360



ARTICOLO COPERCHIO
61646

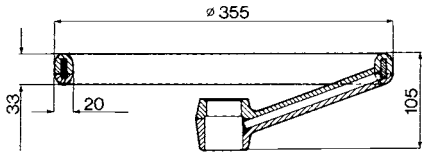

ARTICOLO	MOZZO	APPLICAZIONI	A mm	DENTI	C mm	D mm	E mm	CONO	G mm	H mm	I mm	L mm	M mm	N mm
60231	1	Danfoss OTPB - ODPB - M. GI. BI	50		5		14,8	1:20	24,52			30		
60232	1	Bertolini - Errebi - Mab - Nibbi - Pasquali	50		5	44	11,9	1,5:10	19,2			30	2	
60233	1	Ferrari - Goldoni (2040194) - Luccarini - Landini - Valpadana	50		5	44	13	1:8	22			30	2	
60759	2	Danfoss - Boss (Millerighe)	50	36				1:19,2	22,4	22,05	20,08	30		12

MOZZO 1
MOYEU-HUB-NABE-CUBO

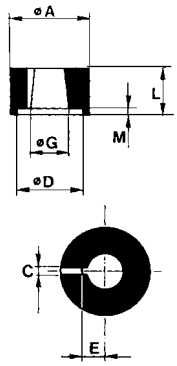

VOLANTE Ø 380
VOLANT Ø 380
Ø 380 STEERING WHEEL
LENKRAD Ø 380
VOLANTE Ø 380





ARTICOLO COPERCHIO
63543

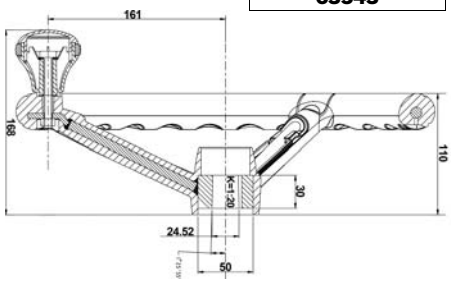

ARTICOLO	MOZZO	APPLICAZIONI	A mm	DENTI	C mm	D mm	E mm	CONO	G mm	H	I	L mm	M	N
63542	1	DANFOSS	50	-	5	-	14,8	1:20	24,52	-	-	30	-	-

MOZZO 2 (MILLERIGHE)
MOYEU 2 (MILLERAIES)
HUB 2 (GROOVED)
NABE 2 (VIELKEILTYP)
CUBO 2 (MILLERIGHE)

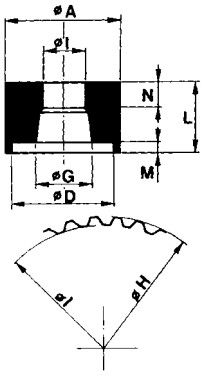

Gli articoli qui descritti, prodotti da e/o per conto di CERMAG, sono da intendersi adattabili, quindi non originali, ai marchi indicati secondo REG. CE 1400/2002
All items described here, produced by and/or on behalf of CERMAG, are to be understood as adaptable, therefore not original, to the brands indicated according to REG. EC 1400/2002

segue VOLANTE DI GUIDA SENZA COPERCHIO
VOLANT - STEERING WHEEL - LENKRÄDER - VOLANTE DE DIRECCIÓN

VOLANTE Ø 380
VOLANT Ø 380
Ø 380 STEERING WHEEL
LENKRAD Ø 380
VOLANTE Ø 380



ARTICOLO COPERCHIO
60242

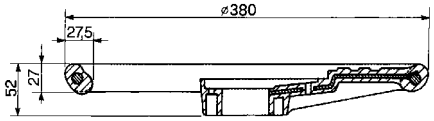

ARTICOLO	MOZZO	APPLICAZIONI	A mm	DENTI	C mm	D mm	E mm	CONO	G mm	H mm	I mm	L mm	M	N mm
60234	1	Danfoss	50	-	5	-	14,8	1:20	24,37	-	-	27	-	-
60235	2	Danfoss (millerighe) - FIAT	50	36	-	-	-	1:19,26	22,22	22,05	20,80	27	-	12
60236	2	LAMBORGHINI 0.253.6110.2	50	48	-	-	-	1:3,43	20,85	19,18	18,20	27	-	18

VOLANTE Ø 380
VOLANT Ø 380
Ø 380 STEERING WHEEL
LENKRAD Ø 380
VOLANTE Ø 380





ARTICOLO COPERCHIO
63543

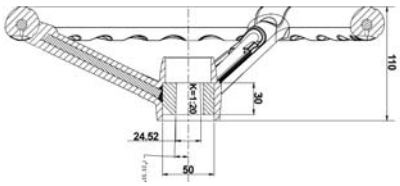

ARTICOLO	MOZZO	APPLICAZIONI	A mm	DENTI	C mm	D mm	E mm	CONO	G mm	H	I	L mm	M mm	N
63436	1	Carraro Antonio - Goldoni Landini	50	-	5	44	13	1:8	22	-	-	30	2	-

VOLANTE Ø 390
VOLANT Ø 390
Ø 390 STEERING WHEEL
LENKRAD Ø 390
VOLANTE Ø 390



ARTICOLO COPERCHIO
61646

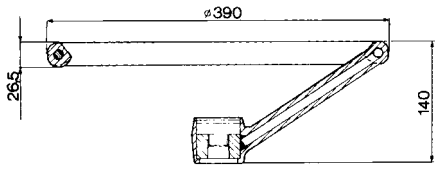

ARTICOLO	MOZZO	APPLICAZIONI	A mm	DENTI	C mm	D mm	E mm	CONO	G mm	H	I	L mm	M mm	N
61696	1	Carraro Antonio - Goldoni Landini	50	-	5	44	13	1:8	22	-	-	30	2	-
61697	1	Danfoss	50	-	5		14,8	1:20	24,52	-	-	30	-	-

MOZZO 1
MOYEU-HUB-NABE-CUBO

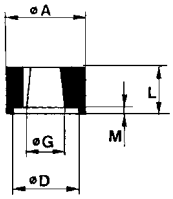

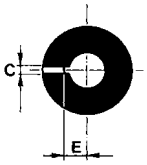

MOZZO 2 (MILLERIGHE)
MOYEU 2 (MILLERAIES)
HUB 2 (GROOVED)
NABE 2 (VIELKEILTYP)
CUBO 2 (MILLERIGHE)

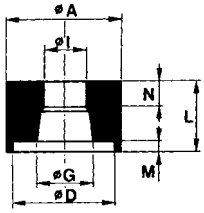

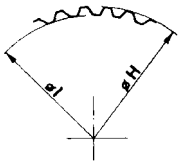

Gli articoli qui descritti, prodotti da e/o per conto di CERMAG, sono da intendersi adattabili, quindi non originali, ai marchi indicati secondo REG. CE 1400/2002
All items described here, produced by and/or on behalf of CERMAG, are to be understood as adaptable, therefore not original, to the brands indicated according to REG. EC 1400/2002

segue VOLANTE DI GUIDA SENZA COPERCHIO
VOLANT - STEERING WHEEL - LENKRÄDER - VOLANTE DE DIRECCIÓN

VOLANTE Ø 390 PER SLH
VOLANT Ø 390
Ø 390 STEERING WHEEL
LENKRAD Ø 390
VOLANTE Ø 390

new

OEM
0.012.1899.2



ARTICOLO COPERCHIO
SLH001447770



ARTICOLO	MOZZO	APPLICAZIONI	A mm	DENTI	C mm	D mm	E mm	CONO	G mm	H mm	I mm	L mm	M	N mm
65480	2	**SAME:** DORADO F/S/V FRUTTETO **LAMBORGHINI:** RF - RS - RV - SPIRE F/S/V **DEUTZ:** AGROPLUS - Serie 5 DF/DS/DV	50	36	-	18,27	-	-	-	16,50	37	-	-	20

VOLANTE Ø 400
VOLANT Ø 400
Ø 400 STEERING WHEEL
LENKRAD Ø 400
VOLANTE Ø 400



ARTICOLO	APPLICAZIONI
60237	Ferrari
60238	Danfoss
60240	Errebi - Nibbi
60241	Pasquali (Millerighe - 38 Cave)
65556	Fiat - Ford (Millerighe - 36 Cave)

ARTICOLO COPERCHIO
60259 + **60260**

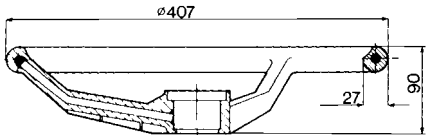

ARTICOLO	MOZZO	A mm	DENTI	C mm	D mm	E mm	CONO	G mm	H mm	I mm	L mm	M mm	N mm
60237	1	50	-	5	44	13	1:8	22	-	-	30	2	-
60238	1	50	-	5		14,8	1:20	24,52	-	-	30	-	-
60240	1	50	-	5	44	11,9	1,5:10	19,2	-	-	30	2	-
60241	2	50	38	-	22	-	0	-	20,2	18	29	2	27

VOLANTE Ø 400
VOLANT Ø 400
Ø 400 STEERING WHEEL
LENKRAD Ø 400
VOLANTE Ø 400

new



ARTICOLO	MOZZO	APPLICAZIONI	A mm	DENTI	C mm	D mm	E mm	CONO	G mm	H mm	I mm	L mm	M	N mm
65556	2	**FORD:** Serie 35 **FIAT:** Serie 46/56/66/88 /93/94 **NEW HOLLAND:** Serie SB/ VL/VM/VN/VX	-	36	-	33	-	-	-	-	-	-	-	-

MOZZO 1
MOYEU-HUB-NABE-CUBO

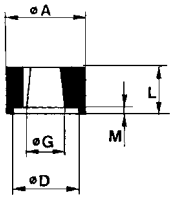

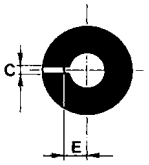

MOZZO 2 (MILLERIGHE)
MOYEU 2 (MILLERAIES)
HUB 2 (GROOVED)
NABE 2 (VIELKEILTYP)
CUBO 2 (MILLERIGHE)

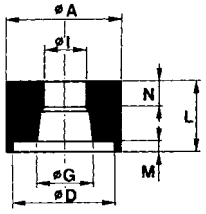

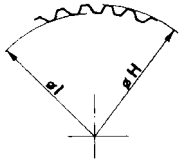

Gli articoli qui descritti, prodotti da e/o per conto di CERMAG, sono da intendersi adattabili, quindi non originali, ai marchi indicati secondo REG. CE 1400/2002
All items described here, produced by and/or on behalf of CERMAG, are to be understood as adaptable, therefore not original, to the brands indicated according to REG. EC 1400/2002

segue VOLANTE DI GUIDA SENZA COPERCHIO
VOLANT - STEERING WHEEL - LENKRÅDER - VOLANTE DE DIRECCIÓN

VOLANTE Ø 435
VOLANT Ø 435
Ø 435 STEERING WHEEL
LENKRAD Ø 435
VOLANTE Ø 435



ARTICOLO	APPLICAZIONI
60256	Errebi - Nibbi
60257	Goldoni (2040173 - 06340197) - Landini - M.F. - MAB - SEP - Valpadana
60258	Danfoss - CTPB - OSPB Fiori

ARTICOLO COPERCHIO
60259

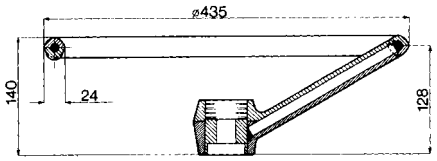

ARTICOLO	MOZZO	A mm	DENTI	C mm	D mm	E mm	CONO	G mm	H	I	L mm	M mm	N
60256	1	50	-	5	44	11,9	1,5:10	19,2	-	-	30	2	-
60257	1	50	-	5	44	13	1:8	22	-	-	30	2	-
60258	1	50	-	5	-	14,8	1:20	24,52	-	-	30	-	-

MOZZO 1
MOYEU-HUB-NABE-CUBO

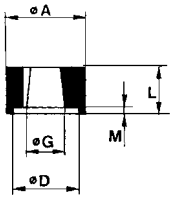

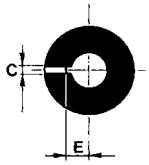

VOLANTE Ø 460
VOLANT Ø 460
Ø 460 STEERING WHEEL
LENKRAD Ø 460
VOLANTE Ø 460

new



MOZZO 2 (MILLERIGHE)
MOYEU 2 (MILLERAIES)
HUB 2 (GROOVED)
NABE 2 (VIELKEILTYP)
CUBO 2 (MILLERIGHE)

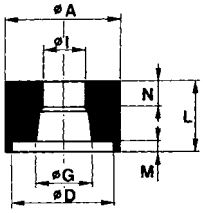

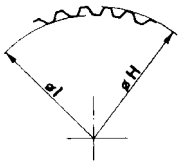

ARTICOLO	MOZZO	APPLICAZIONI	A mm	DENTI	C mm	D mm	E mm	CONO	G mm	H mm	I mm	L mm	M	N mm
65509	2	**FORD:** Serie 10 / 1000 / 30 / 4000 / 5000 / 600	-	36	-	21	-	-	-	19	37	-	-	-

Gli articoli qui descritti, prodotti da e/o per conto di CERMAG, sono da intendersi adattabili, quindi non originali, ai marchi indicati secondo REG. CE 1400/2002
All items described here, produced by and/or on behalf of CERMAG, are to be understood as adaptable, therefore not original, to the brands indicated according to REG. EC 1400/2002

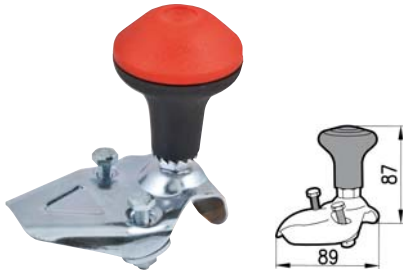

ARTICOLO	DESCRIZIONE
60230	Pomello standard per volanti di diametro: 360 - 390 - 400 - 435



ARTICOLO	DESCRIZIONE
60780	Pomello in metallo tipo extra per volanti di diametro: 360 - 390 - 400 - 435

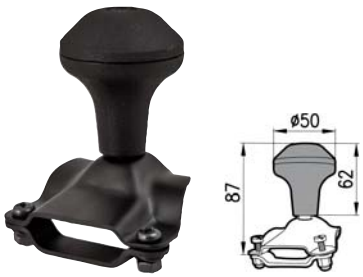

ARTICOLO	DESCRIZIONE
60676	Pomello in metallo per volanti a staffa larga



ARTICOLO	DESCRIZIONE
62832	Pomello per volanti con foro filettato **M8**



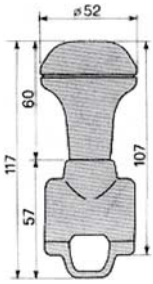

ARTICOLO	DESCRIZIONE
63443	Pomello rigido per volante Ø360

TAPPI CLAXON PER VOLANTI Ø 435mm
CLAXON
HORN PUSH BUTTON
HUPE
CLAXON



ARTICOLO	DESCRIZIONE
60760	Tappo claxon unipolare
60761	Tappo claxon bipolare

N.B.: Per volanti di Ø 400 bisogna fornire la riduzione Art. 60260

COPERCHIETTO PER VOLANTE Ø 340mm
COUVERCLE VOLANT Ø 340mm
STEERING WHEEL CAP Ø 340mm
LENKRADDECKEL Ø 340mm
TAPA VOLANTE DE DIRECCIÓN Ø 340mm



ARTICOLO	DIMENSIONI / *DIMENSIONS*
62457	Ø 52 mm - H 21 mm

COPERCHIETTO PER VOLANTE Ø 360/390mm
COUVERCLE VOLANT Ø 360/390mm
STEERING WHEEL CAP Ø 360/390mm
LENKRADDECKEL Ø 360/390mm
TAPA VOLANTE DE DIRECCIÓN Ø 360/390mm



ARTICOLO	DIMENSIONI / *DIMENSIONS*
61646	$Ø_1$ 50 mm - $Ø_2$ 61 mm - H 20 mm

COPERCHIETTO PER VOLANTE Ø 380mm
COUVERCLE VOLANT Ø 380mm
STEERING WHEEL CAP Ø 380mm
LENKRADDECKEL Ø 380mm
TAPA VOLANTE DE DIRECCIÓN Ø 380mm



ARTICOLO	DIMENSIONI / *DIMENSIONS*
60242	Ø 61 mm - H 21 mm

COPERCHIETTO PER VOLANTE Art.63436 Ø 380mm
COUVERCLE VOLANT Ø 380mm (Art.63436)
STEERING WHEEL CAP Ø 380mm (Art.63436)
LENKRADDECKEL Ø 380mm (Art.63436)
TAPA VOLANTE DE DIRECCIÓN Ø 380mm (Art.63436)



ARTICOLO	DIMENSIONI / *DIMENSIONS*
63442	Ø 50 mm - H 11 mm

COPERCHIETTO PER VOLANTE Art.63542 Ø 380mm
COUVERCLE VOLANT Ø 380mm (Art.63542)
STEERING WHEEL CAP Ø 380mm (Art.63542)
LENKRADDECKEL Ø 380mm (Art.63542)
TAPA VOLANTE DE DIRECCIÓN Ø 380mm (Art.63542)



ARTICOLO	APPLICAZIONI
63543	DANFOSS

COPERCHIETTO PER VOLANTE Ø 400/435mm
COUVERCLE VOLANT Ø 400/435mm
STEERING WHEEL CAP Ø 400/435mm
LENKRADDECKEL Ø 400/435mm
TAPA VOLANTE DE DIRECCIÓN Ø 400/435mm



ARTICOLO	DIMENSIONI / *DIMENSIONS*
60259	$Ø_1$ 55 mm - $Ø_2$ 63 mm - H 17 mm

RIDUZIONE PER VOLANTI LARGHEZZA Ø 400 mm
REDUCTION POUR VOLANTS Ø400MM
REDUCTION FOR STEERS Ø400MM
REDUKTION FÜR RÄDER DIAM Ø 400 mm
REDUCCIÓN PARA VOLANTES Ø400MM



ARTICOLO	DIMENSIONI / *DIMENSIONS*
60260	$Ø_1$ 62 mm - $Ø_2$ 70 mm - H 18 mm

Gli articoli qui descritti, prodotti da e/o per conto di CERMAG, sono da intendersi adattabili, quindi non originali, ai marchi indicati secondo REG. CE 1400/2002
All items described here, produced by and/or on behalf of CERMAG, are to be understood as adaptable, therefore not original, to the brands indicated according to REG. EC 1400/2002

SEDILI
SIEGE - SEAT - SITZE - ASIENTOS

CULLA PER MACCHINE AGRICOLE TIPO STANDARD
BERCEAU POUR MACHINES AGRICOLES TYPE STANDARD
PAN SEAT FOR AGRICULTURAL MACHINES STANDARD TYPE
FESTER SITZ FÜR LANDMASCHINEN STANDARDTYP
ASIENTO PARA MÁQUINAS AGRÍCOLAS TIPO STANDARD



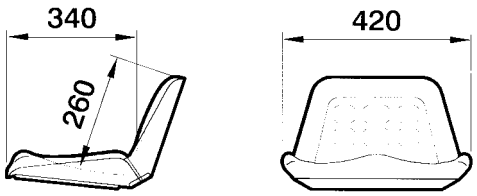

ARTICOLO	DESCRIZIONE
60245	Sedile senza guide e senza braccioli - Rivestimento integrale
60869	Sedile con guide e senza braccioli - Rivestimento integrale
60870	Sedile con guide e con braccioli - Rivestimento integrale
61581	Imbottitura di ricambio

SEDILE CON MOLLEGGIO STANDARD
SIEGE A SUSPENSION STANDARD
SEAT WITH STANDARD SUSPENSION
SITZ MIT STANDARDFEDERUNG
ASIENTO CON AMORTIGUACIÓN ESTÁNDAR



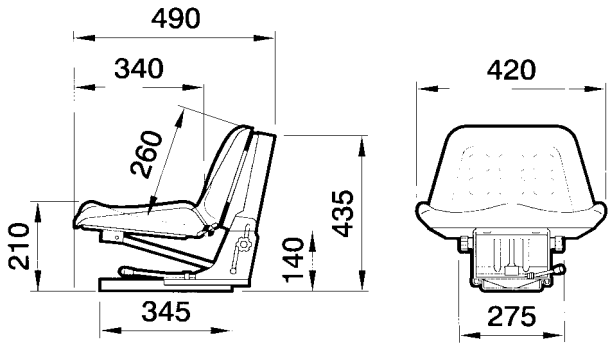

ARTICOLO	DESCRIZIONE
61671	Sedile con **molleggio M2** e guide - Rivestimento integrale - Regolazione di peso e di altezza con ammortizzatore ad effetto idraulico - Peso conducente da 50 a 120 kg

Applicazioni: Macchine agricole ed industriali.

NB: per schemi foratura fissaggio molleggi, vedere a pagina **99/02**

SEDILE TIPO MINI BALTIC GT60 CON MOLLEGGIO A SOFFIETTO E GUIDE (OMOLOGATO)
SIEGE A SUSPENSION A SOUFFLET ET GLISSIERES TYPE MINI BALTIC GT60 (HOMOLOGUE)
SEAT WITH SUSPENSION AND SLIDE RAILS TYPE MINI BALTIC GT60
SITZ MIT BALGFEDERUNG UND FÜHRUNGEN TYP MINI BALTIC GT60 (ZUGELASSEN)
ASIENTO CON AMORTIGUACIÓN DE FUELLE Y GUÍAS TIPO MINI BALTIC GT60 (HOMOLOGADO)



Cat. A
Classe: I-II

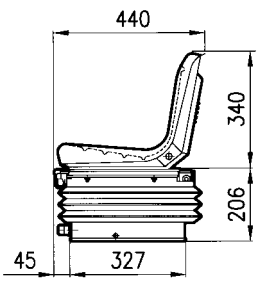

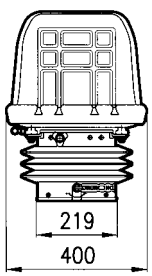

KIT BRACCIOLI



Kit braccioli

ARTICOLO **65487**

KIT CINTURE



Kit cinture fisse

ARTICOLO **61736**



Kit cinture con arrotolatore (lunghezza staffa 41 cm)

ARTICOLO **63001**

ARTICOLO	DESCRIZIONE
60882	Sedile con regolazione di peso, da 50 kg a 120 kg e di altezza Rivestimento in **skay** **Molleggio M91**

Applicazioni: Macchine agricole tipo **VIGNETO** e **FRUTTETO**

NB: per schemi foratura fissaggio molleggi, vedere a pagina **99/02**

Gli articoli qui descritti, prodotti da e/o per conto di CERMAG, sono da intendersi adattabili, quindi non originali, ai marchi indicati secondo REG. CE 1400/2002
All items described here, produced by and/or on behalf of CERMAG, are to be understood as adaptable, therefore not original, to the brands indicated according to REG. EC 1400/2002

segue SEDILI
SIEGE - SEAT - SITZE - ASIENTOS

SEDILE TIPO MINI BALTIC GT60 CON MOLLEGGIO A SOFFIETTO E GUIDE CON CINTURE FISSE E MICROINTERRUTTORE ON/OFF (OMOLOGATO)
SIEGE A SUSPENSION A SOUFFLET ET GLISSIERES TYPE MINI BALTIC GT60 avec ceintures fixes et microcontact ON/OFF (HOMOLOGUE)
SEAT WITH SUSPENSION AND SLIDE RAILS TYPE MINI BALTIC GT60, fixed seat belts and microswitch ON/OFF (TYPE-APPROVED)
SITZ MIT BALGFEDERUNG UND FÜHRUNGEN TYP MINI BALTIC GT60 mit festen Sicherheitsgurten und Mikroschalter ON/OFF (ZUGELASSEN)
ASIENTO CON AMORTIGUACIÓN DE FUELLE Y GUÍAS TIPO MINI BALTIC GT60, cinturones fijos y microinterruptor ON/OFF (HOMOLOGADO)



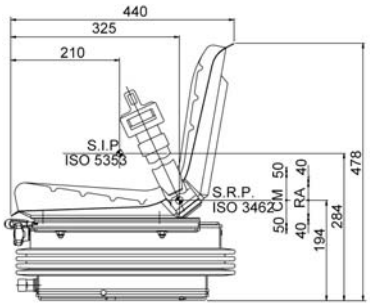

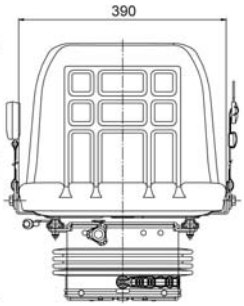

Cat. A
Classe: I-II

ARTICOLO	DESCRIZIONE
65013	Sedile con regolazione di peso, da 50 kg a 120 kg e di altezza Rivestimento in **skay con cinture di sicurezza fisse e micro** Molleggio M91

Applicazioni: Macchine agricole tipo **VIGNETO** e **FRUTTETO**

KIT BRACCIOLI



Kit braccioli

new ARTICOLO **65487**

KIT CINTURE



Kit cinture fisse

ARTICOLO **61736**



Kit cinture con arrotolatore (lunghezza staffa 41 cm)

ARTICOLO **63001**

NB: per schemi foratura fissaggio molleggi, vedere a pagina **99/02**

CULLA TIPO MINI BALTIC GT60 CON GUIDE DI SCORRIMENTO
BERCEAU AVEC GLISSIERES DE COULISSEMENT TYPE MINI BALTIC GT60
PAN SEAT WITH SLIDE RAILS TYPE MINI BALTIC GT60
SITZ MIT GLEITFÜHRUNGEN TYP MINI BALTIC GT60
ASIENTO CON GUÍAS DE DESPLAZAMIENTO TIPO MINI BALTIC GT60



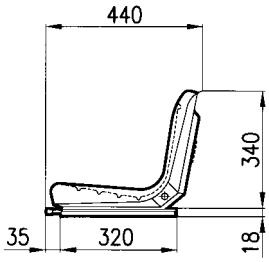

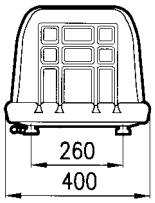

ARTICOLO	RIVESTIMENTO	DESCRIZIONE
60604	**Skay**	Culla con guide di scorrimento - Intercambiabile con culla **Mini Baltic** - **Bostrom**
62328	**Tessuto**	

Applicazioni: Macchine agricole tipo **VIGNETO** e **FRUTTETO**

KIT BRACCIOLI



Kit braccioli

new ARTICOLO **65487**

KIT CINTURE



Kit cinture fisse

ARTICOLO **61736**



Kit cinture con arrotolatore (lunghezza staffa 41 cm)

ARTICOLO **63001**

CULLA TIPO MINI BALTIC GT60 CON GUIDE DI SCORRIMENTO CON CINTURE FISSE E MICROINTERRUTTORE ON/OFF
BERCEAU AVEC GLISSIERES DE COULISSEMENT TYPE MINI BALTIC GT60 avec ceintures fixes et microcontact ON/OFF
PAN SEAT WITH SLIDE RAILS TYPE MINI BALTIC GT60, fixed seat belts and microswitch ON/OFF
SITZ MIT GLEITFÜHRUNGEN TYP MINI BALTIC GT60 mit festen Sicherheitsgurten und Mikroschalter ON/OFF
ASIENTO CON GUÍAS DE DESPLAZAMIENTO TIPO MINI BALTIC GT60, cinturones fijos y microinterruptor ON/OFF



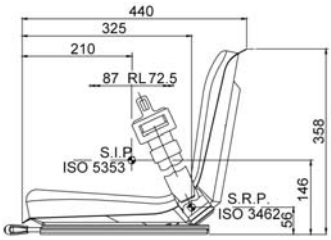

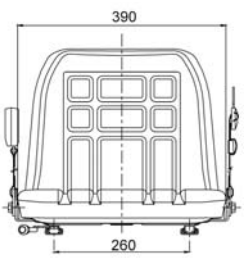

ARTICOLO	RIVESTIMENTO	DESCRIZIONE
65012	**Skay**	Culla con guide di scorrimento - Intercambiabile con culla **Mini Baltic** - **Bostrom** in **skay con cinture di sicurezza fisse e micro**

Applicazioni: Macchine agricole tipo **VIGNETO** e **FRUTTETO**

KIT BRACCIOLI



Kit braccioli

new ARTICOLO **65487**

KIT CINTURE



Kit cinture fisse

ARTICOLO **61736**



Kit cinture con arrotolatore (lunghezza staffa 41 cm)

ARTICOLO **63001**

Gli articoli qui descritti, prodotti da e/o per conto di CERMAG, sono da intendersi adattabili, quindi non originali, ai marchi indicati secondo REG. CE 1400/2002
All items described here, produced by and/or on behalf of CERMAG, are to be understood as adaptable, therefore not original, to the brands indicated according to REG. EC 1400/2002

segue SEDILI
SIEGE - SEAT - SITZE - ASIENTOS

SEDILE TIPO MINI BALTIC GT62 CON MOLLEGGIO VERTICALE E GUIDE (OMOLOGATO)
SIEGE A SUSPENSION VERTICALE ET GLISSIERES TYPE MINI BALTIC GT62 (HOMOLOGUE)
SEAT WITH VERTICAL SUSPENSION AND SLIDE RAILS TYPE MINI BALTIC GT62 (TYPE-APPROVED)
SITZ MIT VERTIKALER FEDERUNG UND FÜHRUNGEN TYP MINI BALTIC GT62 (ZUGELASSEN)
ASIENTO CON AMORTIGUACIÓN VERTICAL Y GUÍAS TIPO MINI BALTIC GT62 (HOMOLOGADO)



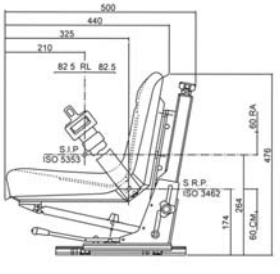

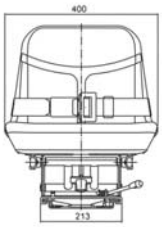

Cat. A
Classe: I-II

CULLE DI RICAMBIO



Culla per **GT62**
ARTICOLO **65074**



Culla per **GT60** (versione precedente)
ARTICOLO **64321**

KIT CINTURE



Kit cinture fisse
ARTICOLO **61736**



Kit cinture con arrotolatore (lunghezza staffa 41 cm)
ARTICOLO **63001**

ARTICOLO	DESCRIZIONE
63366	Sedile con **molleggio M2O** e guide **OMOLOGATO** Regolazione di peso da 50 kg a 120 kg - Rivestimento in **skay**

Applicazioni: Macchine agricole tipo **VIGNETO** e **FRUTTETO**

NB: per schemi foratura fissaggio molleggi, vedere a pagina **99/02**

SEDILE TIPO MINI BALTIC GT62 CON MOLLEGGIO PNEUMATICO A SOFFIETTO CON CINTURE FISSE E MICROINTERRUTTORE ON/OFF (OMOLOGATO)
SIEGE A SUSPENSION PNEUMATIQUE A SOUFFLET ET GLISSIERES TYPE MINI BALTIC GT62 avec ceintures fixes et microcontact ON/OFF (HOMOLOGUE)
SEAT WITH AIR SUSPENSION TYPE MINI BALTIC GT62, fixed seat belts and microswitch ON/OFF (TYPE-APPROVED)
SITZ MIT PNEUMATISCHER BALGFEDERUNG UND FÜHRUNGEN TYP MINI BALTIC GT62 mit festen Sicherheitsgurten und Mikroschalter ON/OFF (ZUGELASSEN)
ASIENTO CON AMORTIGUACIÓN NEUMÁTICA DE FUELLE TIPO MINI BALTIC GT62, cinturones fijos y microinterruptor ON/OFF (HOMOLOGADO)



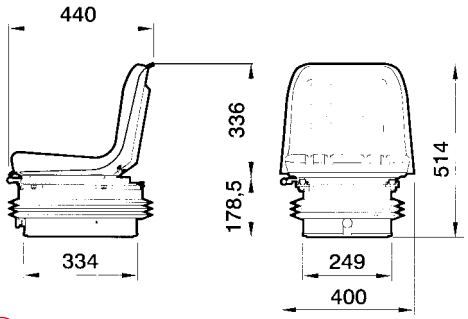

Cat. A
Classe: I-II

KIT CINTURE



Kit cinture fisse
ARTICOLO **61736**



Kit cinture con arrotolatore (lunghezza staffa 41 cm)
ARTICOLO **63001**

ARTICOLO	DESCRIZIONE
61849	Sedile con regolazione peso - In **skay** - **Molleggio M97**

Applicazioni: Macchine agricole tipo **VIGNETO** e **FRUTTETO**

NB: per schemi foratura fissaggio molleggi, vedere a pagina **99/02**

CULLA TIPO MINI BALTIC GT62 CON GUIDE DI SCORRIMENTO
BERCEAU AVEC GLISSIERES DE COULISSEMENT TYPE MINI BALTIC GT62
PAN SEAT WITH SLIDE RAILS TYPE MINI BALTIC GT62
SITZ MIT GLEITFÜHRUNGEN TYP MINI BALTIC GT62
ASIENTO CON GUÍAS DE DESPLAZAMIENTO TIPO MINI BALTIC GT62



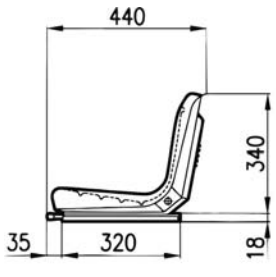

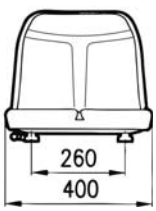

KIT CINTURE



Kit cinture fisse
ARTICOLO **61736**



Kit cinture con arrotolatore (lunghezza staffa 41 cm)
ARTICOLO **63001**

ARTICOLO	RIVESTIMENTO	DESCRIZIONE
65075	**Skay**	Culla con guide di scorrimento
65416		Culla con guide di scorrimento, **cinture fisse e microinterruttore**

NOTA: Intercambiabile con culla **Mini Baltic** - **Bostrom**

Gli articoli qui descritti, prodotti da e/o per conto di CERMAG, sono da intendersi adattabili, quindi non originali, ai marchi indicati secondo REG. CE 1400/2002
All items described here, produced by and/or on behalf of CERMAG, are to be understood as adaptable, therefore not original, to the brands indicated according to REG. EC 1400/2002

MASSA A VUOTO (kg)	CLASSE	MOLLEGGI
≤ 3.600	I	M200 - M97 - M20 - M91 - M91/A - M91/2
3.600 - 6.500	II	M200 - M293 - M98 - M20 - M30 - M91 - M91/2
> 6.500	III	M293 - M98 - M30

segue SEDILI
SIEGE - SEAT - SITZE - ASIENTOS

SEDILE TIPO BALTIC GT50 CON MOLLEGGIO VERTICALE E GUIDE (OMOLOGATO)
SIEGE A SUSPENSION VERTICALE ET GLISSIERES TYPE BALTIC GT50 (HOMOLOGUE)
SEAT WITH VERTICAL SUSPENSION AND SLIDE RAILS TYPE BALTIC GT50 (TYPE-APPROVED)
SITZ MIT VERTIKALER FEDERUNG UND FÜHRUNGEN TYP BALTIC GT50 (ZUGELASSEN)
ASIENTO CON AMORTIGUACIÓN VERTICAL Y GUÍAS TIPO MINI BALTIC GT50 (HOMOLOGADO)



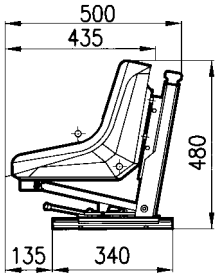

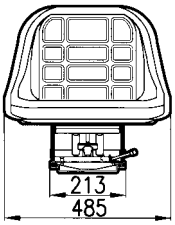

Cat. A
Classe: I-II

NB: per schemi foratura fissaggio molleggi, vedere a pagina **228/02**

CULLA DI RICAMBIO PER MOLLEGGIO VERTICALE



ARTICOLO
64322

KIT BRACCIOLI



Kit braccioli

new ARTICOLO **65487**

KIT CINTURE



Kit cinture fisse

ARTICOLO **61736**



Kit cinture con arrotolatore (lunghezza staffa 49 cm)

ARTICOLO **63002**

ARTICOLO	DESCRIZIONE
63367	Sedile con **molleggio M20** e guide **OMOLOGATO** Regolazione di peso da 50 kg a 120 kg - Rivestimento in **skay**

Applicazioni: Macchine agricole **SAME - GOLDONI - CARRARO A. - LANDINI** - Varie



Gli articoli qui descritti, prodotti da e/o per conto di CERMAG, sono da intendersi adattabili, quindi non originali, ai marchi indicati secondo REG. CE 1400/2002
All items described here, produced by and/or on behalf of CERMAG, are to be understood as adaptable, therefore not original, to the brands indicated according to REG. EC 1400/2002

segue SEDILI
SIEGE - SEAT - SITZE - ASIENTOS

SEDILE TIPO BALTIC GT50 CON MOLLEGGIO VERTICALE E GUIDE CON CINTURE FISSE E MICROINTERRUTTORE ON/OFF (OMOLOGATO)
SIEGE A SUSPENSION VERTICALE ET GLISSIERES TYPE BALTIC GT50 (HOMOLOGUE)
SEAT WITH VERTICAL SUSPENSION AND SLIDE RAILS TYPE BALTIC GT50 (TYPE-APPROVED)
SITZ MIT VERTIKALER FEDERUNG UND FÜHRUNGEN TYP BALTIC GT50 (ZUGELASSEN)
ASIENTO CON AMORTIGUACIÓN VERTICAL Y GUÍAS TIPO MINI BALTIC GT50 (HOMOLOGADO)



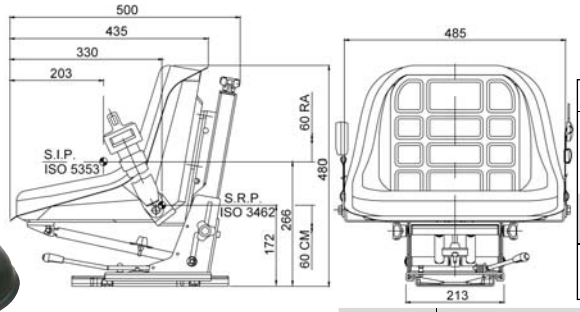

Cat. A
Classe: I-II

KIT BRACCIOLI



Kit braccioli

ARTICOLO **65487**

RICAMBI



Kit cinture fisse

ARTICOLO **61736**



Kit cinture con arrotolatore (lunghezza staffa 49 cm)

ARTICOLO **63002**

ARTICOLO	DESCRIZIONE
65010	Sedile con **molleggio M20** e guide **OMOLOGATO** Regolazione di peso da 50 kg a 120 kg e di altezza - Rivestimento in **skay con cinture di sicurezza fisse e micro**

Applicazioni: Macchine agricole **SAME - GOLDONI - CARRARO A. - LANDINI** - Varie

NB: per schemi foratura fissaggio molleggi, vedere a pagina **99/02**

SEDILE TIPO BALTIC GT50 CON MOLLEGGIO A SOFFIETTO E GUIDE (OMOLOGATO)
SIEGE A SUSPENSION A SOUFFLET ET GLISSIERES TYPE BALTIC GT50 (HOMOLOGUE)
SEAT WITH SUSPENSION AND SLIDE RAILS TYPE BALTIC GT50 (TYPE-APPROVED)
SITZ MIT BALGFEDERUNG UND FÜHRUNGEN TYP BALTIC GT50 (ZUGELASSEN)
ASIENTO CON AMORTIGUACIÓN DE FUELLE Y GUÍAS TIPO BALTIC GT50 (HOMOLOGADO)



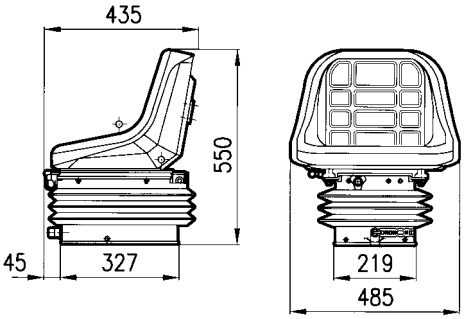

Cat. A
Classe: I-II

KIT CINTURE



Kit cinture fisse

ARTICOLO **61736**



Kit cinture con arrotolatore (lunghezza staffa 49 cm)

ARTICOLO **63002**

ARTICOLO	DESCRIZIONE
60881	Sedile con molleggio a soffetto e guide - Regolazione di peso e di altezza - Rivestimento in **skay** - **Molleggio M200**

Applicazioni: Macchine agricole **SAME - GOLDONI - CARRARO A. - LANDINI** - Varie

NB: per schemi foratura fissaggio molleggi, vedere a pagina **99/02**

SEDILE TIPO BALTIC GT50 CON MOLLEGGIO A SOFFIETTO CON CINTURE FISSE E MICROINTERRUTTORE ON/OFF (OMOLOGATO)
SIEGE A SUSPENSION A SOUFFLET TYPE BALTIC GT50 (HOMOLOGUE)
SEAT WITH SUSPENSION TYPE BALTIC GT50 (TYPE-APPROVED)
SITZ MIT BALGFEDERUNG UND FÜHRUNGEN TYP BALTIC GT50 (ZUGELASSEN)
ASIENTO CON AMORTIGUACIÓN DE FUELLE TIPO BALTIC GT50 (HOMOLOGADO)



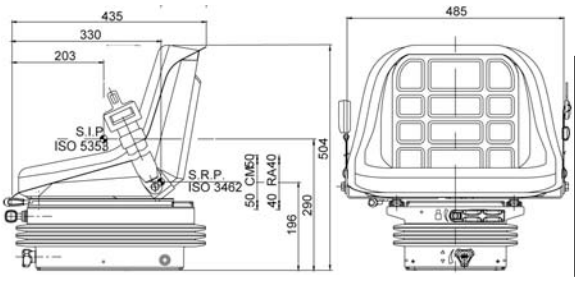

Cat. A
Classe: I-II

KIT BRACCIOLI



Kit braccioli

ARTICOLO **65487**

RICAMBI



Kit cinture fisse

ARTICOLO **61736**



Kit cinture con arrotolatore (lunghezza staffa 49 cm)

ARTICOLO **63002**

ARTICOLO	DESCRIZIONE
65011	Sedile con regolazione di peso Rivestimento in **skay con cinture di sicurezza fisse e micro** - **Molleggio M200**

Applicazioni: Macchine agricole **SAME - GOLDONI - CARRARO A. - LANDINI** - Varie

NB: per schemi foratura fissaggio molleggi, vedere a pagina **99/02**

Gli articoli qui descritti, prodotti da e/o per conto di CERMAG, sono da intendersi adattabili, quindi non originali, ai marchi indicati secondo REG. CE 1400/2002
All items described here, produced by and/or on behalf of CERMAG, are to be understood as adaptable, therefore not original, to the brands indicated according to REG. EC 1400/2002

SEDILE TIPO BALTIC GT50 CON MOLLEGGIO PNEUMATICO A SOFFIETTO (OMOLOGATO)

SIEGE A SUSPENSION PNEUMATIQUE A SOUFFLET TYPE BALTIC GT50 (HOMOLOGUE)
SEAT WITH AIR SUSPENSION TYPE BALTIC GT50 (TYPE-APPROVED)
SITZ MIT PNEUMATISCHER BALGFEDERUNG UND FÜHRUNGEN TYP BALTIC GT50 (ZUGELASSEN)
ASIENTO CON AMORTIGUACIÓN NEUMÁTICA DE FUELLE TIPO BALTIC GT50 (HOMOLOGADO)



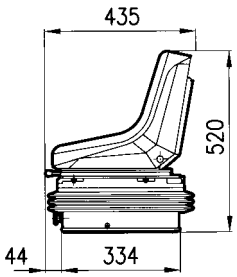

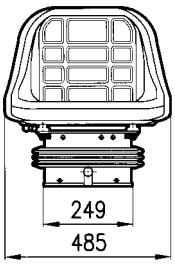

Cat. A
Classe: I

KIT CINTURE	
	
Kit cinture fisse	Kit cinture con arrotolatore (lunghezza staffa 49 cm)
ARTICOLO **61736**	ARTICOLO **63002**

ARTICOLO	DESCRIZIONE
62251	Sedile con regolazione di peso Rivestimento in **skay** - **Molleggio M97**

Applicazioni: Macchine agricole **SAME - GOLDONI - CARRARO A. - LANDINI** - Varie

NB: per schemi foratura fissaggio molleggi, vedere a pagina **99/02**

CULLA TIPO BALTIC GT50 CON GUIDE DI SCORRIMENTO

BERCEAU AVEC GLISSIERES DE COULISSEMENT TYPE BALTIC GT50
PAN SEAT WITH SLIDE RAILS TYPE BALTIC GT50
SITZ MIT GLEITFÜHRUNGEN TYP BALTIC GT50
ASIENTO CON GUÍAS DE DESPLAZAMIENTO TIPO MINI BALTIC GT50



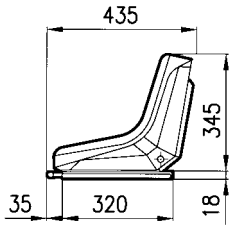

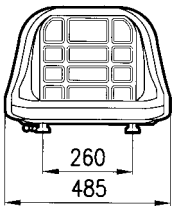

KIT CINTURE	
	
Kit cinture fisse	Kit cinture con arrotolatore (lunghezza staffa 49 cm)
ARTICOLO **61736**	ARTICOLO **63002**

ARTICOLO	RIVESTIMENTO	DESCRIZIONE
60603	**Skay**	Culla con guide di scorrimento - Intercambiabile con culla **Baltic - Bostrom**
62329	**Tessuto**	

Applicazioni: Macchine agricole **SAME - GOLDONI - CARRARO A. - LANDINI** - Varie

CULLA TIPO BALTIC GT50 CON GUIDE DI SCORRIMENTO CON CINTURE FISSE E MICROINTERRUTTORE ON/OFF

BERCEAU AVEC GLISSIERES DE COULISSEMENT TYPE BALTIC GT50
PAN SEAT WITH SLIDE RAILS TYPE BALTIC GT50
SITZ MIT GLEITFÜHRUNGEN TYP BALTIC GT50
ASIENTO CON GUÍAS DE DESPLAZAMIENTO TIPO MINI BALTIC GT50



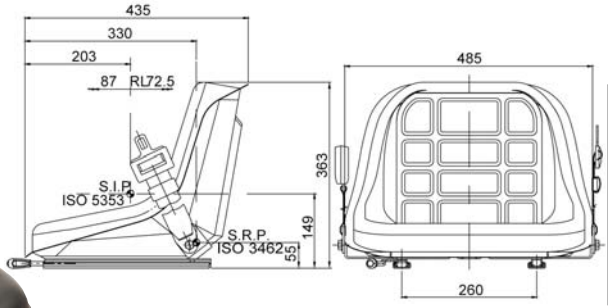

RICAMBI	
	
Kit cinture fisse	Kit cinture con arrotolatore (lunghezza staffa 49 cm)
ARTICOLO **61736**	ARTICOLO **63002**

ARTICOLO	RIVESTIMENTO	DESCRIZIONE
65009	**Skay**	Culla con guide di scorrimento - Intercambiabile con culla **Baltic - Bostrom con cinture di sicurezza fisse e micro**

Applicazioni: Macchine agricole **SAME - GOLDONI - CARRARO A. - LANDINI** - Varie

Gli articoli qui descritti, prodotti da e/o per conto di CERMAG, sono da intendersi adattabili, quindi non originali, ai marchi indicati secondo REG. CE 1400/2002
All items described here, produced by and/or on behalf of CERMAG, are to be understood as adaptable, therefore not original, to the brands indicated according to REG. EC 1400/2002

segue SEDILI
SIEGE - SEAT - SITZE - ASIENTOS

SEDILE SC74 CON MOLLEGGIO VERTICALE (OMOLOGATO)
SIEGE A SUSPENSION VERTICALE SC74 (HOMOLOGUE)
SEAT WITH VERTICAL SUSPENSION SC74 (TYPE-APPROVED)
SITZ MIT VERTIKALER FEDERUNG SC74 (ZUGELASSEN)
ASIENTO CON AMORTIGUACIÓN VERTICAL SC74 (HOMOLOGADO)



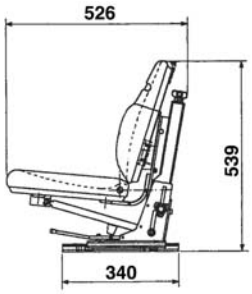

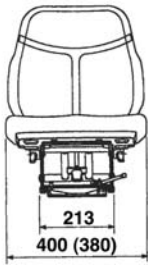

Cat. A
Classe: I-II

RICAMBI


Braccioli — ARTICOLO DX **62857** — ARTICOLO SX **62858**


Poggiatesta in Skay — ARTICOLO **62859**

KIT CINTURE


Kit cinture fisse (lunghezza staffa 13 cm) — ARTICOLO **63364**


Kit cinture con arrotolatore (lunghezza staffa 12,5 cm) — ARTICOLO **63003**

ARTICOLO	DESCRIZIONE	RICAMBIO SEDUTA	RICAMBIO SCHIENALE
62407	Sedile a base orizzontale con molleggio e guide Rivestimento in **skay - Molleggio M20**	**62827**	**62828**

Applicazioni: GOLDONI - CARRARO A. - SAME - FIAT - LANDINI

NB: per schemi foratura fissaggio molleggi, vedere a pagina **99/02**

SEDILE SC74 CON MOLLEGGIO VERTICALE CON CINTURE FISSE E MICROINTERRUTTORE ON/OFF (OMOLOGATO)
SIEGE A SUSPENSION VERTICALE SC74 (HOMOLOGUE)
SEAT WITH VERTICAL SUSPENSION SC74 (TYPE-APPROVED)
SITZ MIT VERTIKALER FEDERUNG SC74 (ZUGELASSEN)
ASIENTO CON AMORTIGUACIÓN VERTICAL SC74 (HOMOLOGADO)



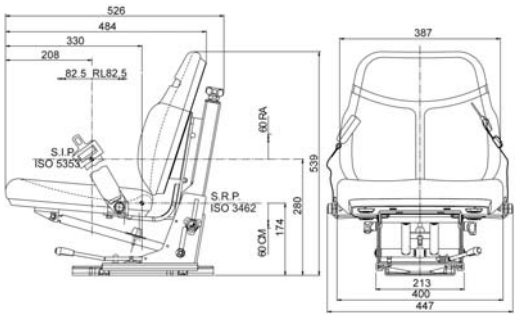

Cat. A
Classe: I-II

RICAMBI


Braccioli — ARTICOLO DX **62857** — ARTICOLO SX **62858**


Poggiatesta in Skay — ARTICOLO **62859**


Kit cinture fisse (lunghezza staffa 13 cm) — ARTICOLO **63364**


Kit cinture con arrotolatore (lunghezza staffa 12,5 cm) — ARTICOLO **63003**

ARTICOLO	DESCRIZIONE	RICAMBIO SEDUTA	RICAMBIO SCHIENALE
64999	Sedile a base orizzontale con molleggio e guide Rivestimento in **skay - Molleggio M20**	**62827**	**62828**

Applicazioni: GOLDONI - CARRARO A. - SAME - FIAT - LANDINI

NB: per schemi foratura fissaggio molleggi, vedere a pagina **99/02**

SEDILI SC74 CON MOLLEGGIO MECCANICO E PNEUMATICO A SOFFIETTO (OMOLOGATO)
SIEGE A SUSPENSION MECANIQUE ET PNEUMATIQUE A SOUFFLET SC74 (HOMOLOGUE)
SEAT WITH MECHANICAL AND AIR SUSPENSION SC74 (TYPE-APPROVED)
SITZ MIT MECHANISCHER UND PNEUMATISCHER BALGFEDERUNG UND FÜHRUNGEN SC74 (ZUGELASSEN)
ASIENTO CON AMORTIGUACIÓN MECÁNICA Y NEUMÁTICA DE FUELLE SC74 (HOMOLOGADO)



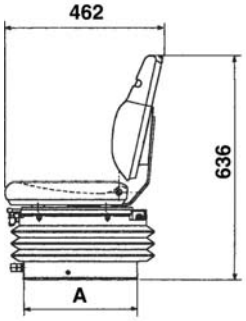

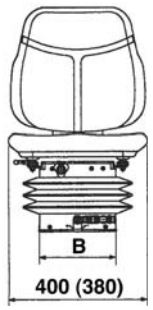

Art.62405
Cat. A
Classe: I-II

Art.62406
Cat. A
Classe: I

RICAMBI


Braccioli — ARTICOLO DX **62857** — ARTICOLO SX **62858**


Poggiatesta in Skay — ARTICOLO **62859**


Kit cinture fisse (lunghezza staffa 13 cm) — ARTICOLO **63364**


Kit cinture con arrotolatore (lunghezza staffa 12,5 cm) — ARTICOLO **63003**

ARTICOLO	A mm	B mm	DESCRIZIONE	RICAMBIO SEDUTA	RICAMBIO SCHIENALE
62405	327	219	Molleggio meccanico **M200** - riv. in **skay**	**62827**	**62828**
62406	334	249	Molleggio pneumatico **M97** - riv. in **stoffa**	**63546**	**63547**

NB: per schemi foratura fissaggio molleggi, vedere a pagina **99/02**

Gli articoli qui descritti, prodotti da e/o per conto di CERMAG, sono da intendersi adattabili, quindi non originali, ai marchi indicati secondo REG. CE 1400/2002
All items described here, produced by and/or on behalf of CERMAG, are to be understood as adaptable, therefore not original, to the brands indicated according to REG. EC 1400/2002

segue SEDILI
SIEGE - SEAT - SITZE - ASIENTOS

SEDILI SC74 CON MOLLEGGIO MECCANICO E PNEUMATICO A SOFFIETTO CON CINTURE FISSE E MICROINTERRUTTORE ON/OFF (OMOLOGATO)
SIEGE A SUSPENSION MECANIQUE ET PNEUMATIQUE A SOUFFLET SC74 (HOMOLOGUE)
SEAT WITH MECHANICAL AND AIR SUSPENSION SC74 (TYPE-APPROVED)
SITZ MIT MECHANISCHER UND PNEUMATISCHER BALGFEDERUNG UND FÜHRUNGEN SC74 (ZUGELASSEN)
ASIENTO CON AMORTIGUACIÓN MECÁNICA Y NEUMÁTICA DE FUELLE SC74 (HOMOLOGADO)



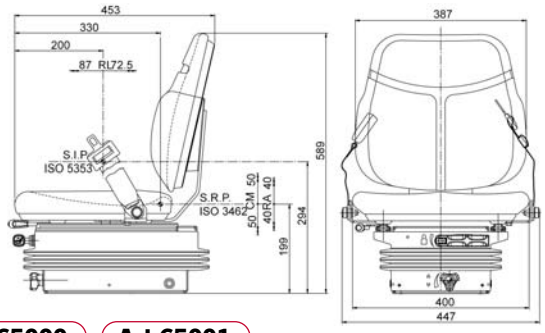

Art.65000
Cat. A
Classe: I-II

Art.65001
Cat. A
Classe: I

RICAMBI


Braccioli


Poggiatesta in Skay


Micro interruttore

ARTICOLO DX	ARTICOLO SX	ARTICOLO	ARTICOLO
62857	**62858**	**62859**	**63627**


Kit cinture fisse (lunghezza staffa 13 cm)


Kit cinture con arrotolatore (lunghezza staffa 12,5 cm)

ARTICOLO	ARTICOLO
63364	**63003**

ARTICOLO	DESCRIZIONE	RICAMBIO SEDUTA	RICAMBIO SCHIENALE
65000	Molleggio meccanico **M200** - riv. in **skay**	**62827**	**62828**
65001	Molleggio pneumatico **M97** - riv. in **skay**		

NB: per schemi foratura fissaggio molleggi, vedere a pagina **99/02**

CULLA SC74 CON GUIDE DI SCORRIMENTO
BERCEAU AVEC GLISSIERES DE COULISSEMENT SC74
SEAT WITH SLIDE RAILS SC74
SITZ MIT GLEITFÜHRUNGEN SC74
ASIENTO CON GUÍAS DE DESPLAZAMIENTO SC74



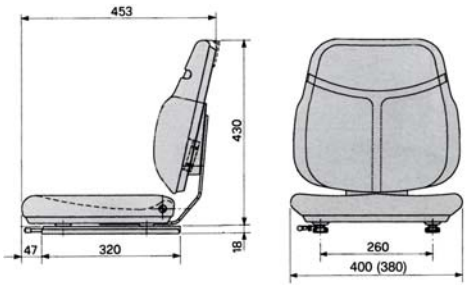

RICAMBI


Braccioli


Poggiatesta in Skay

ARTICOLO DX	ARTICOLO SX	ARTICOLO
62857	**62858**	**62859**

KIT CINTURE


Kit cinture fisse (lunghezza staffa 13 cm)


Kit cinture con arrotolatore (lunghezza staffa 12,5 cm)

ARTICOLO	ARTICOLO
63364	**63003**

ARTICOLO	RIVESTIMENTO	DESCRIZIONE	RICAMBIO SEDUTA	RICAMBIO SCHIENALE
62855	**Skay**	Culla con guide di scorrimento	**62827**	**62828**
62856	**Tessuto**		**63546**	**63547**

Applicazioni: Macchine agricole **SAME - GOLDONI - CARRARO A. - LANDINI - FIAT** - Varie

CULLA SC74 CON GUIDE DI SCORRIMENTO CON CINTURE FISSE E MICROINTERRUTTORE ON/OFF
BERCEAU AVEC GLISSIERES DE COULISSEMENT SC74
SEAT WITH SLIDE RAILS SC74
SITZ MIT GLEITFÜHRUNGEN SC74
ASIENTO CON GUÍAS DE DESPLAZAMIENTO SC74



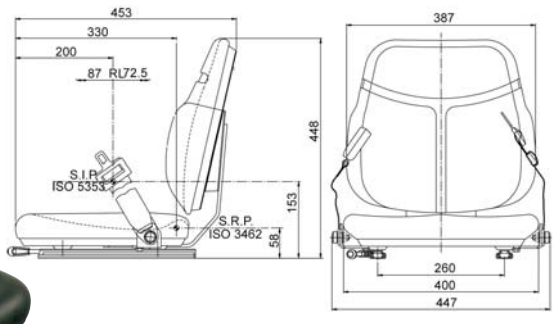

RICAMBI


Braccioli


Poggiatesta in Skay


Micro interruttore

ARTICOLO DX	ARTICOLO SX	ARTICOLO	ARTICOLO
62857	**62858**	**62859**	**63627**


Kit cinture fisse (lunghezza staffa 13 cm)


Kit cinture con arrotolatore (lunghezza staffa 12,5 cm)

ARTICOLO	ARTICOLO
63364	**63003**

ARTICOLO	RIVESTIMENTO	DESCRIZIONE	RICAMBIO SEDUTA	RICAMBIO SCHIENALE
65002	**Skay**	Culla con guide di scorrimento	**62827**	**62828**

Applicazioni: Macchine agricole **SAME - GOLDONI - CARRARO A. - LANDINI - FIAT** - Varie

Gli articoli qui descritti, prodotti da e/o per conto di CERMAG, sono da intendersi adattabili, quindi non originali, ai marchi indicati secondo REG. CE 1400/2002
All items described here, produced by and/or on behalf of CERMAG, are to be understood as adaptable, therefore not original, to the brands indicated according to REG. EC 1400/2002

segue SEDILI
SIEGE - SEAT - SITZE - ASIENTOS

SEDILE SC84 CON MOLLEGGIO MECCANICO A SOFFIETTO CON CINTURE FISSE E MICROINTERRUTTORE ON/OFF (OMOLOGATO)

SIEGE SC84 A SUSPENSION MECANIQUE A SOUFFLET avec ceintures fixes et microcontact ON/OFF (HOMOLOGUE)
SC84 SEAT WITH MECHANICAL CONCERTINA SUSPENSION, fixed seat belts and microswitch ON/OFF (TYPE-APPROVED)
SITZ SC84 MIT MECHANISCHER BALGFEDERUNG mit festen Sicherheitsgurten und Mikroschalter ON/OFF (ZUGELASSEN)
ASIENTO SC84 CON AMORTIGUACIÓN MECÁNICA DE FUELLE, cinturones fijos y microinterruptor ON/OFF (HOMOLOGADO)



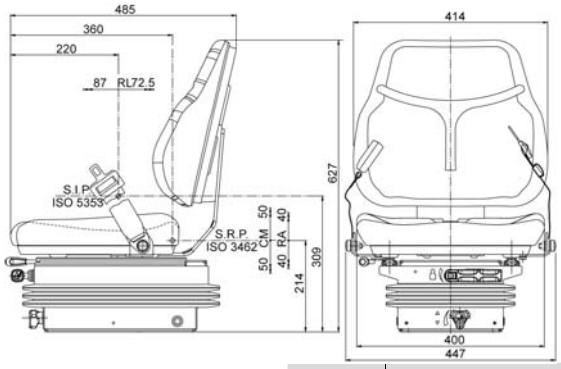

Cat. A
Classe: I-II

RICAMBI



Braccioli

ARTICOLO DX	ARTICOLO SX
62857	**62858**



Kit cinture fisse (staffa 13 cm) — ARTICOLO **63364**



Kit cinture con arrotolatore (staffa 12,5 cm) — ARTICOLO **63003**

ARTICOLO	DESCRIZIONE	RICAMBIO SEDUTA	RICAMBIO SCHIENALE
65003	Sedile con molleggio meccanico **M200** rivestito in **tessuto con microinterruttore con cinture fisse**. Regolazione peso e altezza.	**65035**	**65034**

NB: per schemi foratura fissaggio molleggi, vedere a pagina **99/02**

SEDILE SC84 CON MOLLEGGIO PNEUMATICO A SOFFIETTO CON CINTURE E MICROINTERRUTTORE ON/OFF (OMOLOGATO)

SIEGE A SUSPENSION PNEUMATIQUE A SOUFFLET SC84 avec ceintures fixes et microcontact ON/OFF (HOMOLOGUE)
SEAT WITH AIR SUSPENSION SC84, fixed seat belts and microswitch ON/OFF (TYPE-APPROVED)
SITZ MIT PNEUMATISCHER BALGFEDERUNG UND FÜHRUNGEN SC84 mit festen Sicherheitsgurten und Mikroschalter ON/OFF (ZUGELASSEN)
ASIENTO CON AMORTIGUACIÓN NEUMÁTICA DE FUELLE SC84, cinturones fijos y microinterruptor ON/OFF (HOMOLOGADO)



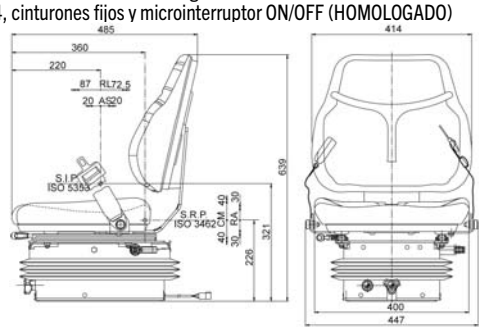

Cat. A
Classe: I

RICAMBI



Braccioli

ARTICOLO DX	ARTICOLO SX
62857	**62858**



Kit cinture fisse (staffa 13 cm) — ARTICOLO **63364**



Kit cinture con arrotolatore (staffa 12,5 cm) — ARTICOLO **63003**

ARTICOLO	DESCRIZIONE	RICAMBIO SEDUTA	RICAMBIO SCHIENALE
65004	Sedile con regolazione di peso. Rivestimento in **tessuto con cinture di sicurezza fisse e microinterruttore - Molleggio M97.** Regolazione peso e altezza.	**65035**	**65034**

Applicazioni: Macchine agricole **SAME - GOLDONI - CARRARO A. - LANDINI** - Varie

NB: per schemi foratura fissaggio molleggi, vedere a pagina **99/02**

CULLA SC84 CON GUIDE DI SCORRIMENTO CON CINTURE FISSE E MICROINTERRUTTORE ON/OFF

SIEGE BAQUET SC84 A GLISSIERES DE COULISSEMENT avec ceintures fixes et microcontact ON/OFF
PAN SEAT SC84 WITH SLIDEWAYS, fixed seat belts and microswitch ON/OFF
SITZ SC84 MIT GLEITFÜHRUNGEN mit festen Sicherheitsgurten und Mikroschalter ON/OFF
ASIENTO SC84 CON GUÍAS DE DESLIZAMIENTO, cinturones fijos y microinterruptor ON/OFF



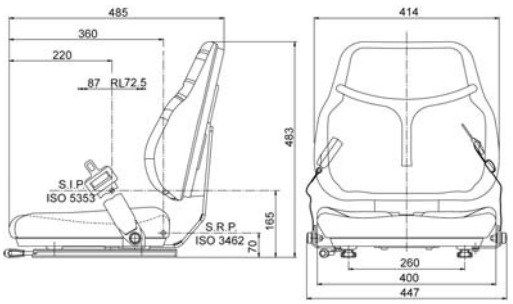

RICAMBI



Braccioli

ARTICOLO DX	ARTICOLO SX
62857	**62858**



Kit cinture fisse (staffa 13 cm) — ARTICOLO **63364**



Kit cinture con arrotolatore (staffa 12,5 cm) — ARTICOLO **63003**

ARTICOLO	DESCRIZIONE	RICAMBIO SEDUTA	RICAMBIO SCHIENALE
65005	Culla in **tessuto con guide di scorrimento, cinture fisse e microinterruttore**	**65035**	**65034**

Gli articoli qui descritti, prodotti da e/o per conto di CERMAG, sono da intendersi adattabili, quindi non originali, ai marchi indicati secondo REG. CE 1400/2002
All items described here, produced by and/or on behalf of CERMAG, are to be understood as adaptable, therefore not original, to the brands indicated according to REG. EC 1400/2002

segue SEDILI
SIEGE - SEAT - SITZE - ASIENTOS

SEDILE GT75 CON MOLLEGGIO MECCANICO A SOFFIETTO CON CINTURE FISSE E MICROINTERRUTTORE PER CENTRALINA CON DIAGNOSTICA (OMOLOGATO)

SIEGE GT75 A SUSPENSION MECANIQUE A SOUFFLET avec ceintures fixes et microcontact POUR UNITÉ AVEC DIAGNOSTIC GT75 (HOMOLOGUE)
GT75 SEAT WITH MECHANICAL CONCERTINA SUSPENSION, fixed seat belts and microswitch FOR DIAGNOSTIC UNIT (TYPE-APPROVED)
SITZ GT75 MIT MECHANISCHER BALGFEDERUNG mit festen Sicherheitsgurten und Mikroschalter FUER STEUEREINHEIT MIT DIAGNOSESISTEME (ZUGELASSEN)
ASIENTO GT75 CON AMORTIGUACIÓN MECÁNICA DE FUELLE, cinturones fijos y microinterruptor PARA UNIDAD CON DIAGNÓSTICO (HOMOLOGADO)



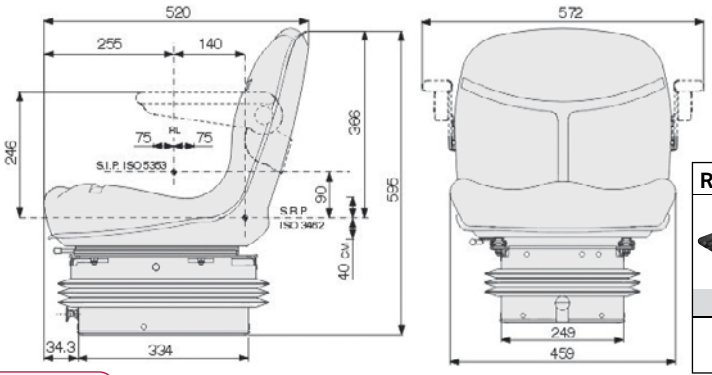

Cat. A
Classe: I-II

RICAMBI



Braccioli

ARTICOLO DX	ARTICOLO SX
64595	**64596**

ARTICOLO	DESCRIZIONE
63594	Sedile per **SAME** con molleggio meccanico **M200** rivestito in **skay con microinterruttore con cinture fisse**

NB: per schemi foratura fissaggio molleggi, vedere a pagina **99/02**

CULLA GT75 CON GUIDE DI SCORRIMENTO CON CINTURE FISSE E MICROINTERRUTTORE PER CENTRALINA CON DIAGNOSTICA

SIEGE BAQUET GT75 A GLISSIERES DE COULISSEMENT avec ceintures fixes et microcontact POUR UNITÉ AVEC DIAGNOSTIC
PAN SEAT GT75 WITH SLIDEWAYS, fixed seat belts and microswitch FOR DIAGNOSTIC UNIT
SITZ GT75 MIT GLEITFÜHRUNGEN mit festen Sicherheitsgurten und Mikroschalter FUER STEUEREINHEIT MIT DIAGNOSESISTEME
ASIENTO GT75 CON GUÍAS DE DESLIZAMIENTO, cinturones fijos y microinterruptor PARA UNIDAD CON DIAGNÓSTICO



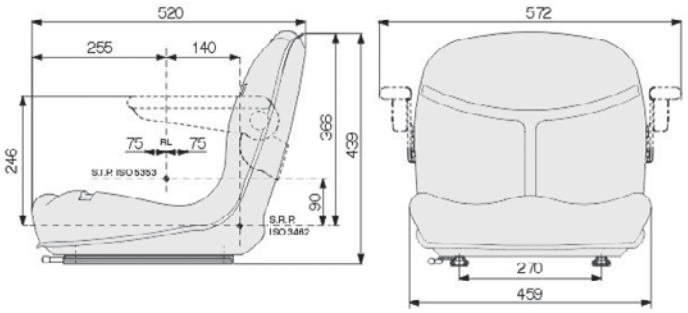

RICAMBI



Braccioli

ARTICOLO DX	ARTICOLO SX
64595	**64596**

ARTICOLO	DESCRIZIONE
63593	Culla con guide di scorrimento per **SAME** rivestita in **skay con microinterruttore con cinture fisse**

SEDILE GT75 CON MOLLEGGIO MECCANICO A SOFFIETTO CON CINTURE FISSE E MICROINTERRUTTORE ON/OFF (OMOLOGATO)

SIEGE GT75 A SUSPENSION MECANIQUE A SOUFFLET avec ceintures fixes et microcontact ON/OFF (HOMOLOGUE)
GT75 SEAT WITH MECHANICAL CONCERTINA SUSPENSION, fixed seat belts and microswitch ON/OFF (TYPE-APPROVED)
SITZ GT75 MIT MECHANISCHER BALGFEDERUNG mit festen Sicherheitsgurten und Mikroschalter ON/OFF (ZUGELASSEN)
ASIENTO GT75 CON AMORTIGUACIÓN MECÁNICA DE FUELLE, cinturones fijos y microinterruptor ON/OFF (HOMOLOGADO)



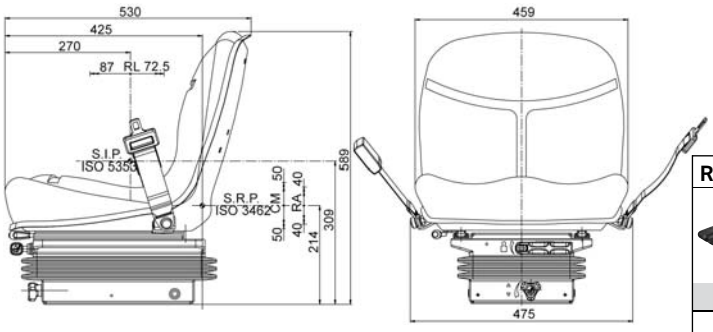

Cat. A
Classe: I-II

RICAMBI

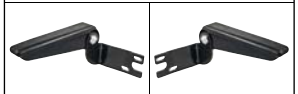

Braccioli

ARTICOLO DX	ARTICOLO SX
64595	**64596**

ARTICOLO	DESCRIZIONE
65006	Sedile con molleggio meccanico **M200** rivestito in **skay con microinterruttore con cinture fisse**

Gli articoli qui descritti, prodotti da e/o per conto di CERMAG, sono da intendersi adattabili, quindi non originali, ai marchi indicati secondo REG. CE 1400/2002
All items described here, produced by and/or on behalf of CERMAG, are to be understood as adaptable, therefore not original, to the brands indicated according to REG. EC 1400/2002

segue SEDILI
SIEGE - SEAT - SITZE - ASIENTOS

SEDILE GT75 CON MOLLEGGIO PNEUMATICO A SOFFIETTO CON CINTURE E MICROINTERRUTTORE ON/OFF (OMOLOGATO)

SIEGE A SUSPENSION PNEUMATIQUE A SOUFFLET GT75 avec ceintures fixes et microcontact ON/OFF (HOMOLOGUE)
SEAT WITH AIR SUSPENSION GT75, fixed seat belts and microswitch ON/OFF (TYPE-APPROVED)
SITZ MIT PNEUMATISCHER BALGFEDERUNG UND FÜHRUNGEN GT75 mit festen Sicherheitsgurten und Mikroschalter ON/OFF (ZUGELASSEN)
ASIENTO CON AMORTIGUACIÓN NEUMÁTICA DE FUELLE GT75, cinturones fijos y microinterruptor ON/OFF (HOMOLOGADO)



Cat. A
Classe: I

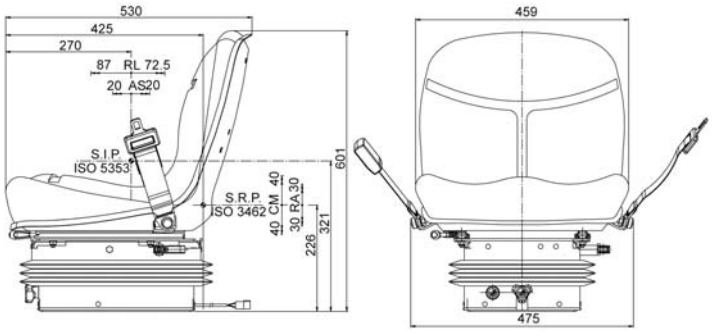

KIT CINTURE



Kit cinture fisse	Kit cinture con arrotolatore (lunghezza staffa 49 cm)
ARTICOLO **61736**	ARTICOLO **63002**

ARTICOLO	DESCRIZIONE
65007	Sedile con regolazione di peso Rivestimento in **skay con cinture di sicurezza fisse e microinterruttore** - **Molleggio M97**

Applicazioni: Macchine agricole **SAME - GOLDONI - CARRARO A. - LANDINI** - Varie

NB: per schemi foratura fissaggio molleggi, vedere a pagina **99/02**

CULLA GT75 CON GUIDE DI SCORRIMENTO CON CINTURE FISSE E MICROINTERRUTTORE ON/OFF

SIEGE BAQUET GT75 A GLISSIERES DE COULISSEMENT avec ceintures fixes et microcontact ON/OFF
PAN SEAT GT75 WITH SLIDEWAYS, fixed seat belts and microswitch ON/OFF
SITZ GT75 MIT GLEITFÜHRUNGEN mit festen Sicherheitsgurten und Mikroschalter ON/OFF
ASIENTO GT75 CON GUÍAS DE DESLIZAMIENTO, cinturones fijos y microinterruptor ON/OFF



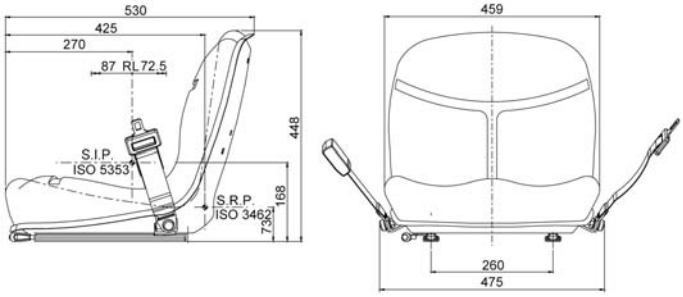

RICAMBI



Braccioli	
ARTICOLO DX **64595**	ARTICOLO SX **64596**

ARTICOLO	RIVESTIMENTO	DESCRIZIONE
65008	**Skay**	Culla con guide di scorrimento in **skay con cinture di sicurezza fisse e microinterruttore**

CERMAG

Gli articoli qui descritti, prodotti da e/o per conto di CERMAG, sono da intendersi adattabili, quindi non originali, ai marchi indicati secondo REG. CE 1400/2002
All items described here, produced by and/or on behalf of CERMAG, are to be understood as adaptable, therefore not original, to the brands indicated according to REG. EC 1400/2002

segue SEDILI
SIEGE - SEAT - SITZE - ASIENTOS

SEDILE MOD. PS 40 IN SKAY CON MOLLEGGIO MECCANICO, CINTURE, MICROINTERRUTTORE E GUIDE OMOLOGATO
SIEGE A SUSPENSION SOUFFLET ET GLISSIERES TYPE PS40
SEAT WITH SUSPENSION AND SLIDE RAILS TYPE PS40
SITZ MIT BALGFEDERUNG UND FÜHRUNGEN TYP PS40
ASIENTO CON AMORTIGUACIÓN FUELLE Y GUÍAS TIPO PS40



Cat. A
Classe: I-II

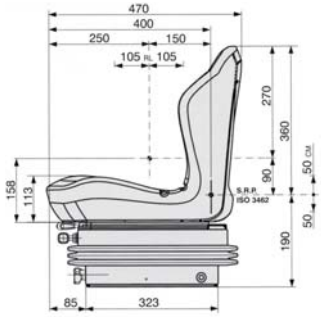



NB: per schemi foratura fissaggio molleggi, vedere a pagina **99/02**

ARTICOLO	DESCRIZIONE
63368	Sedili con molleggio a soffietto, regolazione di peso e di altezza, rivestimento in **Skay** - molleggio **M200** con **microinterruttore con cinture fisse**

CULLA PS 40 IN SKAY COMPLETA DI CINTURE, MICROINTERRUTTORE E GUIDE
BERCEAU AVEC GLISSIERES DE COULISSEMENT TYPE PS40
SEAT WITH SLIDE RAILS TYPE PS40
SITZ MIT GLEITFÜHRUNGEN TYP PS40
ASIENTO CON GUÍAS DE DESPLAZAMIENTO TIPO PS40



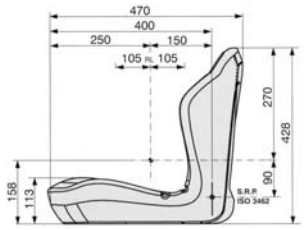



ARTICOLO	DESCRIZIONE
63369	Culla con guide e **microinterruttore**, rivestimento in **Skay** con **cinture fisse**

SEDILE MOD. PS 48 IN SKAY CON MOLLEGGIO MECCANICO, CINTURE, MICROINTERRUTTORE E GUIDE OMOLOGATO
SIEGE A SUSPENSION SOUFFLET ET GLISSIERES TYPE PS48
SEAT WITH SUSPENSION AND SLIDE RAILS TYPE PS48
SITZ MIT BALGFEDERUNG UND FÜHRUNGEN TYP PS48
ASIENTO CON AMORTIGUACIÓN FUELLE Y GUÍAS TIPO PS48



Cat. A
Classe: I-II

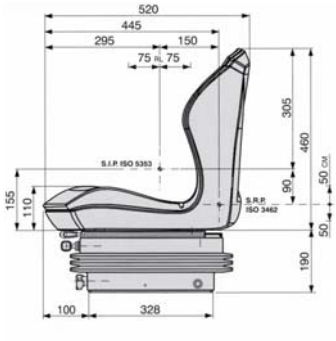

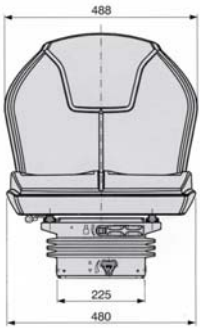

NB: per schemi foratura fissaggio molleggi, vedere a pagina **99/02**

ARTICOLO	DESCRIZIONE
63370	Sedili con molleggio a soffietto, regolazione di peso e di altezza, rivestimento in **Skay** - molleggio **M200** con **microinterruttore e cinture fisse**

CULLA PS 48 IN SKAY COMPLETA DI CINTURE, MICROINTERRUTTORE E GUIDE
BERCEAU AVEC GLISSIERES DE COULISSEMENT TYPE PS48
SEAT WITH SLIDE RAILS TYPE PS48
SITZ MIT GLEITFÜHRUNGEN TYP PS48
ASIENTO CON GUÍAS DE DESPLAZAMIENTO TIPO PS48



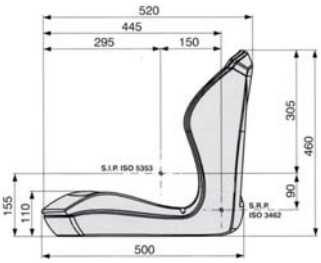



ARTICOLO	DESCRIZIONE
63371	Culla con guide, **microinterruttore e cinture fisse**, rivestimento in **Skay**

Gli articoli qui descritti, prodotti da e/o per conto di CERMAG, sono da intendersi adattabili, quindi non originali, ai marchi indicati secondo REG. CE 1400/2002
All items described here, produced by and/or on behalf of CERMAG, are to be understood as adaptable, therefore not original, to the brands indicated according to REG. EC 1400/2002

segue SEDILI
SIEGE - SEAT - SITZE - ASIENTOS

SEDILE SC20 A BASE ORIZZONTALE ED INCLINATA CON MOLLEGGIO VERTICALE
SIEGE A BASE HORIZONTALE ET INCLINEE A SUSPENSION VERTICALE SC20
SEAT WITH HORIZONTAL AND RECLINING BASE AND VERTICAL SUSPENSION SC20
SITZ MIT HORIZONTALER UND GENEIGTER BASIS MIT VERTIKALER FEDERUNG SC20
ASIENTO CON BASE HORIZONTAL E INCLINADA CON AMORTIGUACIÓN VERTICAL SC20



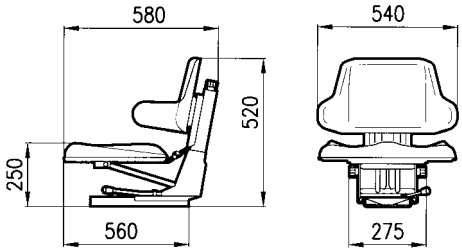

KIT CINTURE



Kit cinture fisse

ARTICOLO **61736**

NB: per schemi foratura fissaggio molleggi, vedere a pagina **99/02**

ARTICOLO	DESCRIZIONE	APPLICAZIONI	RICAMBIO	
			SCHIENALE	CUSCINO
60586	Sedile a base orizzontale e inclinata con regolazione del peso da 50 a 120 kg - Riv. in **skay - Molleggio M2**	**LANDINI - M.F. - FORD - FIAT - DEUTZ - JOHN DEERE**	**60866**	**60865**

SEDILE SC20 A BASE ORIZZONTALE CON MOLLEGGIO VERTICALE E CON REGOLAZIONE DELL'ALTEZZA (OMOLOGATO)
SIEGE A BASE HORIZONTALE AVEC SUSPENSION VERTICALE ET REGLAGE DE LA HAUTEUR SC20 (HOMOLOGUE)
SEAT WITH HORIZONTAL BASE, VERTICAL SUSPENSION AND ADJUSTABLE HEIGHT SC20 (TYPE-APPROVED)
SITZ MIT HORIZONTALER BASIS MIT VERTIKALER FEDERUNG UND HÖHENEINSTELLUNG SC20 (ZUGELASSEN)
ASIENTO CON BASE HORIZONTAL CON AMORTIGUACIÓN VERTICAL Y CON REGULACIÓN DE LA ALTURA SC20 (HOMOLOGADO)



Cat. A
Classe: I-II

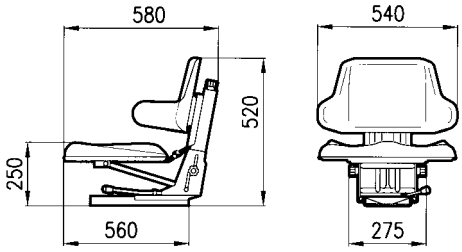

KIT CINTURE



Kit cinture fisse

ARTICOLO **61736**

NB: per schemi foratura fissaggio molleggi, vedere a pagina **99/02**

ARTICOLO	DESCRIZIONE	APPLICAZIONI	RICAMBIO	
			SCHIENALE	CUSCINO
62950	Sedile a base orizzontale con regolazione dell'altezza e del peso da 50 a 120 kg - Riv. in **skay - Molleggio M20**	**LANDINI - M.F. - FORD - FIAT - DEUTZ - JOHN DEERE**	**60866**	**60865**

Gli articoli qui descritti, prodotti da e/o per conto di CERMAG, sono da intendersi adattabili, quindi non originali, ai marchi indicati secondo REG. CE 1400/2002
All items described here, produced by and/or on behalf of CERMAG, are to be understood as adaptable, therefore not original, to the brands indicated according to REG. EC 1400/2002

segue SEDILI
SIEGE - SEAT - SITZE - ASIENTOS

SEDILE PER MULETTI SERIE ERX CON CINTURE
SIÈGE POUR CHARIOTS ÉLÉVATEURS SÉRIE ERX AVEC CEINTURES
ERX-SERIES FORKLIFT SEAT WITH BELTS
SITZE FÜR GABELSTAPLERDER SERIE ERX MIT GURTEN
ASIENTO PARA CARRETILLAS ELEVADORAS SERIE ERX CON CINTURONES

new



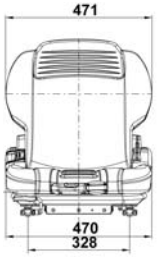

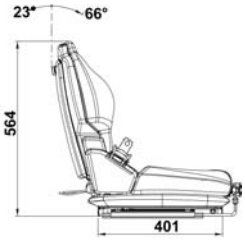

CARATTERISTICHE
- Sospensione meccanica basso profilo.
- Corsa sospensione 60 mm.
- Guide con regolazione longitudinale 150 mm.
- Regolazione schienale -23° / +66°.
- Regolazione peso.
- Peso operatore max 120 daN.
- Microinterruttore presenza operatore.
- Cinture sicurezza con arrotolatore.
- Tasca portadocumento.
- Certificazione EN 13490:2001 - Classe IT1 / IT2.
- Conformità ISO 3776-2:2013.
- Conformità ISO 3795:1992.

ARTICOLO	DESCRIZIONE
65390	Il nuovo sedile **ERX** garantisce all'operatore un elevato livello di comfort grazie ai cuscini ergonomici e avvolgenti. La sospensione compatta assicura un ottimo assorbimento delle vibrazioni.

SEDILE SC40 CON MOLLEGGIO INTERNO (per cingoli e muletti)
SIEGE A SUSPENSION INTERNE SC40
SEAT WITH INTERNAL SUSPENSION SC40
SITZ MIT INNENFEDERUNG SC40
ASIENTO CON AMORTIGUACIÓN INTERNA SC40

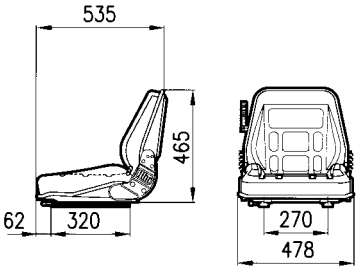



KIT BRACCIOLI



Kit braccioli

ARTICOLO **61585**

KIT CINTURE



Kit cinture fisse

ARTICOLO **61736**



Kit cinture con arrotolatore

ARTICOLO **63005**

ARTICOLO	DESCRIZIONE	APPLICAZIONI	RICAMBIO	
			SCHIENALE	CUSCINO
60879	Sedile molleggiato con regolazione di peso da 50 kg a 120 kg - Regolazione dello schienale di 15°. Rivestimento in **skay**, completo di **microinterruttore** di sicurezza.	**Trattrici a cingoli LANDINI - MF - LAMBORGHINI - SAME - FIAT** ecc. Carrelli elevatori **CESAB - LUGLI - FIAT** - ecc.	**61764**	**62255**

SEDILE SC51 CON MOLLEGGIO SOFFIETTO (per cingoli)
SIEGE A SUSPENSION SOUFFLET SC51
SEAT WITH SUSPENSION SC51
SITZ MIT BALGFEDERUNG SC51
ASIENTO CON AMORTIGUACIÓN FUELLE SC51





ARTICOLO	DESCRIZIONE	APPLICAZIONI	OEM
63544	Sedile con molleggio **meccanico M99** e regolazione di peso da 50 kg a 120 kg - Rivestimento in pelle artificiale, completo di micro interruttore di sicurezza, cinture e braccioli.	**Trattrici a cingoli LANDINI - SAME - FIAT** ecc.	6505905M92

Gli articoli qui descritti, prodotti da e/o per conto di CERMAG, sono da intendersi adattabili, quindi non originali, ai marchi indicati secondo REG. CE 1400/2002
All items described here, produced by and/or on behalf of CERMAG, are to be understood as adaptable, therefore not original, to the brands indicated according to REG. EC 1400/2002

segue SEDILI
SIEGE - SEAT - SITZE - ASIENTOS

SEDILI SC79 CON MOLLEGGIO M30 VERTICALE (OMOLOGATO)
SIEGE A SUSPENSION M30 VERTICALE SC79 (HOMOLOGUE)
SEAT WITH M30 VERTICAL SUSPENSION SC79 (TYPE-APPROVED)
SITZE MIT VERTIKALER M30 FEDERUNG SC79 (ZUGELASSEN)
ASIENTOS CON AMORTIGUACIÓN M30 VERTICAL SC79 (HOMOLOGADO)



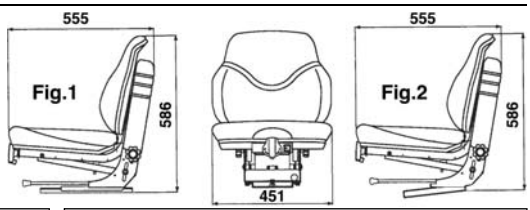

Cat. A
Classe: II-III

KIT BRACCIOLI	KIT CINTURE	
		
Kit braccioli	Kit cinture fisse (lunghezza staffa 45 cm)	Kit cinture con arrotolatore (lunghezza staffa 45 cm)
ARTICOLO **63649**	ARTICOLO **63365**	ARTICOLO **63004**

ARTICOLO	RIVESTIMENTO	DESCRIZIONE	FIG.	RICAMBIO SCHIENALE	RICAMBIO SEDUTA
61865	**Skay**	Sedile a base orizzontale con molleggio e guide per: **GOLDONI - CARRARO A. - SAME - FIAT LANDINI**	1	**63430**	**63431**
61866	**Tessuto**			**63432**	**63433**
62949	**Skay**	Sedile a base inclinata con molleggio e guide per: **FIAT 680 - 780 - 880 - 980**	2	**63430**	**63431**

NB: per schemi foratura fissaggio molleggi, vedere a pagina **99/02**

SEDILI SC79 CON MOLLEGGIO MECCANICO E PNEUMATICO A SOFFIETTO (OMOLOGATO)
SIEGE A SUSPENSION MECANIQUE ET PNEUMATIQUE A SOUFFLET SC79 (HOMOLOGUE)
SEAT WITH MECHANICAL AND AIR SUSPENSION SC79 (TYPE-APPROVED)
SITZ MIT MECHANISCHER UND PNEUMATISCHER BALGFEDERUNG UND FÜHRUNGEN SC79 (ZUGELASSEN)
ASIENTO CON AMORTIGUACIÓN MECÁNICA Y NEUMÁTICA DE FUELLE SC79 (HOMOLOGADO)



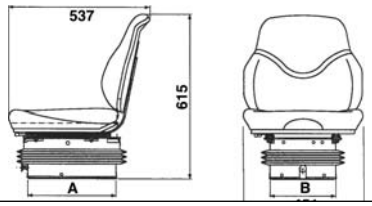

Art.61877
Art.61878
Cat. A
Classe: I-II

Art.61879
Cat. A
Classe: I

KIT BRACCIOLI	KIT CINTURE	
		
Kit braccioli	Kit cinture fisse (lunghezza staffa 45 cm)	Kit cinture con arrotolatore (lunghezza staffa 45 cm)
ARTICOLO **63649**	ARTICOLO **63365**	ARTICOLO **63004**

ARTICOLO	A mm	B mm	DESCRIZIONE	RICAMBIO SCHIENALE	RICAMBIO SEDUTA
61877	327	219	Molleggio meccanico **M200** - riv. in **skay**	**63430**	63431
61878	327	219	Molleggio meccanico **M200** - riv. in **stoffa**	**63432**	63433
61879	334	249	Molleggio pneumatico **M97** - riv. in **stoffa**	**63432**	**63433**
63429	-	-	Culla con guide - riv. in **skay**	**63430**	**63431**

NB: per schemi foratura fissaggio molleggi, vedere a pagina **99/02**

SEDILE SC79 CON MOLLEGGIO MECCANICO A SOFFIETTO M200 CON CINTURE FISSE E MICROINTERRUTTORE ON/OFF (OMOLOGATO)
SIEGE SC79 A SUSPENSION MECANIQUE A SOUFFLET M200 avec ceintures fixes et microcontact ON/OFF (HOMOLOGUE)
SC79 SEAT WITH MECHANICAL CONCERTINA SUSPENSION M200, fixed seat belts and microswitch ON/OFF (TYPE-APPROVED)
SITZ SC79 MIT MECHANISCHER BALGFEDERUNG M200 mit festen Sicherheitsgurten und Mikroschalter ON/OFF (ZUGELASSEN)
ASIENTO SC79 CON AMORTIGUACIÓN MECÁNICA DE FUELLE M200, cinturones fijos y microinterruptor ON/OFF (HOMOLOGADO)



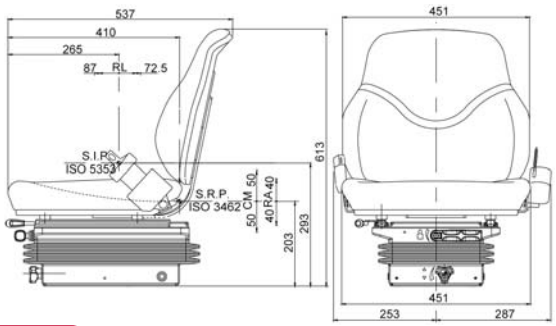

RICAMBI	
	
Kit braccioli	
ARTICOLO **63649**	
	
Kit cinture fisse (lunghezza staffa 45 cm)	Kit cinture con arrotolatore (lunghezza staffa 45 cm)
ARTICOLO **63365**	ARTICOLO **63004**

Cat. A
Classe: I-II

ARTICOLO	RIVESTIMENTO	DESCRIZIONE	RICAMBIO SCHIENALE	RICAMBIO SEDUTA
64997	**Skay**	Sedile a base orizzontale con molleggio e guide per: **GOLDONI - CARRARO A. - SAME - FIAT LANDINI**	**63430**	**63431**

NB: per schemi foratura fissaggio molleggi, vedere a pagina **99/02**

Gli articoli qui descritti, prodotti da e/o per conto di CERMAG, sono da intendersi adattabili, quindi non originali, ai marchi indicati secondo REG. CE 1400/2002
All items described here, produced by and/or on behalf of CERMAG, are to be understood as adaptable, therefore not original, to the brands indicated according to REG. EC 1400/2002

segue SEDILI
SIEGE - SEAT - SITZE - ASIENTOS

SEDILE SC79 CON MOLLEGGIO PNEUMATICO M97 A SOFFIETTO CON CINTURE E MICROINTERRUTTORE ON/OFF (OMOLOGATO)

SIEGE A SUSPENSION PNEUMATIQUE A SOUFFLET M97 TYPE SC79 avec ceintures et microcontact ON/OFF (HOMOLOGUE)
SEAT WITH AIR SUSPENSION M97 TYPE SC79, seat belts and microswitch ON/OFF (TYPE-APPROVED)
SITZ MIT PNEUMATISCHER BALGFEDERUNG UND FÜHRUNGEN M97 TYP SC79 mit Sicherheitsgurten und Mikroschalter ON/OFF (ZUGELASSEN)
ASIENTO CON AMORTIGUACIÓN NEUMÁTICA DE FUELLE M97 TIPO SC79, cinturones y microinterruptor ON/OFF (HOMOLOGADO)



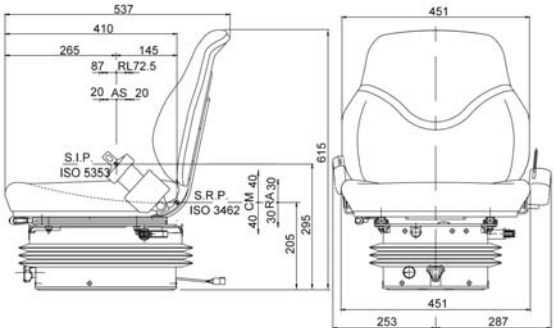

Cat. A
Classe: I

RICAMBI



Kit braccioli

ARTICOLO **63649**



Kit cinture fisse (lunghezza staffa 45 cm)

ARTICOLO **63365**



Kit cinture con arrotolatore (lunghezza staffa 45 cm)

ARTICOLO **63004**

ARTICOLO	RIVESTIMENTO	DESCRIZIONE	RICAMBIO SCHIENALE	RICAMBIO SEDUTA
64998	**Skay**	Sedile a base orizzontale con molleggio e guide per: **GOLDONI - CARRARO A. - SAME - FIAT LANDINI**	**63430**	**63431**

NB: per schemi foratura fissaggio molleggi, vedere a pagina **99/02**

SEDILE A BASE INCLINATA SC88 CON MOLLEGGIO M30 IN SKAY (OMOLOGATO)

SIEGE BASE INCLINEE SC88 AVEC SUSPENSION M30 EN SKAY (HOMOLOGUE)
SEAT WITH SLANTED BASE SC88 WITH SUSPENSION M30 IN SKAY (HOMOLOGATED)
SITZ MIT SCHRÄGSTEHENDER BASIS SC88 MIT FEDERUNG M30 AUS SKAY (MIT ZULASSUNG)
ASIENTO CON BASE INCLINADA SC88 CON SUSPENSION M30 EN SKAY (HOMOLOGADO)



Cat. A
Classe: II-III

CARATTERISTICHE

- Sedile completo di cintura con arrotolatore.
- Predisposto per il montaggio dei braccioli.
- Senza micro.

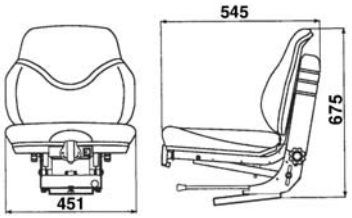

KIT BRACCIOLI



Kit braccioli

ARTICOLO **63649**

KIT CINTURE



Kit cinture con arrotolatore (lunghezza staffa 45 cm)

ARTICOLO **63651**

ARTICOLO	DESCRIZIONE	OEM CNH
63650	Molleggio meccanico **M30** - riv. in **skay**	84559703 47130470

NB: per schemi foratura fissaggio molleggi, vedere a pagina **99/02**

Gli articoli qui descritti, prodotti da e/o per conto di CERMAG, sono da intendersi adattabili, quindi non originali, ai marchi indicati secondo REG. CE 1400/2002
All items described here, produced by and/or on behalf of CERMAG, are to be understood as adaptable, therefore not original, to the brands indicated according to REG. EC 1400/2002

segue SEDILI
SIEGE - SEAT - SITZE - ASIENTOS

SEDILE CON MOLLEGGIO MECCANICO E PNEUMATICO SR840 (OMOLOGATO)
SIEGE AVEC SUSPENSION MECANIQUE ET PNEUMATIQUE SR840 (HOMOLOGUE)
SEAT WITH MECHANICAL AND AIR SUSPENSION SR840 (TYPE-APPROVED)
SITZ MIT MECHANISCHER UND PNEUMATISCHER FEDERUNG SR840 (ZUGELASSEN)
ASIENTO CON AMORTIGUACIÓN MECÁNICA Y NEUMÁTICA SR840 (HOMOLOGADO)



Cat. A
Classe: I-II

64024

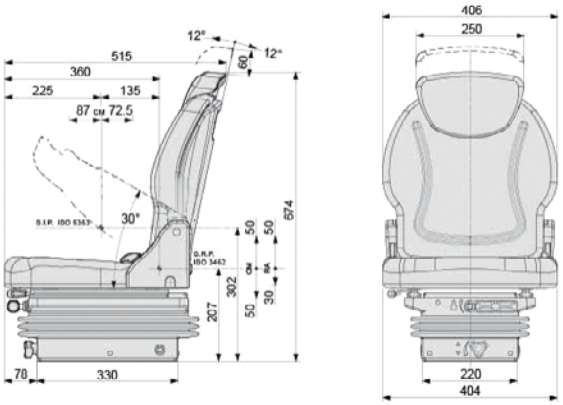



Cat. A
Classe: I

64025

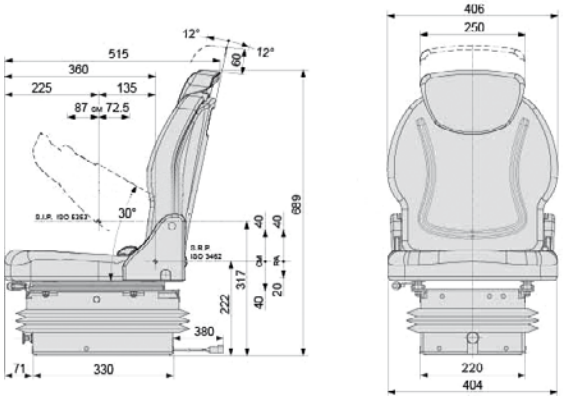

CARATTERISTICHE
- Il nuovo sedile SR840 è stato progettato per offrire il massimo comfort su macchine agricole e movimento terra di piccole dimensioni.
- Imbottiture in poliuretano espanso con rivestimento lavabile.
- La grande novità è costituita dallo schienale, inclinabile con una registrazione massima di 24° e dotato della possibilità di essere abbattuto in avanti di 60°.
- Il nuovo sistema di rilevamento del conducente inserito nella seduta è perfettamente funzionante anche in condizioni estreme di lavoro.
- Con microinterruttore di sicurezza.
- Con cinture arrotolatore.
- Con regolazione lombare.

ACCESSORI



Braccioli

ARTICOLO DX	ARTICOLO SX
64641	**64642**

ARTICOLO	DESCRIZIONE
64024	Molleggio **meccanico M200** - skay - **cinture con arrotolatore e micro**
64025	Molleggio **pneumatico M97** - skay - **cinture con arrotolatore e micro**

Gli articoli qui descritti, prodotti da e/o per conto di CERMAG, sono da intendersi adattabili, quindi non originali, ai marchi indicati secondo REG. CE 1400/2002
All items described here, produced by and/or on behalf of CERMAG, are to be understood as adaptable, therefore not original, to the brands indicated according to REG. EC 1400/2002

segue SEDILI
SIEGE - SEAT - SITZE - ASIENTOS

SEDILE SC85 CON MOLLEGGIO MECCANICO A SOFFIETTO M200 CON CINTURE FISSE (OMOLOGATO)
SIEGE SC85 A SUSPENSION MECANIQUE A SOUFFLET M200 avec ceintures fixes (HOMOLOGUE)
SC85 WITH MECHANICAL CONCERTINA SUSPENSION M200, fixed seat belts (TYPE-APPROVED)
SITZ SC85 MIT MECHANISCHER BALGFEDERUNG M200 mit festen Sicherheitsgurten (ZUGELASSEN)
ASIENTO SC85 CON AMORTIGUACIÓN MECÁNICA DE FUELLE M200, cinturones fijos (HOMOLOGADO)



64991

Cat. A
Classe: I-II

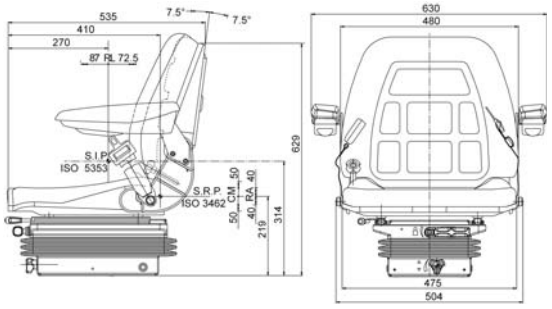

ARTICOLO	DESCRIZIONE	RICAMBIO SEDUTA	RICAMBIO SCHIENALE
64991	Molleggio meccanico **M200** in **tessuto** con regolazione schienale, peso e altezza	**65038**	**61740**
64994	Molleggio meccanico **M200** in **skay** con regolazione schienale, peso e altezza	**61818**	**62750**

NB: per schemi foratura fissaggio molleggi, vedere a pagina **99/02**

SEDILE SC85 CON MOLLEGGIO PNEUMATICO M97 A SOFFIETTO CON CINTURE FISSE (OMOLOGATO)
SIEGE A SUSPENSION PNEUMATIQUE A SOUFFLET M97 TYPE SC85 avec ceintures fixes (HOMOLOGUE)
SEAT WITH AIR SUSPENSION M97 TYPE SC85, fixed seat belts (TYPE-APPROVED)
SITZ MIT PNEUMATISCHER BALGFEDERUNG UND FÜHRUNGEN M97 TYP SC85 mit festen Sicherheitsgurten (ZUGELASSEN)
ASIENTO CON AMORTIGUACIÓN NEUMÁTICA DE FUELLE M97 TIPO SC85, cinturones fijos (HOMOLOGADO)



64992

Cat. A
Classe: I

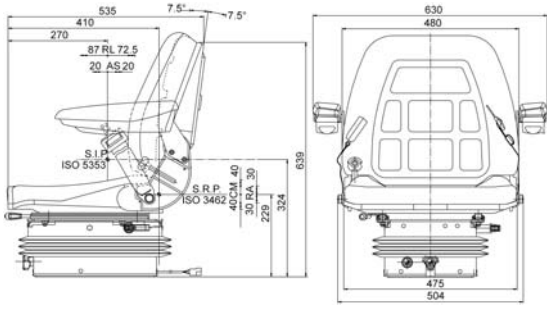

ARTICOLO	DESCRIZIONE	RICAMBIO SEDUTA	RICAMBIO SCHIENALE
64992	Molleggio pneumatico **M97** in **tessuto** con regolazione schienale, peso e altezza	**65038**	**61740**
64995	Molleggio pneumatico **M97** in **skay** con regolazione schienale, peso e altezza	**61818**	**62750**

NB: per schemi foratura fissaggio molleggi, vedere a pagina **99/02**

CULLA SC85 CON GUIDE DI SCORRIMENTO CON CINTURE FISSE
SIEGE BAQUET SC85 A GLISSIERES DE COULISSEMENT avec ceintures fixes
PAN SEAT SC85 WITH SLIDEWAYS, fixed seat belts
SITZ SC85 MIT GLEITFÜHRUNGEN mit festen Sicherheitsgurten
ASIENTO SC85 CON GUÍAS DE DESLIZAMIENTO, cinturones fijos



64993

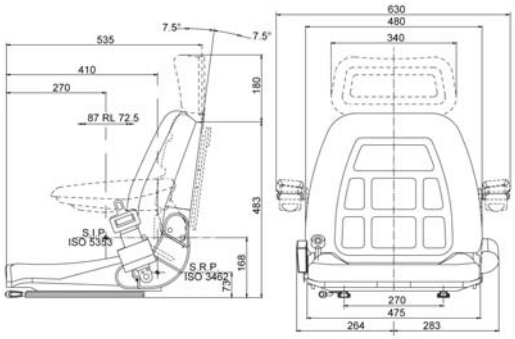

ARTICOLO	DESCRIZIONE	RICAMBIO SEDUTA	RICAMBIO SCHIENALE
64993	Culla con guide di scorrimento, **cinture fisse,** in **tessuto** con regolazione schienale	**65038**	**61740**
64996	Culla con guide di scorrimento, **cinture fisse,** in **skay** con regolazione schienale	**61818**	**62750**

Gli articoli qui descritti, prodotti da e/o per conto di CERMAG, sono da intendersi adattabili, quindi non originali, ai marchi indicati secondo REG. CE 1400/2002
All items described here, produced by and/or on behalf of CERMAG, are to be understood as adaptable, therefore not original, to the brands indicated according to REG. EC 1400/2002

segue SEDILI
SIEGE - SEAT - SITZE - ASIENTOS

SEDILE SC95 CON MOLLEGGIO MECCANICO A SOFFIETTO M200 CON CINTURE CON ARROTOLATORE E MICROINTERRUTTORE ON/OFF (OMOLOGATO)

SIEGE SC95 A SUSPENSION MECANIQUE A SOUFFLET M200 avec ceintures et microcontact ON/OFF (HOMOLOGUE)
SC79 SC95 WITH MECHANICAL CONCERTINA SUSPENSION M200, seat belts and microswitch ON/OFF (TYPE-APPROVED)
SITZ SC95 MIT MECHANISCHER BALGFEDERUNG M200 mit Sicherheitsgurten und Mikroschalter ON/OFF (ZUGELASSEN)
ASIENTO SC95 CON AMORTIGUACIÓN MECÁNICA DE FUELLE M200, cinturones y microinterruptor ON/OFF (HOMOLOGADO)



Art.65364
Cat. A
Classe: II-III

Art.64985
Art.64988
Cat. A
Classe: I-II

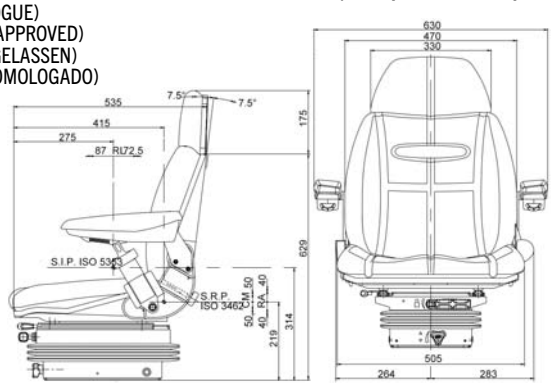

ARTICOLO	DESCRIZIONE	RICAMBIO SEDUTA	RICAMBIO SCHIENALE
64985	Molleggio meccanico **M200** in **tessuto** con regolazione schienale, peso e altezza	**63647**	**65041**
64988	Molleggio meccanico **M200** in **skay** con regolazione schienale, peso e altezza	**65044**	**62740**
▶ **65364**	Molleggio meccanico **M293** in **skay** con regolazione schienale, peso e altezza	**65044**	**62740**

NB: per schemi foratura fissaggio molleggi, vedere a pagina **99/02**

SEDILE SC95 CON MOLLEGGIO PNEUMATICO M97 A SOFFIETTO TIPO CINTURE CON ARROTOLATORE E MICROINTERRUTTORE ON/OFF (OMOLOGATO)

SIEGE A SUSPENSION PNEUMATIQUE A SOUFFLET M97 TYPE SC95 avec ceintures et microcontact ON/OFF (HOMOLOGUE)
SEAT WITH AIR SUSPENSION M97 TYPE SC95, seat belts and microswitch ON/OFF (TYPE-APPROVED)
SITZ MIT PNEUMATISCHER BALGFEDERUNG UND FÜHRUNGEN M97 TYP SC95 mit Sicherheitsgurten und Mikroschalter ON/OFF (ZUGELASSEN)
ASIENTO CON AMORTIGUACIÓN NEUMÁTICA DE FUELLE M97 TIPO SC95, cinturones y microinterruptor ON/OFF (HOMOLOGADO)



Cat. A
Classe: I

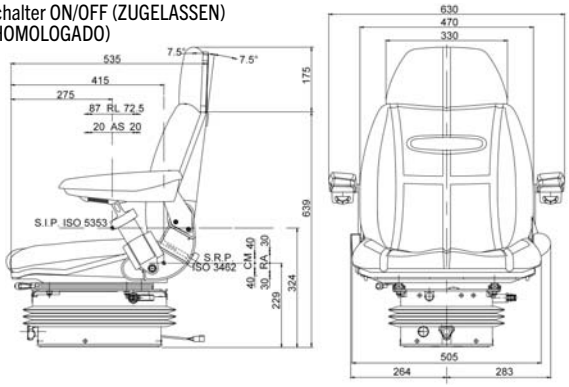

ARTICOLO	DESCRIZIONE	RICAMBIO SEDUTA	RICAMBIO SCHIENALE
64986	Molleggio pneumatico **M97** in **tessuto** con regolazione schienale, peso e altezza	**63647**	**65041**
64989	Molleggio pneumatico **M97** in **skay** con regolazione schienale, peso e altezza	**65044**	**62740**

NB: per schemi foratura fissaggio molleggi, vedere a pagina **99/02**

CULLA SC95 CON GUIDE DI SCORRIMENTO CON CINTURE CON ARROTOLATORE E MICROINTERRUTTORE ON/OFF

SIEGE BAQUET SC95 A GLISSIERES DE COULISSEMENT avec ceintures et microcontact ON/OFF
PAN SEAT SC95 WITH SLIDEWAYS, seat belts and microswitch ON/OFF
SITZ SC95 MIT GLEITFÜHRUNGEN mit Sicherheitsgurten und Mikroschalter ON/OFF
ASIENTO SC95 CON GUÍAS DE DESLIZAMIENTO, cinturones y microinterruptor ON/OFF



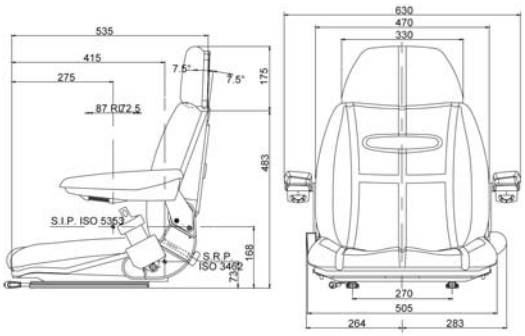

ARTICOLO	DESCRIZIONE	RICAMBIO SEDUTA	RICAMBIO SCHIENALE
64987	Culla con guide di scorrimento, **cinture fisse e microinterruttore** in **tessuto** con regolazione schienale	**63647**	**65041**
64990	Culla con guide di scorrimento, **cinture fisse e microinterruttore** in **skay** con regolazione schienale	**65044**	**62740**

CERMAG

Gli articoli qui descritti, prodotti da e/o per conto di CERMAG, sono da intendersi adattabili, quindi non originali, ai marchi indicati secondo REG. CE 1400/2002
All items described here, produced by and/or on behalf of CERMAG, are to be understood as adaptable, therefore not original, to the brands indicated according to REG. EC 1400/2002

segue SEDILI
SIEGE - SEAT - SITZE - ASIENTOS

SEDILE SC95 PER TRATTORI CABINATI E NON CABINATI CON MOLLEGGIO MECCANICO E PNEUMATICO (OMOLOGATO)

SIEGE POUR TRACTEURS A CABINES ET SANS CABINES AVEC SUSPENSION MECANIQUE ET PNEUMATIQUE SC95 (HOMOLOGUE)
SEAT WITH MECHANICAL AND AIR SUSPENSION FOR TRACTORS WITH AND WITHOUT CABS SC95 (TYPE-APPROVED)
SITZ FÜR TRAKTOREN MIT UND OHNE KABINE MIT MECHANISCHER UND PNEUMATISCHER FEDERUNG SC95 (ZUGELASSEN)
ASIENTO PARA TRACTORES CON Y SIN CABINA, CON AMORTIGUACIÓN MECÁNICA Y NEUMÁTICA SC95 (HOMOLOGADO)



62733

CARATTERISTICHE

- Sedile largo e schienale separati e rialzati sui lati in modo da garantire un perfetto appoggio anche avanzando su terreni sconnessi o fortemente inclinati.
- Imbottitura in poliuretano espanso con rivestimento lavabile.
- Regolazione longitudinale su guide. Campo di registrazione 150 mm.
- Schienale reclinabile. Campo di registrazione 15°.
- Strutture metalliche protette dalla corrosione conformemente alle norme di qualità dell'industria automobilistica.
- Molleggio a pantografo mediante ammortizzatore ad effetto idraulico diretto.
- Regolazione continua del peso conducente da 50 a 120 kg.
- Corsa del molleggio 100 mm.
- Regolazione continua in altezza. Campo di registrazione 80 mm.
- Regolazione longitudinale su guide. Campo di registrazione 150 mm.

KIT CINTURE



Kit cinture fisse	Kit cinture con arrotolatore
ARTICOLO **61736**	ARTICOLO **63005**

Art.62733
Art.62734
Cat. A
Classe: I-II

Art.62735
Art.63595
Cat. A
Classe: I

ARTICOLO	DESCRIZIONE
62733	Rivestimento in **stoffa** - molleggio **meccanico M200**
62734	Rivestimento in **skay** - molleggio **meccanico M200**
62735	Rivestimento in **stoffa** - molleggio **pneumatico M97**
63595	Rivestimento in **skay** - molleggio **pneumatico M97**

NB: per schemi foratura fissaggio molleggi, vedere a pagina **99/02**

SEDILE CON MOLLEGGIO MECCANICO

SIEGE A SUSPENSION MECANIQUE
SEAT WITH MECHANICAL SUSPENSION
SITZ MIT MECHANISCHER FEDERUNG
ASIENTO CON AMORTIGUACIÓN MECÁNICA

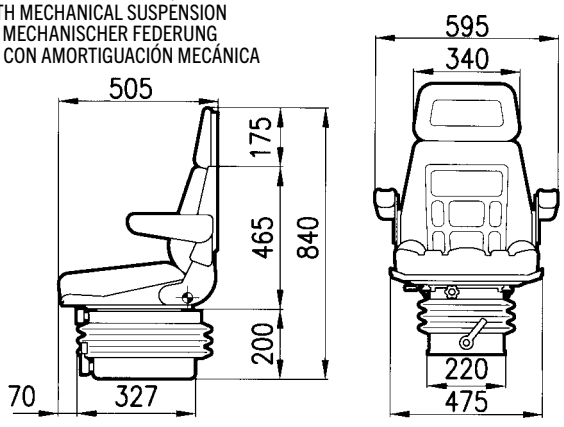

SEDILE CON MOLLEGGIO PNEUMATICO

SIEGE A SUSPENSION PNEUMATIQUE
SEAT WITH AIR SUSPENSION
SITZ MIT PNEUMATISCHER FEDERUNG
ASIENTO CON AMORTIGUACIÓN NEUMÁTICA

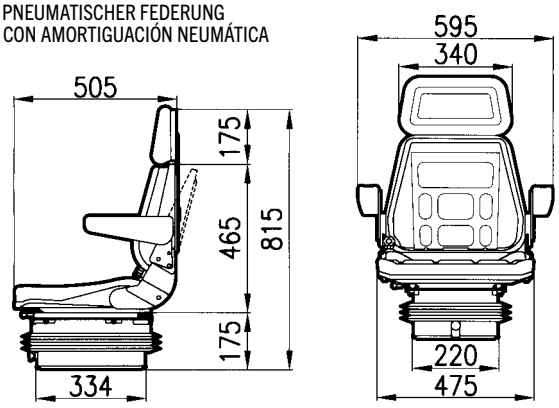

RICAMBI - PIÈCES DÉTACHÉES - SPARE PARTS – ERSATZTEILE - REPUESTOS

CULLA CON GUIDE

BERCEAU AVEC GLISSIERES
SEAT WITH SLIDE RAILS
SITZ MIT FÜHRUNGEN
ASIENTO CON GUÍAS

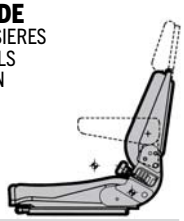

ARTICOLO	DESCRIZIONE
62736	Stoffa
63557	Skay

CUSCINO

COUSSIN
CUSHION
SITZKISSEN
COJÍN



ARTICOLO	DESCRIZIONE
62737	Stoffa
62738	Skay

SCHIENALE

DOSSIER
BACKREST
RÜCKENLEHNE
RESPALDO



ARTICOLO	DESCRIZIONE
62739	Stoffa
62740	Skay

PROLUNGA SCHIENALE

RALLONGE DOSSIER
BACKREST EXTENSION
RÜCKENLEHNEN-VERLÄNGERUNG
EXTENSIÓN RESPALDO



ARTICOLO	DESCRIZIONE
62741	Stoffa
62742	Skay

MOLLEGGIO MECCANICO

SUSPENSION MECANIQUE
MECHANICAL SUSPENSION
MECHANISCHE FEDERUNG
AMORTIGUACIÓN MECÁNICA



ARTICOLO	DESCRIZIONE
62408	Molleggio meccanico

MOLLEGGIO PENUMATICO

SUSPENSION PNEUMATIQUE
AIR SUSPENSION
PNEUMATISCHE FEDERUNG
AMORTIGUACIÓN NEUMÁTICA



ARTICOLO	DESCRIZIONE
62257	standard
62330	antishock

CINTURE DI SICUREZZA

CEINTURES DE SÉCURITÉ
SEAT BELTS
SICHERHEITSGURTE
CINTURONES DE SEGURIDAD



Attacco a 2 punti	Kit cinture con arrotolatore
ARTICOLO **61736**	ARTICOLO **63005**

BRACCIOLO

ACCOUDOIR
ARMREST
ARMLEHNE
APOYABRAZOS



ARTICOLO	DESCRIZIONE
61734	Bracciolo destro
61735	Bracciolo sinistro

Gli articoli qui descritti, prodotti da e/o per conto di CERMAG, sono da intendersi adattabili, quindi non originali, ai marchi indicati secondo REG. CE 1400/2002
All items described here, produced by and/or on behalf of CERMAG, are to be understood as adaptable, therefore not original, to the brands indicated according to REG. EC 1400/2002

segue SEDILI
SIEGE - SEAT - SITZE - ASIENTOS

SEDILE SC90 PER TRATTORI CABINATI E NON CABINATI CON MOLLEGGIO MECCANICO E PNEUMATICO (OMOLOGATO)
SIEGE POUR TRACTEURS A CABINES ET SANS CABINES AVEC SUSPENSION MECANIQUE ET PNEUMATIQUE SC90 (HOMOLOGUE)
SEAT WITH MECHANICAL AND AIR SUSPENSION FOR TRACTORS WITH AND WITHOUT CABS SC90 (TYPE-APPROVED)
SITZ FÜR TRAKTOREN MIT UND OHNE KABINE MIT MECHANISCHER UND PNEUMATISCHER FEDERUNG SC90 (ZUGELASSEN)
ASIENTO PARA TRACTORES CON Y SIN CABINA, CON AMORTIGUACIÓN MECÁNICA Y NEUMÁTICA SC90 (HOMOLOGADO)



Cat. A
Classe: II-III

CARATTERISTICHE

- Sedile e schienale larghi separati e rialzati sui lati in modo da garantire un perfetto appoggio anche avanzando su terreni sconnessi o fortemente inclinati.
- Imbottitura in poliuretano espanso con rivestimento lavabile.
- Regolazione longitudinale su guide. Campo di registrazione 150 mm.
- Schienale reclinabile. Campo di registrazione 15°.
- Strutture metalliche protette dalla corrosione conformemente alle norme di qualità dell'industria automobilistica.
- Molleggio a pantografo mediante ammortizzatore ad effetto idraulico diretto.
- Regolazione continua del peso conducente da 50 a 130 kg.
- Corsa del molleggio 100 mm.

N.B.: Molleggio con regolazione in altezza indipendente dalla regolazione del peso

KIT CINTURE



Kit cinture fisse — ARTICOLO **61736**



Kit cinture con arrotolatore — ARTICOLO **63005**

NB: per schemi foratura fissaggio molleggi, vedere a pagina **99/02**

ARTICOLO	DESCRIZIONE	BRACCIOLI REGISTRABILI
62743	Rivestimento in **stoffa** - molleggio **meccanico M293**	**SI**
62744	Rivestimento in **skay** - molleggio **meccanico M293**	**SI**
62745	Riv. in **tessuto tipo lusso** - molleggio **pneumatico M98**	**SI**
62746	Rivestimento in **stoffa** - molleggio **pneumatico M98**	**NO**
63596	Rivestimento in **skay** - molleggio **pneumatico M98**	**NO**

SEDILE CON MOLLEGGIO MECCANICO
SIEGE A SUSPENSION MECANIQUE
SEAT WITH MECHANICAL SUSPENSION
SITZ MIT MECHANISCHER FEDERUNG
ASIENTO CON AMORTIGUACIÓN MECÁNICA

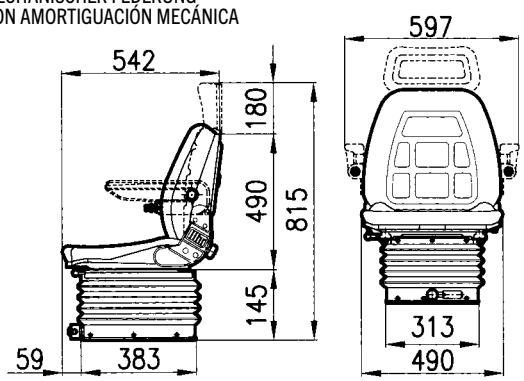

SEDILE CON MOLLEGGIO PNEUMATICO
SIEGE A SUSPENSION PNEUMATIQUE
SEAT WITH AIR SUSPENSION
SITZ MIT PNEUMATISCHER FEDERUNG
ASIENTO CON AMORTIGUACIÓN NEUMÁTICA

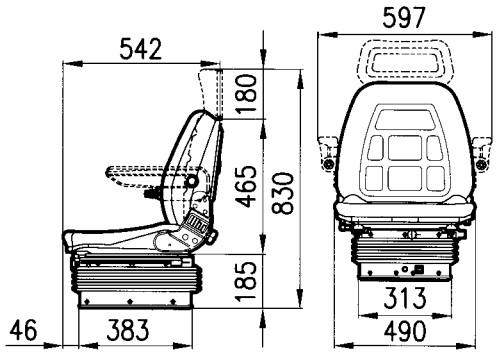

RICAMBI - PIÈCES DÉTACHÉES - SPARE PARTS – ERSATZTEILE - REPUESTOS

CUSCINO
COUSSIN
CUSHION
SITZKISSEN
COJÍN



ARTICOLO	DESCRIZIONE
62747	Stoffa
62748	Skay

SCHIENALE
DOSSIER
BACKREST
RÜCKENLEHNE
RESPALDO



ARTICOLO	DESCRIZIONE
62749	Stoffa
62750	Skay

PROLUNGA SCHIENALE
RALLONGE DOSSIER
BACKREST EXTENSION
RÜCKENLEHNEN-VERLÄNGERUNG
EXTENSIÓN RESPALDO



ARTICOLO	DESCRIZIONE
62751	Stoffa
62752	Skay

MOLLEGGIO
SUSPENSION
SUSPENSION
FEDERUNG
AMORTIGUACIÓN



ARTICOLO	DESCRIZIONE
62331	Pneumatico antishock
62409	Meccanico

CINTURE DI SICUREZZA
CEINTURES DE SÉCURITÉ
SEAT BELTS
SICHERHEITSGURTE
CINTURONES DE SEGURIDAD



Attacco a 2 punti — ARTICOLO **61736**



Kit cinture con arrotolatore — ARTICOLO **63005**

BRACCIOLO
ACCOUDOIR
ARMREST
ARMLEHNE
APOYABRAZOS



ARTICOLO	TIPO	LATO
61734	Standard	Destro
61735	Standard	Sinistro
61743	Lungo (regolabile)	Destro
61744	Lungo (regolabile)	Sinistro

Gli articoli qui descritti, prodotti da e/o per conto di CERMAG, sono da intendersi adattabili, quindi non originali, ai marchi indicati secondo REG. CE 1400/2002
All items described here, produced by and/or on behalf of CERMAG, are to be understood as adaptable, therefore not original, to the brands indicated according to REG. EC 1400/2002

segue SEDILI
SIEGE - SEAT - SITZE - ASIENTOS

SEDILE SERIE MAXI CON MOLLEGGIO MECCANICO E PNEUMATICO CON CINTURE CON ARROTOLATORE E MICROINT. ON/OFF (OMOLOGATO)
SIEGE A SUSPENSION MECANIQUE ET PNEUMATIQUE SERIE MAXI AVEC CEINTURES ET MICROCONTACT ON/OFF (HOMOLOGUE)
SEAT WITH MECHANICAL AND AIR SUSPENSION MAXI SERIES, SEAT BELTS AND MICROSWITCH ON/OFF (TYPE-APPROVED)
SITZE MIT MECHANISCHER UND PNEUMATISCHER FEDERUNG SERIE MAXI MIT SICHERHEITSGURTEN UND MIKROSCHALTER ON/OFF (ZUGELASSEN)
ASIENTO CON AMORTIGUACIÓN MECÁNICA Y NEUMÁTICA SERIE MAXI CINTURONES Y MICROINTERRUPTOR ON/OFF (HOMOLOGADO)



CARATTERISTICHE

- Sedile e schienale larghi, separati, ergonomici ed avvolgenti in modo da garantire un ottimo appoggio anche avanzando su terreni sconnessi o inclinati.
- Imbottitura in poliuretano espanso con rivesetimento lavabile.
- Strutture metalliche protette dalla corrosione conformemente alle norme di qualità dell'industria automobilistica.
- Schienale reclinabile. Campo di regolazione 15°.

RICAMBI





Schienale	Seduta	Culla
ARTICOLO **63648**	ARTICOLO **63647**	ARTICOLO **64984**

OPTIONAL




Kit cinture fisse	Kit cinture con arrotolatore
ARTICOLO **61736**	ARTICOLO **63005**

ARTICOLO	DESCRIZIONE
63006	Riv. in **stoffa** - molleggio piccolo **meccanico M200**
63007	Riv. in **stoffa** - molleggio grande **meccanico M293**
63008	Riv. in **stoffa** - molleggio piccolo **pneumatico M97**
63009	Riv. in **stoffa** - molleggio grande **pneumatico M98**

NB: per schemi foratura fissaggio molleggi, vedere a pagina **99/02**

DIMENSIONI - DIMENSIONS – DIMENSIONS – ABMESSUNGEN - DIMENSIONES

SEDILE CON MOLLEGGIO MECCANICO PICCOLO M200
SIEGE A SUSPENSION MECANIQUE PETIT M200
SEAT WITH M200 SMALL MECHANICAL SUSPENSION
SITZ MIT MECHANISCHER FEDERUNG KLEIN M200
ASIENTO CON AMORTIGUACIÓN MECÁNICA PEQUEÑO M200

Cat. A
Classe: I-II

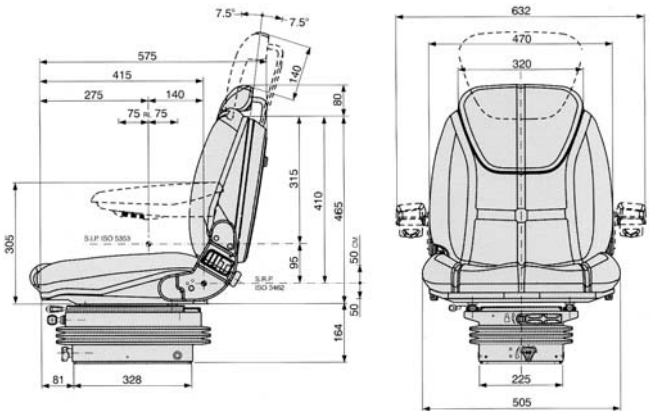

SEDILE CON MOLLEGGIO MECCANICO GRANDE M293
SIEGE A SUSPENSION MECANIQUE GRAND M293
SEAT WITH M293 LARGE MECHANICAL SUSPENSION
SITZ MIT MECHANISCHER FEDERUNG GROSS M293
ASIENTO CON AMORTIGUACIÓN MECÁNICA GRANDE M293

Cat. A
Classe: II-III

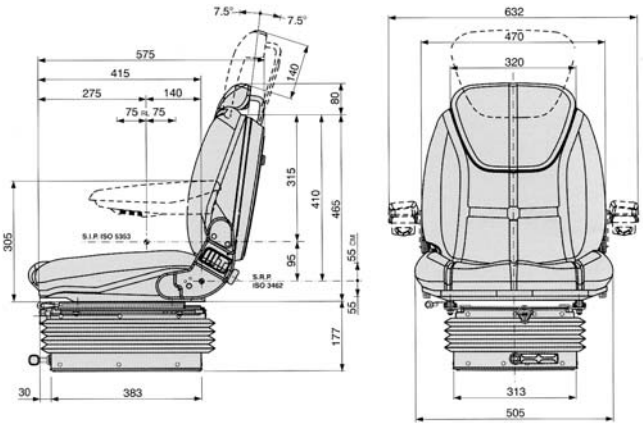

SEDILE CON MOLLEGGIO PNEUMATICO PICCOLO M97
SIEGE A SUSPENSION PNEUMATIQUE PETIT M97
SEAT WITH M97 SMALL AIR SUSPENSION
SITZ MIT PNEUMATISCHER FEDERUNG KLEIN M97
ASIENTO CON AMORTIGUACIÓN NEUMÁTICA PEQUEÑO M97

Cat. A
Classe: I

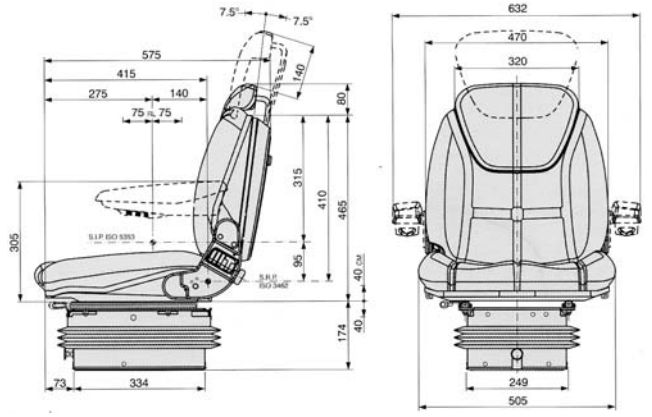

SEDILE CON MOLLEGGIO PNEUMATICO GRANDE M98
SIEGE A SUSPENSION PNEUMATIQUE GRAND M98
SEAT WITH M98 LARGE AIR SUSPENSION
SITZ MIT PNEUMATISCHER FEDERUNG GROSS M98
ASIENTO CON AMORTIGUACIÓN NEUMÁTICA GRANDE M98

Cat. A
Classe: II-III

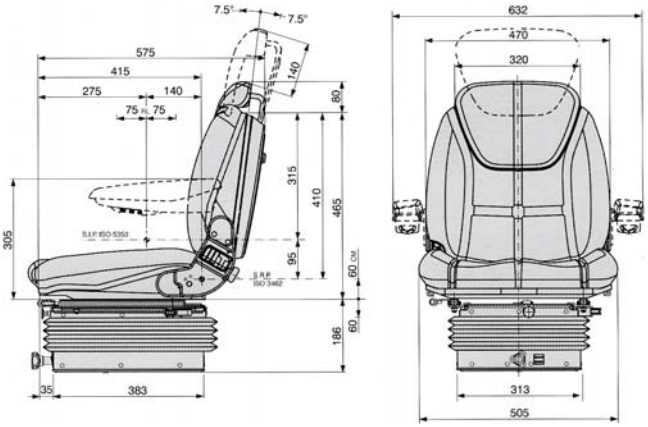

Gli articoli qui descritti, prodotti da e/o per conto di CERMAG, sono da intendersi adattabili, quindi non originali, ai marchi indicati secondo REG. CE 1400/2002
All items described here, produced by and/or on behalf of CERMAG, are to be understood as adaptable, therefore not original, to the brands indicated according to REG. EC 1400/2002

segue SEDILI
SIEGE - SEAT - SITZE - ASIENTOS

SEDILI SERIE ICS CON MOLLEGGIO MECCANICO E PNEUMATICO CON CINTURE CON ARROTOLATORE E MICROINT. ON/OFF (OMOLOGATO)

SIÈGES SÉRIE ICS À SUSPENSION MÉCANIQUE ET PNEUMATIQUE AVEC CEINTURES À ENROULEUR ET MICRO-INTERRUPTEUR ON/OFF (HOMOLOGUÉ)
ICS-SERIES SEAT WITH MECHANICAL AND PNEUMATIC SUSPENSION WITH BELTS WITH RETRACTOR AND MICROSWITCH. ON/OFF (TYPE-APPROVED)
SITZE DER SERIE ICS MIT MECHANISCHER UND PNEUMATISCHER FEDERUNG, MIT GURTEN MIT AUFROLLVORRICHTUNG UND MIKROSCHALTER ON/OFF (ZUGELASSEN)
ASIENTOS SERIE ICS CON AMORTIGUACIÓN MECÁNICA Y NEUMÁTICA CON CINTURONES, ENROLLADOR Y MICROINTERRUPTOR. ON/OFF (HOMOLOGADO)

new

65386



Cat. A
Classe: II-III

65389



Cat. A
Classe: II-III

CARATTERISTICHE

- Sedile rivestito in tessuto.
- Microinterruttore ON/OFF.
- Cintura di sicurezza retrattile (2 punti).
- Regolazione manuale avanti / indietro.
- Braccioli regolabili e reclinabili.
- Prolunga schienale - Poggiatesta regolabile.
- Regolazione manuale angolazione dello schienale.
- Schienale pieghevole.
- Struttura principale in alluminio pressofuso.
- Porta documenti.

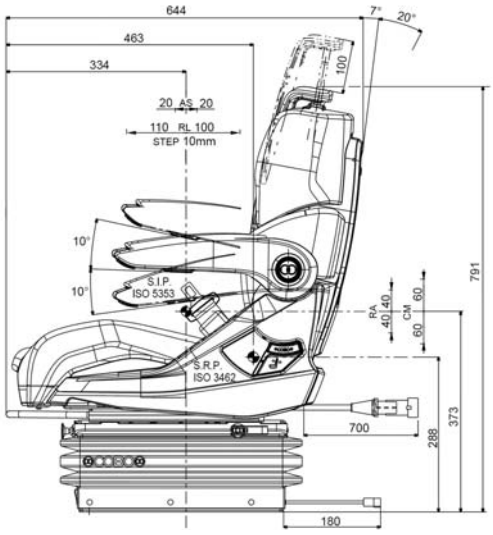

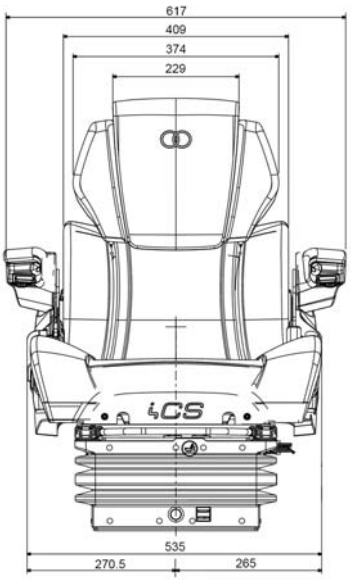

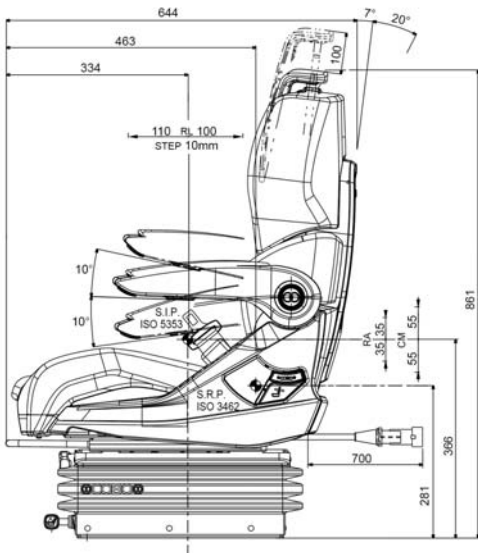

NB: per schemi foratura fissaggio molleggi, vedere a pagina **99/02**

ARTICOLO	DESCRIZIONE
65386	Sedile **ICS LB** - molleggio **pneumatico M98 - schienale basso - tessuto - cinture con arrotolatore e microinterruttore**
65387	Sedile **ICS LB** - molleggio **meccanico M293 - schienale basso - tessuto - cinture con arrotolatore e microinterruttore**
65388	Sedile **ICS MB** - molleggio **pneumatico M98 - schienale medio - tessuto - cinture con arrotolatore e microinterruttore**
65389	Sedile **ICS MB** - molleggio **meccanico M293 - schienale medio - tessuto - cinture con arrotolatore e microinterruttore**

Gli articoli qui descritti, prodotti da e/o per conto di CERMAG, sono da intendersi adattabili, quindi non originali, ai marchi indicati secondo REG. CE 1400/2002
All items described here, produced by and/or on behalf of CERMAG, are to be understood as adaptable, therefore not original, to the brands indicated according to REG. EC 1400/2002

segue SEDILI
SIEGE - SEAT - SITZE - ASIENTOS

SEDILE SC250 CON MOLLEGGIO MECCANICO E PNEUMATICO (OMOLOGATO)

SIEGE AVEC SUSPENSION MECANIQUE ET PNEUMATIQUE SC250 (HOMOLOGUE)
SEAT WITH MECHANICAL AND AIR SUSPENSION SC250 (TYPE-APPROVED)
SITZ MIT MECHANISCHER UND PNEUMATISCHER FEDERUNG SC250 (ZUGELASSEN)
ASIENTO CON AMORTIGUACIÓN MECÁNICA Y NEUMÁTICA SC250 (HOMOLOGADO)



Cat. A
Classe: II-III

CARATTERISTICHE

- Seduta e schienale larghi, separati, ergonomici ed avvolgenti in modo da garantire un ottimo appoggio anche avanzando su terreni sconnessi o inclinati.
- Schienali: basso (SC250).
- Imbottitura in poliuretano espanso con rivestimento lavabile.
- Schienale reclinabile e abbattibile.
- Tasca portadocumenti a tenuta e regolazione lombare di serie.
- Con microinterruttore di sicurezza.

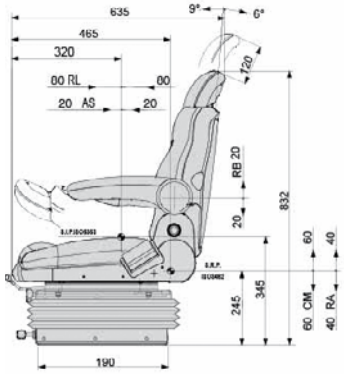

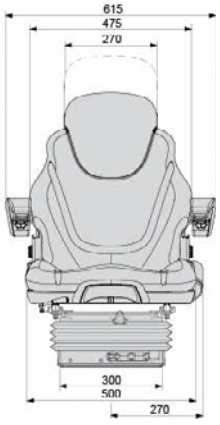

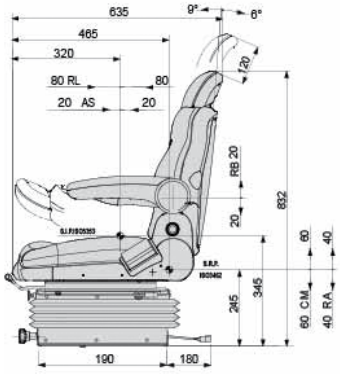

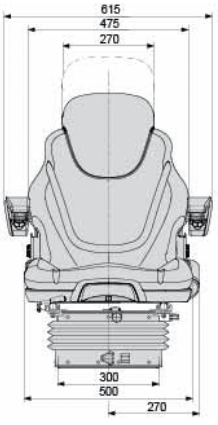

RICAMBI



Schienale
ARTICOLO **65298**



Seduta
ARTICOLO **65296**

NB: per schemi foratura fissaggio molleggi, vedere a pagina **99/02**

ARTICOLO	DESCRIZIONE
64026	Molleggio **meccanico M293 - stoffa - cinture con arrotolatore e microinterruttore**
64027	Molleggio **pneumatico M98 - stoffa - cinture con arrotolatore e microinterruttore**

Gli articoli qui descritti, prodotti da e/o per conto di CERMAG, sono da intendersi adattabili, quindi non originali, ai marchi indicati secondo REG. CE 1400/2002
All items described here, produced by and/or on behalf of CERMAG, are to be understood as adaptable, therefore not original, to the brands indicated according to REG. EC 1400/2002

segue SEDILI
SIEGE - SEAT - SITZE - ASIENTOS

SEDILE SC270 CON MOLLEGGIO MECCANICO E PNEUMATICO CON CINTURE CON ARROTOLATORE (OMOLOGATO)

SIEGE A SUSPENSION MECANIQUE ET PNEUMATIQUE SC270 (HOMOLOGUE)
SEAT WITH MECHANICAL AND AIR SUSPENSION SC270 (TYPE-APPROVED)
SITZE MIT MECHANISCHER UND PNEUMATISCHER FEDERUNG SC270 (ZUGELASSEN)
ASIENTO CON AMORTIGUACIÓN MECÁNICA Y NEUMÁTICA SC270 (HOMOLOGADO)



RICAMBI





Schienale	Seduta
ARTICOLO **65297**	ARTICOLO **65296**

Cat. A
Classe: II-III

CARATTERISTICHE

- L'innovativa struttura del telaio garantisce al sedile un elevata resistenza anche nelle situazioni di lavoro piu gravose.
- Il sedile e omologato per i settori movimento terra ed agricolo.
- Grazie alla foratura di applicazione standard il sedile è compatibile con tutti i nostri molleggi meccanici e pneumatici.
- Il sedile soddisfa pienamente quanto richiesto dalle normative.
- Nella parte posteriore del sedile è presente una tasca di grandi dimensioni con chiusura a chiave per custodire i documenti di circolazione ed il libretto di uso e manutenzione. La regolazione dello schienale viene effettuata con una comoda maniglia posta nella parte anteriore della seduta.
- Grazie ad un innovativo sistema di assembiaggio, è stato ridotto notevolmente il numero di saldature evitando le criticità che questa tecnologia spesso comporta.
- La regolazione dello schienale, dell'appoggiatesta ed il supporto lombare permettono all'operatore di lavorare in una posizione corretta senza affaticare la colonna vertebrale. Anche i braccioli possono essere regolati in altezza ed angolazione. Con cinture.
- Il sedile abbinato ai nostri molleggi diventa un efficace strumento di protezione per la salute dell'operatore e lo preserva dai gravi danni che le vibrazioni del veicolo causono. A richiesta il sedile può essere equipaggiato di sensore per la presenza dell'operatore.

ARTICOLO	DESCRIZIONE	MICRO OPTIONAL
63372	Riv. in **stoffa** - molleggio grande **meccanico M293**	
63373	Riv. in **stoffa** - molleggio grande **pneumatico M98**	**63627**
63374	Culla con guide rivestimento in stoffa	

NB: per schemi foratura fissaggio molleggi, vedere a pagina **99/02**

DIMENSIONI - DIMENSIONS – DIMENSIONS – ABMESSUNGEN - DIMENSIONES

SEDILE M293 CON MOLLEGGIO MECCANICO GRANDE

SIEGE A SUSPENSION MECANIQUE GRAND M293
SEAT WITH M293 LARGE MECHANICAL SUSPENSION
SITZ MIT MECHANISCHER FEDERUNG GROSS M293
ASIENTO CON AMORTIGUACIÓN MECÁNICA GRANDE M293

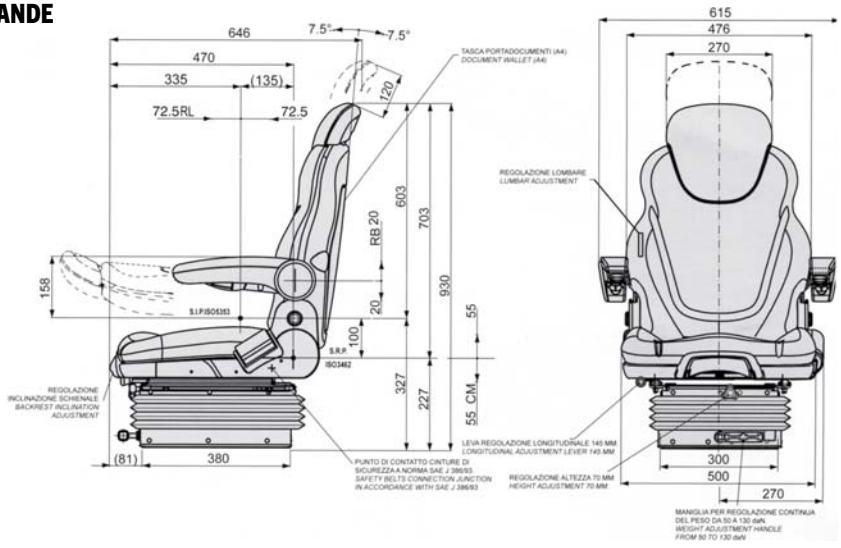

SEDILE M98 CON MOLLEGGIO PNEUMATICO GRANDE

SIEGE A SUSPENSION PNEUMATIQUE GRAND M98
SEAT WITH M98 LARGE AIR SUSPENSION
SITZ MIT PNEUMATISCHER FEDERUNG GROSS M98
ASIENTO CON AMORTIGUACIÓN NEUMÁTICA GRANDE M98

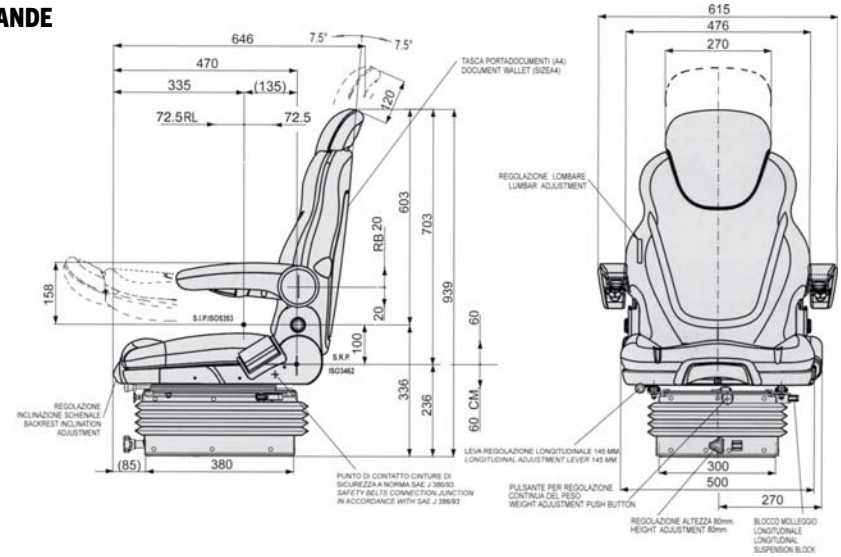

Gli articoli qui descritti, prodotti da e/o per conto di CERMAG, sono da intendersi adattabili, quindi non originali, ai marchi indicati secondo REG. CE 1400/2002
All items described here, produced by and/or on behalf of CERMAG, are to be understood as adaptable, therefore not original, to the brands indicated according to REG. EC 1400/2002

RICAMBI PER SEDILI 61698 - 61709 - 61850

PIECES DETACHEES POUR SIEGES - SPARE PARTS FOR SEATS - ERSATZTEILE FÜR SITZE - REPUESTOS PARA ASIENTOS

CUSCINO
COUSSIN
CUSHION
SITZKISSEN
COJÍN

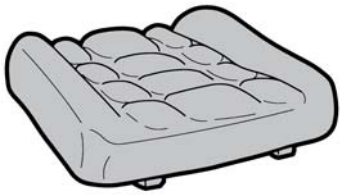

ARTICOLO	DESCRIZIONE
61818	Skay

SCHIENALE
DOSSIER
BACKREST
RÜCKENLEHNE
RESPALDO

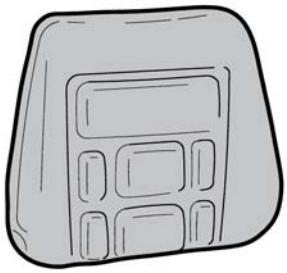

ARTICOLO	DESCRIZIONE
61764	Skay

PROLUNGA SCHIENALE
RALLONGE DOSSIER
BACKREST EXTENSION
RÜCKENLEHNEN-VERLÄNGERUNG
EXTENSIÓN RESPALDO

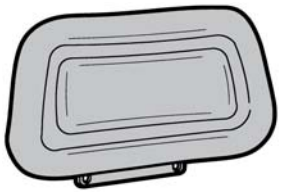

ARTICOLO	DESCRIZIONE
61817	Skay

BRACCIOLO
ACCOUDOIR
ARMREST
ARMLEHNE
APOYABRAZOS



ARTICOLO	DESCRIZIONE
61734	Bracciolo destro
61735	Bracciolo sinistro

RICAMBI PER SEDILI: 61737-61738-61841-61842

PIECES DETACHEES POUR SIEGES - SPARE PARTS FOR SEATS - ERSATZTEILE FÜR SITZE - REPUESTOS PARA ASIENTOS

CUSCINO
COUSSIN
CUSHION
SITZKISSEN
COJÍN

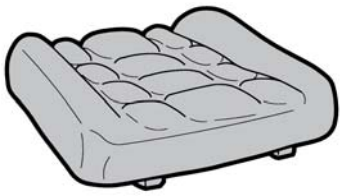

ARTICOLO	DESCRIZIONE
65038	Stoffa
61818	Skay

SCHIENALE
DOSSIER
BACKREST
RÜCKENLEHNE
RESPALDO

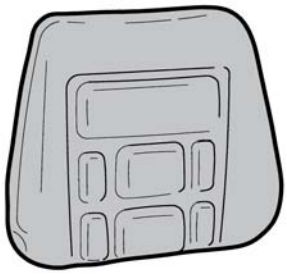

ARTICOLO	DESCRIZIONE
61740	Stoffa
62750	Skay

PROLUNGA SCHIENALE
RALLONGE DOSSIER
BACKREST EXTENSION
RÜCKENLEHNEN-VERLÄNGERUNG
EXTENSIÓN RESPALDO

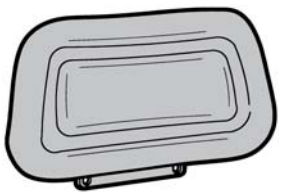

ARTICOLO	DESCRIZIONE
61739	Stoffa
62752	Skay

BRACCIOLO
ACCOUDOIR
ARMREST
ARMLEHNE
APOYABRAZOS



ARTICOLO	TIPO	LATO
61734	Standard	Destro
61735	Standard	Sinistro
61743	Lungo (regolabile)	Destro
61744	Lungo (regolabile)	Sinistro

Gli articoli qui descritti, prodotti da e/o per conto di CERMAG, sono da intendersi adattabili, quindi non originali, ai marchi indicati secondo REG. CE 1400/2002
All items described here, produced by and/or on behalf of CERMAG, are to be understood as adaptable, therefore not original, to the brands indicated according to REG. EC 1400/2002

RICAMBI PER SEDILI

PIECES DETACHEES POUR SIEGES - SPARE PARTS FOR SEATS - ERSATZTEILE FÜR SITZE - REPUESTOS PARA ASIENTOS

MOLLEGGIO MECCANICO A SOFFIETTO

SUSPENSION MECANIQUE A SOUFFLET
MECHANICAL SUSPENSION
MECHANISCHE BALGFEDERUNG
AMORTIGUACIÓN MECÁNICA DE FUELLE



Cat. A
Classe: I-II

ARTICOLO	MODELLO	APPLICAZIONI	RICAMBIO SOFFIETTO	OEM
61733	**M91**	60882 - 65013	**64483**	-
64462	**M91/2**	CARRARO A.		24202009/01
62408	**M200**	60881 - 65011 - 62405 - 65000 - 65003 - 63594 - 65006 - 63368 - 63370 - 61877 - 61878 - 64997 - 64024 - 64991 - 64994 - 64985 - 64988 - 62733 - 62734 - 63006	**64484**	-

MOLLEGGIO PNEUMATICO A SOFFIETTO 12V

SUSPENSION PNEUMATIQUE A SOUFFLET 12V
AIR SUSPENSION 12V
PNEUMATISCHE BALGFEDERUNG 12V
AMORTIGUACIÓN MECÁNICA DE FUELLE 12V



Cat. A
Classe: I

ARTICOLO	MODELLO	TIPO	APPLICAZIONI	RICAMBIO SOFFIETTO
62257	**M97**	Standard	61849 - 62251 - 62257 - 65001 - 65004 - 65007 - 61879 - 64998	**64485**
62330		Antishock		
63630		Antishock con regolazione in altezza	64025 - 64992 - 64995 - 64986 - 64989 - 62735 - 63595 - 63008	**64486**

MOLLEGGIO A SOFFIETTO TIPO GRANDE

SUSPENSION A SOUFFLET TYPE GRAND
LARGE SUSPENSION
BALGFEDERUNG TYP GROSS
AMORTIGUACIÓN DE FUELLE TIPO GRANDE



Cat. A
Classe: II-III

ARTICOLO	MODELLO	TIPO	APPLICAZIONI	RICAMBIO SOFFIETTO
62409	**M293**	Meccanico	65364 - 62743 - 62744 - 63007 - 64026 - 63372 - 65387 - 65389	**64487**
62331	**M98**	Pneumatico Antishock	62745 - 62746 - 63596 - 63009 - 64027 - 63373 - 65386 - 65388	**64488**

MOLLEGGIO SAGOMATO, PER TRATTORI REVERSIBILI, A SOFFIETTO PNEUMATICO 12V

SUSPENSION MODELEE, POUR TRACTEURS REVERSIBLES, A SOUFFLET PNEUMATIQUE 12V
SHAPED SUSPENSION FOR REVERSIBLE TRACTORS, AIR TYPE 12V
GEFORMTE FEDERUNG, FÜR ZWEIWEG-TRAKTOREN, MIT PNEUMATISCHEM BALG 12V
AMORTIGUACIÓN MOLDURADA, PARA TRACTORES REVERSIBLES, DE FUELLE NEUMÁTICO 12V



Cat. A
Classe: I

ARTICOLO	MODELLO	APPLICAZIONI	RICAMBIO SOFFIETTO
63475	**M91/A**	CARRARO A. GOLDONI (00070418)	**64489**

MOLLEGGIO MECC. A SOFFIETTO BASSO

SUSPENSION MECANIQUE A SOUFFLET BASSE
LOW MECHANICAL SUSPENSION
MECHANISCHE BALGFEDERUNG TIEF
AMORTIGUACIÓN MECÁNICA DE FUELLE BAJA



ARTICOLO	MODELLO	RICAMBIO SOFFIETTO
62880	**M95**	**65465**

MOLLEGGIO MECC. A SOFFIETTO TIPO PICCOLO

SUSPENSION MECANIQUE A SOUFFLET TYPE PETIT
MECHANICAL SUSPENSION SMALL TYPE
MECHANISCHE BALGFEDERUNG TYP KLEIN
AMORTIGUACIÓN MECÁNICA DE FUELLE TIPO PEQUEÑA



ARTICOLO	DESCRIZIONE
60700	Molleggio
62410	Soffietto

PIASTRA ROTANTE PER MOLL. A SOFFIETTO

PLAQUE TOURNANTE POUR SUSPENSIONS A SOUFFLET
SUSPENSION SWIVEL
DREHPLATTE FÜR BALGFEDERUNGEN
PLACA GIRATORIA PARA AMORTIGUACIONES DE FUELLE



ARTICOLO	PER MOLLEGGI
61855	M91-M91/2-M200-M97-M91/A-M95
62332	M293 - M98

Gli articoli qui descritti, prodotti da e/o per conto di CERMAG, sono da intendersi adattabili, quindi non originali, ai marchi indicati secondo REG. CE 1400/2002
All items described here, produced by and/or on behalf of CERMAG, are to be understood as adaptable, therefore not original, to the brands indicated according to REG. EC 1400/2002

segue RICAMBI PER SEDILI

PIECES DETACHEES POUR SIEGES - SPARE PARTS FOR SEATS - ERSATZTEILE FÜR SITZE - REPUESTOS PARA ASIENTOS

PIASTRA ADATTAMENTO SEDILI PER TRATTORI FIAT - NEW HOLLAND

PLAQUE POUR SEIGES DE TRACTEUR FIAT - NEW HOLLAND
ADJUSTING SEAT PLATE FOR FIAT - NEW HOLLAND TRACTORS
GRUNDPLATTE SITZE FÜR FIAT - NEW HOLLAND TRAKTOREN
PLACA DE ADAPTACION ASIENTOS PARA TRACTORES FIAT - NEW HOLLAND



ARTICOLO
63476

STAFFA UNIVERSALE

ETRIER UNIVERSEL
UNIVERSAL BRACKET
MEHRZWECKBÜGEL
SOPORTE UNIVERSAL

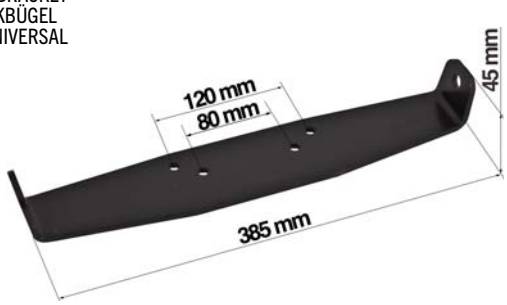

ARTICOLO
63591

CINTURE DI SIC. ATTACCO A 2 PUNTI FISSE

CEINTURES DE SECURITE AVEC FIXATION A 2 POINTS FIXES
SEAT BELTS WITH FIXED 2-POINT CONNECTION
SICHERHEITSGURTE MIT 2 FESTEN ANSCHLUSSPUNKTEN
CINTURONES DE SEGURIDAD CON ENGANCHE DE 2 PUNTO FIJOS



ARTICOLO
61736

CINTURE DI SICUREZZA CON ARROTOLATORE

CEINTURES DE SÉCURITÉ AVEC ENROULEUR
SEAT BELTS WITH REWINDER
SICHERHEITSGURTE MIT AUFROLLVORRICHTUNG
CINTURONES DE SEGURIDAD CON ENROLLADOR



ARTICOLO
62403

GUIDE

GLISSIERES
SLIDE RAILS
FÜHRUNGEN
GUÍAS



ARTICOLO
60779

DADI OTECO

ECROUS OTECO
OTECO NUTS
MUTTERN OTECO
TUERCAS OTECO



M8x1,5

ARTICOLO
63592

LEVA REGOLAZIONE PESO PER MOLLEGGI M200-M293

LEVIER DE RÉGLAGE POIDS POUR SUSPENSIONS M200-M293
WEIGHT ADJ. LEVER FOR SPRING SUSPENSION M200-M293
GEWICHTSJUSTIERHEBEL FÜR FEDERUNGEN M200-M293
PALANCA DE REGULAC. DEL PESO PARA MUELLES M200-M293

new



ARTICOLO
65271

LEVA ANTISHOCK PER MOLLEGGIO

LEVIER ANTISHOCK POUR SUSPENSIONS
ANTISHOCK LEVER FOR SPRING SUSPENSION
ANTI SHOCK HEBEL FÜR FEDERUNGEN
PALANCA ANTISHOCK PARA MUELLES

COBO

new



ARTICOLO
65405

AMMORTIZZATORI

AMORTISSEURS
SHOCK DAMPERS
STOSSDÄMPFER
AMORTIGUADORES



64602



64605

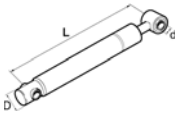

ARTICOLO	MOLLEGGIO	L (max) mm	L (min) mm	d mm	D mm
62259	Verticale	290	190	10	24
61854	M91 - M95 - M200	215	155	10	24
62866	M293 (Art. 62409)	220	155	8	24
64602	M97 / M98	185	135	10	24
64605	M97	205	135	8	24

Gli articoli qui descritti, prodotti da e/o per conto di CERMAG, sono da intendersi adattabili, quindi non originali, ai marchi indicati secondo REG. CE 1400/2002
All items described here, produced by and/or on behalf of CERMAG, are to be understood as adaptable, therefore not original, to the brands indicated according to REG. EC 1400/2002

02

MOLLE DI RICAMBIO
RESSORTS DE RECHANGE
SPARE SPRINGS
ERSATZFEDERN
MUELLES DE RECAMBIO

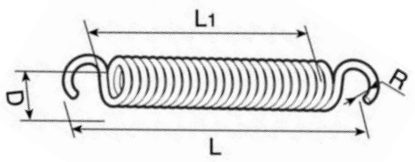

ARTICOLO	MOLLEGGIO	L mm	L1 mm	D mm	R mm
62258	Verticale M20	150	108	40	4,5
61853	M91	200	160	31	6,0
62864	M200 (Art. 62408)	175	130	37	8,0
62865	M293 (Art. 62409)	210	173	26	5,0
62924	M95 (Art. 62880)	210	155	32	4,5

SOSPENSIONE PNEUMATICA
SUSPENSION PNEUMATIQUE
AIR SUSPENSION
PNEUMATISCHE FEDERUNG
SUSPENSIÓN NEUMÁTICA



ARTICOLO	APPLICAZIONI
62967	62257 - 62330 - 62331 - 63475 - 63630 (M91/A - M97 - M98)

MICROINTERRUTTORE DI SICUREZZA PER SEDILI
MICROCONTATC DE SÉCURITÉ POUR SIÈGES
SAFETY MICROSWITCH FOR SEATS
SICHERHEITS-MIKROSCHALTER FÜR SITZE
MICROINTERRUPTOR DE SEGURIDAD PARA ASIENTOS

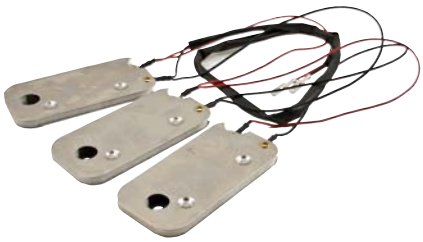

ARTICOLO
64050

SENSORE PRESENZA UOMO PER SEDILI (2 FILI)
DÉTECTEUR DE PRÉSENCE POUR SIÈGE
SEAT SENSOR FOR SEATS
SITZBELEGUNGSERKENNUNG FÜR SITZ
SENSOR DE OCUPACION PARA ASIENTOS

COBO

Cod. 38.0025.0000



ARTICOLO	N° FILI	OEM
63627	2	**Carraro A.:** 44224088

KIT COMPRESSORE 12V
KIT COMPRESSEUR
KIT COMPRESSOR
KIT KOMPRESSOR
KIT COMPRESSOR

new



ARTICOLO	DESCRIZIONE
65080	Kit compressore 12V per molleggio **M97**
65081	Kit compressore 12V per molleggio **M98 - M91/A**

KIT SEDE VALVOLA PER MOLLEGGIO PNEUMATICO
KIT SIEGE DE VANNE
VALVE SEAT KIT
BAUSATZ VENTILSITZ
KIT SEDE DE VÁLVULA



ARTICOLO
63552

SENSORE PRESENZA UOMO PER SEDILI SAME (3 FILI)
DÉTECTEUR DE PRÉSENCE POUR SIÈGE SAME
SEAT SENSOR FOR SAME SEATS
SITZBELEGUNGSERKENNUNG FÜR SAME SITZ
SENSOR DE OCUPACION PARA SAME ASIENTOS

COBO

Cod. 38.0024.0000



ARTICOLO	N° FILI	OEM
64515	3	0.900.2190.7

SENSORE PRESENZA UOMO PER SEDILI
DÉTECTEUR DE PRÉSENCE POUR SIÈGE
SEAT SENSOR FOR SEATS
SITZBELEGUNGSERKENNUNG
SENSOR DE OCUPACIÓN PARA ASIENTOS

COBO

new

Cod. 38.0033.0000



ARTICOLO	OEM
65054	**CNH:** 87552428

Gli articoli qui descritti, prodotti da e/o per conto di CERMAG, sono da intendersi adattabili, quindi non originali, ai marchi indicati secondo REG. CE 1400/2002
All items described here, produced by and/or on behalf of CERMAG, are to be understood as adaptable, therefore not original, to the brands indicated according to REG. EC 1400/2002

SCHEMI FORATURE FISSAGGIO MOLLEGGI

SCHEMAS PERCAGES FIXATION SUSPENSIONS - DRILLING LAYOUT FOR FIXING SUSPENSIONS - LOCHSCHEMA BEFESTIGUNG FEDERUNGEN - ESQUEMAS PERFORACIONES FIJACIÓN AMORTIGUACIONES

PER MOLLEGGI M2-M20

POUR SUSPENSIONS M2-M20
FOR M2-M20 SUSPENSIONS
FÜR FEDERUNGEN M2-M20
PARA AMORTIGUACIONES M2-M20

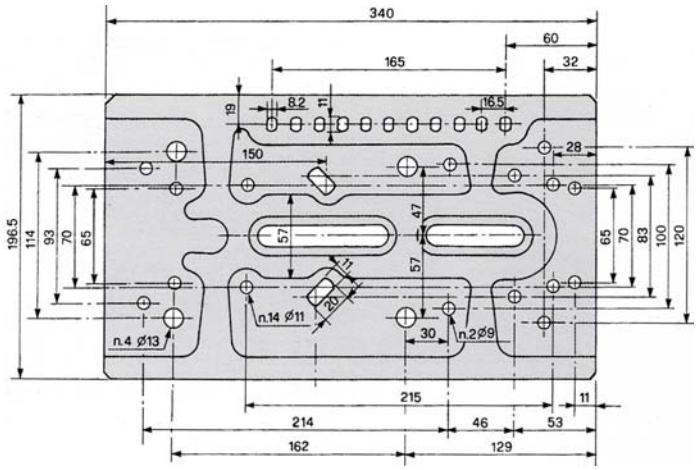

PER MOLLEGGI M30

POUR SUSPENSIONS M30
FOR M30 SUSPENSIONS
FÜR FEDERUNGEN M30
PARA AMORTIGUACIONES M30

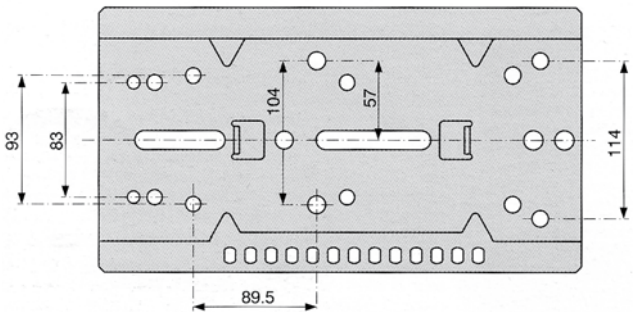

PER MOLLEGGI M200

POUR SUSPENSIONS M200
FOR M200 SUSPENSIONS
FÜR FEDERUNGEN M200
PARA AMORTIGUACIONES M200

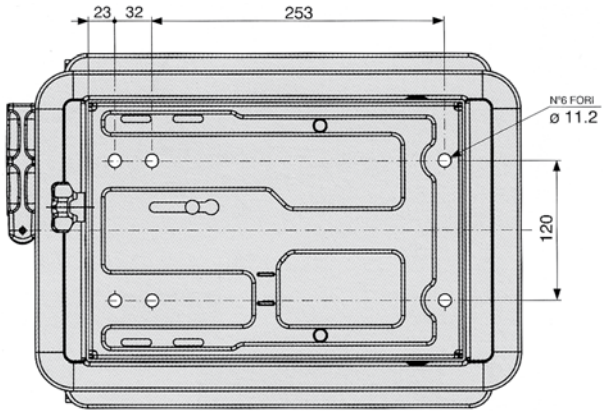

PER MOLLEGGI M293

POUR SUSPENSIONS M293
FOR M293 SUSPENSIONS
FÜR FEDERUNGEN M293
PARA AMORTIGUACIONES M293

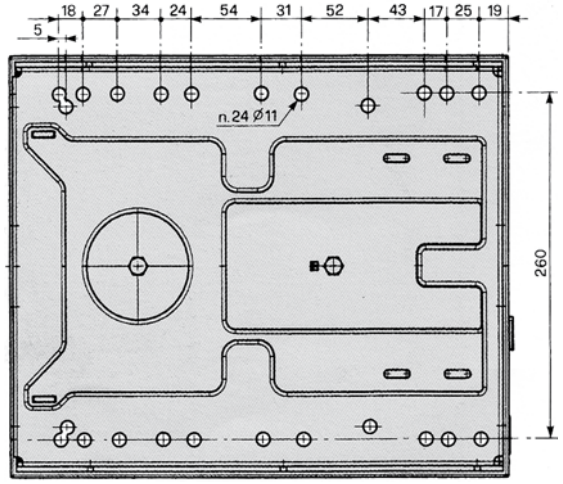

PER MOLLEGGI M97

POUR SUSPENSIONS M97
FOR M97 SUSPENSIONS
FÜR FEDERUNGEN M97
PARA AMORTIGUACIONES M97

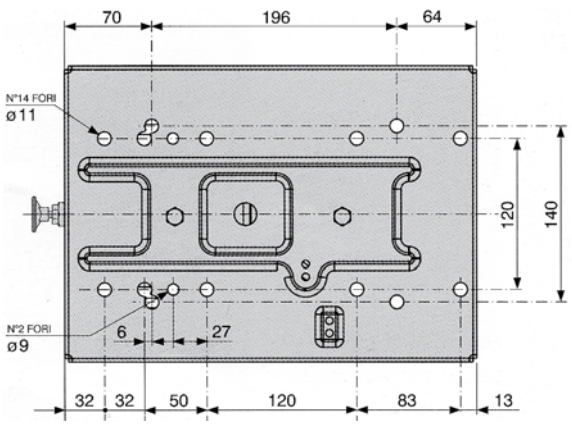

PER MOLLEGGI M98

POUR SUSPENSIONS M98
FOR M98 SUSPENSIONS
FÜR FEDERUNGEN M98
PARA AMORTIGUACIONES M98

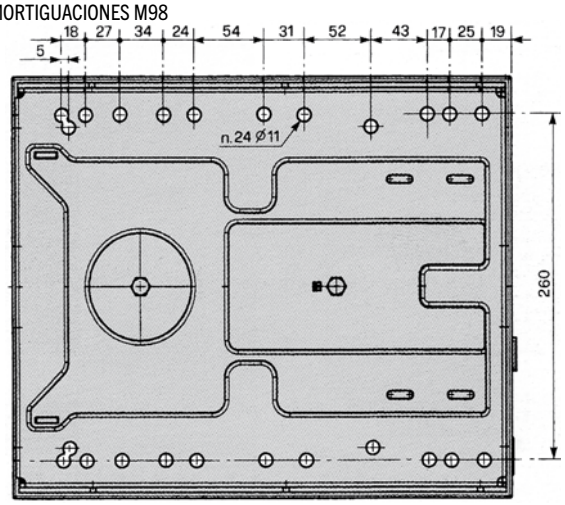

Gli articoli qui descritti, prodotti da e/o per conto di CERMAG, sono da intendersi adattabili, quindi non originali, ai marchi indicati secondo REG. CE 1400/2002
All items described here, produced by and/or on behalf of CERMAG, are to be understood as adaptable, therefore not original, to the brands indicated according to REG. EC 1400/2002

02

segue SCHEMI FORATURE FISSAGGIO MOLLEGGI

SCHEMAS PERCAGES FIXATION SUSPENSIONS - DRILLING LAYOUT FOR FIXING SUSPENSIONS - LOCHSCHEMA BEFESTIGUNG FEDERUNGEN - ESQUEMAS PERFORACIONES FIJACIÓN AMORTIGUACIONES

PER MOLLEGGI M91
POUR SUSPENSIONS M91
FOR M91 SUSPENSIONS
FÜR FEDERUNGEN M91
PARA AMORTIGUACIONES M91

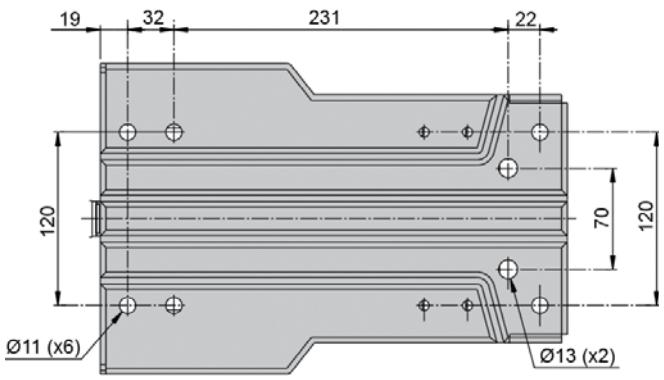

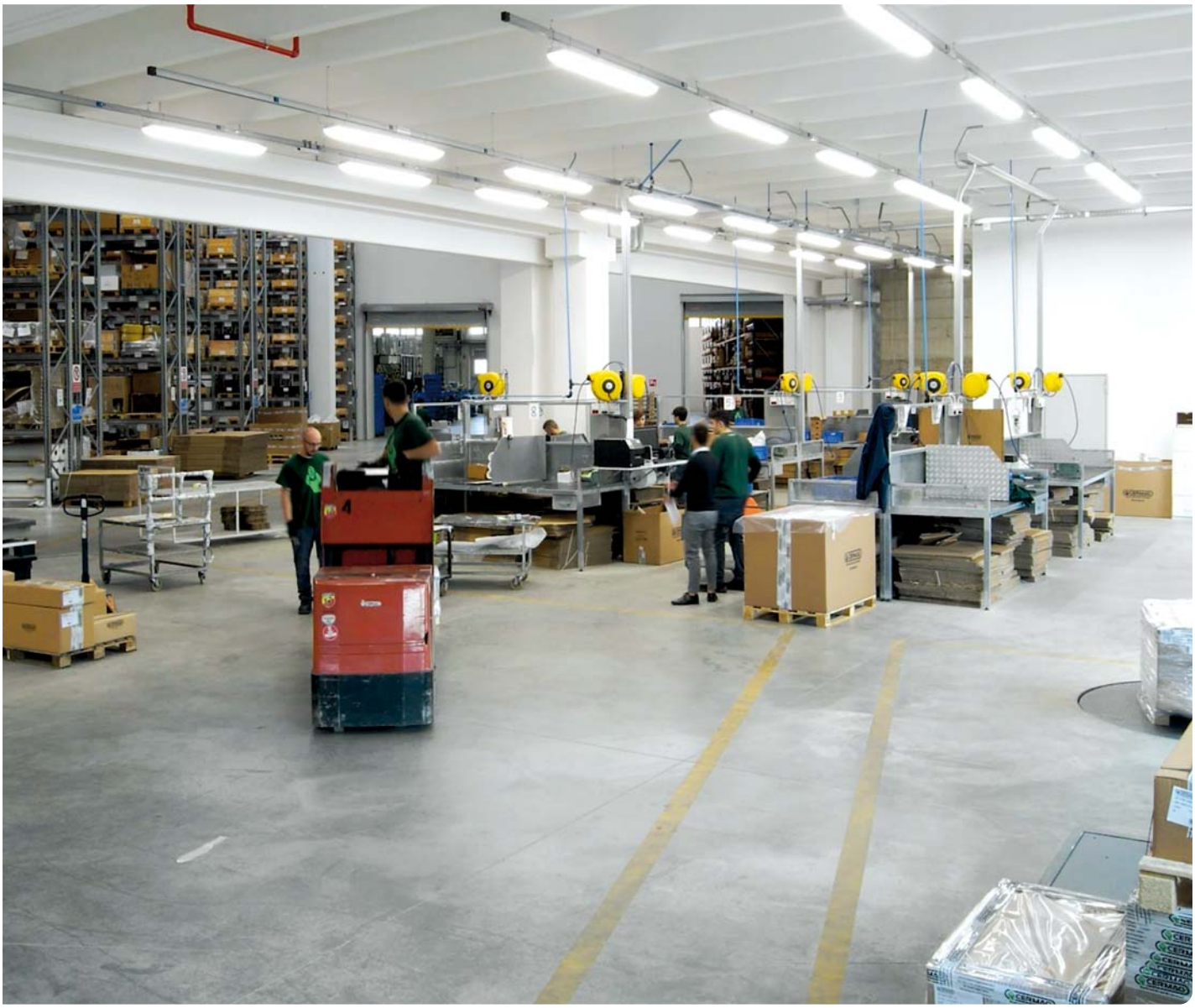

Gli articoli qui descritti, prodotti da e/o per conto di CERMAG, sono da intendersi adattabili, quindi non originali, ai marchi indicati secondo REG. CE 1400/2002
All items described here, produced by and/or on behalf of CERMAG, are to be understood as adaptable, therefore not original, to the brands indicated according to REG. EC 1400/2002

SEDILI FISSI ARROTONDATI, IMBOTTITI
SIEGES FIXES, ARRONDIS, REMBOURRÉS
FIX PADDED TYPE SEATS
GEPOLSTERTE SITZSCHÜSSEL
ASIENTO FIJO REDONDEADO



ARTICOLO	LARGHEZZA mm	PROFONDITÀ mm
61283	480	450

SEDILI FISSI ARROTONDATI, IN LAMIERA
SIEGES FIXES, ARRONDIS, EN TOLE
FIX PADDED TYPE SEATS
STAHL SITZSCHÜSSEL
ASIENTO FIJO REDONDEADO DE CHAPA



ARTICOLO	LARGHEZZA mm	PROFONDITÀ mm
60625	400	430

IMBOTTITURE SEDILI (FIAT - FIAT ALLIS - AGRIFULL)
COUSSINS DE SIEGES - SEAT CUSHIONS - SITZPOLSTERUNGEN - ALCOCHADOS ASIENTOS



ARTICOLO	MARCA	MODELLO
60605	**FIAT**	Serie oro e diamante dal 1967 300 - 420 - 450 - 480 - 540 - 640



Seduta LxP: 590x350 mm
Spalliera LxH: 690x360 mm

ARTICOLO	MARCA	MODELLO
60609	**FIAT**	Cingoli: 311C - 312C - 351C - 352C - 355C - 411C - 451C - 455C - 505C - 555C - 605C - 655C - 805C - 25C - OM35 OM40C- 45C - 50C - 58C - AD5
	AGRIFULL	60L - 70L



Seduta LxP: 480x350 mm
Spalliera LxH: 500x220 mm

ARTICOLO	MARCA	MODELLO
60615	**FIAT**	**Ruote:** 300 - 350 - 400 - 420 - 480 - 450 - 315 - 415 - 615 - 715 - 815 - 500 - 540 - 550 - 600 - 640 **Adattabili a:** 55R - 60R - 80R. **Primi tipi di OM gommati:** 512 - 513 - 613 - FIAT 215 - 250 - 312 - 342 - 441 a semplice e doppia trazione



ARTICOLO	MARCA	MODELLO
60790	**FIAT**	680DT - 780DT - 880DT fissaggio a viti



ARTICOLO	MARCA	MODELLO
60606	**FIAT**	650 - 750 - 850 - 1000 - 1000 Super - Forma circolare per semplice e doppia trazione. Fissaggio a viti.



Seduta LxP: 575x340 mm
Spalliera LxH: 580x300 mm

ARTICOLO	MARCA	MODELLO	OEM
60789	**FIAT**	355 - 455 - 505 - 605 versione vigneto	4953869

Gli articoli qui descritti, prodotti da e/o per conto di CERMAG, sono da intendersi adattabili, quindi non originali, ai marchi indicati secondo REG. CE 1400/2002
All items described here, produced by and/or on behalf of CERMAG, are to be understood as adaptable, therefore not original, to the brands indicated according to REG. EC 1400/2002

segue IMBOTTITURE SEDILI (FIAT - FIAT ALLIS - AGRIFULL)
COUSSINS DE SIEGES - SEAT CUSHIONS - SITZPOLSTERUNGEN - ALCOCHADOS ASIENTOS



ARTICOLO	MARCA	MODELLO
60621	**FIAT**	115.90 - 130.90 - 140.90 - 160.90 - 180.90 - 65.66 DT - 70.66 DT (tipo 40 km/h) - 80.66 DT - 60.75 C - 70.75 C - 80.75 C - 95.55 C



ARTICOLO	MARCA	MODELLO
60793	**FIAT**	Copertina per 640 DT - 300 - 420 - 450 - 480 - 500 - 540 - 550 - 600 - 615 - 715 - 815 semplice e doppia trazione



ARTICOLO	MARCA	MODELLO
60791	**FIAT**	88 - 93 - 680 - 780 - 880 - 980 - 1000 - 1300 - 1380 - 1580 - 570 - 670 - 70.66 - 80.66 - 55.66 - Doppia e semplice trazione



ARTICOLO	MARCA	MODELLO
60795	**FIAT**	Serie «65» - 55.65 - 60.65 - 70.65 - 80.65 - 80.66 - 90.65 - 465 C - 565 C - 665 C - 765



ARTICOLO	MARCA	MODELLO	OEM
61609	**FIAT**	55 - 60 - 65 - 70 - 80 - 90 - 100 - 855 - 955 - 65.90 - 70.90 - 80.60 - 80.75 - 80.90 - 80.95 - 90.90 - 100.90 - 110.90 65*94DT	9959601 9959607



Seduta LxP: 580x350 mm
Spalliera LxH: 580x330 mm

ARTICOLO	MARCA	MODELLO
60251	**FIAT ALLIS**	Allis FL4C

IMBOTTITURE SEDILI (LANDINI - MASSEY FERGUSON)
COUSSINS DE SIEGES - SEAT CUSHIONS - SITZPOLSTERUNGEN - ALCOCHADOS ASIENTOS



Seduta LxP: 580x360 mm
Spalliera LxH: 440x280 mm

ARTICOLO	MARCA	MODELLO	OEM
60800	**LANDINI**	5000C 6000C 8000C	181892 M91 1818928 M91
	MASSEY F.	200 - 400	976014 M92



Seduta LxP: 560x330 mm
Spalliera LxH: 590x320 mm

ARTICOLO	MARCA	MODELLO
60610	**LANDINI**	4500 - 5500 6500 - 7800
	MASSEY F.	134C - 135C - 154C 174C - 194C



Seduta LxP: 570x390 mm
Spalliera LxH: 590x230 mm

ARTICOLO	MARCA	MODELLO
60883	**LANDINI**	4000C 4000 Special C

Gli articoli qui descritti, prodotti da e/o per conto di CERMAG, sono da intendersi adattabili, quindi non originali, ai marchi indicati secondo REG. CE 1400/2002
All items described here, produced by and/or on behalf of CERMAG, are to be understood as adaptable, therefore not original, to the brands indicated according to REG. EC 1400/2002

segue IMBOTTITURE SEDILI (LANDINI - MASSEY FERGUSON)
COUSSINS DE SIEGES - SEAT CUSHIONS - SITZPOLSTERUNGEN - ALCOCHADOS ASIENTOS



ARTICOLO	MARCA	MODELLO
60803	**LANDINI**	5500 - 6500 - 7500 - 8500 - 9500 semplice e doppia trazione



ARTICOLO	MARCA	MODELLO
60621	**LANDINI**	8880 R - 7880 - 14500 MK-II turbo 16500/4 - 1300 MK-II - 19000 R

IMBOTTITURE SEDILI (SAME - LAMBORGHINI - HÜRLIMANN)
COUSSINS DE SIEGES - SEAT CUSHIONS - SITZPOLSTERUNGEN - ALCOCHADOS ASIENTOS



Seduta LxP: 600x350 mm
Spalliera LxH: 660x320 mm

ARTICOLO	MARCA	MODELLO
60611	**SAME**	Falcon C Solar C
	LAMBORGHINI	C503 - C603 - C553 - C653 - C483
	ITMA	600L - 700L



Seduta LxP: 630x360 mm
Spalliera LxH: 700x300 mm

ARTICOLO	MARCA	MODELLO
60805	**SAME**	Minitauro C - Taurus C



Seduta LxP: 570x350 mm
Spalliera LxH: 590x310 mm

ARTICOLO	MARCA	MODELLO
60798	**LAMBORGHINI**	C340 - C452



Seduta LxP: 630x360 mm
Spalliera LxH: 690x360 mm

ARTICOLO	MARCA	MODELLO
60799	**SAME**	Leopard C
	LAMBORGHINI	C784 - C754 - 874C



Seduta LxP: 450x330 mm
Spalliera LxH: 480x290 mm

ARTICOLO	MARCA	MODELLO
60781	**LAMBORGHINI**	340 - 350 Vigneto
	ITMA	500SLN 340-345-360
	AGRIFULL	235C - 355C



ARTICOLO	MARCA	MODELLO
60621	**SAME**	Antares 100 DT Explorer II 90 turbo DT
	HÜRLIMANN	Prestige H - 478 DT - 80 HP Elite H 4105 - 105 Turbo Prestige H 488 - 90 Turbo

Gli articoli qui descritti, prodotti da e/o per conto di CERMAG, sono da intendersi adattabili, quindi non originali, ai marchi indicati secondo REG. CE 1400/2002
All items described here, produced by and/or on behalf of CERMAG, are to be understood as adaptable, therefore not original, to the brands indicated according to REG. EC 1400/2002

02

CALANDRE PER TRATTORI FIAT - NEW HOLLAND (CNH)
CALANDRE POUR TRACTEURS FIAT - COVERS FOR FIAT TRACTORS - FIAT-EISENDECKEL - TAPAS PARA TRACTORES FIAT DE HIERRO



ARTICOLO	MATERIALE	ALTEZZA mm	LARGH. mm	APPLICAZIONI	OEM
62250	Vetroresina	695	600	Serie 55/90 - 60/90 - 65/90 - 70/90 - 80/90 - 85/90 - 90/90 - 100/90 - 110/90 Serie 80 2a serie - 95/55 cingolato 580 - 680 - 780 - 880 - 880/5 - 980	5119913 5132683 5130547 5132681 5120836 4998481 5119890

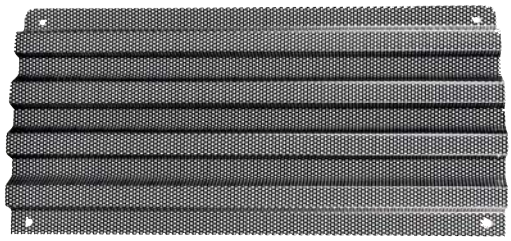

64506

NH5135072

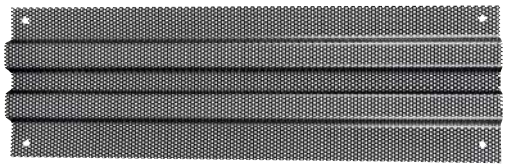

64507

ARTICOLO	DESCRIZIONE	OEM
64506	Griglia Superiore in metallo	5119771 5175978 5132244
NH5135072	Targhetta logo FIATAGRI	5135072
64507	Griglia Inferiore in metallo	5119772 5175977 5132658



62249



65794

ARTICOLO	MATERIALE	ALTEZZA mm	LARGH. mm	APPLICAZIONI	OEM
62249	Vetroresina	690	635	115/90 - 130/90 - 140/90 - 160/90 - 180/90 - 1180 - 1280 - 1380 - 1580 - 1880 Ford - 8830 - 8430 - 8630	5119664
65794	Metallo	-	-		5171767 5132245



ARTICOLO	MATERIALE	ALTEZZA mm	LARGH. mm	APPLICAZIONI	OEM
62248	Vetroresina	745	630	Serie 94 Winner 100 - 115 - 120 - 130 - 140	5154230

Gli articoli qui descritti, prodotti da e/o per conto di CERMAG, sono da intendersi adattabili, quindi non originali, ai marchi indicati secondo REG. CE 1400/2002
All items described here, produced by and/or on behalf of CERMAG, are to be understood as adaptable, therefore not original, to the brands indicated according to REG. EC 1400/2002

segue CALANDRE PER TRATTORI FIAT - NEW HOLLAND (CNH)
CALANDRE POUR TRACTEURS FIAT - COVERS FOR FIAT TRACTORS - FIAT-EISENDECKEL - TAPAS PARA TRACTORES FIAT DE HIERRO



ARTICOLO	MATERIALE	ALTEZZA mm	LARGH. mm	APPLICAZIONI	OEM
61293	Lamiera	700	550	440 - 450 - 480 - 500 - 505C - 540 - 550 - 600 - 605C - 640 Serie oro	4950401
60699	Mascherina in plastica				5011646



ARTICOLO	MATERIALE	ALTEZZA mm	LARGH. mm	APPLICAZIONI	OEM
65801	Lamiera	650	590	850 - 850S 1000 - 1000S	4950547
65803	Mascherina in lamiera				4964889 5011672 4950622

PERNO CON MOLLA PER CALANDRA
AXE A RESSORT POUR CALANDRE
BOLT WITH SPRING FOR CALENDER
BOLZEN MIT FEDER FÜR KÜHLERGRILL
PERNO CON RESORTE PARA CALANDRIA



ARTICOLO	DESCRIZIONE	OEM
63613	Perno con molla per calandra	4950422 4950423





ARTICOLO	MATERIALE	ALTEZZA mm	LARGH. mm	APPLICAZIONI	OEM
65495	Plastica	640	610	TRATTORE 55-66S / 60-66S / 60-93 / 60-94 / 65-93 / 65-66S / 70-66S / 80-66S / 88-93 CINGOLATO 62-85 / 72-85 / 82-85 / 88-85M	5088823

ARTICOLO	DESCRIZIONE	OEM
64508	Calandra	5169647
64509	Griglia Superiore in metallo	5163081
64510	Griglia Inferiore in metallo	5163082
NH82008313	Targhetta	82008313

Gli articoli qui descritti, prodotti da e/o per conto di CERMAG, sono da intendersi adattabili, quindi non originali, ai marchi indicati secondo REG. CE 1400/2002
All items described here, produced by and/or on behalf of CERMAG, are to be understood as adaptable, therefore not original, to the brands indicated according to REG. EC 1400/2002

COFANO MOTORE FIAT - NEW HOLLAND (CNH)
XXXX
XXXX
XXXX
XXXX

new



SPORTELLO COFANO PER 65643
XXXX
XXXX
XXXX
XXXX

ARTICOLO	OEM
65784	596567 5088847



ARTICOLO	DESCRIZIONE	APPLICAZIONI	OEM
65643	Cofano motore FIAT Serie ORO	440-450-480-500-540-540S-550-600-640-650-750 355C-505C-605C-805C	599112 4953308 4962373 87569451

COFANO RADIATORE FIAT - NEW HOLLAND (CNH)
XXXX
XXXX
XXXX
XXXX

new



COLOR TERRACOTTA

ARTICOLO	DESCRIZIONE	APPLICAZIONI	OEM
65644	Cofano radiatore Serie 80 e 90	580-680-780-880-980 55-90/DT - 60-90/DT - 65-90/DT - 70-90/DT - 80-90/DT - 85-90/DT - 90-90/DT - 100-90/DT - 110-90/DT -	4998493 5119760 5119761

COFANO MOTORE SUPERIORE FIAT - NEW HOLLAND (CNH)
XXXX
XXXX
XXXX
XXXX

new





ARTICOLO	MATERIALE	APPLICAZIONI	LUNGHEZZA	OEM
65785	Lamiera	355C - 450 - 480 - 540 - 540R - 640	540 mm	4950913 5088835

Gli articoli qui descritti, prodotti da e/o per conto di CERMAG, sono da intendersi adattabili, quindi non originali, ai marchi indicati secondo REG. CE 1400/2002
All items described here, produced by and/or on behalf of CERMAG, are to be understood as adaptable, therefore not original, to the brands indicated according to REG. EC 1400/2002

COFANO MOTORE SUPERIORE FIAT - NEW HOLLAND (CNH)

XXXX
XXXX
XXXX
XXXX

new



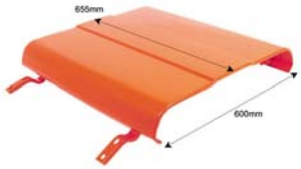

ARTICOLO	MATERIALE	APPLICAZIONI	LUNGHEZZA	OEM
65786	Lamiera	550 - 550R - 605C - 640 - 640R	660 mm	4950900

FIANCHETTI COFANO MOTORE LATERALI FIAT - NEW HOLLAND (CNH)

XXXX
XXXX
XXXX
XXXX

new



ARTICOLO	MATERIALE	APPLICAZIONI	LATO	OEM
65787	Lamiera	440 - 440DT - 440V - 455 - 455 DUPER - 480 - 500S - 540S - 480/8 - 480/8DT - 480S - 500DTS - 505 - 505C SUPER - 355C	SINISTRO	4950917 4986638 4986874
65788			DESTRO	4950915 4953310

FIANCHETTI COFANO MOTORE LATERALI FIAT - NEW HOLLAND (CNH)

XXXX
XXXX
XXXX
XXXX

new



ARTICOLO	MATERIALE	APPLICAZIONI	LATO	OEM
65789	Lamiera	550 - 550DT - 600 - 640 - 600DT - 640DT	SINISTRO	4950909
65790			DESTRO	4950907

Gli articoli qui descritti, prodotti da e/o per conto di CERMAG, sono da intendersi adattabili, quindi non originali, ai marchi indicati secondo REG. CE 1400/2002
All items described here, produced by and/or on behalf of CERMAG, are to be understood as adaptable, therefore not original, to the brands indicated according to REG. EC 1400/2002

PANNELLO PORTA STRUMENTI FIAT - NEW HOLLAND (CNH)

XXXX
XXXX
XXXX
XXXX

new



ARTICOLO	MATERIALE	DESCRIZIONE	APPLICAZIONI	OEM
65783	Lamiera	Pannello porta strumenti FIAT Serie Oro	450 - 500 - 640 - 750	4974766 5087147

GRIGLIA COFANO JOHN DEERE

XXXX
XXXX
XXXX
XXXX

new



ARTICOLO	LATO	APPLICAZIONI	OEM
65795	DX	JOHN DEERE: 6515 - 6615 - 6715 - 6420 - 6520 - 6520SE - 6620 - 6620SE - 6820 - 6820SE - 6920 - 7220 - 7320 - 7420 - 7520	L157396
65796	SX		L157395

Gli articoli qui descritti, prodotti da e/o per conto di CERMAG, sono da intendersi adattabili, quindi non originali, ai marchi indicati secondo REG. CE 1400/2002
All items described here, produced by and/or on behalf of CERMAG, are to be understood as adaptable, therefore not original, to the brands indicated according to REG. EC 1400/2002

02

SERBATOIO CARBURANTE FIAT
RÉSERVOIR CARBURANT FIAT
FIAT FUEL TANK
KRAFTSTOFFTANK FIAT
DEPÓSITO COMBUSTIBLE FIAT



ARTICOLO	APPLICAZIONI	DIMENSIONI	OEM
65534	355C - 455C - 505C - 605C 450 - 480 - 500 - 540 - 550 - 600 - 640	-	5011577 4979546 5101893 4952764 5088827

SERBATOIO CARBURANTE FIAT
RÉSERVOIR CARBURANT FIAT
FIAT FUEL TANK
KRAFTSTOFFTANK FIAT
DEPÓSITO COMBUSTIBLE FIAT



ARTICOLO	APPLICAZIONI	DIMENSIONI	OEM
65532	55-66 - 55-66DT - 60-66 - 60-66DT - 65-66 - 65-66DT - 70-66 - 70-66DT - 80-66 - 80-66DT	-	5088719 5126973 5170129 5170622 5122668 44903571

SERBATOIO NAFTA FIAT
RÉSERVOIR FIOUL FIAT
FIAT FUEL TANK
DIESELKRAFTSTOFFTANK FIAT
DEPÓSITO GASÓLEO FIAT

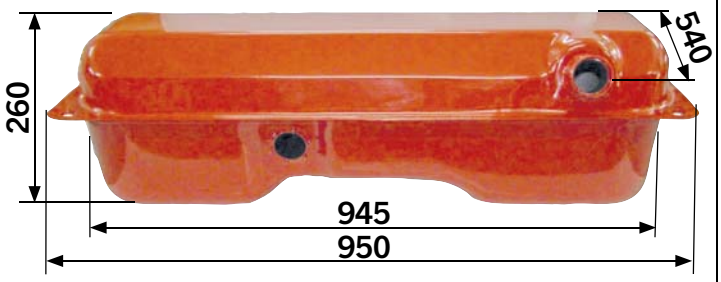

ARTICOLO	APPLICAZIONI	DIMENSIONI	OEM
65531	580 - 680 - 780 - 880	-	5119998 4998711 4998762

SERBATOIO NAFTA FIAT
RÉSERVOIR FIOUL FIAT
FIAT FUEL TANK
DIESELKRAFTSTOFFTANK FIAT
DEPÓSITO GASÓLEO FIAT

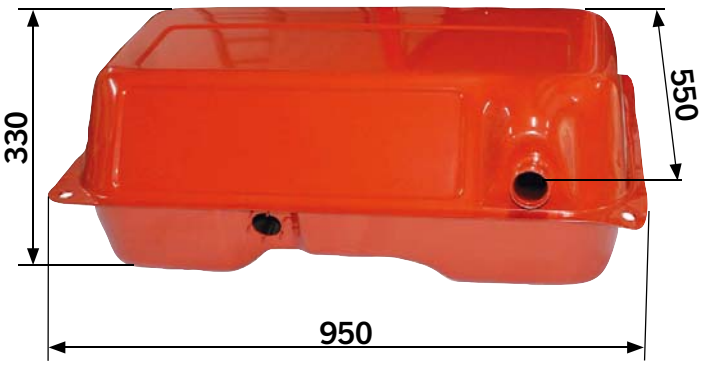

ARTICOLO	APPLICAZIONI	DIMENSIONI	OEM
65533	Serie 88 - Serie 90 - Serie 93 - Serie 94	-	5127140 5120000 5194605

Gli articoli qui descritti, prodotti da e/o per conto di CERMAG, sono da intendersi adattabili, quindi non originali, ai marchi indicati secondo REG. CE 1400/2002
All items described here, produced by and/or on behalf of CERMAG, are to be understood as adaptable, therefore not original, to the brands indicated according to REG. EC 1400/2002

PARAFANGHI IN GOMMA EPDM APPLICABILE A TUTTI I TELAI O SUPPORTI

AILES EN GOMME EPDM
MUDGUARDS OF RUBBER EPDM
GUMMI KUTFLÜGEL EPDM
GUARDABARROS DE GOMA EPDM

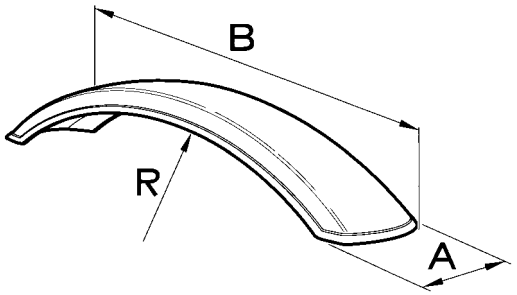

ARTICOLO	Ø RUOTE	DIMENSIONE PNEUMATICI	A mm	B mm	R mm	Mod.
61867	-	-	180	670	-	-
62753	15"/19"	4.00-15"_5.00-15" 4.50-16"_5.00-16"_5.50-16"_6.00-16" 4.00-19"_4.50-19"_6.00-19"	185	700	440	E2100
62754	15"/24"	7.5L-15"_6.50-16"_7.00-16"_7.50-16" 7.50-18"_6.00-19" 6.00-20"_6.50-20"_7.50-20"_7.3-24"	225	810	530	E2300
62755	20"	6.50-20"_7.50-20"_8.00-20"	240	925	520	E2400
61868	-	-	260	680	-	-
62756	16"/28"	9.00-16"_10.00-16"_10.5-18"_12.5/80-18" 275/80R-18"_10.5-20"_11.2- 20"_275/80R-20" 11.2-24"_11.2-28"	310	1070	615	E2500
62757	20"/28"	9.5-20" 8.3-24"_9.5-24" 8.3-28"_9.5-28"	265	1000	660	E2600
62758	16"/24"	11.00-16"_12.5-18"_335/80R-18" 12.4-20"_12.5-20"_335/80R-20" 12.4-24"_320/70R-24"_360/70R	355	1085	720	E2700
62759	24"/32"	13.6-24" 12.4-28"_320/70R-28" - 12.4-32"	355	1245	720	E2800
62760	20"/28"	14.5-20"_375/75R-20"_405/70R-20" 13.6-24"_14.9-24"_360/70R-24"_380/70R-24" 14.9-26"_13.6-28"_360/70R-28"_380/70R-28"	400	1315	720	E2900
62761	24"/28"	380/70R-24" 14.9-28"_380/70R-28"	410	1250	780	E3000
62762	20"/30"	425/75R-20"_16.9-24"_420/70R- 24"_445/70R-24" 17.5LR-24"_16.9-26"_480/70R-26" 420/70R-28"_480/70R-28"_420/70R-30"	470	1300		E3100

TETTUCCIO PARAPIOGGIA

AUVENT PARE-PLUIE
RAINSCREEN
REGENDECKEL
COBERTURA PARA-LLUVIA

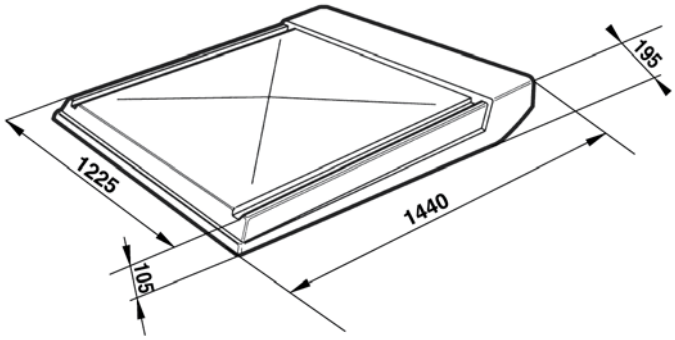

In materiale composito polimerico, costituito principalmente da una resina termoindurente con rinforzo in fibra di vetro.

ARTICOLO
62142

PARAFANGHI PER TRATTORI

AILES POUR TRACTEURS
MUDGUARDS FOR TRACTORS
KUTFLÜGEL
GUARDABARROS PARA TRACTORES

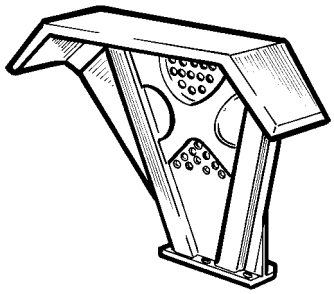

ARTICOLO	MANO	APPLICAZIONI	NOTE
62242	Dx	FIAT: 315 - 411 - 415 LANDINI: 4000 - 5000 SAME: Atlanta - ITALIA	
62243	Sx		
61294	Dx	FIAT:450-480-500-540-600-640(1° tipo) FORD: 3000 - 4000 SAME: Centauro - Saturno - Leone - Corsaro - FM: 135-165 LANDINI: 6000	FIAT serie "oro" assale tondo
61295	Sx		
61296	Dx	FIAT: 540 (2° tipo) - 440 - 450 - 640 (2° tipo) - 480 OEM: 4999764 (Dx) / 4999766 (Sx)	FIAT serie "oro" assale quadrato
61297	Sx		
61603	Dx	FIAT: 580 - 680 - 780 - 880 - 980 - 70/90 - 80/90	Larghezza 30 cm
61620	Sx		
61838	Dx	FIAT: 680 - 780 - 880 - 980 - 70/90 - 80/90 - 90/90 - 100/90 - 110/90	Larghezza 48 cm
61839	Sx		
61298	Dx	FIAT: 513 - 615 - 650 - 750 SAME: Minitauro (1a serie)	
61299	Sx		
61300	Dx	FIAT: 850 - 1000 SAME: Ariete - Drago 100 - 120 FORD: 5000 - 7600	Serie "OM"
61301	Sx		
61765	Dx	FIAT: Serie 70-66 / 80-66 / 666 / 766 / 466 / 566 / 50-66 con piastra inferiore diritta	Larghezza: 44 cm Altezza: 74 cm 5120071 DX 5120072 SX
61766	Sx		
62244	Dx	FIAT: Serie 45-66 / 55-66 / 55-46 / 65-56 con piastra inferiore inclinata	Larghezza: 44 cm
62245	Sx		
62959	Dx	LANDINI: 5550 - 6550 - 7550 - 8550 e tutte le serie nuove con telaio sicurezza.	Solo lamiera
62960	Sx		
62961	Dx	SAME: MINITAURO FALCON (modello trattore con telaio)	Solo lamiera
62962	Sx		
62963	Dx	SAME: MINITAURUS (modello trattore con telaio)	Solo lamiera
62964	Sx		
62965	Dx	SAME: CORSARO - SATURNO - CENTURION - MERCURY (modello trattore con telaio)	Solo lamiera
62966	Sx		

PROLUNGA PARAFANGO POSTERIORE CNH

XXXX
XXXX
XXXX
XXXX

new



65834



NH5130950



5109513C

ARTICOLO	DESCRIZIONE	APPLICAZIONI	MISURA	OEM
65833	Prolunga DX	FIAT: 55-46, 55-56, 60-46, 60-56, 60-66, 65-46, 65-56, 65-66, 70-56, 70-66, 80-66, 70-66	430x400	5132226 5172101
65834	Prolunga SX		430x400	5132227 5172100
NH5130950	Logo N.H.		-	5130950
5109513C	Catarifrangente		-	5109513

TESTINE STERZO
ROTULES DE DIRECTION - DRAG LINK ENDS - LENKKÖPFE - RÓTULA DE DIRECCIÓN

BCS

FIGURA	ARTICOLO	Ø FILETTO mm	L	CONICITÀ	APPLICAZIONI	OEM
	**62617**	16x1,5 DX (RH)	80 mm	14,5-16,5 1:10	Matra 300 Vivid 300 - Vivid 400	58022583
	**62618**	16x1,5 SX (LH)	80 mm	14,5-16,5 1:10	Matra 205 - 300 Vivid 300 - Vivid 400	58035596
	**60267**	20x1 DX (RH)	80 mm	18,1-20,4 1:10	Invictus - Sky Jump Volcan - Valiant - Vithar - Volcan	58170069
	**61001**	16x1,5 DX (RH)	95 mm	14,4-16,3 1:10	Invictus K300 RS - Invictus K400 RS Victor 300 RS - Victor 400 RS	F0150023160

BOBCAT

FIGURA	ARTICOLO	Ø FILETTO mm	L	CONICITÀ	APPLICAZIONI	OEM
	**60997**	24x1,5 DX (RH)	105 mm	19,9-22,3 1:10	-	100400-14J M100400-14J
	**61767**	24x1,5 SX (LH)	105 mm	19,9-22,3 1:10	-	100400-13H M100400-13H
	**64471**	18x1,5 DX (RH)	85 mm	19,9-22,3 1:10	-	6960479
	**63255**	24x1,5 DX (RH)	260 mm	23,5-26,4 1:10	-	71054-1 71054.1
	**63114**	18x1,5 DX (RH)	220+9 mm	19,9-22,3 1:10	-	71105-1 75298.0
	**62159**	24x1,5 DX (RH)	207+10 mm	23,5-26,4 1:10	-	66022-5 66022.5
	**62160**	24x1,5 SX (LH)	207+10 mm	23,5-26,4 1:10	-	63223-2 63223.2
	**63229**	20x1,5 snodo 18x1,5 perno centraggio Ø32 Con collarino	28 mm 118 mm	-	-	75765-8 M63220.8
	**62619**	22x1,5 snodo 24x1,5 perno Con collarino	32 mm 140 mm	-	-	63225-7 63225.7 M63225.7
	**62620**	22x1,5 snodo 24x1,5 SX (LH) perno Con collarino	32 mm 140 mm	-	-	63219.0 M63219.0

CARRARO ANTONIO

FIGURA	ARTICOLO	Ø FILETTO mm	L	CONICITÀ	APPLICAZIONI	OEM
	**62863**	16x1 SX (LH)	100 mm	15-16 1:10	County - Tigre - Bitrac - Cargo	5057503

Gli articoli qui descritti, prodotti da e/o per conto di CERMAG, sono da intendersi adattabili, quindi non originali, ai marchi indicati secondo REG. CE 1400/2002
All items described here, produced by and/or on behalf of CERMAG, are to be understood as adaptable, therefore not original, to the brands indicated according to REG. EC 1400/2002

segue TESTINE STERZO
ROTULES DE DIRECTION - DRAG LINK ENDS - LENKKÖPFE - RÓTULA DE DIRECCIÓN

CARRARO SPA

FIGURA	ARTICOLO	Ø FILETTO mm	L	CONICITÀ	APPLICAZIONI	OEM
	**60991**	18x1,5 DX (RH)	95 mm	14,2-16,5 1:8	2500 - 3500 - 4500 - 5000 - Serie D.T.	75477
	**60992**	18x1,5 SX (LH)	95 mm	14,2-16,5 1:8	2500 - 3500 - 4500 - 5000 - Serie D.T.	75478
	**60269**	22x1,5 DX (RH)	100 mm	16,2-18,4 1:10	6000 - 6500 - 7000 - Serie D.T. - 652 - 702	80691
	**60270**	22x1,5 SX (LH)	100 mm	16,2-18,4 1:10	6000 - 6500 - 7000 - Serie D.T. - 652 - 702	80694
	**60266**	24x1,5 DX (RH)	105 mm	18,1-20,5 1:10	Strandard per 1ª Serie - 6000 - 6500 - 7000 - 652 - 702 - Serie D.T.	-
	**61668**	24x1,5 SX (LH)	105 mm	18,1-20,5 1:10	Strandard per 1ª Serie - 6000 - 6500 - 7000 - 652 - 702 - Serie D.T.	-
	**60997**	24x1,5 DX (RH)	105 mm	19,9-22,3 1:10	Strandard per 2ª Serie - 6000 - 6500 - 7000 - 652 - 702 - Serie D.T.	-
	**61767**	24x1,5 SX (LH)	105 mm	19,9-22,3 1:10	Strandard per 2ª Serie - 6000 - 6500 - 7000 - 652 - 702 - Serie D.T.	-
	**62146**	28x1,5 DX (RH)	115 mm	18,7-21,4 1:10	-	107619
	**62147**	28x1,5 SX (LH)	115 mm	18,7-21,4 1:10	-	107620
	**63588**	18x1,5 DX (RH)	318 mm	19,9-22,3 1:10	Assali 20.19 - 166	351035
	**63607**	24x1,5 DX (RH)	265 mm	23,5-26,4 1:10	Assali 20.19 - 20.22 - 20.29 NH	351144
	**63589**	18x1,5 DX (RH) piegato DX	328 mm	19,9-22,3 1:10	Assali 20.14	350735
	**63590**	18x1,5 DX (RH) piegato SX	328 mm	19,9-22,3 1:10	Assali 20.14	350960
	**62619**	22x1,5 snodo 24x1,5 perno Con collarino	32 mm 140 mm	-	Assali 20.26 - 641660	350400
	new **65807**	24x1,5 DX (RH)	306 mm	23,5-26,4 1:10	Assali 20.26 - 641660	352569

CASE IH

FIGURA	ARTICOLO	Ø FILETTO mm	L	CONICITÀ	APPLICAZIONI	OEM
	**60269**	22x1,5 DX (RH)	100 mm	16,2-18,4 1:10	-	-

segue TESTINE STERZO
ROTULES DE DIRECTION - DRAG LINK ENDS - LENKKÖPFE - RÓTULA DE DIRECCIÓN

segue CASE IH

FIGURA	ARTICOLO	Ø FILETTO mm	L	CONICITÀ	APPLICAZIONI	OEM
	**61607**	20	640 mm	16,2-18,3 1:10	AVJ 55 - AVJ 60 - AVJ 70 VJ 60 - VJ 70 - VJ 80	5109530 4998975
	**62160**	24x1,5 SX (LH)	207+10 mm	23,5-26,4 1:10	MAXXUM 5120 - 5130 - 5140 - 5150	126144A1 D149730
	**62159**	24x1,5 DX (RH)	207+10 mm	23,5-26,4 1:10	MAXXUM 5120 - 5130 - 5140 - 5150	126145A1 D149728
	**63102**	24x1,5 SX (LH) piegato DX	240+10 mm	23,5-26,4 1:10	MAXXUM 5250	48084972 132665A1 E49590
	**63103**	24x1,5 DX (RH) piegato SX	240+10 mm	23,5-26,4 1:10	CS100 - CS110 - CS120 MAXXUM 5250	132666A1
	**63104**	20,5	385 mm	15,5-17,87 1:8	Front axle 2wd - hydrostatic - 238 - 248 - 258 - 268 - 288 - 385 - 395 - 454 - 474 - 475 - 484 - 485 - 495 - 574 - 584 - 585 - 595 - 674 - 684 - 685 - 695 - 784 - 785 - 795 - 884 - 885 - 895 - 995 - 3210 - 3220 - 3240 - 3230 - 4210 - 4220 - 4230 - 4240 Front axle 2wd - Manual - 3210 - 3220 - 3230 - 4210 - 4220 - 4230 - 4240 - C50 - C60 - C70 - C80 - C90 - C100 - CX50 - CX60 - CX70 - CX80 - CX90 - CX110 - MX80 - MX90 - MX100	3116406R2 3116406R91 3125171R1 3116406R3 3125171R2 1332805C2
	**63105**	18x1,5 SX (LH)	173+9 mm	19,9-22,3 1:10	Front axle 4wd - CAR707 - 395 - 495 - 595 - 695 - 795 - 895 - 995 - 3210 - 3220 - 3230 - 4210 - 4220 - 4230 - 4240 - CX70 - CX80 - CX90 - CX100 - CX70 - C70 - C80 - C90 - C100 - 3430 - 3930 - 4130 - 4630 - 4830 - 5030	137047A1 1537611C1
	**63106**	18x1,5 DX (RH)	173+9 mm	19,9-22,3 1:10	Front axle 4wd - CAR707 - 395 - 495 - 595 - 695 - 795 - 895 - 995 - 3210 - 3220 - 3230 - 4210 - 4220 - 4230 - 4240 - CX70 - CX80 - CX90 - CX100 - CX70 - C70 - C80 - C90 - C100 - 3430 - 3930 - 4130 - 4630 - 4830 - 5030	137048A1 1537612C1
	**63229**	20x1,5 snodo 18x1,5 perno centraggio Ø32 Con collarino	28 mm 118 mm	-	Front axle 4wd - CAR707 - 395 - 495 - 595 - 695 - 795 - 895 - 995 - 3210 - 3220 - 3230 - 4210 - 4220 - 4230 - 4240 - CX70/80/90/100 - C70/80/90/100 - CS80/85/90/95/100/105PRO - MX80C/90C/100C - 2120/30/40/50 - 238-248-258-268 - 3210/20/30 - 395 - 4210/20/30/40 - 495 - 595 - 695 - 795 - 895	1966125C1 041063R1
	**63291**	20x1,5 snodo 18x1,5 perno SX (LH)	28 mm 118 mm	-	Front axle 4wd - CAR707 - 395 - 495 - 595 - 695 - 795 - 895 - 995 - 3210 - 3220 - 3230 - 4210 - 4220 - 4230 - 4240 - CX70 - CX80 - CX90 - CX100 - C70 - C80 - C90 - C100	1966127C1
	**62161**	22x1,5 DX (RH)	243+10 mm	19,9-22,3 1:10	685 - 785 - 885 - 695 - 795 - 895 - 995	1968464C1
	**62162**	20x1,5 snodo 22x1,5 perno	-	-	395 - 485 - 495 - 585 - 595 - 685 - 695 - 743 - 745 - 745S - 785 - 795 - 844 - 844S - 845 - 856 - 885 - 895 - 965 - 985 - 995 - 1056	1968468C1 1968463C1
	**63109**	3/4"x 20 DX (RH)	95 mm	15,5-18 1:8	1194 - 1294	K262853 K908071
	**63110**	18,8	800 mm	14,35-16,6 1:8	Front axle 2wd - Manual - 275 - 276 - 414 - 434 - 354 - 374 - 444 - 384 Front axle 2wd - Manual - 238 BD154 engine	3040919R92 3071096R91
	**63111**	3/4"x16 DX (RH)	95 mm	14,5-16,5 1:8	Front axle 2wd - Manual - 275 - 276 - 414 - 434 - 354 - 374 - 444 - 384 Front axle 2wd - Manual - 238 BD154 engine	3040920R92 3071097R91
	**62621**	-	-	15,5-17,87 1:8	Front axle 2wd - Hydrostatic - 454 from 100675 - 474 - 574 - 674 - 484 - 584 - 684 - 784 - 884 - 385 - 485 - 585 - 685 - 785 - 885 - 395 - 495 - 595 - 695 - 795 - 895 - 995 - 3210 - 3220 - 3230 - 4210 - 4220 - 4230 - 4240 - CX70 - CX80 - CX90 - CX100 - C70 - C80 - C90 - C100 Front axle 2wd - Hydrostatic - 238 - 248 - 258 - 288	3116321R93 1538016C1 3116321R94 3116321R92 3116321R91 3118841R92 527497R91 527807R92
	**63112**	30x1,5 DX (RH)	117 mm	23,5-26,4 1:10	644 - 744 - 844 - 844S - 856 - 9461946 (>1518) - 433 (>002918) - 533 (>003405) - 633 (>003668) - 733	3141529R91

Gli articoli qui descritti, prodotti da e/o per conto di CERMAG, sono da intendersi adattabili, quindi non originali, ai marchi indicati secondo REG. CE 1400/2002
All items described here, produced by and/or on behalf of CERMAG, are to be understood as adaptable, therefore not original, to the brands indicated according to REG. EC 1400/2002

segue TESTINE STERZO
ROTULES DE DIRECTION - DRAG LINK ENDS - LENKKÖPFE - RÓTULA DE DIRECCIÓN

Segue CASE IH

FIGURA	ARTICOLO	Ø FILETTO mm	L	CONICITÀ	APPLICAZIONI	OEM
	**62154**	20x1,5 DX (RH)	76 mm	18,1-20,1 1:10	433 (>002918) - 533 (>003405) - 633 (>003668) - 733 - 946 - 1946 (>1518)	3141531R91
	**63183**	20x1,5 DX (RH)	80 mm	23,5-26,4 1:10	644 - 744 - 844 - 844S - 856 946 - 1046 (1059>)	3146035R92 3146035R93 3146035R94
	**64469**	18x1,5 SX (LH)	54 mm	19,9-22,3 1:10	2120 - 2130 - 2140 - 2150	112516A1
	**62158**	24x1,5 DX (RH)	95 mm	27,15-30,3 1:10	955 - 956 - 1055 - 1056 - 1255 - 1455 - 955 - 1055	3221271R92
	**62619**	22x1,5 snodo 24x1,5 perno Con collarino	32 mm 140 mm	-	Front axle 4wd - CAR709 - 5120 - 5130 - 5140 - 5150 - 1896 - 2096	N14377 041063R1
	**62620**	22x1,5 snodo 24x1,5 SX (LH) perno Con collarino	32 mm 140 mm	-	Front axle 4wd - CAR709 - 5120 - 5130 - 5140 - 5150 - 1896 - 2096	N14388
	**63114**	18x1,5 DX (RH)	220+9 mm	19,9-22,3 1:10	Front axle 4wd - CAR709 - 5110 - 5610 - 6410 - 6610 - 6810 - 7610 - 7710 - 7810 - 7910	-
	**63115**	21/32"x19 DX (RH)	80 mm	17-19 1:8	International Harvester - Front axle 2wd - Manual - 275 - 276 - 414 - 434 - 354 - 374 - 444 - 384 Front axle 2wd - Manual - 238 BD154 engine	3040922R92 3071056R91 3040922R91
	**63116**	21/32"x19 SX (LH)	80 mm	17-19 1:8	International Harvester - Front axle 2wd - Manual - 275 - 276 - 414 - 434 - 354 - 374 - 444 - 384 Front axle 2wd - Manual - 238 BD154 engine	3045309R91 3071055R91 3040921R91
	**62156**	36x1,5 DX (RH)	145+18 mm	27,1-30,3 1:10	Front axle 4wd - APL3052 - 1255 Front axle 4wd - APL3054 - 1455	3142240R91 3140943R1
	**63117**	20x1,5 DX (RH)	100 mm	16,2-18,4 1:10	Front axle 2wd - Hydrost. - 433 - 533 - 633 - 733 - 833 - 644 - 744 - 844 - 844S - 946 - 1046 > 001865,- 1246 - 955 - 1055 to 001484 - 440 - 540 - 640 - 740 Front axle 2wd - Manual - 433 - 533 - 633 - 733 - 833 - 644 - 744 - 844 - 844S	3148926R1
	**62157**	30x1,5 DX (RH)	120 mm	27,1-30,03 1:10	946 - 1046 - 1246 - 955 - 956 - 1055 - 1056 - 1255 - 1455	3221270R91
	**63119**	20x1,5 DX (RH)	95 mm	16,2-18,3 1:10	Front axle 4wd: 121 4610 - 149 - 2610 - 3610 - 4110 - 4610 - 159 - 4610 - 169 - 2610 - 3610 - 4110 - 4610	K261842
	**63120** Cuscinetto in acciaio	20x1,5 SX (LH)	95 mm	16,2-18,3 1:10	Front axle 4wd: 121 4610 - 149 - 2610 - 3610 - 4110 - 4610 - 159 - 4610 - 169 - 2610 - 3610 - 4110 - 4610	K261841
	**63607**	24x1,5 DX (RH)	265 mm	23,5-26,4 1:10	Front axle 4wd: CAR2019 - MX80C - MX90C - MX100C - CAR2022 - CAR2025 - CS130 - CS110 - CS120 - CS150 - CAR2029SI - CVX1170 - CVX1190	247523A1 340483A1
	**63145**	24x1,5 DX (RH) piegato DX	282+10 mm	23,5-26,4 1:10	CS110 - CS120 - CS130 - CS150	1.33.743.617
	**63146**	24x1,5 DX (RH) piegato SX	282+10 mm	23,5-26,4 1:10	CS110 - CS120 - CS130 - CS150	1.33.743.619
	**64482**	22x1,5 snodo 24x1,5 perno cusc. rinforzato	32 mm 140 mm	-	CVX1170 - CVX1190 - CVX1195 - MX MAXXUM MX150 - MX MAXXUM MX170	85807975

Gli articoli qui descritti, prodotti da e/o per conto di CERMAG, sono da intendersi adattabili, quindi non originali, ai marchi indicati secondo REG. CE 1400/2002
All items described here, produced by and/or on behalf of CERMAG, are to be understood as adaptable, therefore not original, to the brands indicated according to REG. EC 1400/2002

segue TESTINE STERZO
ROTULES DE DIRECTION - DRAG LINK ENDS - LENKKÖPFE - RÓTULA DE DIRECCIÓN

Segue CASE IH

FIGURA	ARTICOLO	Ø FILETTO mm	L	CONICITÀ	APPLICAZIONI	OEM
	**60266**	24x1,5 DX (RH)	107 mm	18,1-20,5 1:10	1046 - 1246 - 1255 - 1255 XL - 946 1055 - 1056 - 844 - 844 S - 844 XL - 845 - 856 - 955 - 956	-

CLAAS

FIGURA	ARTICOLO	Ø FILETTO mm	L	CONICITÀ	APPLICAZIONI	OEM
	**62150**	22x1,5 DX (RH)	107 mm	18,1-20,5 1:10	Mietitrebbia - Combine harvester Mähdrescher - Moissonneuse-batteuse	670098.0
	**60999**	18x1,5 DX (RH)	70 mm	19,1-22,35 1:8	Mietitrebbia - Combine harvester Mähdrescher - Moissonneuse-batteuse	570591.5
	**62159**	24x1,5 DX (RH)	207+10 mm	23,5-26,4 1:10	Mietitrebbia - Combine harvester Mähdrescher - Moissonneuse-batteuse	03240540
	**62619**	22x1,5 snodo 24x1,5 perno Con collarino	32 mm 140 mm	-	Mietitrebbia - Combine harvester Mähdrescher - Moissonneuse-batteuse	3240530
	**63607**	24x1,5 DX (RH)	265 mm	23,5-26,4 1:10	-	11359770
	**63229**	20x1,5 snodo 18x1,5 perno centraggio Ø32 Con collarino	28 mm 118 mm	-	Serie 400: 456 - Serie 70: 70-14F (->d0890) - Serie 80: 80-14F (->d0582) - Serie Celtis: 426, 436, 446, 456 Serie Ceres: 310, 316, 320, 326, 330, 335, 336, 340, 345, 346, 65, 65 4X4, 75, 75X, 85, 85X, 95, 95X - Serie Cergos: 335, 340, 345, 350 - Serie Ergos: 105, 436, 446, 466, 85, 95 - Serie Fructus:130 (->d0890), 140 (->d0582)	6000105289

DAVID BROWN

FIGURA	ARTICOLO	Ø FILETTO mm	L	CONICITÀ	APPLICAZIONI	OEM
	**63121**	3/4"x20 DX (RH)	72 mm	18,5-20,75 1:8	Front axle 2wd - Hydrostatic - 1210 - 1212 - 1410 - 1412 - 1190 - 1290 - 1390 - 1490 - 1194 - 1294 - 1394 Front axle 2wd - manual - 885 - 990 - 995 - 996 - 1200	K923766 K207721
	**63109**	3/4"x 20 DX (RH)	95 mm	15,5-18 1:8	Front axle 2wd - Hydrostatic - 1210 - 1212 - 1190 - 1290 - 1390 - 1490 - 1194 - 1294 - 1394 Front axle 2wd - manual - 770 - 780 - 880 - 885 - 990 - 995 - 996 - 1200	K908071 K262853
	**63122**	3/4"x20 DX (RH)	100 mm	18,5-20,75 1:8	Front axle 2wd - Hydrostatic - 1210 - 1212 - 1410 - 1412 - 1494 Front axle 2wd - manual - 1200 - 1210 - 1212 - 1410 - 1412	K207722 K262852 K915962
	**63123**	22x1,5 DX (RH)	95 mm	16,2-18,3 1:10	Front axle 4wd - CAR709 Assale Carraro - 1290 - 1390 - 1490	K965270
	**63124**	22x1,5 SX (LH)	95 mm	16,2-18,3 1:10	Front axle 4wd - CAR709 Assale Carraro - 1290 - 1390 - 1490	K965269
	**63125**	7/8"x18 DX (RH)	76 mm	18,5-20,3 1:10	Front axle 2wd - Hydrostatic - 1210 - 1212 - 1410 - 1412 Front axle 2wd - manual - 885 - 990 - 995 - 996	K929057

Gli articoli qui descritti, prodotti da e/o per conto di CERMAG, sono da intendersi adattabili, quindi non originali, ai marchi indicati secondo REG. CE 1400/2002
All items described here, produced by and/or on behalf of CERMAG, are to be understood as adaptable, therefore not original, to the brands indicated according to REG. EC 1400/2002

segue TESTINE STERZO
ROTULES DE DIRECTION - DRAG LINK ENDS - LENKKÖPFE - RÓTULA DE DIRECCIÓN

DEUTZ

FIGURA	ARTICOLO	Ø FILETTO mm	L	CONICITÀ	APPLICAZIONI	OEM
	**63322**	14x1,5 perno 18x1,5 - 16x1,5 snodo	215 mm	16,2 - 17,5	Agrokid 35 - 45	0.008.7720.4
	**63329**	16	95 mm	14,35-16,3 1:8	-	02321851
	**63186**	16x1,5 DX (RH)	95 mm	14,35-16,3 1:8	D3006	02321855
	**63330**	16x1,5 DX (RH)	100 mm	16,2-18,3 1:10	D5506	02311074
	**63331**	16x1,5 DX (RH)	95 mm	12,5-15,0 1:8	D25 - D30 - D40 - D40L - D40.2 - D2506 - D3006 - D4006 - D4506 - D2506 - D3006 - D4006 - D4506 - D4007 - D4507 - D4807 - D5006 - D5206 - D5207 - D6007 - D6206	02381195 03387862
	**63332**	16x1,5 DX (RH)	160 mm	12,5-15,0 1:8	D25 - D30 - D40 - D40L - D40.2 - D2506 - D3006 - D4006 - D4506 - D2506 - D3006 - D4006 - D4506 - D4007 - D4507 - D4807 - D5006 - D5206 - D5207 - D6007 - D6206	02381195 03387862
	**60269**	22x1,5 DX (RH)	100 mm	16,2-18,4 1:10	Agrolux: 80 - 90 Agroplus: 100 - 75 - 85 - 95	-
	**63333**	18x1,5 DX (RH)	95 mm	14,35-16,3 1:8	D5506 - D7006 - D5506DT D12506DT - D13006DT D10006 - D12506 -D13006	02334601
	**63334**	19,7	100 mm	16,2-18,3 1:10	D7006	02311075
	**60266** **62163** Cuscinetto in acciaio	24x1,5 DX (RH)	105 mm	18,1-20,5 1:10	Serie 05: 2505 - 3005 - 4005 - 4505 - 5005 - 5505- 6005 - 7505 - 7505F - 7505U - 8005 - 9005 - 9005F - 9005U Serie 06: 10006 - 10006F - 10006U - 13006 - 16006 - 2506 - 3006 - 3006F - 4006 - 4006F/S - 4006U - 4506 - 4506F - 4506US - 5006 - 5006F - 5006U - 5206 - 5206F - 5206U - 5506 - 5506F - 5506U - 6006 - 6006 F - 6006U - 6206 - 6206F - 6206U - 6806 - 6806F - 6806U - 7006 - 7006F - 7006U - 7206 - 7206A - 7206F - 7206U - 7506 - 7506F - 7506U - 8006 - 8006F - 8006U - 9006 - 9006A - 9006F - 9006U Serie 07: 2807 - 3607 - 3607F - 4007 - 4007F - 4007U - 4507 - 4507A - 4507C - 4507F - 4807- 4807A - 4807C - 4807F - 5207 - 5207A - 5207C - 5207F - 6007 - 6007A - 6007C - 6007F - 6207 - 6207A - 6207C - 6207F - 6507 - 6507A - 6507C - 6507F - 6807 - 6807A - 6807C - 6907 - 6907C - 7007 - 007A - 7007C - 7207 - 7207A - 7207C - 7807 - 7807A - 7807C Serie Classique: 40 - 50 Serie DX: DX110 - DX110A - DX120 - DX120A DX80 - DX80A - DX85 - DX85A - DX86 - DX86A - DX90 - DX90A - DX92 - DX92A	02378948
	**60997**	24x1,5 DX (RH)	105 mm	19,9-22,3 1:10	D6806 - D7206 - D7506 - D8006 - D1006 D13006 - DX4.30 - DX4.50 DX4.70 - DX85 - DX90	02311220
	**63335**	27x1,5 DX (RH)	120 mm	23,5-27,2 1:8	D6806 - D7206 - D7506 - D8006 - D1006 - D13006 - DX4.30 - DX4.50 - DX4.70 - DX85 - DX90 D5506 DT - D12506 DT - D13006 DT	04311635
	**63336**	26	230 mm	19,9-22,3 1:10	D6806 - D7206 - D8006 D1006 - D13006 - DX4.30 DX4.50 - DX4.70 - DX85 - DX90	02371245
	**63337**	22	970 mm	14,5-16,3 1:8	D40 - D40L - D40.2	03387861

Gli articoli qui descritti, prodotti da e/o per conto di CERMAG, sono da intendersi adattabili, quindi non originali, ai marchi indicati secondo REG. CE 1400/2002
All items described here, produced by and/or on behalf of CERMAG, are to be understood as adaptable, therefore not original, to the brands indicated according to REG. EC 1400/2002

segue TESTINE STERZO
ROTULES DE DIRECTION - DRAG LINK ENDS - LENKKÖPFE - RÓTULA DE DIRECCIÓN

segue DEUTZ

FIGURA	ARTICOLO	Ø FILETTO mm	L	CONICITÀ	APPLICAZIONI	OEM
	**63338**	22	980 mm	12,5-15,12 1:8	D2506 - D3006 - D4006 - D4506	02382758
	**63339**	22	1050 mm	12,5-15,12 1:8	D25 - D30 - D40 - D40L - D40.2	03387880
	**63340**	28	910/1520 mm (registrabile)	12,5-15,12 1:8	D2506 - D3006 - D4006 - D4506 - D4007 - D4507 D4807 - D5006 - D5206 - D5207 - D6007 - D6206	02382761 04311074 04375288
	**63341**	28	1030/1500 mm (registrabile)	16,2-18,41 1:10	D40 - 50 - 05 - 06 - 07	02372883
	**63342**	28	1165 mm	16,2-18,41 1:10	D6206 - D6207 - D6507 - D6907	02315659
	**62633**	18x1,5 DX (RH)	102 mm	19,9-22,3 1:10	DX3.10V - DX3.30V/F - DX3.50S - DX3.50V/F - DX3.70V/F - DX3.90F/S	04376786
	**63343**	22x1,5 DX (RH)	210+10 mm	23,5-26,4 1:10	Front axle 4wd - Sige 4180-02 - DX2.57 - DX4.07 - DX4.17 DX4.31 - DX4.47 - DX4.51 - DX4.56 - DX4.57 Hopfen DX4.17 - Hopfen DX4.57	04392038
	**63288**	22x1,5 DX (RH)	215+10 mm	23,5-26,4 1:10	Front axle 4wd - APL325 - DX3.70 - DX 4.31 - Front axle 4wd - Sige - DX6.07 - DX6.17 - DX4.61 - DX4.71 - DX6.11 - DX6.21 DX6.31 - DX4.68 - DX4.78 - DX6.08 - DX6.28 - DX6.38 - DX6.06 - DX6.16 - Front axle 4wd - Sige 4180-02 - DX3.10 - DX3.30 - DX3.50 - DX3.60 - DX3.65 - DX3.70 - DX3.80 - DX3.90 - DX3.57 - DX4.07 - DX4.17 - DX4.47 - DX4.57 - DX4.31 - DX4.51 - DX4.56 - Hopfen DX4.17 - Hopfen DX4.57	04358286
	**63344**	22x1,5 DX (RH)	268 mm	23,3-26,2 1:10	Front axle 4wd - Sige - DX4.61 - DX4.68 - DX4.71 - DX4.78 - DX6.06 - DX6.07 - DX6.08 - DX6.11 - DX6.16 - DX6.17 - DX6.21 - DX6.28 - DX6.31 - DX6.38	04388223
	**63345**	22x1,5 DX (RH)	363 mm	23,5-26,4 1:10	DX6.10 - DX6.30 - DX6.50 - Agroprima 6.06 - 6.16 - Agrostar 4.61 - 4.71 - 6.11 - 6.21 - 6.31 - 6.61 - 4.68 - 4.78 - 6.08 - 6.28 - 6.38 Agrostra 6.07 - 6.17	04383057
	**63346**	24x1,5 DX (RH)	385 mm	24,5-28,4 1:8	Front axle 4wd - APL 2035 - 6.00 mk1 - 6.05 mk1 - 106 mk2 - 110 mk2 - 115 mk2 - 106 mk3 - 110 mk3 - 115 mk3	04415658
	**63347**	24x1,5 DX (RH)	385 mm	24,5-28,4 1:8	Front axle 4wd - APL 2035 - 6.00 mk1 - 6.05 mk1 - 106 mk2 - 110 mk2 - 115 mk2 - 106 mk3 - 110 mk3 - 115 mk3	04415657
	**63284**	22x1,5 snodo 22x1,5 perno	-	-	Front axle 4wd - Sige - DX6.10 - DX6.30 - DX6.50 - DX6.07 - DX6.17 - DX4.61 - DX4.71 - DX6.11 - DX6.21 - DX6.31 - DX6.61 - DX4.68 - DX4.78 - DX6.08 - DX6.28 - DX6.38 - DX6.06 - DX6.16	04383056
	**63293**	22x1,5 snodo 55x1,5 snodo 22x1,5 perno	-	-	Front axle 4wd - Sige 4180-02 - DX3.10 - DX3.30 - DX3.50 - DX3.60 - DX3.65 - DX3.70 - DX3.80 - DX3.90 - DX4.31 - DX4.51	04358287

Gli articoli qui descritti, prodotti da e/o per conto di CERMAG, sono da intendersi adattabili, quindi non originali, ai marchi indicati secondo REG. CE 1400/2002
All items described here, produced by and/or on behalf of CERMAG, are to be understood as adaptable, therefore not original, to the brands indicated according to REG. EC 1400/2002

segue TESTINE STERZO
ROTULES DE DIRECTION - DRAG LINK ENDS - LENKKÖPFE - RÓTULA DE DIRECCIÓN

segue DEUTZ

FIGURA	ARTICOLO	Ø FILETTO mm	L	CONICITÀ	APPLICAZIONI	OEM
	**63348**	22x1,5 snodo 22x1,5 perno	210 mm Ø sfera 52 mm	-	DX 4.31	04388153
	**63349**	22x1,5 snodo 24x1,5 perno	210 mm Ø sfera 52 mm	-	-	04349959 04415654
	**63191**	22x1,5 snodo 24x1,5 perno	210 mm Lungh. tot. Ø sfera 58 mm	-	Front axle 4wd - APL2025 - 4.70 mk1, 4.80 mk1, 4.85 mk1, 4.90 mk1, 4.95 mk1, 6.01 mk1, 80 mk2, 85 mk2, 90 mk2, 100 mk2, 105 mk2, 80 mk3, 85 mk3, 90 mk3, 100 mk3, 105 mk3 Front axle 4wd - APL2035 - 6.00 mk1, 6.05 mk1, 106 mk2, 110 mk2, 115 mk2, 106 mk3, 110 mk3, 115 mk3 Front axle 4wd - APL2045 - 6.15 mk1, 6.20 mk1, 6.30 mk1, 6.45 mk1, 120 mk2, 135 mk2, 150 mk2	04415654 0.010.3268.2 0.900.0451.6
	**63350**	-	-	-	Front axle 4wd - APL325 - DX3.70 - DX 4.31 - Front axle 4wd - Sige - DX6.07 - DX6.17 - DX4.61 - DX4.71 - DX6.11 - DX6.21 - DX6.31 - DX4.68 - DX4.78 - DX6.08 - DX6.28 - DX6.38 - DX6.06 - DX6.16 - Front axle 4wd - Sige 4180-02 - DX3.10 - DX3.30 - DX3.50 - DX3.60 - DX3.65 - DX3.70 - DX3.80 - DX3.90 - DX3.57 - DX4.07 - DX4.17 - DX4.47 - DX4.57 - DX4.31 - DX4.51 - DX4.56 - Hopfen DX4.17 - Hopfen DX4.57	-
	**65076**	16x1,5 SX (LH)	112 mm	16,2-18,25 1:10	AGROKID 210 - AGROKID 220 - AGROKID 230 - AGROKID 30 - AGROKID 35 - AGROKID 40 - AGROKID 45 - AGROKID 50 - AGROKID 55 **(decentrata DX 25 mm)**	0.010.3937.2
	**65077**	16x1,5 DX (RH)	112 mm	16,2-18,25 1:10	AGROKID 210 - AGROKID 220 - AGROKID 230 - AGROKID 30 - AGROKID 35 - AGROKID 40 - AGROKID 45 - AGROKID 50 - AGROKID 55 **(decentrata SX 25 mm)**	0.010.3938.1
	**62619**	22x1,5 snodo 24x1,5 perno Con collarino	32 mm 140 mm	-	AGROTRON NEW - AGROTRON TTV - AGROTRON Serie 6 - AGROTRON K - AGROTRON M	0.900.0084.5 0.900.0647.3
	new **65807**	24x1,5 DX (RH)	306 mm	23,5-26,4 1:10	AGROTRON NEW - AGROTRON TTV - AGROTRON Serie 6 -	0.900.0107.7

DIECI

FIGURA	ARTICOLO	Ø FILETTO mm	L	CONICITÀ	APPLICAZIONI	OEM
	**60266**	24x1,5 DX (RH)	105 mm	18,1-20,5 1:10	-	-
	**63242**	28x15 DX (RH)	115 mm	23,5-26,4 1:10	-	-
	**64482**	22x1,5 snodo 24x1,5 perno cusc. rinforzato	32 mm 140 mm	-	-	-
	**65497**	27x1,5 DX (RH) piegato DX	44,5 mm	27,1-30,3 1:10	-	-
	**65498**	27x1,5 SX (LH) piegato SX	44,5 mm	27,1-30,3 1:10	-	-

Gli articoli qui descritti, prodotti da e/o per conto di CERMAG, sono da intendersi adattabili, quindi non originali, ai marchi indicati secondo REG. CE 1400/2002
All items described here, produced by and/or on behalf of CERMAG, are to be understood as adaptable, therefore not original, to the brands indicated according to REG. EC 1400/2002

segue TESTINE STERZO
ROTULES DE DIRECTION - DRAG LINK ENDS - LENKKÖPFE - RÓTULA DE DIRECCIÓN

FENDT

FIGURA	ARTICOLO	Ø FILETTO mm	L	CONICITÀ	APPLICAZIONI	OEM
	**62625**	20x1,5 DX (RH)	100 mm	18,1-20,1 1:10	FARMER 102.S - 103.S - 104.S - 105.S - 106.S - 108.S - 200.S	18043080 X800210024000 X800210027000
	**62623**	24x1,5 DX (RH)	105 mm	19,9-22,3 1:10	FAVORIT 600 - 600S - 600SL	138314020330 X800210023000
	**62627**	18x1,5 DX (RH)	66 mm	19,9-22,3 1:10	FARMER 108.SDT FAVORIT - 600 - 600S - 600SL - 610 - 611 - 612 - 614 - 615	150403090040 F150403090040
	**62631**	18x1,5 DX (RH)	105 mm	19,9-22,3 1:10	FAVORIT - 600 - 600S - 600SL	150403090050
	**62630**	24x1,5 DX (RH)	117 mm	23,5-26,4 1:10	FARMER 300 Front axle 2wd - 308 - 309	X800210015 X800210015000 800210015 800210015000
	**63183**	20x1,5 DX (RH)	80 mm	23,5-26,4 1:10	FARMER 300 300LS-300LSA-304LS-304LSA-305LS-305LSA-306LS-306LSA-307-307LS-307LSA-308-308LS-308LSA-309-309LS-309LSA-310-310LS	X800210017000 X800210047000 800210017
	**63126**	30x1,5 snodo 28x1,5 perno	-	-	-	816300100060
	**63127**	20x1,5 DX (RH)	76 mm	19,9-22,3 1:10	FARMER 102 - 104 - 105 - 108 - 108.S DT FAVORIT 610 - 611 - 612 - 614 - 615	X800210051000 800210051000
	**62149**	20x1,5 DX (RH)	95 mm	16,2-18,3 1:10	FARMER 102.S - 103.S - 104.S - 105.S - 106.S - 108.S - 200.S FAVORIT 610 - 611 - 612 - 614	-
	**62628**	20x1,5 DX (RH)	80 mm	19,9-22,3 1:10	FAVORIT 600 - 600S - 600SL	155302120150
	**62622**	24x1,5 DX (RH)	100 mm	18,1-20,1 1:10	FARMER 102.S - 103.S - 104.S - 105.S - 106.S - 108.S - 200.S FAVORIT 610 - 611 - 612 - 614	23843030
	**62629**	18x1,5 DX (RH)	77 mm	19,9-22,3 1:10	FARMER 108.S DT FAVORIT 610 - 611 - 612 - 614 - 615	-

Gli articoli qui descritti, prodotti da e/o per conto di CERMAG, sono da intendersi adattabili, quindi non originali, ai marchi indicati secondo REG. CE 1400/2002
All items described here, produced by and/or on behalf of CERMAG, are to be understood as adaptable, therefore not original, to the brands indicated according to REG. EC 1400/2002

segue TESTINE STERZO
ROTULES DE DIRECTION - DRAG LINK ENDS - LENKKÖPFE - RÓTULA DE DIRECCIÓN

FERRARI

FIGURA	ARTICOLO	Ø FILETTO mm	L	CONICITÀ	APPLICAZIONI	OEM
	**61001**	16x1,5 DX (RH)	95 mm	14,4-16,3 1:10	-	150023160
	**60267**	20x1 DX (RH)	80 mm	18,1-20,4 1:10	Cobram - Cromo - Sky Jump - Thor - Vega	58170069
	**62617**	16x1,5 DX (RH)	80 mm	14,5-16,5 1:10	Raptor 30 DT - Raptor 40 DT	58022583 58173470
	**62618**	16x1,5 SX (LH)	80 mm	14,5-16,5 1:10	-	58035596

FIAT - NEW HOLLAND (CNH)

FIGURA	ARTICOLO	Ø FILETTO mm	L	CONICITÀ	APPLICAZIONI	OEM
	**62863**	16x1 SX (LH)	100 mm	15-16 1:10	600T - 850T - 1100 241 - 238	4113743 4113746
	**60344**	16x1 DX (RH)	100 mm	15-16 1:10	600T - 850T - 1100 241 - 238	4117875
	**63128**	22x1,5 DX (RH)	80 mm	16,2-18,4 1:10	Som 40 - 45 - 50 - 55 - 511 - 615 - 715 570 - 580 - 650 - 670 - 680 - 780 - 880 - 980 - 650 Special - 750 Special - 800 - 850	44078446 44078668
	**63129**	20	400 mm	16,2-18,3 1:10	850/S-1000/S 650 S - 750 S	44078666
	**60269**	22x1,5 DX (RH)	100 mm	16,2-18,4 1:10	650/S OM/850 1a serie	83930053 CAR098854
	**63130**	16x1,5 DX (RH)	90 mm	14,4-16,3 1:10	470 - 35.66DT	44902277

segue TESTINE STERZO
ROTULES DE DIRECTION - DRAG LINK ENDS - LENKKÖPFE - RÓTULA DE DIRECCIÓN

Segue FIAT - NEW HOLLAND (CNH)

FIGURA	ARTICOLO	Ø FILETTO mm	L	CONICITÀ	APPLICAZIONI	OEM
	**62396**	24x2 DX (RH)	105 mm	19,9-22,3 1:10	60.76 - 62.86 - 70.76 72.86 - 80.76 - 82.86	44908514
	**60993**	20x1 DX (RH)	80 mm	16,2-18,3 1:10	Front axle 2wd - 680 - 780 - 350DT - 500DT - 650 - 650DT - 750 - 750DT - 570 - 670 - 580 - 680 - 780 - 880 - 880.5 - 980 - 446 - 466 - 566 - 666 - 766- 55.46 - 60.46 - 65.46 - 55.56 - 60.56 - 65.56 - 70.56 - 45.66 - 50.66 - 55.66 - 60.66 - 65.66 - 70.66 - 80.66 - 55.90 - 60.90 - 65.90 - 70.90 - 80.90 - 85.90 - 90.90 - 100.90 - 110.90 - 60.93 - 65.93 - 72.93 - 82.93 - 60.94 - 65.94 - 72.94 - 82.94 - 88.94 - F100 - F110 - F115 - F120 - F130 - F140	4954941 5109526 4987961
	**61005**	20	460 mm	15,0-16,7 1:10	480 - 500 - 540 - 600 640 - 550	4961757 594413
	**60267**	20x1 DX (RH)	80 mm	18,1-20,4 1:10	Front axle 2wd - 480 - 500 - 540 - 640 - 450 - 550 - 650 - 750 - 850 - 420DT - 480DT - 500DT - 670DT - 580DT - 680DT - 780DT - 880DT - 55.46DT - 60.46DT - 65.46DT - 55.56DT - 60.56DT - 65.56DT - 70.56DT - 446DT - 466DT - 566DT - 666DT - 766DT - 45.66DT 50.66DT - 55.66DT - 60.66DT - 65.66DT - 70.66DT - 80.66DT - 55.90DT - 60.90DT - 65.90DT - 70.90DT - 90.90DT - 85.90DT - 90.90DT - 100.90DT - 110.90DT - 72.93DT - 60.93DT - 65.93DT - 82.93DT - 88.93DT - 65.94DT - 72.94DT - 82.94DT - F100DT - F110DT - F115DT - 540DT - 640DT -650DT -750DT -850DT	4982356 9955310 5109553 4955011 4956562
	**63131**	22	380 mm	15,0-16,7 1:10	480 U.S. 480/8 con servosterzo 400 - 450 - 500	4988565
	**63132**	22x1,5 DX (RH)	80 mm	14,35-17,1 1:8	450 - 450DT 400 -500	4988567
	**61006**	20	410 mm	18,1-20,3 1:10	850 Special - 900 - 1000	5011757
	**63133**	28	1380 mm	18,1-20,3 1:10	666DT - 766DT L60 - L65 - L75 - TL100 TL80 - TL70 TL90	5108800 5165152
	**61607**	20	640 mm	16,2-18,3 1:10	Front axle 2wd - 446 - 466 - 566 - 570 - 580 - 666 - 670 - 680 - 780 - 880 - 880/5 - 980 - 766 - 866 - 55.46 - 60.46 - 65.46 - 55.56 - 60.56 - 65.56 - 70.56 - 45.66 - 50.66 - 55.66 - 60.66 - 65.66 - 70.66 - 80.66 - 55.90 - 60.90 -65.90 - 70.90 - 80.90 - 85.90 - 90.90 - 100.90 - 110.90 - 60.93 - 65.93 - 72.93 - 82.93 - 60.94 - 65.94 - 72.94 - 82.94 - 88.94 - F100 - F110 - F115 - F120 - F130 - F140 - OM650 - OM750SPECIAL	5109530 4998975
	**63134**	20	440 mm	16,2-18,3 1:10	80-76DT (per tirante trasversale completo)	5113299
	**60266** **62163** Cuscinetto in acciaio	24x1,5 DX (RH)	105 mm	18,1-20,5 1:10	Front axle 2wd - 1000DT - 1000 Super - 1000DT Super - 1300DT Super - 850 Super - 850DT Super - 880DT - 880-5DT - 980DT - 1180 - 1180DT - 1380 - 1380DT - 1580 - 1580DT - 1880 - 1880DT	44078662 5106716 62750017 62751001 44078475 5115341

Gli articoli qui descritti, prodotti da e/o per conto di CERMAG, sono da intendersi adattabili, quindi non originali, ai marchi indicati secondo REG. CE 1400/2002
All items described here, produced by and/or on behalf of CERMAG, are to be understood as adaptable, therefore not original, to the brands indicated according to REG. EC 1400/2002

segue TESTINE STERZO
ROTULES DE DIRECTION - DRAG LINK ENDS - LENKKÖPFE - RÓTULA DE DIRECCIÓN

Segue FIAT - NEW HOLLAND (CNH)

FIGURA	ARTICOLO	Ø FILETTO mm	L	CONICITÀ	APPLICAZIONI	OEM
	**60997**	24x1,5 DX (RH)	105 mm	19,9-22,3 1:10	Front axle 2wd - 580DT - 680DT - 780DT - 880-5DT - 980DT - 1180 - 1180DT - 1280 - 1280DT - 1380 - 1380DT - 1580 Turbo - 1580 - 1580DT Turbo - 1580DT - 1880 - 1880DT - 666DT - 766DT - 70.66DT - 80.66DT - 70.90DT - 80.90DT - 90.90DT - 100.90DT - 115.90 - 130.90 - 140.90 - 160.90 - 180.90 - 180.90DT - F120DT - F130DT - F140DT	5117314 87542553
	**62630**	24x1,5 DX (RH)	117 mm	23,5-26,4 1:10	T 8000 - T8040	5198880
	**60265**	20x1 DX (RH)	80	15-16,7 1:10	Front axle 2wd - 250DT - 300DT 312R - 312R - 315R - R315 - 350 - 400 - 415 - 451 - 420 - 450 - 480 - 500 - 550S - 540S - 550 - 600 - 640	588309
	**60272**	20	385	15-16,7 1:10	415 - 400 - 450 - 480 - 500 - 540 - 550 - 600 - 640 - 850	594409 596196 589584
	**61008**	22	385	18,1-20,3 1:10	1000	62750004 62751006
	**61007**	22	385	18,1-20,3 1:10	1000	62750005 62751009
	**61010**	20	410	16,2-18,4 1:10	570 - 580 - 680 - 780 - 880 - 980	62750007
	**61009**	20	410	16,2-18,4 1:10	OM850	62750010
	**61012**	24x1,5 DX (RH)	600	18,1-20,5 1:10	1300 DT - 1300 Super	62750023
	**62165**	22	362	18,1-20,5 1:10	850 DT - 1000 DT - 1300 DT	9956337 9960552 9957923 9957617
	**62164**	1"x16 DX (RH)	107	18,1-20,5 1:10	1000/S - 1300/S	62750018
	**63135**	19	80	15-16,7 1:10	312R - 315 - 315R - 350 - 420 - 411R - 421B	581198A

Gli articoli qui descritti, prodotti da e/o per conto di CERMAG, sono da intendersi adattabili, quindi non originali, ai marchi indicati secondo REG. CE 1400/2002
All items described here, produced by and/or on behalf of CERMAG, are to be understood as adaptable, therefore not original, to the brands indicated according to REG. EC 1400/2002

segue TESTINE STERZO
ROTULES DE DIRECTION - DRAG LINK ENDS - LENKKÖPFE - RÓTULA DE DIRECCIÓN

segue FIAT - NEW HOLLAND (CNH)

FIGURA	ARTICOLO	Ø FILETTO mm	L	CONICITÀ	APPLICAZIONI	OEM
	**63136**	20	380	16,2-18,4 1:10	570 - 580 - 650 - 670 - 680 - 780 - 880 - 980 - 466 - 566 - 666	5109528 4954942
	**63137**	35	1520	18,1-20,4 1:10	-	5143152
	**63138**	35	1650	18,1-20,4 1:10	90.90DT - 100.90DT - 110.90DT	5142245
	**62159**	24x1,5 DX (RH)	207+10	23,5-26,4 1:10	-	9968016
	**62160**	24x1,5 SX (LH)	207+10	23,5-26,4 1:10	-	153326693
	**60270**	22x1,5 SX (LH)	100	16,2-18,4 1:10	-	83930054
	**60996**	14x1 SX (LH)	75	12-13 1:10	215 - 250 - 300	4104085
	**61767**	24x1,5 SX (LH)	105	19,9-22,3 1:10	1180 D.T. - 1280 D.T. - 1380 D.T. -1580 D.T. -115/90 D.T. -130/90 D.T. -140/90 D.T. -160/90 D.T. -180/90 D.T. - 60.90 D.T. -70.90 D.T. -80.90 D.T. -90.90 D.T. -100.90 D.T. -110.90 D.T.	-
	**62166**	1"1/4x12 SX (LH)	188	28,4-31,75 1:8	Serie G	86508662 86020751
	**62167**	1"1/4x12 DX (RH)	188	28,4-31,75 1:8	Serie G	86508663 86020750
	**61578**	14	325	12 - 13	215 - 250 - 300	592961
	**63139**	23,75	395	16,85-19,8 1:8	5000 - 5100 - 5600 - 5610 - 5900 - 6600 - 6610 - 7000 7100 - 7600 - 7610	81859488 C7NN3280E C5NN3280E C5NN3280C 81822049 C5NN3280B
	**63105**	18x1,5 SX (LH)	173+9	19,9-22,3 1:10	CAR 707 3230 - 3430 - 3930 - 4130 4630 - 4830 - 5030	81878537 CAR48997 81875596

Gli articoli qui descritti, prodotti da e/o per conto di CERMAG, sono da intendersi adattabili, quindi non originali, ai marchi indicati secondo REG. CE 1400/2002
All items described here, produced by and/or on behalf of CERMAG, are to be understood as adaptable, therefore not original, to the brands indicated according to REG. EC 1400/2002

segue TESTINE STERZO
ROTULES DE DIRECTION - DRAG LINK ENDS - LENKKÖPFE - RÓTULA DE DIRECCIÓN

FORD - NEW HOLLAND

FIGURA	ARTICOLO	Ø FILETTO mm	L	CONICITÀ	APPLICAZIONI	OEM
	**63106**	18x1,5 DX (RH)	173+9	19,9-22,3 1:10	CAR 707 3230 - 3430 - 3930 - 4130 4630 - 4830 - 5030	81878543 CAR48998 81875595
	**60997**	24x1,5 DX (RH)	105	19,9-22,3 1:10	8160 - 8360 - 8560 - 8240 - 8160 - 8260 - 8360 - 8560 - TN55S TS100A - TS110A - TS115A - TS125A - TS135A - TM115 - TM120 - TM125 - TM130 - TM135 - TM140 - TM150 - TM155 - TM165 - TN65F - TN70F - TN75F - TN80F	5116002 5102501 5117314
	**60267**	20x1 DX (RH)	80	18,1-20,4 1:10	3430 - 3930 - 4130 - 4630 - 4830 5030 - 4635 - 4835 - 5635 - 6635 7635 - TN55 - TN65 - TN70 - TN75	5117220 5109553
	**62174**	28x1,5 SX (LH)	107	19,9-22,3 1:10	100 - 150HP	627461
	**64461**	18x1,5 DX (RH)	154	19,9-22,3 1:10		-
	**64460**	22x1,5 snodo 18x1,5 perno DX (RH)	31 / 141 206	-	T4.55 - T4.65 - T4.75 - T4.85 - T4.95 - T4.105 - T4.115 - TN85A - TN75A - TN60A - TN95A - TN60DA - TN70A - TN85DA - TN70DA - TN75DA - TN95DA	-
	**64459**	22x1,5	300	19,9-22,3 1:10		87395856 47125357
new 	**65078**	22x1,5	315	23,5-26,4 1:10	Serie T5000 T5030 - T5040 - T5050 - T5060 - T5070	87583742 84559745 47625355
new 	**65079**	24x1,5 DX (RH)	190	23,5-26,4 1:10	Serie T5000 T5030 - T5040 - T5050 - T5060 - T5070	-
new 	**65295**	18x1,5 DX (RH)	54	19,9-22,3 1:10		5194241
new 	**65294**	20x1,5 snodo 18x1,5 perno DX (RH)	28,5 / 81,5 145	-	TN75VA - TN95VA - TN70VA - TN65V - TN60VA Serie T4: 105N - 105V - 65V - 75N - 75V - 85N - 85V - 95N - 95V Serie T4000V: T4020V - T4030V - T4040V - T4050V - T4060V	5194240
new 	**65293**	20x1,5	175	19,9-22,3 1:10		5194239
new 	**65510**	38x1,5 SX (LH) piegato a DX	410	28,5-33 1:8	T8010 - T8020 - T8030 - T8040 - T8050 - TG210 - TG230 - TG255	87417424
new 	**65511**	38x1,5 SX (LH) piegato a SX	410	28,5-33 1:8		87417425
	**62185**	23,75	200	16,9-19,8 1:8	5000 - 5100 - 5600 - 5610 6600 - 6610 - 7000 - 7100 7600 - 7610	81825395 C5NN3A300D C7NN3A300A

segue TESTINE STERZO
ROTULES DE DIRECTION - DRAG LINK ENDS - LENKKÖPFE - RÓTULA DE DIRECCIÓN

segue FORD - NEW HOLLAND

FIGURA	ARTICOLO	Ø FILETTO mm	L	CONICITÀ	APPLICAZIONI	OEM
	**63140**	22x1,5 piegato DX	430	23,5-26,4 1:10	Pont Carraro 709HD Axles 8240 - 8340	81862980 CAR125215
	**63141**	22x1,5 piegato SX	430	23,5-26,4 1:10	Pont Carraro 709HD Axles 8240 - 8340	81862983 CAR125217
	**63142**	22x1,5 piegato SX	390	23,5-26,4 1:10	7840	81863218 CAR121925
	**63143**	22x1,5 piegato DX	390	23,5-26,4 1:10	7840	81863221 CAR121924
	**63144**	7/8"x14 DX (RH)	68	24,23-27,32 1:8	555B (6/85 -10/88) - 555C (11/88 >8/93) - 555D (9/92 > 7/96) 575D (9/92 > 7/96) - 655 (7/85 > 10/88) - 655A (6/85 > 10/88) 655C (11/88 > 8/93) - 655D (9/92 > 7/96) - 675D (9/92 > 7/96)	81863575 E7NN3N981BB E7NN3N981BA
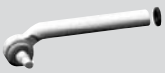	**63102**	24x1,5 SX (LH) piegato DX	240+10	23,5-26,4 1:10	Pont Carraro 709S2 Axles 5640 - 6640 - 7740 - 7840	81878547 CAR48978
	**63103**	24x1,5 DX (RH) piegato SX	240+10	23,5-26,4 1:10	Pont Carraro 709S2 Axles 5640 - 6640 - 7740 - 7840	81878548 CAR48979
	**63180**	24x1,5 SX (LH) piegato DX	282+10	23,5-26,4 1:10	Pont Carraro 709HD Axles Front axle 4wd CAR709S2 - 8240 - 8340	81878549
	**62173**	28x1,5 DX (RH)	107	19,9-22,3 1:10	100 - 150HP	627460
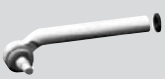	**63146**	24x1,5 DX (RH) piegato SX	282+10	23,5-26,4 1:10	Pont Carraro 709HD Axles 8240 - 8340	81878550 81863340 CAR48984 CAR49000
	**62156**	36x1,5 DX (RH)	145+18	27,1-30,3 1:10	Front axle 4wd - APL3052 - TW10 - TW20 Front axle 4wd - APL3054 - TW30 - TW35	81927245 ZF051303028
	**63147**	1"x16 DX (RH)	100	27,4-30,9 1:8	Front axle 2wd - Hydrostatic - 5700 - 6700 - 7700 - 9700 - 6710 - 7710 - 7910 - 8210 - TW10 to 87013 - TW20 to 870131 TW30 to 870131 - TW5 to 870131 - TW15 to 870131 TW25 to 870131 - TW35 to 870131 Fixed	83913086 D8NN3A302AA 83906190 D5NN3A302D
	**63123**	22x1,5 DX (RH)	95	16,2-18,3 1:10	Front axle 4wd - AE1-159 4610 from date 01/09/84 Front axle 4wd - AE2-169 - 4600 - 4610	83930053 CAR98854
	**63124**	22x1,5 SX (LH)	95	16,2-18,3 1:10	Front axle 4wd - AE1-159 4610 from date 01/09/84 Front axle 4wd - AE2-169 - 4600 - 4610	83930054 CAR98855

Gli articoli qui descritti, prodotti da e/o per conto di CERMAG, sono da intendersi adattabili, quindi non originali, ai marchi indicati secondo REG. CE 1400/2002
All items described here, produced by and/or on behalf of CERMAG, are to be understood as adaptable, therefore not original, to the brands indicated according to REG. EC 1400/2002

segue TESTINE STERZO
ROTULES DE DIRECTION - DRAG LINK ENDS - LENKKÖPFE - RÓTULA DE DIRECCIÓN

segue FORD - NEW HOLLAND

FIGURA	ARTICOLO	Ø FILETTO	L	CONICITÀ	APPLICAZIONI	OEM
	**63148**	28	920	18,2-19,8 1:10	2310 (3/82 > 12/83) - 234 (1/75 > 4/83) - 2610 (1/81 > 4/83) 2810 (1/84 > 2/90) - 334 (1/81 > 4/83) - 335 (1/83 > 2/84) 3610 (8/81 > 2/84) - 3910 (5/83 > 2/90) - 4110 (1/81 > 2/90)	83931693 E1NN3304BA
	**63149**	7/8	1045	18,1-20,3 1:8	Front axle 2wd Power assisted 4000 - 4600	83932651 E1NN3307AA
	**63150**	7/8	1050	17,0-19,0 1:8	4000 - 4600 4610 (3 cylinders) - from 01/81 to 02/90	81825596 D0NN3307A
	**63151**	7/8"x14 DX (RH)	95	24,1-26,9 1:8	Front axle 2wd - Hydrostatic - 5900 from (04/85) - 5110 from (04/85) - 5610 from (04/85) - 6410 from (04/85) - 6610 from (04/85) - 6810 from (04/85) - 7610 from (04/85) - 7810 from 01/04/85	83948951 E3NN3B539AA
	**62162**	20x1,5 snodo 22x1,5 perno	-	-	Front axle 4wd - APL325 - 5610 - 6610 - 7610 - 6710 - 7710 Curved - Front axle 4wd - APL335 - 5110 - 5610 - 6610 - 7610	83957098 ZP0501310060
	**63114**	18x1,5 DX (RH)	220+9	19,9-22,3 1:10	Pont Carraro 709 Axle 5110 - 5610 - 6410 - 6610 6810 - 7610 - 7710 - 7810 - 7910	81878555 CAR48983 CAR49005 1878555 83957757 83949424
	**63113**	18x1,5 SX (LH)	220+9	19,9-22,3 1:10	Pont Carraro 709 Axle - 5110 - 5610 - 6410 - 6610 - 6810 - 7610 - 7710 - 7810 - 7910	83957751 81878554 CAR48987 CAR49007
	**63229**	20x1,5 snodo 18x1,5 perno centraggio Ø32 Con collarino	28 mm 118 mm	-	Front axle 4wd - CAR707 - 3230 - 3430 - 3930 - 4130 - 4630 - 4830 - 5030 - Front axle 4wd - CAR709 - 5110 - 5610 - 6410 - 6610 - 6710 - 6810 - 7010 - 7410 - 7610 - 7710 - 7810 - 7910 - 8010 -	83957758 85805975 83957097 CAR49001 48084964
	**63291**	20x1,5 snodo 18x1,5 perno SX (LH)	28 mm 118 mm	-	Front axle 4wd - CAR707 - 3230 - 3430 - 3930 - 4130 - 4630 - 4830 - 5030 - Front axle 4wd - CAR709 - 5110 - 5610 - 6410 - 6610 - 6810 - 7610 - 7710 - 7810 - 7910	83957148 CAR49006
	**63154**	22x1,5 snodo 24x1,5 perno senza collarino	32 mm 140 mm	-	ZF AXLES - Front axle 4wd - APL345 - TW5 - TW15 - TW25 Front axle 4wd - APL355 - TW5 - TW15	83957792 83962754 83957096 ZP0750125010
	**63155**	22x1,5 snodo 24x1,5 SX (LH) perno senza collarino	-	-	ZF AXLES - 8210 (2/87) - 77 - 8240 - 8340 - 5640 - 6640 - 7740 - 7840 - 7840H - 11/91-10/94	83957796
	**63153**	24x1,5 DX (RH)	155+10	23,5-26,4 1:10	Pont Carraro 715 Axle 8210	83957789 CAR49014 87761563
	**63156**	24x1,5 SX (LH)	155+10	23,5-26,4 1:10	Pont Carraro 715 Axle 8210	83957797 CAR49012 87761564
	**63159**	18x1,5 DX (RH) piegato SX	315+9	23,5-26,4 1:10	ZF Axles - Front axle 4wd - APL345 - 7610 - 6710 - 7710 Front axle 4wd - APL350 - 6710 - 7710 - 7910 - 8210	83959470 ZP0501205463
	**63160**	18x1,5 DX (RH) piegato DX	315+9	23,5-26,4 1:10	ZF Axles - Front axle 4wd - APL345 - 7610 - 6710 - 7710 Front axle 4wd - APL350 - 6710 - 7710 - 7910 - 8210	83959471 ZP0501205464
	**62235**	20x1,5 snodo 18x1,5 perno	-	-	ZF Axles - Front axle 4wd - APL345 - 7610 - 6710 - 7710 Front axle 4wd - APL350 - 6710 - 7710 - 7910 - 8210	83974364 ZP0750125014

Gli articoli qui descritti, prodotti da e/o per conto di CERMAG, sono da intendersi adattabili, quindi non originali, ai marchi indicati secondo REG. CE 1400/2002
All items described here, produced by and/or on behalf of CERMAG, are to be understood as adaptable, therefore not original, to the brands indicated according to REG. EC 1400/2002

segue TESTINE STERZO
ROTULES DE DIRECTION - DRAG LINK ENDS - LENKKÖPFE - RÓTULA DE DIRECCIÓN

segue FORD - NEW HOLLAND

FIGURA	ARTICOLO	Ø FILETTO	L	CONICITÀ	APPLICAZIONI	OEM
	**63161**	22x1,5 DX (RH) piegato SX	331+10	19,9-22,3 1:10	ZF Axles - Front axle 4wd - APL325 - 5610 - 6610 - 7610 - 6710 - 7710 - ZF Axles - Front axle 4wd - APL335 - 5110 - 5610 - 6610 - 7610	83984962 83959474 ZP0501206190
	**63162**	22x1,5 DX (RH) piegato DX	331+10	19,9-22,3 1:10	ZF Axles - Front axle 4wd - APL325 - 5610 - 6610 - 7610 - 6710 - 7710 - ZF Axles - Front axle 4wd - APL335 - 5110 - 5610 - 6610 - 7610	83984963 ZP0501205207 83959475
	**60269**	22x1,5 DX (RH)	100	16,2-18,4 1:10	5000 - 7000 - MAJOR 9483	-
	**62168**	11/16"x18 SX (LH)	95	14,2-16,5 1:8	2000 - 3000 - 2600 - 2610 - 3600 - 3610 - 3910 - 4100 - 4110 - 2310 - 2610 - 2810 - 2910 - 231 - 233 - 333 - 531 - Dexta - Super Dexta	957E3290B 81802867
	**62169**	11/16"x18 DX (RH)	115	17-19,1 1:8	2000 - 3000 - 2600 - 2610 - 3600 - 3610 - 3910 - 4100 - 4110 - 231 - 233 - 333 - 531- Dexta - Super dexta	957E3307B 81717427
	**62183**	19	480	17,1-18,8 1:10	4000 - 4100 - 4600 - 4610 - 5000 to date 05/93 3430 - 3930 - 4130 - 4630 - 4830 - 5030	C5NN3278A 81802849
	**62188**	23,75 DX (RH)	440	16,9-19,8 1:8	Front axle 2wd - Power assisted - 5000 - 7000 - 5600 - 6600 7600 - to date 03/85: 5610 - 6610 - 7610 Front axle 4wd - APL325 - 5610 - 6610 - 7610 - 6710 - 7710	C5NN3280F 81802851
	**62187**	23,75 SX (LH)	440	16,9-19,8 1:8	5000 - 5600 - 6600 - 7600	81802856 1802856 C5NN3281C
	**62180**	3/4"x16 DX (RH)	98	16,9-19,1 1:8	Front axle 2wd - Manual - 4000 - to date 05/93: 3430 - 3930 - 4130 - 4630 - 4830 - 5030 - Front axle 2wd - power assisted 4600 - 4610 - to date: 05/93: 4630 - 4830 - 5030 - 4100 - 5000	C5NN3289C 1815989 81815989
	**62171**	1"x16 DX (RH)	98,5	16,9-19,8 1:8	5000 - 7000 - Major - 5600 - 6600 - 7600 to date 03/85 5610 - 6610 - 7610	C5NN3307E C7NN3289D 81822051 81817836
	**62172**	1"x16 SX (LH)	107	16,9-19,8 1:8	5000 - 5100 7000 - 7100 MAJOR	C5NN3308C 1817837 81817837
	**62184**	22	227	16,9-19,1 1:8	4000 - 4100 - 4600 - 3430 - 3930 - 4130 - 4630 - 4830 - 5030	C5NN3A300A 1825595 81825595 D0NN34300A 83980679
	**63163**	3/4"x16 SX (LH)	83	14,75-15,95 1:10	2000 - 2600 - 3000 - 3600 - from 1965 - 2310 - 2610 - 2810 - 2910 - 3610 - 3910 - 4100 - 4110 - 4610 from 1985 - 335 - 532 from 09/1975 to 1978	C5NN3A300B 81802873

Gli articoli qui descritti, prodotti da e/o per conto di CERMAG, sono da intendersi adattabili, quindi non originali, ai marchi indicati secondo REG. CE 1400/2002
All items described here, produced by and/or on behalf of CERMAG, are to be understood as adaptable, therefore not original, to the brands indicated according to REG. EC 1400/2002

segue TESTINE STERZO
ROTULES DE DIRECTION - DRAG LINK ENDS - LENKKÖPFE - RÓTULA DE DIRECCIÓN

segue FORD - NEW HOLLAND

FIGURA	ARTICOLO	Ø FILETTO	L	CONICITÀ	APPLICAZIONI	OEM
	**63164**	7/16"x20 DX (RH)	46	17,35-18,98 1:10	2000 - 2600 - 3000 - 3600 from 1965 - 2310 - 2610 - 2810 - 2910 3610 - 3910 - 4100 - 4110 4610 from 1985 - power steering	C5NN3A302B 81802877
	**62186**	23,75	440	16,9-19,8 1:8	5000 - 5100 - 5600 - 5610 6600 - 6610 - 7000 - 7100 7600 - 7610	C7NN3280F C5NN3280N 1825393 81825393
	**63165**	23,75	395	16,85-19,8 1:8	5000 - 5100 - 5600 - 5610 5900 - 6600 - 6610 - 7000 7100 - 7600 - 7610	81822050 1822050 C7NN3281A C5NN3281A C5NN3281B
	**62176**	21,5	105	16,9-19,8 1:8	5000 - 7000	-
	**63166** **62179** Cuscinetto in acciaio	15/16"x16 DX (RH)	105	16,9-19,8 1:8	5000 - 5100 - 5600 - 5610 6600 - 6610 - 7000 - 7100 7600 - 7610	C7NN3289E C5NN3289D 81816030 81825394 1825394
	**62191**	24 15/16	462	16,9-19,8 1:8	5000 - 5600 - 5610 - 5900 6600 - 6610 - 7000 - 7600 7610	C7NN3B161A D6NN3B161A 81822048
	**63167**	25 3/4	355	17,35-19 1:10	2600 - 3600 - 4100 2610 - 3610 - 3910 4110	D4NN3278A 83902604
	**62181**	7/8"x14 DX (RH)	95	27,4-30,8 1:8	5700 - 6700 - 7700 - 8700 - 9700 - 6710 - 7710 - 7910 8210 - 8530 - 8630 - 8730 - 8830 - TW10 - TW20 - TW30 TW5 - TW15 - TW25 - TW35	83934991 83927291 83904282 83959499 D8NN3B539AB D5NN3B539C D8NN3B539AA
	**62195**	24	1280	16,9-19,8 1:8	5000 - 7000 - 5600 - 6600 7600 - 5610 - 6610 - 7610	E0NN3304CA E0NN3308CA C7NN3304B 83925158 81822052
	**63168**	22	227	17,75-20,15 1:8	4610 - 4630 - 4830 - 5030	E1NN3A300AA 83932649
	**62619**	22x1,5 snodo 24x1,5 perno Con collarino	32 mm 140 mm	-	CARRARO AXLES - Front Axle 4wd - CAR709 - 8210 - 8240 - 8340 - Front Axle 4wd - CAR709S2 - 5640 - 6640 - 7740 - 7840	CAR49013 83957792 83962754 83957096
	**62623**	24x1,5 DX (RH)	105	19,9-22,3 1:10	-	83930617
	**63169**	24x1,5 SX (LH)	107	19,9-22,3 1:10	-	83930620
	**62620**	22x1,5 snodo 24x1,5 SX (LH) perno Con collarino	32 mm 140 mm	-	CARRARO AXLES - 8210 (2/87) - 77 - 8240 - 8340 - 5640 - 6640 7740 - 7840 - 7840H - 11/91-10/94	83957796 CAR49008

segue TESTINE STERZO
ROTULES DE DIRECTION - DRAG LINK ENDS - LENKKÖPFE - RÓTULA DE DIRECCIÓN

segue FORD - NEW HOLLAND

FIGURA	ARTICOLO	Ø FILETTO mm	L	CONICITÀ	APPLICAZIONI	OEM
	**63170**	28	1156 mm	19,1-22,35 1:8	Front axle 2wd - Manual - Major POWER Major Super Major	81717426 E1ADDN3304B
	**63173**	18x1,5 piegato DX	455 mm	23,5-26,4 1:10	ZF Axles - Front axle 4wd - APL345 - 7610 - 6710 - 7710 Front axle 4wd - APL350 - 6710 - 7710 - 7910 - 8210	83945660 ZP0501205349
	**63174**	18x1,5 piegato SX	455 mm	23,5-26,4 1:10	ZF Axles - Front axle 4wd - APL345 - 7610 - 6710 - 7710 Front axle 4wd - APL350 - 6710 - 7710 - 7910 - 8210	83945661 ZP0501205350
	**63175**	22x1,5 piegato SX	465 mm	19,9-22,3 1:10	ZF Axles - Front axle 4wd - APL325 - 5610 - 6610 - 7610 - 6710 - 7710 - Curved Front axle 4wd - APL335 - 5110 - 5610 - 6610 - 7610	83956514 ZF0501205206
	**63176**	22x1,5 piegato DX	465 mm	19,9-22,3 1:10	ZF Axles - Front axle 4wd - APL325 - 5610 - 6610 - 7610 - 6710 - 7710 - Curved Front axle 4wd - APL335 - 5110 - 5610 - 6610 - 7610	83956515 ZF0501205207
	**63177**	11/16"x18 SX (LH)	95 mm	14,8-15,93 1:8	Front axle 2wd - manual - Dextra, Super Dextra 2000 - 3000 - 2600 - 3600 - 4100 - 2310 - 2610 - 2810 - 2910 - 3610 - 3910 - 333	957E3290B 1802867 81802867
	**63119**	20x1,5 DX (RH)	95 mm	16,2-18,3 1:10	2610 - 3610 - 4110 - 4610	83930109 CAR107633
	**63120** Cuscinetto in acciaio	20x1,5 SX (LH)	95 mm	16,2-18,3 1:10	2610 - 3610 - 4110 - 4610	83930110 CAR107634
	**60266**	24x1,5 DX (RH)	105 mm	18,1-20,5 1:10	Mietitrebbia - Combine harvester Mähdrescher - Moissonneuse-batteuse	80350679
	**63178**	1"x16 DX (RH) piegato DX	230 mm	17,1-20,3 1:8	5700 - 6700 - 7700 - 8700 - 9700 - 6710 - 7710 - 7910 - 8210 - 8530 - 8630 - 8730 - 8830 TW10 - TW20 - TW5 - TW15 - TW25 - TW35	83929289 83906918 E1NN3289AA D5NN3289A
	**63179**	5/8"x18 DX (RH)	70 mm	18,1-20,5 1:10	Mietitrebbia - Combine harvester Mähdrescher - Moissonneuse-batteuse	80321151
	**62159**	24x1,5 DX (RH)	207+10 mm	23,5-26,4 1:10	-	84990203
	**62160**	24x1,5 SX (LH)	207+10 mm	23,5-26,4 1:10	-	84990204
	**63181**	22x1,5 snodo 28x1,5 perno	-	-	ZF AXLES - Front Axle 4wd - APL365 8530 - 8630 - 8730 - 8830 - TW25 - TW35	83957095 ZP0501205394
	**63113**	18x1,5 SX (LH)	220+9 mm	19,9-22,3 1:10	Front axle 4wd - CAR709 - 5110 - 5610 - 6410 - 6610 - 6810 - 7610 - 7710 - 7810 - 7910	905839R1

Gli articoli qui descritti, prodotti da e/o per conto di CERMAG, sono da intendersi adattabili, quindi non originali, ai marchi indicati secondo REG. CE 1400/2002
All items described here, produced by and/or on behalf of CERMAG, are to be understood as adaptable, therefore not original, to the brands indicated according to REG. EC 1400/2002

segue TESTINE STERZO
ROTULES DE DIRECTION - DRAG LINK ENDS - LENKKÖPFE - RÓTULA DE DIRECCIÓN

GOLDONI

FIGURA	ARTICOLO	Ø FILETTO mm	L	CONICITÀ	APPLICAZIONI	OEM
	**60345**	-	170 mm	16,2-18,3 1:10	200 - 500 - 900	00001129
	**62632**	18x1,5 SX (LH)	95 mm	16,2-18,3 1:10	421 - 426 - 430 - 433 - 516 - 520 - 521 - 526 - 800 - 828 - 833 - 834 - 926 - 932 - 933 - 938 - 945 TRANSCAR 25 - 28 - 30 - 33 - 35 - 50/W - 60/W - 70RS TRANSPORTER 324 - 336	00003732
	**60263**	18x1,5 DX (RH)	95 mm	16,2-18,3 1:10		00003730
	**63621**	20x1,5 snodo 18x1,5 perno DX (RH)	210 mm	-	-	00018247
	**64592**	20x1,5 snodo 18x1,5 perno DX (RH)	116 mm	-	TR3000 - TR ASTER - TR QUASAR SERIE A,B,C,D - TR STAR 4000 QUADRIFOGLIO - TR STAR 50,70,90,100 - TR STAR QUADRIFOGLIO - TR STAR SERIE A,B	00034260 34260
	**63622**	20x1,5 snodo 18x1,5 perno DX (RH)	250 mm	16,2-18,05 1:10	3000 - 3000 Star - COMPACT - ENERGY	00031089
	**63623**	20x1,5 snodo 18x1,5 perno DX (RH)	215 mm	16,2-18,05 1:10	3000 - ASTER - QUASAR - STAR 50/70/90/100/4000/Quadrifoglio	00031356
	**63624**	18x1,5 snodo 14x1,5 perno DX (RH)	185 mm	16,2-18,05 1:10	900 RS/DT - 1000 - EURO RS/EVO	00010101
	**63625**	20x1,5 snodo 18x1,5 perno DX (RH)	210 mm	16,2-18,3 1:10	3000 STAR V	00031655
	**63626**	16x1,5 snodo 14x1,5 perno DX (RH)	170 mm	16,2-18,3 1:10	ASTER - EURO RS/EVO - IDEA - RONIN	00028916
	**64597**	18x1,5 DX (RH)	92 mm	16,2-18,03 1:10	3000 - 3000 STAR - ASTER - COMPACT - QUASAR STAR 50/100 - STAR QUADRIFOGLIO	00017221
	**65218**	M14	265 mm	16,2-18,03 1:10	3000 - 3000 STAR	00014161
	**65270**	M20x1,5	288 mm	16,2-18,03 1:10	STAR 3000 - STAR 3000LE ENERGY	00040370

GUARESI

FIGURA	ARTICOLO	Ø FILETTO mm	L	CONICITÀ	APPLICAZIONI	OEM
	**60265**	20x1 DX (RH)	80	15-16,7 1:10	-	4305001300
	**60997**	24x1,5 DX (RH)	105	19,9-22,3 1:10	-	4305001800
new 	**65325**	16x1,5 DX (RH)	90	12,6-14,25 1:10	-	4305002000
new 	**65326**	16x1,5 SX (RH)	95	12,6-14,25 1:10	-	4305002100

Gli articoli qui descritti, prodotti da e/o per conto di CERMAG, sono da intendersi adattabili, quindi non originali, ai marchi indicati secondo REG. CE 1400/2002
All items described here, produced by and/or on behalf of CERMAG, are to be understood as adaptable, therefore not original, to the brands indicated according to REG. EC 1400/2002

segue TESTINE STERZO
ROTULES DE DIRECTION - DRAG LINK ENDS - LENKKÖPFE - RÓTULA DE DIRECCIÓN

HURLIMANN

FIGURA	ARTICOLO	Ø FILETTO mm	L	CONICITÀ	APPLICAZIONI	OEM
	**63260**	22x1,5 DX (RH)	100 mm	18,1-20,5 1:10	UNIVERSAL	-
	**63123**	22x1,5 DX (RH)	95 mm	16,2-18,3 1:10	1290 - 1390 - 1490 Assale Carraro	-
	**63124**	22x1,5 SX (LH)	95 mm	16,2-18,3 1:10	1290 - 1390 - 1490 Assale Carraro	-
	**63351**	24x1,5 DX (RH)	100 mm	16,2-18,4 1:10	UNIVERSAL	-
	**62156**	36x1,5 DX (RH)	145+18 mm	27,1-30,3 1:10	Some applications	-
	**65076**	16x1,5 SX (LH)	112 mm	16,2-18,25 1:10	PRINCE 30 - PRINCE 35 - PRINCE 40 - PRINCE 55 - PRINCE 30 - PRINCE 35 TIER3 - PRINCE 40 TIER3 - PRINCE 45 TIER3 - PRINCE 50 TIER3 - PRINCE 55 TIER3 **(decentrata DX 25 mm)**	0.010.3937.2
	**65077**	16x1,5 DX (RH)	112 mm	16,2-18,25 1:10	PRINCE 30 - PRINCE 35 - PRINCE 40 - PRINCE 55 - PRINCE 30 - PRINCE 35 TIER3 - PRINCE 40 TIER3 - PRINCE 45 TIER3 - PRINCE 50 TIER3 - PRINCE 55 TIER3 **(decentrata SX 25 mm)**	0.010.3938.1
	**63322**	14x1,5 perno 18x1,5 - 16x1,5 snodo	215 mm	16,2 - 17,5	PRINCE 335 - 435 - 445	0.008.7720.4
	**60269**	22x1,5 DX (RH)	100 mm	16,2-18,4 1:10	H-356 - H-358H-4105 Elite - H-466 - H-466.4 - H-468 - H-476 - H-476.4 - H-478 - H-478.4 - H-486 T - H-488 T - H-358 Prestige - H-468 Prestige - H-478 Prestige - H-488 T Prestige - H-358.4 Club - H-468.4 Club - XT 908 - XT 909 - XT 910.4 - XT 910.6	-
	**60266**	24x1,5 DX (RH)	107 mm	18,1-20,5 1:10	XF - XE - PRESTIGE - CLUB - Serie H-362 H-372 - JOKER - XA - XB - XL - XM - XT	

INTERNATIONAL

FIGURA	ARTICOLO	Ø FILETTO mm	L	CONICITÀ	APPLICAZIONI	OEM
	**62150**	22x1,5 DX (RH)	107 mm	18,1-20,5 1:10	924 - 1046 - 1246/DT	-
	**63182**	7/8"x16 DX (RH)	100 mm	15,5-17,87 1:8	Front axle 2wd - hydrostatic - 238 - 248 - 258 - 268 - 288 - 385 - 454 - 474 - 475 - 484 - 485 - 574 - 584 - 585 - 674 - 684 - 685 - 784 - 785 - 884 - 885 - 395 - 495 - 595 - 695 - 795 - 895 - 995 - 3210 - 3220 - 3230 - 4210 - 4230 - 4240	3116407R2 3116407R3
	**63112**	30x1,5 DX (RH)	117 mm	23,5-26,4 1:10	433 fino 002918 - 533 fino 003405 - 633 fino 003668 - 733 - 644 - 744 - 844 - 844S - con idroguida-4WD - 946 - 1046 - 1518 - 1519 con idroguida	3141529R91

Gli articoli qui descritti, prodotti da e/o per conto di CERMAG, sono da intendersi adattabili, quindi non originali, ai marchi indicati secondo REG. CE 1400/2002
All items described here, produced by and/or on behalf of CERMAG, are to be understood as adaptable, therefore not original, to the brands indicated according to REG. EC 1400/2002

segue TESTINE STERZO
ROTULES DE DIRECTION - DRAG LINK ENDS - LENKKÖPFE - RÓTULA DE DIRECCIÓN

segue INTERNATIONAL

FIGURA	ARTICOLO	Ø FILETTO mm	L	CONICITÀ	APPLICAZIONI	OEM
	**63104**	20,5	385 mm	15,5-17,87 1:8	Front axle 2wd - hydrostatic - 238 - 248 - 258 - 268 - 288 - 385 - 395 - 454 - 474 - 475 - 484 - 485 - 495 - 574 - 584 - 585 - 595 - 674 - 684 - 685 - 695 - 784 - 785 - 795 - 884 - 885 - 895 - 995 - 3210 - 3220 - 3240 - 3230 - 4210 - 4220 - 4230 - 4240 Front axle 2wd - Manual - 3210 - 3220 - 3230 - 4210 - 4220 - 4230 - 4240 - C50 - C60 - C70 - C80 - C90 - C100 - CX50 - CX60 - CX70 - CX80 - CX90 - CX110 - MX80 - MX90 - MX100	3116406R2 3116406R91 3125171R1 3116406R3 3125171R2 1332805C2
	**63115**	21/32”x19 DX (RH)	80 mm	17-19 1:8	International Harvester - Front axle 2wd - Manual - 275 - 276 - 414 - 434 - 354 - 374 - 444 - 384 Front axle 2wd - Manual - 238 BD154 engine	3040922R92 3071056R91 3040922R91
	**63116**	21/32”x19 SX (LH)	80 mm	17-19 1:8	International Harvester - Front axle 2wd - Manual - 275 - 276 - 414 - 434 - 354 - 374 - 444 - 384 Front axle 2wd - Manual - 238 BD154 engine	3045309R91 3071055R91 3040921R91
	**63111**	3/4”x16 DX (RH)	95 mm	14,5-16,5 1:8	Front axle 2wd - Manual - 275 - 276 - 414 - 434 - 354 - 374 - 444 - 384 Front axle 2wd - Manual - 238 BD154 engine	3040920R92 3071097R91
	**62149**	20x1,5 DX (RH)	95 mm	16,2-18,3 1:10	Front axle 2wd 323 - 382 - 423	3134833R1
	**62148**	20x1,5 SX (LH)	95 mm	16,2-18,3 1:10	Front axle 2wd 323 - 382 - 423	3131021R2 3131021R1
	**62157**	30x1,5 DX (RH)	120 mm	27,1-30,3 1:10	946 - 1046 - 1246 - 955 - 956 - 1055 - 1056 - 1255 - 1455	3221270R91
	**62621**	-	-	15,5-17,87 1:8	Front axle 2wd - Hydrostatic - 454 from 100675 - 474 - 574 - 674 - 484 - 584 - 684 - 784 - 884 - 385 - 485 - 585 - 685 - 785 - 885 - 395 - 495 - 595 - 695 - 795 - 895 - 995 - 3210 - 3220 - 3230 - 4210 - 4220 - 4230 - 4240 - CX70 - CX80 - CX90 - CX100 - C70 - C80 - C90 - C100 Front axle 2wd - Hydrostatic - 238 - 248 - 258 - 288	3116321R93 1538016C1 3116321R94 3116321R92 3116321R91 3118841R92 527497R91 527807R92
	**63106**	18x1,5 DX (RH)	173+9 mm	19,9-22,3 1:10	Front axle 4wd - CAR707 - 395 - 495 - 595 - 695 - 795 - 895 - 995 - 3210 - 3220 - 3230 - 4210 - 4220 - 4230 - 4240 - CX70 - CX80 - CX90 - CX100 - CX70 - C70 - C80 - C90 - C100 - 3430 - 3930 - 4130 - 4630 - 4830 - 5030	137048A1 1537612C1
	**63105**	18x1,5 SX (LH)	173+9 mm	19,9-22,3 1:10	Front axle 4wd - CAR707 - 395 - 495 - 595 - 695 - 795 - 895 - 995 - 3210 - 3220 - 3230 - 4210 - 4220 - 4230 - 4240 - CX70 - CX80 - CX90 - CX100 - CX70 - C70 - C80 - C90 - C100 - 3430 - 3930 - 4130 - 4630 - 4830 - 5030	137047A1 1537611C1
	**63114**	18x1,5 DX (RH)	220+9 mm	19,9-22,3 1:10	Front axle 4wd - CAR709 - 5110 - 5610 - 6410 - 6610 - 6810 - 7610 - 7710 - 7810 - 7910	-
	**62153**	20x1,5 DX (RH)	70 mm	-	924 - 1046 - 1246/DT	3141532R93
	**62154**	20x1,5 DX (RH)	76 mm	18,1-20,1 1:10	433 fino 002918 - 533 fino 003405 633 fino 003668 - 733 - 946-1046 fino 1518	3141531R91

segue TESTINE STERZO
ROTULES DE DIRECTION - DRAG LINK ENDS - LENKKÖPFE - RÓTULA DE DIRECCIÓN

segue INTERNATIONAL

FIGURA	ARTICOLO	Ø FILETTO mm	L	CONICITÀ	APPLICAZIONI	OEM
	**63183**	20x1,5 DX (RH)	87 mm	23,5-26,4 1:10	644 - 743 - 744 - 745 - 844 - 844S 856 con idroguida 4WD - 946 - 1046	3146035R92 3146035R93 3146035R94
	**62158**	24x1,5 DX (RH)	94 mm	27,1-30,3 1:10	955 - 956 - 1055 - 1056 - 1255 1455	3221271R92
	**63102**	24x1,5 SX (LH) piegato DX	240+10 mm	23,5-26,4 1:10	-	132665A1 E49590
	**63103**	24x1,5 DX (RH) piegato SX	240+10 mm	23,5-26,4 1:10	-	132666A1
	**63229**	20x1,5 snodo 18x1,5 perno centraggio Ø32 Con collarino	28 mm 118 mm	-	Front axle 4wd - CAR707 - 395 - 495 - 595 - 695 - 795 - 895 - 995 - 3210 - 3220 - 3230 - 4210 - 4220 - 4230 - 4240 - CX70 - CX80 - CX90 - CX100 - C70 - C80 - C90 - C100	1966125C1
	**63291**	20x1,5 snodo 18x1,5 perno SX (LH)	28 mm 118 mm	-	Front axle 4wd - CAR707 - 395 - 495 - 595 - 695 - 795 - 895 - 995 - 3210 - 3220 - 3230 - 4210 - 4220 - 4230 - 4240 - CX70 - CX80 - CX90 - CX100 - C70 - C80 - C90 - C100	1966127C1
	**63154**	22x1,5 snodo 24x1,5 perno senza collarino	32 mm 140 mm	-	MAXXUM - 5120 - 5130 - 5140 - 5150 - 5220 - 5230 - 5240 - 5250 - MX80C - MX90C - MX100C - MX100 - MX110 - MX120 - MX134 - MX150 - MX170	N14377 247522A1
	**63155**	22x1,5 snodo 24x1,5 SX (LH) perno senza collarino			MAXXUM - 5120 - 5130 - 5140 - 5150 - 5220 - 5230 - 5240 - 5250	N14388

JCB

FIGURA	ARTICOLO	Ø FILETTO mm	L	CONICITÀ	APPLICAZIONI	OEM
	**63184**	13/16"x16 DX (RH)	105 mm	17,45-20 1:8	-	02350107 27179422 27H9421
	**62151**	30x1,5 DX (RH)	115 mm	23,5-26,4 1:10	Per Tiranti vari	42483386
	**63185**	19	374 mm	17,45-19,95 1:8	-	37H7293 02350008
	**63181**	22x1,5 snodo 28x1,5 perno	-	-	Front axle 4wd - 3CX, 4CN Front axle 4wd - 520S - 526 from 279288 - 526S from 279288 - 528S - 530 SUPER AG - 540 SUPER AG - 540S XL - 530S XL - 540FS Plus - 530FS Plus - 520-55 - 526-55 - 528-70 - 533-105 - 535-95 - 526-55FS - 520-55FS - 530-70 - 540-70	44817902 448/17902
	**63114**	18x1,5 DX (RH)	220+9	19,9-22,3 1:10	-	10/905627
	**63113**	18x1,5 SX (LH)	220+9	19,9-22,3 1:10	-	10/905643
	**63229**	20x1,5 snodo 18x1,5 perno centraggio Ø32 Con collarino	28 mm 118 mm	-	-	10/905625
	**63291**	20x1,5 snodo 18x1,5 perno SX (LH)	28 mm 118 mm	-	-	10/905645

Gli articoli qui descritti, prodotti da e/o per conto di CERMAG, sono da intendersi adattabili, quindi non originali, ai marchi indicati secondo REG. CE 1400/2002
All items described here, produced by and/or on behalf of CERMAG, are to be understood as adaptable, therefore not original, to the brands indicated according to REG. EC 1400/2002

segue TESTINE STERZO
ROTULES DE DIRECTION - DRAG LINK ENDS - LENKKÖPFE - RÓTULA DE DIRECCIÓN

JOHN DEERE

FIGURA	ARTICOLO	Ø FILETTO	L	CONICITÀ	APPLICAZIONI	OEM
	**63186**	16x1,5 DX (RH)	95	14,35-16,3 1:8	-	AL11289
	**63187**	1”1/4x12 DX (RH) piegato DX	370	27,4-30,77 1:8	2389 - 8100 - 8200 - 8300 - 8400 - 2733 - 8110 - 8210 - 8310 - 8410 - 2850 - 8120 - 8220 - 8320 - 8420 - 8520 - 8225R -8245R - 8270R - 8295R - 8235R - 8260R - 8285R - 8295R - 8130 - 8230 - 8330 - 8430	RE173540 RE61401
	**63188**	1”1/4x12 SX (LH) piegato SX	370	27,4-30,77 1:8	2389 - 8100 - 8200 - 8300 - 8400 - 2733 - 8110 - 8210 - 8310 - 8410 - 2850 - 8120 - 8220 - 8320 - 8420 - 8520 - 8225R -8245R - 8270R - 8295R - 8235R - 8260R - 8285R - 8295R - 8130 - 8230 - 8330 - 8430	RE173541 RE61502
	**62159**	24x1,5 DX (RH)	207+10	23,5-26,4 1:10	Front axle 4wd 4400 - 4500	EQ501473 ER048987
	**62160**	24x1,5 SX (LH)	207+10	23,5-26,4 1:10	Front axle 4wd 4400 - 4500	EQ501472 ER048986
	**63189**	24x1,5 DX (RH) piegata DX	260+10	24,5-28,4 1:8	6010 - 6110 -6200 - 6210 - 6300 - 6310 - 6400 - 6410 - 6500 - 6506 - 6510 - 6600 - 6610 - 6810 - 6910 - 6910S - 6800 - 6900 -6200L - 6300L - 6400L - 6500L - 6605 - 7500 - 7210 - 7410 - 7510	AL80535 AL110886 AL116741 AL168709
	**63190**	24x1,5 DX (RH) piegata SX	260+10	24,5-28,4 1:8	6010 - 6110 - 6210 - 6200 - 6300 - 6310 - 6400 - 6410 - 6500 - 6506 - 6510 - 6600 - 6610 - 6810 - 6910 -6910S - 6800 - 6900 - 6200L - 6300L - 6400L - 6500L - 6605 - 7500 - 6310S - 6410S - 6510S - 6405 - 6505 - SE6010 - SE6110 - SE6210 - SE6310 - SE6410 - SE6510 - SE6610 - 6205 - 6020 - 6120 - 6220 - SE6320 - SE6420 - SE6520 - SE6620 - 6215 - 6415 - 6615 - 6715 - 6403 - 6603 - 7220 - 7320 - 7420 - 7520 - 7425 - 7525 - 6140J - 6155J	AL80534 AL168708 AL110887 AL116740
	**62619**	22x1,5 snodo 24x1,5 perno Con collarino	32 mm 140 mm	-	21188 - 2140 - 2750 - 2950 - 3040 - 3050 - 3140 - 3350 - 4400 - 4500 - 6010 - 6020 - 6020SE - 6100 - 6200 -6300 - 6400 - 6500 - 6110 - 6120 - 6120SE - 6130 - 6220 - 6220SE - 6230 - 6230 Premium - 6310 - 6330 Premium - 6400 - 6410 - 6430 Premium - 6506 - 6510 - 6600 - 6610 - 6800 - 6810 - SE6100 - SE6200 - SE6300 - SE6400 - 6200L - 6300L - 6400L - 6500L - 7200 - 7300 - 7400 - 7500 - 7700 - 7800 - 5620 - 5720 - 5820 Backhoe loader 310E - 310SE - 315SE - 410E - 310G - 310SG - 315SG - 410G - 310J - 315SJ - 310SJ -410J - 210LJ - 310K - 310SK - 410K - 310L-310EP-310SL-315SL- 410L - 210K EP Forklift 485E - 486E - 488E	ER049013 AL39316 EQ501479 ER350400 AL178074 AL178287 T191427 RE212813
	**63191**	22x1,5 snodo 24x1,5 perno	32 140	-	6010 - 6110 - 6200 - 6210 - 6300 - 6310 - 6400 - 6410 - 6500 - 6506 - 6510 - 6600 - 6610 - 6810 - 6910 - 6800 - 6900 - 6200L - 6300L - 6400L - 6500L - 6110L - 6210L - 6310S - 6410S - 6510S - 6405 - 6605 - 6020 - 6120 - 6220 - 6320 - 6420 - 6420S - 6520 - 6620 - 6820 - 6920 - 6920S - SE6020 - SE6120 - SE6220 - SE6320 - SE6420 - SE6520 - SE6620 - 6215 - 6515 - 6415 -. 6515 - 6615 - 6715 - 210C - 482C - 300D - 310D - 315D - 410D - 510D - 7210 - 7410 - 7500 - 7405 - 7420 - 7425 - 7520 - 7525 - 6140J - 6155J - 6403 - 6603 - 7220 - 7320 - 7510 - 310E - 310SE - 315SE - 410E - 210LE - 485E - 486E - 488E - 310G - 310SG - 315SG	AL80542 AL168711 AL151996 AL16871
	**63192**	1”x16 DX (RH)	105	19,9-22,3 1:10	1119 - 6601 Pull-Type Combine QUIK-TATCH Combine Platforms 900 - 1000 Series Combines - Mietitrebbia - Combine harvester Mähdrescher - Moissonneuse-batteuse	AH21345
	**62199**	1”x16 SX (LH)	100	19,9-22,3 1:10	1119 - 6601 Pull-Type Combine QUIK-TATCH Combine Platforms 900 - 1000 Series Combines - Mietitrebbia - Combine harvester Mähdrescher - Moissonneuse-batteuse	AH54645
	**60997**	24x1,5 DX (RH)	105	19,9-22,3 1:10	Assale anteriore 2RM Manual 1850N - 1950N Power assisted 1850N - 3130 - 1950N 3030 - 3120 (from 075016)	AL38645 AL177930 AL26880 AL39393

Gli articoli qui descritti, prodotti da e/o per conto di CERMAG, sono da intendersi adattabili, quindi non originali, ai marchi indicati secondo REG. CE 1400/2002
All items described here, produced by and/or on behalf of CERMAG, are to be understood as adaptable, therefore not original, to the brands indicated according to REG. EC 1400/2002

segue TESTINE STERZO
ROTULES DE DIRECTION - DRAG LINK ENDS - LENKKÖPFE - RÓTULA DE DIRECCIÓN

segue JOHN DEERE

FIGURA	ARTICOLO	Ø FILETTO	L	CONICITÀ	APPLICAZIONI	OEM
	**62200**	1+1/8"x12 UNF DX (RH)	150	16,1-18,9 1:8	Front axle 2 wd - manual: 820 - 920 - 1020 - 1120 - 2020 - 2120 - 830 - 930 - 1030 - 1130 - 1630 - 840 - 940 - 1040 - 1140 - 1640 - 1350 - 1550 - 1750 - 1850 - 1950 - 1950N - 2250 Front axle 2 wd - power assisted: 820 - 920 - 1020 - 1120 - 2020 - 2120 - 830 - 930 - 1030 - 1130 - 1630 - 940 - 1040 - 1140 - 1640 - 1550 - 1750 - 1850 - 1950 - 1950N - 2250	AL39020 AL178094 AT27130 DE16303 AL178272 AL68629
	**63193**	18x1,5 DX (RH)	277+9	19,9-22,3 1:10	ZF 4wd (APL315: 1550 - 1750 - 1850 -1950) (APL315N: 1850N 1950N) (APL325: 1640 - 2040 - 2040S - 1550 - 1750 - 1850 1950 - 2250 - 2450 -2650) - (APL325N: 1850N - 1950N - 2650N) (APL735: 2140 - 2850)	AL39319 AL168693
	**62235**	20x1,5 DX(RH) Snodo 18x1,5 DX(RH) Perno	23 118	-	1550 - 1640 - 1750 - 1840 - 1840F - 1850 - 1850N - 1950 - 1950N - 2040 - 2040S - 2140 - 2250 - 2250F - 2450 - 2650 - 2650N - 2850 - 2155 - 2350 - 2355 - 2355N - 2550 - 2555 - 2750 - 2755 - 2855N	AL39320 AL178240
	**63172**	24x1,5 piegata DX	425	23,5-26,4 1:10	ASSALE ZF AP L350 - 3040 - 3050 3140 (from 450000) - 3350 - 3640 - 3650	AL55432
	**63171**	24x1,5 piegata SX	425	23,5-26,4 1:10	ASSALE ZF AP L350 3040 - 3050 - 3140 - 3350 3640 - 3650	AL55433
	**63195**	24x1,5 DX (RH) piegata SX	297+10	23,5-26,4 1:10	ZF Axles - Front axle 4wd-APL345 - 2140 > 450000, s/n 024906 - 3040 >450000, s/n 026317 - 3140 > 450000, s/n 026317 - 3050 - 3350	AL58013 AL168705
	**63196**	24x1,5 DX (RH) piegata DX	297+10	23,5-26,4 1:10	ZF Axles - Front axle 4wd-APL345 - 2140 > 450000, s/n 024906 - 3040 >450000, s/n 026317 - 3140 > 450000, s/n 026317 - 3050 - 3350	AL58014 AL168706
	**63197**	22x1,5 snodo 24x1,5 perno senza collarino	28,5 118	-	ASSALE ZF AP L345: 2140 - 3040 - 3140 - 3150 - 3050 - 3340 - 3350 - 3351 - 3651 - 4400 - 4500- 2750 - 2950 - 2040S - Backhoe loader: 210C - 310C - 410C - 510C - 482C - 315C - 315CH - 300D - 310D - 315D - 410D - 510D	AL60161 AL178074
	**63152**	24x1,5 snodo 28x1,5 perno	40,25 147,7	-	ASSALE ZF AP L350 3040 - 3050 - 3140 - 3150 - 3350 - 3640 - 3640S - 3650 - 2955 - 3055 - 3155 - 3255	AL68253 AL168703
	**63157**	28x1,5 DX (RH) piegata DX	256+12	23,5-26,4 1:10	ASSALE ZF AP L350 3640 - 3650 - 2955 - 3040 - 3050 - 3140 - 3150 - 3155 - 3350 - 3640 - 3640S- 3650 - 3055 - 3255	AL68255 AL805382
	**63158**	28x1,5 DX (RH)	256+12	23,5-26,4 1:10	ASSALE ZF AP L350 2955 - 3040 - 3050 - 3140 - 3150 - 3155 - 3350 - 3640 - 3640S- 3650 - 3055 - 3255	AL68254 AL168701
	**63119**	20x1,5 DX (RH)	95	16,2-18,3 1:10	5300N - 5400N - 5500N - 5310N - 5410N - 5510N - 5215F&V- 5315F&V - 5515F&V- 5615F&V - 5090GV - 51OOGV -5320N - 5420N - 5520N - 5415 - 5425N -5725N - 5083EN - 5093EN - 5101EN - 5325N - 5425N - 5525N	ER107633 RE61849 DYMA851234
	**63120** Cuscinetto in acciaio	20x1,5 SX (LH)	95	16,2-18,3 1:10	5300N - 5400N - 5500N - 5310N - 5410N - 5510N - 5215F&V- 5315F&V - 5515F&V- 5615F&V - 5090GV - 51OOGV -5320N - 5420N - 5520N - 5415 - 5425N -5725N - 5083EN - 5093EN - 5101EN - 5325N - 5425N - 5525N	ER107634 RE61848 DYMA851233
	**64491**	20x1,5 DX (RH)	100	16,2-18,3 1:10	M025 - M026 per 4850 3120 - 3130 50000 - 3135 50000	AL39029 AT27132 AL178231
	**63198**	24x1,5 DX (RH)	117	23,5-26,4 1:10	M025 - M026 per 4850 3120 - 3130 50000 - 3135 50000	AL39029 AT27132 AL178231
	**63199**	20	368	16,2-18,9 1:8	Front axle 2Wd- Manual 1020 - 1120 - 2020 - 2120 - 1030 - 1130 - 1630 - 3030 - 840 - 940 - 1040 - 1140 - 1640 - 1350 - 1550 - 1750 - 1850 - 1950 - 2250 - 2150 - 2440 - 2640 - 2255 - 2040 - 2040S - 2350 - 2550 - 2155 - 1950 - 1950N Front axle 2Wd Power assisted 1020 - 1120 - 2020 - 2120 - 1030 - 1130 - 1630 - 840 - 940 - 1040 - 1140 - 1640 - 1550 - 1750 - 1850 - 1950 - 2250 -2450 - 2150 - 2440 - 2640 JD301 - JD401 - 2630 - 2030 - 1530 - 2240 - 1840	AL39024 AT27134 AL178098

Gli articoli qui descritti, prodotti da e/o per conto di CERMAG, sono da intendersi adattabili, quindi non originali, ai marchi indicati secondo REG. CE 1400/2002
All items described here, produced by and/or on behalf of CERMAG, are to be understood as adaptable, therefore not original, to the brands indicated according to REG. EC 1400/2002

segue TESTINE STERZO
ROTULES DE DIRECTION - DRAG LINK ENDS - LENKKÖPFE - RÓTULA DE DIRECCIÓN

segue JOHN DEERE

FIGURA	ARTICOLO	Ø FILETTO	L	CONICITÀ	APPLICAZIONI	OEM
	**62202**	20	368	16,35-18,75 1:9	M025 - M026 per 4850 3120 - 3130 50000 - 3135 50000	AL39027 AT31325 AL178230
	**63200**	28x1,5 DX (RH)	220+12	28,1-32,48 1:8	ZF Axles Front axle APL2060 / AS2060 6910 - 6910S - 6900 - 7510 -6820 - 6920 - 6920S - 7500 - 7405 - 7420 - 7520 - 7520 - 7505 - 7210 - 7310 - 7410 - 6800 - 6900 - 7425 - 7525 - 6140J - 6155J	AL119379 AL110923 AL116259 AL177980
	**63201**	24x1,5 DX (RH)	175+10	23,5-26,4 1:10	Front axle 730 with or without TLS 6020 - 6120 - 6220 - 6215 - 6415 - 6120L - 6220L - 6320L 6420L - SE6020 - SE6120 SE6220 - SE6320 - SE6420	AL161301 AL161338
	**63205**	22x1,5 DX (RH) piegato DX	272+10	21,5-24,69 1:8	ZF Axles - Front axle 4wd-APL2025 6100 - 6200 - SE6100 - SE6200 SE6300 - SE6400 - 6200L - 6300L - 6400L	AL110956 AL80538 AL177962
	**63206**	22x1,5 DX (RH) piegato SX	272+10	21,5-24,69 1:8	ZF Axles - Front axle 4wd-APL2025 6100 - 6200 - SE6100 - SE6200 SE6300 - SE6400 - 6200L - 6300L - 6400L	AL110957 AL80537 AL177963
	**62620**	22x1,5 snodo 24x1,5 SX (LH) perno Con collarino	32 mm 140 mm	-	4400 - 4500	EQ501474 ER049008
	**63207**	24x1,5 snodo 28x1,5 DX (RH) perno	34,28 162 230	-	ZF Axles Front axle APL2060 / AS2060 6910 - 6910S - 6900 - 7510 -6820 - 6920 - 6920S - 7500 - 7405 - 7420 - 7425 - 7505 - 7520 - 7520 - 7505 - 7210 - 7310 - 7410 - 7510 - 6800 - 6810 - 6900 - 7425 - 7525 - 6140J - 6155J	AL110918 AL177977
	**63208**	22x1,5 snodo 24x1,5 SX (LH) perno	35 141 210	-	Front axle 730 6020 - 6120 - 6220 - 6320 - 6420 - 6420S - 6215 - 6415 - 6120L - 6220L - 6320L - 6420L - 6520L - 6215 - 6415 - SE6020 - SE6120 - SE6220 - SE6320 - SE6420 - SE6520 - SE6620 - 6130 - 6230 - 6230 Premium	AL161302
	**63209**	26x1,5 snodo 24x1,5 DX (RH) perno	32 140 215	-	- 6220 - 6320 - 6420 - 6420S - 6320L - 6420L - 6520L - 6215 - 6415 - SE6020 - SE6120 - SE6220 - SE6320 - SE6420 - SE6520 - SE6620 - 6215 - 6515 - 6120L - 6220L - 6320L - 6420L - 6520L - 6215 - 6415 - 6130 - 6230 - 6330 - 6430 - 6225 - 6325 - 6425 - 6403 - 6603 - 6415 - 6425 - 6100 - 6100D - 6110D - 6115D - 6120D - 6130D - 6140D	AL161341
	**63210**	26x1,5 snodo 28x1,5 DX (RH) perno	36 162 235	-	Front axle 740 6530 - 6534 - 6520 - 6630 - 7130 - 7230 - 6620 - SE6520 - SE6620 - 6515 - 6615 - 6715 - 7220 - 7320	AL160543 AL209420
	**63211**	26x1,5 snodo 28x1,5 DX (RH) perno	35,13 162 235	-	Front axle 745 - 750 6820 - 6920 - 6920S - 7420 - 7520 - 7425 - 7525 - 6140J - 6155J - 7515 - 1850 - 6210J 7430 Premium - 7530 Premium 7430 Premium - 7530 Premium 2054 - 2104 - SE6920	AL160202 AL209419
	**63212**	20X1,5 snodo 22x1,5 perno	27 117 180	-	ZF Axles Front axle 4wd-APL2025 6100 - 6200 - 6300 - 6400 - SE6100 - SE6200 - SE6300 - SE6400 - 6200L - 6300L - 6400L - 6500 - 6500L	AL80541 AL177964
	**63213**	Ø fori 6,75	-	19,85-22,54 1:8	SERIE 900 - SERIE 1000 Mietitrebbia - Combine harvester Mähdrescher - Moissonneuse-batteuse	AH21346
	**63203**	28x1,5 DX (RH)	226+12	28,9-32,35 1:10	Front axle 6530 - 6534 - 6630 - 7130 - 7230 - 7140 - 6520 - 6620 - SE6520 - SE6620 - 6515 - 6615 - 6715 - 7220 - 7320 - 745 - 750 - 6820 - 6920 - 6920S - 7420 - 7520 - 7425 - 7525 - 6140J - 6155J - 7515 - 1850 Cane loader	AL160542 AL209601 AL160203
	**63214**	22	313	19,9-22,45 1:10	Front axle 2wd Power assisted and manual 1830 - 1840 -1840F - 2030 - 2130 - 1640 - 2040 - 2040S - 2140 - 2350 - 2550 - 2650 - 2650N - 2850 - 2250 - 2450 - 2755 - 2855N - 2355 - 2555 - 2250F - 2450 - 2755 Turbo e Turbo Synchron	AL37505 AL82825 AL27533 DE16222 AL177945

Gli articoli qui descritti, prodotti da e/o per conto di CERMAG, sono da intendersi adattabili, quindi non originali, ai marchi indicati secondo REG. CE 1400/2002
All items described here, produced by and/or on behalf of CERMAG, are to be understood as adaptable, therefore not original, to the brands indicated according to REG. EC 1400/2002

segue TESTINE STERZO
ROTULES DE DIRECTION - DRAG LINK ENDS - LENKKÖPFE - RÓTULA DE DIRECCIÓN

segue JOHN DEERE

FIGURA	ARTICOLO	Ø FILETTO	L	CONICITÀ	APPLICAZIONI	OEM
	**63215**	7/8"x18 DX (RH)	105	17-20,7 1:8	4030- 4230 - 4430 - 9910 - 4040 - 4240 - 4440 - 4050 - 4250 - 4450 - 9920 - 7445 - 9930 - 4055 - 4255 - 4455 - 6500 - 6600 - 6602 -6700 - 4040 - 4240 - 4440 - 4455 - 3945 - 3955 - 3825 -7700 - 5200 - 5400 - 5440 - 5460 - 484 - 6620 - 7720 - 5720 - 7440 - 5730 - 5820 - 5830	AR63588 AH54645
	**62632**	18x1,5 SX (LH)	95	16,2-18,3 1:10	955 - 952 - 932 - 942 - 965 - 965H - 968H - 975 - 975/HY4 - 985 - 985HY/4 - 1032 -1042 -1052- 4198 - 1133 - 1144 - 1155 - 1157 - 1158 - COMBINE Mietitrebbia - Combine harvester Mähdrescher - Moissonneuse-batteuse	AZ10850
	**60991**	18x1,5 DX (RH)	95	14,2-16,5 1:8	955 - 952 - 932 - 942 - 965 - 965H - 968H - 975 - 975/HY4 - 985 - 985HY/4 - 1032 -1042 -1052- 4198 - 1133 - 1144 - 1155 - 1157 - 1158 - COMBINE Mietitrebbia - Combine harvester Mähdrescher - Moissonneuse-batteuse	AZ10851
	**63216**	1"1/8"x12 DX (RH)	153	22,7-28 1:6	4050 - 4250 - 4450 - 4650 - 4850 - 9500 - 9400 - 9600 - 4055 - 4255 - 4455 - 4555 - 4755 - 4955 - 7600 - 7700 - 7800 - 4560 - 4760 - 4960 - CTS - Combine - 7300 - 900 - 1100/1150 - 1720 - CTS Combine - 9410 - 9510 and SH9510 - 9610 - CTSII Combine - 9450 - 9550 - 9650 - 9650 - 9780 - 9780CTS - 9780i - 9560 - 9560SH - 9660 - 9660CTS	RE12325
	**63217**	1"1/8"x12 SX (LH)	153	22,7-28 1:6	4050 - 4250 - 4450 - 4650 - 4850 - 9500 - 9400 - 9600 - 4055 - 4255 - 4455 - 4555 - 4755 - 4955 - 7600 - 7700 - 7800 - 4560 - 4760 - 4960 - CTS - Combine - 7300 - 900 - 1100/1150 - 1720 - CTS Combine - 9410 - 9510 and SH9510 - 9610 - CTSII Combine - 9450 - 9550 - 9650 - 9650 - 9780 - 9780CTS - 9780i - 9560 - 9560SH - 9660 - 9660CTS	RE12326
	**63218**	11/16"x18 SX (LH)	95	14,2-16,45 1:8	-	-
	**63219**	11/16"x18 DX (RH)	60	17,45-19,95 1:8	1032 - 1042 - 1052 - 1055 - 1133 - 1144 - 1155 - 1157 - 1158 - 5200 - 5400 - 5410- 5420 - 5440 - 5460 - 5720 - 5730 - 5820 - 5830 - 6500 - 925 - 930 - 932 - 935 - 940 - 942 - 945 - 950 - 952 - 955 - 960 - 965 - 965H - 968H - 970 - 975 - 975HY-4 - 985 - 985 HY-4 - 3300 - 4400 - 6602 - 7700 - 5200 - 484 - 6620 - 6720 - 7720	AH75396
	**64492**	22x1,5 DX (RH)	225	23,50-26,40 1:10	5310 - 5203S - 5310S - 5410 - 5610 - 5303 - 5403 - 5103 - 5203 - 5503 - 5045D - 5045E - 5055D - 5055E - 5065E - 5075E - 5070M - 5080M - 5090M - 5055E - 5065E - 5075E - 5415 - 5415H - 5615 - 5715 - 5715HC - 5425 - 5725 - 5088E - 5093E - 8076E - 5076EL - 5082E - 5090E - 5090EL - 5090EH - 5078E - 5085E - 5605 - 5705 - 5603 - 5101E - 5083E - 5093E - 5065M - 5075M - 5095M - 5095MH - 5105M - 5105ML - 5225 - 5325 - 5425 - 5525 - 5625 - 5100M - 5115M - 5-750 , 5-754 , 5-800 , 5-804 , 5-850 - 5-854 - 5-900 - 5-904 - 5-950	RE271441
	**63607**	24x1,5 DX (RH)	265	23,5-26,4 1:10	310E - 310SE - 315SE - 410E - 210LE - 485E - 486E - 488E - 310G - 310SG - 315SG - 410G - 315SJ - 310J - 310SJ - 310SJ TMC - 410J - 410J TMC - 210LJ - 435 - 310K EP - 310K - 310SK - 315SK - 410K - 310L EP - 310L - 310SL - 310SL HL - 315SL - 410L - 210K EP	T191428
	**64493**	24x1,5 DX (RH)	195	23,5-26,4 1:10	5620 - 5720 - 5820 - 5080R - 5080RN - 5090R - 5090RN - 5100R - 5100RN	AL178288 RE212814
	**64494**	28x1,5 DX (RH)	220	28,9-32,35 1:10	2054 - 2104 - 6520 - 6620 - 6820 - 6920 - 6920S - SE6320 - SE6420 - SE6520 -SE6620 - 6215 - 6515 - 6615 - 6715 - 7130 Linea Premium :7230- 7330 - 7430 -7430-7530 -6530 - 6534 - 6830 -6930 - 7430 - 7530 - Normal : 7530E - 6170R - 6130R - 6140R - 6150R - 6150RH - 6130M - 6140M - 6150M - 6170M - 6175R - 6165J - 6185J - 6180J - 6145J - 6205J - 6210J - 6J1704 - 6J1904 - 6J2104 - 6J1654 - 6J1854 - 6J2054	AL175788 AL160202 AL160543 AL209420 AL224140

Gli articoli qui descritti, prodotti da e/o per conto di CERMAG, sono da intendersi adattabili, quindi non originali, ai marchi indicati secondo REG. CE 1400/2002
All items described here, produced by and/or on behalf of CERMAG, are to be understood as adaptable, therefore not original, to the brands indicated according to REG. EC 1400/2002

segue JOHN DEERE

FIGURA	ARTICOLO	Ø FILETTO	L	CONICITÀ	APPLICAZIONI	OEM
	**63220**	11/16"x18 DX (RH)	60 mm	17,45-20 1:8	1032, 1042, 1052, 1055, 1133, 1144, 1155, 1157, 1158, 5200, 5400, 5410, 5420, 5440, 5460, 5720, 5730, 5820, 5830, 6500, 6600 - 6700 - 7440 - 7445 - 7720 - 925, 930, 932, 935, 940, 942, 945, 950, 952, 955, 960, 965, 965 H, 968 H, 970, 975, 975 HY-4, 985, 985 HY-4 860-860A-860B-484 ELEVATING SCRAPER Mietitrebbia - Combine harvester Mähdrescher - Moissonneuse-batteuse	AH75397 AZ75397
	**63221**	22x1,5 piegato SX	315 mm	23,5-26,4 1:10	ASSALE ZF AP L345: 2140 from 450000 up to axle s/n 024905 - 3040 from 450000 up to axle s/n 026316 - 3140 from 450000 up to axle s/n 026316 - 2040S - 3340	AL38013
	**63222**	22x1,5 piegato DX	315 mm	23,5-26,4 1:10	ASSALE ZF AP L345: 2140 from 450000 up to axle s/n 024905 - 3040 from 450000 up to axle s/n 026316 - 3140 from 450000 up to axle s/n 026316 - 2040S - 3340	AL38014
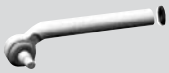	**63145**	24x1,5 DX (RH) piegato DX	282+10 mm	23,5-26,4 1:10	ASSALE ZF AP L345: 2140 from 450000 up to axle s/n 024905 - 3040 from 450000 up to axle s/n 026316 - 3140 from 450000 up to axle s/n 026316 - 2040S - 3340	AL39318 AL178073
	**63146**	24x1,5 DX (RH) piegato SX	282+10 mm	23,5-26,4 1:10	ASSALE ZF AP L345: 2140 from 450000 up to axle s/n 024905 - 3040 from 450000 up to axle s/n 026316 - 3140 from 450000 up to axle s/n 026316 - 2040S - 3340	AL39315 AL178072
	**63223**	22x1,5 piegato SX	440	23,5-26,4 1:10	ZF Axles - Front axle 4wd-APL345 2140 > 450000, s/n 024906 - 3040 >450000, s/n 026317 - 3140 > 450000, s/n 026317 - 3050 - 3350	AL56439
	**63224**	22x1,5 piegato DX	440	23,5-26,4 1:10	ZF Axles - Front axle 4wd-APL345 2140 > 450000, s/n 024906 - 3040 >450000, s/n 026317 - 3140 > 450000, s/n 026317 - 3050 - 3350	AL56440
	**63225**	24"x1,5 DX (RH)	105 mm	19,9-22,3 1:10	Front axle 2wd Power assisted 1830 - 2030 - 2130 - 1640 - 1840 - 2040 - 2040S - 2140 - 2240 - 2250 - 2350 - 2355 - 2555 - 2450 - 2650 - 2650N - 2850 - 2755 - 2855N	AL37504 AL82826 AL27532 AL177946 AL32889 AL178031
	**63106**	18x1,5 DX (RH)	173+9 mm	19,9-22,3 1:10	5310 - 5410 - 5510 - 5215 - 5315 - 5415 - 5515 - 5080G - 5090G - 5090GH	ER048989
	**63231**	18x1,5 DX (RH)	200+15 mm	19,9-22,3 1:10	5105 - 5205 - 5303 - 5403 - 5503 - 5310 - 5203S - 5310 - PY5303C - PY5403C- 5610 - 5103 - 5203 - PY503L - PY5403L - 5615 - 5715 - 5415 - 5415H - 5615 - 5715 - 5715HC - 5425 - 5725 - 5090E - 5090EH - 5220 - 5320 - 5420 - 5520 - 5603 - 5225 - 5325 - 5425 - 5525 - 5625 - 5045E - 5065E - 5075E - 3100 - 3200 - 3200X - 300 - 3300X - 3400 - 3400X - 3110 - 3210 - 3210X - 3310 - 3310X - 3410 - 3410X	RE204878 T6000103260
	**63105**	18x1,5 SX (LH)	173+9 mm	19,9-22,3 1:10	ASSALE 707 5200 - 5300 - 5400 - 5500 - 5210 - 5310 - 5410 - 5510 - 5105 - 5205 - 5615 - 5715 - 5415 - 5415H - 5715HC - 5425 - 5220 - 5420	RE45909 RE54957
	**64495**	24x1,5 DX (RH)	530+10 mm	23,5-26,4 1:10	7200 - 7300 - 7400 - 7500 - 7700 - 7800	ER351809
	**64500**	18x1,5 DX (RH) piegato DX	145 mm	19,9-22,3 1:10	5300N - 5400N - 5500N - 5310N - 5410N - 5510N - 5320N - 5420N - 5520N - 5415 - 5425 - 5725 - 5076EF - 5083EN - 5093EN - 5101EN - 5325N - 5425N - 5525N - 5075EF - 5125F&V - 5315F&V - 55156F&V - 5615F&V	RE61836 ER352151 ER350438
	**64501**	18x1,5 DX (RH) piegato SX	145 mm	19,9-22,3 1:10	5300N - 5400N - 5500N - 5310N - 5410N - 5510N - 5320N - 5420N - 5520N - 5415 - 5425 - 5725 - 5076EF - 5083EN - 5093EN - 5101EN - 5325N - 5425N - 5525N - 5075EF - 5125F&V - 5315F&V - 55156F&V - 5615F&V	RE61833 ER352152 ER350957
	**64496**	18x1,5 DX (RH) piegato SX	134 mm	19,9-22,3 1:10	5080GF - 5090GF - 5100GF	ER350961
	**64497**	18x1,5 DX (RH) piegato DX	134 mm	19,9-22,3 1:10	5080GF - 5090GF - 5100GF	ER350496

segue TESTINE STERZO
ROTULES DE DIRECTION - DRAG LINK ENDS - LENKKÖPFE - RÓTULA DE DIRECCIÓN

segue JOHN DEERE

FIGURA	ARTICOLO	Ø FILETTO	L	CONICITÀ	APPLICAZIONI	OEM
	**63229**	20x1,5 snodo 18x1,5 perno centraggio Ø32 Con collarino	28 mm 118 mm	-	3100 - 3200 - 3200X - 300 - 3300X - 3400 - 3400X - 3110 - 3210 - 3210X - 3310 - 3310X - 3410 - 3410X - 5200 - 5300 - 5400 - 5500 - 5210 - 5310 - 5410 - 5510 - 5105 - 5205 - 5303 - 5403 - 5503 - 5203S - 5310 - 5610 - 5615 - 5715 - 5415 - 5415H - 5615 - 5715 - 5715HC - 5425 - 5625 - 5725 - 5090E - 5090EH - 5220 - 5320 - 5420 -5520 - 5603 - 5225 - 5325 - 5425 - 5525 - 5625 - 5045E - 5065E - 5075E	RT6000149001 RE204879 ER049001
	**64498**	20x1,5 snodo 18x1,5 perno	28 mm 118 mm	-	5075GV - 5080GV -5085GV - 5090GV - 5100GV - 5075GN - 5085GN - 5100GN - 5300N - 5400N - 5500N - 5310N - 5410N - 5510N - 5215F&V - 5315F&V - 5515F&V - 5615F&V - 5310N - 5320N - 5420N - 5510N - 5520N - 5415N - 5425N - 5725N - 5075EF - 5076EF - 5083EN - 5093EN - 5101EN - 5325N - 5425N - 5525N - 5080GF - 5090GF - 5100GF - 5075GL - 5085GL - 5075GF - 5085GF - 5100GF	ER351940 ER641968 RE61835 RE61837 ER350440
	**63291**	20x1,5 snodo 18x1,5 perno SX (LH)	28 mm 118 mm	-	-	RE45910
	**64499**	22x1,5 snodo 22x1,5 perno	31,2 mm 141 mm	-	5310 - 5203S - 5310S - 5410 - 5610 - 5303 - 5403 - 5103 - 5203 - 5503 - 5045D - 5045E - 5055D - 5055E - 5065E - 5075E - 5070M - 5080M - 5090M - 5055E - 5065E - 5075E - 5415 - 5415H - 5615 - 5715 - 5715HC - 5425 - 5725 - 5088E - 5093E - 8076E - 5076EL - 5082E - 5090E - 5090EL - 5090EH - 5078E - 5085E - 5605 - 5705 - 5603 - 5101E - 5083E - 5093E - 5065M - 5075M - 5095M - 5095MH - 5105M - 5105ML - 5225 - 5325 - 5425 - 5525 - 5625 -5100M - 5115M - 5-750 , 5-754 , 5-800 , 5-804 , 5-850 - 5-854 - 5-900 - 5-904 - 5-950	RE271440
	**64482**	22x1,5 snodo 24x1,5 perno cusc. rinforzato	32 mm 140 mm	-	BACKHOE LOADER 710G - 710J - 710K	T191423
	**63254**	24x1,5 DX (RH)	200+10 mm	27,1-30,3 1:10	6105M - 6115M - 6125M - 6130M - 6090MC - 6100MC - 6110MC - 6105R - 6110R - 6115R - 6120R - 6125R - 6130R - 6090RC - 6100RC - AXLE - 735	AL211652 AL222371

KUBOTA

FIGURA	ARTICOLO	Ø FILETTO	L	CONICITÀ	APPLICAZIONI	OEM
	**65398**	18x1,5 snodo 16x1,5 perno	185 mm	16,4-18,2 1:10	M6040 - M7040 - M8200 - M8540 - M5071 - M5091 - M5101 - M5072 - M9540	3A481-62970
	**65404**	22x1,5 snodo 20x1,5 perno	365 mm	19,3-21,55 1:10	M5-091HD - M5-091HD12 - M5-111HD - M5-111HDC - M5-111HDC24 - M8540C - M8540DT - M8540DTC - M8540ND	3C091-62970

LAMBORGHINI

FIGURA	ARTICOLO	Ø FILETTO	L	CONICITÀ	APPLICAZIONI	OEM
	**63322**	14x1,5 perno 18x1,5 - 16x1,5 snodo	215 mm	16,2 - 17,5	RUNNER 350 - 350A - 450	0.008.7720.4
	**60991**	18x1,5 DX (RH)	95 mm	14,2-16,5 1:8	R360 - R470 - R480 - R704 R804 - R904	0.001.4026.4
	**60263**	18x1,5 DX (RH)	95 mm	16,2-18,3 1:10	R235 - R240 - R350 - R503 - R603 - R653 R654 - R754 - R784 - R955	400652 42242373 40400652

Gli articoli qui descritti, prodotti da e/o per conto di CERMAG, sono da intendersi adattabili, quindi non originali, ai marchi indicati secondo REG. CE 1400/2002
All items described here, produced by and/or on behalf of CERMAG, are to be understood as adaptable, therefore not original, to the brands indicated according to REG. EC 1400/2002

segue LAMBORGHINI

FIGURA	ARTICOLO	Ø FILETTO	L	CONICITÀ	APPLICAZIONI	OEM
	**60269**	22x1,5 DX (RH)	100 mm	16,2-18,4 1:10	R360 - R470 - R480 - R704 - R804 - R904 R654 - R854	0.427.4237.3 0.135.4345.4 0.010,0487.4
	**62150**	22x1,5 DX (RH)	107 mm	18,1-20,5 1:10	R360 - R570 - R480 - R704 R804 - R904	42963723
	**60266** **62163** Cuscinetto in acciaio	24x1,5 DX (RH)	105 mm	18,1-20,5 1:10	R65DT - R754DT - R784DT R854DT - R955DT - R1056DT R1256DT	400057 0.148.6126.4 0.010.0488.4
	**60997**	24x1,5 DX (RH)	105 mm	19,9-22,3 1:10	R470 - R480 - R503 - R603DT R704 - R804 R904 - R360	0.257.4345.4 0.010.0489.4/10
	**63320**	18	732 mm	16,2-18,2 1:10	R240 - R350 - R503 - R603	400651 4040065 0.422.4234.3
	**63327**	20	295 mm	18,1-20,5 1:10	-	0.429.6371.3
	**61001**	16x1,5 DX (RH)	95 mm	14,4-16,3 1:10	345 - 345F - R235 - R513V - R613V - R714V	0.146.4237.4
	**63328**	Ø FILETTO 16 Ø ASTA CROMATA 22	293 mm	19,9-22,3 1:10	-	0.193.6369.3 0.435.6356.3
	**62230**	Ø FILETTO 16 Ø ASTA CROMATA 22	339 mm	19,9-22,3 1:10	-	0.176.6360.3
	**62231**	Ø FILETTO 16 Ø ASTA CROMATA 22	339 mm	23,5-26,4 1:10	-	0.169.6376.3
	**65076**	16x1,5 SX (LH))	112 mm	16,2-18,25 1:10	EGO 35 - EGO 35 - EGO 40 - EGO 55 - R1.30 - R1.35 - R1.40 - R1.45 - R1.50 - R1.55 - R1.35 TIER 3 - R1.45 TIER 3 **(decentrata DX 25 mm)**	0.010.3937.2
	**65077**	16x1,5 DX (RH)	112 mm	16,2-18,25 1:10	EGO 35 - EGO 35 - EGO 40 - EGO 55 - R1.30 - R1.35 - R1.40 - R1.45 - R1.50 - R1.55 - R1.35 TIER 3 - R1.45 TIER 3 **(decentrata SX 25 mm)**	0.010.3938.1
	**63191**	22x1,5 snodo 24x1,5 perno	32 140	-	R6.130 - R6.130S - R6.140 - R6.150 - R6.150S - R6.150.7 - R6.165.5 - R6.165.7	0.010.3268.2 0.900.0451.6 04415654
	**62619**	22x1,5 snodo 24x1,5 perno Con collarino	32 mm 140 mm	-	R6 - R6 HI-PROFILE - R6 VRT - SPARK	0.900.0084.5 0.900.0647.3
	new **65807**	24x1,5 DX (RH)	306 mm	23,5-26,4 1:10	R6 - R6 HI-PROFILE - R6 VRT - SPARK	0.900.0107.7

segue TESTINE STERZO
ROTULES DE DIRECTION - DRAG LINK ENDS - LENKKÖPFE - RÓTULA DE DIRECCIÓN

LANDINI

FIGURA	ARTICOLO	Ø FILETTO mm	L	CONICITÀ	APPLICAZIONI	OEM
	**63226**	16x1,5 DX (RH)	90 mm	12,75-14,45 1:10	3000 - 3200 4000 - 4500 - 7000 I ° serie	1434482M1
	**60999**	18x1,5 DX (RH)	70 mm	19,1-22,3 1:8	5500 - 5500DT - 5830/DT - 6500/DT - 6550 - 6830/DT - 7000-7500/DT - 7550 - 7830/DT - 8000 - 8500/DT - 8530 - 8550 - 6550 - 7550 - 8550 - 8830/DT - 9500/DT - 10000S - 12500 - 12500DT - 13000 - 14500	3426660M1 3314437M1 1617868M4 1617868M3 1617826M94 1617826M93
	**61668** **63227** Cuscinetto in acciaio	24x1,5 SX (LH)	105 mm	18,1-20,5 1:10	7000 - 8000 - 9500 - 12500 - 14500 - 9500DT - 1000S - 12500DT - 13000 - Power steering to 1212703 - 9500DT - 12500DT 7000 - 8000 - 9500 - 12500 - 14500 - 9500DT - 1000S - 12500DT - 13000	1617829M1
	**61667**	18x1,5 DX (RH)	70 mm	18,1-20,7 1:10	7000 - 8000 - 9500 - 12500 - 14500 - 9500DT - 1000S - 12500DT - 13000 - Power steering to 1212703	1809496M1
	**60271**	13/16”x16 DX (RH)	100 mm	17,45-19,95 1:8	5500 - 550DT - 5830 - 5830DT - 6500 - 6500DT - 6830 - 6830DT - 7500 - 7500DT - 7830 - 7830DT - 8500 - 8500DT - 6550 - 7550 - 8550 - 8530 - 6830 - 7830 - 8830 - 8833 - 8833DT	1821234M91 1821234M92 182534M91 18533M91 847451M91 881714M92 881717M91 884701M91
	**60266** **62163** Cuscinetto in acciaio	24x1,5 DX (RH)	105 mm	18,1-20,5 1:10	Legend 105 - Legend 115 - Legend 130 - Legend 145 - 7000 - 8000 - 9500 - 10000S - 12500 - 13000 -14500 - 9500DT - 12500DT	1824403 1824403M91 3426773M1 3426773M2 3426773M3 1617828M1
	**63228**	22x1,5 snodo 24x1,5 perno	33 mm 140 mm	-	12500 - 14500 - 16550 - 7000 - 8000 - 9500 - Land Power 145 - Land Power 160 - Land Power 165 - Land Power 185 - LEGEND105- LEGEND115 - LEGEND130- LEGEND145 - LEGEND 165 - Legend ND 140 - Legend ND 145TDi - Legend ND 160- Legend ND 165TDi - Legend ND 180- Legend ND 185TDi modelli senza assali Carraro - models without axles Carraro	3426255M1
	**63230**	18x1,5 DX (RH)	252+15 mm	19,9-22,3 1:10	1000S - 13000 con idroguida	3426313M1
	**63231**	18x1,5 DX (RH)	200+15 mm	19,9-22,3 1:10	5860 - 5870 - 6060 - 6860 6870 - 6880 - 7860 - 7870 7880 - 8860 - 8870 - 8880 Blizzard 50/60/65/75/85/95	3426336M1 3426336R1
	**63193**	18x1,5 DX (RH)	280 mm	19,9-22,3 1:10	ATLAS 100/110 - GHIBILI 100/110/Tier2/105 - MYTHOS100/110/Tier2/105/115 - NEW/POWER FARM 105 - VISION 100/ Tier2/105	3664942M91
	**63184**	13/16”x16 DX (RH)	105 mm	17,45-20 1:8	-	886802M91
	**62209**	22x1,5 DX (RH)	72 mm	15,4-18 1:9	3000 - 3200 4000 - 4500 - 7000 I ° serie	974357M1
	**63232**	24x1,5 DX (RH)	270 mm	23,5-26,4 1:10	7000 - 8000 - 9500 - 12500 - 14500 - 9500DT 12500DT - 14500DT Power steering	3426276M1

Gli articoli qui descritti, prodotti da e/o per conto di CERMAG, sono da intendersi adattabili, quindi non originali, ai marchi indicati secondo REG. CE 1400/2002
All items described here, produced by and/or on behalf of CERMAG, are to be understood as adaptable, therefore not original, to the brands indicated according to REG. EC 1400/2002

segue TESTINE STERZO
ROTULES DE DIRECTION - DRAG LINK ENDS - LENKKÖPFE - RÓTULA DE DIRECCIÓN

segue LANDINI

FIGURA	ARTICOLO	Ø FILETTO mm	L	CONICITÀ	APPLICAZIONI	OEM
	**63282**	18x1,5 DX (RH)	100+9 mm	18,1-20,14 1:10	Advantage 3 cil. 55F/60F/55FP/60FP - Advantage 4 cil. 65F/75F/65FP/75FP/85FP - Rex Tier2FP: 105F/GE/GT, 60F/GE, 70F/GE, 75F/GE/GT, 80F/GE, 85F/GE/GT, 95F/GE/GT - Rex New Tier2 FP: 60F/GE, 70F/GE, 75F/GE/GT, 80F/GE, 85F/GE/GT, 95F/GE/GT, 105F/GE/GT	3428457M1
	**63123**	22x1,5 DX (RH)	95 mm	16,2-18,3 1:10	Cuscinetto acciaio interno - Inner steel bearing, inneres Stahl kugellager - roulement en accier entèrieur	K965270
	**63124**	22x1,5 SX (LH)	95 mm	16,2-18,3 1:10	Assale Carraro: CAR709 - 1290 - 1390 - 1490 Cuscinetto acciaio interno - Inner steel bearing, inneres Stahl kugellager - roulement en accier entèrieur	K965269
	**62173** Cuscinetto in acciaio	28x1,5 DX (RH)	107 mm	19,9-22,3 1:10	5830	34759461M91
	**64468**	18x1,5 DX (RH)	190 mm	19,9-22,3 1:10	6865 - 7860 - 8860 - 8865 - Ghibli Tier2 85 - Ghibli Tier2 95 - Ghibli80 - Ghibli90 - Mythos90 - New Power Farm 75/85/95 - Power Farm 60/75/85/95 - Vision80/90 - Vision Tier2 85/95	3658001M91
	**64470**	18x1,5 DX (RH)	280	19,9-22,3 1:10	Atlas100/110 - Ghibli100110 - Ghibli Tier2 105 - Mythos 100/110 - Mythos Tier2 105/115 - New Power Farm 105 - Vision 100 - Vision Tier2 105	3664942M91
	**64471**	18x1,5 DX (RH)	85 mm	19,9-22,3 1:10	-	135824A1
	**63251**	22x1,5 DX (RH)	183 mm	20,0-22,7 1:10	Ghibli80/90 - Ghibli New Tier2 85, 95 - Global Farm 100, 105, 90, 95 - Mythos90 - Power Farm 60, 75, 85, 95 - Power Farm New 75, 85, 95 - 60EPA2 6865, 8865 - 60New 7860, 8860 - Vision 80, 90 - VisionNew Tier2 85, 95	3664622M91
	**64473**	24x1,5 DX (RH)	245 mm	23,5-26,8 1:10	-	411904A1
	**63607**	24x1,5 DX (RH)	265 mm	23,5-26,4 1:10	Tecnofarm Europa Tier2 60 - 70 - 75 - 80 Tecnofarm Europa Tier3 65 - 70 - 75 - 80	247523A1 6521654M1
	**63241**	18x1,5 DX (RH)	173+9 mm	18,1-20,5 1:10	Advantage 3 cil. 55F/60F/55FP/60FP Advantage 4 cil. 65F/75F/65FP/75FP/85FP Rex Cab 70/80/90/100 Rex Tier2 FP 105F/GE/GT, 60F/GE, 70F/GE, 75F/GE/GT, 80F/GE, 85F/GE/GT, 95F/GE/GT Rex New Tier2 FP 60F/GE, 70F/GE, 75F/GE/GT, 80F/GE, 85F/GE/GT, 95F/GE/GT, 105F/GE/GT	3428955M1
	**64465**	24x1,5 DX (RH)	240+10 mm	27,1-30,3 1:10	Land Power 145/160/165/185 Legend 145, 165, ND140, ND145 Tdi, ND160, ND160Tdi, ND180, ND180Tdi	3764286M1
	**63248**	24x1,5 DX (RH)	265+10 mm	23,5-26,4 1:10	7000 - 8000 - 9500 - 12500 - 14500 - 14500DT - 9500DT - 12500DT Power Steering	3426276M1
	**63258**	24x1,5 DX (RH)	240+10 mm	23,5-26,4 1:10	Legend 105, 115, 130, 145	3764132M1 3907160M1 3429701M1

Gli articoli qui descritti, prodotti da e/o per conto di CERMAG, sono da intendersi adattabili, quindi non originali, ai marchi indicati secondo REG. CE 1400/2002
All items described here, produced by and/or on behalf of CERMAG, are to be understood as adaptable, therefore not original, to the brands indicated according to REG. EC 1400/2002

segue TESTINE STERZO
ROTULES DE DIRECTION - DRAG LINK ENDS - LENKKÖPFE - RÓTULA DE DIRECCIÓN

segue LANDINI

FIGURA	ARTICOLO	Ø FILETTO mm	L	CONICITÀ	APPLICAZIONI	OEM
	**62160**	24x1,5 SX (LH)	207+10 mm	23,5-26,4 1:10	-	126144A1
	**64474**	24x1,5 DX (RH) piegato DX	267 mm	23,5-26,4 1:10	Legend 105, 115, 130, 145, 165, ND140, ND 145Tdi	3541412M1 340482A1 6505467M1
	**64475**	24x1,5 DX (RH) piegato SX	267 mm	23,5-26,4 1:10	Legend 105, 115, 130, 145, 165, ND140, ND 145Tdi	3541414M1 6505470M1
	**64476**	24x1,5 DX (RH) piegato DX	297 mm	27,1-30,3 1:10	-	4220279M91
	**64477**	24x1,5 DX (RH) piegato SX	297 mm	27,1-30,3 1:10	-	4220291M91
	**63102**	24x1,5 SX (LH) piegato DX	240+10 mm	23,5-26,4 1:10	-	132665A1
	**63103**	24x1,5 DX (RH) piegato SX	240+10 mm	23,5-26,4 1:10	-	132666A1
	**64478**	24x1,5 DX (RH) piegato SX	265 mm	23,5-26,4 1:10	-	3664960M91
	**64479**	24x1,5 DX (RH) piegato DX	265 mm	23,5-26,4 1:10	-	3665326M91
	**63265**	20x1,5 snodo 18x1,5 perno senza collarino e dado	26 mm 117 mm	-	5860 - 6880 - 6060 - 68CV - 6860 - 7860 - 7860HC - 9060 - 6880VM - 7880 - 7880VM - 8880 - 8880HC - 8880VM - 9880 - 9880HC ADVANTAGE - ALPINE - ATLAS - BLIZZARD - MYTHOS - REX	3426312M1 3426312R1
	**63252**	18x1,5 snodo 18x1,5 perno	26 mm 118 mm	-	6865 - 7860 - 8860 - 8865 - Atlas 110 - Ghibili 110 - Ghibili Tier2 105 - Ghibili Tier2 85 - Ghibili Tier2 95 - GHIBLI 80 - GHIBLI 90 - MYTHOS 100 - MYTHOS 110 - MYTHOS 90 - Mythos TIER2 105- Mythos TIER2115- New Power Farm 105 - New Power Farm 75 - New Power Farm 85 - New Power Farm 95 - Power Farm 105 - Power Farm 60 - Power Farm 75 - Power Farm 85 - Power Farm 95 - VISION 100 - VISION 80 - VISION 90 - Vision Tier2 105 - Vision Tier2 85 - Vision Tier2 95	3428268M1 3658000M91

Gli articoli qui descritti, prodotti da e/o per conto di CERMAG, sono da intendersi adattabili, quindi non originali, ai marchi indicati secondo REG. CE 1400/2002
All items described here, produced by and/or on behalf of CERMAG, are to be understood as adaptable, therefore not original, to the brands indicated according to REG. EC 1400/2002

segue TESTINE STERZO
ROTULES DE DIRECTION - DRAG LINK ENDS - LENKKÖPFE - RÓTULA DE DIRECCIÓN

segue LANDINI

FIGURA	ARTICOLO	Ø FILETTO mm	L	CONICITÀ	APPLICAZIONI	OEM
	**64480**	20x1,5 snodo 18x1,5 perno DX (RH)	28 mm 76,5 mm	-	-	112514A1
	**64481**	20x1,5 snodo 18x1,5 perno SX (LH)	28 mm 76,5 mm	-	-	112515A1
	**63229**	20x1,5 snodo 18x1,5 perno centraggio Ø32 Con collarino	28 mm 118 mm	-	5860 - 5870 - 6060 - 6860 - 6870 - 6880 - 7860 - 7870 - 7880 - 8860 - 8870 - 8880 - 1000S-13000 TECHNOFARM EUROPA 60 - 70 - 75 - 80	3426312R1 3426312M1 1966125C1 3694458M1
	**63290**	20x1,5 snodo 18x1,5 perno	35 mm 118 mm	-	-	112509A1 4207956M1
	**63291**	20x1,5 snodo 18x1,5 perno SX (LH)	28 mm 118 mm	-	-	1966127C1
	**63292**	20x1,5 snodo 24x1,5 perno	32 mm 140 mm	-	LEGEND 105/115/130/145/165/ND	3541413M1 700545A1
	**63294**	22x1,5 snodo 24x1,5 perno	32 mm 140 mm	-	12500 - 14500 - 16550 - 7000 - 8000 - 9500 - Land Power 145 - Land Power 160 - Land Power 165 - Land Power 185 - LEGEND105- LEGEND115 - LEGEND130- LEGEND145 - LEGEND 165 - Legend ND 140 - Legend ND 145TDi - Legend ND 160- Legend ND 165TDi - Legend ND 180- Legend ND 185TDi modelli senza assali Carraro - models without axles Carraro	3426255M1
	**63154**	22x1,5 snodo 24x1,5 perno senza collarino	32 mm 140 mm	-	-	N14377
	**62619**	22x1,5 snodo 24x1,5 perno Con collarino	32 mm 140 mm	-	-	247522A1
	**62620**	22x1,5 snodo 24x1,5 perno SX (LH) Con collarino	32 mm 140 mm	-	-	N14388
	**64482**	22x1,5 snodo 24x1,5 perno cusc. rinforzato	32 mm 140 mm	-	-	311446A1 3665323M91

Gli articoli qui descritti, prodotti da e/o per conto di CERMAG, sono da intendersi adattabili, quindi non originali, ai marchi indicati secondo REG. CE 1400/2002
All items described here, produced by and/or on behalf of CERMAG, are to be understood as adaptable, therefore not original, to the brands indicated according to REG. EC 1400/2002

segue TESTINE STERZO
ROTULES DE DIRECTION - DRAG LINK ENDS - LENKKÖPFE - RÓTULA DE DIRECCIÓN

LAVERDA

FIGURA	ARTICOLO	Ø FILETTO mm	L	CONICITÀ	APPLICAZIONI	OEM
	**60992**	18x1,5 SX (LH)	95 mm	14,2-16,5 1:8	Mietitrebbia - Combine harvester Mähdrescher - Moissonneuse-batteuse	1615300 301615300
	**60991**	18x1,5 DX (RH)	95 mm	14,2-16,5 1:8	Mietitrebbia - Combine harvester Mähdrescher - Moissonneuse-batteuse	1613600 301613600
	**60263**	18x1,5 DX (RH)	95 mm	16,2-18,3 1:10	Mietitrebbia - Combine harvester Mähdrescher - Moissonneuse-batteuse	321053800 311975900 11975900
	**62632**	18x1,5 SX (LH)	95 mm	16,2-18,3 1:10	Mietitrebbia - Combine harvester Mähdrescher - Moissonneuse-batteuse	321053900 311955901 11955901
	**60266**	24x1,5 DX (RH)	105 mm	18,1-20,5 1:10	Mietitrebbia - Combine harvester Mähdrescher - Moissonneuse-batteuse	12972600 312972600
	**63233**	-	-	-	Mietitrebbia - Combine harvester Mähdrescher - Moissonneuse-batteuse	311441000 11441000

MANITOU

FIGURA	ARTICOLO	Ø FILETTO mm	L	CONICITÀ	APPLICAZIONI	OEM
	**63634** DX	24x1,5 DX (RH)	295 mm	27,1-30,3 1:10	-	601218
	**63633** SX	24x1,5 DX (RH)	295 mm	27,1-30,3 1:10	-	601219
	**63643** DX	24x1,5 DX (RH)	360 mm	27,1-30,3 1:10	-	601222
	**63644** SX	24x1,5 DX (RH)	360 mm	27,1-30,3 1:10	-	601223
	**63645**	22x1,5 snodo 24x1,5 perno	32 mm 140 mm	-	-	601209
new 	**65462** SX	22x1,5 snodo 24x1,5 perno	320 mm	27,1-30,3 1:10	-	717535 211.24.625.01
new 	**65463** DX	22x1,5 snodo 24x1,5 perno	320 mm	27,1-30,3 1:10	-	717549 211.24.626.01
new 	**65557**	28x1,5	317 mm	28,9-32,4 1:10	-	661501
new 	**65558**	27x1,5 - 43 28x1,5 - 162	235 mm	-	-	2223

Gli articoli qui descritti, prodotti da e/o per conto di CERMAG, sono da intendersi adattabili, quindi non originali, ai marchi indicati secondo REG. CE 1400/2002
All items described here, produced by and/or on behalf of CERMAG, are to be understood as adaptable, therefore not original, to the brands indicated according to REG. EC 1400/2002

segue TESTINE STERZO
ROTULES DE DIRECTION - DRAG LINK ENDS - LENKKÖPFE - RÓTULA DE DIRECCIÓN

MASSEY FERGUSON

FIGURA	ARTICOLO	Ø FILETTO mm	L	CONICITÀ	APPLICAZIONI	OEM
	**62216**	11/16"x18 DX (RH)	70 mm	19,1-22,35 1:8	168 - 188 DT	1617326
	**60999**	18x1,5 DX (RH)	70 mm	19,1-22,35 1:8	154 - 164 - 165 - 168 - 174 - 184 - 188/DT - 194 - 233 - 250 - 253 - 254 - 263 - 264 - 265 - 275 - 285 - 290 - 298 - 333 - 353 - 354 - 363 - 364 - 374 - 384 - 565 - 575 - 590 - 595 - 670 - 675 - 690 - 698 - 698T - 699 - 1105 - 1080 - 1115 - 1135 - 2620 - 2640 - 2645 - 2680 - 2685 - 2720 - 2725 - 3505 - 3525 - 3545 - 3610 - 3630 - 3650	1617868M4 1617868M3 1617826M94 1617826M93 3426660M1 3426660R1 3314437M1
	**61668**	24x1,5 SX (LH)	105 mm	18,1-20,5 1:10	365 - 375 - 390 - 390T - 398 - 399 - 168 - 188/DT - 595 - 690 1080 - 1105 - 1115 - 1135 - 2620 - 2640 - 2645 - 2680 2685 - 2720 - 2725 - 3505 - 3525 - 3545 - 3610 - 3630 - 3650	1617829M1 1617829M91
	**63234**	15,8	200 mm	17,45-19,95 1:8	255 - 260	1664066M1
	**62159**	24x1,5 DX (RH)	207+10 mm	23,5-26,4 1:10	-	-
	**62160**	24x1,5 SX (LH)	207+10 mm	23,5-26,4 1:10	-	-
	**63235**	23,7	266 mm	19,1-22,35 1:8	298 - 299 698 - 699	1678023M1
	**63236**	14,8	200 mm	17,45-19,95 1:8	133 - 135 - 140 - 155 235 - 245 - 260	1692144M1 1860565M2 1692144R1
	**60266** **62163** Cuscinetto in acciaio	24x1,5 DX (RH)	105 mm	18,1-20,5 1:10	275 - 290 - 298 - 365 - 375 - 390 - 390T - 398 - 399 - 575 590 - 595 - 698 - 698T - 699 - 40E - 20E - 30E - 30H 2620 - 2640 - 2645 - 2680 - 2685 - 2720 - 2725 - 3505 3525 - 3545 - 3610 - 3630 - 3650	3426773M3 3426773M1 3426773R3 1824403M91 3426773M2 1693315M91
	**63237**	15,8	170 mm	14,3-16,1 1:8	133 - 135 - 140 - 155 235 - 245 - 260	1808432M91
	**63238**	15,8	170 mm	14,3-16,1 1:8	133 - 135 - 140 - 155 235 - 245 - 260	1808893M1
	**61667**	18x1,5 DX (RH)	70 mm	18,1-20,7 1:10	168 - 188/DT	1809496M1

Gli articoli qui descritti, prodotti da e/o per conto di CERMAG, sono da intendersi adattabili, quindi non originali, ai marchi indicati secondo REG. CE 1400/2002
All items described here, produced by and/or on behalf of CERMAG, are to be understood as adaptable, therefore not original, to the brands indicated according to REG. EC 1400/2002

segue TESTINE STERZO
ROTULES DE DIRECTION - DRAG LINK ENDS - LENKKÖPFE - RÓTULA DE DIRECCIÓN

segue MASSEY FERGUSON

FIGURA	ARTICOLO	Ø FILETTO mm	L	CONICITÀ	APPLICAZIONI	OEM
	**60271**	13/16"x16 DX (RH)	100 mm	17,45-19,95 1:8	65 - 165 - 168 - 175 178 - 185 - 188 - 250 275 - 290 - 575 - 590 670 - 675 - 690 - 765 154.4 - 154F - 184.4 - 254.4 274.4 - 294.4 - 30E	1821234M1 1821234M91 881714M92 182534M91 182534M1 884701M91 884701M92 847451M91 1821234R91
	**63240**	1/2"x20 DX (RH)	41 mm	14,3-16,3 1:8	SNODO MASCHIO CILINDRO DI STERZO 2WD Front axle 2wd - hydrostatic - 550 Front axle 2wd - power assisted 135 - 148 - 230 - 240 - 250	1851617M2
	**63241**	18x1,5 DX (RH)	173+15 mm	18,1-20,5 1:10	-	3428955M1
	**63242**	28x15 DX (RH)	115 mm	23,5-26,4 1:10	-	3595527M91
	**63243**	1/2"x20 DX (RH)	34 mm	14,3-16,3 1:8	SNODO FEMMINA CILINDRO DI STERZO 2WD 133 - 135 - 140 - 148 155 - 230 - 235 - 240 245 - 250 - 260	1851618M2
	**63244**	14,8	200 mm	14,3-16,3 1:8	133 - 135 - 140 - 148 155 - 230 - 235 - 240 245 - 250 - 260	1860408M1 1860408M2 1860408R2
	**63245**	14,8	200 mm	14,3-16,3 1:8	133 - 135 - 140 - 148 155 - 235 - 245 - 260	1860412M1 1860412M2 1860412R2
	**63246**	14,8	200 mm	17,45-19,95 1:8	133 - 135 - 140 - 148 155 - 235 - 245 - 260	1860564M2
	**63247** a saldare	28	72 mm	17,45-19,95 1:8	135 from 148525 148 - 230 240 - 250	-
	**62220**	19	374 mm	17,45-19,95 1:8	65 - 165 - 175 - 178 - 765	881883M91 186066M91 880009M92 186235M91
	**62221**	19	374 mm	17,45-19,95 1:8	65 - 165 - 175 - 178 - 765	880008M92 182507M91 186063M1 880003M1 880088M91 881884M91
	**63228**	22x1,5 snodo 24x1,5 perno	33-140 210 mm	-	3095 - 3120 - 3125 - 3140 - 3610 - 3630 - 3635 - 3645 - 3650 3655 - 3660 - 3670 - 3680 - 3690 - 6170 - 6180 - 6190 - 6270 - 6280 - 6290 - 8110 - 8120 - 8130 - 8140 - 8150 - 8160 - 8210 - 8220 - 8240 - 8250 - 8260 - (3610 - 3630 - 3650) con sterzata 50°	3903690M1 3903684M1 3765176M1
	**63248**	24x1,5 DX (RH)	265+10 mm	23,5-26,4 1:10	3610 - 3630 - 3650 con sterzata 50° 3125 - 3140 - 3635 - 3645 3655 - 3670 - 3680 - 3690	3426276M1 3426276R1
	**63229**	20x1,5 snodo 18x1,5 perno centraggio Ø32 Con collarino	28 mm 118 mm	-	354 - 364 - 365 - 374 - 375 - 384 - 394 - 398 - 390 - 390T 399 - 3000S - 3050 - 3060 - 3065 - 3070 - 3075 - 3080 3085 - 3090 - 3095 - 3115 - 3120 - 4225 - 4235 - 4240 - 4245 4255 - 4260 - 4262 - 4270 - 4325 - 4335 - 4345 - 4355 - 4360 - 4370 - 6110 - 6120 - 6130 6140 - 6150 - 6160 - 6235 - 6245 6255 - 6260 - 6265 - **PER ASSALI CARRARO**	3426312M1 3426312R1
	**63265**	20x1,5 snodo 18x1,5 perno senza collarino e dado	-	-	354 - 364 - 365 - 374 - 375 - 384 - 394 - 398 - 390 - 390T - 399 - 3000S - 3050 - 3060 - 3065 - 3070 - 3075 - 3080 - 3085 - 3090 - 3095 - 3115 - 3120 - 4225 - 4235 - 4240 - 4245 - 4255 - 4260 - 4262 - 4270 - 4325 - 4335 - 4345 - 4355 - 4360 - 4370 - 6110 - 6120 - 6130 6140 - 6150 - 6160 - 6235 - 6245 6255 - 6260 - 6265	3426312M1 3426312R1

Gli articoli qui descritti, prodotti da e/o per conto di CERMAG, sono da intendersi adattabili, quindi non originali, ai marchi indicati secondo REG. CE 1400/2002
All items described here, produced by and/or on behalf of CERMAG, are to be understood as adaptable, therefore not original, to the brands indicated according to REG. EC 1400/2002

segue TESTINE STERZO
ROTULES DE DIRECTION - DRAG LINK ENDS - LENKKÖPFE - RÓTULA DE DIRECCIÓN

segue MASSEY FERGUSON

FIGURA	ARTICOLO	Ø FILETTO mm	L	CONICITÀ	APPLICAZIONI	OEM
	**63230**	18x1,5 DX (RH)	252+10 mm	19,9-22,3 1:10	3070 - 3075 - 3080 - 3085 3090 - 3095 - 3115 - 3120	3426313M1 3426313R1
	**63231**	18x1,5 DX (RH)	200+15 mm	19,9-22,3 1:10	3050 - 3060 - 3065 - 3070 3080 - 3090	3426336M1 3426336R1
	**63249**	22x1,5 DX (RH)	80 mm	23,5-26,4 1:10	340 - 350 - 355 - 360 - 362 365 - 375 - 390 - 390T 398 -399	3427168M2 3427168R2
	**63250**	24x1,5 DX (RH)	105 mm	19,9-22,3 1:10	360 - 362 - 340 - 350 - 355 365 - 375 - 390 -390T 398 - 399	3427685M9 3427685M3 3427685M2 3427685M1 3427685M93
	**63251**	22x1,5 DX (RH)	183 mm	20,0-22,7 1:10	TEA20 - TED20 TEF20	3664622M91
	**63252**	18x1,5 snodo 18x1,5 perno	-	-	342 - 352 - 362 N - 372 - 382 N 2° Serie 4425 - 4235 - 4240 - 4245 - 4255 - 4265	3428268M1
	**63253**	18x1,5 DX (RH)	180+15 mm	19,9-22,3 1:10	342 - 352 - 362 N - 372 - 382 N 2° Serie 240 - 4225 - 4235 - 4240 - 4245 - 4255 - 4265	3429173M1 3429173M2 3429173M3
	**63254**	24x1,5 DX (RH)	200+10 mm	27,1-30,3 1:10	SERIE 3000 3670 - 3690 - 8150 - 8160	3429731M1
	**63255**	24x1,5 DX (RH)	260 mm	23,5-26,4 1:10	3095 - 3120 - 6170 - 6180 6270 - 6280 - 6290	3764024M1
	**63256**	18x1,5 DX (RH)	220 mm	23,5-26,4 1:10	375 - 390 - 390T - 3050 - 3065 - 4225 - 4235 - 4245 4255 - 4270 - 6110 - 6120 - 6130 - 6140	3764027M2
	**63257**	18x1,5 DX (RH)	285 mm	23,5-26,4 1:10	398 - 399 PRESTIGE - 4235 - 4255 - 4260 - 4265 - 4270 6150 - 6160 - 6235 - 6245 - 6255 - 6260 - 6265	3764028M2
	**63258**	24x1,5 DX (RH)	240+10 mm	23,5-26,4 1:10	3635 - 3645 - 3655 8110 - 8120 - 8130 - 8140	3764132M1
	**63259**	24x1,5 DX (RH)	107 mm	18,9-24 1:8	600 - 650 - 810	784157 3907160M1 3429701M1
	**62211**	11/16"x18 DX (RH)	83 mm	14,2-16,5 1:8	33 - 133 - 35 - FE35 MF35 - 35 X 135 1° serie	826751M91 826751M1 180381M91 968406M91 1862029M91 194606M91 1862029R91 826756M91
	**62212**	11/16"x18 SX (LH)	90 mm	16,9-19,1 1:8	Front axle 2wd 35 - FE25 - 133 - 135 - 140 148 - 155 - 230 - 235 240 - 245 - 250 - 255 - 260 MF35 - 35 X 135 1a Serie	826752M92 907729M1 180391M91 826752M91 969352M1 193733M91 180391M1 826752R92

Gli articoli qui descritti, prodotti da e/o per conto di CERMAG, sono da intendersi adattabili, quindi non originali, ai marchi indicati secondo REG. CE 1400/2002
All items described here, produced by and/or on behalf of CERMAG, are to be understood as adaptable, therefore not original, to the brands indicated according to REG. EC 1400/2002

segue TESTINE STERZO
ROTULES DE DIRECTION - DRAG LINK ENDS - LENKKÖPFE - RÓTULA DE DIRECCIÓN

segue MASSEY FERGUSON

FIGURA	ARTICOLO	Ø FILETTO mm	L	CONICITÀ	APPLICAZIONI	OEM
	**62219**	19	374 mm	17,45-19,95 1:8	65 - 165 - 168 -175 - 178 - 185 - 188 - 765 - 265 - 275 282 - 285 - 290 - 565 - 575 - 590 - 670 - 675 - 690 - 698	881736M92 898050M91 886800M91 963916M1 963916M91 881736R92 894125M91
	**62214**	22	80 mm	17,45-19,95 1:8	65 - 165 - 168 - 175 188 - 265 - 285	906452M92
	**63262**	22x1,5 SX (LH)	100 mm	18,1-20,5 1:10	354 - 364 - 374 - 384	3427440M91
	**62225**	19,2	395 mm	17,45-19,95 1:8	175 - 178 - 185 - 188 - 265 - 275 - 285 - 290 565 - 575 - 590 - 675 - 690 - 698	886797M91 886797R91
	**63263**	21/32”x19 SX (LH)	80 mm	16,9-19,1 1:8	35 - 133 - 135 - 140 - 148 - 155 - 235 - 240 - 245 255 - 260 - TEA20 - TED20 - TEF20	893607M91 893607M92
	**62217**	15,8	170 mm	14,3-16,1 1:8	133 - 135 - 140 - 148 - 155	906537M1 964756M1
	**63184**	13/16”x16 DX (RH)	105 mm	17,45-20 1:8	165 - 168 - 175 from 724937 - 178 from 724937 - 185 - 188 - 265 - 275 - 285 - 290 - 565 - 575 - 590 - 675 - 690	963920M1 886802M91 886802R91 884720M91 886802M92
	**62218**	15,8	170 mm	14,25-16,1 1:8	133 - 135 - 140 - 148 - 155 235 - 245 - 260	964343M1 1808432M1 1808432M91
	**62222**	23,75	400 mm	19,1-22,35 1:8	133 - 135 - 140 - 148 - 155 235 - 245 - 260	1028265M91 1828265M91 1807258M1
	**62213**	1”x16 DX (RH)	107 mm	19,1-22,35 1:8	595 - 1080 - 1105 - 1115 1135 - 2620 - 2640 - 2680	1028268M91 1807259M1 3033244M2
	**62226**	19,2	390 mm	17,45-19,95 1:8	65 - 165 - 175 - 178 - 765	186061M91 880012M92 881888M92 880012M93 182510M91
	**62227**	13/16”x16 DX (RH)	450 mm	-	165 - 168 - 175 - 178 - 185 - 188 265 - 275 - 285 - 290 - 565 - 575 - 590 675 - 690 - 698	886801M91 963917M91 886800M92
	**63261**	22x1,5	345 mm	27,1-30,03 1:10	SERIE 3000	-
	**63264**	18x1,5 DX (RH)	260 mm	19,9-22,4 1:10	Fino al MOD.3090 a 4 ruote motrici	-
	**62215**	11/16”x18 DX (RH)	70 mm	18,1-20,7 1:10	168 - 11/DT	1809676M91
	**63239**	13/16”x16 DX (RH)	470 mm	17,45-20 1:8	165 - 168 175 - 178 - 185 - 188	1810366M91 898053M91 881741M92

Gli articoli qui descritti, prodotti da e/o per conto di CERMAG, sono da intendersi adattabili, quindi non originali, ai marchi indicati secondo REG. CE 1400/2002
All items described here, produced by and/or on behalf of CERMAG, are to be understood as adaptable, therefore not original, to the brands indicated according to REG. EC 1400/2002

segue TESTINE STERZO
ROTULES DE DIRECTION - DRAG LINK ENDS - LENKKÖPFE - RÓTULA DE DIRECCIÓN

segue MASSEY FERGUSON

FIGURA	ARTICOLO	Ø FILETTO mm	L	CONICITÀ	APPLICAZIONI	OEM
	**64467**	18,8 SX (LH)	320 mm	17,45-20 1:8	65 - 175 - 175S - 178 - 765	894173M91 880011M92 881882M92
	**64466**	18,8 DX (RH)	320 mm	17,45-20 1:8		880010M92 881881M91 894054M91

MC CORMICK

FIGURA	ARTICOLO	Ø FILETTO mm	L	CONICITÀ	APPLICAZIONI	OEM
	**63265**	20x1,5 snodo 18x1,5 perno senza collarino e dado	26 mm 117 mm	-	CX-L 65/75/85 - F 70/80/85/90/100/110/120 TECHNO	3426312M1
	**63229**	20x1,5 snodo 18x1,5 perno centraggio Ø32 Con collarino	28 mm 118 mm	-	EUROPA - SYNCHRO - XTRASHIFT	1966125C1
	**63106**	18x1,5 DX (RH)	173+9 mm	19,9-22,3 1:10	- Front axle 4wd - CAR707 - 395 - 495 - 595 - 695 - 795 - 895 - 995 - 3210 - 3220 - 3230 - 4210 - 4220 - 4230 - 4240 - CX70 - CX80 - CX90 - CX100 - CX70 - C70 - C80 - C90 - C100 - 3430 - 3930 - 4130 - 4630 - 4830 - 5030	137048A1 1537612C1 3694460M1
	**63105**	18x1,5 SX (LH)	173+9 mm	19,9-22,3 1:10		137047A1
	**60271**	13/16"x16 DX (RH)	100 mm	17,45-19,95 1:8	A-MAX - C-MAX - C-I - C-L - F - F/XL - GM - GX - MB - V Series - V/F-N - X4M - X4	1821234M91
	**63282**	18x1,5 DX (RH)	100+9 mm	18,1-20,14 1:10	F - F/XL	3428457M1
	**64468**	18x1,5 DX (RH)	190 mm	19,9-22,3 1:10	B-MAX - C-MAX - MB - T-MAX - X5 - X5M - X50 - X50M - X6	3658001M91

MERLO

FIGURA	ARTICOLO	Ø FILETTO mm	L	CONICITÀ	APPLICAZIONI	OEM
	**63266**	22x1,5 DX (RH)	237 mm	23,5-26,4 1:10	PANORAMIC	039681
	**63267**	22x1,5 DX (RH)	304 mm	23,5-26,4 1:10	PONTE P40	039680
	**63268**	22x1,5 DX (RH)	380 mm	23,5-26,4 1:10	PANORAMIC from date 04/85: P28.7EVT P28.7EVS - P28.7KKT	024409 046738

Gli articoli qui descritti, prodotti da e/o per conto di CERMAG, sono da intendersi adattabili, quindi non originali, ai marchi indicati secondo REG. CE 1400/2002
All items described here, produced by and/or on behalf of CERMAG, are to be understood as adaptable, therefore not original, to the brands indicated according to REG. EC 1400/2002

segue TESTINE STERZO
ROTULES DE DIRECTION - DRAG LINK ENDS - LENKKÖPFE - RÓTULA DE DIRECCIÓN

PASQUALI

FIGURA	ARTICOLO	Ø FILETTO mm	L	CONICITÀ	APPLICAZIONI	OEM
	**61065**	-	205 mm	16,2-18,3 1:10	-	9852311 984925/0
	**61816**	-	205 mm	18,5-20,3 1:12	-	9862260
	**63270**	-	205 mm	16,2-18,3 1:10	-	9852311 984925/0
	**62637**	18x1,5 DX (RH)	82 mm	19,9-22,3 1:10	-	-
	**62633**	18x1,5 DX (RH)	102 mm	19,9-22,3 1:10	-	-
	**62634**	18x1,5snodo 18x1,5perno	182 mm	-	-	-
	**62635**	18x1,5 DX (RH)	133 mm	19,9-22,3 1:10	-	-
	**62636**	20x1,5snodo 18x1,5perno	-	-	-	-
	**62638**	18x1,5snodo 18x1,5perno	-	-	-	-
	**62639**	18x1,5 DX (RH)	167 mm	19,9-22,3 1:10	-	-

Gli articoli qui descritti, prodotti da e/o per conto di CERMAG, sono da intendersi adattabili, quindi non originali, ai marchi indicati secondo REG. CE 1400/2002
All items described here, produced by and/or on behalf of CERMAG, are to be understood as adaptable, therefore not original, to the brands indicated according to REG. EC 1400/2002

segue TESTINE STERZO
ROTULES DE DIRECTION - DRAG LINK ENDS - LENKKÖPFE - RÓTULA DE DIRECCIÓN

RENAULT

FIGURA	ARTICOLO	Ø FILETTO mm	L	CONICITÀ	APPLICAZIONI	OEM
	**62619**	22x1,5 snodo 24x1,5 perno Con collarino	32 mm 140 mm	-	-	6000103325
	**63154**	22x1,5 snodo 24x1,5 perno senza collarino	32 mm 140 mm	-	103.54 - 106.54 -ARES 540 - 550 - 610 - 620 - 630 640 - 650 - 710 - 720 - 725 - 735 - 815 - 825 TEMIS 550 - 610 - 630 - 650	6000103325
	**63114**	18x1,5 DX (RH)	220+9 mm	19,9-22,3 1:10	-	-
	**63113**	18x1,5 SX (LH)	220+9 mm	19,9-22,3 1:10	-	6000122437
	**63229**	20x1,5 snodo 18x1,5 perno centraggio Ø32 Con collarino	-	-	CERES 65 - 75 - 85 - 95 CERGOS 340 - 350 ERGOS 85 - 95 - 105	6000149001 6000103261
	**63291**	20x1,5 snodo 18x1,5 perno SX (LH)	28 mm 118 mm	-	-	6000149006
	**63275**	16x1,5 DX (RH)	80 mm	18,1-20,1 1:10	-	6000180694
	**60997**	24x1,5 DX (RH)	105 mm	19,9-22,3 1:10	II° serie 951 - 981 - 982 - 983 - 1151 - 1451 - 1503 751.4 - 851.4 - 951.4 - 1151.4	6000187031
	**61767**	24x1,5 SX (LH)	105 mm	19,9-22,3 1:10	II° serie 951 - 981 - 982 - 983 - 1151 - 1451 - 1503 751.4 - 851.4 - 951.4 - 1151.4	6000188759
	**60269**	22x1,5 DX (RH)	100 mm	16,2-18,4 1:10	I° serie 951 - 981 - 982 - 983 - 1151 - 1451 - 1503 551.4 - 651.4 - 751.4 (81030 >)	6000198854

Gli articoli qui descritti, prodotti da e/o per conto di CERMAG, sono da intendersi adattabili, quindi non originali, ai marchi indicati secondo REG. CE 1400/2002
All items described here, produced by and/or on behalf of CERMAG, are to be understood as adaptable, therefore not original, to the brands indicated according to REG. EC 1400/2002

segue TESTINE STERZO
ROTULES DE DIRECTION - DRAG LINK ENDS - LENKKÖPFE - RÓTULA DE DIRECCIÓN

segue RENAULT

FIGURA	ARTICOLO	Ø FILETTO mm	L	CONICITÀ	APPLICAZIONI	OEM
	**60270**	22x1,5 SX (LH)	100 mm	16,2-18,4 1:10	I° serie 951 - 981 - 982 - 983 - 1151 - 1451 - 1503 551.4 - 651.4 - 751.4 (81030 >)	6000198855
	**62228**	16x1,5 DX (RH)	100 mm	18,1-20,5 1:10	R91 - R92 - R94 - R96 - R98 - 461 - 551 - 651 - 681 - 751 - 851 - 951 - 1151 - 1451 - 58.12 - 58.32 - 61.12 - 65.12 - 65.32 - 68.12 - 70.12 - 70.32 - 75.12 - 75.32 - 80.12 - 85.12 - 85.32 - 90.32 - 95.12 - 103.12 - 103.52 - 113.12 CERES 65 - 75 - 85 - 95 - CERES 310 - 320 - 330 - 340	7700505786 7700504269 7700681811 7700681810
	**62229**	16x1,5 SX (LH)	100 mm	18,1-20,5 1:10	R91 - R92 - R94 - R96 - R98 - 461 - 551 - 651 - 681 - 751 - 851 - 951 - 1151 - 1451 - 58.12 - 58.32 - 61.12 - 65.12 - 65.32 - 68.12 - 70.12 - 70.32 - 75.12 - 75.32 - 80.12 - 85.12 - 85.32 - 90.32 - 95.12 - 103.12 - 103.52 - 113.12 CERES 65 - 75 - 85 - 95 - CERES 310 - 320 - 330 - 340	7700679127 7700504270 7700504271
	**63276**	16x1,5 SX (LH)	95 mm	14,2-16,51 1:8	N71 - R56 - 301 - 351 - 361 421M - 461M - 32.50 - 32.60	7700681808 7700505603
	**62173**	28x1,5 DX (RH)	107 mm	19,9-22,3 1:10	782.4 - 851.4S - 95.14 - 103.14 - 103.54 - 106.14 - 106.54 - 110.14 110.54 - 113.14 - 120.14 - 120.54 - 133.14 - 133.54 - 145.14 - 145.54 - 155.54 - 175.74 - 160.94 - 180.94	7700654419
	**62174**	28x1,5 SX (LH)	107 mm	19,9-22,3 1:10	782.4 - 851.4S - 95.14 - 103.14 - 103.54 - 106.14 - 106.54 - 110.14 110.54 - 113.14 - 120.14 - 120.54 - 133.14 - 133.54 - 145.14 - 145.54 - 155.54 - 175.74 - 160.94 - 180.94	7700654420
	**63277**	16x1,5 SX (LH)	78 mm	18,1-20,4 1:10	-	6000180691
	**63278**	16x1,5 DX (RH)	78 mm	18,1-20,4 1:10	-	6000180694
	**63279**	22x1,5 DX (RH)	210+10 mm	23,5-26,4 1:10	CERES 65 - 70 - 75 - 85 - 95 - CERES 310 - 320 - 330 - 340 CERGOS 330 - 340 - 350 Pont Sige axle	6005009894
	**63280**	18x1,5 DX (RH)	79+9 mm	19,9-22,3 1:10	Serie LB Carraro Axle Serie 1000	-

Gli articoli qui descritti, prodotti da e/o per conto di CERMAG, sono da intendersi adattabili, quindi non originali, ai marchi indicati secondo REG. CE 1400/2002
All items described here, produced by and/or on behalf of CERMAG, are to be understood as adaptable, therefore not original, to the brands indicated according to REG. EC 1400/2002

segue RENAULT

FIGURA	ARTICOLO	Ø FILETTO mm	L	CONICITÀ	APPLICAZIONI	OEM
	**63281**	18x1,5 SX (LH)	79+9 mm	19,9-22,3 1:10	Serie LB Carraro Axle Serie 1000	-
	**63119**	20x1,5 DX (RH)	95 mm	16,2-18,3 1:10	50.12V - 55.12V - 70.12V - 80.12V DIONIS 110 - 120 - 130 - 140 FRUCTUS 110 - 120 - 130 - 140	6000100833
	**63120** Cuscinetto in acciaio	20x1,5 SX (LH)	95 mm	16,2-18,3 1:10	50.12V - 55.12V - 70.12V - 80.12V DIONIS 110 - 120 - 130 - 140 FRUCTUS 110 - 120 - 130 - 140	6000100832
	**60266** **62163** Cuscinetto in acciaio	24x1,5 DX (RH)	105 mm	18,1-20,5 1:10	681.4 - 681.4S - 751.4S - 782 - 58.14 - 58.32 - 58.34 - 65.14 - 65.32 - 65.34 - 68.14 - 70.14 - 70.32 - 70.34 - 75.14 - 75.32 75.34 - 80.14 - 85.14 - 80.32 - 80.34 - 85.32 - 85.34 - 90.32 - 90.34 - ERGOS 85 - 95 - 105	700658833
	**61668** **63227** Cuscinetto in acciaio	24x1,5 SX (RH)	105 mm	18,1-20,5 1:10	681.4 - 681.4S - 751.4S - 782 - 58.14 - 58.32 - 58.34 - 65.14 65.32 - 65.34 - 68.14 - 70.14 - 70.32 - 70.34 - 75.14 - 75.32 75.34 - 80.14 - 85.14 - 80.32 - 80.34 - 85.32 - 85.34 - 90.32 - 90.34 - ERGOS 85 - 95 - 105	7700658834
	**63255**	24x1,5 DX (RH)	260 mm	23,5-26,4 1:10	103.54 - 106.54 - ARES 540 - 550 - 610 - 620 - 630 - 640 - 650 - 710 - 720 - 725 - 735 - 815 - 825 - TEMIS 550 - 610 - 630 - 650	6000103324
	**63284**	22x1,5 snodo 22x1,5 perno	205 mm Sfera ø 58	-	CERES 65 - 70 - 75 - 85 - 95 CERES 310 - 320 - 330 - 340 CERGOS 330 - 340 - 350	6005009895
	**63283** Cuscinetto rinforzato	22x1,5 snodo 22x1,5 perno	205 mm Sfera ø 58	-	CERES 65 - 70 - 75 - 85 - 95 - CERES 310 - 320 - 330 - 340 CERGOS 330 - 340 - 350 Pont Sige axle	6005009895
	**64469**	18x1,5 SX (LH)	54 mm	19,9-22,3 1:10	Serie 50 - Serie 70 - Serie 80 - DIONIS	6000148972

segue TESTINE STERZO
ROTULES DE DIRECTION - DRAG LINK ENDS - LENKKÖPFE - RÓTULA DE DIRECCIÓN

SAME

FIGURA	ARTICOLO	Ø FILETTO mm	L	CONICITÀ	APPLICAZIONI	OEM
	**61604**	14x1,5 DX (RH)	85 mm	10,85-12,35 1:10	Sirenetta - Ranger 45-Aurora - Delfino Corsaro - Saturno	0.150.4237.4
	**63317**	16x1,5 DX (RH)	85 mm	13,1-16,45 1:5	DA12 - DA17 - DA25A - DA25B - DA30 SAMETTO SAMETTO 120	0.000.4122.3
	**63276**	16x1,5 SX (LH)	95 mm	14,2-16,5 1:8	-	-
	**61001**	16x1,5 DX (RH)	95 mm	14,4-16,3 1:10	Aurora - Condor - Corsaro - Saturno - Falcon - Minitauro Delfino - Vigneron 35/45/60 Sirenetta - Ranger 45	0.146.4237.4
	**63318**	18x1,5 DX (RH)	95 mm	13,45-15,35 1:5	240 - 360 - 480 - Italia - Vigneto Atlanta - Italia DT Atlanta DT - Italia Vigneto DT Atlanta Vigneto DT	0.001.4026.4
	**63319**	18x1,5 DX (RH)	95 mm	14,1-16,45 1:6	240 - 360 - 480 Italia DT - Atlanta DT-Italia Vigneto DT-Atlanta Vigneto DT	0.001.4027.4
	**60991**	18x1,5 DX (RH)	95 mm	14,2-16,5 1:8	Aurora - Delfino Condor - Falcon Minitauro	0.001.4026.4
	**60263**	18x1,5 DX (RH)	95 mm	16,2-18,3 1:10	Aurora - Condor - Corsaro - Saturno - Falcon - Minitauro Delfino - Vigneron 35/45/60 - Sirenetta - Ranger 45 Centauro - Leone - Italia - Atlanta	0.135.4237.4 0.010.0486.4
	**62632**	18x1,5 SX (LH)	95 mm	16,2-18,3 1:10	-	0.21.1541.1/10
	**62625**	20x1,5 DX (RH)	100 mm	18,1-20,1 1:10	-	-
	**60269**	22x1,5 DX (RH)	100 mm	16,2-18,4 1:10	Condor - Corsaro - Saturno - Falcon - Minitauro - Leone Vigneron - Centauro - Pahnther - Taurus	0.135.4345.4 0.010.0487.4
	**60266** **62163** Cuscinetto in acciaio	24x1,5 DX (RH)	105 mm	18,1-20,5 1:10	Antares I 100 - Antares I 130 - ASTER 60 - ASTER 70 Buffalo - BUFFALO 130 - Buffalo 130 DT - Buffalo DT Centauro - Centurion - Drago - Drago DT - Explorer 55 Export - Explorer 60 Export - Explorer 65 Export - Explorer 65 Special - Explorer 70 Export - Explorer 75 Special - Explorer 80 Special - FRUTTETO 60 - Frutteto 75 - Hercules DT - Jaguar - Jaguar DT - LEOPARD 85 - Leopard 90 Turbo - Leopard DT - Mercury - Panther - Panther DT - SOLAR 50 - Solar 50 DT - SOLAR 60 - Solar 60 DT - Taurus 60 DT - Tiger DT	0.148.6126.4 0.010.0488.4
	**60997**	24x1,5 DX (RH)	105 mm	19,9-22,3 1:10	Laser - 90 - 100 - 110 - 130 150 Galaxi 170	0.257.4345.4 0.010.0489.4
	**63320**	18	732 mm	16,2-18,2 1:10	Solar 50 - Solar 60	0.422.4234.3
	**63321**	-	-	-	Dorado S - Dorado V - Frutteto V/CVT - Frutteto^3 V - Golden	0.010.1326.4

Gli articoli qui descritti, prodotti da e/o per conto di CERMAG, sono da intendersi adattabili, quindi non originali, ai marchi indicati secondo REG. CE 1400/2002
All items described here, produced by and/or on behalf of CERMAG, are to be understood as adaptable, therefore not original, to the brands indicated according to REG. EC 1400/2002

segue TESTINE STERZO
ROTULES DE DIRECTION - DRAG LINK ENDS - LENKKÖPFE - RÓTULA DE DIRECCIÓN

segue SAME

FIGURA	ARTICOLO	Ø FILETTO mm	L	CONICITÀ	APPLICAZIONI	OEM
	**63322**	14x1,5 perno 18x1,5 - 16x1,5 snodo	215 mm	16,2 - 17,5	Solaris 35 - Solaris 45	0.008.7720.4
	**63323**	16x1,5 snodo 16x1,5 perno DX (RH)	210 mm	19,95-22,11 1:10	Dorado - Frutteto **(decentrata DX)**	0.010.0798.4/30
	**63324**	16x1,5 snodo 16x1,5 perno DX (RH)	210 mm	19,95-22,11 1:10	Dorado - Frutteto **(decentrata SX)**	0.010.0799.4/30
	**63655**	16x1,5 snodo 16x1,5 perno DX (RH)	125 mm	-	Dorado S70 (20") Solaris 35	0.010.2460.0 0.010.3938.0
	**63327**	20	295 mm	18,1-20,5 1:10	-	0.429.6371.3
	**63328**	22	293 mm	19,9-22,3 1:10	Drago - Bufalo - Panther Taurus - Hercules - Leopard Tiger - Jaguar	0.193.6369.3 0.435.6356.3
	**62230**	22	339 mm	19,9-22,3 1:10	Drago - Bufalo - Panther Taurus - Hercules - Leopard Tiger - Jaguar	0.176.6360.3
	**62231**	22	339 mm	23,5-23 1:10	Centauro - Leone - Drago	0.169.6376.3
	**61668** **63227** Cuscinetto in acciaio	24x1,5 SX (LH)	105 mm	18,1-20,5 1:10	Drago - Bufalo - Panther Taurus - Hercules - Leopard Tiger - Jaguar	-
	**65076**	16x1,5 DX (RH)	112 mm	16,2-18,25 1:10	SOLARIS 30 - SOLARIS 35 - SOLARIS 40 - SOLARIS 45 - SOLARIS 50 - SOLARIS 55 - SOLARIS TIER 3 35 - SOLARIS TIER 3 45 - SOLARIS TIER 3 55 **(decentrata DX 25 mm)**	0.010.3937.2
	**65077**	16x1,5 DX (RH)	112 mm	16,2-18,25 1:10	SOLARIS 30 - SOLARIS 35 - SOLARIS 40 - SOLARIS 45 - SOLARIS 50 - SOLARIS 55 - SOLARIS TIER 3 35 - SOLARIS TIER 3 45 - SOLARIS TIER 3 55 **(decentrata SX 25 mm)**	0.010.3938.1
	**63191**	22x1,5 snodo 24x1,5 perno	32 140	-	IRON.130 - IRON.130S - IRON.140S - IRON.150 - IRON.150S - IRON.150.7 - IRON.165.5 - IRON.165.7	0.010.3268.2 0.900.0451.6 04415654
	**62619**	22x1,5 snodo 24x1,5 perno Con collarino	32 mm 140 mm	-	FORTIS - IRON - IRON HI-LINE	0.900.0084.5 0.900.0647.3
	new **65807**	24x1,5 DX (RH)	306 mm	23,5-26,4 1:10	FORTIS - IRON - IRON HI-LINE	0.900.0107.7

segue TESTINE STERZO
ROTULES DE DIRECTION - DRAG LINK ENDS - LENKKÖPFE - RÓTULA DE DIRECCIÓN

STEYR

FIGURA	ARTICOLO	Ø FILETTO mm	L	CONICITÀ	APPLICAZIONI	OEM
	**62149**	20x1,5 DX (RH)	95 mm	16,2-18,3 1:10	-	292.43.0718
	**62148** Cuscinetto in plastica	20x1,5 SX (LH)	95 mm	16,2-18,3 1:10	-	192.43.0733
	**63123**	22x1,5 DX (RH)	95 mm	16,2-18,3 1:10	650 - 760	192.43.0735 192.47.0126
	**63124**	22x1,5 SX (LH)	95 mm	16,2-18,3 1:10	650 - 760	192.43.0741 192.47.0120
	**60266** **62163** Cuscinetto in acciaio	24x1,5 DX (RH)	105 mm	18,1-20,5 1:10	-	192.43.0710
	**60999**	18x1,5 DX (RH)	70 mm	19,1-22,35 1:10	-	397.47.0192
	**63285**	18x1,5 DX (RH)	143 mm	19,9-22,3 1:10	MOD. 150 I° serie - 94CV dal '78/'94 Ponte Carraro 9078 - 9086 - 9094	1.33.743.603
	**63286**	18x1,5 SX (LH)	143 mm	19,9-22,3 1:10	MOD. 150 I° serie - 94CV dal '78/'94 Ponte Carraro SX 9078 - 9086 - 9094	1.33.743.601
	**63287**	22x1,5 DX (RH)	183 mm	23,5-26,4 1:10	MOD 9094 MOD 4X4 (8070 fino a 8080 - 8085)	1.33.743.010
	**63288**	22x1,5 DX (RH)	215+10 mm	23,5-26,4 1:10	8070 - 8080 - 8085 Sige Axle	35700431008 135700431008 135700431015
	**63254**	24x1,5 DX (RH)	200+10 mm	27,1-30,3 1:10	MOD. 9190	-
	**63607**	24x1,5 DX (RH)	265 mm	23,5-26,4 1:10	CVT 170	1.33.743.014 247523A1 340483A1
	**63289**	24x1,5 DX (RH) piegato DX	240+10 mm	23,5-26,4 1:10	9105 - 9115 - 9125 - 9145 1. serie	1.33.743.611
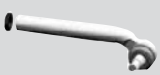	**63103**	24x1,5 DX (RH) piegato SX	240+10 mm	23,5-26,4 1:10	9105 - 9115 - 9125 - 9145 1. serie	1.33.743.614 132666A1

Gli articoli qui descritti, prodotti da e/o per conto di CERMAG, sono da intendersi adattabili, quindi non originali, ai marchi indicati secondo REG. CE 1400/2002
All items described here, produced by and/or on behalf of CERMAG, are to be understood as adaptable, therefore not original, to the brands indicated according to REG. EC 1400/2002

segue TESTINE STERZO
ROTULES DE DIRECTION - DRAG LINK ENDS - LENKKÖPFE - RÓTULA DE DIRECCIÓN

segue STEYR

FIGURA	ARTICOLO	Ø FILETTO mm	L	CONICITÀ	APPLICAZIONI	OEM
	**63145**	24x1,5 DX (RH) piegato DX	282+10 mm	23,5-26,4 1:10	9105 - 9115 - 9125 - 9145 (2. serie) CVT120 - CVT130 - CVT150 - CVT170	1.33.743.617
	**63146**	24x1,5 DX (RH) piegato SX	282+10 mm	23,5-26,4 1:10		1.33.743.619
	**63290**	20x1,5 snodo 18x1,5 perno	-	-	MOD. 150 I° serie - 94CV dal '78/'94 Ponte Carraro DX 9078 - 9086 - 9094 8055 - 942 - 948	35700431012 1.33.743.604 112509A1
	**63291**	20x1,5 snodo 18x1,5 perno SX (LH)	28 mm 118 mm	-	MOD 150 I° serie - 94CV dal '78/'94 Ponte Carraro SX 9078 - 9086 - 9094	1.33.743.602 112508A1
	**63292**	20x1,5 snodo 24x1,5 perno	-	-	9105 - 9115 - 9125 - 9145	1.33.743.613
	**63283** Cuscinetto rinforzato	22x1,5 snodo 22x1,5 perno	-	-	MOD 9094 955 - 964 - 970 Pont Sige axle	1.33.743.011
	**63293**	55x1,5 snodo 22x1,5 snodo 22x1,5 perno	-	-	8070 - 8080 - 8085 Sige Axle	35700431009 135700431009 135700431017
	**63294**	22x1,5 snodo 24x1,5 perno	-	-	MOD. 9190	-

VALPADANA

FIGURA	ARTICOLO	Ø FILETTO mm	L	CONICITÀ	APPLICAZIONI	OEM
	**60997**	24x1,5 DX (RH)	105 mm	19,9-22,3 1:10	-	121997
	**62863**	16x1 SX (LH)	100 mm	15-16 1:10	-	-
	**60344**	16x1 DX (RH)	100 mm	15-16 1:10	-	-
	**62395**	20x1,5 DX (RH)	60 mm	14,5-16,3 1:10	-	-
	**62632**	18x1,5 SX (LH)	95 mm	16,2-18,3 1:10	-	-
	**60263**	18x1,5 DX (RH)	95 mm	16,2-18,3 1:10	-	-
	**60271**	13/16"x16 DX (RH)	100 mm	17,45-19,95 1:8	1500 - 1600 - 3400 - 3500 - 3600	1821234M91
	**63282**	18x1,5 DX (RH)	100+9 mm	18,1-20,14 1:10	3600	3428457M1

segue TESTINE STERZO
ROTULES DE DIRECTION - DRAG LINK ENDS - LENKKÖPFE - RÓTULA DE DIRECCIÓN

VALTRA VALMET

FIGURA	ARTICOLO	Ø FILETTO mm	L	CONICITÀ	APPLICAZIONI	OEM
	**63295**	21/32"x19 UNS DX	83,5 mm	13-15,2 1:8	33 - 359 - 361 - 500 - 565	585270
	**63296**	21/32"x19 UNS SX	83,5 mm	13-15,2 1:8	33 - 359 - 361 - 500 - 565	585290
	**63297**	24x1,5 DX (RH)	105 mm	18,1-20,5 1:10	505 - 605 - 705 - 805	827480
	**63298**	18,15	310 mm	16,2-18,3 1:10	502 - 503 - 602 - 612 604 - 305 - 405	609409
	**63299**	18,15	310 mm	16,2-18,3 1:10	502 - 503 - 602 - 612 604 - 305 - 405	609408
	**63300**	22,2	313 mm	18,1-20,5 1:10	700 - 702 - 702S - 900 910 - 1100 - 1110 - 1102	821030
	**63301**	22,2	313 mm	18,1-20,5 1:10	702 - 702S - 712 - 703 802 - 803 - 903 - 1102	698930
	**63302**	22,2	523 mm	18,1-20,5 1:10	505 - 605 - 705 - 805	30002200
	**62239**	18x1,5 DX (RH)	236+9 mm	19,9-22,3 1:10	ZF APL-325 to 658482 - 205 - 255 - 305 - 355 - 365 405 - 455 - 465 - 555 - 565 - 665 - 865 - 415 - 415M 600 - 700 - 800 - 900	31059900
	**62238**	18x1,5 DX (RH)	295+9 mm	19,9-22,3 1:10	ZF APL-335 to 658482 - 205 - 255 - 305 - 355 - 365 405 - 455 - 465 - 555 - 565 - 665 - 865 - 415 - 415M 600 - 700 - 800 - 900	31372400
	**62233**	22x1,5 DX (RH)	293+10 mm	28,9-32,4 1:10	SIGE - 6000 - 6100 - 6300 - 6400 - 6600 - 6800 - 8000 - 8100 - 8200 - 8400 - 6250 - 6350 - 6550 - 6650 - 6850 - 8050 - 8150 - 8350 - 8450 - 8550 - 8950 - 6250Hi - 6350Hi - 6550Hi - 6650Hi - 6850Hi - 8050Hi - 8150Hi - 8350Hi - 8450Hi - 8550Hi - 8950Hi	31882210
	**62237**	22x1,5 DX (RH)	160+10 mm	23,5-26,4 1:10	SIGE from 658483 - 205 - 255 - 305 - 355 - 365 405 - 455 - 465 - 555 - 565 - 665 - 865 - 415 - 415M 600 - 700 - 800 - 900	31952500
	**63303**	22x1,5 DX (RH)	208 mm	23,5-26,4 1:10	SIGE - 505 - 605 - 655 - 705 - 755 - 805 - 905 - 615M - 715M - 6000 - 6100 - 6300 - 6400 - 6600 - 6800 - 8000 - 8100 - 8200 - 8400 - 6250 - 6350 - 6550 - 6650 - 6850 - 8050 - 8150 - 8350 - 8450 - 8550 - 8950 - 6250Hi - 6350Hi - 6550Hi - 6650Hi - 6850Hi - 8050Hi - 8150Hi - 8350Hi - 8450Hi - 8550Hi - 8950Hi	31798610
	**62236**	22x1,5 DX (RH)	210+10 mm	23,5-26,4 1:10	SIGE - 505 - 605 - 655 - 705 - 755 - 805 - 905 - 615M - 715M 6000 - 6100 - 6300 - 6400 - 6600 - 6800 - 8000 - 8100 - 8200 - 8400 - 6250 - 6350 - 6550 - 6650 - 6850 - 8050 - 8150 - 8350 - 8450 - 8550 - 8950 - T120 - T130 - T140 - T160 - T-170 - T190	31798600

Gli articoli qui descritti, prodotti da e/o per conto di CERMAG, sono da intendersi adattabili, quindi non originali, ai marchi indicati secondo REG. CE 1400/2002
All items described here, produced by and/or on behalf of CERMAG, are to be understood as adaptable, therefore not original, to the brands indicated according to REG. EC 1400/2002

segue TESTINE STERZO
ROTULES DE DIRECTION - DRAG LINK ENDS - LENKKÖPFE - RÓTULA DE DIRECCIÓN

segue VALTRA VALMET

FIGURA	ARTICOLO	Ø FILETTO mm	L	CONICITÀ	APPLICAZIONI	OEM
	**62232**	22x1,5 DX (RH)	290+10 mm	23,5-26,4 1:10	SIGE - 6000 - 6100 - 6300 - 6400 - 6600 - 6800 - 8000 - 8100 - 8200 - 8400 - 6250 - 6350 - 6550 - 6650 - 6850 - 8050 - 8150 - 8350 - 8450 - 8550 - 8950 - 815M	31882200
	**63304**	24x1,5 DX (RH)	260 mm	23,5-26,4 1:10	CARRARO - 6250Hi - 6350Hi - 6550Hi - 6650Hi - 6850Hi - 8050Hi - 8150Hi - 8350Hi - 8450Hi - 8550Hi - 8950Hi	34051700
	**62235**	20x1,5 snodo 18x1,5 perno	-	-	ZF APL-325 to 658482 - ZF APL.335 to 658482 - 205 - 255 - 305 - 355 - 365 - 405 - 455 - 465 - 555 - 565 - 665 - 865 - 415 - 415M - 600 - 700 - 800 - 900	31059800
	**62234**	22x1,5 snodo 22x1,5 perno	-	-	SIGE from 658483 - 205 - 255 - 305 - 355 - 365 - 405 - 455 - 465 - 555 - 565 - 665 - 865 - 415 - 415M - 600 - 700 - 800 - 900 - T120 - T130 - T140 - T160 - T170 - T190 - M120 - M130 - M150 - 505 - 605 - 655 - 705 - 755 - 805 - 905 - 615M - 715M - 815M - 6000 - 6100 - 6300 - 6400 - 6600 - 6800 - 8000 - 8100 - 8200 - 8400 - 6250 - 6350 - 6550 - 6650 - 6850 - 8050 - 8150 - 8350 - 8450 - 8550 - 8950	31798510
	**63283** Cuscinetto rinforzato	22x1,5 snodo 22x1,5 perno	-	-	SIGE - 6000 - 6100 - 6300 - 6400 - 6600 - 6800 - 8000 - 8100 - 8200 - 8400 - 6250 - 6350 - 6550 - 6650 - 6850 - 8050 - 8150 - 8350 - 8450 - 8550 - 8950 - T120 - T130 - T140 - T160 - T170 - T190 - M120 - M130 - M150 - 6250Hi - 6350Hi - 6550Hi - 6650Hi - 6850Hi - 8050Hi - 8150Hi - 8350Hi - 8450Hi - 8550Hi - 8950Hi	31798520
	**63305**	22x1,5 snodo 24x1,5 perno	-	-	CARRARO - 6250Hi - 6350Hi - 6550Hi - 6650Hi - 6850Hi - 8050Hi - 8150Hi - 8350Hi - 8450Hi - 8550Hi - 8950Hi	34051500
	**60269**	22x1,5 DX (RH)	100 mm	16,2-18,4 1:10	505.4 - 605.4 - 705.4 - 805.4 - 905.4	30405610
	**63229**	20x1,5 snodo 18x1,5 perno centraggio Ø32 Con collarino	-	-	3100C/F - 3300C/F/V - 3400C/F/V - 3500C/F/V	V31059800 V81243200

VOLVO

FIGURA	ARTICOLO	Ø FILETTO mm	L	CONICITÀ	APPLICAZIONI	OEM
	**63306**	18x1,5 DX (RH)	95 mm	15,5-18 1:8	BM 425 - BM 320 BM 400 - BM 430	BM-6508
	**63182**	7/8"x16 DX (RH)	100 mm	15,5-17,87 1:8	Type 2 BM 500 - BM 2200 BM2250	BM-6647660
	**63307**	24x1,5 DX (RH)	107 mm	18,9-24 1:8	BM 2200 - BM 2250 BM 2650	BM-4703828
	**63259**	24x1,5 DX (RH)	107 mm	18,9-24 1:8	BM 350 - BM 600 - BM 2200 - BM 2250 - BM 650 - BM 700 BM 800 - BM 810 - BM 2650	BM-784157
	**62157**	30x1,5 DX (RH)	120 mm	27,1-30,3 1:10	BM 614 - BM 2654	BM-4786733
	**63104**	20,5	385 mm	15,5-17,87 1:8	Type 2 BM 500 - BM 2200 - BM2250	BM-6647659
	**62621**	-	-	15,5-17,87 1:8	Type 2 BM 500 - BM 2200 - BM2250	BM-6647661

segue TESTINE STERZO
ROTULES DE DIRECTION - DRAG LINK ENDS - LENKKÖPFE - RÓTULA DE DIRECCIÓN

ZETOR

FIGURA	ARTICOLO	Ø FILETTO mm	L	CONICITÀ	APPLICAZIONI	OEM
	**63308**	16x1,5 DX (RH)	95 mm	16,2-18,3 1:10	Front axle 2wd - Manual 2011 - 2511 - 3011 - 3511 - 3513 - 4011 - 4511 - 4611 Front axle 2wd - Power assisted - 3045 - 3545	953519 73922000
	**63309**	16x1,5 SX (LH)	95 mm	16,2-18,3 1:10	Front axle 2wd - Manual 2011 - 2511 - 3011 - 3511 - 3513 - 4011 - 4511 - 4611 Front axle 2wd - Power assisted - 3045 - 3545	953548 73921000
	**63310** Cuscinetto in acciaio	18x1,5 DX (RH)	100 mm	18,2-20,2 1:10	Front axle 2wd - Hydrostatic - 3320 - 4320 - 5320 - 6320 - 7320 - Front axle 2wd - Manual - 4911 - 5011 - 5211 - 5516 - 5611 - 5647 - 5711 - 5718 - 5748 Front axle 2wd - Power assisted - 5245 - 5545 - 5645 - 5745 - 5911 - 5945 - 6011 - 6045 - 6211 - 6245 - 6711 - 6718 - 6745 - 6748 - 6911 - 6945 - 7011 - 7045 - 7211 - 7245 - 7711 - 7745 4wd - Zetor - 3340 - 4340 - 5340 - 6340 - 7340	953519 73922000
	**63311** Cuscinetto in acciaio	18x1,5 SX (LH)	100 mm	18,2-20,2 1:10	5511 - 5516 - 5611 - 5711 - 5718 - 6711 - 6718 - 4911 - 5911 - 6911 - 5011 - 7011 - 5211 - 6211 - 7211 - 7711	55113915
	**63312**	18x1,5 DX (RH)	100 mm	18,2-20,2 1:10	Front axle 2wd - Hydrostatic - 3320 - 4320 - 4320 - 6320 - 7320 - Front axle 2wd - 4712 - 4718 - 4911 - 5011 - 5211 - 5511 - 5516 - 5611 - 5647 - 5711 -5718 -5748 -5545 -5645 -5745 -5911 -6011 -6211 -6711 -6718 -6911 -7011 -7211 - 7711	55113535 67143535 531955113535 531967143535
	**63313**	18x1,5 SX (LH)	100 mm	18,2-20,2 1:10	Front axle 2wd - Hydrostatic - 3320 - 4320 - 5320 - 6320 - 7320 - Front axle 2wd - 4712 - 4718 - 4911 - 5011 - 5211 - 5516 - 5711 - 5718 - 5748 - 5511 -5611 -5647 -5745 -5911 -6011 -6211 -6711 -6718 -6911 -7011 -7211 -7711 -5545 -5645	55113531 67143531 531955113531 531967143531
	**63314**	18x1,5 DX (RH)	105 mm	21,9-24,7 1:10	Front axle 2wd - Hydrostatic - 3340 - 4340 - 5340 - 6340 - 7340 - Front axle 2wd - Power assisted - 5245 - 5945 - 6045 - 6245 - 6745 - 6748 - 6945 - 7045 - 7245 - 7745	67453905 531967453905
	**63315**	27x2 DX (RH)	117 mm	19,8-22,25 1:10	6045 - 7045 - 5245 - 6245 - 7245 - 7245H - 7745H - 6745 - 6748 - 5945 - 6945 - Crystal UR2 - Range-8045 - 12045 - URSUS 385 - 1204 - 8145 - 9145 - 1986 - Ursus 914 - 934 - 10145 - 12145 - Ursus 1034 - 1134 - 1224 - 1234 - Crystal UR2 Range 14145 - 1986 - 16145 - 8245 - 9245 - Ursus 1634 - 1434 - 10245 - 11245 - 12245 - 14245 - 16245	88221119 67453521 83221019 84221019 88221019 531988221019 531988221119 531967453521
	**63316**	27x2 SX (LH)	117 mm	19,8-22,25 1:10	6045 - 7045 - 5245 - 6245 - 7245 - 7245H - 7745H - 6745 - 6748 - 5945 - 6945 - Crystal UR2 - Range-8045 - 12045 - URSUS 385 - 1204 - 8145 - 9145 - 1986 - Ursus 914 - 934 - 10145 - 12145 - Ursus 1034 - 1134 - 1224 - 1234 - Crystal UR2 Range 14145 - 1986 - 16145 - 8245 - 9245 - Ursus 1634 - 1434 - 10245 - 11245 - 12245 - 14245 - 16245	88221109 67453520 83221009 84221009 88221009 531967453520 531988221109 531988221009
	**63589**	18x1,5 DX (RH) piegato DX	328 mm	19,9-22,3 1:10	-	930131
	**63590**	18x1,5 DX (RH) piegato SX	328 mm	19,9-22,3 1:10	-	930137

Gli articoli qui descritti, prodotti da e/o per conto di CERMAG, sono da intendersi adattabili, quindi non originali, ai marchi indicati secondo REG. CE 1400/2002
All items described here, produced by and/or on behalf of CERMAG, are to be understood as adaptable, therefore not original, to the brands indicated according to REG. EC 1400/2002

Ricambi per trattori
SPARE PARTS FOR TRACTORS

ANTIFURTI MECCANICI PER TRATTORI, MACCHINE AGRICOLE E MOVIMENTO TERRA
DISPOSITIFS MÉCANIQUES ANTIVOL POUR TRACTEURS, MACHINES AGRICOLES ET ENGINS DE TERRASSEMENT
MECHANICAL ANTI-THEFT SYSTEMS FOR TRACTORS, AGRICULTURAL AND EARTHMOVING MACHINERY
MECHANISCHE DIEBSTAHLSICHERUNGEN FÜR TRAKTOREN, LANDWIRTSCHAFTLICHE MASCHINEN UND ERDBEWEGUNGSMASCHINEN
DISPOSITIVOS ANTIRROBO MECÁNICOS PARA TRACTORES, MÁQUINAS AGRÍCOLAS Y DE MOVIMIENTO DE TIERRAS





Netoma® la serratura
CERTIFICATA EN1303
di massimo grado di sicurezza.

Netoma® lock EN1303 certified as top-notch security system.



Disponibile in una vasta gamma di versioni che differiscono per lunghezza e diametro, per proteggere trattori e macchine a movimento terra di qualsiasi dimensione.

Available in a wide range of length and diameter configurations. It safeguards tractors and earth-moving equipment of various sizes.



TAPPO MECCANICO ANTIPOLVERE
ANTI-DUST MECHANICAL CAP



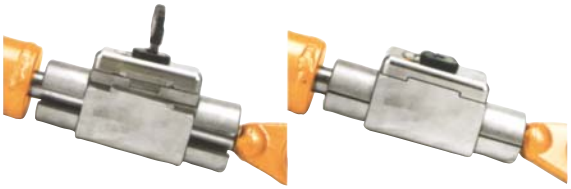

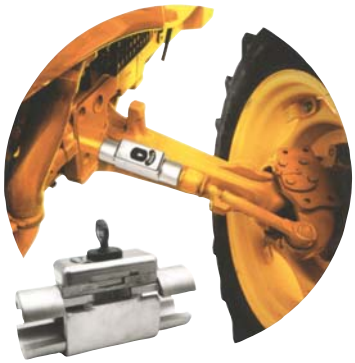





ARTICOLO	Ø STELO mm	LUNGHEZZA mm
new **65813**	22	80
-	22	100
65542	22	110
-	22	120
new **65806**	22	140
65543	22	160
65544	22	180
new **65775**	25	120
-	25	140
new **65793**	25	160
-	25	180
65545	25	200
-	25	250
-	32	120
65546	32	140
-	32	160
65565	32	180
65636	32	200
-	32	230
-	32	240
65547	35	160
-	35	180
new **65640**	36	160
-	36	170
-	36	180
65548	36	200
-	38	160
-	38	170
-	38	180
65555	38	200
-	38	220
65549	40	200
-	40	220
-	42	200
-	42	230
65550	45	160
65551	45	200
new **65820**	45	230
-	50	80
65552	50	110
-	50	130
65553	50	190
-	50	200

N.B.:
Per identificare il corretto dispositivo antifurto bisogna sterzare tutto da un lato il macchinario e misurare diametro e lunghezza totale dello stelo del cilindro di sterzo visibile.

Gli articoli qui descritti, prodotti da e/o per conto di CERMAG, sono da intendersi adattabili, quindi non originali, ai marchi indicati secondo REG. CE 1400/2002
All items described here, produced by and/or on behalf of CERMAG, are to be understood as adaptable, therefore not original, to the brands indicated according to REG. EC 1400/2002

RICAMBI PER ASSALE
PIÈCES DÉTACHÉES POUR ESSIEU - SPARE PARTS FOR AXLE - ERSATZTEILE FÜR ACHSE - REPUESTOS PARA EJE

BOCCOLA ASSALE ANTERIORE
DOUILLE ESSIEU AVANT
FRONT AXLE BUSH
BUCHSE FÜR VORDERACHSE
CASQUILLO EJE DELANTERO



ARTICOLO	APPLICAZIONI	OEM
65350	**FORD:** Serie 10S - 30 - 35 - 40 - 60 **FIAT:** Serie 66 - 90 - 93 - 94 - L **CNH:** Serie T3.XXF - T4.XXLP - T4.XXX - T4000 - T5.XXX - T5000 - T6.XXX - T6000 - T7.XXX - TD - TD4000F - TD5.XXX - TD D - TD F - TL - TL A - TM - TN - TN DA - TS - TS A	5101112

BOCCOLA ASSALE POSTERIORE
DOUILLE ESSIEU ARRIÈRE
REAR AXLE BUSH
BUCHSE FÜR HINTERACHSE
CASQUILLO EJE TRASERO



ARTICOLO	APPLICAZIONI	OEM
65351	**FORD:** Serie 10S - 30 - 35 - 40 - 60 **FIAT:** Serie 66 - 90 - 93 - 94 - L **CNH:** Serie T3.XXF - T4.XXLP - T4.XXX - T4000 - T5.XXX - T5000 - T6.XXX - T6000 - T7.XXX - TD - TD4000F - TD5.XXX - TD D - TD F - TL - TL A - TM - TN - TN DA - TS - TS A	5129385

DIFFERENZIALE NO SPIN GOLDONI
DIFFÉRENTIEL NO SPIN GOLDONI
GOLDONI NO SPIN DIFFERENTIAL
NO-SPIN-DIFFERENTIAL GOLDONI
DIFERENCIAL NO SPIN GOLDONI



ARTICOLO	APPLICAZIONI	OEM
65464	Star 50 / 70 / 90 / 100 / Quadrifoglio / 3000 / 4000 / LE / V - Aster - Compact - Energy - Quasar -	00021201

DIFFERENZIALE NO SPIN CNH
DIFFÉRENTIEL NO SPIN CNH
CNH NO SPIN DIFFERENTIAL
NO-SPIN-DIFFERENTIAL CNH
DIFERENCIAL NO SPIN CNH



ARTICOLO	APPLICAZIONI	OEM
65485	Serie 90 - Serie 66 - Serie TD5000 - Serie TDD	5117589

MANICOTTO DI TRASCINAMENTO
MANCHON D'ENTRAÎNEMENT
DRAGGING SLEEVE
MITNEHMERMUFFE
MANGUITO DE ARRASTRE

new



ARTICOLO	MISURE	APPLICAZIONI	OEM
65352	Z.10	**FIAT:** 580- 680- 780 - 55/90 - 60/90 - 70/90- 80/90 - 85/90- 60/93 - 60/94- 65/93 - 65/94- 72/93 - 72/94- 82/93 - 82/94- 88/93 - 88/94	4997312 7253246

MANICOTTO DI TRASCINAMENTO
MANCHON D'ENTRAÎNEMENT
DRAGGING SLEEVE
MITNEHMERMUFFE
MANGUITO DE ARRASTRE

new



ARTICOLO	MISURE	APPLICAZIONI	OEM
65494	Z.6 24x29mm L. 90mm	**LANDINI:** Serie 80 - Ghibli - Gobalfarm - Mythos - Powerfarm - Rex - Serie 4 - Serie 5 - Vision **MC CORMICK:** C Max - Serie F - Serie V - Serie T - X4 - X5 - X50 - X60	3531797M1

MANICOTTO DI TRASCINAMENTO FIAT
MANCHON D'ENTRAÎNEMENT FIAT
FIAT DRAGGING SLEEVE
MITNEHMERMUFFE FIAT
MANGUITO DE ARRASTRE FIAT

new



ARTICOLO	MISURE	APPLICAZIONI	OEM
65489	Z.14 47x83mm	Serie 30 / 66 / TD / TDD / TM / TTD / Winner F	5150124 5143597

MANICOTTO TRASCINAMENTO LANDINI
MANCHON D'ENTRAÎNEMENT LANDINI
LANDINI DRAGGING SLEEVE
MITNEHMERMUFFE LANDINI
MANGUITO DE ARRASTRE LANDINI

new



ARTICOLO	MISURE	APPLICAZIONI	OEM
65488	Z.15 Ø 25x28 41x80mm	Serie 30 / 40 / 50 / 500 / Frutteti	1824119M1 1824119M2

MANICOTTO DOPPIA TRAZIONE FIAT
MANCHON TRACTION DOUBLE FIAT
FIAT DOUBLE TRACTION SLEEVE
DOPPELTE ANTRIEBSMUFFE FIAT
MANGUITO DOBLE ARRASTRE FIAT

new



ARTICOLO	MISURE	APPLICAZIONI	OEM
65490	Z.12 Ø 30-35 x 47,5x80mm	Serie 30 / 90 / M / T7000 / TM / Winner F	4994076 5128676

MANICOTTO DOPPIA TRAZIONE FIAT
MANCHON TRACTION DOUBLE FIAT
FIAT DOUBLE TRACTION SLEEVE
DOPPELTE ANTRIEBSMUFFE FIAT
MANGUITO DOBLE ARRASTRE FIAT

new



ARTICOLO	MISURE	APPLICAZIONI	OEM
65499	Z.10 Ø 26-29,5 x 40x74mm	Serie 46 / 56 / 66 / 76 / 86 / 88 / 90 / 93 / 94 / L	4997313 5135752 5199243

Gli articoli qui descritti, prodotti da e/o per conto di CERMAG, sono da intendersi adattabili, quindi non originali, ai marchi indicati secondo REG. CE 1400/2002
All items described here, produced by and/or on behalf of CERMAG, are to be understood as adaptable, therefore not original, to the brands indicated according to REG. EC 1400/2002

segue RICAMBI PER ASSALE
PIÈCES DÉTACHÉES POUR ESSIEU - SPARE PARTS FOR AXLE - ERSATZTEILE FÜR ACHSE - REPUESTOS PARA EJE

ASSALE ANTERIORE 2 RM - FIAT - NEW HOLLAND

ESSIEU AVANT 2 RM - FIAT - NEW HOLLAND
FRONT AXLE 2 RM - FIAT - NEW HOLLAND
VORDERACHSE 2 RM - FIAT - NEW HOLLAND
EJE DELANTERO 2 RM - FIAT - NEW HOLLAND

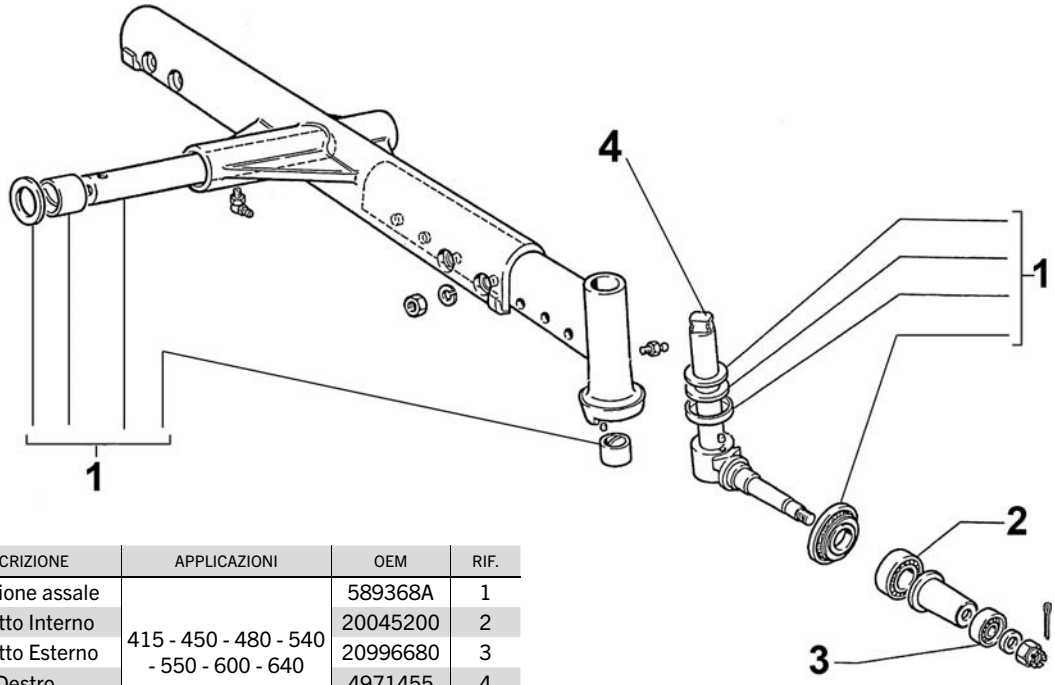

ARTICOLO	DESCRIZIONE	APPLICAZIONI	OEM	RIF.
65503	Kit revisione assale	415 - 450 - 480 - 540 - 550 - 600 - 640	589368A	1
63879	Cuscinetto Interno		20045200	2
64570	Cuscinetto Esterno		20996680	3
new **65791**	Fusello Destro		4971455	4
new **65792**	Fusello Sinistro		4971456	4

ASSALE ANTERIORE FIAT - NEW HOLLAND - FORD

new

ESSIEU AVANT FIAT - NEW HOLLAND - FORD
FRONT AXLE FIAT - NEW HOLLAND - FORD
VORDERACHSE FIAT - NEW HOLLAND - FORD
EJE DELANTERO FIAT - NEW HOLLAND - FORD

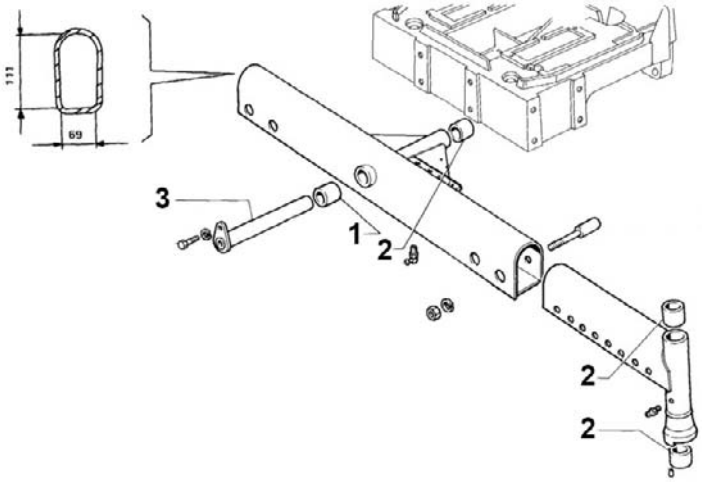

APPLICAZIONI
FORD: 4030, 4230, 4430
FIAT: 55-66, 55-88, 55-90, 60-66, 60-76, 60-88, 60-90, 62-86, 65-88, 65-90, 70-76, 70-88, 70-90, 72-86, 80-66, 80-76, 80-88, 80-90, 82-86, 85-90, 90-90, 70-66, 100-90, 110-90

ARTICOLO	DESCRIZIONE	OEM	RIF.
65726	Boccola	5126951	1
65727	Boccola	5115656	2
65728	Perno assale	5135906	3

FUSO A SNODO FIAT - NEW HOLLAND - FORD

new

XXXX FIAT - NEW HOLLAND - FORD
XXXX FIAT - NEW HOLLAND - FORD
XXXX FIAT - NEW HOLLAND - FORD
XXXX FIAT - NEW HOLLAND - FORD

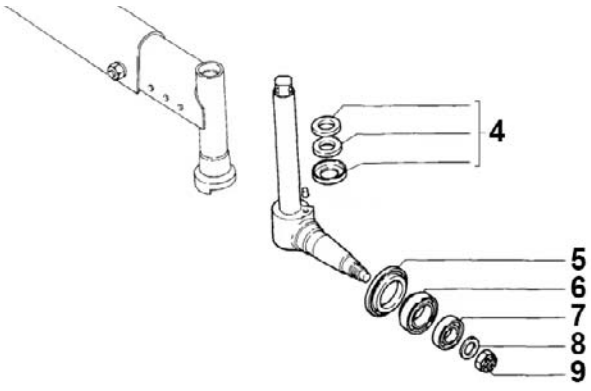

ARTICOLO	DESCRIZIONE	OEM	RIF.
65731	Kit revisione	561953 - 5144475 - 566125	4
10978	Paraolio	4951077	5
65344	Cuscinetto	5132342	6
65343	Cuscinetto	5132343	7
64883	Rondella	559715	8
65732	Dado M20x1,5	14044271	9

Gli articoli qui descritti, prodotti da e/o per conto di CERMAG, sono da intendersi adattabili, quindi non originali, ai marchi indicati secondo REG. CE 1400/2002
All items described here, produced by and/or on behalf of CERMAG, are to be understood as adaptable, therefore not original, to the brands indicated according to REG. EC 1400/2002

ALBERO ASSALE DT FIAT

ARBRE D'ESSIEU DT FIAT
AXLE SHAFT DT FIAT
ACHSWELLE DT FIAT
BRIDA DE EJE DT FIAT



ARTICOLO	APPLICAZIONI	OEM
65324	**FORD:** Serie 30 - Serie 35 **CNH:** Serie 66 - Serie 46 - Serie 56 - Serie 88 - Serie 86 - Serie T3.XXF - Serie TD - Serie TD4000F - Serie T4.XXS - Serie TD5000 - Serie TDD - Serie TDF **CASE:** Farmall - Farmall JX	FIAT: 5126631

CUSCINETTO STERZO ASSALE ANTERIORE 4RM FIAT

ROULEMENT DE DIRECTION 4RM FIAT
STEERING BEARING FOR 4RM FIAT
LENKLAGER FUER FIAT 4RM
COJINETE DIRECTION PARA FIAT 4RM



ARTICOLO	DIMENSIONI	APPLICAZIONI	OEM FIAT
64504	30,5x64x21 mm	450-480-480/8-500/S-540/S-550-600-640-666DT-570-670-580DT-680DT-766-780DT-880DT-980DT-65/66DT-70/66DT-80/66DT-70/88DT-80/88DT-70/90DT-80/90DT-85/90DT-72/93DT-82/93DT-88/93DT-72/94DT-82/94DT-88/94DT-90/90DT-100/90-110/90-L85-95-F100DT-110DT-115DT-M100DT-115DT-160DT	5119699 5103177 4967754 4960389

CUSCINETTO STERZO ASSALE ANTERIORE 4RM FIAT/LANDINI

ROULEMENT DE DIRECTION 4RM FIAT/LANDINI
STEERING BEARING FOR 4RM FIAT/LANDINI
LENKLAGER FUER FIAT/LANDINI 4RM
COJINETE DIRECTION PARA FIAT/LANDINI 4RM



ARTICOLO	DIMENSIONI	APPLICAZIONI	OEM FIAT
64505	40x80x25 mm	FIAT: 550-600-640-850-1000-1300-1180-1280-1380-1580-1880-115/90DT-130/90DT-140/90DT-160/90DT-180/90DT-F120DT-F130DT-F140DT-M135-M160 LANDINI: 9500-10000-12500-14500	5119660 5102363 4967753 4960390 24164 1617846M1

Gli articoli qui descritti, prodotti da e/o per conto di CERMAG, sono da intendersi adattabili, quindi non originali, ai marchi indicati secondo REG. CE 1400/2002
All items described here, produced by and/or on behalf of CERMAG, are to be understood as adaptable, therefore not original, to the brands indicated according to REG. EC 1400/2002

02

new

COPPIE CONICHE
PIGNON CONIQUE - FRONT BEVEL GEAR - VORDERES KEGELRAD - ENGRANAJE CÓNICO DELANTERO



DEUTZ

ARTICOLO	DESCRIZIONE	OEM	APPLICAZIONI
65410	Assale anteriore 4WD - Coppia conica Z = 10 / Z = 38	0.445.4620.3/50	Agrofarm - Agrolux

FIAT - NEW HOLLAND

ARTICOLO	DESCRIZIONE	OEM	APPLICAZIONI
65413	Assale anteriore 4WD - Coppia conica Z = 9 / Z = 38	5119221	Serie: 55 - 60 - 65 - 70 - Td
65414	Assale anteriore 4WD - Coppia conica Z = 10 / Z = 34	5145486	8160 - 8260 - Serie: M - F - Tm - Ts
65415	Assale anteriore 4WD - Coppia conica Z = 10 / Z = 34	5179445	Serie Tm

LAMBORGHINI

ARTICOLO	DESCRIZIONE	OEM	APPLICAZIONI
65396	Assale anteriore 4WD - Coppia conica Z = 10 / Z = 35	0.010.0970.3/50	Nitro - Premium - R3 - R4 - R5 - Strike
65406	Riduttore anteriore - Coppia conica Z = 12 / Z = 41	0.008.7728.3/10	Ego - R1 - Runner - Sprint - Stage 5
65407	Assale anteriore 4WD - Coppia conica Z = 10 / Z = 34	0.270.4620.3/50	Cross - R3 - Strike farmotion stage
65408	Trasmissione - Coppia conica Z = 10 / Z = 39	0.445.3552.3/10	Cross - R3 - 105 Formula - 774 - R874
65409	Trasmissione - Coppia conica Z = 8 / Z = 41	0.445.3520.3/20	Cross - Grand Prix - N Cross - R3
65410	Assale anteriore 4WD - Coppia conica Z = 10 / Z = 38	0.445.4620.3/50	R3
65411	Assale anteriore 4WD - Coppia conica Z = 11 / Z = 32	0.445.4653.3/40	Cross - Grand Prix - N Cross - Premium - R3
65412	Assale anteriore 4WD - Coppia conica Z = 20 / Z = 44	0.016.6208.3	Crono - Cross - Lampo - R2 - Spire - Sprint

SAME

ARTICOLO	DESCRIZIONE	OEM	APPLICAZIONI
65396	Assale anteriore 4WD - Coppia conica Z = 10 / Z = 35	0.010.0970.3/50	Explorer - Laser - Silver - Virtus
65406	Riduttore anteriore - Coppia conica Z = 12 / Z = 41	0.008.7728.3/10	Delfino - Solaris
65407	Assale anteriore 4WD - Coppia conica Z = 10 / Z = 34	0.270.4620.3/50	Explorer
65408	Trasmissione - Coppia conica Z = 10 / Z = 39	0.445.3552.3/10	Antares - Explorer - Explorer II
65409	Trasmissione - Coppia conica Z = 8 / Z = 41	0.445.3520.3/20	Antares - Explorer - Explorer II
65410	Assale anteriore 4WD - Coppia conica Z = 10 / Z = 38	0.445.4620.3/50	Explorer
65411	Assale anteriore 4WD - Coppia conica Z = 11 / Z = 32	0.445.4653.3/40	Antares - Explorer - Explorer II - Silver
65412	Assale anteriore 4WD - Coppia conica Z = 20 / Z = 44	0.016.6208.3	Argon - Dorado - Roller - Tiger

Gli articoli qui descritti, prodotti da e/o per conto di CERMAG, sono da intendersi adattabili, quindi non originali, ai marchi indicati secondo REG. CE 1400/2002
All items described here, produced by and/or on behalf of CERMAG, are to be understood as adaptable, therefore not original, to the brands indicated according to REG. EC 1400/2002

CUSCINETTI CNH
ROULEMENT CNH - BEARINGS CNH - KUGELLAGER FÜR CNH - COJINETES CNH

CUSCINETTO ASSALE SOSPESO PER CNH
ROULEMENT ESSIEU OSCILLANT POUR CNH
OSCILLATING AXLE BEARING FOR CNH
PENDELACHSLAGER FÜR CNH
COJINETE EJE OSCILANTE PARA CNH

new





ARTICOLO	APPLICAZIONI	OEM
65339	**CNH:** Serie T7 **CASE:** Serie Puma **STEYR:** Serie CVT	84263341

CUSCINETTO SFERICO PER CNH
ROULEMENT SPHÉRIQUE POUR CNH
SPHERICAL BEARING FOR CNH
KUGELLAGER FÜR CNH
COJINETE DE RÓTULA PARA CNH

new



ARTICOLO	APPLICAZIONI	OEM
65340	**CNH:** Serie TN, TN S , TN NA, TN N , TN FA, TN G, TM, T5.XXX, T4000 N, T4000 F, T4000, T4.XXX, T4XX NV, T4XX.F **CASE:** MXM	5191875

CUSCINETTO DI STERZO PER CNH
ROULEMENT DE DIRECTION POUR CNH
STEERING BEARING FOR CNH
LENKKOPFLAGER FÜR CNH
COJINETE DE DIRECCIÓN PARA CNH

new



ARTICOLO	APPLICAZIONI	OEM
65441	**CNH:** Serie T5.XXX, T5000 **CASE:** Serie FARMALL, JXU, MX MAXXUM, VESTRUM, LUXXUM **STEYR:** Serie EXPERT, KOMPAKT	87523063

CUSCINETTO SFERICO PER CNH
ROULEMENT SPHÉRIQUE POUR CNH
SPHERICAL BEARING FOR CNH
KUGELLAGER FÜR CNH
COJINETE DE RÓTULA PARA CNH

new



ARTICOLO	APPLICAZIONI	OEM
65341	**CNH:** Serie T4.XXF, T4.XXNV, T4.XXX, T4000F, T4000N, T5.XXX	84604709

CUSCINETTO A RULLI PER CNH
ROULEMENT À ROULEAUX POUR CNH
ROLLER BEARING FOR CNH
ROLLENLAGER FÜR CNH
COJINETE DE RODILLOS PARA CNH

new



ARTICOLO	APPLICAZIONI	OEM
65342	**CNH:** Serie 66, 76, 86, 88, 90, 93, 94, L, TL, TNA, TND, TNDA, TNF, T4.XXF, T4.XXLP, T4.XXNV, T4000, T4000F, T4000N, T4000V, TD4000F, T5.XXX, TD5, TD5000, TDXXD, TDXXF, TK	5103238

CUSCINETTO SFERICO PER CNH
ROULEMENT SPHÉRIQUE POUR CNH
SPHERICAL BEARING FOR CNH
KUGELLAGER FÜR CNH
COJINETE DE RÓTULA PARA CNH

new





ARTICOLO	APPLICAZIONI	OEM
65343	**CNH:** Serie 66, 76, 86, 88, 90, 93, 94, L, TL, TNA, TND, TNDA, TNF, T4.XXF, T4.XXLP, T4.XXNV, T4000, T4000F, T4000N, T4000V, TD4000F, T5.XXX, TD5, TD5000, TDXXD, TDXXF	5132343

Gli articoli qui descritti, prodotti da e/o per conto di CERMAG, sono da intendersi adattabili, quindi non originali, ai marchi indicati secondo REG. CE 1400/2002
All items described here, produced by and/or on behalf of CERMAG, are to be understood as adaptable, therefore not original, to the brands indicated according to REG. EC 1400/2002

segue CUSCINETTI CNH
ROULEMENT CNH - BEARINGS CNH - KUGELLAGER FÜR CNH - COJINETES CNH

CUSCINETTO A RULLI CONICI PER CNH
ROULEMENT À ROULEAUX CONIQUES POUR CNH
TAPERED ROLLER BEARING FOR CNH
KEGELROLLENLAGER FÜR CNH
COJINETE DE RODILLOS CÓNICOS PARA CNH

new



ARTICOLO	APPLICAZIONI	OEM
65344	**CNH:** Serie 66, 76, 86, 88, 90, 93, 94, L, TL, TNA, TND, TNDA, TNF, T4.XXF, T4.XXLP, T4.XXNV, T4000, T4000F, T4000N, T4000V, T6000, TD4000F, T5.XXX, TD5, TD5000, TDXXD, TDXXF	5132342 86512015

CUSCINETTO A RULLI CONICI PER CNH
ROULEMENT À ROULEAUX CONIQUES POUR CNH
TAPERED ROLLER BEARING FOR CNH
KEGELROLLENLAGER FÜR CNH
COJINETE DE RODILLOS CÓNICOS PARA CNH

new



ARTICOLO	APPLICAZIONI	OEM
65345	**CNH:** Serie 90, M, T4000V, T5.XXX, T6.XXX, T6000, T7.XXX, T7000, TL, TM, TSA **CASE:** Serie JX, JXU, MAXXUM, MXM, MXU, PUMA, QUANTUM, VESTRUM **STEYR:** Serie CVT, EXPERT, PROFI	5133737

CUSCINETTO CON FLANGIA PER CNH
ROULEMENT À FLASQUE POUR CNH
BEARING WITH FLANGE FOR CNH
FLANSCHLAGER FÜR CNH
COJINETE CON BRIDA PARA CNH

new





ARTICOLO	APPLICAZIONI	OEM
65346	**CNH:** Serie 93, 94, L, T3.XXF, T4.XXF, T4.XXLP, T4.XXNV, T4.XXX, T4000, T4000F, T4000N, T5.XXX, T5000, TL, TLA, TN, TND, TNF **CASE:** Serie FARMALL, JXC, JXU, LUXXUM, QUANTUM C, QUANTUM CL, QUANTUM F, VESTRUM CVX **STEYR:** Serie EXPERT, KOMPAKT, MULTI	5167098

CUSCINETTO A RULLI CONICI PER CNH
ROULEMENT À ROULEAUX CONIQUES POUR CNH
TAPERED ROLLER BEARING FOR CNH
KEGELROLLENLAGER FÜR CNH
COJINETE DE RODILLOS CÓNICOS PARA CNH

new





ARTICOLO	APPLICAZIONI	OEM
65347	**CNH:** Serie 90	4997077

CUSCINETTO A RULLI CONICI PER CNH
ROULEMENT À ROULEAUX CONIQUES POUR CNH
TAPERED ROLLER BEARING FOR CNH
KEGELROLLENLAGER FÜR CNH
COJINETE DE RODILLOS CÓNICOS PARA CNH

new





ARTICOLO	APPLICAZIONI	OEM
65348	**CNH:** Serie 90	4997078

Gli articoli qui descritti, prodotti da e/o per conto di CERMAG, sono da intendersi adattabili, quindi non originali, ai marchi indicati secondo REG. CE 1400/2002
All items described here, produced by and/or on behalf of CERMAG, are to be understood as adaptable, therefore not original, to the brands indicated according to REG. EC 1400/2002

RICAMBI ORIGINALI CARRARO SPA

PIECES ORIGINE CARRARO SPA- ORIGINAL SPARE PARTS CARRARO SPA - ORIGINALE ERSATZTEILE CARRARO SPA - REPUESTOS ORIGINALES CARRARO SPA

BOCCOLA 35x47x18,5 mm

BAGUE 35x47x18,5 mm
BARREL 35x47x18,5 mm
BUCHSE 35x47x18,5 mm
CASQUILLO 35x47x18,5 mm



ARTICOLO	APPLICAZIONI	OEM
CA45165	MF JOHN DEERE CNH ZETOR ARGO GROUP SDF CLAAS	VA144557 / A144557 / 81239500 / NCM84833020 / 6290990M1 / 061272R1 / VA045165 R204271 / R113780 / P.O.57201443 / ER144557 CAR144557 / 87310767 / 85824470 / 85824469 / 84578820 93-0108 3694443M1 / 87400286 0.900.0743.2 6000105285

BOCCOLA 35x52x20 mm

BAGUE 35x52x20 mm
BARREL 35x52x20 mm
BUCHSE 35x52x20 mm
CASQUILLO 35x52x20 mm



ARTICOLO	APPLICAZIONI	OEM
CA45168	ARGO GROUP CNH JOHN DEERE KUBOTA ZETOR CLAAS MF STEYR - CASE	N14376 / N14372 / 3541400M1 / 700541A1 N14372 / 83982431 / 9967999 / 87417600/QT ER123641 / ER143563 CARR-123641 93-0808 / 930190 322503.0 / 3225030 / 11354500 040957R1 / VA143563 / 040957R1 37700410829 / 9967674

BOCCOLA OSCILLANTE 105x115x44 mm

BAGUE 105x115x44 mm
SWING BUSHING 105x115x44 mm
BUCHSE 105x115x44 mm
CASQUILLO 105x115x44 mm



ARTICOLO	APPLICAZIONI	OEM
CA101565	MF JOHN DEERE KUBOTA ZETOR ARGO GROUP SDF STEYR - CASE CLAAS CNH	VA101565 / V633010 / 40953R1 / 81884400 R113766 / DYMA851280 / L39410 / ER101565 CAR-101565-1 93-5224 3541396M1 0.900.0703.7 37700410801 6000103220 / 3214720 83930062 / 9967993 / 26541

BOCCOLA OSCILLANTE 125x135x42 mm

BAGUE 125x135x42 mm
SWING BUSHING 125x135x42 mm
BUCHSE 125x135x42 mm
CASQUILLO 125x135x42 mm



ARTICOLO	APPLICAZIONI	OEM
CA123475	JOHN DEERE ZETOR ARGO GROUP CLAAS MF STEYR - CASE CLAAS CNH	ER123475 93-5233 700536A1 / 3541408M1 / 337255A1 326094.0 040942R1 137700410203 6000103313 83971641 / 51335973 / 9968007 / 27030

PERNO SNODO CALOTTA

AXE POUR JONCTION PIVOT
SWIVEL HOUSING KING PIN
ACHSSCHENKELBOLZEN
PERNO PARA SNODO DE CASQUETE



ARTICOLO	APPLICAZIONI	OEM
CA128881	MF JOHN DEERE KUBOTA CNH ZETOR ARGO GROUP CLAAS STEYR - CASE	V34051800 / 3785490M1 / NCM73182400 / 041068R1/ 34051800 ER128881 CARR-128881 128881 / 85805983 / 82850292 / 51335984 / 9968025 93-0817 3541419M1 320053.0 / 6000103322 37700410855

PERNO SNODO CALOTTA

AXE POUR JONCTION PIVOT
SWIVEL HOUSING KING PIN
ACHSSCHENKELBOLZEN
PERNO PARA SNODO DE CASQUETE



ARTICOLO	APPLICAZIONI	OEM
CA128903	MF JOHN DEERE ZETOR ARGO GROUP STEYR - CASE CLAAS CNH	VA128903 / 061296R1 RE57472 / PO.57013500 / P.O.57203057 / DYMA851205 / RE57472 / ER128903 93-0143 3694456M1 / 122264A1 33-741-680 6000103503 85805983 / 82850139

PERNO SNODO CALOTTA

AXE POUR JONCTION PIVOT
SWIVEL HOUSING KING PIN
ACHSSCHENKELBOLZEN
PERNO PARA SNODO DE CASQUETE



ARTICOLO	APPLICAZIONI	OEM
CA128904	MF JOHN DEERE CNH ZETOR ARGO GROUP STEYR - CASE CLAAS	VA128904 / 061297R1 RE57471 / PO.57013499 / P.O.57203056 / DYMA851204 / RE57471 / ER128904 CAR128904 / 85805980 / 82850143 93-0141 3694453M1 / 122265A1 33-741-681 6000103502

PERNO SNODO CALOTTA

AXE POUR JONCTION PIVOT
SWIVEL HOUSING KING PIN
ACHSSCHENKELBOLZEN
PERNO PARA SNODO DE CASQUETE



ARTICOLO	APPLICAZIONI	OEM
CA128880	JOHN DEERE KUBOTA ZETOR ARGO GROUP CLAAS MF STEYR - CASE CNH	ER128880 CARR-128880 93-0815 / 90-0815 3541417M1 320054.0 / 3200540 041066R1 37700410854 85805980 / 82850291 / 9968023

Gli articoli qui descritti, prodotti da e/o per conto di CERMAG, sono da intendersi adattabili, quindi non originali, ai marchi indicati secondo REG. CE 1400/2002
All items described here, produced by and/or on behalf of CERMAG, are to be understood as adaptable, therefore not original, to the brands indicated according to REG. EC 1400/2002

02

segue RICAMBI ORIGINALI CARRARO SPA

PIECES ORIGINE CARRARO SPA- ORIGINAL SPARE PARTS CARRARO SPA - ORIGINALE ERSATZTEILE CARRARO SPA - REPUESTOS ORIGINALES CARRARO SPA

CROCIERA 27,0x70,9

CROISILLON
SPIDER
KREUZGARNITUREN
CRUCETA



ARTICOLO	APPLICAZIONI	OEM
CA46217	JOHN DEERE ZETOR CLAAS CNH	ER046217 93-4773 316321.0 / 6000105297 1-33-742-767 / 84423323

CROCIERA 30,2x82,0

CROISILLON
SPIDER
KREUZGARNITUREN
CRUCETA



ARTICOLO	APPLICAZIONI	OEM
CA40837	MF KUBOTA ZETOR ARGO GROUP SDF CNH	V34051600 / 34051600 CAR-040837 93-5936 3656982M1 / 356982M1 0.900.0572.7 85807997 / 51336037

CROCIERA 27,0x71,5

CROISILLON
U-JOINT SPIDER
KREUZGARNITUREN
CRUCETA



ARTICOLO	APPLICAZIONI	OEM
CA48824	MF JOHN DEERE ZETOR ARGO GROUP SDF CNH CLAAS	VA048824 RE212902 / ER048824 93-4769 / 93-0857 3541458M2 0.900.1415.7 84423316 / 51335929 11456030

ROTULA SFERICA 28x52x16 mm

ROTULE SPHÉRIQUE 28x52x16 mm
SPHERICAL BALL 28x52x16 mm
ROLLENLAGER 28x52x16 mm
RÓTULA ESFÉRICA 28x52x16 mm



ARTICOLO	APPLICAZIONI	OEM
CA45161	KUBOTA CNH MF JOHN DEERE ZETOR ARGO GROUP CLAAS SDF STEYR - CASE	W23CARR-123726 N14373 / N014373 / 87523063QT / 87523063 / 83982416 / 51335964 / 9968002 / 9967678 LA9181 / NCM87089990 / 3785465M1 / 040949R1 / VA045161 ER123726 93-0811 / 93-5340 3696165M1 / 3541402M1 / 6506149M1 322502.0 / 11354130 / 11467850 0.900.0080.6 / 0.900.1416.3 37700410834

CROCIERA 30,2x84,0

CROISILLON
SPIDER
KREUZGARNITUREN
CRUCETA



ARTICOLO	APPLICAZIONI	OEM
CA46221	MF ZETOR ARGO GROUP CLAAS CNH SDF	V35638600 / 35638600 93-5280 406844A1 / 3665684M1 325480.0 / 6000104220 1-33-742-020 / 85827008 0.900.1565.0

CROCIERA 24,0x63,0

CROISILLON
U-JOINT SPIDER
KREUZGARNITUREN
CRUCETA



ARTICOLO	APPLICAZIONI	OEM
CA48275	MF JOHN DEERE ZETOR ARGO GROUP CNH CLAAS	VA048275 RE45940 / ER048275 93-0248 100546A2 47662944 11498570

ROTULA SFERICA

ROTULE SPHÉRIQUE
SPHERICAL BALL
ROLLENLAGER
RÓTULA ESFÉRICA



ARTICOLO	APPLICAZIONI	OEM
CA45159	MF JOHN DEERE ZETOR ARGO GROUP STEYR - CASE CNH SDF CLAAS	VA027692 / A027692 / 061224R1 / 81235100 / VA045159 / 6300155M1 RE45896 / P.O.57203055 / ER027692 93-0115 / 93-4761 3694446M1 / 100520A1 33-741-609 100520A1 / 85805971 / 83983425 / 5194163 / 2026025 / 84578825 / 84423368 0.900.0551.0 11374860

Gli articoli qui descritti, prodotti da e/o per conto di CERMAG, sono da intendersi adattabili, quindi non originali, ai marchi indicati secondo REG. CE 1400/2002
All items described here, produced by and/or on behalf of CERMAG, are to be understood as adaptable, therefore not original, to the brands indicated according to REG. EC 1400/2002

segue RICAMBI ORIGINALI CARRARO SPA

PIECES ORIGINE CARRARO SPA- ORIGINAL SPARE PARTS CARRARO SPA - ORIGINALE ERSATZTEILE CARRARO SPA - REPUESTOS ORIGINALES CARRARO SPA

CUSCINETTO A RULLI CONICI

ROULEMENT A ROUTEAUX CONIQUES
CONICAL ROLL BEARINGS
ROLLENLAGER
COJINETES DE RODILLOS CÓNICOS



ARTICOLO	APPLICAZIONI	OEM
CA141591	CLAAS CNH	141846.0 / 1418460 85825036

CUSCINETTO A RULLI CONICI

ROULEMENT A ROUTEAUX CONIQUES
CONICAL ROLL BEARINGS
ROLLENLAGER
COJINETES DE RODILLOS CÓNICOS



ARTICOLO	APPLICAZIONI	OEM
CA45181	MF JOHN DEERE ZETOR ARGO GROUP STEYR - CASE CNH SDF CLAAS	VA118378 / A118378 / 061249R1 / 81237100 / VA045181 / RE45944 / ER045181 / 6300166M 045181 / RE45944 / DYMA851192 / ER118378 / AT196169 93-0231 / 93-4659 3695731M1 / 3694579M1 / 3694579M2 33-742-645 1966169C1 / 87313745 / 83983456 / 2026121 / 84262828 0.900.0714.5 6000102177 / 11492900

ANELLO TENUTA 130x160x14 mm

BAGUE D'ÉTANCHÉITÉ 130x160x14 mm
SEAL RING 130x160x14 mm
ABSTREIFER 130x160x14 mm
ANILLO DE SELLADO 130x160x14 mm



ARTICOLO	APPLICAZIONI	OEM
CA47703	MF JOHN DEERE KUBOTA ZETOR STEYR - CASE CNH ARGO GROUP SDF CLAAS	VA047700 / VA139279 / VA047703 / 068383R1 R113984 / ER047700 / RE187983 / ER047703 / AT280866 CARR-047700 93-0232 / 93-1687 33-741-618 1984938C1 / 85824344 / 85806001 / 81863063 / 47123727 / 311569A1 / 85827067 / 6914495 1984938C1 / 340455A1 / 311569A1 / 701834A1 / 3694578M1 0.900.0643.9 / 0.900.2443.2 6000147700 / 6005028048 / 6000147703

ANELLO TENUTA 45x60x17 mm

BAGUE D'ÉTANCHÉITÉ 45x60x17 mm
SEAL RING 45x60x17 mm
ABSTREIFER 45x60x17 mm
ANILLO DE SELLADO 45x60x17 mm



ARTICOLO	APPLICAZIONI	OEM
CA641735	MF JOHN DEERE ZETOR ARGO GROUP CNH CLAAS	VA641735 RE187978 / ER641735 93-4762 4207959M1 87710145 / 87685583 11374980

ANELLO TENUTA 45x70x14/17 mm

BAGUE D'ÉTANCHÉITÉ 45x70x14/17 mm
SEAL RING 45x70x14/17 mm
ABSTREIFER 45x70x14/17 mm
ANILLO DE SELLADO 45x70x14/17 mm

new



ARTICOLO	APPLICAZIONI	OEM
CA132741	CASE - MASSEY FERGUSON - MC CORMIK	84295344 3785500M1 247519A1

CUSCINETTO A RULLI CONICI

ROULEMENT A ROUTEAUX CONIQUES
CONICAL ROLL BEARINGS
ROLLENLAGER
COJINETES DE RODILLOS CÓNICOS



ARTICOLO	APPLICAZIONI	OEM
CA45180	KUBOTA MF JOHN DEERE CNH ZETOR ARGO GROUP CLAAS SDF STEYR - CASE	W23CAR / 118370 VA118370 / LA5970 / F339.300.020.090 / 3785458M1 / VA045180 / F340300020050 RE210041 / PO.57203050 / PO.57013483 / JD10249 / ER118370 / ER118336 / RE210041 / ER045180 CAR118370 / 81676C1 / 84197880 / 83952531 / 51335935 / 9967690 / 84592016 93-0873 / 93-5284 3695731M1 / 3541468M1 / 6500147M1 321542.0 / 11353950 / 11468850 0.900.0091.2 / 0.900.1360.6 37700420842

ANELLO TENUTA 48x65x16.5

BAGUE D'ÉTANCHÉITÉ 48x65x16.5
SEAL RING 48x65x16.5
ABSTREIFER
ANILLO DE SELLADO 48x65x16.5



ARTICOLO	APPLICAZIONI	OEM
CA140224	ZETOR ARGO GROUP CASE CLAAS CNH MF	93-5246 406605A1 / 3665328M1 1-33-741-712 0349526.0 / 6000104488 85821287 / 51335992 34052110

ANELLO TENUTA CASSETTO 150x180 mm

BAGUE D'ÉTANCHÉITÉ POUR BOÎTES 150x180 mm
CASSETTE RAD SHAFT SEAL 150x180 mm
ABSTREIFER 150x180 mm
ANILLO DE SELLADO PARA CAJAS 150x180 mm



ARTICOLO	APPLICAZIONI	OEM
CA149703	JOHN DEERE MF ZETOR ARGO GROUP CLAAS CNH	RE195990 / ER047702 / RE248610 A047702 / 3907166M1 / VA047702 93-1454 452140A1 / 3665712M1 / 1984807C1 / 4213267M1 6000147702 / 3493560 / 11530730 87313744 / 84569119 / 51336042 / 6914440

ANELLO TENUTA CASSETTO

BAGUE D'ÉTANCHÉITÉ POUR BOÎTES
CASSETTE RAD SHAFT SEAL
ABSTREIFER
ANILLO DE SELLADO PARA CAJAS



ARTICOLO	APPLICAZIONI	OEM
CA45320	KUBOTA JOHN DEERE SDF ZETOR CLAAS ARGO GROUP MF CNH STEYR - CASE	W23CARR-047705 RE73082 / ER047705 / SJ22218 FRA0200047705 / 0.900.0644.0 93-0874 67646.0 / 322511.0 / 6000147705 3694578M1 / 3541510M1 / 6520649M1 3523062M1 / 043145R1 / 81235400 / 34051900 1349265C1 / 83996064 / 9968085 / 2026120 / 17227 / CAR45320 37700420841

ANELLO TENUTA 45x65x25 mm

BAGUE D'ÉTANCHÉITÉ 45x65x25 mm
SEAL RING 45x65x25 mm
ABSTREIFER 45x65x25 mm
ANILLO DE SELLADO 45x65x25 mm

new

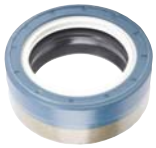

ARTICOLO	APPLICAZIONI	OEM
CA142652	MASSEY FERGUSON - JOHN DEERE - FENDT - JOHN DEERE - CLAAS/RENAULT - VALTRA - VALMET	0.900.0080.5 3765756M1 AL227049 H926301020130 VA142652

02

SINCRONIZZATORI TRASMISSIONE
SYNCHRONISEUR POUR TRANSMISSION - GEARBOX SYNCHRONIZER - GETRIEBESYNCHRONISIERUNGEN - SINCRONIZADORES PARA CAJA DE CAMBIOS

FIAT - NEW HOLLAND (CNH)


Articolo **64606** — **OEM:** 47124378


Articolo **64607** — **OEM:** 47125032


Articolo **64608** — **OEM:** 47126058


Articolo **64609** — **OEM:** 5158933


Articolo **64610** — **OEM:** 5158934


Articolo **64611** — **OEM:** 5158936


Articolo **64612** — **OEM:** 5158937


Articolo **64613** — **OEM:** 5158938


Articolo **64614** — **OEM:** 5186629


Articolo **64615** — **OEM:** 5186638

segue FIAT - NEW HOLLAND (CNH)


Articolo **64616** — **OEM:** 5189251


Articolo **64617** — **OEM:** 82001900


Articolo **64618** — **OEM:** 82013857


Articolo **64619** — **OEM:** 87537028


Articolo **64620** — **OEM:** 87567127


Articolo **64621** — **OEM:** 87603953 5197956


Articolo **64640** — **OEM:** 5102132


Articolo **64924** — **OEM:** 47125188


Articolo **64925** — **OEM:** 47131588


Articolo **64926** — **OEM:** 5161797


Articolo **64927** — **OEM:** 5161828 (ex 5186629)

Gli articoli qui descritti, prodotti da e/o per conto di CERMAG, sono da intendersi adattabili, quindi non originali, ai marchi indicati secondo REG. CE 1400/2002
All items described here, produced by and/or on behalf of CERMAG, are to be understood as adaptable, therefore not original, to the brands indicated according to REG. EC 1400/2002

segue SINCRONIZZATORI TRASMISSIONE
SYNCHRONISEUR POUR TRANSMISSION - GEARBOX SYNCHRONIZER - GETRIEBESYNCHRONISIERUNGEN - SINCRONIZADORES PARA CAJA DE CAMBIOS

segue FIAT - NEW HOLLAND (CNH)

new 
Articolo **65288** — **OEM:** 5118187

new 
Articolo **65289** — **OEM:** 5138210

new 
Articolo **65290** — **OEM:** 5102150

new 
Articolo **65291** — **OEM:** 5111457

LANDINI - MASSEY FERGUSON


Articolo **64633** — **OEM:** 3536760M1


Articolo **64634** — **OEM:** 3538468M92 3538468M93


Articolo **64635** — **OEM:** 3538531M1


Articolo **64636** — **OEM:** 3551581M93


Articolo **64637** — **OEM:** 3558355M91

segue LANDINI - MASSEY FERGUSON


Articolo **64638** — **OEM:** 3657335M91


Articolo **64639** — **OEM:** 3790375M92


Articolo **64931** — **OEM:** 3538127M1


Articolo **64932** — **OEM:** 3551145M91


Articolo **64933** — **OEM:** 3385865M4


Articolo **64934** — **OEM:** 3385866M1


Articolo **64936** — **OEM:** 3618169M1


Articolo **64937** — **OEM:** 3900986M1


Articolo **64938** — **OEM:** 3902682M1

Gli articoli qui descritti, prodotti da e/o per conto di CERMAG, sono da intendersi adattabili, quindi non originali, ai marchi indicati secondo REG. CE 1400/2002
All items described here, produced by and/or on behalf of CERMAG, are to be understood as adaptable, therefore not original, to the brands indicated according to REG. EC 1400/2002

segue SINCRONIZZATORI TRASMISSIONE
SYNCHRONISEUR POUR TRANSMISSION - GEARBOX SYNCHRONIZER - GETRIEBESYNCHRONISIERUNGEN - SINCRONIZADORES PARA CAJA DE CAMBIOS

SAME DEUTZ-FAHR (SDF)



Articolo **64631**
OEM: 0.013.2720.4/20



Articolo **64632**
OEM: 0.255.3340.3



Articolo **64721**
OEM: 0.255.3360.3



Articolo **64622**
OEM: 0.007.7620.4/20



Articolo **64623**
OEM: 0.007.7646.4/10



Articolo **64624**
OEM: 0.007.7647.4



Articolo **64625**
OEM: 0.0084103.4



Articolo **64626**
OEM: 0.008.9994.4/20

segue SAME DEUTZ-FAHR (SDF)



Articolo **64627**
OEM: 0.009.6472.4



Articolo **64628**
OEM: 0.009.6825.4



Articolo **64629**
OEM: 0.011.8631.4
0.011.8631.4/10



Articolo **64630**
OEM: 0.012.9852.4



Articolo **64928**
OEM: 0.013.0406.4



Articolo **64929**
OEM: 0.014.0150.4/10



Articolo **64930**
OEM: 0.014.0155.4/10

STEYR



Articolo **64607**
OEM:

APPLICAZIONI
Kompakt 360/370/375/4085/495

Gli articoli qui descritti, prodotti da e/o per conto di CERMAG, sono da intendersi adattabili, quindi non originali, ai marchi indicati secondo REG. CE 1400/2002
All items described here, produced by and/or on behalf of CERMAG, are to be understood as adaptable, therefore not original, to the brands indicated according to REG. EC 1400/2002

DISPOSITIVI ATTACCO ATTREZZI
DISPOSITIFS D'ATTELAGE OUTILS
TOOL COUPLING DEVICES
GERÄTETRÄGER
DISPOSITIVOS DE FIJACIÓN DE APEROS

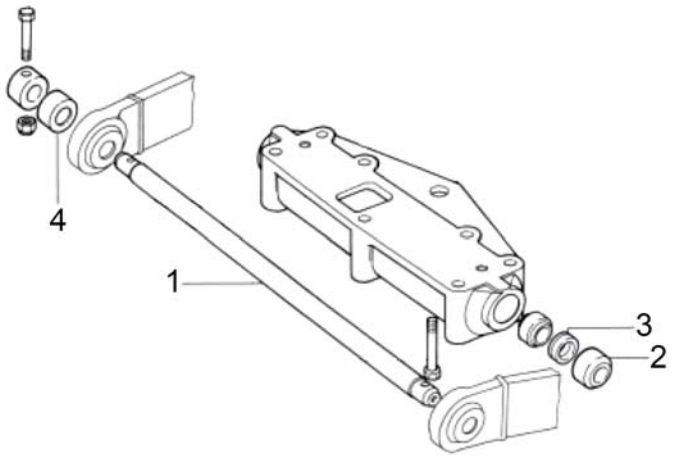

ARTICOLO	DESCRIZIONE	APPLICAZIONI	OEM	RIF.
65279	Barra di flessione	**FIAT** 90/90 - 100/90 - 110/90	5111458	1
65285	Distanziale		5132127	2
65280	Guarnizione		5127037	3
62970	Cuscinetto		5109977	4

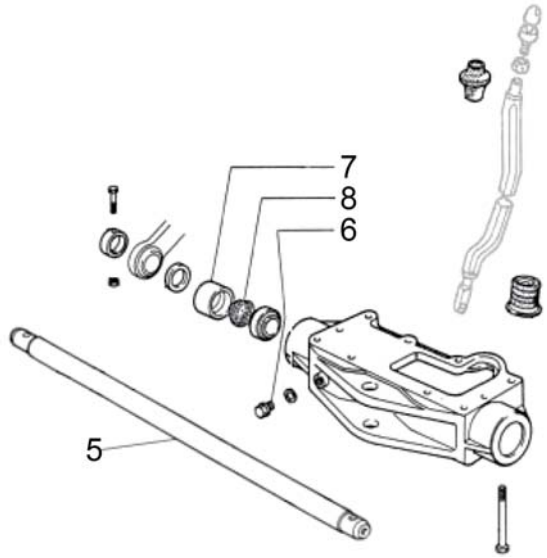

ARTICOLO	DESCRIZIONE	APPLICAZIONI	OEM	RIF.
65286	Barra di flessione	**FIAT** 1180 - 1280 - 1380 - 1580 - 1880 - 115/90 - 130/90 - 140/0 - 160/90 - 180/90	5109168	5
62971	Cuscinetto		5141232	6
65287	Distanziale		5131745	7
NH5131746	Guarnizione		5131746	8

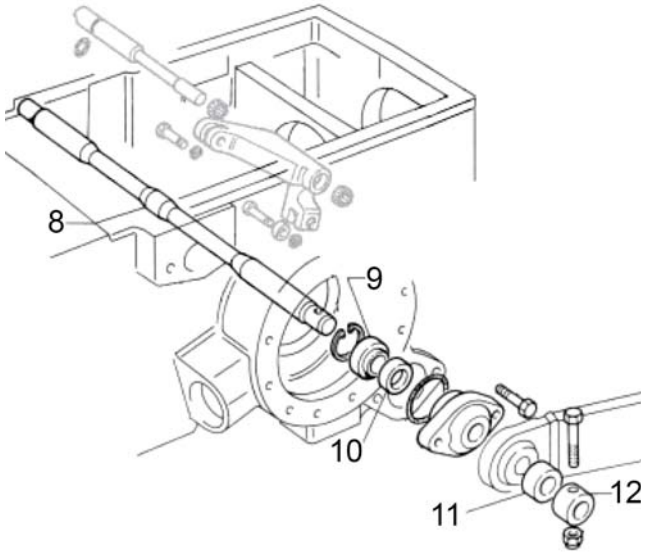

ARTICOLO	DESCRIZIONE	APPLICAZIONI	OEM	RIF.
65283	Barra di flessione	**FIAT** 45/66 - 50/66	5131268	8
62969	Cuscinetto		5116244	9
65070	Guarnizione		5121123 47129342	10
65284	Boccola		5131391	11
65282	Anello		5116247	12

Gli articoli qui descritti, prodotti da e/o per conto di CERMAG, sono da intendersi adattabili, quindi non originali, ai marchi indicati secondo REG. CE 1400/2002
All items described here, produced by and/or on behalf of CERMAG, are to be understood as adaptable, therefore not original, to the brands indicated according to REG. EC 1400/2002

segue DISPOSITIVI ATTACCO ATTREZZI
DISPOSITIFS D'ATTELAGE OUTILS
TOOL COUPLING DEVICES
GERÄTETRÄGER
DISPOSITIVOS DE FIJACIÓN DE APEROS

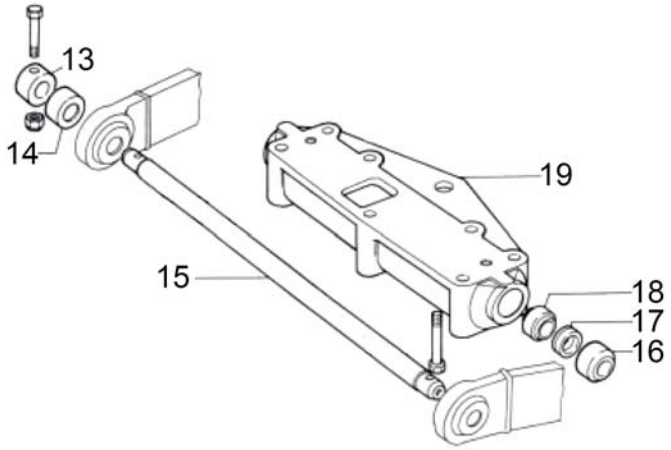

ARTICOLO	DESCRIZIONE	APPLICAZIONI	OEM	RIF.
65282	Anello	**FIAT** 55/66 - 60/66 - 65/66 - 70/66 - 80/66 - 466 - 566 - 666 - 766 - 55/90 - 60/90 - 65/90 - 70/90 - 80/90 - 85/90 - 60/93 - 60/94 - 65/93 - 65/94 - 72/93 - 72/94 - 82/93 - 82/94 - Serie 466 - 566 - 666 - 766 Serie 66	5116247	13
65281	Distanziale		5116246	14
65072	Barra di flessione		5116243	15
65071	Distanziale		5116245	16
65070	Guarnizione		5121123 47129342	17
62969	Cuscinetto		5116244	18
65278	Supporto barra oscillante		5116242	19
65466	Supporto barra oscillante	Serie 90 - 93 - 94	5124562	19

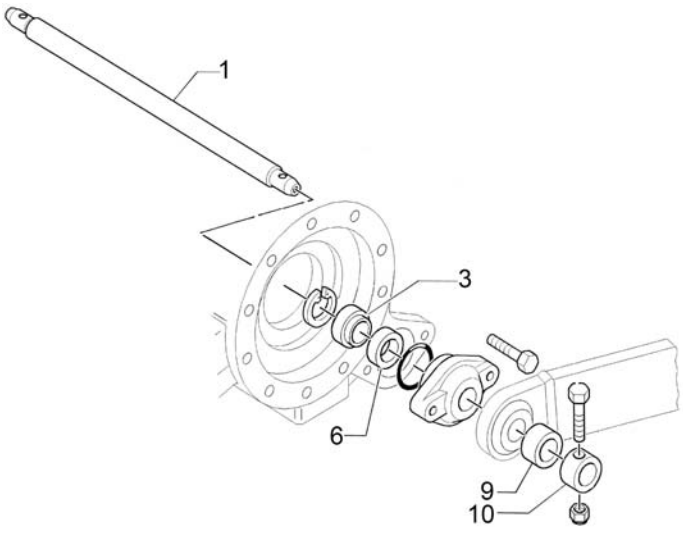

ARTICOLO	DESCRIZIONE	APPLICAZIONI	OEM	RIF.
65385	Barra	**NEW HOLLAND** T40xxx - T4.xxx - TNxxx -	5180482	1
62969	Cuscinetto		5116244	3
65070	Paraolio		47129342	6
65284	Boccola		5131391	9
65282	Distanziale		5116247	10

new

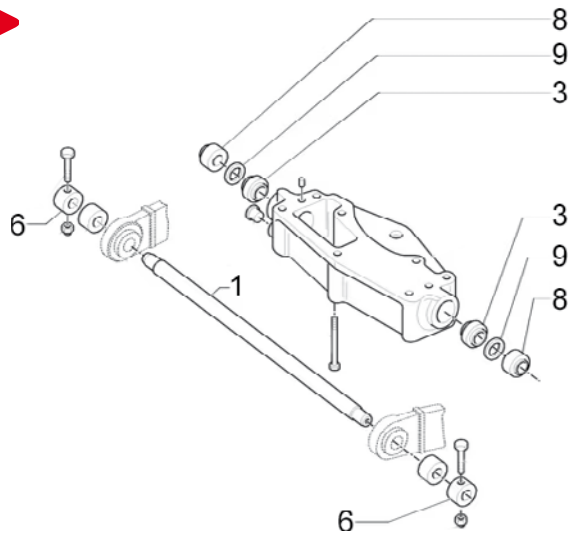

ARTICOLO	DESCRIZIONE	APPLICAZIONI	OEM	RIF.
65642	Barra	**NEW HOLLAND** TL - TLA - L T5060 - T5070 - T4.xxx	5171674	1
62970	Cuscinetto		5109977	3
65282	Anello		5116247	6
65641	Boccola	**FORD** 4635 - 4835 - 5635 - 6635 - 7635	5171675	8
65280	Guarnizione		47129340	9

Gli articoli qui descritti, prodotti da e/o per conto di CERMAG, sono da intendersi adattabili, quindi non originali, ai marchi indicati secondo REG. CE 1400/2002
All items described here, produced by and/or on behalf of CERMAG, are to be understood as adaptable, therefore not original, to the brands indicated according to REG. EC 1400/2002

ALBERO PEDALIERA FIAT
AXE PEDALES
PEDAL CONTROL SHAFT
ACHSE FÜR FIAT-SEITN STEUER FUSSHEBEL
COLUMNA PALANCA DE PEDALES FIAT



ARTICOLO	APPLICAZIONI	OEM FIAT
61833	440-446-450-480-640	4959313

TUBO FLESSIBILE PER MANICOTTO DISINNESTO FRIZIONE FIAT
FLEXIBLE POUR TUBES EMBRAYAGE FIAT
FLEXIBLE HOSE FOR FIAT CLUTCH RELEASE LEVER
FLEXIBLER SCHLAUCH
TUBO FLEXIBLE PARA SEPARADOR DESEMBRAGUE DEL EMBRAGUE FIAT



ARTICOLO	APPLICAZIONI	OEM FIAT
61830	350-355-440-474-480-500-540-640-80.50	744462
61831	80-355-455-605-655	4963349 555909
61832	90-100-120	594561 76001303 79033016

MANICOTTO INNESTO PRESA DI FORZA
MANCHON D'ACCOUPLEMENT PRISE DE FORCE
POWER TAKE-OFF COUPLING SLEEVE
MUFFE ZAPFWELLENKUPPLUNG
MANGUITO ACOPLAMIENTO TOMA DE FUERZA

new



65073



65530

ARTICOLO	APPLICAZIONI	OEM NEW HOLLAND
65073	**FORD:** 4030 2wd4030 4wd4230 2wd4230 4wd4430 2wd4430 4wd4635483556356635 FIAT: 55-6655-66 DT55-66LP55-66LP DT55-66s55-66s DT55-8855-88 DT55-9055-90 DT60-6660-66 DT60-66F60-66F DT60-66LP60-66LP DT60-66s60-66s DT60-76F60-76F DT60-8860-88 DT60-9060-90 DT60-9360-93 DT60-9460-94 DT62-86F62-86F DT65-6665-66 DT65-66s65-66s DT65-8865-88 DT65-9065-90 DT65-9365-93 DT65-9465-94 DT70-6670-66F70-66F DT70-66LP70-66LP DT70-66s70-66s DT70-66V70-76 DT70-76F70-76F DT70-76LP70-76LP DT70-76V70-8870-88 DT70-9070-90 DT72-86F72-86F DT72-86LP72-86LP DT72-9372-93 DT72-9472-94 DT80-6680-66 DT80-66F80-66F DT80-66s80-66s DT80-76F80-76F DT80-8880-88 DT80-9080-90 DT82-86F82-86F DT82-86LP82-9382-93 DT82-9482-94 DT85-9085-90 DT88-9388-93 DT88-9488-94 DT **FIAT Cingoli:** 80-75	5167983
65530	**NEW HOLLAND:** L 60L 65L 75L 85T4.105 (Tier 4A)T4.115 (Tier 4A)T4.75 (Tier 4A)T4.85 (Tier 4A)T4.95 (Tier 4A)T5.100 (Stage V)T5.100s (Stage V)T5.75 (Tier 4A)T5.80 (Stage V) T5.85 (Tier 4A)T5.90 (Stage V)T5.90s (Stage V)T5.95 (Tier 4A)TD 4020FTD 4030FTD 4040FTD 5010 (Tier 3)TD 5020 (Tier 3)TD 5030 (Tier 3)TD 5040TD 5050TD 55DTD 60TD 60DTD 65DTD 65F (Tier 3)TD 70TD 70DTD 70D PlusTD 75DTD 75F (Tier 3)TD 80TD 80DTD 80D PlusTD 85DTD 85F (Tier 3)TD 90TD 90DTD 90D PlusTD 95TD 95DTD 95D HC PlusTD 95D PlusTD4.100F (Tier 4A)TD4.70FTD4.80F (Tier 4A)TD4.90F (Tier 4A)TD5.100 (Tier 3A)TD5.105 (Tier 3A)TD5.105 (Tier 4A)TD5.110 (Tier 3A)TD5.115 (Tier 3A)TD5.115 (Tier 4A)TD5.65 (Tier 3A)TD5.75 (Tier 3A)TD5.80 (Tier 3A)TD5.85 (Tier 3A)TD5.85 (Tier 4A)TD5.90 (Tier 3A)TD5.95 (Tier 3A)TD5.95 (Tier 4A)TL 65TL 70TL 70ATL 80TL 80ATL 90TL 90A	4984096 7253099

MANICOTTO INNESTO PRESA DI FORZA
MANCHON D'ACCOUPLEMENT PRISE DE FORCE
POWER TAKE-OFF COUPLING SLEEVE
MUFFE ZAPFWELLENKUPPLUNG
MANGUITO ACOPLAMIENTO TOMA DE FUERZA

new



65561



65562

ARTICOLO	APPLICAZIONI	OEM NEW HOLLAND
65561	**FIAT:** T4030, T4040, T4050, T4060, 55-65, 55-75, 55-85, 60-65, 60-75, 60-85, 62-85, 70-65, 70-75,72-85, 80-65, 80-75, 82-85, 88-85, Tk100a, Tk420f, Tk4030, Tk4040, Tk4050, Tk4060, Tk65f, Tk65v, Tk70fa, Tk70va, Tk75f, Tk75fa, Tk75m, Tk75ma, Tk75v, Tk75va, Tk76, Tk76m, Tk80a, Tk80ma, Tk85, Tk85m, Tk90a, Tk90ma, Tk95m, Tk4.100, Tk4.100m, Tk4.110, Tk4.110m, Tk4.80f, Tk4.80n, Tk4.80v, Tk4.90, Tk4.90m, T4.105f, T4.75f, T4.85f, T4.95f, T4.105n, T4.75n, T4.85n, T4.95n, T4030n, T4040n, T4050n, T4060n, Tk4.100, Tk4.100f, Tk4.100m, Tk4.100n, Tk4.100v, Tk4.110, Tk4.110m, Tk4.80f, Tk4.80n, Tk4.80v, Tk4.90, Tk4.90f, Tk4.90m, Tk4.90n, Tk4.90v, T4030	87724808 5111766
65562		5113662 5135677

ALBERI INNESTO PRESA DI FORZA
ARBRES D'ACCOUPLEMENT PRISE DE FORCE
POWER TAKE-OFF COUPLING SHAFTS
WELLEN ZAPFWELLENKUPPLUNG
EJES ACOPLAMIENTO TOMA DE FUERZA

new



65469

65470

ARTICOLO	APPLICAZIONI	LUNGHEZZA mm	OEM CNH
65469	850 - 1000	1.800	44014947
65470	850 - 1000	-	44011616
65471	TD - TD4000F - TDS - TD5000 - TDD - 66 - 76 - 86	1.004	5189501
65472	88 - 90 fino a 85/90 - 93 - 94	1.204	5189503
65473	Serie T4 - t5000 - TL - L	1.270	5189504
65474	115/90 - 130/90 - 140/90 - 150/90 - 180/90	167,5	5130335
65559	Serie TK - 65 cingolato - 75 cingolato - 85 cingolato	727	5119770 5145112

Gli articoli qui descritti, prodotti da e/o per conto di CERMAG, sono da intendersi adattabili, quindi non originali, ai marchi indicati secondo REG. CE 1400/2002
All items described here, produced by and/or on behalf of CERMAG, are to be understood as adaptable, therefore not original, to the brands indicated according to REG. EC 1400/2002

02

TAMBURI PER TRATTORI - LANDINI - MASSEY F.
TAMBOUR POUR TRACTEURS - LANDINI - MASSEY F.
DRUM FOR TRACTORS - LANDINI - MASSEY F.
TROMMEL FÜR LANDINI - MASSEY F. TRAKTOREN
TAMBORES PARA TRACTORES - LANDINI - MASSEY F.





ARTICOLO	TIPO TAMBURO	OEM
61745	Interno	1424071M1
61746	Esterno	1424072M1
61747	Esterno	1492701M1
61748	Interno	1492703M1
61749	Interno	1824731M1
61750	Esterno	1824739M1
61751	Esterno	1824740M1
61752	Esterno	3310554M1
61755	Esterno	3310560M1
61756	Interno	3310561M1

DADI PER TRATTORI
ÉCROUS POUR TRACTEURS
NUT FOR TRACTORS
SCHRAUBENMUTTER FÜR TRAKTOREN
DADO PARA TRACTORES

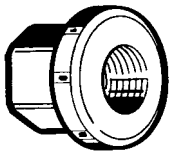

LAMBORGHINI - SAME - HÜRLIMANN

ARTICOLO	DESCRIZIONE	OEM
60983	Dado diff. LAMBORGHINI 340	0.400.5010.0
60982	Dado frizione sterzo LAMBORGHINI 503 - 603 1ª serie	2.1019.513.1
60985	Dado frizione sterzo LAMBORGHINI 503 - 603 2ª serie	2.1019.514.1
60986	Dado frizione sterzo SAME	2.1099.054.2

LANDINI - MF

ARTICOLO	DESCRIZIONE	OEM
60987	Dado frizione sterzo LANDINI 6500 - 5500 - 4500	392839X1
60988	Dado frizione sterzo LANDINI 3500 - 4000	973187M1
60989	Dado frizione sterzo LANDINI 5000 - 6000	975752M2
60990	Dado frizione sterzo LANDINI 7800 - 7830	3300197M1

MANICOTTO FRIZIONE STERZO LANDINI
MANCHON ARTICULE POUR EMBRAYAGE LANDINI
ARTICULATED FITTING FOR LANDINI CLUTCHES
GELENKIGE KUPPLUNGSMUFFE FÜR LANDINI-TRAKTOREN
SEPARADOR SOLTADO PARA EMBRAGUE LANDINI

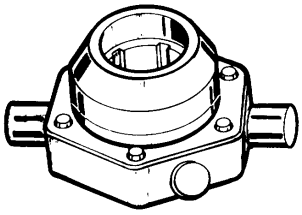

ARTICOLO	APPLICAZIONI	OEM
62293	4500-5500-6500-4830-5830-6830	1824743M91

PIGNONI RIDUTTORI LATERALI PER TRATTORI LANDINI
PIGNON RÉDUCTEUR LATERAL - LANDINI
PINION FOR LATERAL REDUCTION GEAR - LANDINI
RITZEL FÜR LANDINI-TRAKTOREN
PINON REDUCTOR LATERAL PARA TRACTORES LANDINI

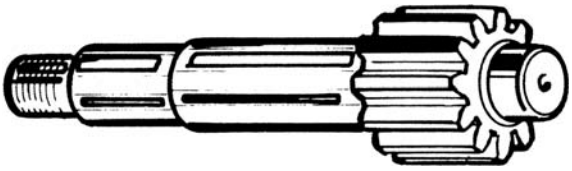

ARTICOLO	APPLICAZIONI	OEM
61035	Pignone LANDINI 4500C	1824712M3
61037	Pignone LANDINI 4500CM	1824714M2
61039	Pignone LANDINI 5830 - 6830C	3305008M2

FLANGIA - LANDINI
BRIDE - LANDINI
FLANGE - LANDINI
LANDINI FLANSCH
BRIDA - LANDINI

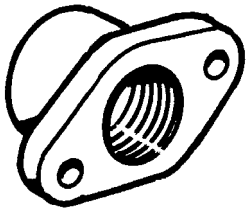

ARTICOLO	APPLICAZIONI	OEM
62763	-	1824754M2

ALBERO - LANDINI
ARBRE - LANDINI
SHAFT - LANDINI
LANDINI WELLE
EJE - LANDINI

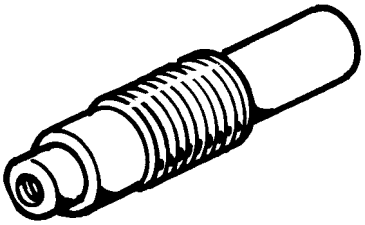

ARTICOLO	APPLICAZIONI	OEM
62764	-	1824751M1

ALBERO FRIZIONE FIAT
ARBRE FRICTION FIAT
FIAT CLUTCH SHAFT
FIAT KUPPLUNG ACHSE
COLUMNA EMBRAGUE FIAT

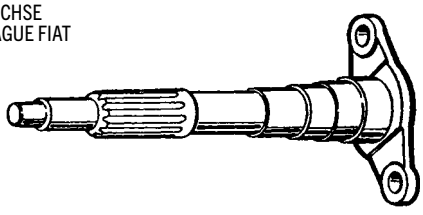

ARTICOLO	MODELLO FIAT	OEM
61577	250-300	597773

BOCCOLE PER PEDALIERA E RINVII FIAT
DOUILLES POUR PEDALES ET RENVOIS FIAT
BUSHES FOR PEDAL AND FIAT GEARS
BÜCHSEN FÜR FIAT-SELTENSTEUER FUSSHEBEL UND VORGELEGEN
CASQUILLOS PARA PALANCA DE PEDALES Y RINVII FIAT

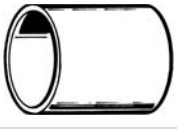

ARTICOLO	APPLICAZIONI	OEM FIAT
61834	55-65-355-440-446-450-455-480-500-505-540-605-640-55.46-65.46-80.50-80.70	4958507
61835	80-90-100-120-355-400-440-446-450-455-480-500-505-540-605-640-80.50-80.70	4958508

Gli articoli qui descritti, prodotti da e/o per conto di CERMAG, sono da intendersi adattabili, quindi non originali, ai marchi indicati secondo REG. CE 1400/2002
All items described here, produced by and/or on behalf of CERMAG, are to be understood as adaptable, therefore not original, to the brands indicated according to REG. EC 1400/2002

DISINNESTO FRIZIONE DI STERZO - FIAT - NEW HOLLAND

DÈSACCOUPLEMENT EMBRAY AGES DE DIRECTION - FIAT - NEW HOLLAND
STEERING CLUTCHES - FIAT - NEW HOLLAND
KUPPLUNGEN ENTKUPPLUNG - FIAT - NEW HOLLAND
DESEMBRAGUE EMBRAGUES DE DIRECCIÓN - FIAT - NEW HOLLAND

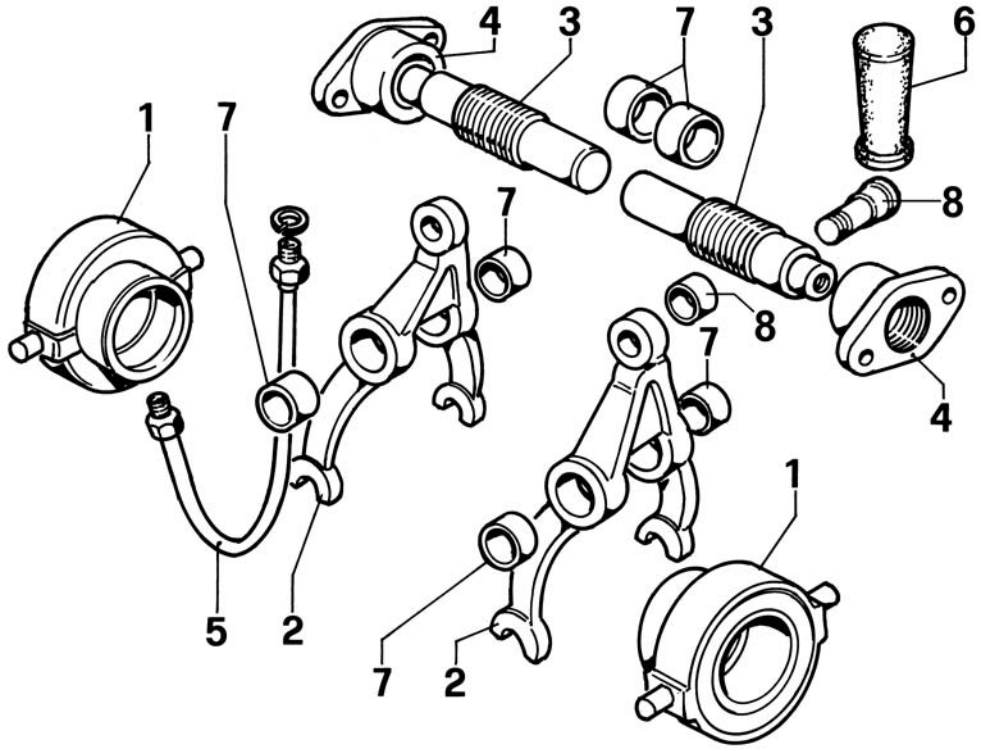

POSIZIONE	ARTICOLO	DESCRIZIONE	APPLICAZIONI	OEM
1	**61576**	Manicotto reggispinta Senza ingrassatore	312C-355C-455C-505C-555C-605C-465C-565C-FL4-665C--765C-55.65-60.65-70.65-80.65	5107403
1	**65500**	Manicotto reggispinta Con ingrassatore		566674
1	**62306**	Manicotto reggispinta	655C-805C	547611
2	**61655**	Forcella	312C-355C-455C-505C-555C-605C-FL4	566675
3	**62299**	Alberino di rinvio	312C-355C-455C-505C-555C-605C-FL4	566485-5107047
3	**62300**	Alberino di rinvio	655C-805C	5107128-583320
3	**62301**	Alberino di rinvio	655C-805C	5107127-583321
3	**62307**	Alberino di rinvio	465C-565C-665C-765C	5119882
4	**62302**	Supporto alberino	312-355-455-505-555-605-FL4	5107048-562671
4	**62303**	Supporto alberino	805C-655C	5107129-583292
5	**62344**	Tubo ingrassaggio	70C-80C-100C	15491
5	**61831**	Tubo ingrassatore per manicotto reggispinta	312-355-455-505-555-605-FL4	4963349-555909
6	**60862**	Impugnatura	45C-50C-55C-60C-70C-80C-90C-100C-120C-311C-355C-455C-505C-555C-605C-FL4	578159-541001
7	**62304**	Boccole	312-355-455-505-555-605-FL4	562678
8	**62305**	Perno completo	312C-365C-455C-505C-555C-565-605C-765-FL4-655-805-55.65-60.65-70.65-80.65	547545
8	**62345**	Perno completo	70C-80C-100C	553247

Gli articoli qui descritti, prodotti da e/o per conto di CERMAG, sono da intendersi adattabili, quindi non originali, ai marchi indicati secondo REG. CE 1400/2002
All items described here, produced by and/or on behalf of CERMAG, are to be understood as adaptable, therefore not original, to the brands indicated according to REG. EC 1400/2002

FRIZIONE DI STERZO - FIAT - NEW HOLLAND
EMBRAY AGES DE DIRECTION
STEERING CLUTCHES
KUPPLUNGEN
EMBRAGUES DE DIRECCIÓN

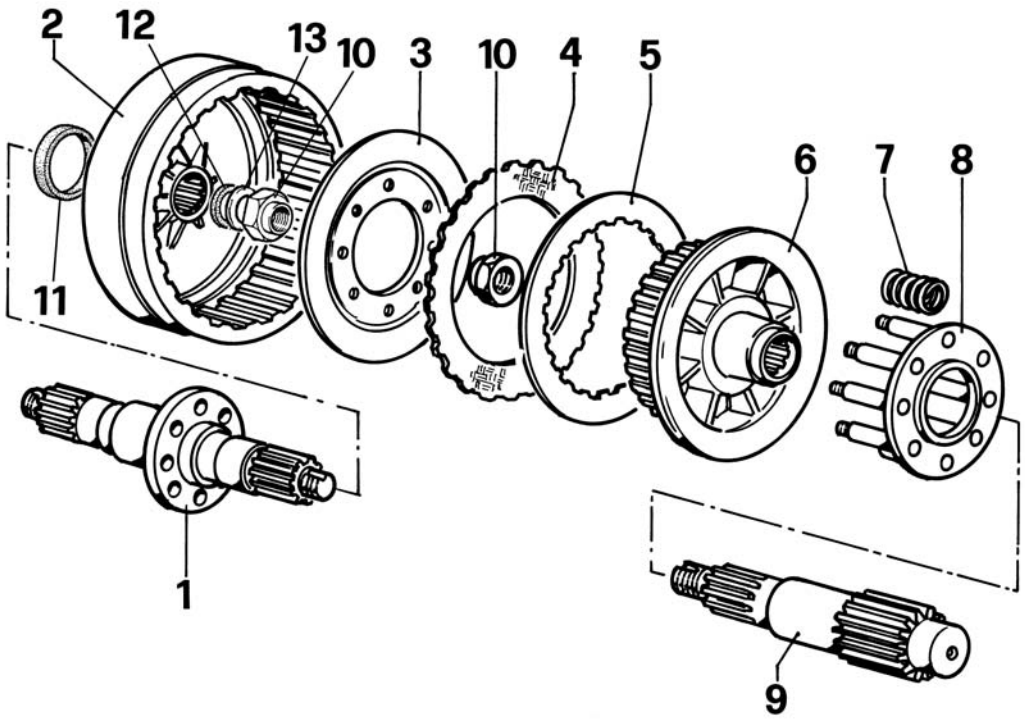

POSIZIONE	ARTICOLO	DESCRIZIONE	APPLICAZIONI	OEM
1	**62272**	Albero differenziale	355-505C-605C-FL4	572502-79042893-570395
2	**62333**	Tamburo esterno	70C-80C-100C	599822
2	**60889**	Tamburo esterno	312-355-455-505-605-FL4-FL4D	566522 - 4992428
2	**62273**	Tamburo esterno	OM35-40C-50C	588067
2	**62297**	Tamburo esterno	465C-55.65-60.65	5119131-5148334
2	**62274**	Tamburo esterno	665-765-60.65-60.75-70.65-70.75-80.65-80.75-565.665	5119536
2	**62275**	Tamburo esterno	655-805C-FL6	596942
2	**62334**	Tamburo esterno	85.55-95.55	5107264
2	**62276**	Tamburo esterno	FL8-FL8C	592611-599823
3	**62277**	Spingidisco	70C-80C-100C-AD7-FL8-FL8C	568525
4	**15206**	Anello di sterzo 219x152x6 mm - 71 denti	25C-CL-CF-CS	544583
4	**15171**	Anello di sterzo 309x214x5,4 mm - 101 denti	70C-80C-90C-100C-120C	568399
4	**15417**	Anello di sterzo 219x152x4,7 mm - 71 denti	311C-332C-351C-352C	568911
4	**15176**	Anello di sterzo in tessuto 239x180x4,8 mm - 28 denti	355C-411C-451C-455C-465C-505C-555C-565C-605C-665C-765C-55.65-60.65-70.65-80.65-55.75-60.75-70.75-80.75-FL4-FL4C	5109934-5109937-5161615
4	**15178**	Anello di sterzo 271x201x5 mm - 89 denti	655C-805C-FL6	568400-5104903-5161597
4	**15269**	Anello di sterzo 283x216x5 mm - 93 denti	855C-955C-85.55-95.55	5107223-5161598
4	**16251**	Anello di sterzo 283,3x216x5 mm - 93 denti Sinterizzzato	855C-955C-85.55-95.55-100.55	5180285
5	**62335**	Anello di sterzo	70C-80C-100C	14687
5	**15389**	Anello di sterzo dentatura interna 229x171x2 mm - 21 denti	355C-411C-451C-455C-465C-505C-555C-565C-605C-665C-765C-55.65-60.65-70.65-80.65-55.75-60.75-70.75-80.75-FL4-FL4C	566519
5	**15766**	Anello di sterzo dentatura interna 260x190x2,5 mm - 65 denti	655C - 805C - FL6	547395

Gli articoli qui descritti, prodotti da e/o per conto di CERMAG, sono da intendersi adattabili, quindi non originali, ai marchi indicati secondo REG. CE 1400/2002
All items described here, produced by and/or on behalf of CERMAG, are to be understood as adaptable, therefore not original, to the brands indicated according to REG. EC 1400/2002

POSIZIONE	ARTICOLO	DESCRIZIONE	APPLICAZIONI	OEM
6	**62336**	Tamburo interno	70C-80C-100C	596139
6	**62298**	Tamburo interno	565C-665C-765C-60.65-70.65-80.65	5119534
6	**60905**	Tamburo interno	312-355-455-505-605-FL4	572503
7	**62337**	Molla	70C-80C-100C	4954529
7	**62338**	Molla	70C-80C-100C	4954528
7	**62278**	Molla frizione di sterzo	FL6-805-90C-655	547403-588684-567866-5105119
7	**62279**	Molla frizione di sterzo	465-565-665-765-55.65-60.65-70.65-80.65	5123316
7	**62280**	Molla frizione di sterzo	60-355C-455C-505C-605C-80.50C-80.70C-FL4C-FL4M	5105259-568477-5108833
8	**62281**	Anello porta molle	455C-505C-605C-FL4-355	566502-5104725
8	**62282**	Anello porta molle	805C-FL6-655	547398-5104621
8	**62283**	Anello porta molle	955-100.55-85.55-95.55	5107261
8	**62284**	Anello porta molle	60.65-70.65-80.65-665C-765C-565C	5111946
8	**62285**	Anello porta molle	55.65-55.75-60.65-60.75-465	5115008
8	**62286**	Anello porta molle	60.75-70.75-80.75	5141487
8	**62287**	Anello porta molle	62.85-72.85-82.85-88.85C	5161894
9	**61013**	Pignone riduttore laterale	505-605-FL4	4953361
9	**61014**	Pignone riduttore laterale	605CM	4953362
9	**61015**	Pignone riduttore laterale	655C-805C	4996229-576808
9	**62339**	Pignone riduttore laterale	70C	566141-596141
9	**62296**	Pignone riduttore laterale	465C-55.65	5118508
9	**62288**	Pignone riduttore laterale	565-665-765C-60.65-70.65-80.65	5121480
9	**62289**	Pignone riduttore laterale	565C-665C-60.65-70.65 Compatto	5121479
9	**62290**	Pignone riduttore laterale	70.75-80.65-55.85-60.85-72.85-82.85-88.85	5145096-5149637
9	**62291**	Pignone riduttore laterale	60.75-70.75-80.75CM	5140192
9	**62292**	Pignone riduttore laterale	60.75-70.75	5140193
9	**62340**	Pignone riduttore laterale	85.55-95.55	5107265
10	**62341**	Dado	70C-80C-100C	553273
10	**60982**	Dado frizione di sterzo	312-355-455-505-605FL4	5123112-566406
10	**61821**	Dado frizione di sterzo	50-60-70-80-465-565-665-765-55.65-60.65-70.65-80.65-80.75	5111953
10	**62295**	Dado frizione di sterzo	655C-805C	557584
11	**63438**	Anello tenuta	355-505C-605C-FL4	40000521
12	**11019**	Guarnizione	355-505C-605C-FL4	4954714 (ex 562666)
13	**63437**	Rosetta	355-505C-605C-FL4	4953367

Gli articoli qui descritti, prodotti da e/o per conto di CERMAG, sono da intendersi adattabili, quindi non originali, ai marchi indicati secondo REG. CE 1400/2002
All items described here, produced by and/or on behalf of CERMAG, are to be understood as adaptable, therefore not original, to the brands indicated according to REG. EC 1400/2002

02

FRIZIONE - FIAT - NEW HOLLAND
EMBRAYAGES - FIAT - NEW HOLLAND
CLUTCHES - FIAT - NEW HOLLAND
KUPPLUNGEN - FIAT - NEW HOLLAND
EMBRAGUES - FIAT - NEW HOLLAND

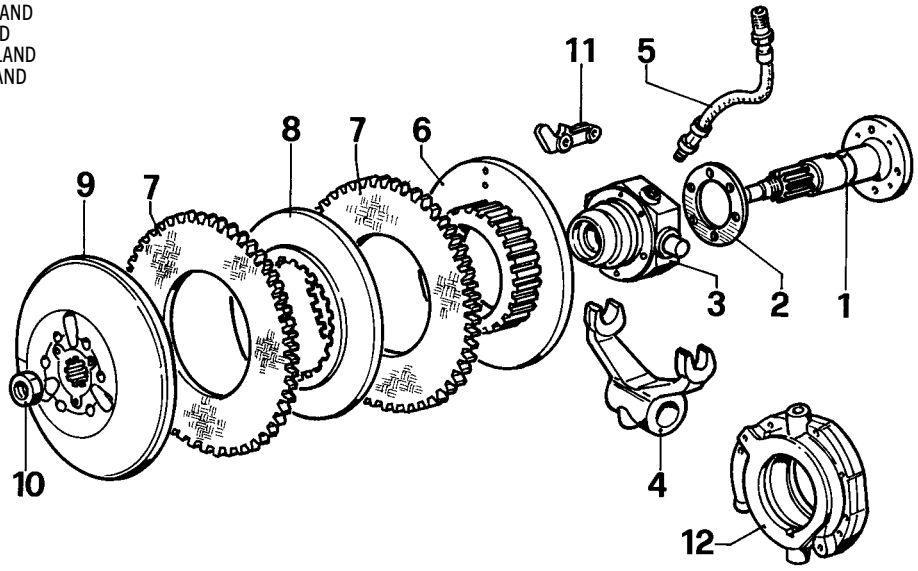

POSIZIONE	ARTICOLO	DESCRIZIONE	APPLICAZIONI	OEM
1	**61654**	Albero frizione	505C-555C-605C-FL4-355-455	4974240
2	**15388**	Anello frizione 88x48x4,5 mm - 8 fori	355-455-505-555-605-FL4	571707 - 5160601
3	**61315**	Manicotto frizione con ingrassatore	312-455-505-555-605-FL4	599733-4974241
3	**62264**	Manicotto frizione	355	4984282
3	**61146**	Manicotto frizione	70C-85.65-95.55- 90C-100C-120C-805C-855C-955C-655	585451
4	**61656**	Forcella	312-455-505-555-605-FL4-355	599732
5	**61831**	Tubo disinnesto frizione	70C-80C	4963349-555909
5	**61832**	Tubo disinnesto frizione	70C-100C	594561
5	**61830**	Tubo ingrassaggio manicotto frizione	312-455-505-555-605-FL4-355	744462
6	**62265**	Spingidisco posteriore **(frizione semplice)**	355 - 455 - 505C - 555	599730-569440
6	**62270**	Spingidisco posteriore	70C-80C	15298
6	**62260**	Spingidisco posteriore **(frizione doppia)**	455-505-555-605-FL4	596515
6	**62268**	Spingidisco posteriore	465C-565C-665C-765-55.65-60.65-70.65-80.65	5112050
7	**15173**	Anello frizione 277x156x10 mm 45 denti (3 pezzi)	FL4-355-455-505	588433
7	**15177**	Anello frizione 277x166x7 mm - 45 denti	555C-605C	596511
7	**15317**	Anello frizione 273x166x7 mm - 45 denti	465-565-665-765-55.65-60.65-70.65-80.65	5122253-5127787-5163798
8	**62261**	Disco intermedio	555C-605C	596512
8	**62267**	Disco intermedio	465C-565C-665C-765-55.65-60.65-70.65-80.65	5122254
9	**62269**	Spingidisco anteriore	70C-80C	578591
9	**62262**	Spingidisco anteriore	455-505-555-605-FL4	596513
9	**62266**	Spingidisco anteriore	465C-565C-665C-765-55.65-60.65-70.65-80.65	5122255
10	**61657**	Dado frizione	455-505-555-605-FL4	582321
11	**62263**	Leva frizione	355-455-505-555-605-465-565C-FL4-665C- 765-55.65-60.65-70.65-80.65	595864
12	**62271**	Pompa olio	70C-100C-85.55C-95.55	587664

Gli articoli qui descritti, prodotti da e/o per conto di CERMAG, sono da intendersi adattabili, quindi non originali, ai marchi indicati secondo REG. CE 1400/2002
All items described here, produced by and/or on behalf of CERMAG, are to be understood as adaptable, therefore not original, to the brands indicated according to REG. EC 1400/2002

TRAINO - FIAT - NEW HOLLAND
BARRES DE TRACTION - FIAT - NEW HOLLAND
DRAW BARS - FIAT - NEW HOLLAND
ZUGSTANGEN - FIAT - NEW HOLLAND
BARRAS DE TIRO - FIAT - NEW HOLLAND

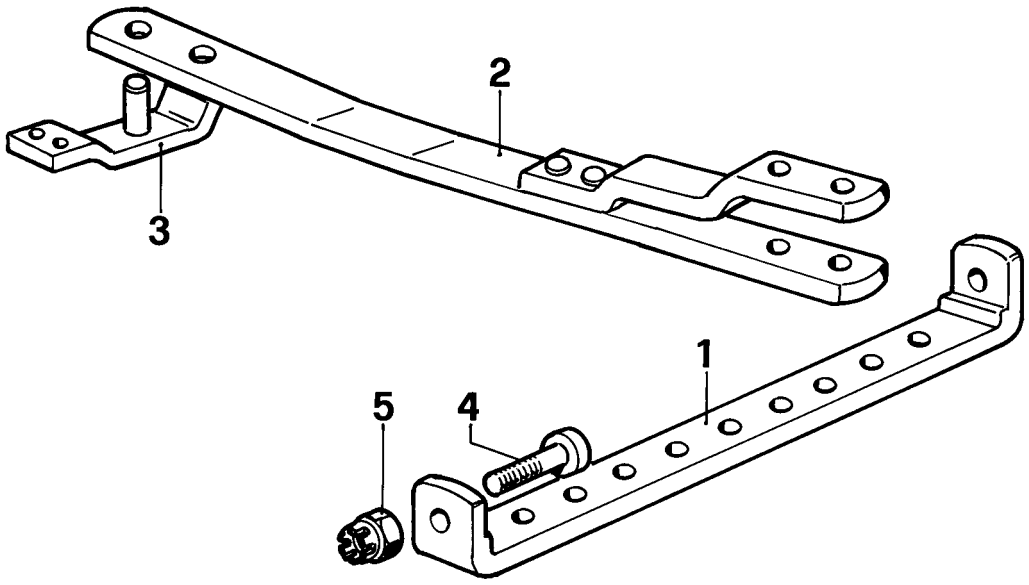

POSIZIONE	ARTICOLO	DESCRIZIONE	APPLICAZIONI	OEM
1	**62308**	Traversa	311-312-355-455-505-555-605	573281
2	**62309**	Barra di traino	311-312-355-455-505-555-605	4951021
3	**62310**	Staffa per barra	311-312-355-455-505-555-605	4951024
4	**62311**	Vite per traversa	311-312-355-455-505-555-605	573279
5	**62312**	Dado per traversa	311-312-355-455-505-555-605	10724721

Gli articoli qui descritti, prodotti da e/o per conto di CERMAG, sono da intendersi adattabili, quindi non originali, ai marchi indicati secondo REG. CE 1400/2002
All items described here, produced by and/or on behalf of CERMAG, are to be understood as adaptable, therefore not original, to the brands indicated according to REG. EC 1400/2002

ASSALI - FIAT - NEW HOLLAND
ESSIEUX - FIAT - NEW HOLLAND
AXLES - FIAT - NEW HOLLAND
ACHSE - FIAT - NEW HOLLAND
EJE - FIAT - NEW HOLLAND

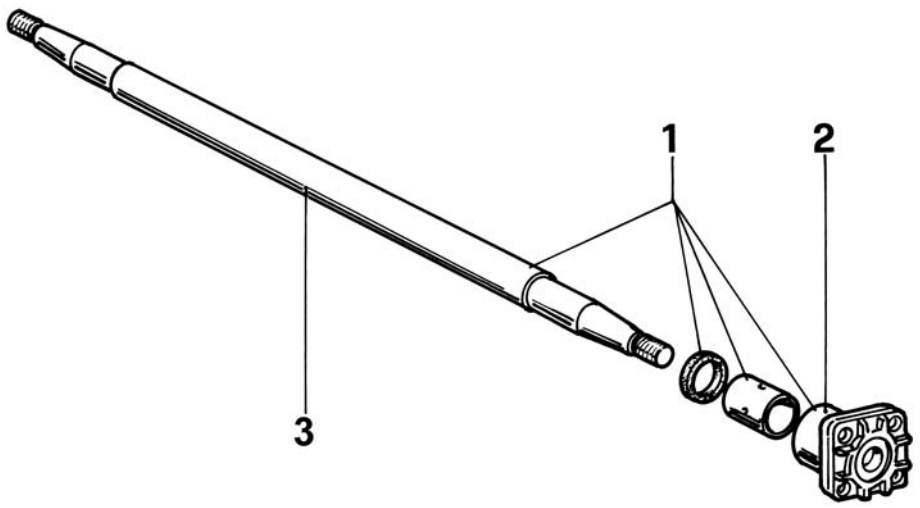

POSIZIONE	ARTICOLO	DESCRIZIONE	APPLICAZIONI	OEM
1	**60943**	Kit barre trasversali	455- L 1467 mm	4961078 (2K)
1	**60944**	Kit barre trasversali	411C-455C-455C Super-505C-605C-FL4 - L 1370 mm	4963579 (3K)
1	**62313**	Kit barre trasversali	451C-505C-605C - L 1570 mm	4963580
3	**62314**	Assale temperato	655C-805C - L 1660 mm	559248
3	**62315**	Assale temperato	565C-665C-765C	5113066
3	**62346**	Assale temperato	55.65	5131215
3	**62347**	Assale temperato	55.65-60.65	5131214
3	**62348**	Assale temperato	55.65	5131212
3	**62349**	Assale temperato	60.65-70.65-80.65 - L 1542 mm	5131213
3	**62350**	Assale temperato	60.65-70.65 - L 1342 mm	5131206
2	**61043**	Boccola filettata	655C-805C-FL6	547285
2	**61044**	Boccola filettata	411C-605C-FL4D	568483
2	**61045**	Boccola filettata	455C	4960958
2	**61046**	Boccola filettata	605C-FL4L	5103677

Gli articoli qui descritti, prodotti da e/o per conto di CERMAG, sono da intendersi adattabili, quindi non originali, ai marchi indicati secondo REG. CE 1400/2002
All items described here, produced by and/or on behalf of CERMAG, are to be understood as adaptable, therefore not original, to the brands indicated according to REG. EC 1400/2002

SOLLEVATORE - FIAT - NEW HOLLAND

RELEVAGES - FIAT - NEW HOLLAND
LIFT UNITS - FIAT - NEW HOLLAND
HEBER - FIAT - NEW HOLLAND
ELEVADORES - FIAT - NEW HOLLAND

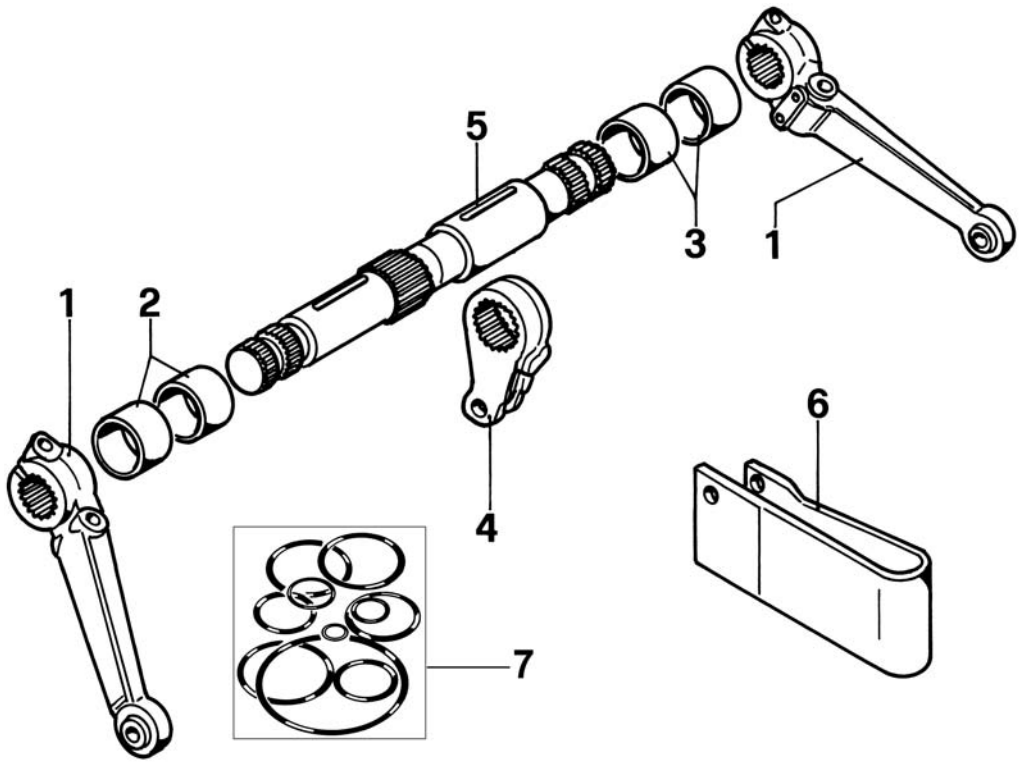

POSIZIONE	ARTICOLO	DESCRIZIONE	APPLICAZIONI	OEM
1	**62316**	Braccio sollevatore DX - SX Z.58	355-455-505-555-605	596293-596294
1	**62323**	Braccio sollevatore DX - SX Z.60	605S-505S	4981481-4981483 CON FORI SFORZO CONTROLLATO
2	**61837**	Boccola	355-455-505-550-605	4955421-568098
3	**61836**	Boccola	355-455-505-550-605	4955420-568097
3	**62326**	Boccola DX	805	4995633-4998279
3	**62327**	Boccola SX	805	4995635-4998280
4	**62325**	Braccio supporto	605S-505S	4982388
5	**62317**	Albero sollevatore	355-455-505-550-605	568099-560010-581151-4955422-4966771
5	**62322**	Albero sollevatore	605S-505S	4998815
6	**62319**	Molla	465-765-565C-55.65-60.65-70.65-80.65	5124019
6	**62320**	Molla	55/46DT-60/46DT-450-455-505-540-605	596421
6	**62321**	Molla	55/56DT-60/56DT-65/46DT-65/56DT-70/56DT-550-600-640	598648
7	**11486**	Kit anelli sollevatore	455C-505C-555C-605	1930089

Gli articoli qui descritti, prodotti da e/o per conto di CERMAG, sono da intendersi adattabili, quindi non originali, ai marchi indicati secondo REG. CE 1400/2002
All items described here, produced by and/or on behalf of CERMAG, are to be understood as adaptable, therefore not original, to the brands indicated according to REG. EC 1400/2002

ATTACCO ATTREZZI - FIAT - NEW HOLLAND
ATTELAGES TROIS POINTS - FIAT - NEW HOLLAND
THREE-POINT LINKAGES - FIAT - NEW HOLLAND
DREIPUNKT-ANBAU - FIAT - NEW HOLLAND
ENGANCHES A TRES PUNTOS - FIAT - NEW HOLLAND

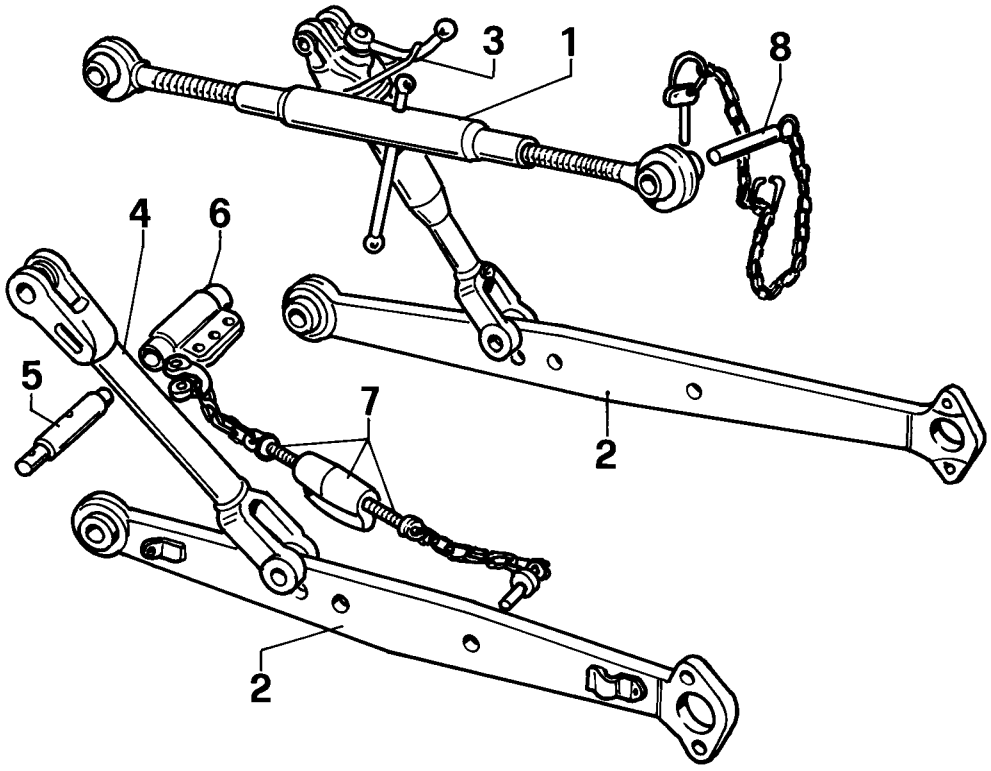

POSIZIONE	ARTICOLO	DESCRIZIONE	APPLICAZIONI	OEM
—	**50304**	Gruppo completo 3° punto	505-605-555	-
—	**50305**	Gruppo completo 3° punto	311-355-411-455	-
1	**50022**	Braccio 3° punto	355-455-505-605-50-80-70	579558
2	**50287**	Braccio di sollevamento inferiore	505-605-555	4952211-5102992
2	**50286**	Braccio di sollevamento inferiore	311-355-411-455	569242-5103005
3	**50475**	Braccio laterale dx reg.	505-605-555	4983313
3	**50312**	Braccio laterale dx reg.	311-355-411-455	-
4	**50109**	Braccio laterale	311-355-411-455	4983310
▶ 4	**51065**	Braccio laterale	505-605-555	-
5	**50182**	Perno attacco	311-355-411-455-505-555-605 - Ø 22	4954459
5	**50183**	Perno attacco	505-605 - Ø 25	5102993
6	**50101**	Supporto catene	311-355-411-455-505-555-605	4951032
7	**50094**	Catene imbrigl.	311-355-411-455-505-555-605	5002499
8	**50278**	Perno 3° punto	311-355-411-455-505-555-605	-

Gli articoli qui descritti, prodotti da e/o per conto di CERMAG, sono da intendersi adattabili, quindi non originali, ai marchi indicati secondo REG. CE 1400/2002
All items described here, produced by and/or on behalf of CERMAG, are to be understood as adaptable, therefore not original, to the brands indicated according to REG. EC 1400/2002

STABILIZZATORI LATERALI - CNH - FIAT -
XXXX
XXXX
XXXX
XXXX

new

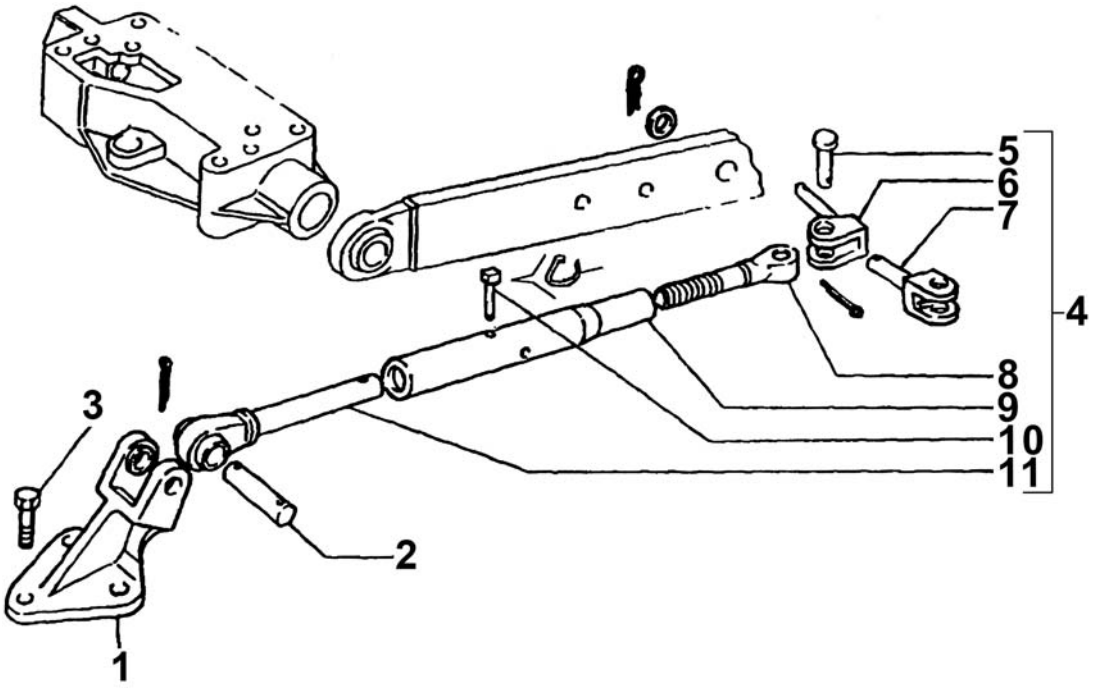

POSIZIONE	ARTICOLO	DESCRIZIONE	APPLICAZIONI	OEM
1	**51285**	Supporto stabilizzatori	880 - 880/5 - 980 - 90/90 - 100/90 - 110/90	5127015 - 5126798 - 5125760 - 5103851 - 5111438
2	**5125861C**	Perno 19x105 mm		5125861 - 5103860 - 15984134
3	**15984134C**	Vite 18x1,50x45 - R.10.9		-
4	**50558**	Stabilizzatore laterale rigido	880 - 880/5 - 980 - 90/90 - 100/90 - 110/90 Serie: 66 - 88 - 93 - 94 - L	5123273 - 5096555
5	**50564**	Perno per forcella Ø 20	880 - 880/5 - 980 - 90/90 - 100/90 - 110/90	5103861
6	**50563**	Forcella inclinata con perno		5123274
7	**50560**	Forcella diritta con perno		5113071
8	**50562**	Tirante filettato		5103856
9	**50565**	Tubo/Manicotto Stabilizzatore	880 - 880/5 - 980 - 90/90 - 100/90 - 110/90 Serie: 66 - 88 - 93 - 94 - L - TD - TDD - TT	5103857
10	**51220**	Spina	880 - 880/5 - 980 - 90/90 - 100/90 - 110/90	5103262
11	**51212**	Estremità completa di boccola		5174917

Gli articoli qui descritti, prodotti da e/o per conto di CERMAG, sono da intendersi adattabili, quindi non originali, ai marchi indicati secondo REG. CE 1400/2002
All items described here, produced by and/or on behalf of CERMAG, are to be understood as adaptable, therefore not original, to the brands indicated according to REG. EC 1400/2002

TELAI DI SICUREZZA ANTERIORI E POSTERIORI ABBATTIBILI PER TRATTORI GOMMATI E CINGOLATI
CHÂSSIS DE SÉCURITÉ AVANT ET ARRIÈRE RABATTABLES POUR TRACTEURS SUR PNEUS ET À CHENILLES
FOLDING FRONT AND REAR SAFETY FRAMES FOR WHEELED AND TRACKED TRACTORS
KLAPPBARE VORDERE UND HINTERE SICHERHEITSRAHMEN FÜR RAD- UND RAUPENTRAKTOREN
ARCOS DE SEGURIDAD DELANTEROS Y TRASEROS ABATIBLES PARA TRACTORES DE RUEDAS Y ORUGAS

TELAI DI PROTEZIONE PER TRATTRICI GOMMATE








TELAI DI PROTEZIONE PER TRATTRICI CINGOLATE






COSTRUITI IN CONFORMITÀ ALLE LEGGI ITALIANE IN MATERIA DI SICUREZZA SUL LAVORO.

CERTIFICATI IN CONFORMITÀ ALLE LINEE GUIDA ISPESL.

L'obbligo di installare le suddette strutture di protezione riguarda tutte le trattrici agricole, sia gommate che cingolate, aventi peso compreso tra 600 e 20.000 kg.

Circa un decimo degli infortuni agricoli si verificano durante l'uso dei trattori. Una delle cause più frequenti di tali incidenti è legato all'assenza di una struttura che protegga l'operatore in caso di ribaltamento. Alla luce di un costante aumento di incidenti, legati alla mancanza di tali strutture di protezione, il Ministero del Lavoro ha emanato una disposizione operativa per incrementare il livello di sicurezza di queste attrezzature.

In particolare, al punto 2.4 della parte II dell'allegato V del D. Lgs. 81/08, è richiamata la necessità di limitare i rischi derivanti dal ribaltamento delle trattrici agricole mediante l'adozione di TELAI DI PROTEZIONE.

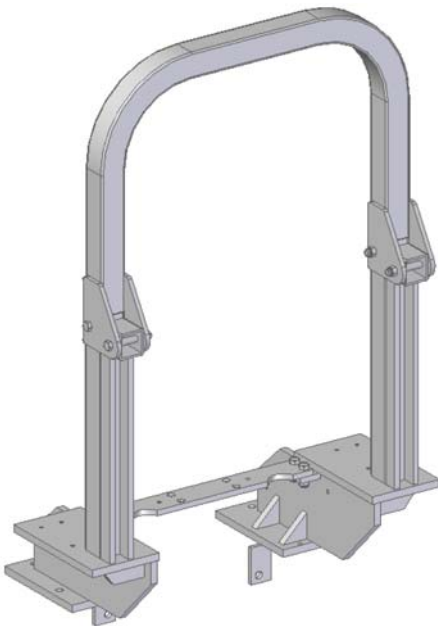

I sistemi di protezione generalmente adottati nel caso dei trattori si basano sul principio di mantenere l'operatore all'interno di un "volume di sicurezza", in modo tale che il rischio per l'operatore di restare schiacciato tra le parti costituenti il trattore ed il suolo possa essere ragionevolmente escluso.

Per conseguire questo risultato, pertanto, occorre che il trattore sia equipaggiato con:

1. Un **TELAIO DI PROTEZIONE**, ossia una struttura adeguatamente rigida, installata direttamente sul trattore ed avente lo scopo di garantire un volume di sicurezza destinato a contenere l'operatore;

2. Una **CINTURA DI SICUREZZA** che, indipendentemente dalle condizioni operative del trattore, trattenga l'operatore al posto di guida.

Completi di certificazione e costruiti nel pieno rispetto delle linee guida promulgate dall'ISPESL, i telai di protezione possono essere costruiti per qualsiasi tipologia di trattore, nelle versioni abbattibile, a due montanti anteriore o posteriore, e fissa a quattro montanti per macchine di peso superiore ai 5.000 kg.
Ogni telaio è dotato di:

- Verniciatura con prima mano di fondo di antiruggine e seconda mano di finitura.
- Kit di viti di attacco alla trattrice.
- Istruzioni di montaggio
- Piastre di attacco tagliate al laser.

ORDINABILI SU RICHIESTA

Gli articoli qui descritti, prodotti da e/o per conto di CERMAG, sono da intendersi adattabili, quindi non originali, ai marchi indicati secondo REG. CE 1400/2002
All items described here, produced by and/or on behalf of CERMAG, are to be understood as adaptable, therefore not original, to the brands indicated according to REG. EC 1400/2002

02a

www.cermag.com

Ricambi Rimorchi e Carri Botte

PIÈCES DE RECHANGE REMORQUES ET WAGONS-CITERNES
SPARE PARTS FOR TRAILERS AND SLURRY TANKERS
ERSATZTEILE FÜR ANHÄNGER UND FASSWAGEN
PIEZAS DE REPUESTO REMOLQUES Y CISTERNAS

TESTINE AGGANCIO A CAVITÀ SFERICA (Modelli omologati per la circolazione stradale)
TETES D'ATTELAGE A CAVITE SPHÉRIQUE (modèles homologués pour la circulation routière)
SPHERIC RECESS COUPLING HEAD (homologated)
KUPPLUNGSKOPF MIT SPHÄRISCHEM HOHLRAUM (strassen verkehrs homologiert)
CABELITA ACOPLE A LAVIDAD ESFERICA (modelos homologados para la circulacion estradal)



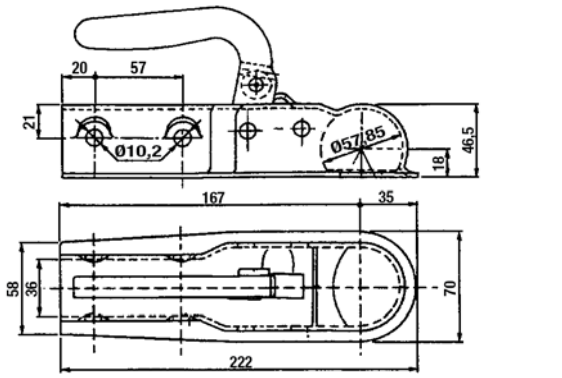

ARTICOLO	ATTACCO POSTERIORE mm	ATTACCO ANTERIORE mm	MASSA COMPL. CUNA (ITALIA)	MASSA COMPL. 94/20 CE (EUROPA)	OMOLOGAZIONE
62433	Ø 35	sferico Ø50	3.500 kg	1.000 kg	DGM 46513/R2S

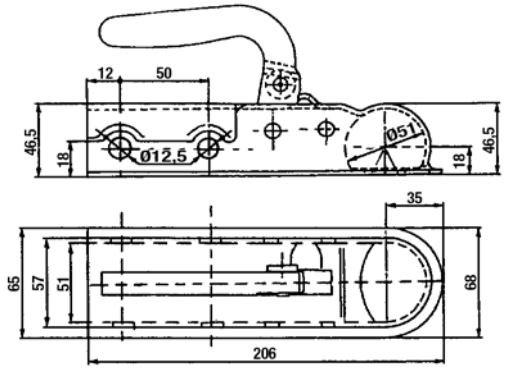

ARTICOLO	ATTACCO POSTERIORE mm	ATTACCO ANTERIORE mm	MASSA COMPL. CUNA (ITALIA)	MASSA COMPL. 94/20 CE (EUROPA)	OMOLOGAZIONE
62434	Ø 50	sferico Ø50	3.500 kg	1.700 kg	DGM 48547/R2S

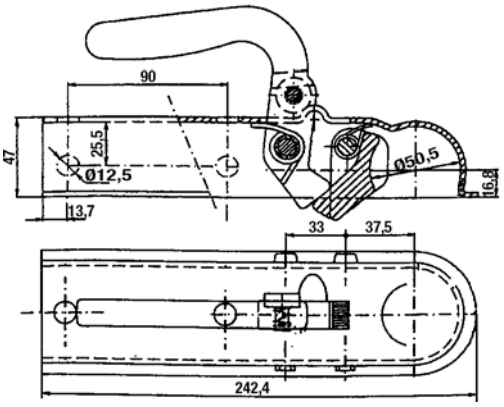

ARTICOLO	ATTACCO POSTERIORE mm	ATTACCO ANTERIORE mm	MASSA COMPL. CUNA (ITALIA)	MASSA COMPL. 94/20 CE (EUROPA)	OMOLOGAZIONE
62435	quadro 50	sferico Ø50	3.500 kg	1.000 kg	DGM 51252/R1

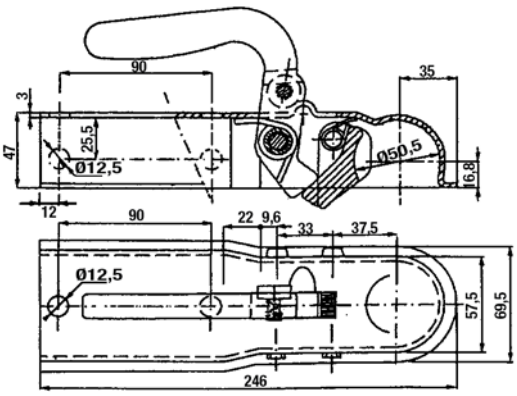

ARTICOLO	ATTACCO POSTERIORE mm	ATTACCO ANTERIORE mm	MASSA COMPL. CUNA (ITALIA)	MASSA COMPL. 94/20 CE (EUROPA)	OMOLOGAZIONE
62436	quadro 60	sferico Ø50	3.500 kg	1.000 kg	DGM 51254/R1

PERNO TRAINO A SFERA
AXE D'ATTELAGE À SPHESE
BALL TOWING PIN
KUGELBOZENPFANNE
PERNO TIRO CON ROTULA

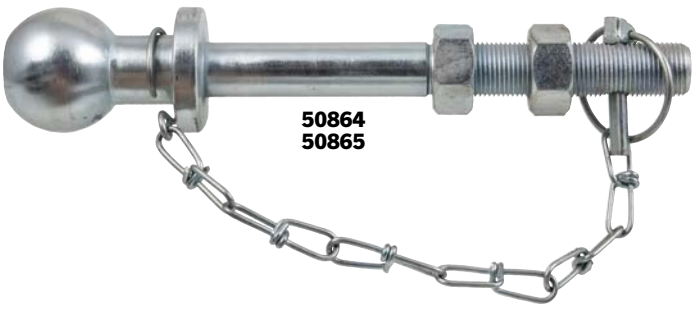

50864
50865

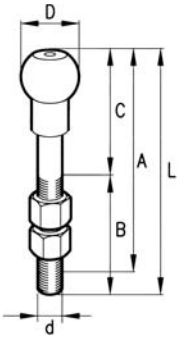



62437

NOTA: Non omologati per la circolazione su strada

ARTICOLO	d		D	L	A	B	C
	mm	inch	mm	mm	mm	mm	mm
50864	22	7/8"	50	265	240	100	165
50865	25	1"	50	265	240	100	165
62437	22x1,5		50	125	-	53	72

Gli articoli qui descritti, prodotti da e/o per conto di CERMAG, sono da intendersi adattabili, quindi non originali, ai marchi indicati secondo REG. CE 1400/2002
All items described here, produced by and/or on behalf of CERMAG, are to be understood as adaptable, therefore not original, to the brands indicated according to REG. EC 1400/2002

Ricambi per Rimorchi e Carri Botte
SPARE PARTS FOR TRAILERS AND SLURRY TANKERS

TESTINE AGGANCIO "AL-KO" AK161 - AK270
TETES D'ATTELAGE "AL-KO" AK161/AK270 - SPHERIC RECESS COUPLING HEAD "AL-KO" AK161/AK270
KUPPLUNGSKOPF "AL-KO" AK161/AK270 - CABELITA ACOPLE "AL-KO" AK161/AK270





Indicatore di usura per rimorchi
Dispositivo di traino dell'auto o giunto a sfera del rimorchio non usurati.



Indicatore di usura per rimorchi
Dispositivo di traino dell'auto o giunto a sfera del rimorchio usurati.



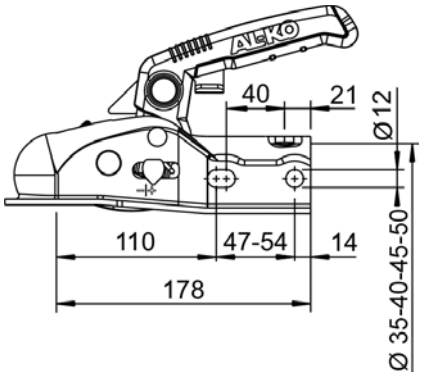

new

AK 161



ATTACCO ANTERIORE SFERICO Ø50mm

ARTICOLO	ATTACCO POSTERIORE TONDO mm	PORTATA MASSIMA kg	CARICO D'APPOGGIO kg	VALORE D/Dc kN	MATERIALE	N° APPROVAZIONE ECE
65083	50	1.600	120	14,95	Acciaio	E1 55R-01 2671



ATTACCO ANTERIORE SFERICO Ø50mm

ARTICOLO	ATTACCO POSTERIORE TONDO mm	PORTATA MASSIMA kg	CARICO D'APPOGGIO kg	VALORE D/Dc kN	MATERIALE	N° APPROVAZIONE ECE
65084	35/45/50	1.600	120	21,6	Acciaio	E1 55R-01 2671

new

AK 270



ATTACCO ANTERIORE SFERICO Ø50mm

ARTICOLO	ATTACCO POSTERIORE TONDO mm	PORTATA MASSIMA kg	CARICO D'APPOGGIO kg	VALORE D/Dc kN	MATERIALE	N° APPROVAZIONE ECE
65085	50	2.700	120	21,6	Acciaio	E1 55R-01 2669



ATTACCO ANTERIORE SFERICO Ø50mm

ARTICOLO	ATTACCO POSTERIORE TONDO mm	PORTATA MASSIMA kg	CARICO APPOGGIO kg	VALORE D/Dc kN	MATERIALE	N° APPROVAZIONE ECE
65086	35/40/45/50	2.700	120	21,6	Acciaio	E1 55R-01 2669

Gli articoli qui descritti, prodotti da e/o per conto di CERMAG, sono da intendersi adattabili, quindi non originali, ai marchi indicati secondo REG. CE 1400/2002
All items described here, produced by and/or on behalf of CERMAG, are to be understood as adaptable, therefore not original, to the brands indicated according to REG. EC 1400/2002

02 a

SERVOTIMONE TELESCOPICO A PIEDE FISSO
BEQUILLE CRIC
TELESCOPIC PARKING JACK
TELESKOPISCHER STÜTZFUSS
SERVOCOMANDO DE DIRECCIÓN TELESCÓPICO CON PIE FIJO



MOLLE FERMALEVA PER SERVOTIMONE
RESSORT FERM-LEVE BRUT POUR BEQUILLES
ROUGH SPRINGS GRIPS FOR PARKING JACKS
BLOCKIERUNGSFEDER ROH FUER STUETZFUESSE
MUELLE DE DETENCION DE PLANCA DE PIE DE APOYO



ARTICOLO	PER Ø mm
62877	40-50-60
62878	70-80

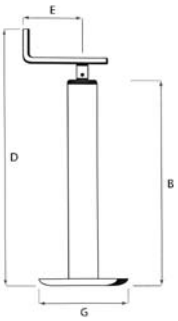

NOTA: I servotimoni con quadro 60-70-80 mm. sono forniti con cuscinetto reggispinta.
Les béquille avec carré 60-70-80 mm. sont fournies avec roulement. - Parking jacks with 60-70-80 mm. square are supplied with ball bearing.

ARTICOLO	■ QUADRO mm	SPESSORE mm	Ø VITE mm	ALLUNGAMENTO VITE mm	B mm	D mm	E mm	G mm	PORTATA STATICA kg
60401	40	2	18	230	400	560	120	90	200
60402	50	3	18	230	400	530	120	160	300
60403	50	3	18	255	460	630	120	160	300
60404	50	3	18	255	570	730	125	160	300
60405	60	3	22	330	500	660	125	160	800
60406	60	3	22	430	600	760	125	160	800
60407	70	3	22	310	500	675	190	160	1000
60408	70	3	22	430	600	750	190	160	1000
60409	70	3	22	520	700	870	190	200	1000
60410	80	3	28	330	500	650	190	200	1200

PIEDE DI APPOGGIO CON MANOVELLA LATERALE
BEQUILLE AVEC MANIVELLE LATERALE
PARKING JACK WITH LATERAL HANDLE
STÜTZFUSS MIT SEITLICHE
PIE DE APOYO CON MANIVELA LATERAL



FIG.1

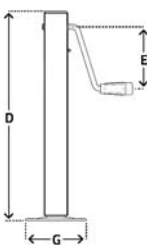



FIG.2

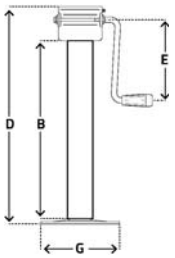

NOTA: Tutti forniti con cuscinetto reggispinta.
Ces béquilles sont équipées avec un roulement. - These jacks are supplied with ball a bearing.

ARTICOLO	■ QUADRO mm	SPESSORE mm	Ø VITE mm	ALLUNGAMENTO VITE mm	B mm	D mm	E mm	G mm	PORTATA STATICA kg	FIG.
60411	60	4	23	350	-	565	200	160	800	1
60412	70	3	28	300	500	630	250	220	3000	2
60413	80	4	28	300	500	630	270	220	4000	2

Gli articoli qui descritti, prodotti da e/o per conto di CERMAG, sono da intendersi adattabili, quindi non originali, ai marchi indicati secondo REG. CE 1400/2002
All items described here, produced by and/or on behalf of CERMAG, are to be understood as adaptable, therefore not original, to the brands indicated according to REG. EC 1400/2002

Ricambi per Rimorchi e Carri Botte
SPARE PARTS FOR TRAILERS AND SLURRY TANKERS

PIEDE DI APPOGGIO CON ATTACCO REGOLABILE
BEQUILLE AVEC FIXATION REGLABLE
PARKING JACK WITH ADJUSTABLE CONNECTION
STÜTZFUSSE MIT REGULIERBAREM BEFESTIGUNGSTEIL
PIE DE APOYO CON ENGANCHE AJUSTABLE



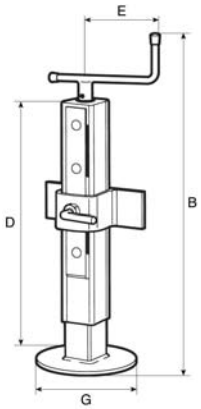

ARTICOLO	■ QUADRO mm	SPESSORE mm	Ø VITE mm	ALLUNGAMENTO VITE mm	B mm	D mm	E mm	G mm	PORTATA STATICA kg
62032	**60**	2,5	22x5	300	**500**	670	115	160	600
62033	**70**	2,5	22x5	300	**500**	670	185	160	1000
62034	**80**	2,5	22x5	300	**500**	670	185	220	1200

PIEDE D'APPOGGIO RIBALTABILE MONTAGGIO A TUBO
BEQUILLE BASCULANTE, FIXATION PAR TUBE
SWIVEL JACK, TUBE MOUNTING
KLAPPBARER STÜTZFUSS, ROHRANSCHLUSS
PIE DE APOYO BASCULANTE - MONTAJE POR TUBO



BOCCOLA DI FISSAGGIO
TUBE DE FIXATION
MOUNTING TUBE
ANSCHLUSSROHR
TUBO



ARTICOLO
61923

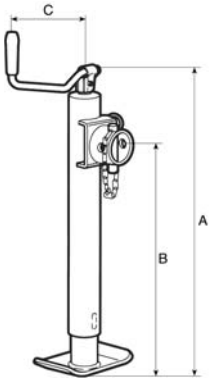

ARTICOLO	● Ø TONDO mm	ALLUNGAMENTO VITE mm	A mm	B mm	C mm	PORTATA kg
62035	**57**	250	375	**265**	168	1300

Gli articoli qui descritti, prodotti da e/o per conto di CERMAG, sono da intendersi adattabili, quindi non originali, ai marchi indicati secondo REG. CE 1400/2002
All items described here, produced by and/or on behalf of CERMAG, are to be understood as adaptable, therefore not original, to the brands indicated according to REG. EC 1400/2002

02 a

SERVOTIMONE A RUOTA BLOCCAGGIO A MOLLA
BEQUILLE A ROUE BLOCAGE PAR RESSORT
WHEEL JACK WITH SPRING LOCK
STÜTZRAD MIT FEDERVORRICHTUNG
SERVOMANDO DE DIRECCIÓN A RUEDA BLOQUEO CON RESORTE



MOLLA DI RICAMBIO

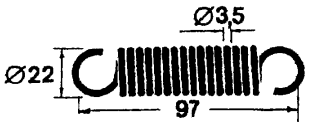

ARTICOLO
62879

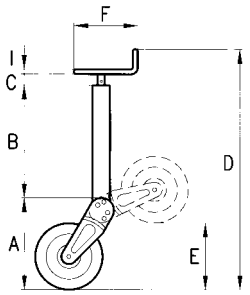

NOTA:
Tutti forniti con cuscinetto reggispinta.
Ces béquilles sont équipées avec un roulement.
These jacks are supplied with ball a bearing.
Diese stützrad sind mit drucklager geliefert.
Este servocomando ser provisto con cojinete regi-empujón.
■ = SEZIONE QUADRATA
● = SEZIONE TONDA

ARTICOLO	■ QUADRO mm	SPESSORE mm	Ø VITE mm	ALLUNGAMENTO VITE mm	A mm	B mm	C mm	D mm	E mm	F mm	I mm	RUOTE IN FERRO	RUOTE IN GOMMA	PORTATA kg
60414	60	3	22	240	320	370	50	800	220	270	12	—	200x50	500
60415	60	3	22	240	320	350	45	810	225	270	12	220x60	—	700
60416	70	4	22	260	400	420	50	930	270	340	14	—	250x80	600
60417	70	4	28	290	365	460	40	950	270	320	14	280x80	—	800

ARTICOLO	● TONDO mm	SPESSORE mm	Ø VITE mm	ALLUNGAMENTO VITE mm	A mm	B mm	C mm	D mm	E mm	F mm	I mm	RUOTE IN FERRO	RUOTE IN GOMMA	PORTATA kg
62036	70	4	29	300	380	460	30	1000	234	310	14	320x90	—	1100
62037	90	4	29	300	380	500	30	1040	234	310	14	320x90	—	1500

SERVOTIMONE A RUOTA BLOCCAGGIO A SPINA
BEQUILLE A ROUE BLOCAGE A VERROU
WHEEL JACK WITH PIN LOCK
STÜTZRAD MIT SPERRBOLZ
SERVOMANDO DE DIRECCIÓN A RUEDA BLOQUEO CON AGUJA



NOTA:
Tutti forniti con cuscinetto reggispinta.
Ces béquilles sont équipées avec un roulement.
These jacks are supplied with ball a bearing.
Diese stützrad sind mit drucklager geliefert.
Este servocomando ser provisto con cojinete regi-empujón.

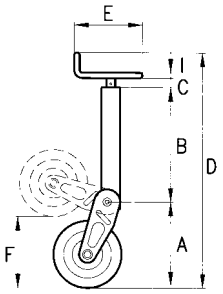

ARTICOLO	■ QUADRO mm	SPESSORE mm	Ø VITE mm	ALLUNGAMENTO VITE mm	A mm	B mm	C mm	D mm	E mm	F mm	I mm	RUOTE IN FERRO	PORTATA kg
60418	60	3	20	220	300	425	50	840	185	220	14	220x60	700
60419	70	4	22	250	360	490	60	1000	280	270	14	280x80	800

SERVOTIMONE LEGGERO A RUOTA
BEQUILLE LEGERE A ROUE
WHEEL JACK
STÜTZRAD
SERVOMANDO DE DIRECCIÓN LIGERO A RUEDA



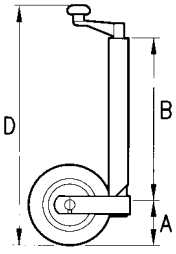

ARTICOLO	● TONDO mm	ALLUNGAMENTO VITE mm	A mm	B mm	D mm	RUOTA IN GOMMA	TIPO CERCHIO	PORTATA kg
63434	35	220	80	390	565	160x40	in plastica	75
62038	48	165	150	350	575	200x50	in lamiera	150
62039	60	250	150	430	720	255x80		400

Gli articoli qui descritti, prodotti da e/o per conto di CERMAG, sono da intendersi adattabili, quindi non originali, ai marchi indicati secondo REG. CE 1400/2002
All items described here, produced by and/or on behalf of CERMAG, are to be understood as adaptable, therefore not original, to the brands indicated according to REG. EC 1400/2002

SERVOTIMONE A RUOTA RIBALTABILE

BEQUILLE LEGERE A ROUE
WHEEL JACK
STÜTZRAD
SERVOMANDO DE DIRECCIÓN LIGERO A RUEDA



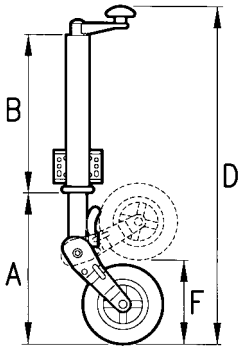

DIMENSIONI FLANGIA - DIMENSION BRIDE - BEFESTINGUNGSABMESSUNGE - BRACKET DIMENSION

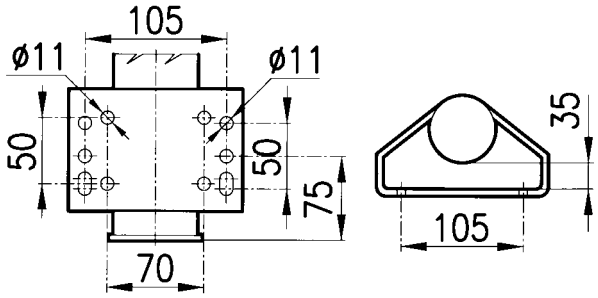

ARTICOLO	● TONDO mm	ALLUNGAMENTO VITE mm	A mm	B mm	D mm	F mm	RUOTA IN GOMMA	TIPO DISCO	PORTATA kg
62040	60	250	340	460	900	270	200x60	Lamiera	400

MORSETTI DI FISSAGGIO REGOLABILI

SUPPORT COULISSANT - CLAMP BRACKET - KLEMMHALTERUNG - BORNE DE REGLAJE GALVANIZADO



ARTICOLO	Ø A mm	B mm	APPLICAZIONE
63435	35	105	63434
62041	48	105	62038

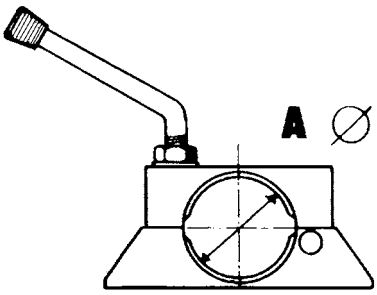



DA SALDARE

ARTICOLO	Ø TUBO mm	FISSAGGIO	APPLICAZIONE
62042	60	Da Saldare	62039

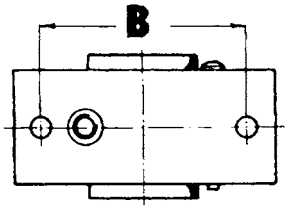



ARTICOLO	Ø TUBO mm	FISSAGGIO	APPLICAZIONE
62043	60	Da Avvitare	62039

Gli articoli qui descritti, prodotti da e/o per conto di CERMAG, sono da intendersi adattabili, quindi non originali, ai marchi indicati secondo REG. CE 1400/2002
All items described here, produced by and/or on behalf of CERMAG, are to be understood as adaptable, therefore not original, to the brands indicated according to REG. EC 1400/2002

02 a

SERVOTIMONE TIPO CRIC, ATTACCO RIBALTABILE
BEQUILLE CRIC FIXATION BASCULANTE
PARKING JACK TIPPING CONNECTION
STÜTZFUSS MIT KAPPBAREM BEFESTIFUNGSTEIL
SERVOCOMANDO DE DIRECCIÓN TIPO CRIC - ENGANCHE BASCULANTE



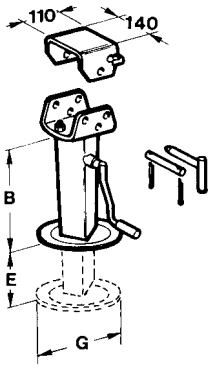

ARTICOLO	QUADRO mm	SPESSORE mm	Ø VITE mm	ALLUNG.TO mm - E	PORTATA kg	B mm	G mm
61598	70	4	30	135	4000	330	220
61599	70	4	30	200	4000	420	220
61619	70	4	30	170	6000	325	220

SERVOTIMONE IDRAULICO CON RITORNO A MOLLA
BEQUILLE HYDRAULIQUES
HYDRAULIC JACKS
HYDRAULISCHE STÜTZFÜSSE
SERVOMANDOS DE DIRECCIÓN HIDRÁULICOS - VUELA CON RESORTE



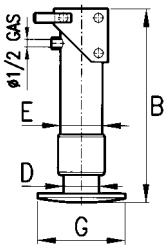

SEMPLICE EFFETTO

ARTICOLO	DIMENSIONI mm				CORSA UTILE mm	CAPACITÀ OLIO l	PESO kg	PORTATA ton	
	D	E	G	B				100 bar	150 bar
62045	85	100	220	445	250	1,5	21	5,67	8,5

PIEDE IDRAULICO CON VALVOLA DI BLOCCO
BEQUILLE HYDRAULIQUES AVEC CLAPET DE BLOCAGE
HYDRAULIC PARKING JACK WITH BUILT-IN SAFETY VALVE
HYDRAULISCHE STÜTZFÜSSE MIT SPERBLOCKVENTIL
PIE HIDRÁULICO DE APOYO CON VALVULA DE BLOQUE



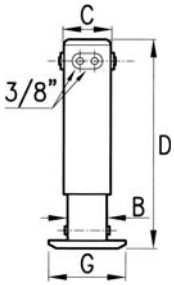

NOTE:
Completi di valvola di blocco pilotata a doppio effetto da 3/8".
Senza kit tubi e sverniciati.

DOPPIO EFFETTO

ARTICOLO	DIMENSIONI mm					CORSA mm	PORTATA kg	
	C	B	D	SPESSORE	G		A 100 bar	A 150 bar
61844	90x90	80x80	695	4	220	400	1950	2650
61845	90x90	80x80	795	4	220	500	1950	2650
61846	100x100	90x90	695	4	220	400	2800	3800
61847	100x100	90x90	795	4	220	500	2800	3800
63000	110x110	100x100	795	4	280	500	3800	5200

Gli articoli qui descritti, prodotti da e/o per conto di CERMAG, sono da intendersi adattabili, quindi non originali, ai marchi indicati secondo REG. CE 1400/2002
All items described here, produced by and/or on behalf of CERMAG, are to be understood as adaptable, therefore not original, to the brands indicated according to REG. EC 1400/2002

Ricambi per Rimorchi e Carri Botte

SPARE PARTS FOR TRAILERS AND SLURRY TANKERS

CILINDRI TELESCOPICI IDRAULICI PER RIMORCHI AGRICOLI E INDUSTRIALI
VÉRINS HYDRAULIQUES
HYDRAULIC LIFTING JACKS
TELESKOPIZILINDER FÜR ANHÄNGER
TELESCÓPICO HIDRAULICO PARAREMOLQUE AGRICOLAS E INDUSTRIALES

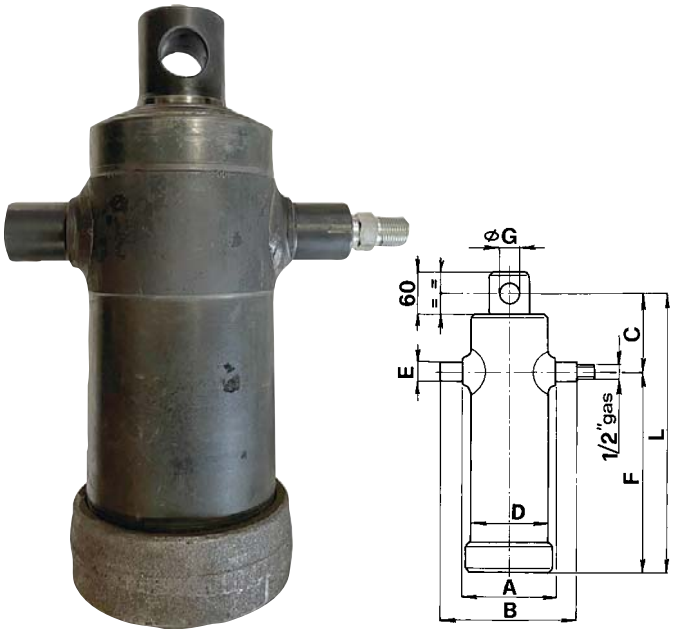

Attacco ad occhio

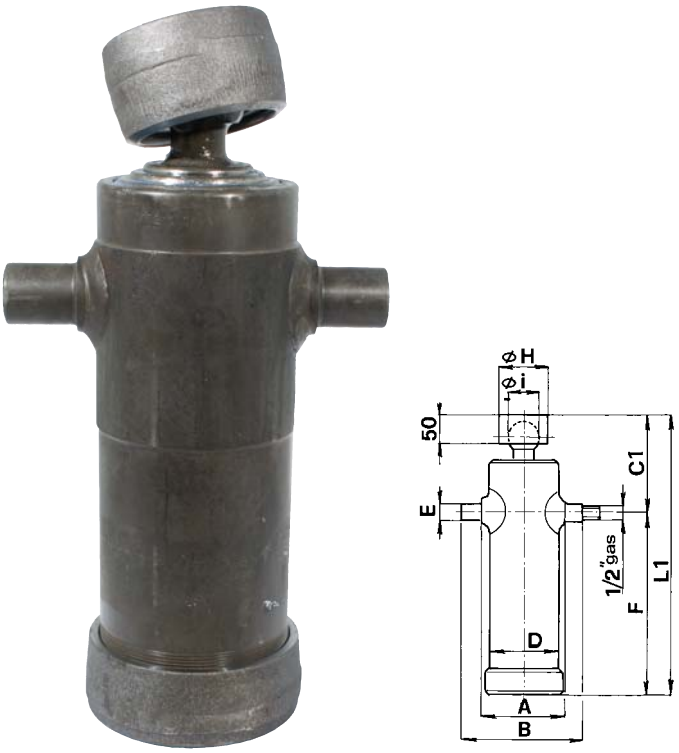

Attacco a sfera

CILINDRI TELESCOPICI RIBALTABILI CON MOZZI NORMALI

ARTICOLO		CORSA	SFILATE	D	Ø SFILATE mm						PORTATA	L	L1	C	C1	A	B	E	F	CAPACITÀ	G	H	I	SERIE GURNIZIONI
ATTACCO A OCCHIO	ATTACCO A SFERA	mm		mm	46	61	76	91	107	126	a 180 bar q.li	mm	mm	mm	mm	mm	mm	mm	mm	l	mm	mm	mm	ARTICOLO
60712	**60713**	600	2	95		•	•				**55**	415	460	105	150	115	195	35	310	3,0	31	95	55	**63462**
60714	**60715**	700	2	95		•	•				**55**	465	510	105	150	115	195	35	360	3,0	31	95	55	
60716	**60717**	500	3	95	•	•	•				**50**	282	322	102	147	115	195	35	180	2,5	26	112	45	**63463**
-	**63063**	593	3	95	•	•	•				**50**	-	352	-	142	115	195	35	210	2,0	-	112	45	
60718	**60719**	500	3	112		•	•	•			**80**	292	337	102	147	135	215	35	190	4,0	31	95	55	**63464**
60720	**60721**	600	3	112		•	•	•			**80**	322	367	102	147	135	215	35	220	4,5	31	95	55	
60722	**60723**	700	3	112		•	•	•			**80**	352	397	102	147	135	215	35	250	5,0	31	95	55	
60724	**60725**	800	3	112		•	•	•			**80**	387	432	107	152	135	215	35	280	5,5	31	95	55	
60726	**60727**	900	3	112		•	•	•			**80**	422	467	107	152	135	215	35	315	6,0	31	95	55	
60728	**60729**	1050	3	112		•	•	•			**80**	472	517	107	152	135	215	35	365	7,0	31	95	55	
60730	**60731**	850	4	124		•	•	•	•		**100**	337	382	112	157	150	230	40	225	7,5	31	95	55	**63465**
-	**63064**	1050	4	124		•	•	•	•		**100**	-	437	-	157	150	230	40	280	6,2	-	95	55	
60732	**60733**	1200	4	124		•	•	•	•		**100**	427	472	112	157	150	230	40	315	9,5	31	95	55	
60734	**60735**	1300	4	124		•	•	•	•		**100**	452	497	112	157	150	230	40	340	10,0	31	95	55	
60736	**60737**	1500	4	124		•	•	•	•		**100**	507	552	112	157	150	230	40	395	11,5	31	95	55	
-	**63065**	500	5	124	•	•	•	•	•		**80**	-	235	-	140	150	230	40	95	2,5	-	112	45	**63466**
60738	**60739**	700	5	124	•	•	•	•	•		**80**	265	305	110	150	150	230	40	155	7,0	26	112	45	
60740	**60741**	1500	5	152		•	•	•	•	•	**110**	435	480	120	165	175	265	45	315	14,5	31	95	55	**63467**

ARTICOLO		CORSA	SFILATE	D	Ø SFILATE mm						PORTATA	L	L1	C	C1	A	B	E	F	CAPACITÀ	G	H	I	SERIE GURNIZIONI
ATTACCO A OCCHIO	ATTACCO A SFERA	mm		mm	68	88	107	126	145	165	a 180 bar q.li	mm	mm	mm	mm	mm	mm	mm	mm	l	mm	mm	mm	ARTICOLO
-	**63066**	2225	6	190	•	•	•	•	•	•	**200**	-	573	-	248	230	320	50	325	25,9	-	107	65	**63468**
-	**63067**	2950	6	190	•	•	•	•	•	•	**200**	-	693	-	248	230	320	50	445	34,6	-	107	65	

Gli articoli qui descritti, prodotti da e/o per conto di CERMAG, sono da intendersi adattabili, quindi non originali, ai marchi indicati secondo REG. CE 1400/2002
All items described here, produced by and/or on behalf of CERMAG, are to be understood as adaptable, therefore not original, to the brands indicated according to REG. EC 1400/2002

SUPPORTI PER MARTINETTI IDRAULICI
SUPPORTS POUR VÉRINS HYDRAULIQUES
SUPPORTS FOR HYDRAULIC LIFTING JACKS
LAGER FÜR TELESKOPIZILINDER
SOPORTE PARA GATO HIDRAÚLICO



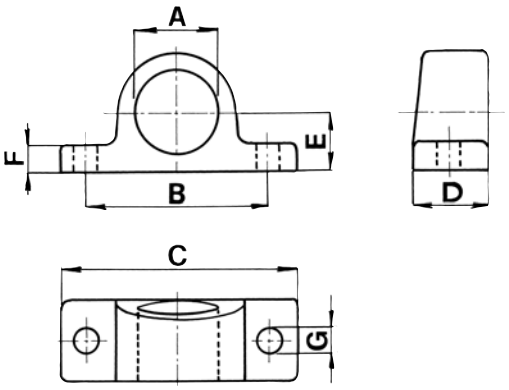

MATERIALE ACCIAIO STAMPATO UNI Fe.50

ARTICOLO	DIMENSIONI D'INGOMBRO mm							PESO kg
	A Ø	B	C	D	E	F	G Ø	
60742	35,5	95	130	45	30	12	13	1,0
60743	40,5	105	140	45	33	15	15	1,2
60744	45,5	105	150	45	33	15	15	1,2
61840	50,5	120	155	50	37	17	15	1,5

GONDOLE TRILATERALI PER MARTINETTI
SUPPORT TRILATERAL POUR VÉRINS
THREE-LATE RESTS FOR LIFTING JACKS
WIEGE FÜR TELESKOPZILINDER
SOPORTE TRILATERAL PARA GATOS



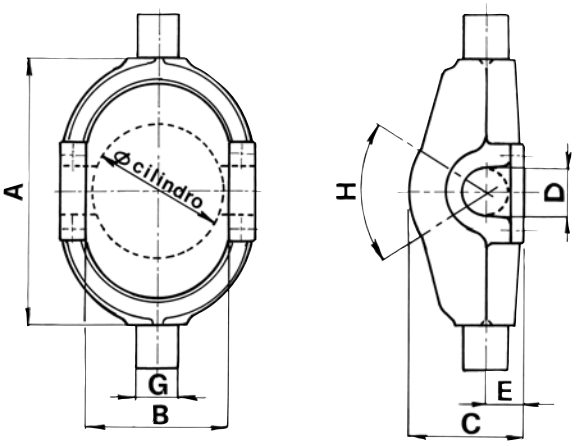

MATERIALE ACCIAIO STAMPATO UNI Fe.50

ARTICOLO	DIMENSIONI D'INGOMBRO mm									PESO kg	PUÓ ESSERE MONTATA SUI CILINDRI POUR VERINS - FOR JACKS
	CAT.	A	B	C	D Ø	E	G Ø	H	CIL. Ø		
60745	1	200	120	77	35	25	35	65°	95	5,0	ART. 60712 - 60713 - 60714 - 60715 - 60716 - 60717 - 63063
60746	2	230	135	97	35	28	40	75°	112	8,0	ART. 60718 - 60719 - 60720 - 60721 - 60722 - 60723 - 60724 - 60725 - 60726 - 60727 - 60728 - 60729
60747	3	230	155	107	40	31	40	65°	124	12,0	ART. 60730 - 60731 - 60732 - 60733 - 60734 - 60735 - 60736 - 60737 - 60738 - 60739
60748	4	280	185	120	45	48	50	60°	150	13,5	ART. 60740 - 60741
63068	6	390	235	205	50	65	50	60°	190	29,0	ART. 63066 - 63067

Gli articoli qui descritti, prodotti da e/o per conto di CERMAG, sono da intendersi adattabili, quindi non originali, ai marchi indicati secondo REG. CE 1400/2002
All items described here, produced by and/or on behalf of CERMAG, are to be understood as adaptable, therefore not original, to the brands indicated according to REG. EC 1400/2002

Ricambi per Rimorchi e Carri Botte
SPARE PARTS FOR TRAILERS AND SLURRY TANKERS

ATTACCO A SFERA
JUNCTION A BILLE
BALL JOINT
KUGELVERBINDUNG
JUNTO A BOLAS

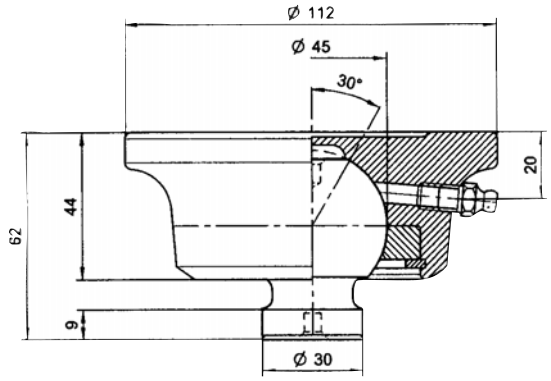

ARTICOLO **62692**

ATTACCO A SFERA
JUNCTION A BILLE
BALL JOINT
KUGELVERBINDUNG
JUNTO A BOLAS



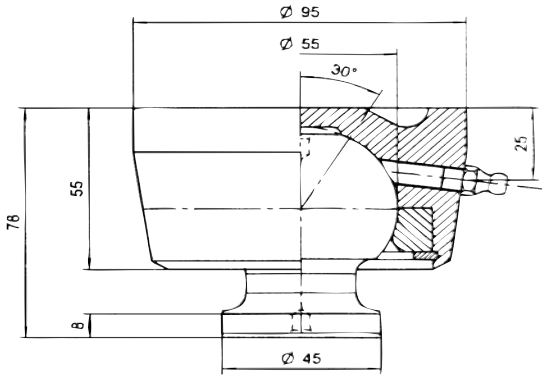

ARTICOLO **62693**

ATTACCO A SFERA
JUNCTION A BILLE
BALL JOINT
KUGELVERBINDUNG
JUNTO A BOLAS

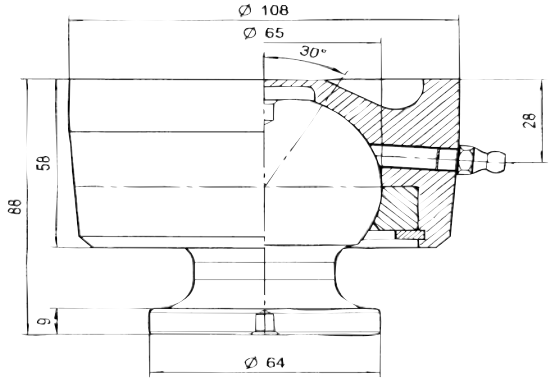

ARTICOLO **63069**

DEVIATORI DI FINE CORSA
VALVE D'ARRÉT
STOP VALVE
ENDLAUFVENTIL
DESVIADOR DE FINAL DE CARRERA



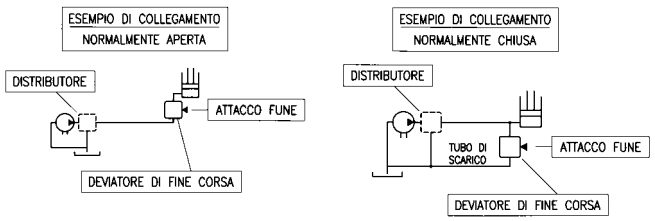

DEVIATORE DI FINE CORSA 3/8" PER RIMORCHI CON PRESA DI FORZA IDRAULICA - NORMALMENTE CHIUSA
VALVE D'ARRÉT POUR REMORQUES AVEC PRISE DE FORCE HYDRAULIQUE
STOP VALVE FOR TRAILERS WITH HYDRAULIC P.T.O.
3/8" ENDLAUFVENTIL FÜR ANHÄNGER MIT HYDRALISCHER ZAPFWELLE
DESVIADOR DE FINAL DE CARRERA 3/8" PARA REMOLQUES CON TOMA DE FUERZA HIDRAÚLICA

ARTICOLO **80741**

DEVIATORE DI FINE CORSA 1/2" PER RIMORCHI CON PRESA DI FORZA IDRAULICA - NORMALMENTE CHIUSA
VALVE D'ARRÉT POUR REMORQUES AVEC PRISE DE FORCE HYDRAULIQUE
STOP VALVE FOR TRAILERS WITH HYDRAULIC P.T.O.
1/2" ENDLAUFVENTIL FÜR ANHÄNGER MIT HYDRALISCHER ZAPFWELLE
DESVIADOR DE FINAL DE CARRERA 1/2" PARA REMOLQUE CON TOMA DE FUERZA HIDRAÚLICA

ARTICOLO **81023**

DEVIATORE DI FINE CORSA 3/8" IN PARALLELO PER RIMORCHI - NORMALMENTE APERTA
VALVE D'ARRÉT POUR REMORQUES
STOP VALVE FOR TRAILER
3/8" ENDLAUFVENTIL FÜR ANHÄNGER
DESVIADOR DE FINAL DE CARRERA 3/8" PARA REMOLQUE

ARTICOLO **81024**

DEVIATORE DI FINE CORSA 1/2" PER RIMORCHI - NORMALMENTE APERTA
VALVE D'ARRÉT POUR REMORQUES
STOP VALVE FOR TRAILER
1/2" ENDLAUFVENTIL FÜR ANHÄNGER
DESVIADOR DE FINAL DE CARRERA 1/2" PARA REMOLQUE

ARTICOLO **81686**

Gli articoli qui descritti, prodotti da e/o per conto di CERMAG, sono da intendersi adattabili, quindi non originali, ai marchi indicati secondo REG. CE 1400/2002
All items described here, produced by and/or on behalf of CERMAG, are to be understood as adaptable, therefore not original, to the brands indicated according to REG. EC 1400/2002

02 a

SPONDE PROFILATE IN LAMIERA NERA 15/10 MM
RIDELLES
BLACK SHEET EDGES
BORWANDE
BORDES PERFIL DE CHAPA NEGRA 15/10 MM

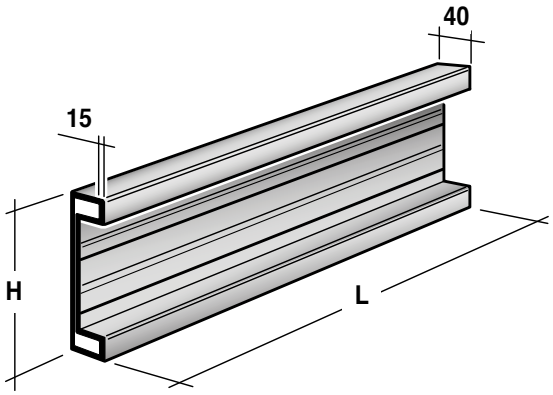

ARTICOLO	ALTEZZA H mm	LUNGHEZZA L mm	PESO TEORICO IN kg PER m	ARTICOLO
61634	300	6000	6,700	senza bordino
61676	350	6000	7,300	senza bordino
61635	400	6000	8,200	con bordino
61636	500	6000	9,500	con bordino
61637	600	6000	10,700	con bordino

MONTANTI
MONTANTS
FRONT
RUNGEN
MONTANTES



ARTICOLO	ALTEZZA H mm	PESO TEORICO in kg
61638	300	0,310
61677	350	0,455
61639	400	0,600
61640	500	0,680
61641	600	0,810

TESTATE
TETES
TRUCK EDGES PARTS
KOPFSTÜCKE
CABEZAS



ARTICOLO	ALTEZZA H mm	PESO TEORICO in kg
61642	300	0,710
61678	350	0,790
61643	400	0,870
61644	500	1,290
61645	600	1,620

BOCCHETTA PER GRANO CON FLANGIA
GOULOTTE POUR GRAINS AVEC BRIDE
DRAIN-PIPE FOR CORN WITH FLANGE
FLANSCHSTÜTZE FÜR GETREIDEWAGEN
BOCA DE DESCARGA PARA GRANO CON COLLAR



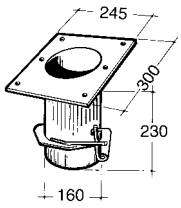

ARTICOLO
60711

Gli articoli qui descritti, prodotti da e/o per conto di CERMAG, sono da intendersi adattabili, quindi non originali, ai marchi indicati secondo REG. CE 1400/2002
All items described here, produced by and/or on behalf of CERMAG, are to be understood as adaptable, therefore not original, to the brands indicated according to REG. EC 1400/2002

Ricambi per Rimorchi e Carri Botte
SPARE PARTS FOR TRAILERS AND SLURRY TANKERS

RALLE A SFERE IN ACCIAIO PER RIMORCHI AGRICOLI
RONDS D'AVANT TRAIN A BILLES
BALL BEARING SLEWING RINGS
KUGELLENKKRÄNZE
CORONA CON BOLAS DE ACERO PARA REMOLQUES AGRÍCULOS



ARTICOLO	A Ø mm	B Ø mm	C Ø mm	D Ø mm	H mm	SFERE mm	PESO	CARICO MAX. ton
61666	295	295	220	200	55	Ø 12,7	5 kg	0,50
60573	400	400	320	300	55	Ø 12,7	7 kg	0,75
60574	500	500	420	400	55	Ø 12,7	11 kg	1,00
60575	600	600	516	490	65	Ø 14	17 kg	1,70
60576	700	700	620	594	65	Ø 14	21 kg	2,20
60577	800	800	718	690	65	Ø 14	25 kg	2,50
60578	900	900	820	793	65	Ø 14	29 kg	3,50
60579	1000	1000	920	895	65	Ø 14	33 kg	4,00
62698	1050	1050	970	945	65	Ø 14	35 kg	4,50
62699	890	895	795	766	80	Ø 16	36 kg	5,00
60580	1010	1015	916	888	80	Ø 16	43 kg	6,00
62700	1100	1105	1005	976	80	Ø 16	45 kg	6,50
62701	1000	1008	889	856	90	Ø 20	60 kg	8,00
62702	1100	1100	980	948	90	Ø 20	65 kg	10,00

LEVA FRENO A MANO OMOLOGATA «CUNA»
LEVIERS FREIN A MAIN
HAND BRAKE LEVERS
HANDBREMSHEBEL TYPISIERT «CUNA»
PALACAS DE FRENO MANUAL HOMOLOGADAS «CUNA»



SCATOLINA
BRIDE - SUPPORT
FÜHRUG - SOPORTE

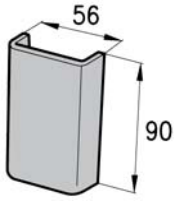

ARTICOLO
60523

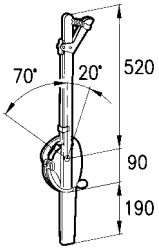

ARTICOLO
60522

LEVA FRENO PARCHEGGIO DESTRA
LEVIERS FREIN STATIONNEMENT
PARKING BRAKE LEVERS
STANDBREMSE
PALANCAS FRENO APARCAMIENTO DERECHAS



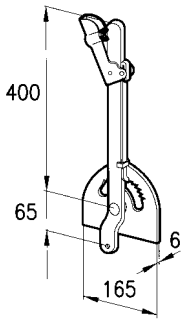

ARTICOLO
60524

Gli articoli qui descritti, prodotti da e/o per conto di CERMAG, sono da intendersi adattabili, quindi non originali, ai marchi indicati secondo REG. CE 1400/2002
All items described here, produced by and/or on behalf of CERMAG, are to be understood as adaptable, therefore not original, to the brands indicated according to REG. EC 1400/2002

02 a

LEVE FRENO A MANO PER MULETTI
LEVIER FREIN A MAIN POUR MACHINES INDUSTRIELLES
HAND BRAKE LEVES FOR INDUSTRIAL MACHINES
HANDREMSHEBEL FÜR STAPLER
PALANCAS DE FRENO MANUAL PARA CARRETILLAS ELEVADORAS



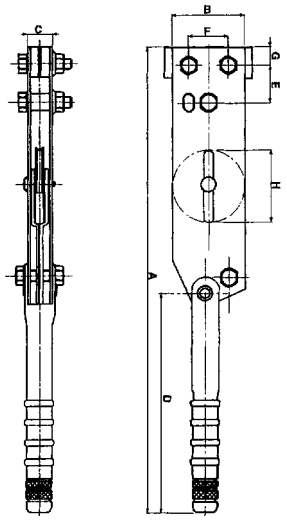

ARTICOLO	A mm	B mm	C mm	D mm	E mm	F mm	G mm	H mm	NOTE
62703	460	70	24	215	40	38	14	-	Senza carrucola
62704	460	70	24	215	40	38	14	70	Carrucola in acciaio

LEVE FRENO A MANO MODELLO AL-KO PER TRATTORI
LEVIER FREIN A MAIN POUR TRACTEURS
HAND BRAKE LEVES FOR TRACTORS
HANDREMSHEBEL FÜR SCHLEPPER
PALANCAS DE FRENO MANUAL PARA TRACTORES

AL-KO





SUPPORTO LEVA
64722

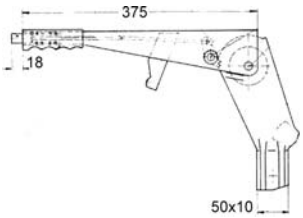

ARTICOLO
64049

LEVE FRENO A MANO MODELLO AL-KO COMPLETA DI CAVO (6200 mm)
LEVIER FREIN A MAIN COMPLET AVEC CABLE (6200 mm)
HAND BRAKE LEVES COMPLETE WITH CABLE (6200 mm)
HANDREMSHEBEL KOMPLETT MIT KABEL (6200 mm)
PALANCAS DE FRENO MANUAL PARA TRACTORES COMPLETO CON CABLE (6200 mm)

AL-KO

new

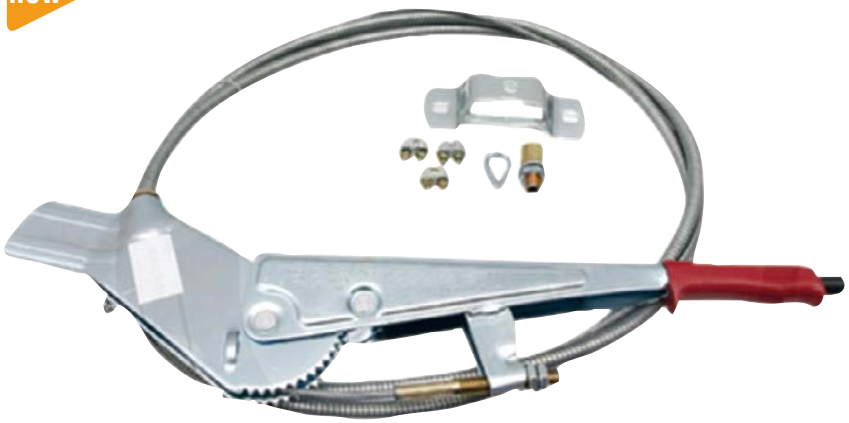

RICAMBI		
		
Leva	Cavo 6200 mm	Supporto leva
64049	**65468**	**64722**

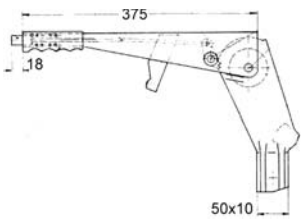

ARTICOLO	GUAINA		CAVETTO		PESO kg
	LUNGHEZZA mm	Ø mm	LUNGHEZZA mm	Ø mm	
65467	3.500	12	6.200	5	4.7

Gli articoli qui descritti, prodotti da e/o per conto di CERMAG, sono da intendersi adattabili, quindi non originali, ai marchi indicati secondo REG. CE 1400/2002
All items described here, produced by and/or on behalf of CERMAG, are to be understood as adaptable, therefore not original, to the brands indicated according to REG. EC 1400/2002

Ricambi per Rimorchi e Carri Botte
SPARE PARTS FOR TRAILERS AND SLURRY TANKERS

LEVE FRENO A MANO TIPO FIAT - NEW HOLLAND
LEVIER FREIN A MAIN TYPE FIAT - HAND BRAKE LEVER FIAT TYPE - HANDREMSHEBEL - PALANCAS DE FRENO MANUAL TIPO FIAT



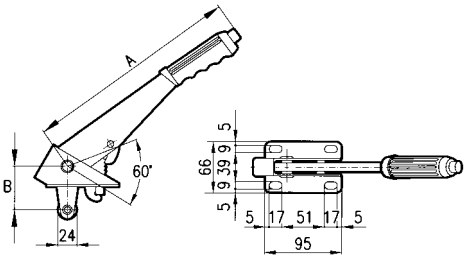

ARTICOLO	DESCRIZIONE	A mm	B mm	SETTORE	ATTACCO	NOTE
61679	Leva corta	280	56	Bloccato	Per carrucola Ø 24 mm	– Le leve sono anodizzate di colore giallo – L'impugnatura è in P.V.C. – Il settore è trattato e la dentatura è brocciata
61680	Leva corta	280	56	Bloccato	Con carrucola Ø 24 mm	
61681	Leva lunga	340	56	Bloccato	Per carrucola Ø 24 mm	
61682	Leva lunga	340	56	Bloccato	Con carrucola Ø 24 mm	



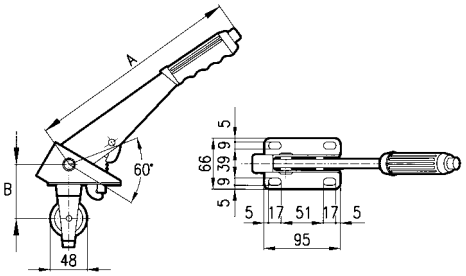

ARTICOLO	DESCRIZIONE	A mm	B mm	SETTORE	ATTACCO	NOTE
61683	Leva corta	280	70	Bloccato	Per carrucola Ø 48 mm	– Le leve sono anodizzate di colore giallo – L'impugnatura è in P.V.C. – Il settore è trattato e la dentatura è brocciata
61684	Leva corta	280	70	Bloccato	Con carrucola Ø 48 mm	
61685	Leva lunga	340	70	Bloccato	Con carrucola Ø 48 mm	

CARRUCOLA
POULIE AVEC PIVOT
PULLEY WITH PIN
ROLLE MIT BOLZ
POLEA CON PERNO



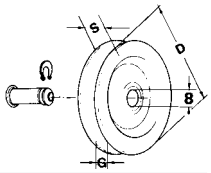

ARTICOLO	D mm	E mm	G mm	MATERIALE IMPIEGATO	APPLICAZIONI	NOTE
61686	48	8	5	Nylon	61683 - 61684 - 61685	
61687	24	10	5	Acciaio	61679 - 61680 - 61681 - 61682	Senza perno

FRENO DI STAZIONAMENTO PER RIMORCHI
FREIN DE STATIONNEMENT REMORQUES
TRAILER PARKING BRAKE
PARKENBREMSE FÜR ANHÄGER
FRENO DE APARCAMIENTO PARA REMOLQUES



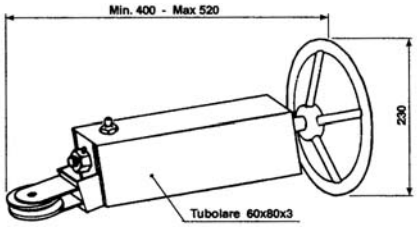

ARTICOLO
62705

Gli articoli qui descritti, prodotti da e/o per conto di CERMAG, sono da intendersi adattabili, quindi non originali, ai marchi indicati secondo REG. CE 1400/2002
All items described here, produced by and/or on behalf of CERMAG, are to be understood as adaptable, therefore not original, to the brands indicated according to REG. EC 1400/2002

02 a

OCCHIONI GIREVOLI PER TIMONE
ANNEAUX TOURNANTS
TOWING EYES
DREHBARE ZUGÖSEN
ARGOLLA DE ENGANCHE GIRATORIO



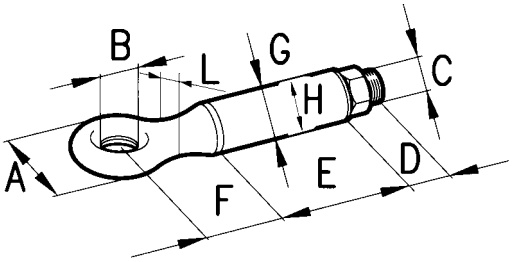

ARTICOLO	A mm	B mm	C mm	D mm	E mm	F mm	G mm	H mm	L mm	PORTATA TRAINO kg	CARICO VERTICALE kg	NOTE
60503	85	30	M24	30	110	100	42	31	35	2500	400	non omologato
60505	105	45	M30	36	147	95	51	40	44	6000	1100	vecchia omol. cat. E leggero
60506	105	45	M33	42	160	101	60	49	53	6000	1500	vecchia omol. cat. E medio
60507	115	45	M33	38	135	101	60	49	43	12000	1500	vecchia omolog. cat. F
63597	125	50	M39	50	160	110	76	59	50	20000	3000	tipo ISO
60508	125	50	M42	49	160	110	82	60	65	20000	3000	non omologato
60509	130	52	M33	43	135	90	60	49	58	14000	3000	tipo FRANCIA
60510	95	35	M33	37	145	110	60	49	53	6000	–	nuova omolog. cat. E
60511	62	22	M24	28	110	90	42	31	30	3000	250	nuova omolog. cat. E1
60512	95	35	M33	37	145	110	60	49	53	6000	500	nuova omolog. cat. E2
60513	95	35	M33	37	145	110	60	49	53	6000	1500	nuova omolog. cat. E3
60514	109	45	M33	37	145	130	60	49	53	12000	–	nuova omolog. cat. F
60515	152	68	M42	48	145	170	76	59	70	20000	–	nuova omolog. cat. F1
60516	120	50	M42	48	145	150	76	59	60	14000	2000	nuova omolog. cat. F2
60517	160	76	M42	48	145	190	76	59	70	20000	2500	nuova omolog. cat. F3
62392	160	76	M48	45	170	190	89	70	75	20000	2500	nuova omolog. cat. F3
▶ **65491**	152	68	M45	45	170	160	89	68	75	-	3000	omolog. CUNA + EUROPEA (cat. F3)
▶ **65574**	160	51	M45	45	170	170	89	68	-	-	3000	omolog. EUROPEA (con rotula)

OCCHIONE «GERMANIA» DIN 74054
ANNEAUX «GERMANIA» DIN 74054
TOWING EYES DIN 74054
«GERMANIA» ZUGÖSE DIN 74054
ARGOLLA DE ENGANCHE «GERMANIA» DIN 74054

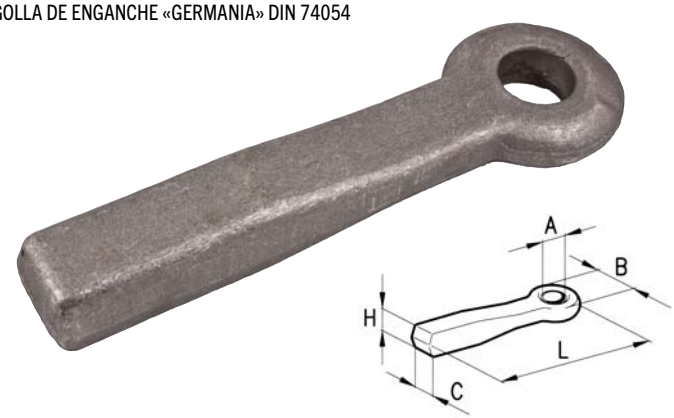

ARTICOLO	A mm	B mm	CxH mm	L mm	PORTATA TRAINO kg	CARICO VERTICALE kg
62008	40	100	40 x 40	345	4.000	-
60519	40	100	50 x 50	345	6.000	1.000
62411	40	100	55 x 65	380	10.000	1.500

OCCHIONE FISSO
ANNEAUX PLATS
RIGID TOWING EYES
FESTE ZUGÖSE
ARGOLLA DE ENGANCHE FIJA

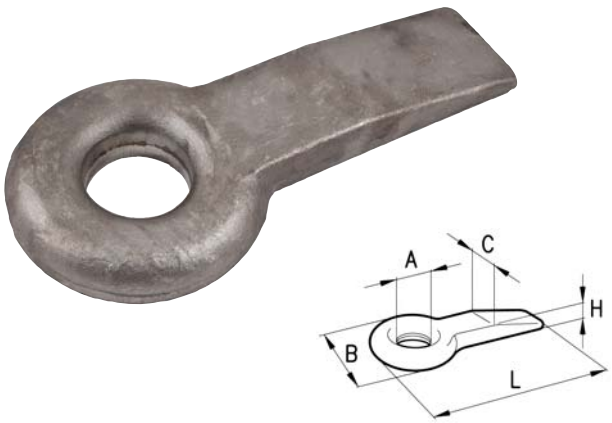

ARTICOLO	A mm	B mm	CxH mm	L mm	PORTATA TRAINO kg	CARICO VERTICALE kg
62009	50	117	66 x 30	285	14.000	2.000
60518	50	130	70 x 30	280	14.000	2.000

Gli articoli qui descritti, prodotti da e/o per conto di CERMAG, sono da intendersi adattabili, quindi non originali, ai marchi indicati secondo REG. CE 1400/2002
All items described here, produced by and/or on behalf of CERMAG, are to be understood as adaptable, therefore not original, to the brands indicated according to REG. EC 1400/2002

Ricambi per Rimorchi e Carri Botte
SPARE PARTS FOR TRAILERS AND SLURRY TANKERS

OCCHIONI GIREVOLI FLANGIATI OMOLOGATI CUNA E EU (Mother Regulation)
ŒILLETS TOURNANTS À BRIDE HOMOLOGUÉS CUNA ET UE (Mother Regulation) - CUNA & EU (Mother Regulation) TYPE-APPROVED FLANGED SWIVEL DRAWBAR EYES
ANGEFLANSCHTE DREHBARE ZUGÖSEN MIT ZULASSUNG CUNA UND EU (Mother Regulation) - ANILLOS DE REMOLQUE GIRATORIOS EMBRIDADOS HOMOLOGADOS CUNA Y UE (Mother Regulation)



Occhione flangiato girevole omologato CUNA (F2) e EU
Œillet tournant à bride homologué CUNA (F2) et UE
CUNA (F2) & EU type-approved flanged swivel drawbar eye
Drehbare Flanschzugöse Zulassung CUNA (F2) und EU
Anillo de remolque embridado giratorio homologado CUNA (F2) y UE

new

ARTICOLO	Ø FORI mm	NUMERO OMOLOGAZIONE	MASSA TRAINABILE	CARICO VERTICALE	VALORE "D"
65566	4x17mm	**CUNA: 3*0213**	14 t	2000 Kg	-
		EU: 00098ND	-	2700 Kg	77,5 kN

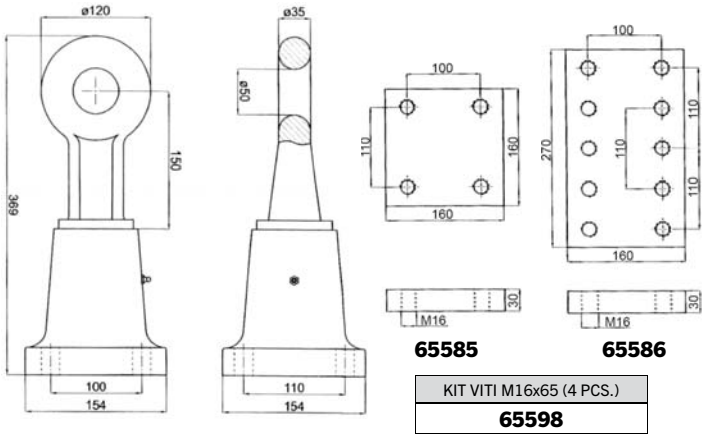

65585 **65586**

KIT VITI M16x65 (4 PCS.)
65598

Occhione flangiato girevole omologato CUNA (F2) e EU
Œillet tournant à bride homologué CUNA (F2) et UE
CUNA (F2) & EU type-approved flanged swivel drawbar eye
Drehbare Flanschzugöse Zulassung CUNA (F2) und EU
Anillo de remolque embridado giratorio homologado CUNA (F2) y UE

new

ARTICOLO	Ø FORI mm	NUMERO OMOLOGAZIONE	MASSA TRAINABILE	CARICO VERTICALE	VALORE "D"
65603	4x21mm	**CUNA: 3*0213**	14 t	2000 Kg	-
		EU: 00098ND	-	2700 Kg	77,5 kN

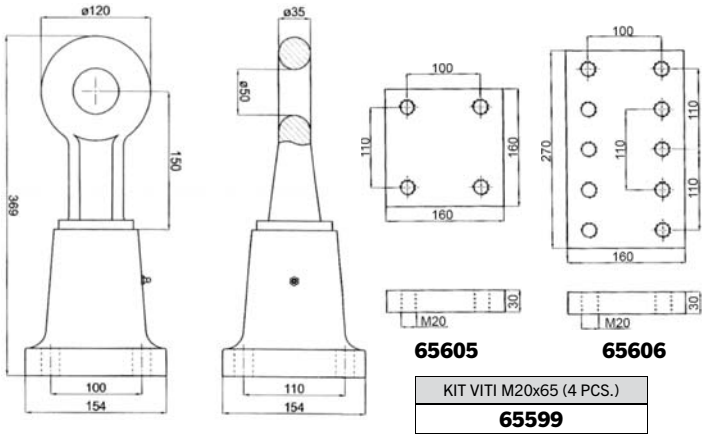

65605 **65606**

KIT VITI M20x65 (4 PCS.)
65599

Occhione flangiato girevole omologato CUNA (F2) e EU
Œillet tournant à bride homologué CUNA (F2) et UE
CUNA (F2) & EU type-approved flanged swivel drawbar eye
Drehbare Flanschzugöse Zulassung CUNA (F2) und EU
Anillo de remolque embridado giratorio homologado CUNA (F2) y UE

new

ARTICOLO	Ø FORI mm	NUMERO OMOLOGAZIONE	MASSA TRAINABILE	CARICO VERTICALE	VALORE "D"
65604	4x23mm	**CUNA: 3*0213**	14 t	2000 Kg	-
		EU: 00098ND	-	2700 Kg	77,5 kN

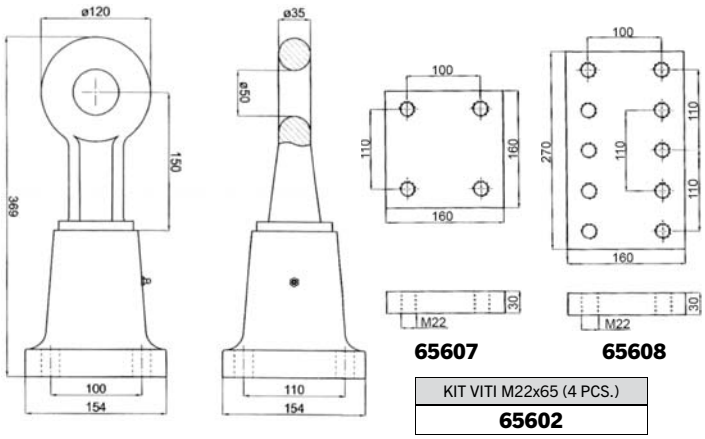

65607 **65608**

KIT VITI M22x65 (4 PCS.)
65602

Gli articoli qui descritti, prodotti da e/o per conto di CERMAG, sono da intendersi adattabili, quindi non originali, ai marchi indicati secondo REG. CE 1400/2002
All items described here, produced by and/or on behalf of CERMAG, are to be understood as adaptable, therefore not original, to the brands indicated according to REG. EC 1400/2002

segue OCCHIONI GIREVOLI FLANGIATI OMOLOGATI CUNA E EU (Mother Regulation)

ŒILLETS TOURNANTS À BRIDE HOMOLOGUÉS CUNA ET UE (Mother Regulation) - CUNA & EU (Mother Regulation) TYPE-APPROVED FLANGED SWIVEL DRAWBAR EYES
ANGEFLANSCHTE DREHBARE ZUGÖSEN MIT ZULASSUNG CUNA UND EU (Mother Regulation) - ANILLOS DE REMOLQUE GIRATORIOS EMBRIDADOS HOMOLOGADOS CUNA Y UE (Mother Regulation)

Occhione flangiato girevole omologato CUNA (F3)

Œillet tournant à bride homologué CUNA (F3)
CUNA (F3) type-approved flanged swivel drawbar eye
Drehbare Flanschzugöse Zulassung CUNA (F3)
Anillo de remolque embridado giratorio homologado CUNA (F3)

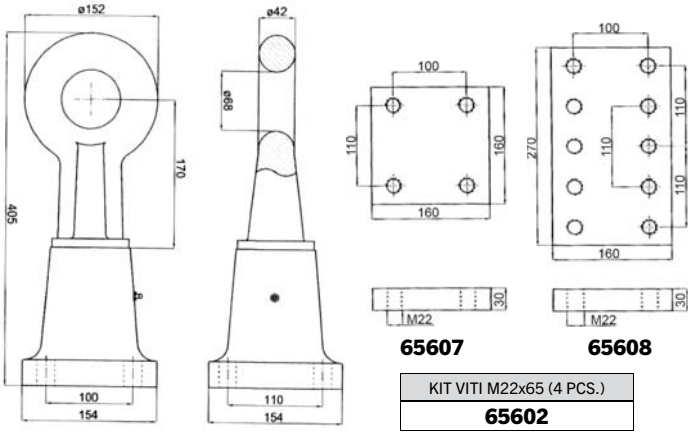

ARTICOLO	Ø FORI mm	NUMERO OMOLOGAZIONE	MASSA TRAINABILE	CARICO VERTICALE	BASE
65567	4x23 mm	**CUNA: 3*0214**	20 t	2500 Kg	100x110 mm

KIT VITI M22x65 (4 PCS.)
65602

Occhione flangiato girevole omologato CUNA (F3)

Œillet tournant à bride homologué CUNA (F3)
CUNA (F3) type-approved flanged swivel drawbar eye
Drehbare Flanschzugöse Zulassung CUNA (F3)
Anillo de remolque embridado giratorio homologado CUNA (F3)

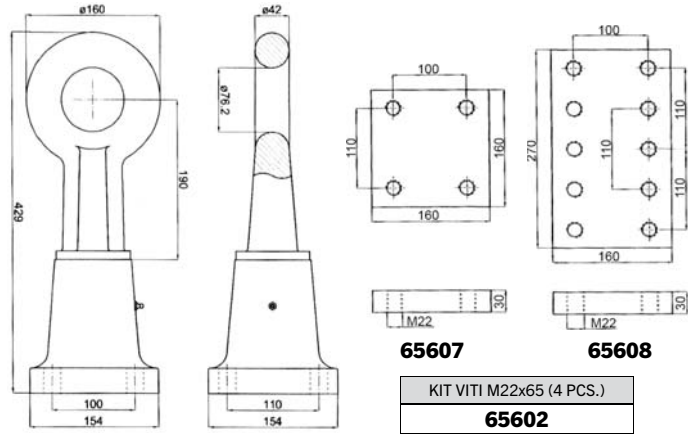

ARTICOLO	Ø FORI mm	NUMERO OMOLOGAZIONE	MASSA TRAINABILE	CARICO VERTICALE	BASE
65568	4x23 mm	**CUNA: 3*0215**	20 t	2500 Kg	100x110 mm

KIT VITI M22x65 (4 PCS.)
65602

Occhione flangiato girevole omologato CUNA (F3) e EU

Œillet tournant à bride homologué CUNA (F3) et UE
CUNA (F3) & EU type-approved flanged swivel drawbar eye
Drehbare Flanschzugöse Zulassung CUNA (F3) und EU
Anillo de remolque embridado giratorio homologado CUNA (F3) y UE

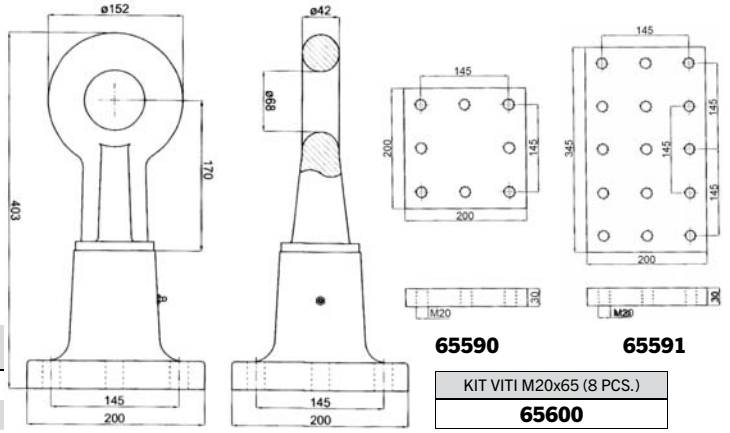

ARTICOLO	Ø FORI mm	NUMERO OMOLOGAZIONE	MASSA TRAINABILE	CARICO VERTICALE	VALORE "D"
65569	8x21 mm	**CUNA: 3*0252**	20 t	2500 Kg	-
		EU: 30056ND	20 t	3000 Kg	80,3 kN

KIT VITI M20x65 (8 PCS.)
65600

Occhione flangiato girevole omologato CUNA (F3)

Œillet tournant à bride homologué CUNA (F3)
CUNA (F3) type-approved flanged swivel drawbar eye
Drehbare Flanschzugöse Zulassung CUNA (F3)
Anillo de remolque embridado giratorio homologado CUNA (F3)

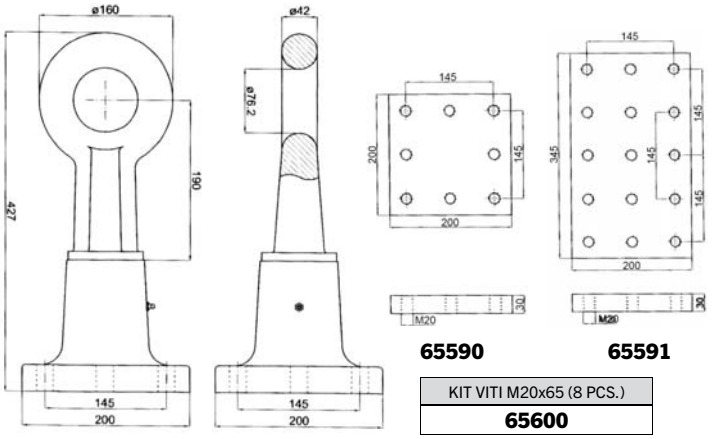

ARTICOLO	Ø FORI mm	NUMERO OMOLOGAZIONE	MASSA TRAINABILE	CARICO VERTICALE	BASE
65570	8x21 mm	**CUNA: 3*0251**	20 t	2500 Kg	145x145 mm

KIT VITI M20x65 (8 PCS.)
65600

Gli articoli qui descritti, prodotti da e/o per conto di CERMAG, sono da intendersi adattabili, quindi non originali, ai marchi indicati secondo REG. CE 1400/2002
All items described here, produced by and/or on behalf of CERMAG, are to be understood as adaptable, therefore not original, to the brands indicated according to REG. EC 1400/2002

Ricambi per Rimorchi e Carri Botte
SPARE PARTS FOR TRAILERS AND SLURRY TANKERS

segue OCCHIONI GIREVOLI FLANGIATI OMOLOGATI CUNA E EU (Mother Regulation)

ŒILLETS TOURNANTS À BRIDE HOMOLOGUÉS CUNA ET UE (Mother Regulation) - CUNA & EU (Mother Regulation) TYPE-APPROVED FLANGED SWIVEL DRAWBAR EYES
ANGEFLANSCHTE DREHBARE ZUGÖSEN MIT ZULASSUNG CUNA UND EU (Mother Regulation) - ANILLOS DE REMOLQUE GIRATORIOS EMBRIDADOS HOMOLOGADOS CUNA Y UE (Mother Regulation)

Occhione flangiato girevole omologato CUNA (E3)

Œillet tournant à bride homologué CUNA (E3)
CUNA (E3) type-approved flanged swivel drawbar eye
Drehbare Flanschzugöse Zulassung CUNA (E3)
Anillo de remolque embridado giratorio homologado CUNA (E3)

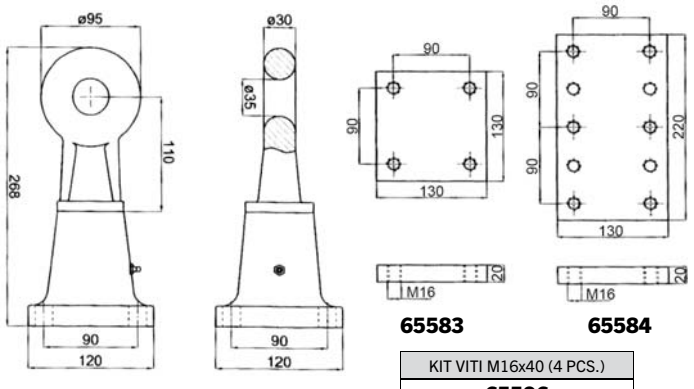

ARTICOLO	Ø FORI mm	NUMERO OMOLOGAZIONE	MASSA TRAINABILE	CARICO VERTICALE	BASE
65571	4x17 mm	**CUNA: 3*0250**	6 t	1500 kg	90x90 mm

KIT VITI M16x40 (4 PCS.)
65596

Occhione flangiato girevole omologato CUNA (E3) e EU

Œillet tournant à bride homologué CUNA (E3) et UE
CUNA (E3) & EU type-approved flanged swivel drawbar eye
Drehbare Flanschzugöse Zulassung CUNA (E3) und EU
Anillo de remolque embridado giratorio homologado CUNA (E3) y UE

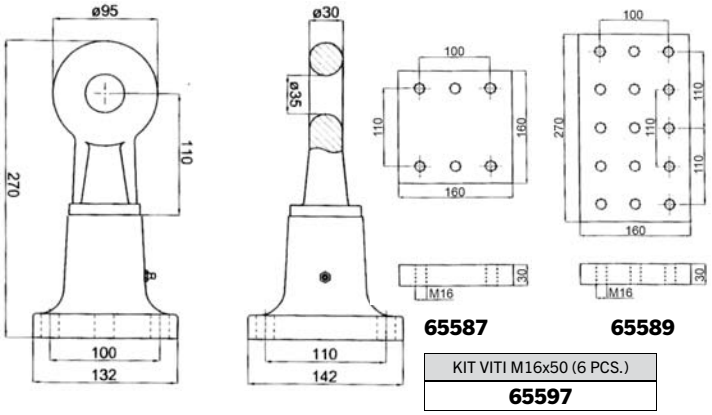

ARTICOLO	Ø FORI mm	NUMERO OMOLOGAZIONE	MASSA TRAINABILE	CARICO VERTICALE	VALORE "D"
65572	6x17mm	**CUNA: 3*0250**	6 t	1500	-
		EU: 00097ND	-	1300	46 kN

KIT VITI M16x50 (6 PCS.)
65597

Occhione flangiato girevole omologato EU

Œillet tournant à bride homologué UE
EU type-approved flanged swivel drawbar eye
Drehbare Flanschzugöse Zulassung EU
Anillo de remolque embridado giratorio homologado UE

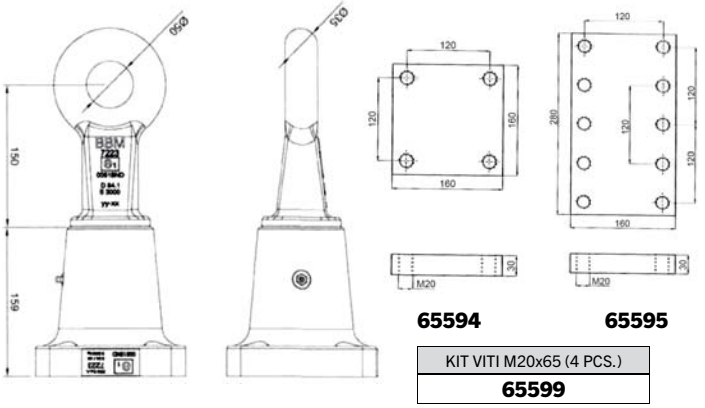

ARTICOLO	Ø FORI mm	NUMERO OMOLOGAZIONE	VALORE "D"	CARICO VERTICALE	BASE
65577	4x21 mm	**EU: 00518ND**	84,1 kN	3000 kg	120x120 mm

KIT VITI M20x65 (4 PCS.)
65599

Occhione flangiato girevole omologato EU

Œillet tournant à bride homologué UE
EU type-approved flanged swivel drawbar eye
Drehbare Flanschzugöse Zulassung EU
Anillo de remolque embridado giratorio homologado UE

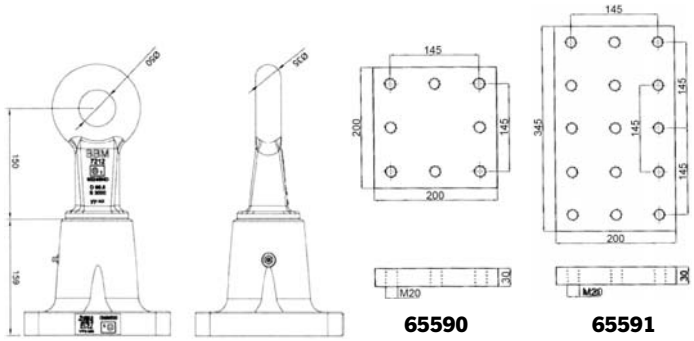

ARTICOLO	Ø FORI mm	NUMERO OMOLOGAZIONE	VALORE "D"	CARICO VERTICALE	BASE
65578	8x21 mm	**EU: 00246ND**	95,6 kN	3000 kg	145X145 mm

KIT VITI M20x65 (8 PCS.)
65600

Gli articoli qui descritti, prodotti da e/o per conto di CERMAG, sono da intendersi adattabili, quindi non originali, ai marchi indicati secondo REG. CE 1400/2002
All items described here, produced by and/or on behalf of CERMAG, are to be understood as adaptable, therefore not original, to the brands indicated according to REG. EC 1400/2002

segue OCCHIONI GIREVOLI FLANGIATI OMOLOGATI CUNA E EU (Mother Regulation)

ŒILLETS TOURNANTS À BRIDE HOMOLOGUÉS CUNA ET UE (Mother Regulation) - CUNA & EU (Mother Regulation) TYPE-APPROVED FLANGED SWIVEL DRAWBAR EYES
ANGEFLANSCHTE DREHBARE ZUGÖSEN MIT ZULASSUNG CUNA UND EU (Mother Regulation) - ANILLOS DE REMOLQUE GIRATORIOS EMBRIDADOS HOMOLOGADOS CUNA Y UE (Mother Regulation)

Occhione flangiato girevole omologato EU

Œillet tournant à bride homologué UE
EU type-approved flanged swivel drawbar eye
Drehbare Flanschzugöse Zulassung EU
Anillo de remolque embridado giratorio homologado UE

new

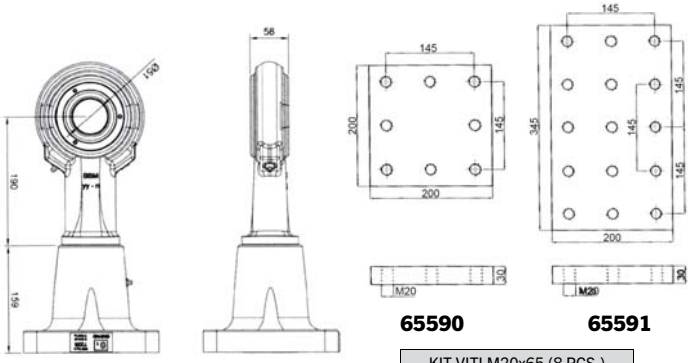

ARTICOLO	Ø FORI mm	NUMERO OMOLOGAZIONE	VALORE "D"	CARICO VERTICALE	BASE
65579	8x21 mm	**EU: 00491ND**	87,6 kN	3000 kg	145X145 mm

65590 **65591**

KIT VITI M20x65 (8 PCS.)
65600

Occhione flangiato girevole omologato EU

Œillet tournant à bride homologué UE
EU type-approved flanged swivel drawbar eye
Drehbare Flanschzugöse Zulassung EU
Anillo de remolque embridado giratorio homologado UE

new

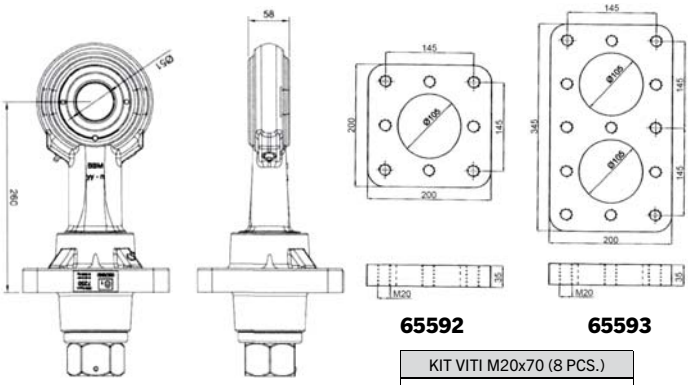

ARTICOLO	Ø FORI mm	NUMERO OMOLOGAZIONE	VALORE "D"	CARICO VERTICALE	BASE
65580	8x21 mm	**EU: 00570ND**	87,6 kN	3000 kg	145X145 mm

65592 **65593**

KIT VITI M20x70 (8 PCS.)
65601

Occhione flangiato girevole omologato EU

Œillet tournant à bride homologué UE
EU type-approved flanged swivel drawbar eye
Drehbare Flanschzugöse Zulassung EU
Anillo de remolque embridado giratorio homologado UE

new

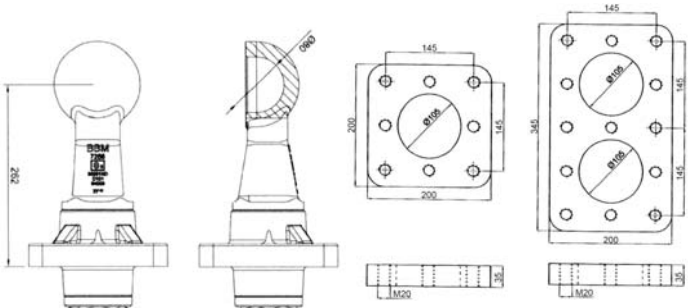

ARTICOLO	Ø FORI mm	NUMERO OMOLOGAZIONE	VALORE "D"	CARICO VERTICALE	BASE
65581	8x21 mm	**EU: 30061ND**	101 kN	4000 kg	145X145 mm

65592 **65593**

KIT VITI M20x70 (8 PCS.)
65601

Occhione flangiato girevole omologato EU

Œillet tournant à bride homologué UE
EU type-approved flanged swivel drawbar eye
Drehbare Flanschzugöse Zulassung EU
Anillo de remolque embridado giratorio homologado UE

new

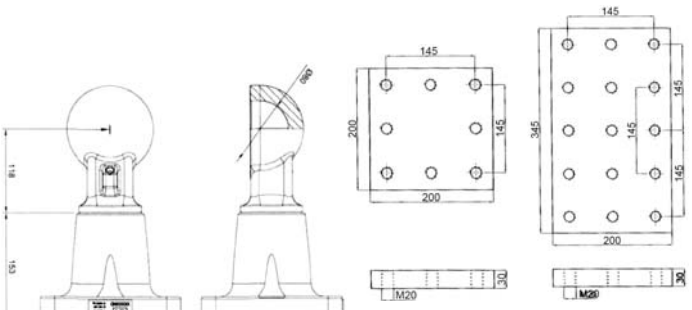

ARTICOLO	Ø FORI mm	NUMERO OMOLOGAZIONE	VALORE "D"	CARICO VERTICALE	BASE
65582	8x21 mm	**EU: 00601ND**	101 kN	4000 kg	145X145 mm

65590 **65591**

KIT VITI M20x65 (8 PCS.)
65600

Gli articoli qui descritti, prodotti da e/o per conto di CERMAG, sono da intendersi adattabili, quindi non originali, ai marchi indicati secondo REG. CE 1400/2002
All items described here, produced by and/or on behalf of CERMAG, are to be understood as adaptable, therefore not original, to the brands indicated according to REG. EC 1400/2002

segue OCCHIONI GIREVOLI FLANGIATI OMOLOGATI CUNA E EU (Mother Regulation)
ŒILLETS TOURNANTS À BRIDE HOMOLOGUÉS CUNA ET UE (Mother Regulation) - CUNA & EU (Mother Regulation) TYPE-APPROVED FLANGED SWIVEL DRAWBAR EYES
ANGEFLANSCHTE DREHBARE ZUGÖSEN MIT ZULASSUNG CUNA UND EU (Mother Regulation) - ANILLOS DE REMOLQUE GIRATORIOS EMBRIDADOS HOMOLOGADOS CUNA Y UE (Mother Regulation)

Occhione flangiato girevole omologato EU
Œillet tournant à bride homologué UE
EU type-approved flanged swivel drawbar eye
Drehbare Flanschzugöse Zulassung EU
Anillo de remolque embridado giratorio homologado UE

new

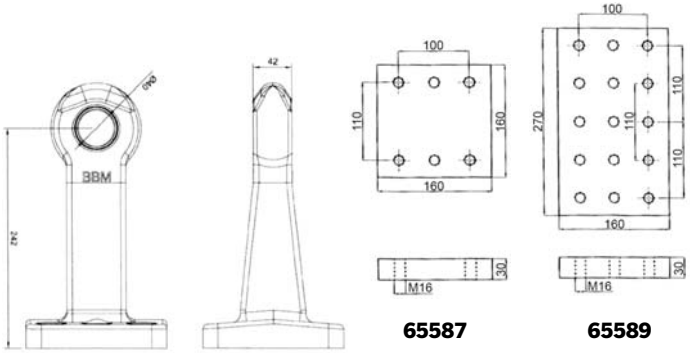

65587 65589

ARTICOLO	Ø FORI mm	NUMERO OMOLOGAZIONE	VALORE "D"	CARICO VERTICALE	BASE
65576	6x17 mm	**EU: 00657ND**	90 kN	3000 kg	110x110 mm

KIT VITI M16x55 (6 PCS.)
65573

Occhione flangiato girevole omologato EU
Œillet tournant à bride homologué UE
EU type-approved flanged swivel drawbar eye
Drehbare Flanschzugöse Zulassung EU
Anillo de remolque embridado giratorio homologado UE

new

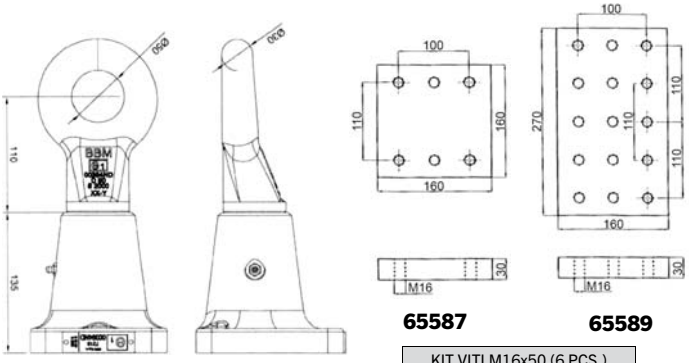

65587 65589

ARTICOLO	Ø FORI mm	NUMERO OMOLOGAZIONE	VALORE "D"	CARICO VERTICALE	BASE
65575	6x17 mm	**EU: 00394ND**	90 kN	2000 kg	110x110 mm

KIT VITI M16x50 (6 PCS.)
65597

Gli articoli qui descritti, prodotti da e/o per conto di CERMAG, sono da intendersi adattabili, quindi non originali, ai marchi indicati secondo REG. CE 1400/2002
All items described here, produced by and/or on behalf of CERMAG, are to be understood as adaptable, therefore not original, to the brands indicated according to REG. EC 1400/2002

GANCIO TRAINO FISSO E GIREVOLE NON OMOLOGATO
CHAPE D'ATTELAGE FIXE ET PIVOTANT NON HOMOLOGUE
FIX AND SLEWING TOWING HITCH NOT HOMOLOGATED
FIXES UND DREHBARES ZUGVORRICHTUNG NICHT HOMOLOGIERT
GANCHO TIRO FIJO Y GIRATORIO NO HOMOLOGADO



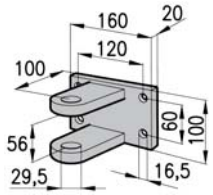

ARTICOLO
60421



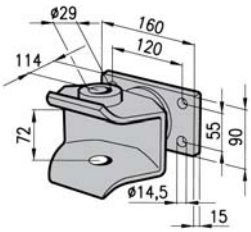

ARTICOLO	PORTATA kg	CARICO VERTICALE kg	MODELLO
60420	6000	500	FISSO
62706	6000	500	GIREVOLE

SPINA FISSA PER GANCI TRAINO
BROCHE FIXE
FIX PIN
STECKBOLZEN MIT VORSTECKER
PORNOFIJO PARA GANCHOS TIRO



ARTICOLO
60422

GANCI TRAINI FISSI OMOLOGATI
CHAPE D'ATTELAGE FIXE HOMOLOGUE
FIX TOWING HITCH HOMOLOGATED
FIXES ZUGVORRICHTUNG HOMOLOGIERT
GANCHO TIRO FIJO HOMOLOGADO



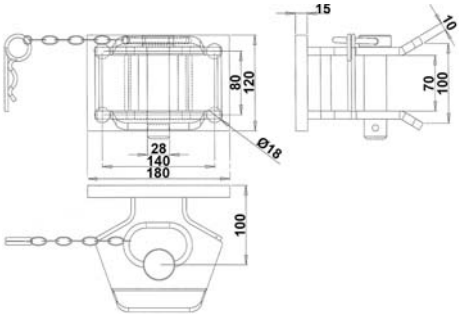

ARTICOLO	PORTATA kg	CARICO VERTICALE kg	OMOLOGAZIONI CUNA - CE
64046	6000	500	DMG *3*0225 GA e3 30049 NS



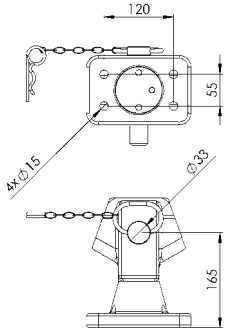

ARTICOLO	PORTATA kN	CARICO VERTICALE kg	OMOLOGAZIONE
64047	80	2000	e24*2015/208*2018/829ND *00008

Gli articoli qui descritti, prodotti da e/o per conto di CERMAG, sono da intendersi adattabili, quindi non originali, ai marchi indicati secondo REG. CE 1400/2002
All items described here, produced by and/or on behalf of CERMAG, are to be understood as adaptable, therefore not original, to the brands indicated according to REG. EC 1400/2002

Ricambi per Rimorchi e Carri Botte
SPARE PARTS FOR TRAILERS AND SLURRY TANKERS

VERRICELLI
TREUILS
WINCHES
SEILWINDEN
TORNOS



CON ASOLA



SENZA ASOLA

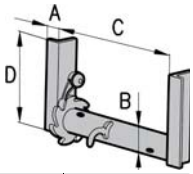

ARTICOLO Dx	ARTICOLO Sx	A mm	B mm	C mm	D mm
60423	**60677**	20	42	200	170
60424	**60678**	30	48	250	220
60425	**60679**	30	60	280	220

CON ASOLA

ARTICOLO Dx	ARTICOLO Sx	A mm	B mm	C mm	D mm
62393	**62394**	30	48	250	220

VERRICELLI INDUSTRIALI
TREUILS INDUSTRIELS
WINCH INDUSTRIAL TYPE
SEILWINDE INDUSTRIE - TYP
GATOS INDUSTRIALES



60682
61700



60427
61699

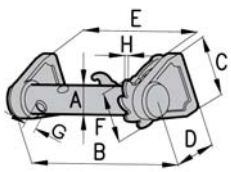

ARTICOLO	A mm	B mm	C mm	D mm	E mm	F mm	G mm	H mm	LATO
60427	48	250	95	80	195	94	22	12	Dx
60682	48	250	95	80	195	94	22	12	Sx
61699	60	325	125	86	260	108	22	10	Dx
61700	60	325	125	86	260	108	22	10	Sx

VERRICELLO PER MOTOCOLTIVATORE
TREUIL POUR MOTOCULTEUR
WINCH FOR WALKING TRACTOR
SEILWINDE FÜR MOTORHACKE
TORNO PARA MOTOCULTOR



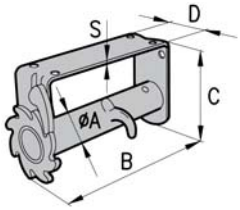

ARTICOLO Dx	A mm	B mm	C mm	D mm	S mm	LATO
60428	42	210	130	60	4,5	Dx
60244	42	210	130	60	4,5	Sx

VERRICELLI 45° TIPO FRUTTA
TREVILS 45° TYPE FRUITIER
WINCH 45° TYPE "FRUIT"
WINDE 45° TYP "OBST"
GATOS 45° TIPO FRUTA



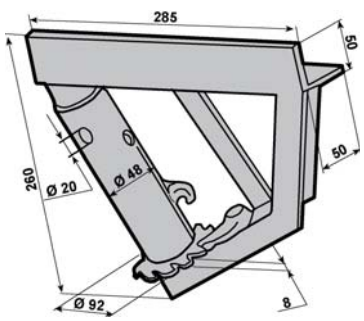

ARTICOLO	DESCRIZIONE
62707	DX
62708	SX

Gli articoli qui descritti, prodotti da e/o per conto di CERMAG, sono da intendersi adattabili, quindi non originali, ai marchi indicati secondo REG. CE 1400/2002
All items described here, produced by and/or on behalf of CERMAG, are to be understood as adaptable, therefore not original, to the brands indicated according to REG. EC 1400/2002

ROSETTA IN LAMIERA STAMPATA
COURONNE DENTÉE EN TOLE
PLATE WHEEL
ZAHNKRANZ AUS STANZBLECH
ARANDELLA DENTALADA DE CHAPA



ARTICOLO	D1 mm	D2 mm	Sp mm	N° DENTI
60431	42	94	5	8
60432	48	94	6	8

ROSETTA IN ACCIAIO STAMPATO
COURONNE DENTÉE EN ACIER
PLATE WHEEL IN STEEL
ZAHNKRANZ AUS STAHL GESCHMIEDET
ARANDELLA DENTAELLADA DE ACERO

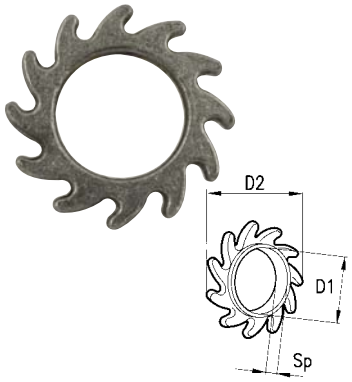

ARTICOLO	D1 mm	D2 mm	Sp mm	N° DENTI
60433	60	112	20	11

SALTARELLO
TOURILLON
PIN
FALLKLINKE
GOZNE

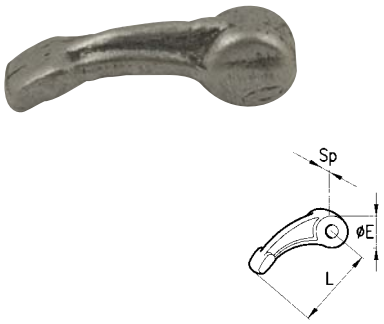

ARTICOLO	L mm	Sp mm	Ø E mm
60429	48	16	18
60430	60	20	22

DENTE ELEFANTE
DENT
TOOTH
HAKE
GARRA



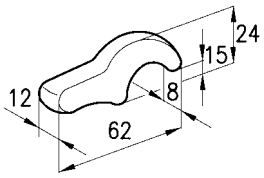

ARTICOLO
60467

GANCI DI TRAINO PER AUTOCARRI
CROCHET D'ATTELAGE
TOWING HOOK
ZUGHAKEN
GANCHO



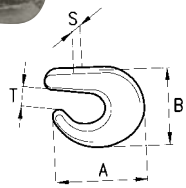

ARTICOLO	TIPO	A mm	B mm	S mm	T mm
60520	Legg.	71	78	27	22
60521	Medio	100	92	30	22

UNCINO CAPO CATENA
CROCHET BOUT CHAINE
END HOOK-CHAIN
ENDEKETTEHAKEN
GARFIO FIN CADENA



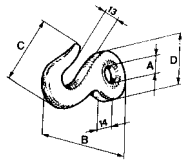

ARTICOLO	A mm	B mm	C mm	D mm
62046	15	95	70	42

GANCIO CATENA
CROCHET CHAINE
HOOK-CHAIN
KETTEHAKEN
GARFIO CADENA



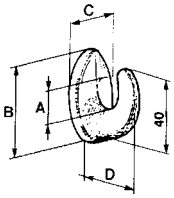

ARTICOLO	A mm	B mm	C mm	D mm
62047	16	54	29	44

TENDIFUNE
TENDEUR
CABLE
SEILHAKE
TANSOR DE SOGA



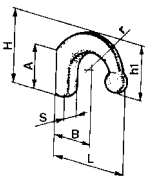

ARTICOLO	A mm	B mm	S mm	L mm	H mm	h1 mm	r mm	TIPO
60490	17	26	12	55	40	28	13	Leggero
60491	40	28	15	60	55	55	18	Pesante

Gli articoli qui descritti, prodotti da e/o per conto di CERMAG, sono da intendersi adattabili, quindi non originali, ai marchi indicati secondo REG. CE 1400/2002
All items described here, produced by and/or on behalf of CERMAG, are to be understood as adaptable, therefore not original, to the brands indicated according to REG. EC 1400/2002

Ricambi per Rimorchi e Carri Botte
SPARE PARTS FOR TRAILERS AND SLURRY TANKERS

CHIUSURA A PALLA CON GOLFARO
FERMETEURE AVEC VERROU
EYEBOLT CLOSING
VERSCHLUSS MIT BALLENGRIFF
CIERRE A PELOTA CON TOPE



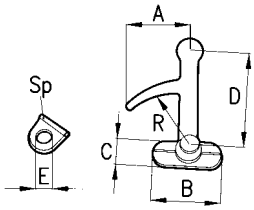

N.B.: La foto rappresenta la chiusura **anteriore destra - posteriore sinistra**

ARTICOLO CHIUSURA POSTER. DX ANTER. SX	ARTICOLO CHIUSURA POSTER. SX ANTER. DX	TIPO	A mm	B mm	C mm	D mm	Sp mm	R mm	ARTICOLO GOLFARO	E mm
60450	**60252**	Leggerissima	50	55	20	85	10	60	**60466**	9
60451	**60246**	Leggera	65	50	27	125	12	70	**60468**	12,5
60452	**60253**	Media	70	60	30	134	13	84	**60469**	13,5
60453	**60254**	Pesante lunga	80	84	35	170	12	100	**60470**	17

CHIUSURA A POMOLO CON PIASTRA
FERMETEURE BOUTON AVEC PLAQUE
KNOB FASTENER WITH PLATE
KNAUF VERSCHLUSS MIT SCHEIBE
CIERRE A PERILLA CON PLACA



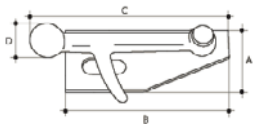

N.B.: La foto rappresenta la chiusura **anteriore destra - posteriore sinistra**

ARTICOLO	DESCRIZIONE	TIPO	A mm	B mm	C mm	D mm	ARTICOLO GOLFARO	E mm
64643	Posteriore SX - Anteriore DX	Media	60	150	178	30	**60469**	13,5
64644	Posteriore DX - Anteriore SX	Media	60	150	178	30		

CHIUSURA AD ANELLO QUADRO CON PIASTRINA
FERMETEURE AVEC PLAQUETTE
SQUARE EYE CLOSING WITH PLATE
VERSCHLUSS MIT PLÄTTCHEN
CIERRE A ANILLO CUADRO CON PLATO



ARTICOLO
60454

CHIUSURA REGISTRABILE A «T» CON RISCONTRO
FERMETEURE REGLABLE LEGERE
LIGHT ADJUSTABLE CLOSURE
LEICHTER VERSTELLBARE VERSCHLUSS
CIERRE AJUSTABLE A «T»



ARTICOLO
60456

CHIUSURA REGISTRABILE AD OCCHIO CON RISCONTRO
FERMETEURE REGLABLE
ADJUSTABLE CLOSING
VERSTELLBARER VERSCHLUSS
CIERRE AJUSTABLE A OJO CON GANCHO



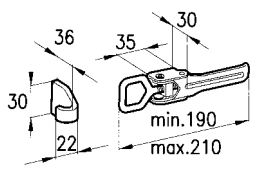

ARTICOLO
60455

Gli articoli qui descritti, prodotti da e/o per conto di CERMAG, sono da intendersi adattabili, quindi non originali, ai marchi indicati secondo REG. CE 1400/2002
All items described here, produced by and/or on behalf of CERMAG, are to be understood as adaptable, therefore not original, to the brands indicated according to REG. EC 1400/2002

CHIUSURA REGISTRABILE TIPO «FRANCIA» CON RISCONTRO
FERMETEURE REGLABLE TYPE FRANCE AVEC GACHE
HEAVY ADJUSTABLE CLOSURE
SCHWERER VERSTELLBARE VERSCHLUSS
CIERRE AJUSTABLE TIPO «FRANCIA»

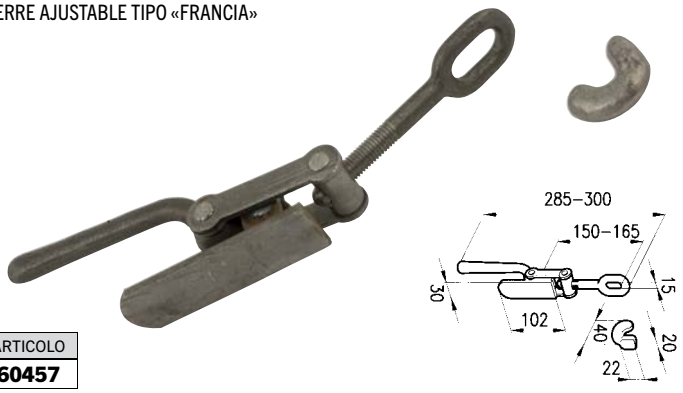

ARTICOLO **60457**

CHIUSURA REGISTRABILE TIPO «EXTRA» CON RISCONTRO
FERMETEURE REGLABLE «EXTRA»
ADJUSTABLE CLOSURE
VERSTELLBARE VERSCHLUSS EXTRA TYP
CIERRE AJUSTABLE TIPO «EXTRA»

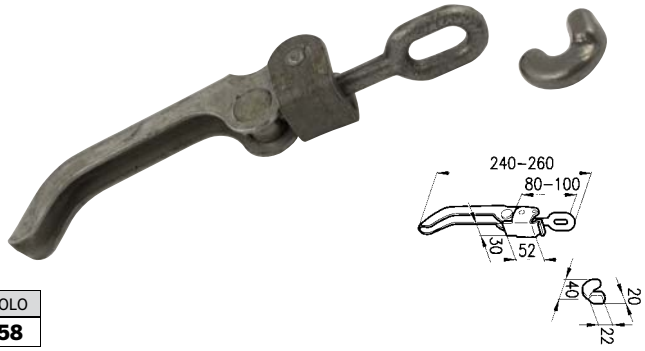

ARTICOLO **60458**

CHIUSURA UNIVERSALE TRILATERALE PER RIMORCHI RIBALTABILI E PIANTONE
FERMETEURE UNIVERSELLE ET AXE
TIPPING TRAILER CLOSURE AND PIN
UNIVERSALVERSCHLUSS UND BOLZ
CIERRE UNIVERSAL TRILÁTERO Y PERNO



ARTICOLO **60460**



ARTICOLO **60459**

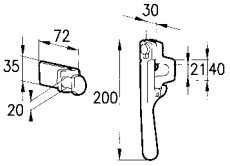

CHIUSURA MAROTTINA BREVETTATA E PIANTONE
FERMETEURE MAROTTINA ET AXE
MAROTTINA CLOSURE AND PIN
MAROTTINAVERSCHLUSS UND BOLZ
CIERRE MAROTTINA Y PERNO

new



ARTICOLO **61861**

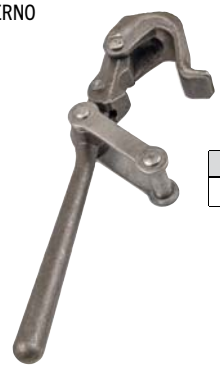

ARTICOLO **65522**

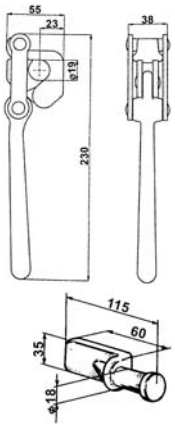

CHIUSURA UNIVERSALE E PIANTONE
FERMETEURE UNIVERSELLE ET AXE
TIPPING TRAILER CLOSURE AND PIN
UNIVERSALVERSCHLUSS UND BOLZ
CIERRE UNIVERSAL TRILÁTERO Y PERNO



ARTICOLO **61860**

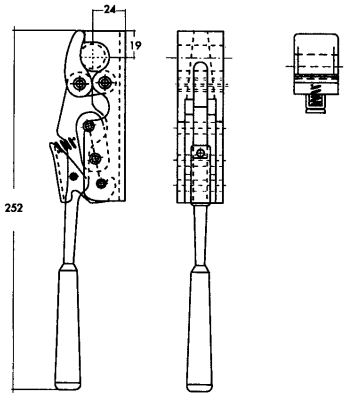



ARTICOLO **61861**

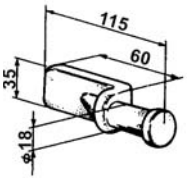

CHIUSURA MAROTTA BREVETTATA E PIANTONE
FERMETEURE MAROTTA ET AXE
MAROTTA CLOSURE AND PIN
MAROTTAVERSCHLUSS UND BOLZ
CIERRE MAROTTA Y PERNO



La foto rappresenta la versione **destra**

ARTICOLO	NOTE	A mm	B mm	C mm
61287	DX	125	35	20
61288	SX	125	32	20



ARTICOLO **62778**

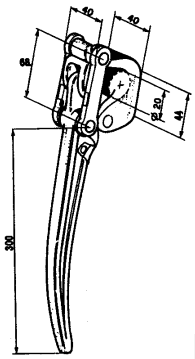



ARTICOLO **62710**

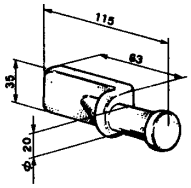

Gli articoli qui descritti, prodotti da e/o per conto di CERMAG, sono da intendersi adattabili, quindi non originali, ai marchi indicati secondo REG. CE 1400/2002
All items described here, produced by and/or on behalf of CERMAG, are to be understood as adaptable, therefore not original, to the brands indicated according to REG. EC 1400/2002

Ricambi per Rimorchi e Carri Botte
SPARE PARTS FOR TRAILERS AND SLURRY TANKERS

CERNIERE PIATTE E BOMBATE E PERNI PER CERNIERE
CHARNIERES PLATES ET BOMBEES ET AXES - HINGES AND PIN - SCHARNERE UND BOLZEN - CHARNELAS CHATAS Y COMBADAS Y PERNOS PARA CHARNELAS



PIATTA





BOMBATA

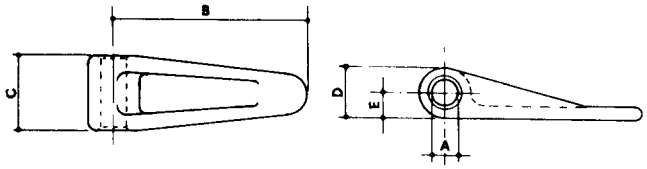

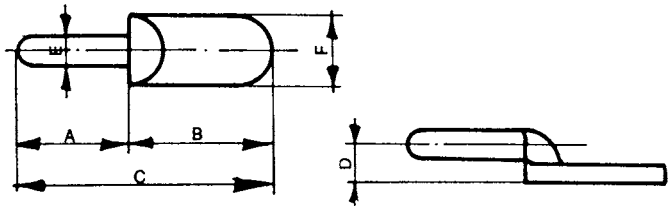

CERNIERE

ARTICOLO	TIPO	A mm	B mm	C mm	D mm	E mm
60434	Piatta micron	9	68	24	18	9
60435	Piatta mignon	12,5	54	33	25	10
60436	Piatta leggeriss.	12	85	30	18	9
60437	Piatta leggera	14,5	92	30	30	11
60438	Bombata leggera	12,5	92	30	20	11
60439	Bombata media	14,5	110	35	24	12
60440	Bombata pesante	17,5	122	40	25	14

PERNI CORRISPONDENTI

ARTICOLO	A mm	B mm	C mm	D mm	E mm	F mm	APPLICABILE ALLE CERNIERE - ART.
60441	30	30	60	9	8	19	60434
60444	50	50	100	17	13	28	60437/60439
60445	45	45	90	12	11	25	60438/60435/60436
60447	50	55	105	16	16	32	60440

CERNIERA PIATTA PER SPONDE CON BORDINO
CHARNIERE PLATE
HINGE
SCHARNIER
CHARNELA CHATA PARA REALCE CON BORDE



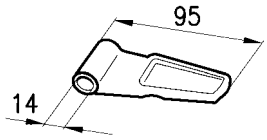

ARTICOLO
60448

PERNO PER CERNIERA Art. 60448
AXE POUR CHARNIERE REF. 60448
HINGE PIN FOR Art. 60448
BOLZ FÜR SCHARNIER Art. 60448
PERNO PARA CHARNELA Art. 60448



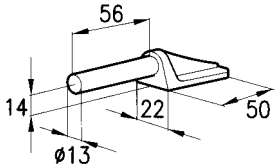

ARTICOLO
60449

Gli articoli qui descritti, prodotti da e/o per conto di CERMAG, sono da intendersi adattabili, quindi non originali, ai marchi indicati secondo REG. CE 1400/2002
All items described here, produced by and/or on behalf of CERMAG, are to be understood as adaptable, therefore not original, to the brands indicated according to REG. EC 1400/2002

02 a

CERNIERA BILATERALE TIPO “ROMA”
CHARNIÈRE BILATERALE TYPE “ROME”
HINGE BILATERAL TYPE “ROME”
SEITLICHES SCHARNER TYP ‘ROMA”
CHARNELA BILATERAL TIPO “ROMA”



ARTICOLO **60482**

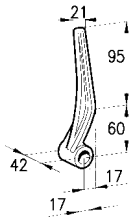



ARTICOLO **60484**

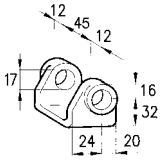



ARTICOLO **60483**

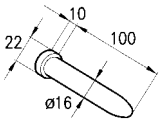

ARTICOLO	DESCRIZIONE
60482	Cerniera bilaterale tipo “ROMA”
60484	Cavallotto ribaltabile normale
60483	Perno Ø 16 mm smussato

CERNIERE SAGOMATE IN LAMIERA PER SOVRASPONDA
CHARNIERES EN TOLE POUR RIDELLES
SHAPED-PLATE HINGES
BORDWANDSCHARNIER AUS BLECH
CHARNELAS MOLDURADAS DE PLANCHA PARA ADRAL





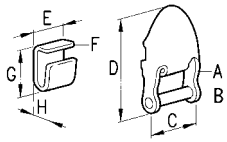

ARTICOLO	A mm	B mm	C mm	D mm	E mm	F mm	G mm	H mm
62048	3	10	42	78	30	5	40	23
62049	5	12	56	113	36	5	53	26

DOPPIO ANELLO DI FERMO PER CERNIERE SOTTOSOPRA
DOUBLE ANNEAUX DE FERMETURE POUR CHERNIÈRE DOUBLE
DOUBLE LINK OF LOCK FOR DOUBLE HINGES
DOPPELRING FÜR DOPPELVERSCHLUSS
DOBLE ANILLO DE BLOQUE PARA CHARNELAS



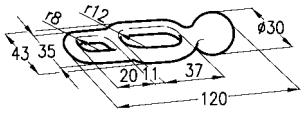

ARTICOLO **60487**

CAVALLOTTO STOPPED
BLOCAGE TYPE STOPPED
LOCKING DEVICE STOPPED
KIPPLAGER STOPPED
HORQUILLA DE BLOQUE STOPPED



ARTICOLO	MANO
60485	Destro
61608	Sinistro

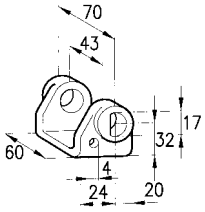

MANIGLIA PER CAVALLOTTO STOPPED
VERROU POUR CRAMPILLON STOPPED
HANDLE FOR STOPPED TOOL COUPLING FORK
SPERRSTIFT ZU KIPPLAGER STOPPED
MANGO PARA HORQUILLA DE BLOQUE STOPPER



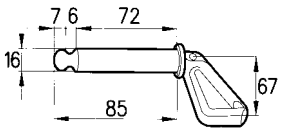

ARTICOLO	DESCRIZIONE
60486	GREZZA
65612	ZINCATA

SUPPORTO PIANTONE LUNGO MASCHIO
SUPPORT AXE LONG MALE
SUPPORT MALE FOR HINGES
MÄNNLICHE RUNGEKEIL
SOPORTE EJE LARGO MACHO



ARTICOLO **62050**

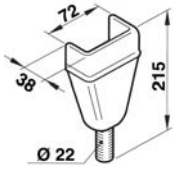

SUPPORTO PIANTONE NORMALE FEMMINA
SUPPORT AXE FEMELLE
SUPPORT FEMALE FOR HINGES
WEIBLICHE RUNGEHALTERUNG
SOPORTE EJE NORMAL HEMBRA



ARTICOLO **62051**

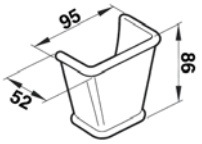

Gli articoli qui descritti, prodotti da e/o per conto di CERMAG, sono da intendersi adattabili, quindi non originali, ai marchi indicati secondo REG. CE 1400/2002
All items described here, produced by and/or on behalf of CERMAG, are to be understood as adaptable, therefore not original, to the brands indicated according to REG. EC 1400/2002

Ricambi per Rimorchi e Carri Botte
SPARE PARTS FOR TRAILERS AND SLURRY TANKERS

CERNIERA CON STAFFA CORTA, TIPO "PARIPIANALE"
CHARNIERE AVEC SUPPORT COURT. TYPE "PARIPIANALE" - HINGE WITH SHORT STIRRUP, TYPE "PARIPIANALE"
SCHARNIER MIT KURZEM BUGEL, TYP "GLEICHPLATTFORM" - CHARNELA CON BRIDA CORTA, TIPO "PARIPIANALE"

TIPO CON PARTICOLARE FORATO LARGO
TYPE AVEC PIECE PERCEE LARGE
TYPE WITH LARGE HOLED PARTICULAR
MODELL MIT DETAIL MIT BREITER BOHRUNG
TIPO CON DETALLE AGUJERADO ANCHO



ARTICOLO **60474**

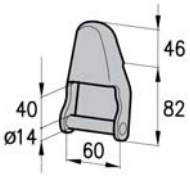



ARTICOLO **60479**

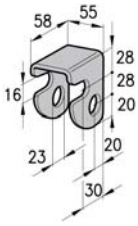



ARTICOLO **60481**

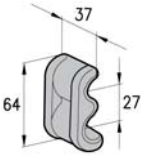

ARTICOLO	DESCRIZIONE
60474	Staffa lunga "Paripianale"
60481	Linguetta corta tipo "O"
60479	Particolare forato normale

TIPO CON PARTICOLARE FORATO STRETTO
TYPE AVEC PIECE PERCEE ETROITE
TYPE WITH TIGHT HOLED PARTICULAR
MODELL MIT DETAIL MIT ENGER BOHRUNG
TIPO CON DETALLE AGUJERADO ESTRECHO



ARTICOLO **60474**

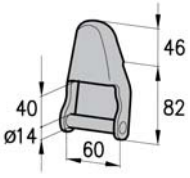



ARTICOLO **60478**

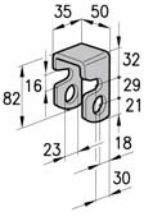



ARTICOLO **60481**

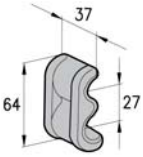

ARTICOLO	DESCRIZIONE
60474	Staffa lunga "Paripianale"
60481	Linguetta corta tipo "O"
60478	Particolare forato stretto

CERNIERA CON STAFFA LUNGA, TIPO "PARIPIANALE"
CHARNIERE AVEC SUPPORT LONG. TYPE "PARIPIANALE" - HINGE WITH LONG STIRRUP, TYPE "PARIPIANALE"
SCHARNIER MIT LANGEM BUGEL, TYP "GLEICHPLATTFORM" - CHARNELA CON BRIDA LARGA, TIPO "PARIPIANALE"

TIPO CON PARTICOLARE FORATO LARGO
TYPE AVEC PIECE PERCEE LARGE
TYPE WITH LARGE HOLED PARTICULAR
MODELL MIT DETAIL MIT BREITER BOHRUNG
TIPO CON DETALLE AGUJERADO ANCHO



ARTICOLO **60475**

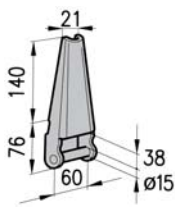



ARTICOLO **60479**

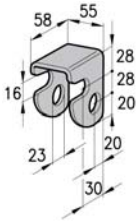



ARTICOLO **60481**

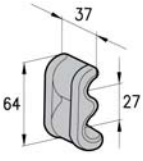

ARTICOLO	DESCRIZIONE
60475	Staffa lunga "Paripianale"
60481	Linguetta corta tipo "O"
60479	Particolare forato normale

Gli articoli qui descritti, prodotti da e/o per conto di CERMAG, sono da intendersi adattabili, quindi non originali, ai marchi indicati secondo REG. CE 1400/2002
All items described here, produced by and/or on behalf of CERMAG, are to be understood as adaptable, therefore not original, to the brands indicated according to REG. EC 1400/2002

segue CERNIERA CON STAFFA CORTA, TIPO "PARIPIANALE"
CHARNIERE AVEC SUPPORT COURT. TYPE "PARIPIANALE" - HINGE WITH SHORT STIRRUP, TYPE "PARIPIANALE"
SCHARNIER MIT KURZEM BUGEL, TYP "GLEICHPLATTFORM" - CHARNELA CON BRIDA CORTA, TIPO "PARIPIANALE"

TIPO CON PARTICOLARE FORATO STRETTO
TYPE AVEC PIECE PERCEE ETROITE
TYPE WITH TIGHT HOLED PARTICULAR
MODELL MIT DETAIL MIT ENGER BOHRUNG
TIPO CON DETALLE AGUJERADO ESTRECHO



ARTICOLO **60475**

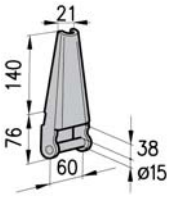

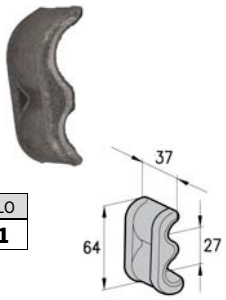

ARTICOLO **60481**



ARTICOLO **60478**

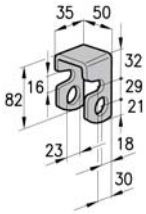

ARTICOLO	DESCRIZIONE
60475	Staffa lunga "Paripianale"
60481	Linguetta corta tipo "O"
60478	Particolare forato normale

CERNIERA CON STAFFA LUNGA, TIPO A "NERVATURA"
CHARNIERE AVEC SUPPORT LONG. TYPE "A NERVURE" - HINGE WITH LONG STIRRUP, TYPE "NERVATURA"
SCHARNIER MIT LANGEM BUGEL, TYP "RIPPEN" - CHARNELA CON BRIDA LARGA, TIPO "NERVADURA"

TIPO CON PARTICOLARE FORATO LARGO
TYPE AVEC PIECE PERCEE LARGE
TYPE WITH LARGE HOLED PARTICULAR
MODELL MIT DETAIL MIT BREITER BOHRUNG
TIPO CON DETALLE AGUJEREADO ANCHO



ARTICOLO **60476**

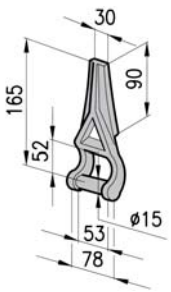



ARTICOLO **60480**



ARTICOLO **60477**

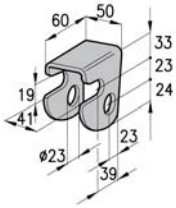

ARTICOLO	DESCRIZIONE
60476	Staffa con nervatura
60477	Particolare forato
60480	Linguetta pesante con nervatura

Gli articoli qui descritti, prodotti da e/o per conto di CERMAG, sono da intendersi adattabili, quindi non originali, ai marchi indicati secondo REG. CE 1400/2002
All items described here, produced by and/or on behalf of CERMAG, are to be understood as adaptable, therefore not original, to the brands indicated according to REG. EC 1400/2002

CERNIERA POSTERIORE Ø 20
CHARNIERE ARRIERE Ø 20
REAR HINGE Ø 20
HECKSCHARNIER Ø 20
CHARNELA POSTERIOR Ø 20







La foto rappresenta la versione **destra**

ARTICOLO **61289**

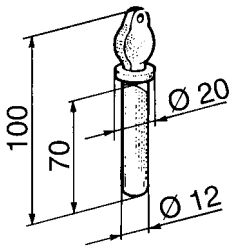

ARTICOLO **61286**

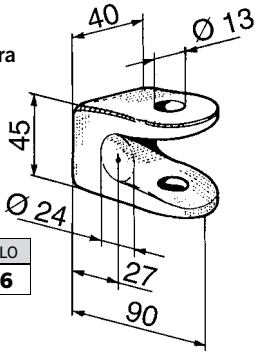

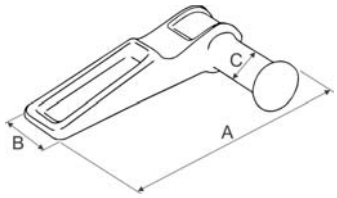

ARTICOLO	NOTE	A mm	B mm	C mm
61287	DX	125	35	20
61288	SX	125	32	20

ARTICOLO	DESCRIZIONE
61286	Forcella laterale
61287	Cerniera laterale destra (in figura)
61288	Cerniera laterale sinistra
61289	Chiavistello

CERNIERA POSTERIORE Ø 16
CHARNIERE ARRIERE Ø 16
REAR HINGE Ø 16
HECKSCHARNIER Ø 16
CHARNELA POSTERIOR Ø 16

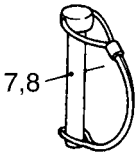

ARTICOLO **50171**







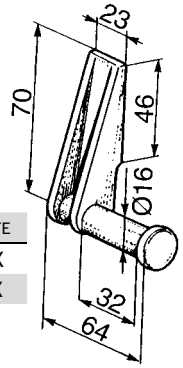

ARTICOLO	NOTE
61292	DX
61291	SX

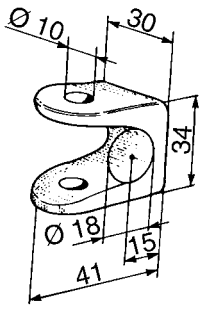

ARTICOLO **61290**

ARTICOLO	DESCRIZIONE
61290	Forcella leggera
61291	Cerniera post. legg. Ø 16 mm Sx
61292	Cerniera post. legg. Ø 16 mm Dx. (in fig)
50171	Spinotto

FORCELLA RIBALTABILE P.T.R.
FOURCHETTE BASCULANTE
FORK FOR TIPPING TRAILERS
KIPPLAGER
HORQUILLA BASCULANTE



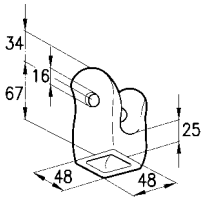

ARTICOLO **60472**

CHIAVISTELLO PER ART. 60472
VERROU POUR CHAPE - ART. 60472
PIN FOR FORK - ART. 60472
SPERRISTIFT FÜR KIPPLAGER - ART. 60472
FIADOR PARA HORQUILLA BASCULANTE - ART. 60472



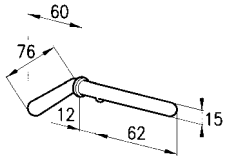

ARTICOLO **60473**

Gli articoli qui descritti, prodotti da e/o per conto di CERMAG, sono da intendersi adattabili, quindi non originali, ai marchi indicati secondo REG. CE 1400/2002
All items described here, produced by and/or on behalf of CERMAG, are to be understood as adaptable, therefore not original, to the brands indicated according to REG. EC 1400/2002

02 a

CHIUSURE A BLOCCO
FERMETEURE A BLOC
LINK BLOCK LOCKS
SPERRVESCHLUSS
CIERRE CON BLOQUE



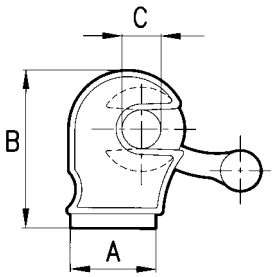

ARTICOLO	A mm	B mm	C mm
60463	62	115	**20**
62052	62	114	**24**
62053	78	122	**30**
62054	98	140	**40**

PIANTONE PER CHIUSURE A BLOCCO
AXE
PINS
BOLZEN
PERNOS



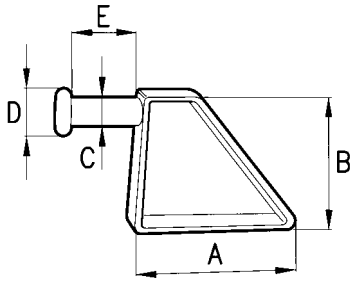

ARTICOLO	A mm	B mm	C mm	D mm	E mm
60464	128	108	**20**	32	45
62055	130	110	**24**	34	48
62056	130	120	**30**	41	45
62057	135	128	**40**	52	55

CHIUSURA A BLOCCO LEGGERA
FERMETEURE A BLOC LEGERE
LIGHT LINK BLOCK TYPE
LEICHTER SPERRVESCHLUSS
CIERRE LIGERIOS CON BLOQUE



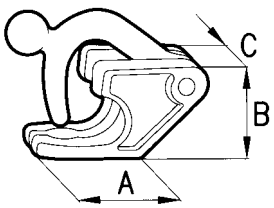

ARTICOLO	A mm	B mm	C mm
60465	68	64	41

PIANTONE LEGGERO PER Art. 60465
AXE POUR Art. 60465
LIGHT SHOOT TYPE FOR Art. 60465
LEICHTER BOLZ FÜR Art. 60465
PERNO LIGERO PARA Art. 60465



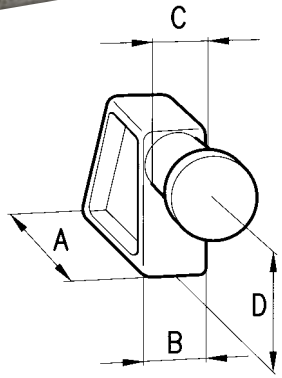

ARTICOLO	A mm	B mm	C mm	D mm
60471	80	29	28	47

Gli articoli qui descritti, prodotti da e/o per conto di CERMAG, sono da intendersi adattabili, quindi non originali, ai marchi indicati secondo REG. CE 1400/2002
All items described here, produced by and/or on behalf of CERMAG, are to be understood as adaptable, therefore not original, to the brands indicated according to REG. EC 1400/2002

Ricambi per Rimorchi e Carri Botte
SPARE PARTS FOR TRAILERS AND SLURRY TANKERS

BOCCHE DI LUPO LEGGERE
GOEULE DE LOUP LEGERE - LIGHT WOLFS MOUTH - LEICHTE WOLFMAUL - BOCA DE LOBO LIGERA

Ø 20 - 20 mm



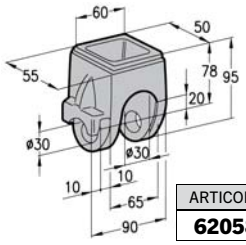

ARTICOLO
62058

Ø 18 - 22 mm



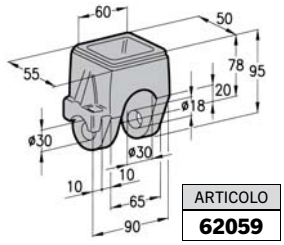

ARTICOLO
62059

SPINOTTI LEGGERI
AXE LEGER - LIGHT PIN - LEICHTER ZAPFEN - ESPÁRRAGO LIGERO

Ø 20 mm



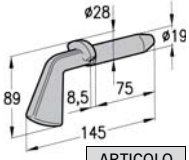

ARTICOLO
62060

Ø 18 - 22 mm



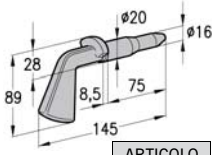

ARTICOLO
62061

FORCELLA PER BOCCHE DI LUPO LEGGERE
CHAPE POUR GOEULE DE LOUP LEGERE
LIGHT WOLFS MOUTH FORK
LEICHTE GABEL FÜR WOLFMAUL
HORQUILLA PARA BOCA DE LOBO LIGERA



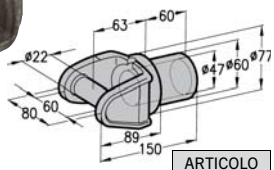

ARTICOLO
62062

BOCCHE DI LUPO PER RIBALTABILI PESANTI
GOEULE DE LOUP POUR BASCULANTS LOURDS - WOLF'S MOUTH FOR HEAVY TYP-UP LORRIES - WOLFMAUL FÜR SCHWERE KUPPANHÄNGERE - BOCA DE LOBO PARA BASCULANTES PESADOS

Ø 20 mm



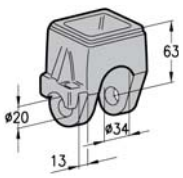

ARTICOLO
62063

Ø 18 - 22 mm



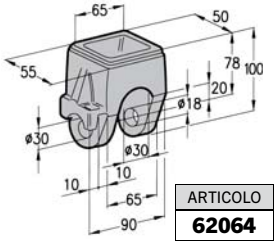

ARTICOLO
62064

SPINOTTI PESANTI
AXE LOURD - HEAVY PIN - SCHWERE ZAPFEN - ESPARRAGO PESADO

Ø 20 mm



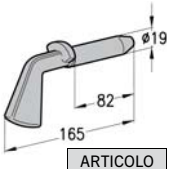

ARTICOLO
62065

Ø 18 - 22 mm



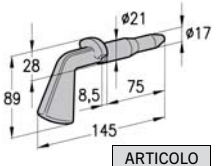

ARTICOLO
62066

FORCELLA PER BOCCA DI LUPO Ø 20 mm - PESANTE
CHAPE POUR GOEULE DE LOUP LOURDE
HEAVY WOLF'S MOUTH FORK
GABEL FÜR SCHWERE WOLFMAUL
HORQUILLA PARA BOCA DE LOBO Ø 20 PESADA



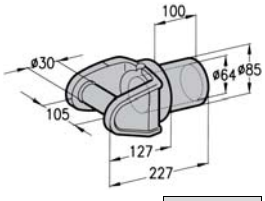

ARTICOLO
62067

Gli articoli qui descritti, prodotti da e/o per conto di CERMAG, sono da intendersi adattabili, quindi non originali, ai marchi indicati secondo REG. CE 1400/2002
All items described here, produced by and/or on behalf of CERMAG, are to be understood as adaptable, therefore not original, to the brands indicated according to REG. EC 1400/2002

02 a

KIT CHIOCCIOLE PIU' SFERE AGRICOLE Ø 60

KIT CUVE + SPHERE Ø 60
KIT CENTRAL BALL SUPPORT + DISPLACED BALL Ø 60
KIT KUGELPFANNE + KUGEL Ø 60
KIT SOPORTE TORNEADO + BOLA AGRÍCOLA Ø 60

PORTATA MASSIMA (per 4 sfere) = 2.500 kg
CAPACITE DE CHARGE MAX (4 spheres) = 2.500 kg
MAXIMUM CAPACITY (4 balls) = 2,500 kg
MAX. BELASTBARKEIT (4 kugels) = 2.500 kg
CAPACIDAD MÁXIMA (4 bolas) = 2.500 kg



COMPOSIZIONE

ARTICOLO	Q.TA' (pz)
60493	4
60497	2
60498	1
60494	1
60495	1
60496	1

ARTICOLO KIT
64503

CHIOCCIOLA AGRICOLA Ø 60 mm TORNITA

CUVE POUR SPHERE
CENTRAL BALL SUPPORT
KUGELPFANNE
PERNO CON 2 CANALETAS Y ARANDELA

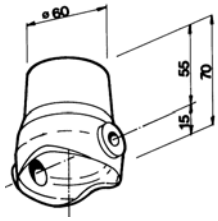



ARTICOLO
60493

SFERA AGRICOLA Ø 60 mm A 1 FORO

SPHERE CENTRALE
TRAILER BALL
KUGEL MIT LOCH
BOLA AGRÍCULA Ø 60 CON UN AGUJERO

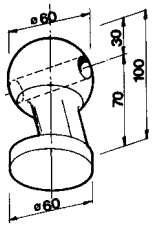



ARTICOLO
60497

SFERA AGRICOLA Ø 60 mm CON ASOLA SINISTRA

SPHERE DESAXEE GAUCHE
TRAILER BALL LEFT
KUGEL MIT LANGLOCH LX.
BOLA AGRÍCULA Ø 60 CON AGUJERO IZQUIERDO

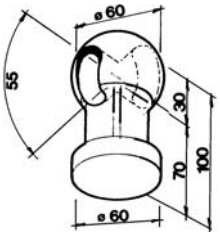



ARTICOLO
60495

SFERA AGRICOLA Ø 60 mm CON ASOLA DESTRA

SPHERE DESAXEE DROITE
TRAILER BALL RIGHT
KUGEL MIT LANGLOCH RX.
BOLA AGRÍCULA Ø 60 CON AGUJERO DERECHO

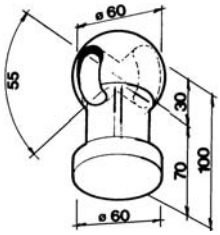



ARTICOLO
60494

CHIAVISTELLO A 1 SCANALATURA CON RONDELLA

VERROU 1 GORGES ET RONDELLE
PIN
SPERRSTIFT
PERNO CON 1 CANALETA Y ARANDELA

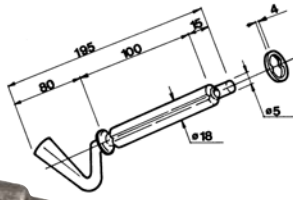



ARTICOLO
60498

CHIAVISTELLO A 2 SCANALATURE CON RONDELLA

VERROU 2 GORGES ET RONDELLE
PIN
SPERRSTIFT
PERNO CON 2 CANALETAS Y ARANDELA

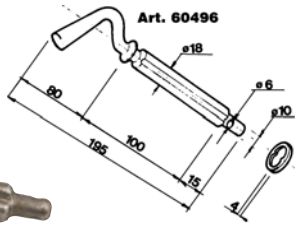



ARTICOLO
60496

KIT CHIOCCIOLE PIU' SFERE AGRICOLE Ø 75 mm CON ANTI INVERSIONE

KIT CUVE + SPHERE Ø 75 mm
KIT CENTRAL BALL SUPPORT + DISPLACED BALL Ø 75 mm
KIT KUGELPFANNE + KUGEL Ø 75 mm
KIT SOPORTE TORNEADO + BOLA AGRÍCOLA Ø 75 mm

PORTATA MASSIMA (per 4 sfere) = 5.000 kg
CAPACITE DE CHARGE MAX (4 spheres) = 5.000 kg
MAXIMUM CAPACITY (4 balls) = 5.000 kg
MAX. BELASTBARKEIT (4 kugels) = 5.000 kg
CAPACIDAD MÁXIMA (4 bolas) = 5.000 kg



ARTICOLO KIT
63474

Gli articoli qui descritti, prodotti da e/o per conto di CERMAG, sono da intendersi adattabili, quindi non originali, ai marchi indicati secondo REG. CE 1400/2002
All items described here, produced by and/or on behalf of CERMAG, are to be understood as adaptable, therefore not original, to the brands indicated according to REG. EC 1400/2002

Ricambi per Rimorchi e Carri Botte
SPARE PARTS FOR TRAILERS AND SLURRY TANKERS

KIT CHIOCCIOLE PIU' SFERE AGRICOLE Ø 78 mm
KIT CUVE + SPHERE Ø78 mm
KIT CENTRAL BALL SUPPORT + DISPLACED BALL Ø78 mm
KIT KUGELPFANNE + KUGEL Ø78 mm
KIT SOPORTE TORNEADO + BOLA AGRÍCOLA Ø 78 mm

PORTATA MASSIMA (per 4 sfere) = 5.000 kg
CAPACITE DE CHARGE MAX (4 spheres) = 5.000 kg
MAXIMUM CAPACITY (4 balls) = 5.000 kg
MAX. BELASTBARKEIT (4 kugels) = 5.000 kg
CAPACIDAD MÁXIMA (4 bolas) = 5.000 kg



ARTICOLO KIT
62887

COMPOSIZIONE

ARTICOLO	Q.TA' (pz)
62881	2
62882	2
62883	2
62884	2
62885	1
62886	1

CHIOCCIOLA AGRICOLA Ø 78 mm TORNITA A 1 GOLA
CUVE POUR SPHERE
CENTRAL BALL SUPPORT
KUGELPFANNE
SOPORTE TORNEADO PARA BOLA Ø 78 CON AGUJERO

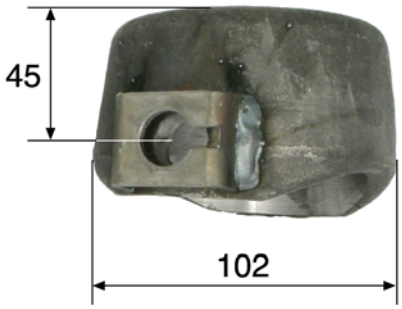

ARTICOLO
62881

SFERA AGRICOLA Ø 78 mm A 1 FORO
SPHERE
BALL
KUGEL
BOLA AGRÍCOLA Ø 78



ARTICOLO
62882

CHIOCCIOLA AGRICOLA Ø 78 mm TORNITA A 2 GOLE
CUVE POUR SPHERE
CENTRAL BALL SUPPORT
KUGELPFANNE
SOPORTE TORNEADO PARA BOLA Ø 78 CON AGUJERO

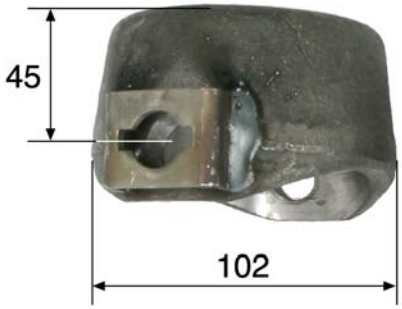

ARTICOLO
62884

SFERA AGRICOLA Ø 78 mm AD ASOLA
SPHERE
BALL
KUGEL
BOLA AGRÍCOLA Ø 78



ARTICOLO
62883

CHIAVISTELLO Ø 16 mm A 1 SPINA
VERROU D'ARRET POUR SPHERE
LOCK PIN FOR BALLS
SPERRSTIFT
FIADOR STOPPED Ø 16 mm PARA BOLAS

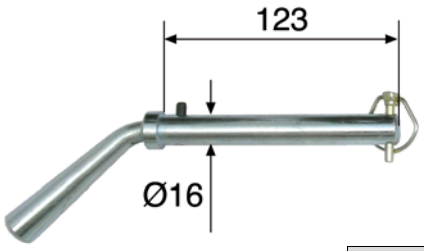

ARTICOLO
62885

CHIAVISTELLO Ø 16 mm A 2 SPINE
VERROU D'ARRET POUR SPHERE
LOCK PIN FOR BALLS
SPERRSTIFT
FIADOR STOPPED Ø 16 mm PARA BOLAS

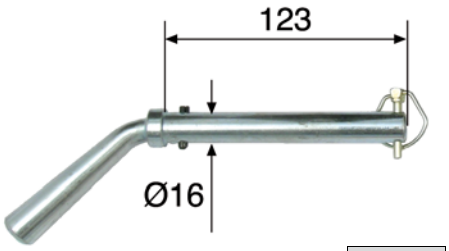

ARTICOLO
62886

CHIAVISTELLO Ø 16 mm (vecchio modello)
VERROU D'ARRET POUR SPHERE (vieux modele)
LOCK PIN FOR BALLS (old model)
SPERRSTIFT (altes Modell)
FIADOR STOPPED Ø 16 mm PARA BOLAS (viejo modelo)

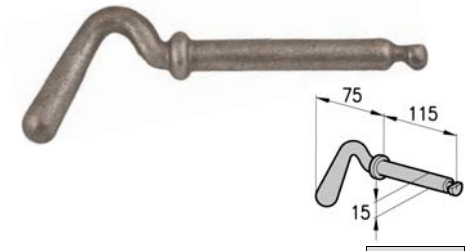

ARTICOLO
60502

Gli articoli qui descritti, prodotti da e/o per conto di CERMAG, sono da intendersi adattabili, quindi non originali, ai marchi indicati secondo REG. CE 1400/2002
All items described here, produced by and/or on behalf of CERMAG, are to be understood as adaptable, therefore not original, to the brands indicated according to REG. EC 1400/2002

TENDICATENA ESTERNO NORMALE
TENDEUR DE CHAINE EXTERIEUR
OUTER CHAIN STRETCHER
AUSSENKETTENSPANNER
TENSOR DE CADENA EXTERCIOR NORMAL

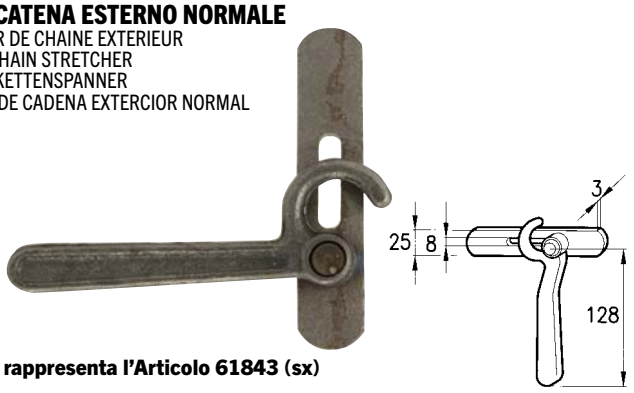

La foto rappresenta l'Articolo 61843 (sx)

ARTICOLO	LATO
60488	Destra
61843	Sinistra

LEVA TENDICATENA
LEVIER TENDEUR DE CHAINE
CHAIN STRETCHER LEVER
KETTENSPANNHEBEL
PALANCA TENSOR DE CADENA



ARTICOLO
60489

CHIUSURA PER FONDO APRIBILE
FERMETEURE POUR TONNE A LISIER
CLOSING DEVICE FOR SLURRY TANK
VERSTELLBARER VERSCHLUSS
CIERRE PARA CISTERNA DISTRIBUDORA DE PURÍN



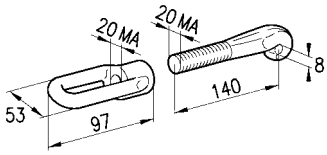

ARTICOLO	DESCRIZIONE	TRATTAMENTO
62068	Chiusura completa	Zincata
62069	Tirante filettato M20	Grezzo
62070	Galletto tipo Export M20	Grezzo

CHIUSURA PER FONDO APRIBILE DEL CARRO BOTTE IN 5 PEZZI
FERMETEURE POUR TONNE A LISIER
CLOSING DEVICE FOR SLURRY TANK
VERSTELLBARER VERSCHLUSS
CIERRE PARA CISTERNA DISTRIBUDORA DE PURÍN



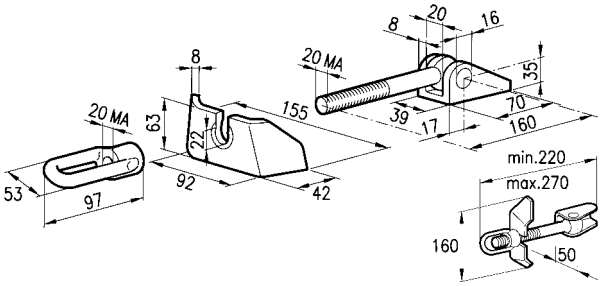

ARTICOLO	DESCRIZIONE	TRATTAMENTO
60492	Chiusura completa	Grezzo
62070	Galletto tipo Export M20	Grezzo

CARRUCOLE E BOCCOLA PER AUTOCARICANTI
POULIES ET DOUILLE POUR AUTOCHARGEUSES - SHEAVES AND BUSHES FOR SELF-LOADERS - FLASCHENZÜGE UND BUCHSE FÜR SELBSTLADER - POLEAS Y CASQUILLOS PARA AUTOCARGADORES



CARRUCOLE

ARTICOLO	Ø ESTERNO mm	Ø INTERNO mm
61715	60	20
61716	60	25



CARRUCOLA CON GOLA

ARTICOLO	Ø ESTERNO mm	Ø INTERNO mm
61717	66	14



BOCCOLA

ARTICOLO	Ø ESTERNO mm	Ø INTERNO mm	ALTEZZA mm
61718	26	20	30

Gli articoli qui descritti, prodotti da e/o per conto di CERMAG, sono da intendersi adattabili, quindi non originali, ai marchi indicati secondo REG. CE 1400/2002
All items described here, produced by and/or on behalf of CERMAG, are to be understood as adaptable, therefore not original, to the brands indicated according to REG. EC 1400/2002

Ricambi per Rimorchi e Carri Botte
SPARE PARTS FOR TRAILERS AND SLURRY TANKERS

PARAFANGO IN PLASTICA
AILES EN PLASTIQUE
MUDGUARDS OF PLASTIC
PLASTIC KUTFLÜGEL
GUARDABARROS DE PLASTICO



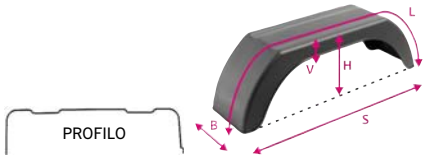

ARTICOLO	DIMENSIONE RUOTA	B mm	S mm	H mm	L mm	V mm
63614	8”	160	550	175	735	40

PARAFANGO IN PLASTICA
AILES EN PLASTIQUE
MUDGUARDS OF PLASTIC
PLASTIC KUTFLÜGEL
GUARDABARROS DE PLASTICO



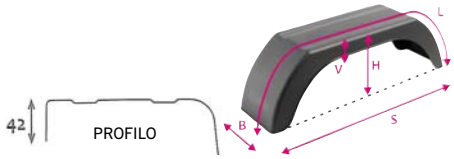

ARTICOLO	DIMENSIONE RUOTA	B mm	S mm	H mm	L mm	V mm
63615	10”	180	610	245	890	70

PARAFANGHI IN METALLO
AILES EN METAL
MUDGUARDS OF METAL
METAL KUTFLÜGEL
GUARDABARROS DE METAL



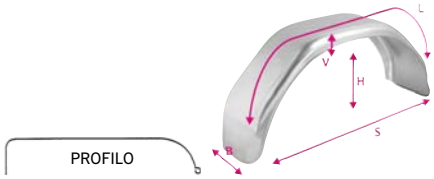

ARTICOLO	DIMENSIONE RUOTA	B mm	S mm	H mm	L mm	V mm
63617	13”	200	680	350	1070	50
63618	14”	220	760	390	1200	55

Gli articoli qui descritti, prodotti da e/o per conto di CERMAG, sono da intendersi adattabili, quindi non originali, ai marchi indicati secondo REG. CE 1400/2002
All items described here, produced by and/or on behalf of CERMAG, are to be understood as adaptable, therefore not original, to the brands indicated according to REG. EC 1400/2002

CUNEI D'ARRESTO IN METALLO CERTIFICATI TUV
COIN D'ARRÊT EN MÉTAL
WEDGE STOP METAL
WEDGE STOP-METALL
CUÑA PARADA DE METAL

AL-KO

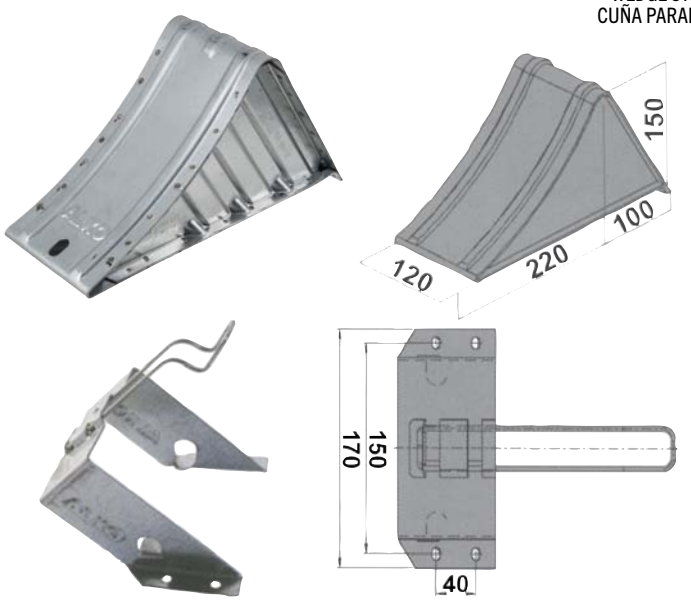

ARTICOLO	DESCRIZIONE
64031	Cuneo portata 1.600 kg
64032	Supporto cuneo per Art. 64031

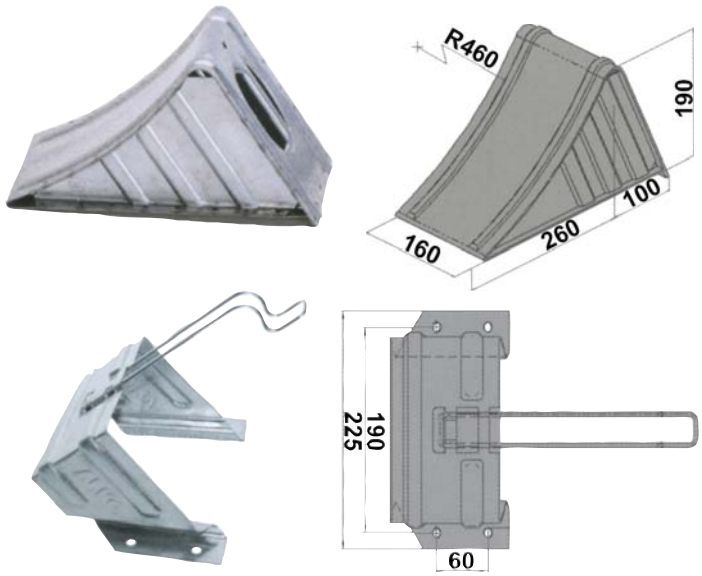

ARTICOLO	DESCRIZIONE
64033	Cuneo portata 5.000 kg
64034	Supporto cuneo per Art. 64033

CUNEO D'ARRESTO "MEDIO" IN PLASTICA OM. DIN 76051/E46
COIN D'ARRÊT EN PLASTIQUE APPROUVÉ DIN 76051/E46
WEDGE STOP PLASTIC DIN 76051/E46 APPROVED
WEDGE STOP-PLASTIC GENEHMIGT DIN 76051/E46
CUÑA PARADA DE PLÁSTICO OMOLOGADO DIN 76051/E46

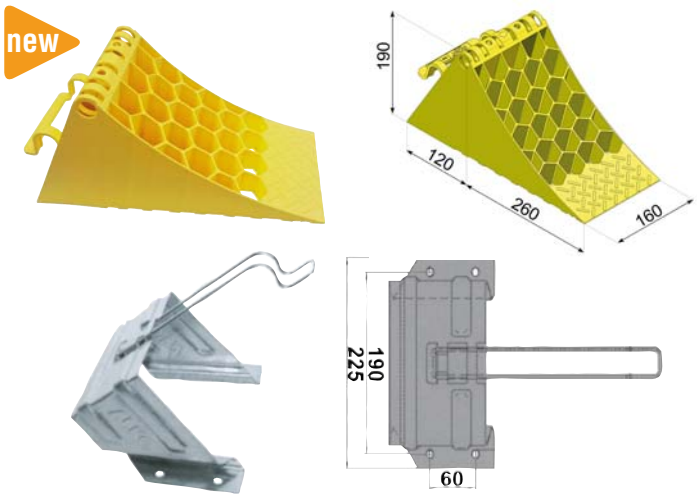

ARTICOLO	DESCRIZIONE
65508	Cuneo d'arresto omologato DIN 76051/E46 portata 5.000 Kg
64034	Supporto cuneo per Art. 65508

CUNEO D'ARRESTO "GRANDE" IN PLASTICA OM. DIN 76051/E53
COIN D'ARRÊT EN PLASTIQUE APPROUVÉ DIN 76051/E53
WEDGE STOP PLASTIC DIN 76051/E53 APPROVED
WEDGE STOP-PLASTIC GENEHMIGT DIN 76051/E53
CUÑA PARADA DE PLÁSTICO OMOLOGADO DIN 76051/E53

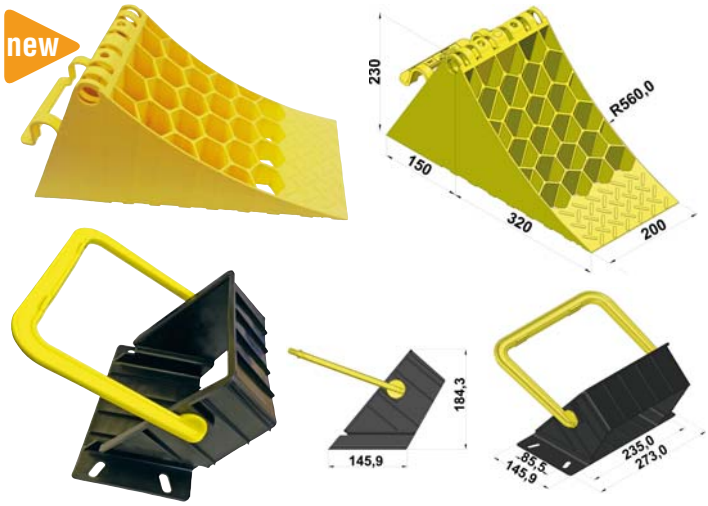

ARTICOLO	DESCRIZIONE
65087	Cuneo d'arresto omologato DIN 76051/E53 portata 6.500 Kg
65088	Supporto in plastica per cuneo per Art. 65087

CUNEO D'ARRESTO IN PLASTICA
COIN D'ARRÊT EN PLASTIQUE
WEDGE STOP PLASTIC
WEDGE STOP-PLASTIC
CUÑA PARADA DE PLÁSTICO



ARTICOLO	DESCRIZIONE
63619	Cuneo d'arresto in plastica nera L 225, H 100, P 90
63620	Supporto per cuneo in plastica nero

Gli articoli qui descritti, prodotti da e/o per conto di CERMAG, sono da intendersi adattabili, quindi non originali, ai marchi indicati secondo REG. CE 1400/2002
All items described here, produced by and/or on behalf of CERMAG, are to be understood as adaptable, therefore not original, to the brands indicated according to REG. EC 1400/2002

Ricambi per Rimorchi e Carri Botte
SPARE PARTS FOR TRAILERS AND SLURRY TANKERS

ACCESSORI PER FRENATURA PNEUMATICA
ACCESSOIRES POUR FREINAGE PNEUMATIQUE - AIR BRAKE ACCESSORIES - ZUBEHÖRTEILE FÜR DRUCKLUFTBREMSEN - ACCESORIOS PARA FRENADO NEUMÁTICO

SERVODISTRIBUTORI CON RUBINETTO
SERVODISTRIBUTEUR AVEC ROBINET
SERVO VALVE WITH TAP
SERVOSTEUERGERÄT MIT ABSPERRHAHN
SERVODISTRIBUIDOR CON LLAVE


65448


63572

ARTICOLO	DESCRIZIONE	FILETTO (F)
65448	Servoautodistributore a 2 vie	22x1,5
63572	Modello CRAVER a 4 vie	22x1,5



ARTICOLO	DESCRIZIONE
62786	Modello BERTOCCO
63609	Kit di riparazione

ELEMENTO FRENANTE
ELEMENT FREINANT
BRAKING ELEMENT
BREMSELEMENT
ELEMENTO FRENANTE


Filetto FEMMINA 22x1,5

ARTICOLO	ALESAGGIO Ø mm	CORSA mm	CAPACITA' mm	INTERASSE FORI mm
62787	100	55	0,441	100x120
63469	100	80	0,700	100x125
62788	125	65	0,841	100x150

BRAKE CHAMBER
CYLINDRE DE FREIN
BRAKE CHAMBER
BREMSKAMMER
BRAKE CHAMBER

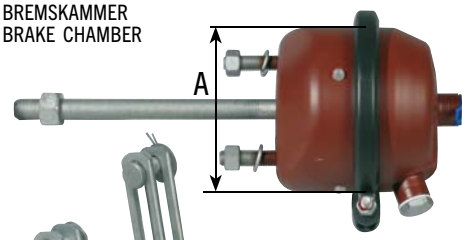


FIG.1

FIG.2

ARTICOLO	DESCRIZIONE	INTERASSE PERNI mm	A mm
62789	Tipo 12"	75	150
62790	Tipo 16"	75	165

FORCELLE

ARTICOLO	DESCRIZIONE
62791	Forcella foro Ø 14 mm (fig.1)
62792	Forcella foro Ø 14 mm asolata (fig.2)

SEMI ACCOPPIAMENTO TIPO ISO (europa)
DEMI ACCOUPLEMENT TYPE ISO (Europe)
SEMICOUPLING ISO TYPE (Europe)
KUPPLUNGSHÄLFTE TYP ISO (Europa)
SEMIACOPLAMIENTO TIPO ISO (Europa)

GUARNIZIONE



ARTICOLO
64603

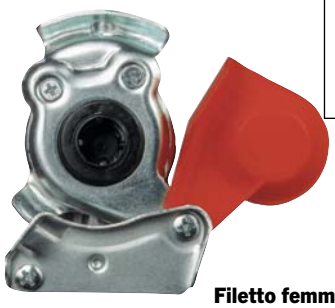
Filetto femmina 16x1,5

ARTICOLO	DESCRIZIONE
62795	ISO motrice ROSSO/RED TRACTOR
62796	ISO motrice GIALLO/YELLOW TRACTOR
62797	ISO rimorchio ROSSO/RED TRAILER
62798	ISO rimorchio GIALLO/YELLOW TRAILER

KIT MANIGLIE PER AGGANCIO SEMIGIUNTI ISO
KIT POIGNEE POUR ACCROCHAGE PIECES ISO
HANDLES KIT FOR ISO HALF COUPLING CONNECTION
KIT HANDGRIFFE FÜR ANSCHLUSS ISO-KUPPLUNGSHÄLFTEN
KIT MANILLAS PARA ENGANCHE SEMIJUNTAS ISO



ARTICOLO
64023

REGOLATORE DI PRESSIONE
RÉGULATEUR DE PRESSION
PRESSURE REGULATOR
DRUCK-REGLER
REGULADOR DE PRESIÓN

new



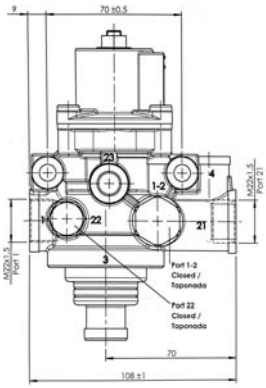

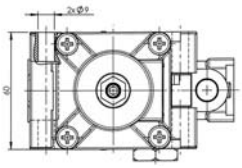

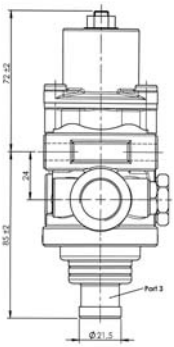

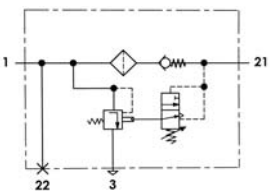

ARTICOLO	APPLICAZIONI	OEM
65400	5070M, 5075M, 5080M, 5085M, 5090M, 5090R, 5100M, 5100R, 5115M, 5115R, 6120, 6220, 6130, 6230, 6420S, 6320, 6420, 6330, 6430, 6620, 6520, 6530, 6630, 6820, 6920S, 6920, 6830, 6930, SE6020, SE6220, SE6120, SE6420, SE6620, SE6520, SE6920, 6230 PREMIUM, 6330 PREMIUM, 6534 PREMIUM, 7530 PREMIUM	AL156404

Gli articoli qui descritti, prodotti da e/o per conto di CERMAG, sono da intendersi adattabili, quindi non originali, ai marchi indicati secondo REG. CE 1400/2002
All items described here, produced by and/or on behalf of CERMAG, are to be understood as adaptable, therefore not original, to the brands indicated according to REG. EC 1400/2002

02 a

segue - ACCESSORI PER FRENATURA PNEUMATICA

ACCESSOIRES POUR FREINAGE PNEUMATIQUE - AIR BRAKE ACCESSORIES - ZUBEHÖRTEILE FÜR DRUCKLUFTBREMSEN - ACCESORIOS PARA FRENADO NEUMÁTICO

GIUNTO FISSO PER MOTRICE "CUNA"
JOINT FIXE POUR MOTRICE "CUNA"
FIXED JOINT FOR "CUNA" DRIVE
FESTE KUPPLUNG FÜR ZUGWAGEN "CUNA"
JUNTA FIJA PARA UNIDAD MOTRIZ "CUNA"



ARTICOLO	DESCRIZIONE
62793	Giunto CUNA fisso filetto M18x1,5
62976	Kit di riparazione
▶ **65399**	Raccordo M18x1,5 - F 22x1,5

STAFFA A SALDARE

ARTICOLO **63473**

STAFFA A FISSAGGIO

ARTICOLO **63362**

MANIGLIA GIUNTO DX

ARTICOLO **64601**

KIT TAPPO+ANELLO

ARTICOLO **64604**

SEMI ACCOPPIAMENTO MOBILE "CUNA"
DEMI ACCOUPLEMENT MOBILE "CUNA"
"CUNA" MOBILE SEMICOUPLING
BEWEGLICHE KUPPLUNGSHÄLFTE "CUNA"
SEMIACOPLAMIENTO MÓVIL "CUNA"



ARTICOLO	DESCRIZIONE
62794	Semi accoppiamento CUNA filetto M16x1,5
62977	Kit di riparazione

CORRETTORE DI FRENATA MANUALE
CORRECTEUR DE FREINAGE MANUEL
MANUAL SLACK ADJUSTER
MANUELLER BREMSKRAFTAUSGLEICHER
LIMITADOR DE FRENADA MANUAL



ARTICOLO	DESCRIZIONE
62800	-

CORRETTORE DI FRENATA AUTOMATICO
CORRECTEUR DE FREINAGE AUTOMATIQUE
AUTOMATIC SLACK ADJUSTER
AUTOMATISCHER BREMSKRAFTAUSGLEICHER
LIMITADOR DE FRENADA AUTOMÁTICO



ARTICOLO	DESCRIZIONE
62799	Per rimorchi con sospensione meccanica

VALVOLA DI SFRENATURA
VALVE DE DESSERRAGE
BRAKE RELEASE VALVE
BREMSLOCKERUNGSVENTIL
VÁLVULA DE FRENADO



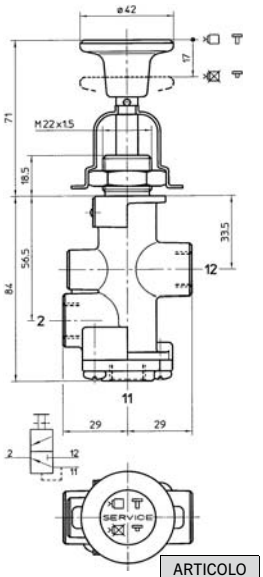

ARTICOLO **64017**

VALVOLA FRENO DI STAZIONAMENTO
VALVE DE FREIN DE STATIONNEMENT
PARKING BRAKE VALVE
VENTIL DER FESTSTELLBREMSE
VÁLVULA FRENO DE ESTACIONAMIENTO



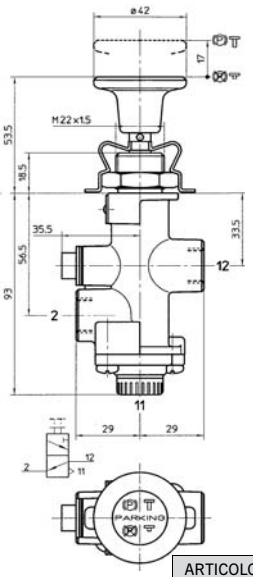

ARTICOLO **64018**

Gli articoli qui descritti, prodotti da e/o per conto di CERMAG, sono da intendersi adattabili, quindi non originali, ai marchi indicati secondo REG. CE 1400/2002
All items described here, produced by and/or on behalf of CERMAG, are to be understood as adaptable, therefore not original, to the brands indicated according to REG. EC 1400/2002

Ricambi per Rimorchi e Carri Botte
SPARE PARTS FOR TRAILERS AND SLURRY TANKERS

segue - ACCESSORI PER FRENATURA PNEUMATICA

ACCESSOIRES POUR FREINAGE PNEUMATIQUE - AIR BRAKE ACCESSORIES - ZUBEHÖRTEILE FÜR DRUCKLUFTBREMSEN - ACCESORIOS PARA FRENADO NEUMÁTICO

CILINDRO A MOLLA 16/24" MEMBRANA/MEMBRANA

VERIN A RESSORT 16/24" MEMBRANE/MEMBRANE
SPRING CYLINDER 16/24" DIAPHRAGM/DIAPHRAGM
GEFEDERTER ZYLINDER 16/24" MEMBRAN/MEMBRAN
CILINDRO DE RESORTE 16/24" MEMBRANA/MEMBRANA

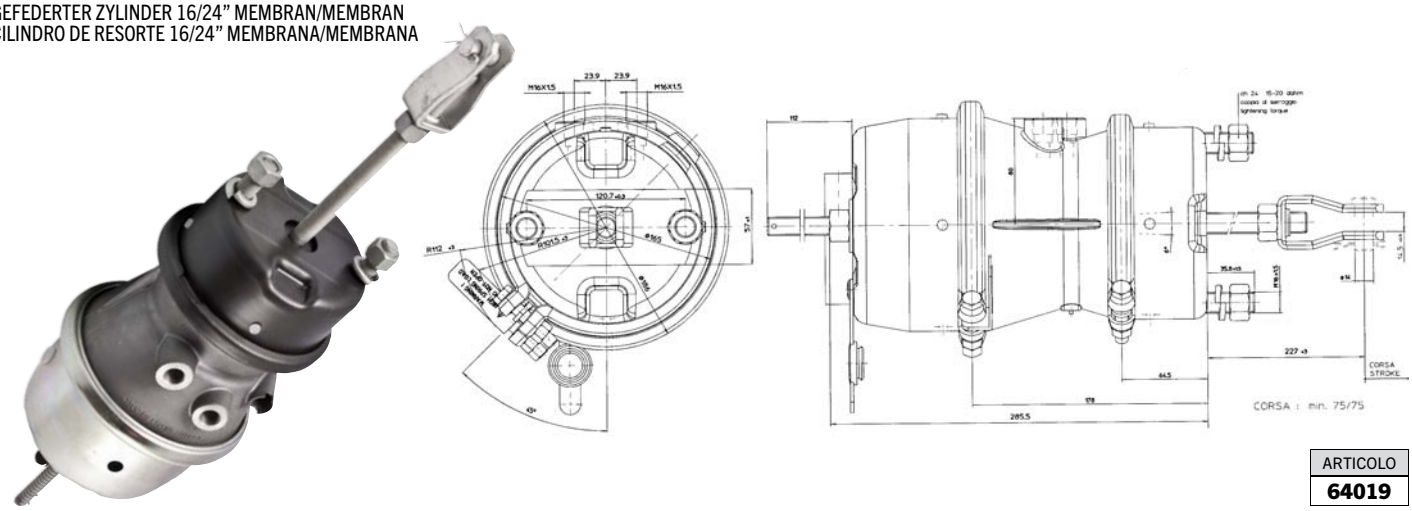

ARTICOLO
64019

DEVIATORE AD UNA SEZIONE

REPARTITEUR A UNE SECTION
ONE SECTION DEFLECTOR
UMSCHALTER MIT EINER SEKTION
DESVIADOR DE UNA SECCIÓN



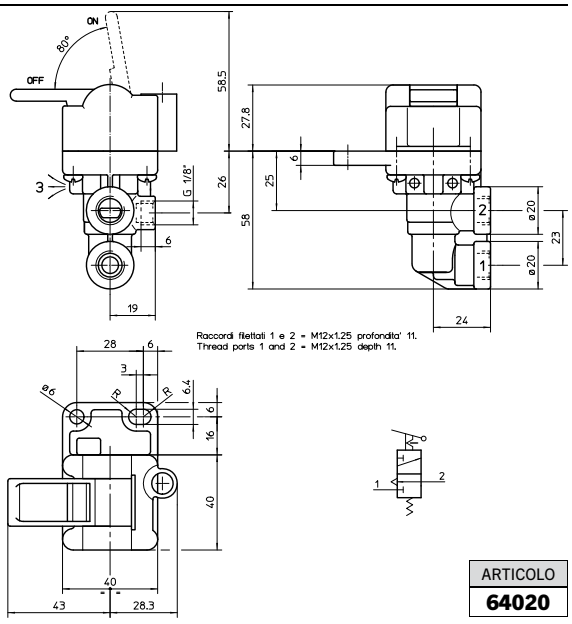

ARTICOLO
64020

DEVIATORE AD UNA VIA A GHIERA

REPARTITEUR A UNE VOIE A BAGUE
ONE-WAY DEFLECTOR WITH LOCKNUT
EIN-WEG-UMSCHALTER MIT ÜBERWURFMUTTER
DESVIADOR DE UNA VÍA DE TUERCA



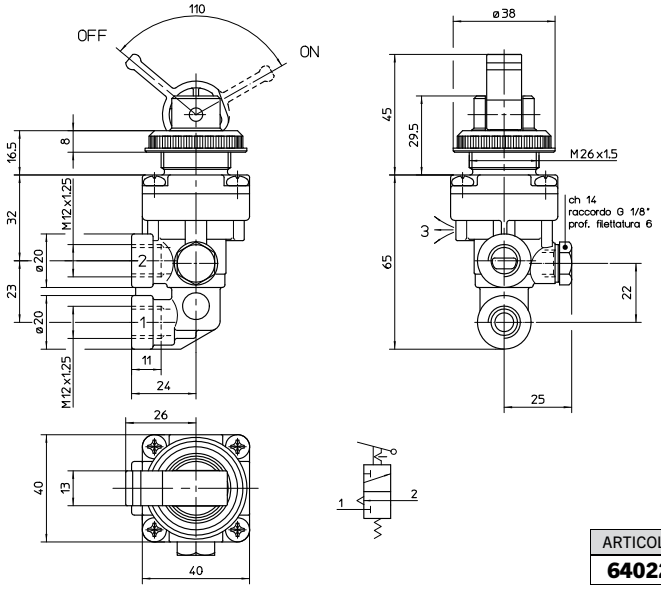

ARTICOLO
64022

Gli articoli qui descritti, prodotti da e/o per conto di CERMAG, sono da intendersi adattabili, quindi non originali, ai marchi indicati secondo REG. CE 1400/2002
All items described here, produced by and/or on behalf of CERMAG, are to be understood as adaptable, therefore not original, to the brands indicated according to REG. EC 1400/2002

segue - ACCESSORI PER FRENATURA PNEUMATICA

ACCESSOIRES POUR FREINAGE PNEUMATIQUE - AIR BRAKE ACCESSORIES - ZUBEHÖRTEILE FÜR DRUCKLUFTBREMSEN - ACCESORIOS PARA FRENADO NEUMÁTICO

DISTRIBUTORE RIBALTABILE
DISTRIBUTEUR BASCULANT
TIPPING DISPENSER
KIPPBARES STEUERGERÄT
DISTRIBUIDOR BASCULANTE



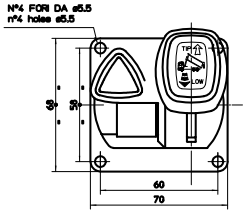

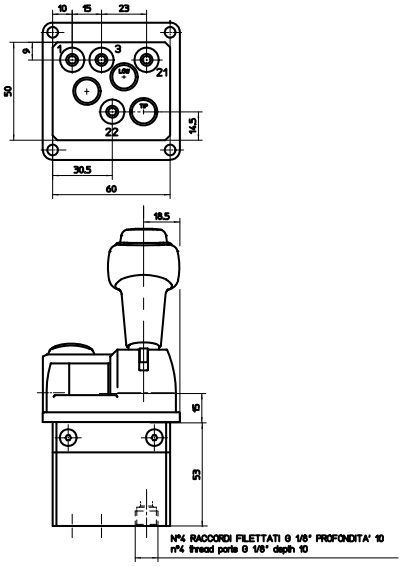

ARTICOLO
64021

SERBATOIO
RESERVOIR
RESERVOIR
BEHÄLTER
DEPÓSITO



ARTICOLO	DESCRIZIONE
62801	Serbatoio da l 40 - Ø 300x650 mm
62802	Serbatoio da l 60 - Ø 360x680 mm
62803	Serbatoio da l 65 - Ø 360x730 mm

FILTRO ESSICATORE IMPIANTO FRENATURA AD ARIA
XXXX
XXXX
XXXX
XXXX

new



ARTICOLO	DESCRIZIONE	OEM
FDAD27750	Filtro essicatore impianto frenatura ad aria	0004300969 F931882140010 87638772 AL204884

TUBO SOTTOTIMONE
TUBE SOUS TIMON
UNDER DRAWBAR HOSE
SCHLAUCH UNTER DEICHSEL
TUBO EN ESPIRAL



ARTICOLO	DESCRIZIONE
62804	Tubo rilsan 12x9 ROSSO 2,7 m
62805	Tubo rilsan 12x9 GIALLO 2,7 m

RACCORDO CON MOLLA
RACCORD AVEC RESSORT
FITTING WITH SPRING
ANSCHLUSS MIT FEDER
RACOR CON RESORTE



ARTICOLO	DESCRIZIONE
62806	Racc. M16x1,5 tubo Ø EST.12 mm
63444	Racc. M22x1,5 tubo Ø EST.12 mm

RACCORDO DRITTO
RACCORD DROIT
STRAIGHT FITTING
GERADER ANSCHLUSSSTUTZEN
RACOR RECTO



ARTICOLO	DESCRIZIONE
62807	Filetto M16x1,5 - Tubo Ø EST. 12 mm
62833	Filetto M18x1,5 - Tubo Ø EST. 12 mm
62808	Filetto M22x1,5 - Tubo Ø EST. 8 mm
62809	Filetto M22x1,5 - Tubo Ø EST. 12 mm
62810	Filetto M22x1,5 - Tubo Ø EST. 16 mm
62811	Filetto M22x1,5 - Tubo Ø EST. 20 mm

Gli articoli qui descritti, prodotti da e/o per conto di CERMAG, sono da intendersi adattabili, quindi non originali, ai marchi indicati secondo REG. CE 1400/2002
All items described here, produced by and/or on behalf of CERMAG, are to be understood as adaptable, therefore not original, to the brands indicated according to REG. EC 1400/2002

Ricambi per Rimorchi e Carri Botte
SPARE PARTS FOR TRAILERS AND SLURRY TANKERS

segue - ACCESSORI PER FRENATURA PNEUMATICA
ACCESSOIRES POUR FREINAGE PNEUMATIQUE - AIR BRAKE ACCESSORIES - ZUBEHÖRTEILE FÜR DRUCKLUFTBREMSEN - ACCESORIOS PARA FRENADO NEUMÁTICO

RACCORDO A GOMITO
RACCORD COUDE
ELBOW FITTING
ANSCHLUSSSTUTZEN 90°
RACOR EN CODO



ARTICOLO	DESCRIZIONE
62812	Filetto M16x1,5 - Tubo Ø EST. 12 mm
62834	Filetto M18x1,5 - Tubo Ø EST. 12 mm
62813	Filetto M22x1,5 - Tubo Ø EST. 12 mm
62814	Filetto M22x1,5 - Tubo Ø EST. 16 mm
62815	Filetto M22x1,5 - Tubo Ø EST. 20 mm

BOCCOLE RINFORZO TUBO RILSAN
BAGUES RENFORT TUBE RILSAN
REINFORCING BUSHES FOR RILSAN HOSE
VERSTÄRKUNGSBUCHSEN RILSAN-SCHLAUCH
CASQUILLOS REFUERZO TUBO RILSAN



ARTICOLO	DESCRIZIONE
62818	Bussola per tubo Ø INT. 4 mm
62819	Bussola per tubo Ø INT. 6 mm
62820	Bussola per tubo Ø INT. 8 mm
62821	Bussola per tubo Ø INT. 9 mm
62822	Bussola per tubo Ø INT. 12 mm
62823	Bussola per tubo Ø INT. 16 mm

VALVOLA DI PRESSIONE CONTROLLATA
VALVE DE PRESSION CONTROLEE
CONTROLLED PRESSURE VALVE
DRUCKREGELVENTIL
VÁLVULA DE PRESIÓN CONTROLADA



ARTICOLO	DESCRIZIONE
62829	Valvola di pressione contr. 6 bar

TUBO NERO RILSAN PA12
TUYAU RILSAN PA12
RILSAN PA12 HOSE
RILSAN-SCHLAUCH PA12
TUBO RILSAN PA12



ARTICOLO	DESCRIZIONE	PRESSIONE ESERCIZIO A 23°	PRESSIONE SCOPPIO A 23°
62893	Tubo 12x8 - Rotolo da 50 m	29 bar	88 bar

RACCORDO 3 VIE
RACCORD 3 VOIES
3-WAY FITTING
3-WEG-ANSCHLUSSSTUTZEN
RACOR DE 3 VÍAS



ARTICOLO	DESCRIZIONE
62816	Raccordo per tubo Ø EST. 12-12-12
62817	Raccordo per tubo Ø EST. 12-16-12

VALVOLA DI SPURGO
VALVE DE PURGE
BLEED VALVE
ENTLÜFTUNGSVENTIL
VÁLVULA DE PURGA



ARTICOLO	DESCRIZIONE	OEM
62826	M22x1,5	CNH: 897123H2 FENDT: 250880020030 JD.: AL68589, AZ50950

TAPPI
BOUCHONS
PLUGS
STOPFEN
TAPONES



ARTICOLO	MISURE
62824	M16x1,5
62825	M22x1,5

TUBO SPIRALATO
TUYAU SPIRALE
COILED HOSE
SPIRALSCHLAUCH
TUBO EN ESPIRAL

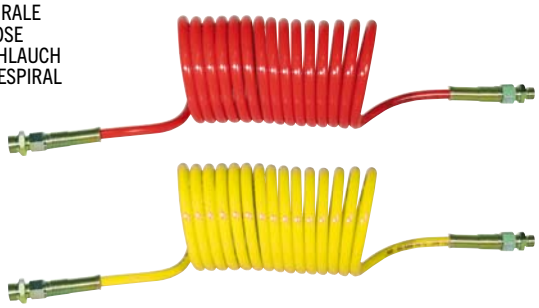

ARTICOLO	DESCRIZIONE	SVILUPPO IN LUNGHEZZA mm
62830	Tubo **ROSSO** 16x1,5 - 22x1,5 mm	5.000
62831	Tubo **GIALLO** 16x1,5 - 22x1,5 mm	5.000

Gli articoli qui descritti, prodotti da e/o per conto di CERMAG, sono da intendersi adattabili, quindi non originali, ai marchi indicati secondo REG. CE 1400/2002
All items described here, produced by and/or on behalf of CERMAG, are to be understood as adaptable, therefore not original, to the brands indicated according to REG. EC 1400/2002

02 a

ACCESSORI PER FRENATURA IDRAULICA

ACCESSOIRES POUR FREINAGE HYDRAULIQUE - HYDRAULIC BRAKE ACCESSORIES - ZUBEHÖRTEILE FÜR HYDRAULISCHENBREMSEN - ACCESORIOS PARA FRENADO HIDRÁULICO

TUBO PER IMPIANTI FRENANTI - SAE J 1401

TUYAU POUR CIRCUIT DE FREINAGE - SAE J 1401
TUBE FOR BRAKING SYSTEMS - SAE J 1401
LEITUNG FÜR BREMSANLAGEN - SAE J 1401
TUBO PARA INSTALACIONES DE FRENADO - SAE J 1401



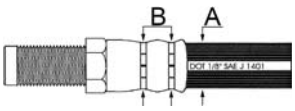

ARTICOLO	TUBO	Ø ESTERNO (A) mm	Ø INTERNO (A) mm	PRESSIONE ESERCIZIO bar	PRESSIONE SCOPPIO bar	Ø DI PRESSATURA (B) mm	PESO kg/m
63677	1/8"	10,5	3,2	276	490	10,2	0,09

RACCORDO A PRESSARE DIRITTO PER TUBO SAE J 1401

RACCORD DE SERRAGE DROIT POUR TUYAU SAE J 1401
FITTING FOR DIRECT PRESSING FOR TUBE SAE J 1401
GERADER AUFPRESSANSCHLUSS FÜR LEITUNG SAE J 1401
RACOR RECTO PARA TUBO SAE J 1401



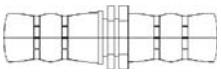

NOTE:
• Monoblocco in Acciaio al Carbonio

ARTICOLO	TUBO	SEEGER	CHIAVE
63678	SAE J1401 - 1/8"	1,2x23	17

RACCORDO TESTA PIANA TUTTO FILETTO PER TUBO SAE J 1401

RACCORD TETE PLATE ENTIEREMENT FILETE POUR TUYAU SAE J 1401
FITTING FLAT HEAD FULLY THREADED FOR TUBE SAE J 1401
FLACHKOPFANSCHLUSS MIT VOLLGEWINDE FÜR LEITUNG SAE J 1401
RACOR DE CABEZA PLANA COMPLETAMENTE ROSCADO PARA TUBO SAE J 1401



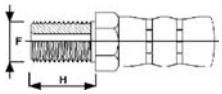

NOTE:
• Monoblocco in Acciaio al Carbonio

ARTICOLO	TUBO	FILETTO	H mm	CHIAVE
63679	SAE J1401 - 1/8"	M10X1	10,0	15
63680		M10X1	12,0	17
63681		M10X1,25	12,5	17
63682		M 3/8"-24	12,5	15
63683		M 7/16"-20	12,2	17

RACCORDO TESTA PIANA FILETTO PARZIALE CON BATTUTA PER TUBO SAE J 1401

RACCORD TETE PLATE FILETAGE PARTIEL A BUTEE POUR TUYAU SAE J 1401
FITTING FLAT HEAD PARTIALLY THREADED WITH STOP FOR TUBE SAE J 1401
FLACHKOPFANSCHLUSS MIT TEILGEWINDE MIT ANSCHLAG FÜR LEITUNG SAE J 1401
RACOR DE CABEZA PLANA CON ROSCA PARCIAL CON TOPE PARA TUBO SAE J 1401

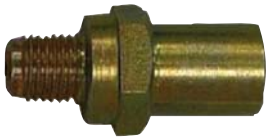

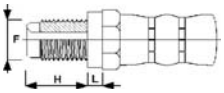

NOTE:
• Monoblocco in Acciaio al Carbonio

ARTICOLO	TUBO	FILETTO	H mm	L mm	CHIAVE
63684	SAE J1401 - 1/8"	M10X1	12	4	16
63686		M 3/8"-24	13	2	17
63687		M 3/8"-24	12,25	6	17

RACCORDO TESTA SVASATA TUTTO FILETTO PER TUBO SAE J 1401

RACCORD TETE EVASEE ENTIEREMENT FILETE POUR TUYAU SAE J 1401
FITTING COUNTERSUNK HEAD FULLY THREADED FOR TUBE SAE J 1401
SENKKOPFANSCHLUSS MIT VOLLGEWINDE FÜR LEITUNG SAE J 1401
RACOR DE CABEZA AVELLANADA COMPLETAMENTE ROSCADO PARA TUBO SAE J 1401



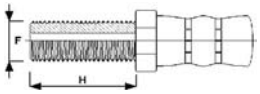

NOTE:
• Monoblocco in Acciaio al Carbonio

ARTICOLO	TUBO	FILETTO	H mm	CHIAVE
63688	SAE J1401 - 1/8"	M10X1	21,0	16

RACCORDO TESTA CONVESSA CON SEDE SEEGER PER TUBO SAE J 1401

RACCORD TETE CONVEXE AVEC LOGEMENT CIRCLIP POUR TUYAU SAE J 1401
FITTING CONVEX HEAD WITH SEEGER SEAT FOR TUBE SAE J 1401
HOHLKOPFANSCHLUSS MIT SEEGERRING-SITZ FÜR LEITUNG SAE J 1401
RACOR DE CABEZA CONVEXA CON SEDE SEEGER PARA TUBO SAE J 1401



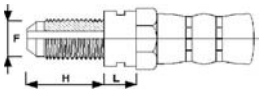

NOTE:
• Monoblocco in Acciaio al Carbonio

ARTICOLO	TUBO	FILETTO	H mm	L mm	CHIAVE
63689	SAE J1401 - 1/8"	M10X1	15	8,3	17

RACCORDO TESTA SVASATA FILETTO PARZIALE PER TUBO SAE J 1401

RACCORD TETE EVASEE FILETAGE PARTIEL POUR TUYAU SAE J 1401
FITTING COUNTERSUNK HEAD PARTIALLY THREADED FOR TUBE SAE J 1401
SENKKOPFANSCHLUSS MIT TEILGEWINDE FÜR LEITUNG SAE J 1401
RACOR DE CABEZA AVELLANADA CON ROSCA PARCIAL PARA TUBO SAE J 1401

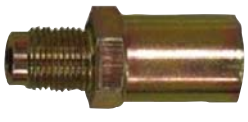

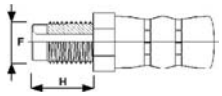

NOTE:
• Monoblocco in Acciaio al Carbonio

ARTICOLO	TUBO	FILETTO	H mm	CHIAVE
63690	SAE J1401 - 1/8"	M10X1	12,0	17
63691		M10X1	14,0	14
63692		M10X1	16,8	17
63693		M10X1,25	13,0	15
63694		M12X1	16,3	15

Gli articoli qui descritti, prodotti da e/o per conto di CERMAG, sono da intendersi adattabili, quindi non originali, ai marchi indicati secondo REG. CE 1400/2002
All items described here, produced by and/or on behalf of CERMAG, are to be understood as adaptable, therefore not original, to the brands indicated according to REG. EC 1400/2002

segue - ACCESSORI PER FRENATURA IDRAULICA

ACCESSOIRES POUR FREINAGE HYDRAULIQUE - HYDRAULIC BRAKE ACCESSORIES - ZUBEHÖRTEILE FÜR HYDRAULISCHENBREMSEN - ACCESORIOS PARA FRENADO HIDRÁULICO

RACCORDO TESTA CONVESSA TUTTO FILETTO PER TUBO SAE J 1401

RACCORD TETE CONVEXE ENTIEREMENT FILETE POUR TUYAU SAE J 1401
FITTING CONVEX HEAD FULLY THREADED FOR TUBE SAE J 1401
KONVEXKOPFANSCHLUSS MIT VOLLGEWINDE FÜR LEITUNG SAE J 1401
RACOR DE CABEZA CONVEXA COMPLETAMENTE ROSCADO PARA TUBO SAE J 1401



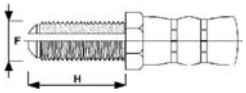

NOTE:
• Monoblocco in Acciaio al Carbonio

ARTICOLO	TUBO	FILETTO	H mm	CHIAVE
63695	SAE J1401 - 1/8"	M10X1	22,7	16
63696		M10X1	23,5	17
63697		M10X1	28,0	no chiave
63698		M10X1,25	17,3	15
63699		M 3/8"-24	23,0	15
63700		M 3/8"-24	25,0	15
63701		M 7/16"-20	29,7	17

RACCORDO TESTA PIANA FILETTO PARZIALE PER TUBO SAE J 1401

RACCORD TETE PLATE FILETAGE PARTIEL POUR TUYAU SAE J 1401
FITTING FLAT HEAD PARTIALLY THREADED FOR TUBE SAE J 1401
FLACHKOPFANSCHLUSS MIT TEILGEWINDE FÜR LEITUNG SAE J 1401
RACOR DE CABEZA PLANA CON ROSCA PARCIAL PARA TUBO SAE J 1401



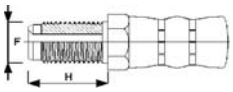

NOTE:
• Monoblocco in Acciaio al Carbonio

ARTICOLO	TUBO	FILETTO	H mm	CHIAVE
63706	SAE J1401 - 1/8"	M10X1	15,3	14
63707		M10X1	19,3	14

RACCORDO MASCHIO GIREVOLE SVASATO DIRITTO PER TUBO SAE J 1401

RACCORD MALE TOURNANT EVASE DROIT POUR TUYAU SAE J 1401
FITTING FOR TUBE SAE J 1401
DREHBARER SENKKOPFANSCHLUSS MIT AUSSENGEWINDE, GERADE FÜR LEITUNG SAE J 1401
RACOR MACHO GIRATORIO AVELLANADO RECTO PARA TUBO SAE J 1401



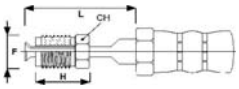

NOTE:
• Monoblocco in Acciaio al Carbonio

ARTICOLO	TUBO	FILETTO	H mm	L mm	CHIAVE
63710	SAE J1401 - 1/8"	M10X1	18,1	34,5	10
63711		M10X1,25	17,1	34,5	10
63712		M12X1	23,0	65,0	12
63713		M3/8"-24	18,0	39,7	10

RACCORDO MASCHIO GIREVOLE BOMBATO DIRITTO PER TUBO SAE J 1401

RACCORD MALE TOURNANT BOMBE DROIT POUR TUYAU SAE J 1401
FITTING MALE SWIVEL CONVEX STRAIGHT FOR TUBE SAE J 1401
DREHBARER GEWÖLBTER ANSCHLUSS MIT AUSSENGEWINDE, GERADE FÜR LEITUNG SAE J 1401
RACOR MACHO GIRATORIO BOMBEADO RECTO PARA TUBO SAE J 1401



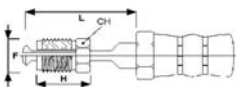

NOTE:
• Monoblocco in Acciaio al Carbonio

ARTICOLO	TUBO	FILETTO	H mm	L mm	CHIAVE
63718	SAE J1401 - 1/8"	M10X1	17,0	38,0	14
63719		M10X1,25	17,1	40,0	10
63720		M12X1	21,8	43,5	12
63721		M3/8"-24	18,0	39,7	10

RACCORDO VERSIONE LUNGA PER TUBO SAE J 1401

RACCORD VERSION LONGUE POUR TUYAU SAE J 1401
FITTING LONG VERSION FOR TUBE SAE J 1401
ANSCHLUSS LANGE VERSION FÜR LEITUNG SAE J 1401
RACOR VERSION LARGA PARA TUBO SAE J 1401



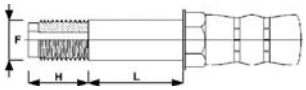

NOTE:
• Monoblocco in Acciaio al Carbonio

ARTICOLO	TUBO	FILETTO	H mm	L mm	CHIAVE
63702	SAE J1401 - 1/8"	M10X1	12,0	14,5	14
63703		M10X1	13,2	20,0	14
63704		M10X1	13,2	24,9	14
63705		M10X1	15,5	35,0	14

RACCORDO TESTA PIANA SVASATA CON SEDE SEEGER PER TUBO SAE J 1401

RACCORD TETE PLATE EVASEE AVEC LOGEMENT CIRCLIP POUR TUYAU SAE J 1401
FITTING FLAT HEAD COUNTERSUNK WITH SEEGER HEAD FOR TUBE SAE J 1401
FLACHER SENKKOPFANSCHLUSS MIT SEEGERRING-SITZ FÜR LEITUNG SAE J 1401
RACOR DE CABEZA PLANA AVELLANADA CON SEDE SEEGER PARA TUBO SAE J 1401



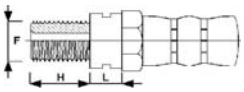

NOTE:
• Monoblocco in Acciaio al Carbonio

ARTICOLO	TUBO	FILETTO	H mm	L	CHIAVE
63708	SAE J1401 - 1/8"	M10X1,25	14,3	-	17
63709		M10X1	13,6	-	19

RACCORDO MASCHIO GIREVOLE SVASATO 90° PER TUBO SAE J 1401

RACCORD MALE TOURNANT EVASE 90° POUR TUYAU SAE J 1401
FITTING MALE SWIVEL COUNTERSUNK 90° FOR TUBE SAE J 1401
DREHBARER SENKKOPFANSCHLUSS MIT AUSSENGEWINDE, 90° FÜR LEITUNG SAE J 1401
RACOR MACHO GIRATORIO AVELLANADO 90º PARA TUBO SAE J 1401



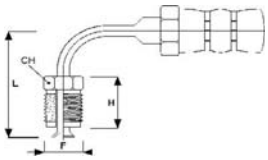

NOTE:
• Monoblocco in Acciaio al Carbonio

ARTICOLO	TUBO	FILETTO	H mm	L mm	CHIAVE
63714	SAE J1401 - 1/8"	M10X1	19,0	39,5	10
63716		M12X1	21,8	42,0	12
63717		M3/8"-24	18,0	39,5	10

RACCORDO MASCHIO GIREVOLE BOMBATO 90° PER TUBO SAE J 1401

RACCORD MALE TOURNANT BOMBE 90° POUR TUYAU SAE J 1401
FITTING MALE SWIVEL CONVEX 90° FOR TUBE SAE J 1401
DREHBARER GEWÖLBTER ANSCHLUSS MIT AUSSENGEWINDE, 90° FÜR LEITUNG SAE J 1401
RACOR MACHO GIRATORIO BOMBEADO 90º PARA TUBO SAE J 1401



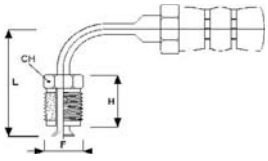

NOTE:
• Monoblocco in Acciaio al Carbonio

ARTICOLO	TUBO	FILETTO	H mm	L mm	CHIAVE
63722	SAE J1401 - 1/8"	M10X1	17,0	30,0	10
63724		M12X1	21,8	42,0	12
63725		M3/8"-24	18,0	39,5	10

Gli articoli qui descritti, prodotti da e/o per conto di CERMAG, sono da intendersi adattabili, quindi non originali, ai marchi indicati secondo REG. CE 1400/2002
All items described here, produced by and/or on behalf of CERMAG, are to be understood as adaptable, therefore not original, to the brands indicated according to REG. EC 1400/2002

segue - ACCESSORI PER FRENATURA IDRAULICA

ACCESSOIRES POUR FREINAGE HYDRAULIQUE - HYDRAULIC BRAKE ACCESSORIES - ZUBEHÖRTEILE FÜR HYDRAULISCHENBREMSEN - ACCESORIOS PARA FRENADO HIDRÁULICO

RACCORDO INTERNO CONCAVO PER TUBO SAE J 1401

RACCORD INTERNE CONCAVE POUR TUYAU SAE J 1401
FITTING INTERNAL CONCAVE FOR TUBE SAE J 1401
KONKAVER INNENANSCHLUSS FÜR LEITUNG SAE J 1401
RACOR INTERNO CONCAVO PARA TUBO SAE J 1401



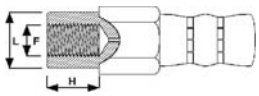

NOTE:
• Monoblocco in Acciaio al Carbonio

ARTICOLO	TUBO	FILETTO	H mm	L mm	CHIAVE	LATI PIANI
63726	SAE J1401 - 1/8"	M10X1	11,2	13,5	14	-
63727		M10X1	11,2	16	17	-
63728		M10X1	11,4	16	17	1
63729		M10X1	11,4	16	17	2
63730		M12X1	11,2	16	17	-

RACCORDO CONCAVO TESTA ZIGRINATA PER TUBO SAE J 1401

RACCORD CONCAVE TETE MOLETEE POUR TUYAU SAE J 1401
FITTING CONCAVE KNURLED HEAD FOR TUBE SAE J 1401
KONKAVER RÄNDELKOPFANSCHLUSS FÜR LEITUNG SAE J 1401
RACOR CONCAVO DE CABEZA MOLETEADA PARA TUBO SAE J 1401



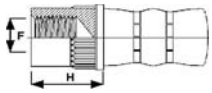

NOTE:
• Monoblocco in Acciaio al Carbonio

ARTICOLO	TUBO	FILETTO	H mm	POSIZIONATORI	LATI PIANI
63737	SAE J1401 - 1/8"	M10X1	11,2	1	-
63738		M10X1	11,2	1	1
63739		M10X1	11,2	-	1 zigr. parziale
63740		M10X1	11,2	-	zigrinatura sede seeger

RACCORDO INTERNO CONCAVO DOPPIA CAVA PER TUBO SAE J 1401

RACCORD INTERNE CONCAVE DOUBLE ENCOCHE POUR TUYAU SAE J 1401
FITTING INTERNAL CONCAVE DOUBLE SLOT FOR TUBE SAE J 1401
KONKAVER INNENANSCHLUSS MIT DOPPELNUT FÜR LEITUNG SAE J 1401
RACOR INTERNO CONCAVO DOBLE HUECO PARA TUBO SAE J 1401

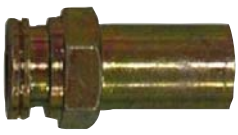

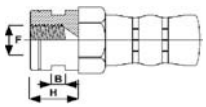

NOTE:
• Monoblocco in Acciaio al Carbonio

ARTICOLO	TUBO	FILETTO	H mm	B mm	POSIZ.
63751	SAE J1401 - 1/8"	M10X1	11	2,5	2

RACCORDO INTERNO CONCAVO PER TUBO SAE J 1401

RACCORD INTERNE CONCAVE POUR TUYAU SAE J 1401
FITTING INTERNAL CONCAVE FOR TUBE SAE J 1401
KONKAVER INNENANSCHLUSS FÜR LEITUNG SAE J 1401
RACOR INTERNO CONCAVO PARA TUBO SAE J 1401



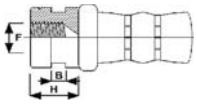

NOTE:
• Monoblocco in Acciaio al Carbonio

ARTICOLO	TUBO	FILETTO	H mm	B mm	LATI PIANI
63752	SAE J1401 - 1/8"	M10X1	11	3,2	2

RACCORDO INTERNO CONCAVO CON POSIZIONATORI PER TUBO SAE J 1401

RACCORD INTERNE CONCAVE AVEC POSITIONNEUR POUR TUYAU SAE J 1401
FITTING INTERNAL CONCAVE WITH POSITIONERS FOR TUBE SAE J 1401
KONKAVER INNENANSCHLUSS MIT POSITIONIERSTELLEN FÜR LEITUNG SAE J 1401
RACOR INTERNO CONCAVO CON POSICIONADORES PARA TUBO SAE J 1401



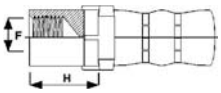

NOTE:
• Monoblocco in Acciaio al Carbonio

ARTICOLO	TUBO	FILETTO	H mm	POSIZIONATORI	LATI PIANI	INCAVI
63731	SAE J1401 - 1/8"	M10X1	11,2	2 DX	2	SI
63732		M10X1	11,2	2 SX	2	SI
63733		M10X1	11,2	2 CENTRALI	2	-
63734		M10X1	11,2	2 SEDE SEEGER	2	-
63735		M10X1	11,2	2 LUNGHI	2	-
63736		M10X1	11,2	4	4	-

RACCORDO INTERNO CONCAVO PER TUBO SAE J 1401

RACCORD INTERNE CONCAVE POUR TUYAU SAE J 1401
FITTING INTERNAL CONCAVE FOR TUBE SAE J 1401
KONKAVER INNENANSCHLUSS FÜR LEITUNG SAE J 1401
RACOR INTERNO CONCAVO PARA TUBO SAE J 1401



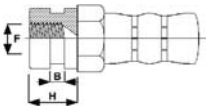

NOTE:
• Monoblocco in Acciaio al Carbonio

ARTICOLO	TUBO	FILETTO	H mm	B mm	CHIAVE	POSIZ.	LATI PIANI
63741	SAE J1401 - 1/8"	M8X1,25	9,2	3,0	17	-	-
63742		M10X1	9,0	3,2	17	-	-
63743		M10X1	11,0	3,2	17	-	-
63744		M10X1	11,2	3,2	17	-	-
63745		M10X1	16,4	3,2	17	-	-
63746		M12X1	18,5	3,2	19	-	-
63747		M10X1	11,3	1,65	17	1	1
63748		M10X1	11,4	1,65	17	1	2 asimm.
63749		M10X1	18,3	2,5	19	-	1
63750		M10X1,25	18,8	2,9	17	-	2

RACCORDO INTERNO CONCAVO PER TUBO SAE J 1401

RACCORD INTERNE CONCAVE POUR TUYAU SAE J 1401
FITTING INTERNAL CONCAVE FOR TUBE SAE J 1401
KONKAVER INNENANSCHLUSS FÜR LEITUNG SAE J 1401
RACOR INTERNO CONCAVO PARA TUBO SAE J 1401



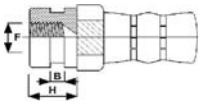

NOTE:
• Monoblocco in Acciaio al Carbonio

ARTICOLO	TUBO	FILETTO	H mm	B mm	POSIZ.	LATI PIANI
63753	SAE J1401 - 1/8"	M10X1	10	3,3	1	2

Gli articoli qui descritti, prodotti da e/o per conto di CERMAG, sono da intendersi adattabili, quindi non originali, ai marchi indicati secondo REG. CE 1400/2002
All items described here, produced by and/or on behalf of CERMAG, are to be understood as adaptable, therefore not original, to the brands indicated according to REG. EC 1400/2002

segue - ACCESSORI PER FRENATURA IDRAULICA

ACCESSOIRES POUR FREINAGE HYDRAULIQUE - HYDRAULIC BRAKE ACCESSORIES - ZUBEHÖRTEILE FÜR HYDRAULISCHENBREMSEN - ACCESORIOS PARA FRENADO HIDRÁULICO

RACCORDO INTERNO CONCAVO PER TUBO SAE J 1401

RACCORD INTERNE CONCAVE POUR TUYAU SAE J 1401
FITTING INTERNAL CONCAVE FOR TUBE SAE J 1401
KONKAVER INNENANSCHLUSS FÜR LEITUNG SAE J 1401
RACOR INTERNO CONCAVO PARA TUBO SAE J 1401



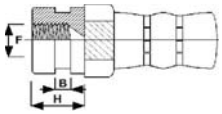

NOTE:
• Monoblocco in Acciaio al Carbonio

ARTICOLO	TUBO	FILETTO	H mm	B mm	POSIZ.	LATI PIANI
63754	SAE J1401 - 1/8"	M10X1	11,2	2	2	2

RACCORDO INTERNO CONCAVO PER TUBO SAE J 1401

RACCORD INTERNE CONCAVE POUR TUYAU SAE J 1401
FITTING INTERNAL CONCAVE FOR TUBE SAE J 1401
KONKAVER INNENANSCHLUSS FÜR LEITUNG SAE J 1401
RACOR INTERNO CONCAVO PARA TUBO SAE J 1401



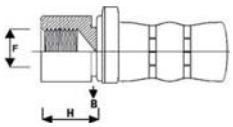

NOTE:
• Monoblocco in Acciaio al Carbonio

ARTICOLO	TUBO	FILETTO	H mm	B mm	POSIZ.	LATI PIANI
63755	SAE J1401 - 1/8"	M10X1	11	3,4	1	2

RACCORDO INTERNO CONCAVO PER TUBO SAE J 1401

RACCORD INTERNE CONCAVE POUR TUYAU SAE J 1401
FITTING INTERNAL CONCAVE FOR TUBE SAE J 1401
KONKAVER INNENANSCHLUSS FÜR LEITUNG SAE J 1401
RACOR INTERNO CONCAVO PARA TUBO SAE J 1401



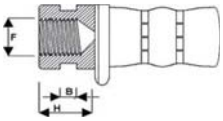

NOTE:
• Monoblocco in Acciaio al Carbonio

ARTICOLO	TUBO	FILETTO	H mm	B mm	POSIZ.	LATI PIANI
63756	SAE J1401 - 1/8"	M10X1	13,2	3	-	1

RACCORDO INTERNO CONCAVO PER TUBO SAE J 1401

RACCORD INTERNE CONCAVE POUR TUYAU SAE J 1401
FITTING INTERNAL CONCAVE FOR TUBE SAE J 1401
KONKAVER INNENANSCHLUSS FÜR LEITUNG SAE J 1401
RACOR INTERNO CONCAVO PARA TUBO SAE J 1401



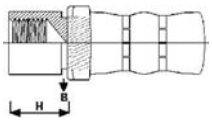

NOTE:
• Monoblocco in Acciaio al Carbonio

ARTICOLO	TUBO	FILETTO	H mm	B mm	POSIZ.	LATI PIANI
63757	SAE J1401 - 1/8"	M10X1	13,3	2	-	2

RACCORDO INTERNO CONCAVO PER TUBO SAE J 1401

RACCORD INTERNE CONCAVE POUR TUYAU SAE J 1401
FITTING INTERNAL CONCAVE FOR TUBE SAE J 1401
KONKAVER INNENANSCHLUSS FÜR LEITUNG SAE J 1401
RACOR INTERNO CONCAVO PARA TUBO SAE J 1401



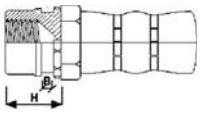

NOTE:
• Monoblocco in Acciaio al Carbonio

ARTICOLO	TUBO	FILETTO	H mm	B mm	POSIZ.	LATI PIANI
63758	SAE J1401 - 1/8"	M10X1	11,2	2,8	1	1

RACCORDO INTERNO CONCAVO PER TUBO SAE J 1401

RACCORD INTERNE CONCAVE POUR TUYAU SAE J 1401
FITTING INTERNAL CONCAVE FOR TUBE SAE J 1401
KONKAVER INNENANSCHLUSS FÜR LEITUNG SAE J 1401
RACOR INTERNO CONCAVO PARA TUBO SAE J 1401



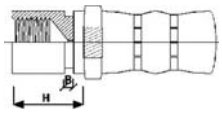

NOTE:
• Monoblocco in Acciaio al Carbonio

ARTICOLO	TUBO	FILETTO	H mm	B mm	POSIZ.	LATI PIANI
63759	SAE J1401 - 1/8"	M10X1	11,2	2	2	2

RACCORDO INTERNO CONCAVO GAMBO LUNGO PER TUBO SAE J 1401

RACCORD INTERNE CONCAVE TIGE LONGUE POUR TUYAU SAE J 1401
FITTING INTERNAL CONCAVE LONG LEG FOR TUBE SAE J 1401
KONKAVER INNENANSCHLUSS MIT LANGEM SCHAFT FÜR LEITUNG SAE J 1401
RACOR INTERNO CONCAVO MANGO LARGO PARA TUBO SAE J 1401



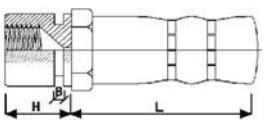

NOTE:
• Monoblocco in Acciaio al Carbonio

ARTICOLO	TUBO	FILETTO	H mm	B mm	L mm	POSIZ.	LATI PIANI
63760	SAE J1401 - 1/8"	M10X1	11,2	2	49,8	2	2

RACCORDO INTERNO CONCAVO PER TUBO SAE J 1401

RACCORD INTERNE CONCAVE POUR TUYAU SAE J 1401
FITTING INTERNAL CONCAVE FOR TUBE SAE J 1401
KONKAVER INNENANSCHLUSS FÜR LEITUNG SAE J 1401
RACOR INTERNO CONCAVO PARA TUBO SAE J 1401



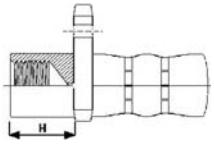

NOTE:
• Monoblocco in Acciaio al Carbonio

ARTICOLO	TUBO	FILETTO	H mm	NOTE
63761	SAE J1401 - 1/8"	M10X1	9,8	Aletta laterale

Gli articoli qui descritti, prodotti da e/o per conto di CERMAG, sono da intendersi adattabili, quindi non originali, ai marchi indicati secondo REG. CE 1400/2002
All items described here, produced by and/or on behalf of CERMAG, are to be understood as adaptable, therefore not original, to the brands indicated according to REG. EC 1400/2002

02 a

segue - ACCESSORI PER FRENATURA IDRAULICA

ACCESSOIRES POUR FREINAGE HYDRAULIQUE - HYDRAULIC BRAKE ACCESSORIES - ZUBEHÖRTEILE FÜR HYDRAULISCHENBREMSEN - ACCESORIOS PARA FRENADO HIDRÁULICO

RACCORDO CONO INTERNO ROVESCIO PER TUBO SAE J 1401

RACCORD CONE INTERNE INVERSE POUR TUYAU SAE J 1401
FITTING REVERSE INNER HITCH FOR TUBE SAE J 1401
ANSCHLUSS MIT KOPFSTEHENDEM INNENKEGEL FÜR LEITUNG SAE J 1401
RACOR CONO INTERNO INVERTIDO PARA TUBO SAE J 1401



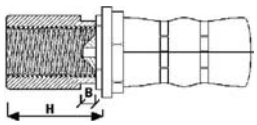

NOTE:
• Monoblocco in Acciaio al Carbonio

ARTICOLO	TUBO	FILETTO	H mm	B mm	CH 1S	CH 2	ANELLO
63762	SAE J1401 - 1/8"	M10X1	9,3	3,2	16	16	SI
63763		M10X1	16,5	2,5	16	16	SI
63764		M10X1	13,6	1,7	17	-	SI

RACCORDO CONO INTERNO ROVESCIO PER TUBO SAE J 1401

RACCORD CONE INTERNE INVERSE POUR TUYAU SAE J 1401
FITTING REVERSE INNER HITCH FOR TUBE SAE J 1401
ANSCHLUSS MIT KOPFSTEHENDEM INNENKEGEL FÜR LEITUNG SAE J 1401
RACOR CONO INTERNO INVERTIDO PARA TUBO SAE J 1401

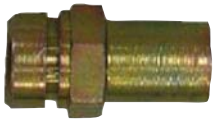

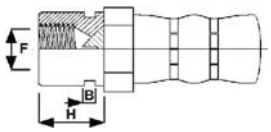

NOTE:
• Monoblocco in Acciaio al Carbonio

ARTICOLO	TUBO	FILETTO	H mm	B mm	CHIAVE	LATI
63767	SAE J1401 - 1/8"	M10X1	9,6	3,2	19	FRESATO
63768		M10X1	9,6	3,2	19	-

RACCORDO CONO INTERNO ROVESCIO PER TUBO SAE J 1401

RACCORD CONE INTERNE INVERSE POUR TUYAU SAE J 1401
FITTING REVERSE INNER HITCH FOR TUBE SAE J 1401
ANSCHLUSS MIT KOPFSTEHENDEM INNENKEGEL FÜR LEITUNG SAE J 1401
RACOR CONO INTERNO INVERTIDO PARA TUBO SAE J 1401



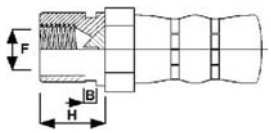

NOTE:
• Monoblocco in Acciaio al Carbonio

ARTICOLO	TUBO	FILETTO	H mm	B mm	CHIAVE	LATI PIANI
63774	SAE J1401 - 1/8"	M10X1	18,2	2,5	19	1

RACCORDO CONO INTERNO ROVESCIO PER TUBO SAE J 1401

RACCORD CONE INTERNE INVERSE POUR TUYAU SAE J 1401
FITTING REVERSE INNER HITCH FOR TUBE SAE J 1401
ANSCHLUSS MIT KOPFSTEHENDEM INNENKEGEL FÜR LEITUNG SAE J 1401
RACOR CONO INTERNO INVERTIDO PARA TUBO SAE J 1401



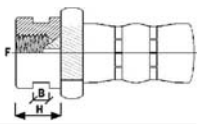

NOTE:
• Monoblocco in Acciaio al Carbonio

ARTICOLO	TUBO	FILETTO	H mm	B mm	POSIZ.	LATI PIANI
63776	SAE J1401 - 1/8"	M10X1	9,9	3,2	1	1+1
63777		M10X1	9,8	3,2	-	2
63778		M10X1	9,4	3,2	-	2 con cava
63779		M10X1	11,0	3,2	-	2
63780		M10X1	13,2	2,2	-	2
63781		M10X1	13,0	3,2	-	1
63782		M10X1	18,0	1,6	-	2

RACCORDO CONO INTERNO ROVESCIO PER TUBO SAE J 1401

RACCORD CONE INTERNE INVERSE POUR TUYAU SAE J 1401
FITTING REVERSE INNER HITCH FOR TUBE SAE J 1401
ANSCHLUSS MIT KOPFSTEHENDEM INNENKEGEL FÜR LEITUNG SAE J 1401
RACOR CONO INTERNO INVERTIDO PARA TUBO SAE J 1401

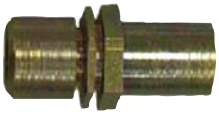

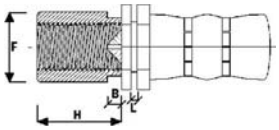

NOTE:
• Monoblocco in Acciaio al Carbonio

ARTICOLO	TUBO	FILETTO	H mm	B mm	L mm	CHIAVE	LATI PIANI
63765	SAE J1401 - 1/8"	M10X1	16	1,8	1,6	17	-
63766		M10X1	16	1,8	1,3	-	2

RACCORDO CONO INTERNO ROVESCIO PER TUBO SAE J 1401

RACCORD CONE INTERNE INVERSE POUR TUYAU SAE J 1401
FITTING REVERSE INNER HITCH FOR TUBE SAE J 1401
ANSCHLUSS MIT KOPFSTEHENDEM INNENKEGEL FÜR LEITUNG SAE J 1401
RACOR CONO INTERNO INVERTIDO PARA TUBO SAE J 1401



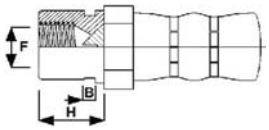

NOTE:
• Monoblocco in Acciaio al Carbonio

ARTICOLO	TUBO	FILETTO	H mm	Ø TESTA	B	CHIAVE
63769	SAE J1401 - 1/8"	M10X1	10,8	3,2	-	17
63770		M 3/8"-24	9,0	3,2	-	17
63771		M 3/8"-24	12,0	3,2	-	17
63772		M10X1	18,5	3,2	-	17
63773		M12X1	16,2	3,2	-	19

RACCORDO CONO INTERNO ROVESCIO PER TUBO SAE J 1401

RACCORD CONE INTERNE INVERSE POUR TUYAU SAE J 1401
FITTING REVERSE INNER HITCH FOR TUBE SAE J 1401
ANSCHLUSS MIT KOPFSTEHENDEM INNENKEGEL FÜR LEITUNG SAE J 1401
RACOR CONO INTERNO INVERTIDO PARA TUBO SAE J 1401



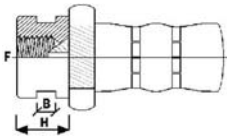

NOTE:
• Monoblocco in Acciaio al Carbonio

ARTICOLO	TUBO	FILETTO	H mm	B mm	CHIAVE	LATI PIANI
63775	SAE J1401 - 1/8"	M10X1	9	3,2	17	1 Fresato

RACCORDO MASCHIO FEMMINA INTERNO CONCAVO PER TUBO SAE J 1401

RACCORD MALE FEMELLE INTERNE CONCAVE POUR TUYAU SAE J 1401
FITTING MALE FEMALE INTERNAL CONCAVE FOR TUBE SAE J 1401
KONKAVER INNENANSCHLUSS INNEN-/AUSSENGEWINDE FÜR LEITUNG SAE J 1401
RACOR MACHO HEMBRA INTERNO CONCAVO PARA TUBO SAE J 1401



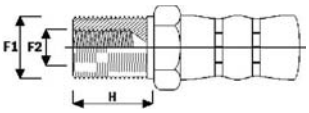

NOTE:
• Monoblocco in Acciaio al Carbonio

ARTICOLO	TUBO	FILETTO 1	FILETTO 2	H mm	CHIAVE
63783	SAE J1401 - 1/8"	M14X1,5	M8X1,25	12,7	15
63784		M16X1,5	M10X1	17,0	17
63785		M16X1,5	M10X1	19,0	17
63790		M16X1,5	M10X1,25	12,0	17
63791		M16X1,5	M10X1,25	19,0	17
63787		M5/8"-26	M7/16"-20	18,7	17
63788		M5/8"-26	M3/8"-24	18,0	17
63789		M5/8"-26	M3/8"-24	16,0	17

Gli articoli qui descritti, prodotti da e/o per conto di CERMAG, sono da intendersi adattabili, quindi non originali, ai marchi indicati secondo REG. CE 1400/2002
All items described here, produced by and/or on behalf of CERMAG, are to be understood as adaptable, therefore not original, to the brands indicated according to REG. EC 1400/2002

segue - ACCESSORI PER FRENATURA IDRAULICA

ACCESSOIRES POUR FREINAGE HYDRAULIQUE - HYDRAULIC BRAKE ACCESSORIES - ZUBEHÖRTEILE FÜR HYDRAULISCHENBREMSEN - ACCESORIOS PARA FRENADO HIDRÁULICO

OCCHI PER TUBO SAE J 1401

BANJO POUR TUYAU SAE J 1401
EYES FOR TUBE SAE J 1401
ÖSEN FÜR LEITUNG SAE J 1401
OJALES PARA TUBO SAE J 1401



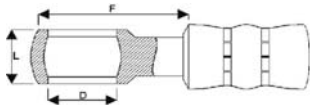

NOTE:
• Monoblocco in Acciaio al Carbonio

ARTICOLO	TUBO	D mm	F mm	L mm
63792	SAE J1401 - 1/8"	10,1	28	8
63793		10,1	28	10
63794		10,1	33	10

OCCHI CON GANCIO PER TUBO SAE J 1401

BANJO AVEC CROCHET POUR TUYAU SAE J 1401
EYES WITH HOOK FOR TUBE SAE J 1401
ÖSEN MIT HAKEN FÜR LEITUNG SAE J 1401
OJALES CON GANCHO PARA TUBO SAE J 1401



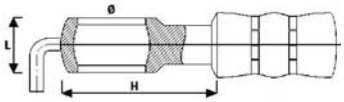

NOTE:
• Monoblocco in Acciaio al Carbonio

ARTICOLO	TUBO	Ø mm	H mm	L mm	GANCIO	OCCHIO
63796	SAE J1401 - 1/8"	10,1	28	8	90°	-
63797		10,1	28	10	90°	-
63798		10,1	28	8	90°	Esagonale
63799		10,1	28	8	Spina elastica	Esagonale

OCCHI INCLINATI PER TUBO SAE J 1401

BANJOS INCLINES POUR TUYAU SAE J 1401
EYES SLANTED FOR TUBE SAE J 1401
SCHRÄGSTEHENDE ÖSEN FÜR LEITUNG SAE J 1401
OJALES INCLINADOS PARA TUBO SAE J 1401



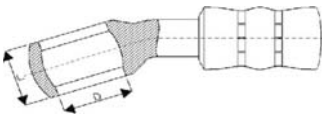

NOTE:
• Monoblocco in Acciaio al Carbonio

ARTICOLO	TUBO	D mm	INCLINAZIONE	L mm
63800	SAE J1401 - 1/8"	10,1	15°	10

OCCHI INCLINATI CON GANCIO PER TUBO SAE J 1401

BANJOS INCLINES AVEC CROCHET POUR TUYAU SAE J 1401
EYES SLANTED WITH HOOK FOR TUBE SAE J 1401
SCHRÄGSTEHENDE ÖSEN MIT HAKEN FÜR LEITUNG SAE J 1401
OJALES INCLINADOS CON GANCHO PARA TUBO SAE J 1401



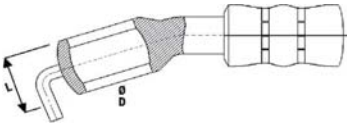

NOTE:
• Monoblocco in Acciaio al Carbonio

ARTICOLO	TUBO	Ø D mm	INCLINAZIONE	L mm	GANCIO	OCCHIO
63801	SAE J1401 - 1/8"	10,1	15°	8	90°	Esagonale
63802		10,1	15°	8	Spina elastica	Esagonale
63803		10,1	15° Laterale	8	Spina elastica	Esagonale

OCCHI CORPO SQUADRATO PER TUBO SAE J 1401

BANJOS CORPS EQUARRI POUR TUYAU SAE J 1401
EYES SQUARED BODY FOR TUBE SAE J 1401
ÖSEN MIT VIERKANTGEHÄUSE FÜR LEITUNG SAE J 1401
OJALES CUERPO CUADRADO PARA TUBO SAE J 1401



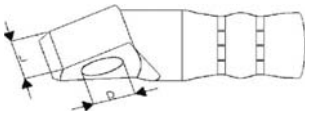

NOTE:
• Monoblocco in Acciaio al Carbonio

ARTICOLO	TUBO	Ø D mm	INCLINAZIONE	L mm
63804	SAE J1401 - 1/8"	10,1	10°	10
63805		12,1	10°	10

OCCHI INCLINATI CON GANCIO PER TUBO SAE J 1401

BANJOS INCLINES AVEC CROCHET POUR TUYAU SAE J 1401
EYES SLANTED WITH HOOK FOR TUBE SAE J 1401
SCHRÄGSTEHENDE ÖSEN MIT HAKEN FÜR LEITUNG SAE J 1401
OJALES INCLINADOS CON GANCHO PARA TUBO SAE J 1401



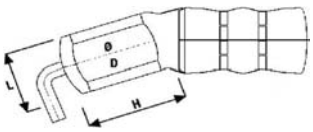

NOTE:
• Monoblocco in Acciaio al Carbonio

ARTICOLO	TUBO	Ø D mm	H mm	L mm	GANCIO
63806	SAE J1401 - 1/8"	10,1	23	8	90°

OCCHI PER TUBO SAE J 1401

BANJO POUR TUYAU SAE J 1401
EYES FOR TUBE SAE J 1401
ÖSEN FÜR LEITUNG SAE J 1401
OJALES PARA TUBO SAE J 1401



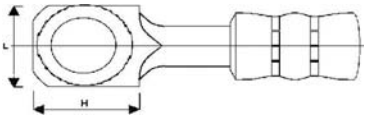

NOTE:
• Monoblocco in Acciaio al Carbonio

ARTICOLO	TUBO	Ø D mm	H mm	L mm	S mm
63807	SAE J1401 - 1/8"	10,1	23	17,0	8
63808		10,1	23	16,8	11
63809		12,1	23	19,0	8

OCCHI INCLINATI PER TUBO SAE J 1401

BANJOS INCLINES POUR TUYAU SAE J 1401
EYES SLANTED FOR TUBE SAE J 1401
SCHRÄGSTEHENDE ÖSEN FÜR LEITUNG SAE J 1401
OJALES INCLINADOS PARA TUBO SAE J 1401



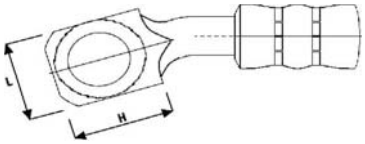

NOTE:
• Monoblocco in Acciaio al Carbonio

ARTICOLO	TUBO	D mm	H mm	L mm	S mm	INCLINAZIONE	LUNGH.
63810	SAE J1401 - 1/8"	10,1	23	17,0	8,0	10°	-
63811		10,1	23	16,8	11,2	10°	46 mm
63812		10,1	23	19,5	11,2	10°	55 mm
63813		10,1	23	22,0	8,0	18°	-

Gli articoli qui descritti, prodotti da e/o per conto di CERMAG, sono da intendersi adattabili, quindi non originali, ai marchi indicati secondo REG. CE 1400/2002
All items described here, produced by and/or on behalf of CERMAG, are to be understood as adaptable, therefore not original, to the brands indicated according to REG. EC 1400/2002

02 a

segue - ACCESSORI PER FRENATURA IDRAULICA

ACCESSOIRES POUR FREINAGE HYDRAULIQUE - HYDRAULIC BRAKE ACCESSORIES - ZUBEHÖRTEILE FÜR HYDRAULISCHENBREMSEN - ACCESORIOS PARA FRENADO HIDRÁULICO

OCCHI CORPO SQUADRATO PER TUBO SAE J 1401

BANJOS CORPS EQUARRI POUR TUYAU SAE J 1401
EYES SQUARED BODY FOR TUBE SAE J 1401
ÖSEN MIT VIERKANTGEHÄUSE FÜR LEITUNG SAE J 1401
OJALES CUERPO CUADRADO PARA TUBO SAE J 1401



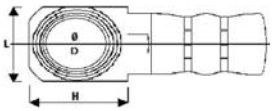

NOTE:
• Monoblocco in Acciaio al Carbonio

ARTICOLO	TUBO	D mm	H mm	L mm	S mm	INCLINAZIONE
63814	SAE J1401 - 1/8"	10,1	22,5	19	12	-
63815		10,1	22,5	20	12	10°

OCCHI MONOBLOCCO PER TUBO SAE J 1401

BANJO MONOBLOC POUR TUYAU SAE J 1401
EYES MONOBLOC FOR TUBE SAE J 1401
MONOBLOCKÖSEN FÜR LEITUNG SAE J 1401
OJALES MONOBLOQUE PARA TUBO SAE J 1401



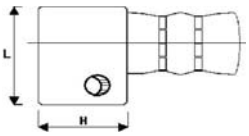

NOTE:
• Monoblocco in Acciaio al Carbonio

ARTICOLO	TUBO	D mm	H mm	L mm	S mm	FORO
63816	SAE J1401 - 1/8"	10,1	27	25	16	SI

OCCHI PER TUBO SAE J 1401

BANJO POUR TUYAU SAE J 1401
EYES FOR TUBE SAE J 1401
ÖSEN FÜR LEITUNG SAE J 1401
OJALES PARA TUBO SAE J 1401



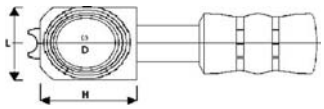

NOTE:
• Monoblocco in Acciaio al Carbonio

ARTICOLO	TUBO	D mm	H mm	L mm	S mm	POSIZIONATORE
63817	SAE J1401 - 1/8"	10,1	23	17	8	SI
63818		12,1	21	19	8	SI
63819		12,1	26	19	8	SI
63820		12,1	26	19	8	SI - LUNGO

OCCHI INCLINATI PER TUBO SAE J 1401

BANJOS INCLINES POUR TUYAU SAE J 1401
EYES SLANTED FOR TUBE SAE J 1401
SCHRÄGSTEHENDE ÖSEN FÜR LEITUNG SAE J 1401
OJALES INCLINADOS PARA TUBO SAE J 1401



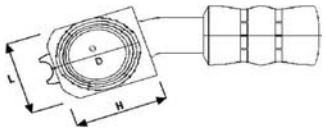

NOTE:
• Monoblocco in Acciaio al Carbonio

ARTICOLO	TUBO	D mm	H mm	L mm	S mm	INCLINAZIONE	POSIZ.
63822	SAE J1401 - 1/8"	10,1	23,6	17,0	8,0	15°	SI



Gli articoli qui descritti, prodotti da e/o per conto di CERMAG, sono da intendersi adattabili, quindi non originali, ai marchi indicati secondo REG. CE 1400/2002
All items described here, produced by and/or on behalf of CERMAG, are to be understood as adaptable, therefore not original, to the brands indicated according to REG. EC 1400/2002

Ricambi per Rimorchi e Carri Botte
SPARE PARTS FOR TRAILERS AND SLURRY TANKERS

TUBO DI ASPIRAZIONE IN GOMMA
TUYAU CAOUICHOUC
BLACK SLURRY TANK RUBBER HOSE
SPIRALGUMMISCHLAUCH
TUBO DE ASCPIRACIÓN DE GOMA



ARTICOLO	Ø INT. mm	Ø EST. mm	LUNGHEZZA m	PRESSIONE
60635	80	90	2	5 bar
60636	100	115	2	5 bar
60637	120	130	2	5 bar
60638	150	165	2	5 bar
62661	200	215	2	5 bar
60639	100	115	3	5 bar
60640	120	130	3	5 bar
60641	150	165	3	5 bar
62662	200	215	3	5 bar

TUBO MANICHETTA IN GOMMA 20 BAR PER MANDATA
TUYAU
FLAT-RUBBER HOSE 20 BAR PRESSION
GUMMI FLACHSCHLAUCH 20 BAR DRUCK
MANGUERA DE GOMA 20 BAR PARA ENVÍO



ARTICOLO	Ø mm	PRESS. ESERCIZ. Atm.	LUNGHEZZA ROTOLI m
26752	60 x 71	20	20
26753	80 x 90	20	20
26754	100 x 114	20	20
26755	120 x 134	20	20
26756	150 x 164	20	20

TUBO DI ASPIRAZIONE ZINCATO
TUBE GALVANISE PLONGEUR
GALVANIZED SLURRY TANK PIPE
VERZINKTER ANSAUGROHR
TUBO DE ASPIRACIÓN CINCADO



ARTICOLO	LUNGHEZZA m	Ø mm
61701	2	80
60347	2	100
60348	2	120
60349	2	150
62663	2	200
61981	3	100
61982	3	120
61983	3	150
62664	3	200

TUBO DI ASPIRAZIONE ZINCATO
TUBE GALVANISE PLONGEUR
GALVANIZED SLURRY TANK PIPE
VERZINKTER ANSAUGROHR
TUBO DE ASPIRACIÓN CINCADO



ARTICOLO	LUNGHEZZA m	Ø mm
60350	2	150
61984	3	100
61985	3	120
61986	3	150

TUBO DI ASPIRAZIONE IN PVC
TUYAU ASPIRATION EN PVC
SLURRY TANK HOSE PVC
SPIRALSCHLAUCH AUS PVC
TUBO DE ASPIRACIÓN DE PVC



CARATTERISTICHE
PVC plastificato grigio - Resistente all'abrasione, ozono, e agenti atmosferici - Interno liscio - PVC rigido antiurto bianco - Striscia nera - Aspirazione e mandata liquidi per carri botte, spurghi e impieghi generali.

ARTICOLO	Ø INT. mm	SPESSORE PARETE mm	PESO g/m	PRESSIONE ESERCIZIO bar
61721	51 (2")	5,5	1050	5
61722	60	5,5	1250	4
61724	80	6,5	1850	3
61725	102 (4")	7,5	2700	3
61727	120	8	3600	2
61728	152 (6")	9	5000	2

FASCETTE STRINGITUBO IN ACCIAIO A BANDA LARGA
COLLIERS DE SERRAGE SUPER
HOSE CLIPS WITH LARGE BAND
BREITBANDSCHELLEN
ABRAZADERAS DE TUBO CON BANDA ANCHA



MATERIALE: acciaio a basso tenore di carbonio.
ESECUZIONE: esente da bave e bordo arrotondato.
TRATTAMENTO: zinco-cromatura passivata gialla.
APPLICAZIONI: dove è richiesto un serraggio molto forte (da 10 a 45 kg/cm2)
CARATTERISTICHE: possono essere riutilizzate sempre.

ARTICOLO	Ø SERRAGGIO mm	LARGHEZZA NASTRO mm	SPESSORE NASTRO mm
25245	da 30 a 33	21	1,0
25246	da 34 a 37	21	1,0
25247	da 38 a 41	21	1,0
25248	da 42 a 46	21	1,0
25250	da 47 a 51	21	1,0
25251	da 52 a 57	21	1,0
25253	da 58 a 63	21	1,0
25254	da 63 a 68	21	1,0
25255	da 67 a 73	24	1,5
25256	da 73 a 79	24	1,5
25257	da 79 a 86	24	1,5
25258	da 86 a 95	24	1,5
25260	da 95 a 105	24	1,5
25261	da 104 a 115	24	1,5
25262	da 110 a 123	24	1,5
25263	da 115 a 130	24	1,5
25264	da 131 a 140	26	1,8
25265	da 134 a 148	26	1,8
25266	da 148 a 162	26	1,8
25267	da 162 a 176	26	1,8
25268	da 175 a 190	26	1,8
25269	da 190 a 205	26	1,8
25270	da 205 a 220	26	1,8
25271	da 214 a 227	26	1,8
25272	da 220 a 235	26	1,8
25273	da 235 a 250	26	1,8

Gli articoli qui descritti, prodotti da e/o per conto di CERMAG, sono da intendersi adattabili, quindi non originali, ai marchi indicati secondo REG. CE 1400/2002
All items described here, produced by and/or on behalf of CERMAG, are to be understood as adaptable, therefore not original, to the brands indicated according to REG. EC 1400/2002

02 a

CARATTERISTICHE TECNICHE GIUNTO TIPO "FERRARI"
TECHNICAL DATA "FERRARI" TYPE COUPLING

SFERA PER GIUNTO



FIGURA	Ø mm	Ø1 mm	Ø2 mm	Ø3 mm	H	Sp/Tk	kg	SCHEMA
	60	55	65	90	70	2	0,29	
	80	76	86	110	81	2	0,415	
	100	95	103	130	90	2,5	0,72	
	120	115	124	153	97	2,5	0,9	
	150	145	155	179	100	2,5	1,1	
	200	195	210	243	136	3	2,6	

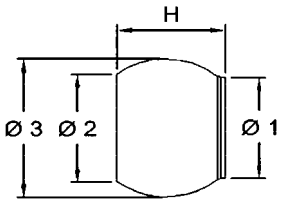

ANELLO PER GIUNTO



FIGURA	Ø mm	Ø1 mm	Ø2 mm	Ø3 mm	H	Sp/Tk	kg	SCHEMA
	60	114	89	82	22	2	0,15	
	80	142	110	99	26	2,5	0,33	
	100	168	130	120	32	2,5	0,425	
	120	188	155	143	38	3	0,65	
	150	222	185	175	38	3,5	1,05	
	200	298	260	230	45	3,5	2,1	

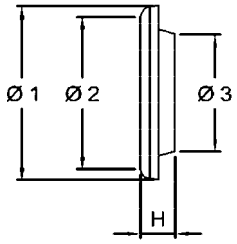

CONTROSFERA PER GIUNTO



FIGURA	Ø mm	Ø1 mm	A	B	L1	L2	H	kg	SCHEMA
	60	56	90	110	40	130	46	0,75	
	80	75	112	132	55	155	53	0,85	
	100	94	130	154	55	155	55	0,95	
	120	114	152	177	55	155	64	1,25	
	150	145	179	208	55	155	73	1,9	
	200	192	243	275	100	280	93	4,3	

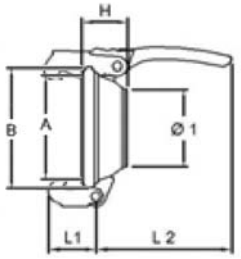

PRESSIONE D'ESERCIZIO VERSIONE 2 GANCI



FIGURA	Ø mm	bar
	60	10
	80	9
	100	8
	120	7
	150	6
	200	6

PRESSIONE D'ESERCIZIO VERSIONE 3 GANCI

Ø mm	bar	FIGURA
60	14	
80	12	
100	11	
120	10	
150	9	
200	10	



Gli articoli qui descritti, prodotti da e/o per conto di CERMAG, sono da intendersi adattabili, quindi non originali, ai marchi indicati secondo REG. CE 1400/2002
All items described here, produced by and/or on behalf of CERMAG, are to be understood as adaptable, therefore not original, to the brands indicated according to REG. EC 1400/2002

Ricambi per Rimorchi e Carri Botte
SPARE PARTS FOR TRAILERS AND SLURRY TANKERS

VALVOLA DI FONDO A PORTAGOMMA ZINCATA
CLAPET DE FOND AVEC MANCHON POUR TUYAU SOUPLE
FOOT VALVE WITH STUB-PIPE FOR RUBBER HOSE. GALVANIZED
KUGELRÜCKSCHLAGVENTIL
VALVULA DE FONDO



ARTICOLO	Ø mm
60658	60
60659	80
60660	100
60661	120
60662	150
62665	200

GUARNIZIONE RAPIDA PER GIUNTO IDRAULICO TIPO «BICCHIERE»
JOINT RAPIDE POUR JOINT HYDRAULIQUE
SAFETY JOINT
SICHERHEITSKUPPLUNGSDICHTUNG
CRIBA RÁPIDA PARA JUNTA HINDRÁULICA TIPO «VASO»



ARTICOLO	Ø TUBO mm	A mm	B mm	C mm
62015	80	102	82	22
62016	100	123	103	23,5
62017	120	147	124	27
62018	150	180,5	155,5	28

GUARNIZIONE IN GOMMA PER GIUNTO SFERICO
JOINTS CAOUTCHOUC
COUPLING GASKET
KUPPLUNGSDICHTUNG
CRIBA DE GOMA PARA JUNTA ESFÉRICA



ARTICOLO	Ø TUBO mm	Ø INTERNO mm	SPESSORE CORDA mm
60374	60	85	9,8
60375	80	105	11,8
60376	100	123	11,8
60377	120	141	15,2
60378	150	175	15,4
62667	200	235	18,0
MAGGIORATE			
63518	60	83,5	11,5
63519	80	103,5	13,5
63520	100	121,5	13,2
63521	120	138,5	16,3
63522	150	171,0	17,5

SFERA PER GIUNTO
SPHERE POUR JOINT
BALL FOR JOINT
KUPPLUNGSKUGEL
BOLA PARA JUNTA



ARTICOLO	Ø TUBO mm
60359	60
60360	80
60361	100
60362	120
60363	150
62666	200

ANELLO PER GIUNTO SFERICO
BAGUE POUR JOINT SPHERIQUE
RING FOR SPHERICAL JOINT
RING FÜR GELENKUGEL
ANILLO PARA JUNTA ESFÉRICA



ARTICOLO	Ø TUBO mm	NOTE
60369	60	
60370	80	
60371	100	
60372	120	
60373	150	
62670	200	

CURVA ZINCATA CON SEMIGIUNTO SFERICO MASCHIO E CONO
COUBRE 90° AVEC CONE
BEND 90° WITH MALE END CONUS
ROHRBOGEN 90° MIT DÜSE
CURVA 90° MACHO CON CONO



ARTICOLO	Ø mm	NOTE
60394	100	
60395	120	
60396	150	
62889	200	

CURVA A 90° ZINCATA, CON GIUNTO SFERICO
COUBRE 90° AVEC GRIFFE ET SPHERE
BEND 90°
KPL. BOGENSTÜCK
CURVA 90° CINCADA MACHO - HEMBRA



ARTICOLO	Ø TUBO mm	NOTE
61702	60	
60666	80	
60382	100	
60383	120	
60384	150	
62888	200	

CONTROSFERA PER GIUNTO
BAGUE A CROCHETS
AGAINSTBALL FOR JOINT
KUPPLUNGS GELENKUGEL
CONTRA - BOLA PARA JUNTA



ARTICOLO	Ø TUBO mm	NOTE
60364	60	2 ganci
60365	80	
60366	100	
60367	120	
60368	150	
62668	200	



ARTICOLO	Ø TUBO mm	NOTE
61614	60	3 ganci
61615	80	
61616	100	
61617	120	
61618	150	
62669	200	

Gli articoli qui descritti, prodotti da e/o per conto di CERMAG, sono da intendersi adattabili, quindi non originali, ai marchi indicati secondo REG. CE 1400/2002
All items described here, produced by and/or on behalf of CERMAG, are to be understood as adaptable, therefore not original, to the brands indicated according to REG. EC 1400/2002

02 a

TAPPO CONTROSFERA COMPLETO
BOUCHON A GRIFFE
COUPLUNG
KUPPLUNG GEGENKUGEL
TAPÓN CONTRA - BOLA COMPLETO



ARTICOLO	Ø TUBO mm	NOTE
60379	60	
60380	80	Zincato
60381	100	
62671	120	
62672	150	
62673	200	

TAPPO MASCHIO ZINCATO
BOUCHON A SPHERE
GALVANIZED MALE CAP
BLINDKAPPE KUGELANSCHLUSS
TIPÓN MASCULINO CINCADO



ARTICOLO	Ø TUBO mm
62019	60
62020	80
62021	100
62022	120
62023	150
62691	200

CURVA A 45° ZINCATA MASCHIO - FEMMINA
COUBRE 45° AVEC GRIFFE ET SPHERE
BEND 45°
KPL. BOGENSTUCK
CURVA 45° CINCADA MACHO - HEMBRA



ARTICOLO	Ø mm
61987	100
61988	120
61989	150
62674	200

CURVA A 90° ZINCATA FEMMINA CON CONO
COUBRE 90° AVEC CONE ET GRIFFE
GALVANIZED 90° BEND
ROHRBOGEN 90° MIT DÜSE
CURVA 90° HEMBRA CON CONO



ARTICOLO	Ø mm
61990	100
61991	120
61992	150
62675	200

CURVA LISCIA A 90° GREZZA
COUBRE LISSE 90° BRUTE
90° BAND NOT GALVANIZED
ROHRBOGEN 90°
CURVA LISA 90° BASTA



ARTICOLO	Ø TUBO mm	SPESSORE mm
61993	100	1,2
61994	120	1,2
61995	150	1,2
62676	200	2,0

TRONCHETTO FILETTATO
MANCHON FILETEE
TREATED TUBE
GEWINDSTUTZ
TUBO FILETADO



Lunghezza 70 mm

ARTICOLO	Ø mm	SARACINESCA
60354	60	2”
60355	80	3”
60356	100	4”
60357	120	5”
60358	150	6”
62677	200	8”

SEMIGIUNTO SFERICO MASCHIO MANICOTTO FILETTATO
SPHERE AVEC FILETAGE
BALL MALE WITH THREAD CONNECTION
GEWINDESTUTZ MIT KUGELANSCHLUSS
CONTRA - BOLA MACHO CON FILETE



ARTICOLO	Ø mm	FILETTO
61704	60	2”
60770	80	3”
60771	100	4”
60772	120	5”
60773	150	6”
62678	200	8”

SEMIGIUNTO SFERICO FEMMINA MANICOTTO FILETTATO MASCHIO LUNGO
FEMELLE FILETEE
FEMALE CONNECTION WITH THREAD
MUTTERTEIL
SEMIJUNTA HEMBRA CINCADA



ARTICOLO	Ø mm	FILETTO
61706	60	2”
60668	80	3”
60385	100	4”
60386	120	5”
60387	150	6”
62679	200	8”

SEMIGIUNTO SFERICO MASCHIO MANICOTTO PER TUBO IN GOMMA
MANCHON AVEC SPHERE
MALE CONNECTION FOR HOSE
VATERTEIL FÜR SCHLAUCH
SEMIJUNTA MACHO CINCADA Y CON SEPARADOR PARA TUBO DE GOMA



ARTICOLO	Ø mm	NOTE
61705	60	
60669	80	
60388	100	
60389	120	
60390	150	
62680	200	

Gli articoli qui descritti, prodotti da e/o per conto di CERMAG, sono da intendersi adattabili, quindi non originali, ai marchi indicati secondo REG. CE 1400/2002
All items described here, produced by and/or on behalf of CERMAG, are to be understood as adaptable, therefore not original, to the brands indicated according to REG. EC 1400/2002

Ricambi per Rimorchi e Carri Botte
SPARE PARTS FOR TRAILERS AND SLURRY TANKERS

SEMIGIUNTO FEMMINA ZINCATO CON MANICOTTO PER TUBO IN GOMMA
MANCHON AVEC GRIFFE
FEMALE CONNECTION FOR HOSE
MUTTERTEIL MIT GEWINDESTUTZ
SEMIJUNTA HEMBRA CINCADA Y CON SEPARADOR PARA TUBO DE GOMA



ARTICOLO	Ø mm	NOTE
61703	60	**2 ganci**
60672	80	
60397	100	
60398	120	
60399	150	
62681	200	

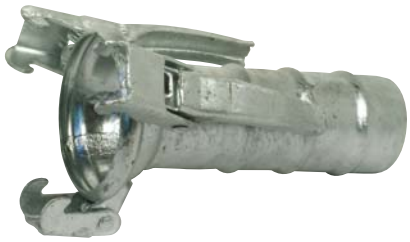

ARTICOLO	Ø mm	NOTE
61610	80	**3 ganci**
61611	100	
61612	120	
61613	150	
62682	200	

CONO LISCIO GREZZO
CONE LISSE BRUT
CONUS NOT GALVANIZED
KONUSSE ROHSTEIL
CONO LISO BASTO



ARTICOLO	Ø TUBO mm	Ø MINIMO mm	SPESSORE mm
61996	100	50	2
61997	120	55	2
61998	150	65	2
62683	200	70	2

FLANGIA QUADRA CON TRONCHETTO FILETTATO ZINCATO
MANCHON FILETE AVEC FLASQUE ZINGUEE
GALVANIZED THREADED STUBPIPE WITH FLANGE
VERZINKTE FLANSCH MIT ASSERGEWINDE
COLLAR CUADRO CON TUBO FILETADO CINCADO



ARTICOLO	Ø mm	FILETTO	INTERASSE mm
61999	100	4”	150
62000	120	5”	150
62001	150	6”	150
62890	200	8”	180

CONTROSFERA CON FLANGIA ZINCATA
FLASQUE AVEC CONTRO SPHERE ZINGUEE
FLANGE WITH GALVANIZED COUNTERSPHERE
FLANISCH MIT VERZINKTER KUGEL
COLLAR CON CONTRA - BOLA CINCADA



ARTICOLO	Ø mm	INTERASSE mm
62002	100	150
62003	120	150
62004	150	150
62891	200	180

SFERA CON FLANGIA ZINCATA
FLASQUE AVEC SPHERE ET BAGUE ZINGUEE
FLANGE WITH GALVANIZED SPHERE AND RING
FLANSCH MIT VERZINKTER KUGEL UND RING
COLLAR CINCADO CON BOLA Y ANILLO



ARTICOLO	Ø mm	INTERASSE mm
62005	100	150
62006	120	150
62007	150	150
62876	200	180

ATTACCO RAPIDO FLANGIATO CON LEVA ZINCATO
FLASQUE RACCORD A BRANCHEMENT RAPIDE A LEVIER ZINGUE
GALVANIZED FLANGED QUICK COUPLING WITH LEVER
GEFLANSCHTE STECKKUPPLUNG MIT VERZINKTEM HEBEL
ENGANCHE RÁPIDO EMBRIDADO CON PALANCA CINCADO



ARTICOLO	DESCRIZIONE
63628	Attacco rapido femmina da 150 mm e flangia da 6”

SEMIGIUNTO SFERICO CON PORTAGOMME E MANIGLIA
MANCHON AVEC SPHERE ET POIGNEE
SPHERICAL HALF COUPLING WITH PIPE FITTING AND HANDLE
KUGELGELENKHÄLFTE MIT SCHLAUCHSTUTZEN UND HANDGRIFF
SEMIJUNTA ESFÉRICA CON PORTAGOMAS Y MANILLA



ARTICOLO	DESCRIZIONE
63629	Semigiunto sferico con portagomma e maniglia da 150 mm

Gli articoli qui descritti, prodotti da e/o per conto di CERMAG, sono da intendersi adattabili, quindi non originali, ai marchi indicati secondo REG. CE 1400/2002
All items described here, produced by and/or on behalf of CERMAG, are to be understood as adaptable, therefore not original, to the brands indicated according to REG. EC 1400/2002

RIDUZIONE CONICA CON GIUNTO - ZINCATA
REDUCTION CONIQUE AVEC RACCORD SPHERIQUE-ZINGUÉE
GALVANIZED REDUCTION CONNECTION WITH QUICK COUPLING
KUGELKUPPLUNG
REDUCCIÓN CINCADA



ARTICOLO	Ø FEMMINA "A" mm	Ø MASCHIO "B" mm
61561	80	60
62684	100	60
61562	100	80
62685	120	80
61563	120	100
62294	150	100
61564	150	120
62686	200	150

MAGGIORAZIONE CONICA CON GIUNTO - ZINCATA
MAJORATION CONIQUE AVEC RACCORD SPHERIQUE-ZINGUÉE
GALVANIZED RAISING CONNECTION WITH QUICK COUPLING
VERZINKTE KEGELSCHNITT ÜBERMASS MIT KUPPLUNG
MAYORAZIONE CÓNICO CON JUNTA CINCADA



ARTICOLO	Ø FEMMINA "A" mm	Ø MASCHIO "B" mm
61565	60	80
62687	60	100
61566	80	100
62688	80	120
61567	100	120
61880	100	150
61568	120	150
62689	150	200

DEVIAZIONE A SE STANTE CON MASCHIO IN USCITA ZINCATA
DERIVATION INDEPENDANTE AVEC SORTIE MÂLE ZINGUÉE
GALVANIZED DERIVATION WITH OUTLET BALL
VERZINKTE ABLENKUNG MIT AUSGANG KÜCHEL
DESVIACIÓN INDEPENDIENTE CON MACHO IN SALIDA CINCADO



ARTICOLO	MISURE mm	NOTE
61544	60x60x60	
61546	80x80x80	
61548	100x100x100	
61549	120x100x120	
61550	120x120x120	

DEVIAZIONE LATERALE ZINCATA
DERIVATION LATÉRALE ZINGUÉE
GALVANIZED LATERAL DERIVATION
VERZINKTE SEITLICH ABLEITUNG
DERIVACIÓN LATERAL CINCADO

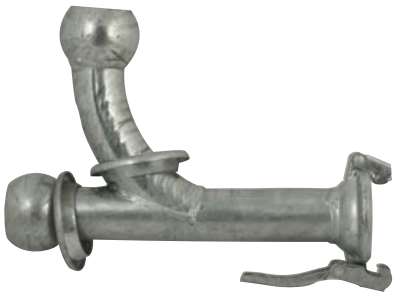

ARTICOLO	Ø mm
61556	60
61558	100
61559	120

BIFORCAZIONE A «T» ZINCATA
DERIVATION A «T» ZINGUÉE
GALVANIZED «T» BIFURCATION
VERZINKTE "T" GABELUNG
BIFURCACIÓN "T" CINCADO



ARTICOLO	Ø mm
61553	100
63601	120
61555	150

GIUNTO GIREVOLE
JOINT TOURNANT
TOURNING JOINT
DREHGELENK
NUDO GIRABLE



ARTICOLO	Ø	L mm	D mm	I mm	FORI	F mm	SFERE	PESO kg
64598	4"	127	250	220	6	15	62	15,9
64599	6"	127	290	260	6	15	88	20,5
64600	8"	127	350	320	6	15	112	27,0

Gli articoli qui descritti, prodotti da e/o per conto di CERMAG, sono da intendersi adattabili, quindi non originali, ai marchi indicati secondo REG. CE 1400/2002
All items described here, produced by and/or on behalf of CERMAG, are to be understood as adaptable, therefore not original, to the brands indicated according to REG. EC 1400/2002

Ricambi per Rimorchi e Carri Botte
SPARE PARTS FOR TRAILERS AND SLURRY TANKERS

SEMIGIUNTO ZINCATO SFERICO MASCHIO CON CONO DRITTO
MALE A CONE
NOZZLE WITH MALE END
VATERTEIL
SEMIJUNTA MACHO CINCADA



ARTICOLO	Ø mm	NOTE
60391	100	
60392	120	
60393	150	
62690	200	

DIFFUSORE A VENTAGLIO
PALETTE COUPE JET
CIRCULAR SPREAPER
VERTEILER
DIFUSOR CIRCULAR



ARTICOLO
60400

DIFFUSORE A VENTAGLIO CON SEMIGIUNTO MASCHIO E CONO IN GOMMA
PALETTE COUPE JET
CIRCULAR SPREAPER
VERTEILER
DIFUSOR CIRCULAR



ARTICOLO	Ø mm
62011	150

DIFFUSORE A VENTAGLIO CON SEMIGIUNTO FEMMINA E CON CONO IN GOMMA
BUSE AU RAS DE SOL FEMELLE
FEMALE SPLASHER FOR RUBBER CONE
VERTEILER MIT ANSCHLUSS
DIFUSOR CON SEMIJUNTA HEMBRA



ARTICOLO	Ø mm
62012	150

DIFFUSORE TIPO «FRANCIA» MASCHIO
BUSE D'EPANDAGE AU RAS DU SOL
SPLASHER
VERTEILER
DIFUSOR TIPO «FRANCIA»



ARTICOLO	Ø mm
62013	150

DIFFUSORE MASCHIO CON CONO A DOPPIO VENTAGLIO ZINCATO
BUSE D'EPANDAGE AU RAS DU SOL
SPLASHER
VERTEILER
DIFUSOR



ARTICOLO	Ø mm
65349	120
62014	150
65292	200

POMPA VUOTO
POMPE À VIDE
VACUUM PUMP
VAKUUMPUMPE
BOMBA PARA VACÍO AIRE



ARTICOLO
62024

RICAMBI

ARTICOLO	DESCRIZIONE
62860	Membrana
62861	Valvola aspirazione
62862	Valvola di scarico

COLLO DI CIGNO ZINCATO CON GIUNTI SFERICI
COL DE CYGNEGALVANISE AVEC RACCORDS
GALVANIZED SWAN NECK WITH COUPLING
VERZINKTE SCHWALENHALSBOGEN MIT KUGELKUPPLUNGEN
CUELLO DE CISNE GALVANIZADO



ARTICOLO	Ø mm
64723	100
64724	120

Gli articoli qui descritti, prodotti da e/o per conto di CERMAG, sono da intendersi adattabili, quindi non originali, ai marchi indicati secondo REG. CE 1400/2002
All items described here, produced by and/or on behalf of CERMAG, are to be understood as adaptable, therefore not original, to the brands indicated according to REG. EC 1400/2002

IRRIGATORI "DN" PER CARRIBOTTE
ARROSEURS "DN" POUR TONNES À LIQUIDE - "DN" SPRINKLERS FOR TANK TRAILER - "DN" IRIGATOREN FUER TANKWAGEN - ASPERSORES "DN" PARA CARROS CISTERNA

IRRIGATORE DA 4" CON ROTAZIONE IDRAULICA
ARROSEUR 4" AVEC ROTATION HYDRAULIQUE
4" SPRINKLER WITH HYDRAULIC ROTATION
4" IRIGATOR MIT HYDRAULISCHER DREHUNG
ASPERSOR 4" CON ROTACIÓN HÍDRAULICA



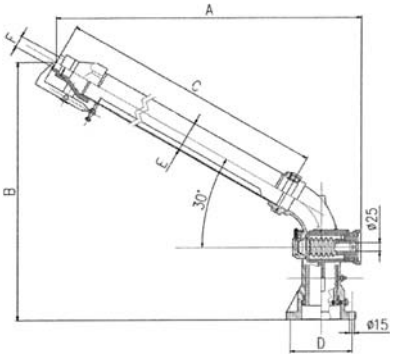

MOTORE IDRAULICO (Da ordinare separatamente)
81421

ARTICOLO	A mm	B mm	C mm	D mm	E mm	F mm	PESO kg
64715	1000	840	930	177	89	35	35,5

IRRIGATORE DA 5" CON ROTAZIONE IDRAULICA
ARROSEUR 5" AVEC ROTATION HYDRAULIQUE
5" SPRINKLER WITH HYDRAULIC ROTATION
5" IRIGATOR MIT HYDRAULISCHER DREHUNG
ASPERSOR 5" CON ROTACIÓN HÍDRAULICA



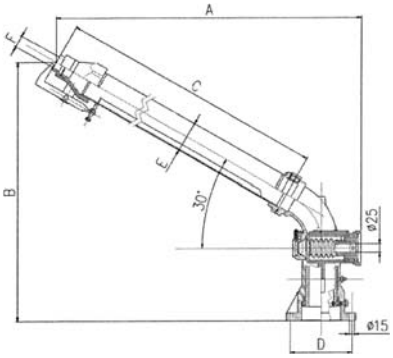

MOTORE IDRAULICO (Da ordinare separatamente)
81421

ARTICOLO	A mm	B mm	C mm	D mm	E mm	F mm	PESO kg
64716	980	800	910	177	102	44	33

IRRIGATORE DA 4" CON ROTAZIONE IDRAULICA E REGOLAZIONE ANGOLO DI TIRO
ARROSEUR 4" AVEC ROTATION HYDRAULIQUE ET AJUSTEMENT DE SENS DU JET
4" SPRINKLER WITH HYDRAULIC ROTATION AND ADJUSTABLE JET DIRECTION
4" IRRIGATOR MIT HYDRAULISCHER DREHUNG UND PITCH WINKELEINSTELLUNG
ASPERSOR 4" CON ROTACIÓN HÍDRAULICA Y DIRECCIÓN ADJUSTABLE DE CHORRO



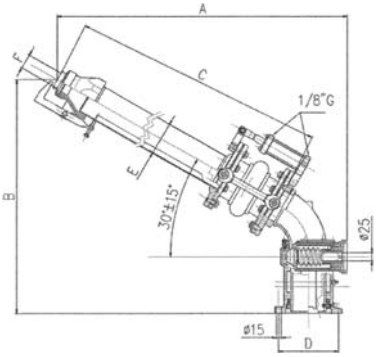

MOTORE IDRAULICO (Da ordinare separatamente)
81421

ARTICOLO	A mm	B mm	C mm	D mm	E mm	F mm	PESO kg
64717	1000	760	850	177	89	35	50,5

CONTROFLANGIA PER ADATTARE A IRRIGATORI BATTIONI PAGANI 4"
CONTRE-BRIDE POUR ADAPTER ARROSEURS BATTIONI-PAGANI 4"
COUNTER-FLANGE FOR ADAPTING 4" BATTIONI-PAGANI'S SPRINKLERS
ANPASSENFLANSCH FUER 4" BATTIONI-PAGANI IRIGATOREN
CONTRA-BRIDA PARA ADAPTAR ASPERSORES BATTIONI-PAGANI 4"



ARTICOLO
64718

GUARNIZIONE PER ADATTARE A IRRIGATORI BATTIONI PAGANI 4"
JOINT POUR ADAPTER ARROSEURS BATTIONI-PAGANI 4"
GASKET FOR ADAPTING 4" BATTIONI-PAGANI'S SPRINKLERS
ANPASSENDICHTUUNG FUER 4" BATTIONI-PAGANI IRIGATOREN
SELLO PARA ADAPTAR ASPERSORE BATTIONI-PAGANI 4"



ARTICOLO
64719

Gli articoli qui descritti, prodotti da e/o per conto di CERMAG, sono da intendersi adattabili, quindi non originali, ai marchi indicati secondo REG. CE 1400/2002
All items described here, produced by and/or on behalf of CERMAG, are to be understood as adaptable, therefore not original, to the brands indicated according to REG. EC 1400/2002

Ricambi per Rimorchi e Carri Botte
SPARE PARTS FOR TRAILERS AND SLURRY TANKERS

OLIATORE CONTAGOCCE «SEMPLICE»
ROBINET GOUTTE A GOUTTE
DROP OIL REGULATOR
TROPFÖLER
CUCHARILLA DE BARBOTEO CUENTAGOTA

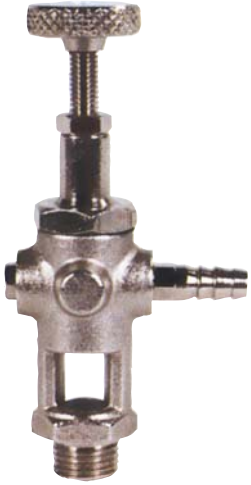

ARTICOLO	Ø
61133	1/4”

OLIATORE CONTAGOCCE «DOPPIO»
ROBINET DOUBLE GOUTTE A GOUTTE
DOUBLE DROP OIL REGULATOR
TROPFÖLER ZWEIFACH
CUCHARILLA DE BARBOTEO CUENTAGOTA DOBLE



ARTICOLO	Ø
61134	1/4”

MANOVUOTOMETRO
MANUVACUUMETRE
MANUVACUUMMETER
MANUVAKUUMMETER
MANOVACÚMETRO



ARTICOLO	Ø mm	FILETTO	NOTE
61135	60	1/4”	Scatola in acciaio verniciato a fuoco - Meccanismo ad orologeria Bourdon con scala –1/ +3
61136	80	3/8”	

MANOVUOTOMETRO ALLA GLICERINA
MANO VACUUMÈTRE A LA GLYCÉRINE
GLICERINE MANO-VACUUMMETER
MANUVAKUUMMETER
MANOVACÚMETRO



ARTICOLO	Ø mm	FILETTO	NOTE
61137	60	1/4”	Scatola in acciaio - Meccanismo ad orologeria Bourdon con scala –1/ +3
61138	100	1/2”	

SPIA DI LIVELLO
VOYANT NIVEAU
LEVEL INDICATOR WITH GASKET
SCHAUGLAS MIT DICHTUNG
INDICADOR NIVEL CON CRIBA



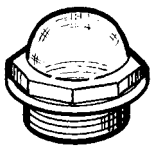

FIG.1



FIG.2

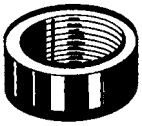

FIG.3

ARTICOLO	Ø	RICAMBI		
		SPIA (fig.1)	OR (fig.2)	GHIERA (fig.3)
61142	2”	**60702**	**61144**	**60704**
61143	3”	**60703**	**61145**	**60705**

SPIA DI LIVELLO
VOYANT NIVEAU
LEVEL INDICATOR WITH GASKET
SCHAUGLAS MIT DICHTUNG
INDICADOR NIVEL CON CRIBA

new



65476



65477



65477

ARTICOLO	DESCRIZIONE
65476	Spia livello vetro con ghiera in acciaio 4” completa
65477	Kit spia livello vetro 4” senza staffa
65478	Campana di vetro per spia 65476

Gli articoli qui descritti, prodotti da e/o per conto di CERMAG, sono da intendersi adattabili, quindi non originali, ai marchi indicati secondo REG. CE 1400/2002
All items described here, produced by and/or on behalf of CERMAG, are to be understood as adaptable, therefore not original, to the brands indicated according to REG. EC 1400/2002

02 a

VALVOLA DI TROPPO PIENO A 2 SFERE
SOUPAPE DE TROP-PLEIN A 2 BOULE
TWO BOWLS OVERFLOW VALVE
ÜBERLAUVENTIL MIT ZWEI KUGEL
VALVULA DE DEMASIADO LLENO CON 2 BOLAS



61119
61120
65535



65536

ARTICOLO	Ø mm	NOTE
61119	45	Costruita in ottone e acciaio con raccordi intercambiabili in ottone - Aspirazione 8.000 l/min
61120	60	
65535	80	
65536	100	

VALVOLA DI TROPPO PIENO A 2 SFERE
SOUPAPE DE TROP-PLEIN A 2 BOULE
TWO BOWLS OVERFLOW VALVE
ÜBERLAUVENTIL MIT ZWEI KUGEL
VALVULA DE DEMASIADO LLENO CON 2 BOLAS



61121
61122
65537



65538

RICAMBI TUBO TRASPARENTE

ARTICOLO	Ø mm	NOTE	ARTICOLO	DESCRIZIONE
61121	45	Valvola di moderna concezione a 2 sfere - Aspirazione fino a 10.000 l/min	new **65772**	Ø 100 - H 120
61122	60			
65537	80		new **65773**	Ø 134 - H 140
65538	100		new **65774**	Ø 200 - H 136

VALVOLA DI SICUREZZA
CLAPET DE SECURITÉ
SECURITY VALVES
SICHERHEITSVENTIL
VÁLVULA DE SEGURIDAD



ARTICOLO	Ø	NOTE
61123	1” 1/4	Costruita in ottone con molla in acciaio inox e tenuta in gomma antiolio - Per pressione a 0,5 kg/cm² - È predisposta per l’espulsione totale degli scarichi.
61124	1” 1/2	
61125	2”	

VALVOLA DI SICUREZZA CON PORTAGOMMA
CLAPET DE SECURITÉ AVEC RACCORD POUR TUYAU
SECURITY VALVES WITH HOSE CONNECTION
SICHERHEITSVENTIL MIT SCHLAUCHNSCHLUSS
VÁLVULAS DE SEGURIDAD CON PORTAGOMA



ARTICOLO	Ø	NOTE
61126	1” 1/4	Costruita in ottone con molla in acciaio inox e tenuta in gomma antiolio - Per pressione a 0,5 kg/cm² - È predisposta per l’espulsione totale degli scarichi.
61127	1” 1/2	
61128	2”	

VALVOLA DI DEPRESSIONE
SOUPAPE DE DEPRESSION
DEPRESSION VALVE
UNTERDRUCK VENTIL
VÁLVULA DE DEPRESIÓN



ARTICOLO	Ø	NOTE
61129	1” 1/2	Costruita in ottone con molle in acciaio, chiusura in gomma antiolio adatta a tarature - 0,2A - 0,5 kg/cm²

RUBINETTO A 3 VIE FLANGIATO
ROBINET A TROIS VOIES AVEC BRIDES
THREE-WAY FLANGED COCK
KUGELHAHN
GRIFO



ARTICOLO	Ø	NOTE
61139	4”	Corpo flangiato in Ghisa - otturatore in ottone smerigliato a due o tre vie
61140	5”	
61141	6”	

Gli articoli qui descritti, prodotti da e/o per conto di CERMAG, sono da intendersi adattabili, quindi non originali, ai marchi indicati secondo REG. CE 1400/2002
All items described here, produced by and/or on behalf of CERMAG, are to be understood as adaptable, therefore not original, to the brands indicated according to REG. EC 1400/2002

Ricambi per Rimorchi e Carri Botte
SPARE PARTS FOR TRAILERS AND SLURRY TANKERS

VALVOLA A SIFONE
SIPHONS
FLOAT VALVE
SIPHON ABSCHEIDER
VÁLVULA DE SIFÓN



CARATTERISTICHE

È una valvola destinata a sostituire gradualmente gli altri modelli - Unisce alle caratteristiche di leggerezza e durata i vantaggi della multidirezionalità dei raccordi.
Si presenta con l'esclusiva coppa in MACKROLON trasparente ad aggancio rapido con una maggiore capacità totale.



ARTICOLO	Ø mm	RACCORDO
61066	45	Diritto
61067	60	Diritto
61068	75	Diritto
61069	80	Diritto

RICAMBI

ARTICOLO	DESCRIZIONE
61580	Coppa in Mackrolon
61083	Rubinetto M-F 3/4" con raccordo
61591	Anello OR

ARTICOLO	Ø mm	RACCORDO
61070	45	Curvo
61071	60	Curvo
61072	75	Curvo
61073	80	Curvo

SFERE LEGGERE (GALLEGGIANTE)
SPHERE LEGERE (SURNAGEANTE)
LIGHT SPHERE (FLOATING)
LEICHT KUGEL (SCHWIMMEND)
BOLA LIGERO (FLOTANTE)

new



ARTICOLO	Ø mm	PER VALVOLE A SIFONE	MATERIALE
61084	60	61066 - 61067 61070 - 61071	PLASTICA
65479	60	61066 - 61067 61070 - 61071	GOMMA
61085	80	61068 - 61069 61072 - 61073	PLASTICA

SFERE PESANTI
BOULE LOURDE
HEAVY BALL
SCHWER SPHÄRE
BOLA PESADO



ARTICOLO	Ø mm	RACCORDO
61087	80	Costruita interamente in gomma antiolio
61088	100	

RICAMBI PER VALVOLA A SIFONE
VECCHIO TIPO - COPPA FILETTATA
PIECES DETACHÉES POUR SOUPAPE A SIPHON
SPARE PARTS FOR SIPHON VALVE
ERSATZTEILE FÜR SIPHON ABSCHEIDER
RECAMBIOS PARA VÁLVULA DE SIFÓN



ARTICOLO	DESCRIZIONE
61074	Anello OR
61075	Coppa in Mackroton filettato
26546	Rubinetto da 3/8"

Gli articoli qui descritti, prodotti da e/o per conto di CERMAG, sono da intendersi adattabili, quindi non originali, ai marchi indicati secondo REG. CE 1400/2002
All items described here, produced by and/or on behalf of CERMAG, are to be understood as adaptable, therefore not original, to the brands indicated according to REG. EC 1400/2002

02 a

CONO DI SCARICO FLANGIATO
CÔNE EN CAOUTCHOUC AVEC BRIDES
RUBBER SPREADER WITH FLANGES
AUSTRITTSKEGEL
CONO DE DESCARGADO



ARTICOLO	Ø	RACCORDO
61132	4”	Stampato in gomma nera elastica viene bloccato con fascia metallica

CONO DI SCARICO
CÔONO EN CAOUTCHOUC
RUBBER SPREADER
AUSTRITTSKEGEL
CONO DE DESCARGADO



ARTICOLO	Ø	RACCORDO
61091	6”	Stampato in gomma nera elastica viene bloccato a mezzo giunto sferico

IMBUTO IN GOMMA
ENTONNOIR EN CAOUTCHOUC
RUBBER FUNNEL
GUMMITRICHTER
EMBUDO DE GOMA



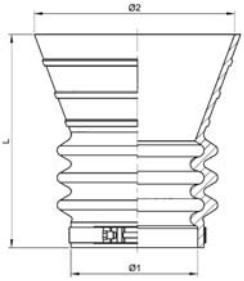

ARTICOLO	DESCRIZIONE	Ø	Ø1	Ø2	L
65481	Imbuto in gomma	**6”**	160	302	325
65482	Imbuto in gomma	**8”**	220	355	390
new **65798**	Imbuto in gomma	**10”**	273	453	490

GIUNTO IN GOMMA
JOINT EN CAOUTCHOUC
RUBBER JOINT
GUMMIGELENK
JUNTA DE GOMA



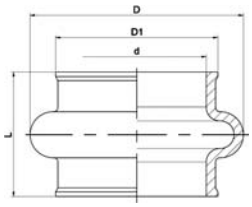

ARTICOLO	DESCRIZIONE	Ø	d	D	D1	L	FASCETTA DI BLOCCAGGIO
65483	Giunto in gomma	**6”**	150	230	177	135	**25267**
65484	Giunto in gomma	**8”**	200	280	228	150	**25271**

PALETTE PER DECOMPRESSORE BATTIONI E PAGANI
PALETTES POUR DECOMPRESSEUR BATTIONI ET PAGANI
BLADES FOR BATTIONI & PAGANI PRESSURE REDUCER
SCHAUFELN FÜR DEKOMPRESSOR BATTIONI UND PAGANI
PALETAS PARA DESCOMPRESOR BATTIONI Y PAGANI



ARTICOLO	MODELLO	MISURE mm
62953	MEC 3000	240x41x6,3
62954	MEC 4000	300x41x6,3
62955	MEC 5000	300x46,5x6,3
62956	MEC 6500	370x46,5x6,3
62957	MEC 8000	450x46,5x6,3
62958	MEC 12000	400x70x7,5

PIEDE DIFFUSORE PER INTERRATORI
PIED DIFFUSEUR POUR ENFOUISSEURS
DIFFUSER FOOT FOR BURYING MACHINES
VERTEILERFUSS FÜR UNTERPFLÜGMASCHINE
PIE DIFUSOR PARA ABONADORAS



ARTICOLO	RACCORDO
65564	Diffusore Ø 49,5 mm - H 280 mm

Gli articoli qui descritti, prodotti da e/o per conto di CERMAG, sono da intendersi adattabili, quindi non originali, ai marchi indicati secondo REG. CE 1400/2002
All items described here, produced by and/or on behalf of CERMAG, are to be understood as adaptable, therefore not original, to the brands indicated according to REG. EC 1400/2002

SARACINESCHE A LAMA SENZA SCARICO
VANNE DE FER FONDU Á LAME EN ACIER INOX SANS VIDANGE
CAST-IRON GATE VALVE WITH STAINLESS STEEL KNIFE WITHOUT DISCHARGE
GUSSEISEN-PLATTENSCHIEBER MIT EDELSTAHL PLATTEN OHINE ABFLUSS
TAJADERA EN HIERRO CON HOJA DE ACERO INOXIDABLE SIN DRENAJE

CARATTERISTICHE

- **Saracinesca unidirezionale in ghisa.**
- **Lama di chiusura in acciaio INOX.**
- **Misure:**
  - 6”
  - 8”
  - 10”
- **Senza testata:**
  la lama fuoriesce direttamente dal corpo non permettendo così la creazione di spazi dove si può accumulare sporcizia e quindi intasamenti.
- **Adatte per:**
  - settore agricolo “classico” (carro botte)
  - impianti biogas
  - camion autospurghi (riparatori e utilizzatori)
  - ecc...
- **La versione a volantino:**
  può essere usata anche su impianti diversi dal trattamento dei liquidi densi (acqua) grazie alla presenza di guarnizioni che garantiscono maggiore tenuta rispetto alle saracinesche classiche.
  ATTENZIONE: non sono utilizzabili su impinti chimici dove si richiedono certificazioni speciali, oppure in presenza di acidi o materiali particolarmente corrosivi.

VERSIONE MANUALE



LEVA A CREMAGLIERA
LEVIER À CRÉMAILLÈRE
RACK LEVER
ZAHNSTANGENHEBER
PALANCA DE CREMALLERA

new



ARTICOLO	APPLICAZIONE	DN
65273	Per saracinesca 63560	6”
65274	Per saracinesca 63561	8”

ARTICOLO	DESCRIZIONE	DN
63560	Saracinesca in ghisa a lama	6”
63561	Saracinesca in ghisa a lama	8”
63562	Saracinesca in ghisa a lama	10”

VERSIONE A VOLANTINO



ARTICOLO	DESCRIZIONE	DN
63563	Saracinesca in ghisa a lama con volantino	6”
63564	Saracinesca in ghisa a lama con volantino	8”
63565	Saracinesca in ghisa a lama con volantino	10”

VERSIONE CON CILINDRO IDRAULICO



ARTICOLO	DESCRIZIONE	DN
63566	Saracinesca in ghisa a lama con cilindro	6”
63567	Saracinesca in ghisa a lama con cilindro	8”
63568	Saracinesca in ghisa a lama con cilindro	10”

VERSIONE CON CILINDRO PNEUMATICO



ARTICOLO	DESCRIZIONE	DN
63569	Saracinesca in ghisa a lama con cilindro	6”
63570	Saracinesca in ghisa a lama con cilindro	8”
63571	Saracinesca in ghisa a lama con cilindro	10”

Gli articoli qui descritti, prodotti da e/o per conto di CERMAG, sono da intendersi adattabili, quindi non originali, ai marchi indicati secondo REG. CE 1400/2002
All items described here, produced by and/or on behalf of CERMAG, are to be understood as adaptable, therefore not original, to the brands indicated according to REG. EC 1400/2002

02 a

SARACINESCA A LEVA
VANNE A LEVIER
LEVER GATE VALVE
HEBELSCHIEBER
COMPUESTAS CON PALANCA



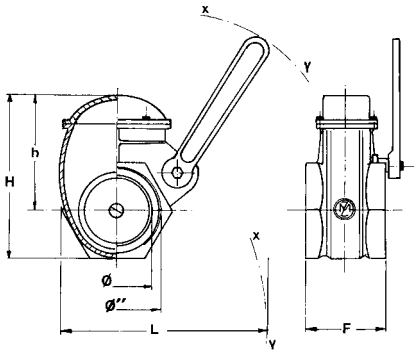

ARTICOLO	Ø"	Ø mm	H mm	h mm	L mm	F mm	PESO kg	CARATTERISTICHE
62025	2"	48	117	81	265	80	1,95	Modello in ottone - otturatore in corpo unico a doppia parete di chiusura.
62026	3"	75	170	121	319	90	3,80	
61092	4"	93	218	157	385	100	6,30	

SARACINESCA A STANTUFFO
VANNE A PISTON
STEMGATE VALVE
KOBELSCHIEBER
COMPUESTAS A PISTÓN CON RACOR



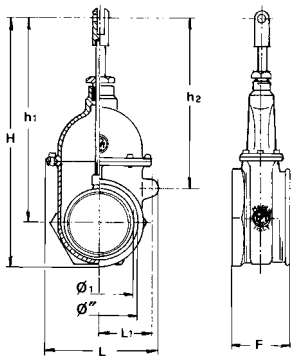

ARTICOLO	Ø"	Ø 1 mm	H mm	h1 mm	h2 mm	L mm	L1 mm	F mm	PESO kg	CARATTERISTICHE
61093	4"	95	353	290	232	157	77	70	3,95	Modello in ottone, ingombro ridotto, apertura totale e di facile smontaggio per l'ispezione interna.
61094	5"	120	422	345	283	190	97	72	4,97	
61095	6"	145	490	400	321	221	108	82	7,00	

SARACINESCA A STANTUFFO A 1 FLANGIA
VANNE A PISTON AVEC BRIDE
STEMGATE VALVE WITH FLANGE
KOBELNSCHIEBER MIT FLANISCH EINSEITIG
COMPUERSTAS A PISTÓN CON RACOR Y COLLAR



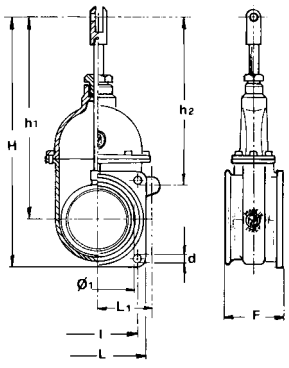

ARTICOLO	Ø"	Ø 1 mm	H mm	h1 mm	h2 mm	L mm	L1 mm	F mm	d mm	l mm	PESO kg	CARATTERISTICHE
61096	4"	95	380	290	232	180	79	80	13	150	5,00	
61097	5"	120	435	345	290	180	92	81	13	150	6,00	
61098	6"	145	490	400	327	180	108	86	13	150	7,70	

Gli articoli qui descritti, prodotti da e/o per conto di CERMAG, sono da intendersi adattabili, quindi non originali, ai marchi indicati secondo REG. CE 1400/2002
All items described here, produced by and/or on behalf of CERMAG, are to be understood as adaptable, therefore not original, to the brands indicated according to REG. EC 1400/2002

Ricambi per Rimorchi e Carri Botte
SPARE PARTS FOR TRAILERS AND SLURRY TANKERS

SARACINESCA A STANTUFFO A 2 FLANGE
VANNE A PISTON AVEC DOUBLE BRIDE
STEM GATE VALVE WITH TWO FLANGES
KOLBENSCHIEBER MIT ZWEI FLANISCHEN
COMPUERSTA A PISTÓN CON DOBLE COLLAR

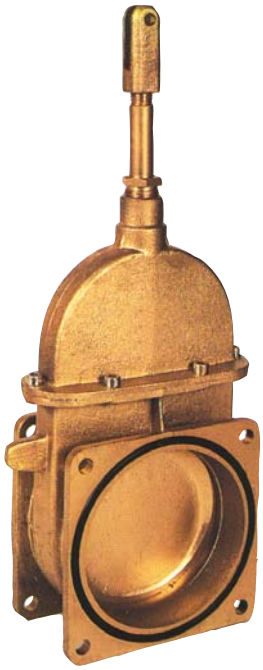

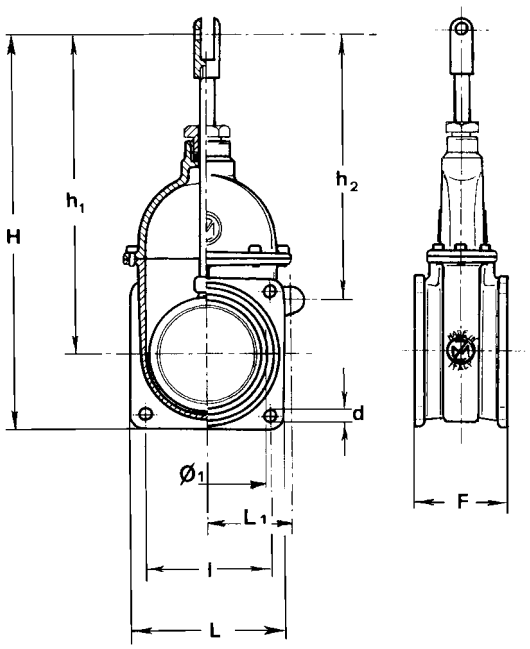

ARTICOLO	Ø"	Ø 1 mm	H mm	h1 mm	h2 mm	L mm	L1 mm	F mm	d mm	l mm	PESO kg	CARATTERISTICHE
61099	4"	95	380	290	236	180	96	90	13	150	6,00	Modello in ottone, ingombro ridotto, apertura totale e di facile smontaggio per l'ispezione interna.
61100	5"	120	435	345	290	180	98	90	13	150	6,90	
61101	6"	145	490	400	324	180	108	90	13	150	7,15	
61102	8"	190	584	470	360	228	137	112	13	180	**16,50**	**Struttura pesante - Apertura totale dell'otturatore Doppia parete**

FLANGE QUADRE PER SARACINESCHE A STANTUFFO
BRIDE CARRÉ POUR VANNE A PISTON
FLANGES SQUARE FOR SLUICE AT PISTON
VERKANTFLANSCHEN FÜR KOLBENSCHIEBEN
COLLARES CUDROS PARA COMPUERTAS A PISTÓN



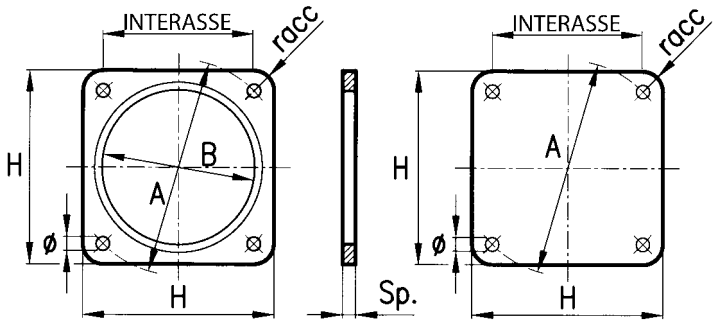

ARTICOLO	Ø NOMINALE TUBAZIONE POLLICI	Ø NOMINALE TUBAZIONE mm	A mm	INTERASSE mm	Sp mm	H mm	B mm	Ø mm	NOTE
62027	4"	100/108	212	150	8	180	101	13	Normale
62028	5"	120/133	212	150	8	180	121	13	Normale
62029	6"	150/159	212	150	8	180	151	13	Normale
62030	6"	—	212	150	8	180	—	13	Cieca
62031	8"	200	254,5	180	8	228	203	13	Normale

Gli articoli qui descritti, prodotti da e/o per conto di CERMAG, sono da intendersi adattabili, quindi non originali, ai marchi indicati secondo REG. CE 1400/2002
All items described here, produced by and/or on behalf of CERMAG, are to be understood as adaptable, therefore not original, to the brands indicated according to REG. EC 1400/2002

02 a

RICAMBI PER SARACINESCHE METALTECNICA
PIECES DETACHEES POUR VANNES - SPARE PARTS FOR GATE VALVES - ERSATZTEILE FÜR SCHIEBER - REPUESTOS PARA PERSIANAS

CUNEO
CALE
CIRCULAR WEDGE-PLATE
KEIL
CUÑA



ARTICOLO PER METALTECNICA	DESCRIZIONE
63019	Cuneo 4”
63020	Cuneo 5”
63021	Cuneo 6”
63022	Cuneo 8”

TESTATA
TETE
HEAD
KOPFTEIL
CABEZAL



ARTICOLO PER METALTECNICA	DESCRIZIONE
63029	Testata 4”
63030	Testata 5”
63031	Testata 6”
63032	Testata 8”

ASTA
TIGE
ROD
STANGE
VARILLA



ARTICOLO PER METALTECNICA	DESCRIZIONE
63023	Asta 4”
63024	Asta 5”
63025	Asta 6”
63026	Asta 8”

GUARNIZIONE TESTATA
JOINT DE TETE
HEAD SEAL
KOPFDICHTUNG
JUNTA CABEZAL



ARTICOLO PER METALTECNICA	DESCRIZIONE
63033	Guarnizione 4”
63034	Guarnizione 5”
63035	Guarnizione 6”
63036	Guarnizione 8”

STOPPA
ETOUPE
GLAND
PACKUNG
ESTOPA



ARTICOLO PER METALTECNICA	DESCRIZIONE
63027	Stoppa 4” - 5” - 6”
63028	Stoppa 8”

PREMISTOPPA
PRESSE-ETOUPE
PACKING BOX
STOPFBUCHSE
PRENSAESTOPA



ARTICOLO PER METALTECNICA	DESCRIZIONE
63037	Premistoppa 4” - 5” - 6”
63038	Premistoppa 8”

OR
JOINT TORIQUE
O-RING
O-RING
OR



ARTICOLO PER METALTECNICA	DESCRIZIONE
63039	OR 4” - 5” - 6”
63040	OR 8”

Gli articoli qui descritti, prodotti da e/o per conto di CERMAG, sono da intendersi adattabili, quindi non originali, ai marchi indicati secondo REG. CE 1400/2002
All items described here, produced by and/or on behalf of CERMAG, are to be understood as adaptable, therefore not original, to the brands indicated according to REG. EC 1400/2002

Ricambi per Rimorchi e Carri Botte
SPARE PARTS FOR TRAILERS AND SLURRY TANKERS

CILINDRO OLEODINAMICO A GAS PER L'APERTURA E CHIUSURA DELLE SARACINESCHE
VERIN HYDRAULIQUE POUR VANNE
HYDRAULIC CYLINDER FOR VALVES
HYDRAULISCHE-ZYLINDER FÜR SCHIEBE
CILINDRO HIDRAULICO PARA APERTURA/CIERRE DE LAS COMPUERTAS



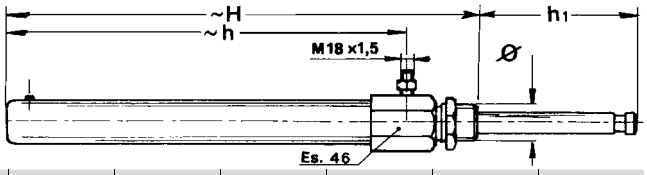

ARTICOLO	DN	Ø	H mm	h mm	h1 mm	PESO kg
61103	4"	M30x2	457	402	133	3,50
61104	5"	M30x2	457	402	157	3,55
61105	6"	M30x2	457	402	187	3,60
61106	8"	M35x2	567	503	213	4,50

CARATTERISTICHE:
Cilindro in acciaio cromato che si adatta a tutti i tipi di saracinesche, **funziona oleodinamicamente in apertura e chiusura con capsula accumulatrice di pressione.**

CILINDRO OLEODINAMICO CON RITORNO A MOLLA PER L'APERTURA E CHIUSURA DELLE SARACINESCHE - SEMPLICE EFFETTO
VERIN HYDRAULIQUE POUR VANNE
HYDRAULIC CYLINDER FOR VALVES
HYDRAULISCHE-ZYLINDER FÜR SCHIEBE
CILINDRO HIDRAULICO PARA APERTURA/CIERRE DE LAS COMPUERTAS



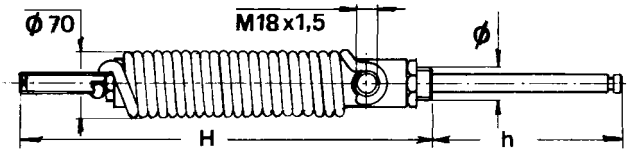

ARTICOLO	DN	Ø	H mm	h1 mm	PESO kg
61107	4"	M30x2	445	133	6,30
61108	5"	M30x2	445	157	6,35
61109	6"	M30x2	445	187	6,40
61110	8"	M35x2	497	213	7,70

CARATTERISTICHE:
Cilindro in acciaio con asta cromata, si adatta a tutti i tipi di saracinesche, **funziona oleodinamicamente in apertura con ritorno a molla.**

CILINDRO A DOPPIO EFFETTO PER L'APERTURA E CHIUSURA DELLE SARACINESCHE
VERIN HYDRAULIQUE POUR VANNE
HYDRAULIC CYLINDER FOR VALVES
HYDRAULISCHE-ZYLINDER FÜR SCHIEBE
CILINDRO HIDRAULICO PARA APERTURA/CIERRE DE LAS COMPUERTAS



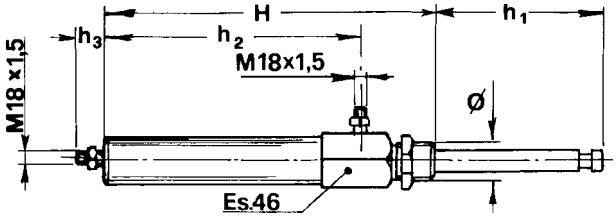

ARTICOLO	DN	Ø	H mm	h1 mm	h2 mm	h3 mm	PESO kg
61111	4"-5"-6"	M30x2	302	195	247	22	2,50
61114	8"	M35x2	365	244	300	22	3,10

CARATTERISTICHE:
Cilindro in acciaio con asta cromata, si adatta a tutti i tipi di saracinesche, **funziona sia in apertura che in chiusura oleodinamicamente.**

CILINDRO PNEUMATICO A DOPPIO EFFETTO PER L'APERTURA E CHIUSURA DELLE SARACINESCHE
VERIN PNEUMATIQUE POUR VANNE
PNEUMATIC CYLINDER FOR VALVES
PNEUMATIC-ZYLINDER FÜR SCHIEBE
CILINDRO PNEUMÁTICO PARA APERTURA/CIERRE DE LAS COMPUERTAS



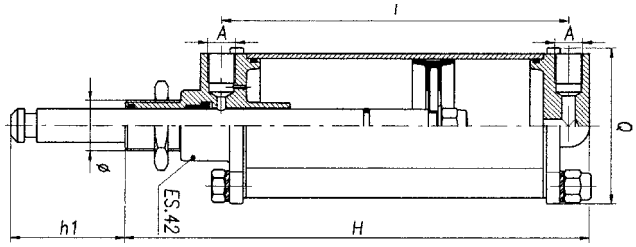

ARTICOLO	DN	A	Ø	I mm	Q mm	H mm	h1 mm aperto	h1 mm chiuso	*Corsa mm	PESO kg
61115	4"	3/8"	M30x2	190	93	260	127	28	99	2,85
61116	5"	3/8"	M30x2	215	93	285	152	28	124	2,95
61117	6"	3/8"	M30x2	240	93	310	178	28	150	3,20
61118	8"	3/8"	M35x2	274	93	350	213	29	184	3,55

CARATTERISTICHE:
Cilindro in acciaio con asta cromata, si adatta a tutti i tipi di saracinesche, **funziona sia in apertura che in chiusura in modo pneumatico.**
* Corsa utile normale. Il cilindro dispone di una extra corsa di 5mm sia in apertura che in chiusura.

Gli articoli qui descritti, prodotti da e/o per conto di CERMAG, sono da intendersi adattabili, quindi non originali, ai marchi indicati secondo REG. CE 1400/2002
All items described here, produced by and/or on behalf of CERMAG, are to be understood as adaptable, therefore not original, to the brands indicated according to REG. EC 1400/2002

02 a

SARACINESCA A STANTUFFO 2 FLANGE - RIV 10

VANNE A PISTON AVEC DOUBLE BRIDE - RIV10
STEM GATE VALVE WITH TWO FLANGES - RIV10
SCHIEBER MIT EINKANTFLANSCH - RIV 10
COMPUERSTA A PISTÓN CON DOBLE COLLAR - RIV10



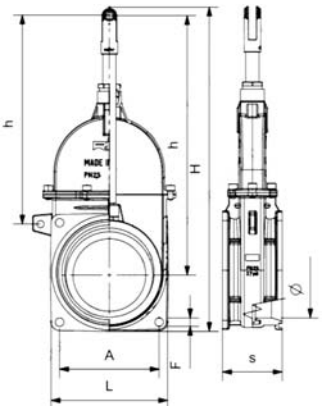

ARTICOLO	Ø"	Ø mm	H mm	h mm	S mm	L mm	F mm	A mm	h1	bar	PESO kg	CARATTERISTICHE
65014	4"	91	385	290	97	180	13	150	235	3	6,0	ATTACCO: ISO 228/1, ANSI B1.20.1, NPT, Flangia quadra LIMITE: -20°C (in assenza di liquido) +90°C NOTE: la pressione massima di utilizzo si intende a temperatura ambiente di circa 23°C.
65015	5"	120	450	350	90	180	13	150	295	3	7,7	
65016	6"	143	490	390	90	180	13	150	320	2,5	7,6	
65017	8"	191	610	485	111	230	13	180	385	1,5	17,5	

SARACINESCA A STANTUFFO 2 FLANGE CON CILINDRO DOPPIO EFFETTO IDRAULICO - RIV 14

VANNE A PISTON AVEC DOUBLE BRIDE ET CYLINDRE DOUBLE EFFET HYDRAULIQUE - RIV14
STEM GATE VALVE WITH TWO FLANGES AND HYDRAULIC DOUBLE-EFFECT CYLINDER - RIV14
SCHIEBER MIT EINKANTFLANSCH & MIT ZWERIWEGE ZYLINDER- RIV 14
COMPUERSTA A PISTÓN CON DOBLE COLLAR Y CILNDRO DOBLE EFECTO HIDRAULICO - RIV 14



CILINDRO DOPPIO EFFETTO PER SARACINESCHE

VERIN HYDRAULIQUE POUR VANNE
HYDRAULIC CYLINDER FOR VALVES
HYDRAULISCHE-ZYLINDER FÜR SCHIEBE
CILINDRO HIDRAULICO PARA LAS COMPUERTAS

new



ARTICOLO	APPLICAZIONI
65613	PER SARACINESCHE 4" - 5" - 6"
65614	PER SARACINESCHE 8"

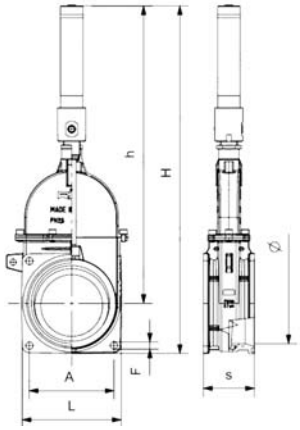

ARTICOLO	Ø"	Ø mm	H mm	h mm	S mm	L mm	F mm	A mm	bar	PESO kg	CARATTERISTICHE
65018	4"	91	538	449	97	180	13	150	3	7,5	ATTACCO: ISO 228/1, ANSI B1.20.1, NPT, Flangia quadra LIMITE: -20°C (in assenza di liquido) +90°C NOTE: la pressione massima di utilizzo si intende a temperatura ambiente di circa 23°C.
65019	5"	120	580	491	90	180	13	150	3	8,9	
65020	6"	143	615	526	90	180	13	150	2,5	8,9	
65021	8"	191	769	655	111	230	13	180	1,5	18,0	

SARACINESCA A LAMA FLANGE PN10 - RIV 120

VANNE DE FER FONDU Á LAME EN ACIER INOX BRIDE PN10 - RIV 120
CAST-IRON GATE VALVE WITH STAINLESS STEEL KNIFE AND PN10 FLASK - RIV 120
SCHIEBER MIT PN10FLANSCH- RIV 120
TAJADERA EN HIERRO CON HOJA DE ACERO INOXIDABLE Y BRIDA PN10 - RIV 120



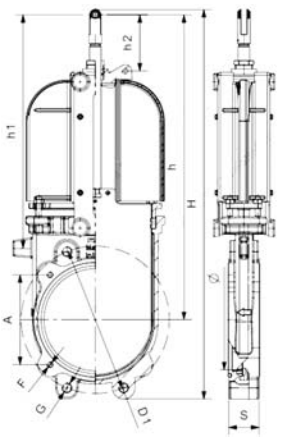

ARTICOLO	Ø"	Ø mm	H mm	h mm	S mm	F	A mm	D1 mm	G	h1 mm	bar	PESO kg	CARATTERISTICHE
65022	6"	150	671	525	60	M12	150	240	M20	411	10	19,6	ATTACCO: Flangia quadra / PN10 - ANSI 150 LIMITE: -20°C (in assenza di liquido) +90°C NOTE: la pressione massima di utilizzo si intende a temperatura ambiente di circa 23°C.
65023	8"	200	671	607	60	M12	180	295	M20	465	8	24,7	
65024	10"	250	941	733	70	-	-	350	M20	-	7	53,0	

Gli articoli qui descritti, prodotti da e/o per conto di CERMAG, sono da intendersi adattabili, quindi non originali, ai marchi indicati secondo REG. CE 1400/2002
All items described here, produced by and/or on behalf of CERMAG, are to be understood as adaptable, therefore not original, to the brands indicated according to REG. EC 1400/2002

Rubinetterie Italiane Velatta SpA
since 1950

Ricambi per Rimorchi e Carri Botte
SPARE PARTS FOR TRAILERS AND SLURRY TANKERS

SARACINESCA A LAMA CON VOLANTINO FLANGE PN10 - RIV 121

VANNE DE FER FONDU Á LAME AVEC BRIDE PN10 - RIV 121
CAST-IRON GATE VALVE WITH STAINLESS STEEL KNIFE AND PN10 FLASK - RIV 121
SCHIEBER MIT PN10FLANSCH- RIV 121
TAJADERA EN HIERRO CON HOJA DE ACERO INOXIDABLE Y BRIDA PN10 - RIV 121



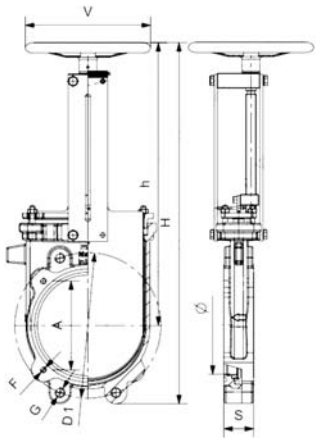

ARTICOLO	Ø"	Ø mm	H mm	h mm	S mm	F	A mm	D1 mm	G	V mm	bar	PESO kg	CARATTERISTICHE
65025	6"	150	632	498	60	M12	150	240	M20	250	10	21,0	ATTACCO: Flangia quadra / PN10 - ANSI 150 LIMITE: -20°C (in assenza di liquido) +90°C NOTE: la pressione massima di utilizzo si intende a temperatura ambiente di circa 23°C.
65026	8"	200	730	572	60	M12	180	295	M20	250	8	25,7	
65027	10"	250	878	682	70	-	-	350	M20	300	7	46,3	

SARACINESCA A LAMA CON CILINDRO DOPPIO EFFETTO IDRAULICO FLANGE PN10 - RIV 124

VANNE A PISTON AVEC DOUBLE BRIDE ET CYLINDRE DOUBLE EFFET HYDRAULIQUE - RIV124
STEM GATE VALVE WITH TWO FLANGES AND HYDRAULIC DOUBLE-EFFECT CYLINDER - RIV124
SCHIEBER MIT PN10FLANSCH- RIV 124 MIT 2 WEGE ZYLINDER
COMPUERSTA A PISTÓN CON DOBLE COLLAR Y CILNDRO DOBLE EFECTO HIDRAULICO - RIV 124



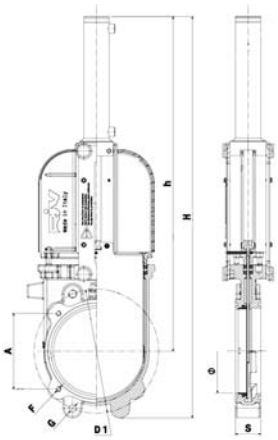

ARTICOLO	Ø"	Ø mm	H mm	h mm	S mm	F	A mm	D1 mm	G	bar	PESO kg	CARATTERISTICHE
65028	6"	150	801	667	60	M12	150	240	M20	10	22,0	ATTACCO: Flangia quadra / PN10 - ANSI 150 LIMITE: -20°C (in assenza di liquido) +90°C NOTE: la pressione massima di utilizzo si intende a temperatura ambiente di circa 23°C.
65029	8"	200	954	795	60	M12	180	295	M20	8	27,8	
65030	10"	250	1244	1047	70	-	-	350	M20	7	54,0	

VALVOLA LIMITATRICE DI PRESSIONE A MOLLA CON PORTAGOMMA - RIV 250

SOUPAPE DE SURPRESSION RIV 250
PRESSURE RELIEF VALVE RIV 250
RIV 250 DRUCKBEGRENZERVENTIL
VALVULA DE ALIVIO PRESION RIV 250



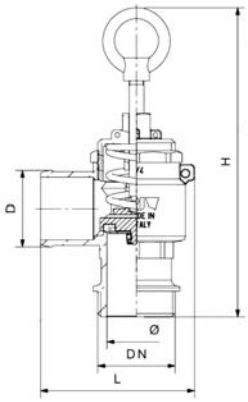

ARTICOLO	Ø"	Ø mm	H mm	L mm	D mm	bar	PESO kg	CARATTERISTICHE
65031	1" 1/4	32	170	89	40	1,5	0,74	ATTACCO: ISO 228/1, ANSI B1.20.1, NPT LIMITE: -20°C (in assenza di liquido) +180°C NOTE: la pressione massima di utilizzo si intende a temperatura ambiente di circa 23°C.
65032	1" 1/2	39	180	100	45	1,5	0,96	
65033	2"	50	160	110	51	1,5	1,25	

VALVOLA REGOLAZIONE VUOTO - RIV 290

SOUPAPE POUR REGLATION DU VIDE - RIV290
VACUUM-REGULATION VALVE - RIV290
Riv 290 VAKUUM-EINSTELLVENTIL
VALVULA DE REGULACION VACIO - RIV290



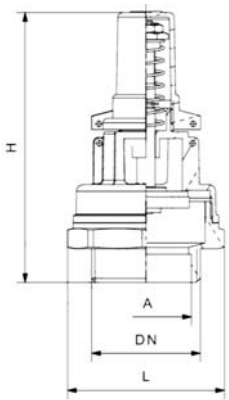

ARTICOLO	Ø"	H mm	L mm	A mm	PESO kg	CARATTERISTICHE
64935	1" 1/2	120	69	40	0,52	ATTACCO: ISO 228/1, ANSI B1.20.1, NPT LIMITE: -20°C (in assenza di liquido) +180°C NOTE: la pressione massima di utilizzo si intende a temperatura ambiente di circa 23°C.

Gli articoli qui descritti, prodotti da e/o per conto di CERMAG, sono da intendersi adattabili, quindi non originali, ai marchi indicati secondo REG. CE 1400/2002
All items described here, produced by and/or on behalf of CERMAG, are to be understood as adaptable, therefore not original, to the brands indicated according to REG. EC 1400/2002

RICAMBI PER SARACINESCHE RIV PERLA

PIECES DETACHEES POUR VANNES - SPARE PARTS FOR GATE VALVES - ERSATZTEILE FÜR SCHIEBER - REPUESTOS PARA PERSIANAS

CUNEO
CALE
CIRCULAR WEDGE-PLATE
KEIL
CUÑA



ARTICOLO PER RIV PERLA	DESCRIZIONE
63041	Cuneo 4”
63042	Cuneo 5”
63043	Cuneo 6”
63044	Cuneo 8”

TESTATA
TETE
HEAD
KOPFTEIL
CABEZAL



ARTICOLO PER RIV PERLA	DESCRIZIONE
63051	Testata 4”
63052	Testata 5”
63053	Testata 6”
63054	Testata 8”

ASTA
TIGE
ROD
STANGE
VARILLA



ARTICOLO PER RIV PERLA	DESCRIZIONE
63045	Asta 4”
63046	Asta 5”
63047	Asta 6”
63048	Asta 8”

GUARNIZIONE TESTATA
JOINT DE TETE
HEAD SEAL
KOPFDICHTUNG
JUNTA CABEZAL



ARTICOLO PER RIV PERLA	DESCRIZIONE
63055	Guarnizione 4”
63056	Guarnizione 5”
63057	Guarnizione 6”
63058	Guarnizione 8”

STOPPA
ETOUPE
GLAND
PACKUNG
ESTOPA



ARTICOLO PER RIV PERLA	DESCRIZIONE
63049	Stoppa 4” - 5” - 6”
63050	Stoppa 8”

PREMISTOPPA
PRESSE-ETOUPE
PACKING BOX
STOPFBUCHSE
PRENSAESTOPA



ARTICOLO PER RIV PERLA	DESCRIZIONE
63059	Premistoppa 4” - 5” - 6”
63060	Premistoppa 8”

OR
JOINT TORIQUE
O-RING
O-RING
OR



ARTICOLO PER RIV PERLA	DESCRIZIONE
63061	OR 4” - 5” - 6”
63062	OR 8”

Gli articoli qui descritti, prodotti da e/o per conto di CERMAG, sono da intendersi adattabili, quindi non originali, ai marchi indicati secondo REG. CE 1400/2002

All items described here, produced by and/or on behalf of CERMAG, are to be understood as adaptable, therefore not original, to the brands indicated according to REG. EC 1400/2002

02b

www.cermag.com

Componentistica Varia

AUTRES PIECES DE RECHANGE
ASSORTED COMPONENTS
SONSTIGE ERSATZTEILE
PIEZAS DE REPUESTO DIVERSAS

02b

STRUTTURA ESPOSITORE PARETE A MURO
STRUCTURE PRESENTOIR MURAL
WALL DISPLAY STRUCTURE, WALL-MOUNTED
STRUKTUR FÜR DISPLAYSTAND MIT WANDMONTAGE
EXTRUCTURA EXHIBIDOR DE PARED DE MURO

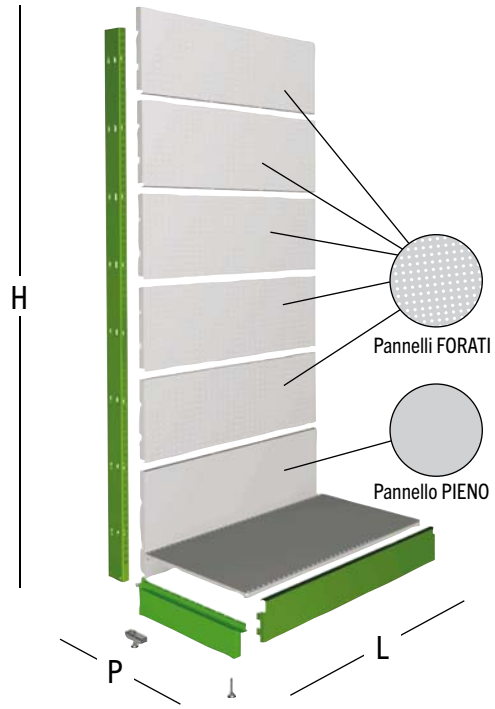

ARTICOLO	DIMENSIONE		
	H mm	L mm	P mm
64035	2043	1000	500

TERMINALE PER ESPOSITORE PARETE A MURO 64035
PIECE D'EXTREMITE PRESENTOIR MURAL 64035
TERMINAL FOR WALL DISPLAY, WALL-MOUNTED 64035
ENDTEIL FÜR DISPLAYSTAND MIT WANDMONTAGE 64035
TERMINAL PARA EXHIBIDOR DE PARED DE MURO 64035

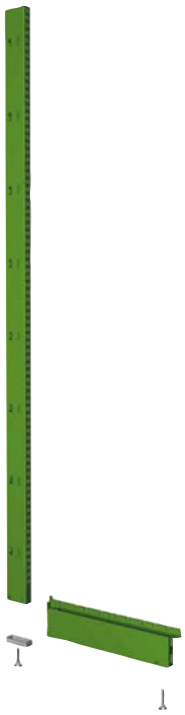

ARTICOLO
64036

PLAFONIERA CURVA PER ESPOSITORE PARETE A MURO
PLAFONNIER COURBE POUR PRESENTOIR MURAL 64035
CURVED CEILING LAMP FOR WALL DISPLAY, WALL-MOUNTED 64035
GEKRÜMMTE DECKENLEUCHTE FÜR DISPLAYSTAND MIT WANDMONTAGE 64035
PLAFÓN CURVO PARA EXHIBIDOR DE PARED DE MURO 64035



ARTICOLO
64039

RIPIANO SOSPESO PIÚ MENSOLA
ETAGERE SUSPENDUE PLUS CONSOLE
SUSPENDED LEDGE PLUS SHELF
HÄNGENDER EINLEGEBODEN PLUS TRAGARM
ESTANTE SUSPENDIDO MÁS MÉNSULA

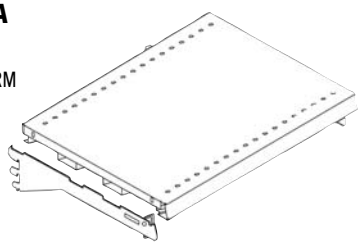

ARTICOLO	L mm	P mm
64040	1000	400
64041	1000	500

SPONDINA FRONTALE PER RIPIANO
REHAUSE FRONTALE POUR ETAGERE
FRONT EDGE FOR LEDGE
FRONTALE ABSCHLUSSBLENDE FÜR EINLEGEBODEN
LATERAL FRONTAL PARA ESTANTE



ARTICOLO
64042

DIVISORIO LATERALE PER RIPIANO
DIVISION LATERALE POUR ETAGERE
SIDE DIVIDER FOR LEDGE
SEITLICHE TRENNWAND FÜR EINLEGEBODEN
DIVISIÓN LATERAL PARA ESTANTE

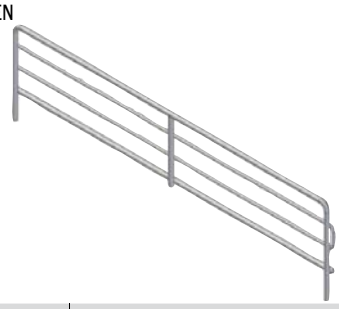

ARTICOLO	H mm	L mm
64043	75	371
64044	75	471

GANCIO CON PORTAPREZZO
CROCHET AVEC PORTE-PRIX
HOOK WITH HOLDER
HAKEN MIT PREISSCHILD
GANCHO CON PORTA-PRECIO

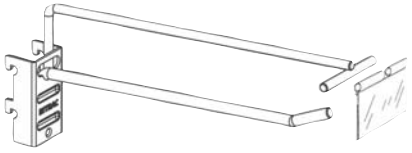

ARTICOLO	L mm
64045	300

Gli articoli qui descritti, prodotti da e/o per conto di CERMAG, sono da intendersi adattabili, quindi non originali, ai marchi indicati secondo REG. CE 1400/2002
All items described here, produced by and/or on behalf of CERMAG, are to be understood as adaptable, therefore not original, to the brands indicated according to REG. EC 1400/2002

Componentistica Varia
ASSORTED COMPONENTS

STRUTTURA ESPOSITORE A GONDOLA
STRUCTURE PRESENTOIR A GONDOLE
GONDOLA DISPLAY STRUCTURE
STRUKTUR FÜR SCHAUKELDISPLAYSTAND
ESTRUCTURA EXHIBIDOR DE GÓNDOLA

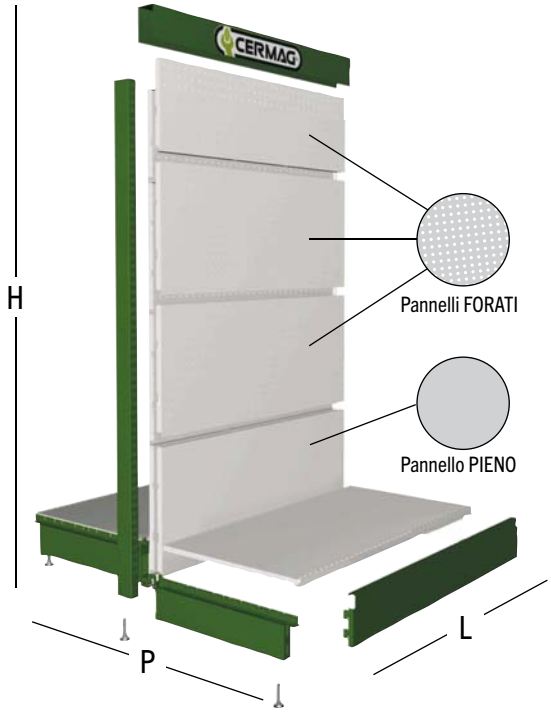

ARTICOLO	DIMENSIONE		
	H mm	L mm	P mm
64037	1515	1000	1000

TERMINALE PER ESPOSITORE A GONDOLA 64037
PIECE D'EXTREMITE POUR PRESENTOIR A GONDOLE 64037
TERMINAL FOR GONDOLA DISPLAY 64037
ENDTEIL FÜR SCHAUKELDISPLAYSTAND 64037
TERMINAL PARA EXHIBIDOR DE GÓNDOLA 64037

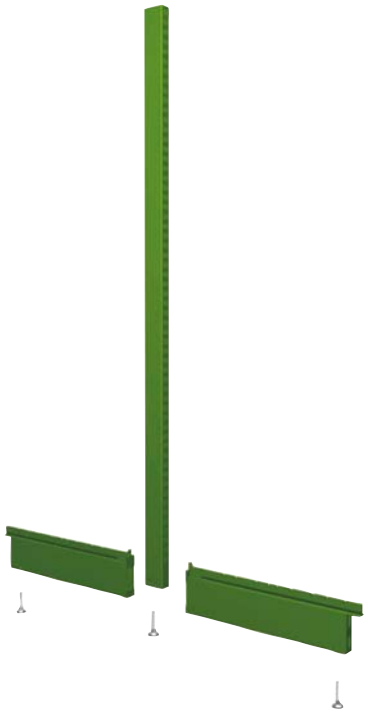

ARTICOLO
64038

RIPIANO SOSPESO PIÚ MENSOLA
ETAGERE SUSPENDUE PLUS CONSOLE
SUSPENDED LEDGE PLUS SHELF
HÄNGENDER EINLEGEBODEN PLUS TRAGARM
ESTANTE SUSPENDIDO MÁS MÉNSULA

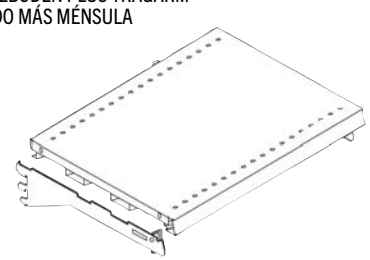

ARTICOLO	L mm	P mm
64040	1000	400
64041	1000	500

DIVISORIO LATERALE PER RIPIANO
DIVISION LATERALE POUR ETAGERE
SIDE DIVIDER FOR LEDGE
SEITLICHE TRENNWAND FÜR EINLEGEBODEN
DIVISIÓN LATERAL PARA ESTANTE

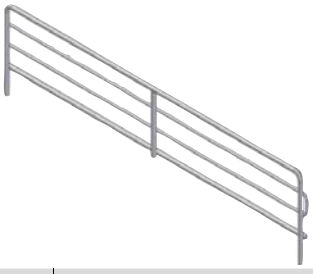

ARTICOLO	H mm	L mm
64043	75	371
64044	75	471

SPONDINA FRONTALE PER RIPIANO
REHAUSE FRONTALE POUR ETAGERE
FRONT EDGE FOR LEDGE
FRONTALE ABSCHLUSSBLENDE FÜR EINLEGEBODEN
LATERAL FRONTAL PARA ESTANTE



ARTICOLO
64042

GANCIO CON PORTAPREZZO
CROCHET AVEC PORTE-PRIX
HOOK WITH HOLDER
HAKEN MIT PREISSCHILD
GANCHO CON PORTA-PRECIO

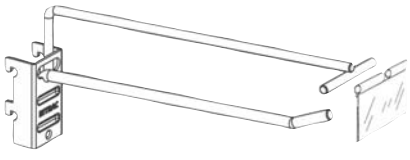

ARTICOLO	L mm
64045	300

Gli articoli qui descritti, prodotti da e/o per conto di CERMAG, sono da intendersi adattabili, quindi non originali, ai marchi indicati secondo REG. CE 1400/2002
All items described here, produced by and/or on behalf of CERMAG, are to be understood as adaptable, therefore not original, to the brands indicated according to REG. EC 1400/2002

CONTENITORI SOVRAPPONIBILI E COMPONIBILI IN PLASTICA
BACS SUPERPOSABLES ET PAR ELEMENTS EN PLASTIQUE
STACKABLE MODULAR CONTAINERS IN PLASTIC
BOXEN AUS KUNSTSTOFF, ÜBEREINANDER- UND ZUSAMMENSTELLBAR
CONTENEDORES DE PLÁSTICO SUPERPONIBLES Y COMPONIBLES





ESEMPIO DI APPLICAZIONE

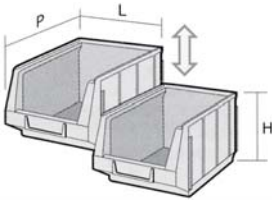

ARTICOLO	DIMENSIONE			NOTE
	H mm	L mm	P mm	
61623	75	108	167	SOVRAPPONIBILI E INCASTRABILI DA OGNI LATO
61624	126	151	237	
61625	164	213	350	
61626	190	310	490	
61627	250	385	580	
61628	300	450	710	

CONTENITORI SOVRAPPONIBILI IN METALLO
BACS SUPERPOSABLES EN METAL
STACKABLE CONTAINERS IN METAL
BOXEN AUS METALL; ÜBEREINANDER STELLBAR
CONTENEDORES SUPERPONIBLES DE METAL



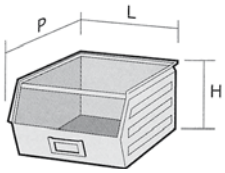

ARTICOLO	DIMENSIONE		
	H mm	L mm	P mm
62412	125	155	240
62413	200	210	360
62414	200	315	505
62415	300	460	720

Gli articoli qui descritti, prodotti da e/o per conto di CERMAG, sono da intendersi adattabili, quindi non originali, ai marchi indicati secondo REG. CE 1400/2002
All items described here, produced by and/or on behalf of CERMAG, are to be understood as adaptable, therefore not original, to the brands indicated according to REG. EC 1400/2002

Componentistica Varia
ASSORTED COMPONENTS

CASSETTIERE COMPONIBILI
CASIERS PAR ELEMENTS - MODULAR CASES - BEHÄLTERMODULE - CAJONES COMPONIBLES



62418



62419



ESEMPIO DI APPLICAZIONE



62420



64464

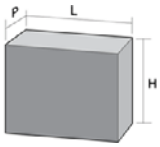

ARTICOLO	CASSETTI	DIMENSIONE			NOTE
		H mm	L mm	P mm	
62418	4 cassetti: L 212 - P 198 - H 48	255	255	255	OGNI ARTICOLO É INCASTRABILIE E ABBINABILE AGLI ALTRI DA OGNI LATO
62419	4 cassetti: L 101 - P 198 - H 103	255	255	255	
62420	8 cassetti: L 101 - P 198 - H 48 con 8 separatori estraibili	255	255	255	
64464	2 cassetti: L 212 - P 198 - H 103	255	255	255	



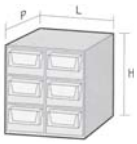

ARTICOLO	DIMENSIONE			NOTE
	H mm	L mm	P mm	
62421	228	225	263	Abbinabile solo allo stesso modello



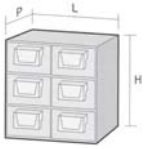

ARTICOLO	DIMENSIONE			NOTE
	H mm	L mm	P mm	
62422	340	340	270	Abbinabile solo allo stesso modello





ARTICOLO	DIMENSIONE			NOTE
	H mm	L mm	P mm	
62423	228	562	390	Abbinabile solo allo stesso modello

Gli articoli qui descritti, prodotti da e/o per conto di CERMAG, sono da intendersi adattabili, quindi non originali, ai marchi indicati secondo REG. CE 1400/2002
All items described here, produced by and/or on behalf of CERMAG, are to be understood as adaptable, therefore not original, to the brands indicated according to REG. EC 1400/2002

CASSETTIERE PER ESPOSITORI CRISTAL BOX
CASIERS POUR PRESENTOIRS - CASES FOR DISPLAY STAND - LAGER BOXEN FÜR DISPLAY STANDER - CAJONES PARA EXHIBIDORES

new



PP STRUTTURA ESTERNO CASSETTIERE *CASE*
PET CASSETTI E VASCHETTE *DRAWERS AND CUPS*
PRODOTTI IN MATERIALE RICICLABILE



ARTICOLO	CASSETTI	DIMENSIONE		
		L mm	P mm	H mm
65417	5	600	133	132

VASCHETTA ESTRAIBILE PER 65417







Ogni cassetto può contenere 2 vaschette estraibili

ARTICOLO	DIMENSIONE		
	L mm	H mm	P mm
65418	48	60/95	88

new



PP STRUTTURA ESTERNO CASSETTIERE *CASE*
PET CASSETTI E VASCHETTE *DRAWERS AND CUPS*
PRODOTTI IN MATERIALE RICICLABILE



ARTICOLO	CASSETTI	DIMENSIONE		
		L mm	P mm	H mm
65419	1	300	155	175

new



PP STRUTTURA ESTERNO CASSETTIERE *CASE*
PET CASSETTI E VASCHETTE *DRAWERS AND CUPS*
PRODOTTI IN MATERIALE RICICLABILE



ARTICOLO	CASSETTI	DIMENSIONE		
		L mm	P mm	H mm
65420	3	600	155	175

VASCHETTA ESTRAIBILE PER 65420







Ogni cassetto può contenere 2 vaschette estraibili

ARTICOLO	DIMENSIONE		
	L mm	H mm	P mm
65421	77	102/140	105

new



PP STRUTTURA ESTERNO CASSETTIERE *CASE*
PET CASSETTI E VASCHETTE *DRAWERS AND CUPS*
PRODOTTI IN MATERIALE RICICLABILE



ARTICOLO	CASSETTI	DIMENSIONE		
		L mm	P mm	H mm
65422	3	600	200	215

new



PP STRUTTURA ESTERNO CASSETTIERE *CASE*
PET CASSETTI E VASCHETTE *DRAWERS AND CUPS*
PRODOTTI IN MATERIALE RICICLABILE



ARTICOLO	CASSETTI	DIMENSIONE		
		L mm	P mm	H mm
65423	2	600	240	300

Gli articoli qui descritti, prodotti da e/o per conto di CERMAG, sono da intendersi adattabili, quindi non originali, ai marchi indicati secondo REG. CE 1400/2002
All items described here, produced by and/or on behalf of CERMAG, are to be understood as adaptable, therefore not original, to the brands indicated according to REG. EC 1400/2002

Componentistica Varia
ASSORTED COMPONENTS

ESPOSITORI PER CASSETTIERE
PRESENTOIRS POUR CASIERS - DISPLAY STAND FOR MODULAR CASES - DISPLAY STÄNDER FÜR LAGER BOXEN - EXHIBIDORES PARA CAJONES

ESPOSITORE DA BANCO
PRESENTOIR DE COMPTOIR
COUNTER DISPLAY STAND
DISPLAYSTAND FÜR WERKBANK
EXHIBIDOR DE BANCO





ESEMPIO

ARTICOLO	DIMENSIONE		
	H mm	L mm	P mm
61631	500	610	150

ESPOSITORE A PARETE
PRESENTOIR MURAL
WALL-MOUNTED DISPLAY STAND
DISPLAYSTAND FÜR DIE WANDMONTAGE
EXHIBIDOR DE PARED





ESEMPIO

ARTICOLO	DIMENSIONE		
	H mm	L mm	P mm
61632	1000	605	40

ESPOSITORE CON BASE
PRESENTOIR AVEC BASE
DISPLAY STAND WITH BASE
DISPLAYSTAND MIT UNTERGESTELL
EXHIBIDOR CON BASE





ESEMPIO

ARTICOLO	DIMENSIONE		
	H mm	L mm	P mm
61633	1950	600	325

Gli articoli qui descritti, prodotti da e/o per conto di CERMAG, sono da intendersi adattabili, quindi non originali, ai marchi indicati secondo REG. CE 1400/2002
All items described here, produced by and/or on behalf of CERMAG, are to be understood as adaptable, therefore not original, to the brands indicated according to REG. EC 1400/2002

02b

KIT CARRELLI E ARMADI
KIT CHARIOTS ET ARMOIRS - KIT TROLLEY AND BOXES - MOBILER MODULBOXEN STÄNDER - KIT CARRIOTS Y ARMARIOS

KIT CARRELLO COMPOSTO DA 58 CASSETTI
KIT CHARIOT COMPOSE DE 58 TIROIRS
TROLLEY KIT WITH 58 BOXES
BAUSATZ ROLLSTAND MIT 58 LAGERBOXEN
KIT CARRO COMPUESTO POR 58 CAJONES

new



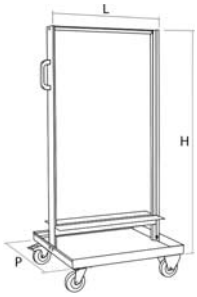

ARTICOLO	DIMENSIONE			COMPOSTO DA:
	H mm	L mm	P mm	
62427	1300	610	610	n°8 art.65417 n°6 art.65420

KIT ARMADIO COMPOSTO DA 154 CASSETTI
KIT ARMOIRE COMPOSE DE 154 TIROIRS
CUPBOARD KIT WITH 154 BOXES
BAUSATZ SCHRANK MIT 154 LAGERBOXEN
KIT ARMADIO COMPUESTO POR 154 CAJONES

new



ARTICOLO	DIMENSIONE			COMPOSTO DA:
	H mm	L mm	P mm	
62428	1950	1270	600	n°10 art.65422, n°18 art.65420, n°14 art.65417

ORGANIZER PORTA MINUTERIE CON VASCHETTE ESTRAIBILI
BOÎTE DE PIÈCES AVEC CASIERS AMOVIBLES - CASE FOR FINDINGS WITH EXTRACTABLE BOXES
BEHÄLTER FÜR KLEINTEILE MIT REGISTER UNTERTEILUNG - ORGANIZER PORTA MENUDENCIAS CON TINAS EXTRAIBLES



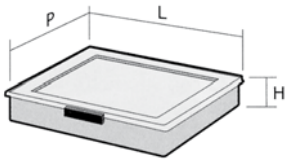

ARTICOLO	DIMENSIONE		
	H mm	L mm	P mm
62429	40	190	155



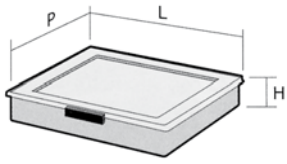

ARTICOLO	DIMENSIONE		
	H mm	L mm	P mm
62430	55	240	186



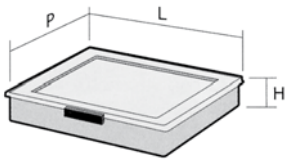

ARTICOLO	DIMENSIONE		
	H mm	L mm	P mm
62431	55	325	260



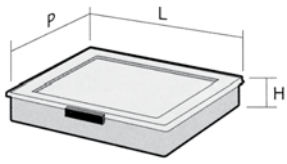

ARTICOLO	DIMENSIONE		
	H mm	L mm	P mm
62432	70	400	340

Gli articoli qui descritti, prodotti da e/o per conto di CERMAG, sono da intendersi adattabili, quindi non originali, ai marchi indicati secondo REG. CE 1400/2002
All items described here, produced by and/or on behalf of CERMAG, are to be understood as adaptable, therefore not original, to the brands indicated according to REG. EC 1400/2002

Componentistica Varia
ASSORTED COMPONENTS

CASSETTIERE DI RICAMBIO PER ESPOSITORI MADIA (vecchio modello)
CASIERS POUR PRESENTOIRS - CASES FOR DISPLAY STAND - LAGER BOXEN FÜR DISPLAY STANDER - CAJONES PARA EXHIBIDORES



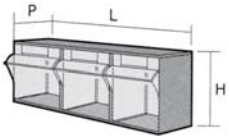



FERMO METALLICO PER MADIA **64454**

ARTICOLO	DIMENSIONE		
	H mm	L mm	P mm
62424	78	600	68



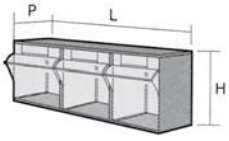



FERMO METALLICO PER MADIA **64455**

ARTICOLO	DIMENSIONE		
	H mm	L mm	P mm
61621	112	600	96



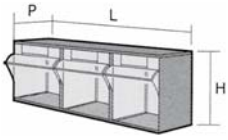



FERMO METALLICO PER MADIA **64456**

ARTICOLO	DIMENSIONE		
	H mm	L mm	P mm
61622	168	600	140



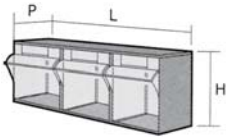



FERMO METALLICO PER MADIA **64457**

ARTICOLO	DIMENSIONE		
	H mm	L mm	P mm
61629	206	600	178



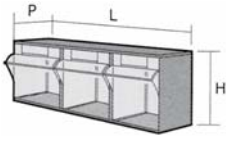



FERMO METALLICO PER MADIA **64458**

ARTICOLO	DIMENSIONE		
	H mm	L mm	P mm
61630	242	600	210

Gli articoli qui descritti, prodotti da e/o per conto di CERMAG, sono da intendersi adattabili, quindi non originali, ai marchi indicati secondo REG. CE 1400/2002
All items described here, produced by and/or on behalf of CERMAG, are to be understood as adaptable, therefore not original, to the brands indicated according to REG. EC 1400/2002

02b

TAPPETO PROFILO MILLERIGHE IN ROTOLI
TAPIS PROFIL MILLERIGHE EN ROULEAUX
MILLERIGHE MAT IN ROLLS
STARK GERILLTER PROFILTEPPICH IN ROLLEN
ESTERA PERFIL MIL RAYAS EN ROLLOS

new

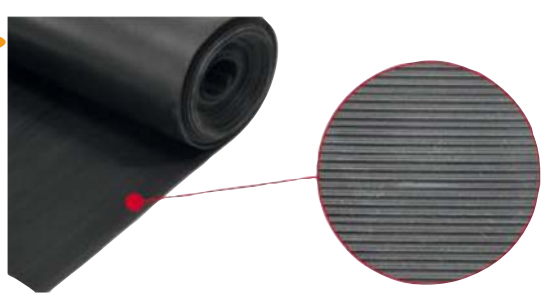

IMPIEGO:
Tappeto in gomma SBR adatto per usi interni ove non siano richieste particolari esigenze fisico-meccaniche.
Utilizzato comunemente come tappetino nei veicoli industriali, a protezione dei carrelli poggia attrezzi e pavimentazioni in genere.

SUPERFICIE:
Profilo millerighe / Impronta tela.



ARTICOLO	SPESSORE mm	ALTEZZA m	LUNGHEZZA m	PESO a m² kg	DUREZZA Shore	CARICO DI ROTTURA kg/cm²
65373	3	1,2	10	3,5	70	40

TAPPETO PROFILO CENTORIGHE IN ROTOLI
TAPIS PROFIL CENTORIGHE EN ROULEAUX
CENTORIGHE MAT IN ROLLS
GERILLTER PROFILTEPPICH IN ROLLEN
ESTERA PERFIL CIEN RAYAS EN ROLLOS

new

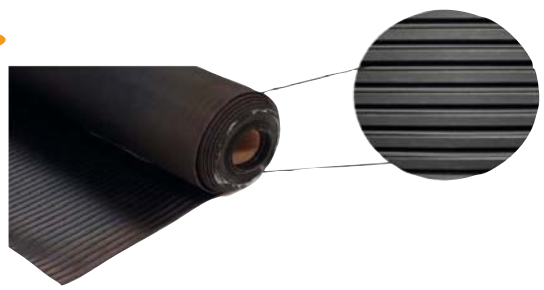

IMPIEGO:
Tappeto in gomma SBR adatto per usi interni ove non siano richieste particolari esigenze fisico-meccaniche.
Utilizzato comunemente come tappetino nei veicoli industriali, a protezione dei carrelli poggia attrezzi e pavimentazioni in genere.

SUPERFICIE:
Profilo centorighe / Impronta tela.



ARTICOLO	SPESSORE mm	ALTEZZA m	LUNGHEZZA m	PESO a m² kg	DUREZZA Shore	CARICO DI ROTTURA kg/cm²
65374	3	1,2	10	3,33	70	40

TAPPETO PROFILO A BOLLE INDUSTRIALE IN ROTOLI
TAPIS PROFIL À BULLES INDUSTRIEL EN ROULEAUX
COIN MAT IN ROLLS
INDUSTRIELLER NOPPENPROFILTEPPICH IN ROLLEN
ESTERA PERFIL DE CÍRCULOS INDUSTRIAL EN ROLLOS

new



IMPIEGO:
Tappeto in gomma SBR adatto per usi interni ove non siano richieste particolari esigenze fisico-meccaniche.
Utilizzato per ricoprire pavimentazioni industriali e superfici in genere.

SUPERFICIE:
Disegno a bolli circolari / Impronta tela.



ARTICOLO	SPESSORE mm	ALTEZZA m	LUNGHEZZA m	PESO a m² kg	DUREZZA Shore	CARICO DI ROTTURA kg/cm²
65375	3	1,2	10	3,8	70	40

TAPPETO PROFILO GRIGLIATO IN ROTOLI
TAPIS PROFIL À GRILLE EN ROULEAUX
CHECKER MAT IN ROLLS
GITTER-PROFILTEPPICH IN ROLLEN
ESTERA PERFIL CUADRO DE RAYAS EN ROLLOS

new

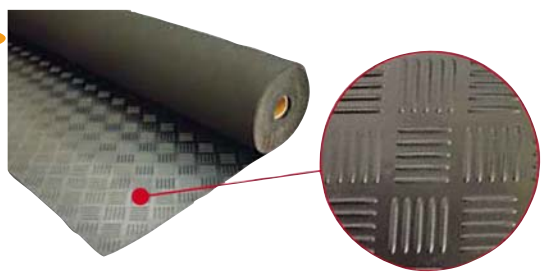

IMPIEGO:
Tappeto in gomma SBR adatto per usi interni ove non siano richieste particolari esigenze fisico-meccaniche.
Utilizzato comunemente come tappetino nei veicoli industriali, nei carrellini poggia attrezzi e pavimentazioni in genere.

SUPERFICIE:
Profilo grigliato / Impronta tela.

ARTICOLO	SPESSORE mm	ALTEZZA m	LUNGHEZZA m	PESO a m² kg	DUREZZA Shore	CARICO DI ROTTURA kg/cm²
65376	3	1,2	10	3,5	70	40

Gli articoli qui descritti, prodotti da e/o per conto di CERMAG, sono da intendersi adattabili, quindi non originali, ai marchi indicati secondo REG. CE 1400/2002
All items described here, produced by and/or on behalf of CERMAG, are to be understood as adaptable, therefore not original, to the brands indicated according to REG. EC 1400/2002

Componentistica Varia
ASSORTED COMPONENTS

TAPPETO LISCIO TUTTA GOMMA IN ROTOLI
TAPIS LISSE ENTIÈREMENT EN CAOUTCHOUC EN ROULEAUX
SMOOTH RUBBER MAT IN ROLLS
GLATTER VOLLGUMMITEPPICH IN ROLLEN
ESTERA PLANA TOTALMENTE DE GOMA EN ROLLOS

new



IMPIEGO:
Adatto per usi correnti ove non siano richieste particolari resistenze ad agenti atmosferici, oli e calore.

SUPERFICIE:
Liscia / Liscia.

ARTICOLO	SPESSORE mm	ALTEZZA m	LUNGHEZZA m	PESO a m² kg	DUREZZA Shore	CARICO DI ROTTURA kg/cm²
65377	3	1,2	10	4,5	70	40
65378	4	1,2	10	6,0	70	40
65379	5	1,2	10	7,5	70	40

TAPPETO LISCIO TELATO IN ROTOLI
TAPIS LISSE TOILÉ EN ROULEAUX
SMOOTH CANVAS MAT IN ROLLS
GLATTER TEXTILTEPPICH IN ROLLEN
ESTERA PLANA ENTELADA EN ROLLOS

new



IMPIEGO:
Adatto per usi correnti ove non siano richieste particolari resistenze ad agenti atmosferici, oli e calore.

SUPERFICIE:
Liscia / Liscia.

ARTICOLO	SPESSORE mm	ALTEZZA m	LUNGHEZZA m	PESO a m² kg	DUREZZA Shore	CARICO DI ROTTURA kg/cm²
65380	3	1,2	10	4,5	70	40
65381	4	1,2	10	6,0	70	40
65382	5	1,2	10	7,5	70	40

TAPPETO LISCIO ANTIOLIO IN ROTOLI
TAPIS LISSE RÉSISTANT À L'HUILE EN ROULEAUX
SMOOTH OIL-RESISTANT MAT IN ROLLS
ÖLBESTÄNDIGER GLATTER TEPPICH IN ROLLEN
ESTERA PLANA A PRUEBA DE ACEITE EN ROLLOS

new



IMPIEGO:
Basso contenuto di NBR. Adatto per usi correnti ove siano richieste caratteristiche di resistenza agli oli leggermente superiori alla gomma SBR. Idonea per rivestire banchi di lavoro.

SUPERFICIE:
Liscia / Liscia.

ARTICOLO	SPESSORE mm	ALTEZZA m	LUNGHEZZA m	PESO a m² kg	DUREZZA Shore	CARICO DI ROTTURA kg/cm²
65383	3	1,2	10	4,5	70	50
65384	5	1,2	10	7,5	70	50

Gli articoli qui descritti, prodotti da e/o per conto di CERMAG, sono da intendersi adattabili, quindi non originali, ai marchi indicati secondo REG. CE 1400/2002
All items described here, produced by and/or on behalf of CERMAG, are to be understood as adaptable, therefore not original, to the brands indicated according to REG. EC 1400/2002

02b

MORSETTI A CAVALLOTTO ZINCATI - DIN 741
SERRE-CABLE ZINGUE - DIN 741
WIRE ROPE CLIPS - DIN 741
SEILKLEMMEN VERZINKT DIN 741
BORNES A HORQUILLA DE BLOQUE CINCADA - DIN 741



ARTICOLO	MISURE mm	FILETTO	Ø FUNE mm
60094	3	4 MA	3-4
61649	5	5 MA	4-5
60095	6	5 MA	5-6
60096	8	6 MA	6-8
60097	10	8 MA	8-10
60098	12	10 MA	10-12
60099	14	10 MA	12-14
60100	16	12 MA	14-16
60101	20	12 MA	16-20
60102	24	14 MA	20-24

GRILLI ZINCATI
MANILLES A VISSER
"D" SHACKLES
VERZINKTE SCHÄKEL
HORQUILLAS CINCADAS



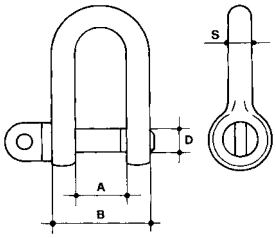

ARTICOLO	MISURE mm	A mm	B mm	D	S mm	CARICO LAVORO kg
60065	6	11	23	6M	6	100
60261	8	16	32	8M	8	250
60239	10	19	38	10M	9	400
60262	12	27	49	12M	12	630
60072	14	28	53	14M	14	750
60073	16	31	62	16M	16	1000
60327	20	37	68	20M	17	1600

GRILLI A LIRA
MANILLES
SHACKLES
SCHÄKEL
HORQUILLAS



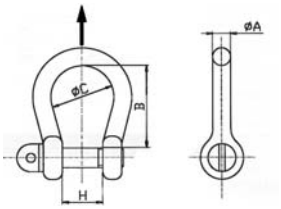

ARTICOLO	A mm	B mm	C mm	H mm	CARICO LAVORO kg
61913	6	24	18	12	90
61914	8	32	24	16	180
61915	10	40	30	20	270
61916	12	49	36	25	450
61917	14	57	42	28	550
61918	16	64	48	32	750
61919	20	80	60	38	1000

TENDITORI A DUE OCCHI
TENDEURS
TURNBUCKLES
SEILSPANNER
TENSOR CON DOS ARGOLLAS DE ENGANCHE



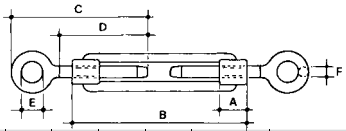

ARTICOLO	Ø FILETTO	CARICO kg	A mm	B mm	C mm	D mm	E mm	F mm	LUNGH. MIN. mm	LUNGH. MAX mm
60328	M6	225	10	88	74	50	10	4	140	203
60329	M8	410	12	110	80	52	11	5	157	226
60330	M10	650	15	130	97	60	14	6,5	182	260
60331	M12	930	18	140	106	67	17	8	228	297
60332	M16	1770	22,5	190	160	97	23	13	280	412
60333	M20	2700	30	220	190	116	25	14	340	470
63653	M24	3920	39	355	210	125	34	17	400	565

TENDITORI A DUE GANCI
TENDEURS A 2 CROCHETS OUVERTS
OPEN HOOKS TURNBUCKLES
ZWEIHAKENSEILSPANNER
TENSOR CON DOS GANCHOS



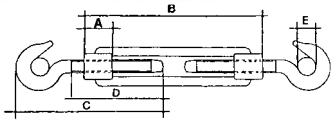

ARTICOLO	Ø FILETTO	CARICO kg	A mm	B mm	C mm	D mm	E mm	LUNGH. MIN. mm	LUNGH. MAX mm
61592	M6	75	10	88	76	50	8,5	145	209
61593	M8	165	12	110	89	52	10	162	245
61594	M10	235	15	130	103	62	12	204	284
61595	M12	320	18	140	121	65	16	236	327
61596	M16	530	22,5	190	172	105	16,5	315	436
61597	M20	730	30	220	185	110	17,5	345	482
63652	M24	1550	39	255	225	135	23	410	580

TIRAFILI PER AGRICOLTURA
TENDEURS DE CABLE
WIRE TURNBUCKLES
SEILWINDE
TENSOR DE CABLE



ARTICOLO	MISURE	TIPO	LUNGHEZZA mm	LARGHEZZA mm
60336	1	Piccolo	85	28
60337	2	Medio	100	28
60338	3	Grande	115	28

COPPIGLIE - UNI 1336
GOUPILLES - UNI 1336
CLIPS - UNI 1336
FEDERVORSTECKER - UNI 1336
GRUPILLAS - UNI 1336

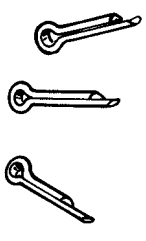

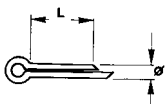

ARTICOLO	Ø x L mm
61302	1x20
61303	1,5x30
61304	2x40
61305	2,5x40
61306	3x50
61307	3,5x50
61308	4x50
61310	5x60
61311	5,5x60
61312	6x70
61313	8x90

Gli articoli qui descritti, prodotti da e/o per conto di CERMAG, sono da intendersi adattabili, quindi non originali, ai marchi indicati secondo REG. CE 1400/2002
All items described here, produced by and/or on behalf of CERMAG, are to be understood as adaptable, therefore not original, to the brands indicated according to REG. EC 1400/2002

Componentistica Varia
ASSORTED COMPONENTS

MAGLIE RAPIDE ZINCATE
MAILLONS RAPIDES GALVANISEES
GALVANIZED QUICK LINKS
KETTENNOTGLIEDER VERZINKT
ESLABONES RAPIDOS CINCADO



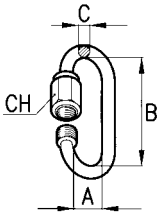

ARTICOLO	MISURA mm	A mm	B mm	C mm	CH mm
61882	3,5	10	30	3,5	7
61883	4	12	33	4	8
61884	5	13	40	5	9
61885	6	15	46	6	11
61886	7	16	52	7	12,5
61887	8	17,5	58	8	14
61888	9	19	62	9	15
61889	10	20,5	69	10	17
61890	12	23,5	80,5	12	19

MOSCHETTONI ZINCATI TIPO POMPIERE
MOSQUETON ZINGUÉ
GALVANIZED SPRING-CLIPS
VERZINKTE SCHNALLENFEDER
GANCHOS DE RESORTE CINCADAS



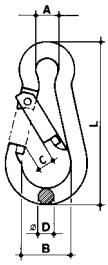

ARTICOLO	MISURA	A mm	B mm	C mm	D mm	L mm	CARICO DI LAVORO
new **65802**	4x40	7	14	6	4	40	100
60763	5x50	8	16	7	5	50	200
60764	6x60	9	18	8	6	60	300
60765	7x70	11	22	8	7	70	400
60766	8x80	12	23	9	8	80	600
60767	9x90	13	26	9	9	90	700
60768	10x100	14	30	12	10	100	900
60769	11x120	18	36	18	11	120	1100

MOSCHETTONI ZINCATI POMPIERE CON GHIERA
MOSQUETON ZINGUÉ
GALVANIZED SPRING-CLIPS
VERZINKTE SCHNALLENFEDER
GANCHOS CINCADOS CON RACOR



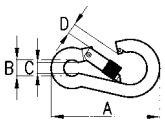

ARTICOLO	Ø FILO mm	A mm	B mm	C mm	D MAX mm	CARICO kg
61910	6	60	9	6,8	6,5	50
61911	8	80	12,5	10,5	8	125
61912	10	100	15	11,8	12	200

GANCI DI SOLLEVAMENTO AD OCCHIO UNI 4395 CON SICUREZZA
CROCHETS A OEIL
EYE HOOKS
LASTHAKEN
GANCHOS A OJO DE ACERO AL CARBONO



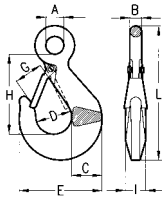

CON SICURA

ARTICOLO	CARICO kg	A mm	B mm	C mm	D mm	E mm	G mm	H mm	I mm	L mm
60339	250	12	7,5	19,5	23	53,5	15	64	13	88,5
60340	500	16	10	26	31	71,5	22	85	17	117,5
60341	1000	20	13,5	36	42	98	25	116	23,5	160,5
60342	1600	26	16	42,5	50	116	31	138	28	190,5
61928	2500	32	20	53,5	62	145	39	174	35	240

GANCI GIREVOLI AL CARBONIO CON SICURA
CROCHETS TOURNANTS
REVOLVING HOOKS WITH SAFETY
DREHBARER SICHERUNGSHAKEN
GANCHOS VOLTEABLES AL CARBONO CON SEGURO



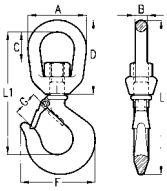

ARTICOLO	CARICO kg	A mm	B mm	C mm	D mm	L mm	F mm	G mm	L1 mm
61929	750	32	10	34	64	152	73	25	124
61930	1000	38	13	34	82	170	81	27	136
61931	2000	50	18	47	110	220	104	32	173
61932	3000	57	20	55	127	262	125	38	205

CATENA DI TRAINO O SOLLEVAMENTO
CHAINE DE REMORQUAGE OU RELEVAGE
HITCH CHAIN OF LIFTING UP
KETTE MIT ZUGHAKEN
CADENA DE TIRO O LEVANTAMIENTO



ARTICOLO	LUNGHEZZA m	Ø MAGLIA m	CARICO kg
61933	2,20	10	1000
61934	3,20	10	1000

Gli articoli qui descritti, prodotti da e/o per conto di CERMAG, sono da intendersi adattabili, quindi non originali, ai marchi indicati secondo REG. CE 1400/2002
All items described here, produced by and/or on behalf of CERMAG, are to be understood as adaptable, therefore not original, to the brands indicated according to REG. EC 1400/2002

SNODI IN ACCIAIO
ARTICULATIONS EN ACIER - STEEL ARTICULATIONS - KUGELGELENKE - CHARNELAS DE ACERO

SNODI ANGOLARI
ARTICULATIONS D'ANGLE
ANGULAR ARTICULATIONS
WINKELGELENKE
ARTICULACIONES ANGULARES



ARTICOLO FILETTO **SX**	ARTICOLO FILETTO **DX**	MISURA
62894	**61719**	M5x0.8
62895	**61149**	M6x1
62896	**61150**	M8x1.25
62897	**61151**	M10x1.5
62898	**61720**	M14x1.5

SNODI ANGOLARI (VERSIONE LUNGA)
ARTICULATIONS D'ANGLE (VERSION LONGUE)
ANGULAR ARTICULATIONS (LONG VERSION)
WINKELGELENKE (LANGE VERSION)
ARTICULACIONES ANGULARES (VERSIÓN LARGA)



ARTICOLO FILETTO **SX**	ARTICOLO FILETTO **DX**	MISURA
63491	**63488**	M6x40
63492	**63489**	M8x45
63493	**63490**	M10x45

SNODI ASSIALI
ARTICULATIONS AXIALES
AXIAL ARTICULATIONS
AXIALGELENKE
ARTICULACIONES AXIALES



ARTICOLO FILETTO **DX**	MISURA
63494	M5
63495	M6
63496	M8
63497	M10
63498	M12
63499	M14x1,5

SNODI ANGOLARI CON ANELLO ELASTICO INTERNO
ARTICULATIONS D'ANGLE AVEC BAGUE ELASTIQUE INTERNE
ANGULAR ARTICULATIONS WITH INTERNAL ELASTIC RING
KUGEGELENK
ARTICULACIONES ANGULARES CON ANILLO ELASTICO INTERNO



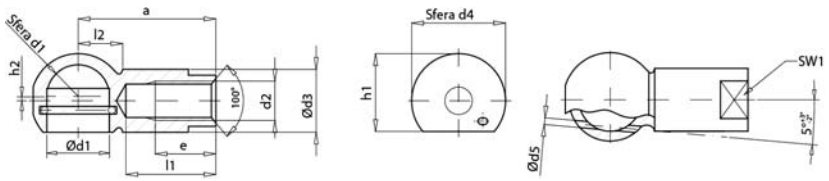

ARTICOLO	Denominazione (ID) d1 mm	d2	a mm	d3 mm	d4 mm	e mm	l1 mm	h2 mm	l2 mm	*sw1 mm
64945	8	M5	22	8	12,8	10,2	15	0,65	6,3	7
64946	10	M6	25	10	14,8	11,5	17	0,65	7	8
64947	13	M8	30	13	19,3	14	20	1,15	9,1	11
64948	16	M10	35	16	24	16	22	1,15	11,4	13
64949	16	M12	35	16	24	16	22	1,15	11,4	-
64950	19	M14x1,5	45	22	30	21,5	28	0,5	12,5	-
64951	19	M14	45	22	30	21,5	28	0,5	12,5	-
64952	19	M16	45	22	30	21,5	28	0,5	12,5	-

Possono essere accoppiati snodi e perni aventi la medesima denominazione.
It is possible to couple only pins and articulations with the same ID.

SNODI ANGOLARI (VERSIONE LUNGA) CON ANELLO ELASTICO INTERNO
ARTICULATIONS D'ANGLE (VERSION LONGUE) AVEC BAGUE ELASTIQUE INTERNE
ANGULAR ARTICULATIONS (LONG VERSION) WITH INTERNAL ELASTIC RING
KUGEGELENK
ARTICULACIONES ANGULARES (VERSION LARGA) CON ANILLO ELASTICO INTERNO



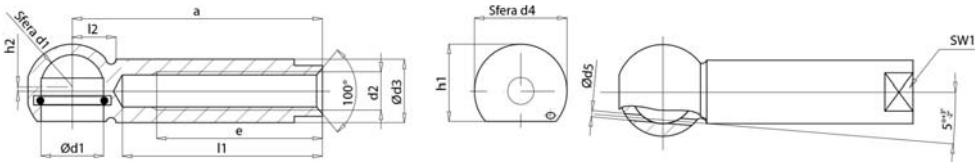

ARTICOLO	Denominazione (ID) d1 mm	d2	a mm	d3 mm	d4 mm	e mm	l1 mm	h2 mm	l2 mm	*sw1 mm
64953	10	M6	40	10	14,8	26,5	32	0,7	7	8
64954	13	M8	45	13	19,3	29	34	1,15	9,1	11
64955	16	M10	45	16	24	30,5	35,5	1,15	11,4	13

Possono essere accoppiati snodi e perni aventi la medesima denominazione.
It is possible to couple only pins and articulations with the same ID.

MOLLA DI SICUREZZA PER SNODI ANGOLARI
RESSORT DE SECURITE POUR ARTICULATIONS D'ANGLE
SECURITY SPRING FOR ANGULAR ARTICULATIONS
KUGEGELENK
MUELLE DE SEGURIDAD PARA ARTICULACIONES ANGULARES

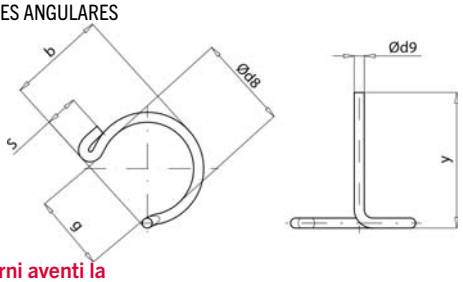

ARTICOLO	Denominazione (ID)	d8 mm	d9 mm	b mm	g mm	y mm	S max mm
64956	8	7	1	8,5	5	12	3,5
64957	10	8,7	1	9,5	7,7	12,5	4,2
64958	13	11	1,2	12,5	8	15,7	5
64959	16	13	1,4	14	11	19	5
64960	19	20	1,5	19	16,9	24,4	6

Possono essere accoppiati snodi e perni aventi la medesima denominazione.
It is possible to couple only pins and articulations with the same ID.

Gli articoli qui descritti, prodotti da e/o per conto di CERMAG, sono da intendersi adattabili, quindi non originali, ai marchi indicati secondo REG. CE 1400/2002
All items described here, produced by and/or on behalf of CERMAG, are to be understood as adaptable, therefore not original, to the brands indicated according to REG. EC 1400/2002

segue SNODI IN ACCIAIO
ARTICULATIONS EN ACIER - STEEL ARTICULATIONS - KUGELGELENKE - CHARNELAS DE ACERO

PERNI FILETTO
AXES FILETE
THREADED PINS
GEWINDEBOLZEN
PERNOS ROSCADOS

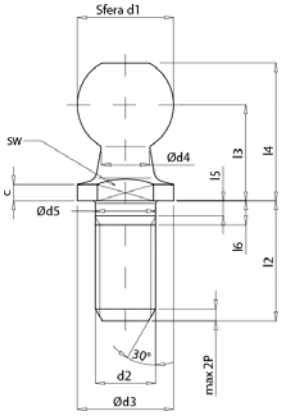

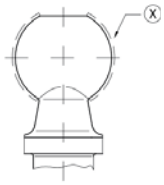

X = SUPERFICIE TEMPRATA AD INDUZIONE



ARTICOLO	Denominazione (ID) d1 mm	c mm	d2	d3 mm	d4 mm	d5 mm	l2 mm	l3 mm	l4 mm	l5 mm	l6 mm	*sw mm
64961	8	2	M5	8	4	5	10,2	9	12,5	1,2	4	7
64962	10	2,2	M6	10	5	6	12,5	11	15,5	1,2	4	8
64963	13	2,4	M8	13	6,5	8	16,5	13	18,5	1,5	5,3	11
64964	16	2,7	M10	16	8	10	20	16	23	2,5	73	13
64965	16	2,7	M12	16	8	10	20	16	23	2,5	7,3	13
64966	19	3	M14x1,5	19	10	14	28	20	28,5	5,0	10,8	16
64967	19	3	M14	19	10	14	28	20	28,5	5,0	10,8	16
64968	19	3	M16	19	10	14	28	20	28,5	5,0	10,8	16

Possono essere accoppiati snodi e perni aventi la medesima denominazione.
It is possible to couple only pins and articulations with the same ID.

PERNI A RIBATTINO
AXES RIVET
RIVET PINS
BOZEN MIT NIETEN
PERNOS DE REMACHE

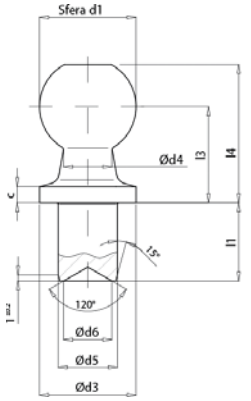

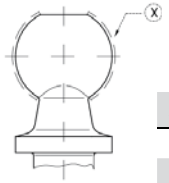

X = SUPERFICIE TEMPRATA AD INDUZIONE



ARTICOLO	Denominazione (ID) d1 mm	l1 mm	c mm	d3 mm	d4 mm	d5 mm	d6 mm	l3 mm	l4 mm
64969	8	4	2	8	4	5	3	9	12,5
64970	8	7,5	2	8	4	5	3	9	12,5
64971	10	4,5	2,2	10	5	6	4	11	15,5
64972	10	8	2,2	10	5	6	4	11	15,5
64973	13	5	2,4	13	6,5	8	6	13	18,5
64974	13	10	2,4	13	6,5	8	6	13	18,5
64975	16	6	2,7	16	8	10	8	16	23
64976	16	13	2,7	16	8	10	8	16	23
64977	19	12	3	19	10	14	10	20	28,5
64978	19	18	3	19	10	14	10	20	28,5

Possono essere accoppiati snodi e perni aventi la medesima denominazione.
It is possible to couple only pins and articulations with the same ID.

SNODI SFERICI AUTOLUBRIFICANTI
ARTICULATIONS SPHERIQUES AUTOLUBRIFIANT
SELF-LUBRICATING SPHERICAL PINS
SELBST SCHMIERENDE SPHERICAL PINS
PERONS SFERICOS AUTOLUBRICANTES

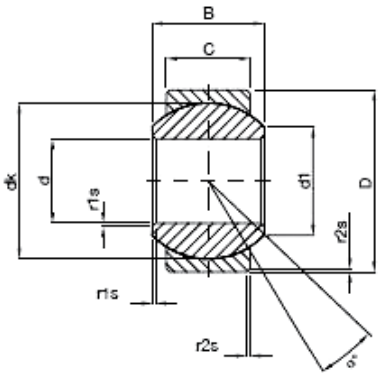



ARTICOLO	d mm	B mm	C mm	D mm	d1 mm	dk mm	r1s mm	r2s mm	CARICO STATICO RADIALE daN	CARICO STATICO ASSIALE daN	α° ANGOLO RIBALT.
64979	6	9	6,75	16	8,9	12,70	0,3	0,3	1700	220	13
64980	8	12	9,00	19	10,4	15,87	0,3	0,3	2800	370	14
64981	10	14	10,50	22	12,9	19,05	0,3	0,3	4000	520	13
64982	12	16	12,00	26	15,4	22,22	0,3	0,3	5300	700	13
64983	16	21	15,00	32	19,3	28,57	0,3	0,3	8500	1100	15

Gli articoli qui descritti, prodotti da e/o per conto di CERMAG, sono da intendersi adattabili, quindi non originali, ai marchi indicati secondo REG. CE 1400/2002
All items described here, produced by and/or on behalf of CERMAG, are to be understood as adaptable, therefore not original, to the brands indicated according to REG. EC 1400/2002

TESTE A SNODO AUTOLUBRIFICANTI IN ACCIAIO-ACCIAIO
TETE A ROTULE AUTOLUBRIFIANTE
SELF-LUBRIFICATING ROD ENDS
GELENKKÖPFE WARTUNGSFREI
CABEZAS AUTOENGRASANTE CON CHARNELA

Autolubrificanti, esenti da manutenzione.
Ridotto aumento di gioco durante il funzionamento.
Valori di coppia resistenti, limitati e costanti nel tempo.
Possibilità di funzionamento in presenza o in immersione di olio.
Temperatura di lavoro: -30° + 150°.





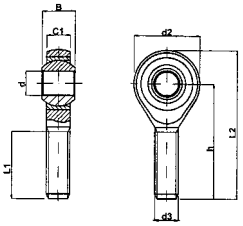

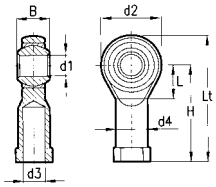

ARTICOLO FILETTO **SX**	ARTICOLO FILETTO **DX**	d3 mm	H mm	L2 mm	D2 mm	D mm	L1 mm	B mm	CARICO STATICO (daN)
62903	**62399**	M6	36	46	20	6	21	9	400
62904	**62400**	M8	42	54	24	8	25	12	800
62905	**62401**	M10	48	62	28	10	28	14	1300
62906	**62402**	M12	54	70	32	12	32	16	1700

ARTICOLO FILETTO **SX**	ARTICOLO FILETTO **DX**	d1 mm	d2 mm	d3 mm	d4 mm	B mm	L mm	H mm	Lt mm	CARICO STATICO (daN)
62899	**61935**	6	20	M 6	10	9	11	30	40	700
62900	**61936**	8	24	M 8	12,5	12	13	36	48	1200
62901	**61937**	10	28	M 10	15	14	15	43	57	1400
62902	**61938**	12	32	M 12	17,5	16	17	50	66	1900

BARRE FILETTATE PER IMPIEGHI GENERICI
BARRES FILETEES
THREATED BARS
GEWINDESTANGEN VERZINKT
BARRA FILETADA PARA USOS GENÉRICOS



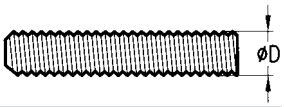

ARTICOLO	Ø D	DESCRIZIONE
61939	M6x1	Fornite in lunghezza da **1 m** (1000 mm) zincate. Costruite secondo la normativa DIN975. MATERIALE 8.8
61940	M8x1,25	
61941	M10x1,5	
61942	M12x1,75	
61943	M14x2	
61944	M16x2	
61945	M18x2,5	
61946	M20x2,5	
61947	M22x2,5	
61948	M24x3	

Gli articoli qui descritti, prodotti da e/o per conto di CERMAG, sono da intendersi adattabili, quindi non originali, ai marchi indicati secondo REG. CE 1400/2002
All items described here, produced by and/or on behalf of CERMAG, are to be understood as adaptable, therefore not original, to the brands indicated according to REG. EC 1400/2002

FORCELLE CON FORO FILETTATO
CHAPPES AVEC TROU FILETE
JOKES JOINTS
GABELGELENK
HORQUILLAS CON AGUJERO FILETADO

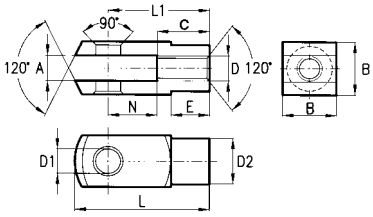





STANDARD

ARTICOLO	A mm	B mm	C mm	D	D1 mm	D2 mm	E mm	L mm	L1 mm	N mm
62835	6	12	12	**M6x1**	6	10	9	31	24	**12**
62836	8	16	16	**M8x1,25**	8	14	12	42	32	**16**
62837	10	20	20	**M10x1,5**	10	18	15	52	40	**20**
62838	12	24	24	**M12x1,75**	12	20	18	62	48	**24**
62839	14	27	28	**M14x2**	14	24	22	72	56	**28**
62840	16	32	32	**M16x1,5**	16	26	24	83	64	**32**
63361	16	32	32	**M16x2**	16	26	24	83	64	**32**

LUNGHE

ARTICOLO	A mm	B mm	C mm	D	D1 mm	D2 mm	E mm	L mm	L1 mm	N mm
62841	6	12	12	**M6x1**	6	10	9	43	36	**24**
62842	8	16	16	**M8x1,25**	8	14	12	58	48	**32**
62843	10	20	20	**M10x1,5**	10	18	15	72	60	**40**
62844	12	24	24	**M12x1,75**	12	20	18	86	72	**48**
62845	14	27	28	**M14x2**	14	24	22	101	85	**56**
62846	16	32	32	**M16x2**	16	26	24	115	96	**64**

GAMBO ROTANTE (ATTENZIONE non vendibile negli USA)

ARTICOLO	A mm	B mm	C mm	D	D1 mm	D2 mm	E mm	L mm	L1 mm	N mm
63477	5	-	-	**M5x0,80**	5	8,8	4	26	20	**10**
63478	6	-	-	**M6x1,00**	6	10,2	9	31	24	**12**
63479	8	-	-	**M8x1,25**	8	14	8,2	42	32	**16**
63480	10	-	-	**M10x1,50**	10	17,8	11,8	52	40	**20**
63481	12	-	-	**M12x1,75**	12	20	14	62	48	**24**

PERNI PER FORCELLE
AXES POUR CHAPPES
JOKES JOINT PINS
SPERSTIFT FÜR GABELGELENK
PERNORS PARA HORQUILLAS



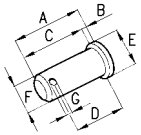

ARTICOLO	F mm	A mm	B mm	C mm	D mm	E mm	G mm
61661	**6**	18	2	16	13,5	9	2
61662	**8**	22	2	20	17	12	2
61663	**10**	27	2	25	21	14	3
61664	**12**	33	3	30	27	16	3
61665	**14**	38	3	36	31,5	19	4
62847	**16**	43	3	40	36	20	4

PERNI CON TESTA PER FORCELLE
AXES AVEC TETE POUR CHAPES
JOINT PINS FOR YOKES
BOLZEN MIT KOPF FÜR GABELN
PERNOS CON CABEZA PARA HORQUILLAS



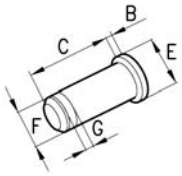

ARTICOLO	F mm	B mm	C mm	E mm	G mm
63510	**5**	1,5	13,0	8	0,74
63511	**6**	1,5	15,5	9	0,74
63512	**8**	2,0	20,0	12	0,94
63513	**10**	2,0	25,0	14	1,05
63514	**12**	3,0	30,0	17	1,15

ATTACCHI PER FORCELLE
ATTACHES POUR CHAPES
YOKE COUPLINGS
ANSCHLÜSSE FÜR GABELN
ACOPLAMIENTOS PARA HORQUILLAS

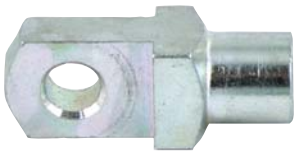

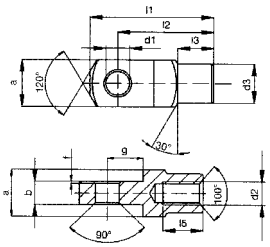

ARTICOLO	d1 mm	g mm	a mm	b mm	d2	d3 mm	l1 mm	l3 mm	l5 mm
63482	6	9	12	6	M6x1,00	10	31	9	11
63483	8	12	16	8	M8x1,25	14	42	12	14
63484	10	15	20	10	M10x1,5	18	52	15	18
63485	12	18	24	12	M12x1,75	20	62	18	22
63486	14	21	27	14	M14x2,00	24	72	22,5	25
63487	16	24	32	16	M16x2,00	26	83	24	30

SERRAGGI AUTOMATICI PER FORCELLE
SECURITES POUR CHAPPES
SAFETY YOKES JOINTS
SICHERUNGSGABELGELENK
APRETADOS AUTOMATICOS PARA HORQUILLAS



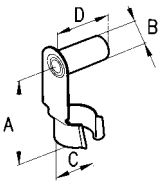

ARTICOLO	A mm	B mm	C mm	D mm	CODICE FORCELLA
62848	23	6	10	14	**62835**
61658	31	8	14	19	**62836**
61659	39	10	18	23	**62837**
61660	47	12	20	27	**62838**
62849	53	14	25	32	**62839**
62850	61	16	27	36	**62840**
62851	35	6	10	14	**62841**
62852	47	8	14	18	**62842**
62853	59	10	18	23	**62843**
62854	71	12	20	27	**62844**

MOLLE PER PERNI
RESSORT POUR AXES
PIN SPRINGS
FEDERN FÜR BOLZEN
RESORTES PARA PERNOS



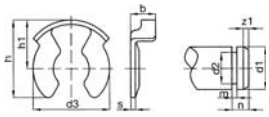

ARTICOLO	d1 mm	d3 mm	h mm	h1 mm	b mm	d2 mm	m mm	n mm
63505	5	7,5	8,7	5,2	2,8	4,0	0,74	2,5
63506	6	10,4	11,5	6,8	3,5	5,0	0,74	3,0
63507	8	11,5	12,1	7,2	4,1	6,0	0,94	3,5
63508	10	15,6	16,3	9,5	5,9	8,0	1,05	4,5
63509	12	16,7	18,0	10,5	6,1	9,0	1,15	5,0



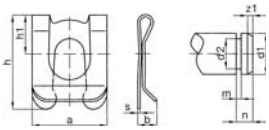

ARTICOLO	d1 mm	a mm	h mm	h1 mm	b mm	d2 mm	m mm	n mm
63500	5	9	10,7	5,0	3,3	4,0	0,74	2,5
63501	6	11	14,1	6,0	3,8	5,0	0,74	3,0
63502	8	14	17,5	8,0	4,0	6,0	0,94	3,5
63503	10	18	22,1	10,0	5,0	8,0	1,05	4,5
63504	12	22	26,0	12,0	5,0	9,0	1,15	5,0

Gli articoli qui descritti, prodotti da e/o per conto di CERMAG, sono da intendersi adattabili, quindi non originali, ai marchi indicati secondo REG. CE 1400/2002
All items described here, produced by and/or on behalf of CERMAG, are to be understood as adaptable, therefore not original, to the brands indicated according to REG. EC 1400/2002

MANOPOLE
POIGNEES
GRIPS
HANDGRIFFE
EMPUÑADURAS



ARTICOLO	Ø INTERNO mm	Ø ESTERNO mm	LUNGHEZZA mm
60334	21	33	125
60166	25	33	123
60167	27/28	33	123
60170	30	38	125
60171	33	40	127

MANOPOLE ANTIVIBRANTI
POIGNEES ANTIVIBRANTES
GRIPS
HANDGRIFFE
EMPUÑADURAS ANTIVIBRACIÓN



ARTICOLO	Ø INTERNO mm	Ø ESTERNO mm	LUNGHEZZA mm
60165	22	38	125
60168	25/27	40	127

MANOPOLE ANTIVIBRANTI
POIGNEES ANTIVIBRANTES
GRIPS
HANDGRIFFE
EMPUÑADURAS ANTIVIBRACIÓN



ARTICOLO	Ø INTERNO mm	Ø ESTERNO mm	LUNGHEZZA mm
60174	21 / 22	33	123
60175	25	30	125
60176	27/28	33	123

IMPUGNATURA DISINNESTO FRIZIONE STERZO PER FIAT
POIGNEE - FIAT
GRIPS - FIAT
HANDGRIFFE - FIAT
EMPUÑADURAS - FIAT



ARTICOLO	APPLICAZIONI	OEM
60862	FIAT: 45C - 50C - 55C - 60C - 70C - 80C - 90C 100C - 120C - 311C - 355C - 411C - 455C 555C - 605C - 655C	578159 541001

MANOPOLE PIATTE
POIGNEES PLATES
GRIPS
FLACHE HANDGRIFFE
EMPUÑADURAS CHATAS



ARTICOLO	MISURE mm	LUNGHEZZA mm
60190	20x5	105
60192	25x5	108
60194	25x8	105

MANOPOLA PIATTA PICCOLA
POIGNEE PLATE PETITE
SMALL GRIP
KLEINE FLACHE HANDGRIFFE
EMPUÑADURA CHATA PEQUEÑA



ARTICOLO	MISURE INTERNE mm	LUNGHEZZA mm
60178	15x4	70
60179	15x5	70
60181	15x8x10	70
60183	20x5	70
60185	20x8x10	70
60187	30x6	110
60188	30x8	110

IMPUGNATURA TIRANTE AVVIAMENTO MOTORI
MANCHE
HANDLE
HANDGRIFFE
EMPUÑADURAS



FIG.1



FIG.2

ARTICOLO	CON FORI PER CORDA Ø mm	LUNGHEZZA mm	FIG.
60213	6	70	1
63611	6	102	2
63612	12	102	2

Gli articoli qui descritti, prodotti da e/o per conto di CERMAG, sono da intendersi adattabili, quindi non originali, ai marchi indicati secondo REG. CE 1400/2002
All items described here, produced by and/or on behalf of CERMAG, are to be understood as adaptable, therefore not original, to the brands indicated according to REG. EC 1400/2002

Componentistica Varia
ASSORTED COMPONENTS

POMOLI FORO LISCIO: MONTAGGIO A PRESSIONE
POIGNEES A TROU LISSE: MONTAGE PAR PRESSION - SMOOTH HOLE KNOBS: PRESSURE ASSEMBLING
HANDGRIFFE: AUFPRESSMONTAGE - EMPUÑADURA AGUJERO LISO: MONTAJE CON PRESIÓN



ARTICOLO	D mm	d1 mm	L mm
60195	24	8	56
60196	24	10	56
60197	28	10	68
60198	28	12	68



ARTICOLO	D mm	d1 mm	L mm
60199	24	8	53
60200	24	10	53
60201	28	10	65
60202	28	12	65

POMOLI IN BACHELITE: FORO INTERNO FILETTATO
POMMEAUX EN BAQUELITE TROU FILETE
KNOBS: THREADED HOLE
HANDGRIFFE AUS BACHELIT: MIT INNENGEWINDE
EMPUÑADURA BAQUELITA: AGUJERO INTERIOR FILETEADO



ARTICOLO	D mm	FILETTO (F)	L mm
61857	24,5	M8x1,25	52
61858	30	M10x1,5	65
61859	30	M12x1,75	65

POMELLO LEVE CAMBIO PER FIAT
POIGNEES - FIAT
KNOBS - FIAT
HANDGRIFFE - FIAT
EMPUÑADURA - FIAT



ARTICOLO	DESCRIZIONE	MISURE	OEM
60861	Pomello leve cambio	M8x1,25 mm	561880
65513	Pomello leve cambio	M14x1,25 mm	4960851 - 5092337

APPLICAZIONI:
FIAT: mod. 211R - 215R - 250R - 300R - 315R - 350R
415R - 450R - 480R - 60C - 70C - 80C - 90C - 100C - 120C
311C - 355C - 411C - 455C - 555C

POMOLI SFERA IN BACHELITE: FORO INTERNO FILETTATO
POMMEAUX SPHERIQUES EN BAQUELITE TROU FILETE
ROUND KNOBS: THREADED HOLE
KUGELGRIFFE AUS BACHELIT: MIT INNENGEWINDE
EMPUÑADURA BOLA DE BAQUELITA: AGUJERO INTERIOR FILETEADO



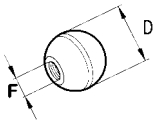

ARTICOLO	D mm	FILETTO (F)
60203	30	M6x1
60204	30	M8x1,25
60205	35	M8x1,25
60206	40	M8x1,25
60207	30	M10x1,5
60208	35	M10x1,5
60209	40	M10x1,5
60210	40	M12x1,75

VOLANTINO A 6 LOBI IN BACHELITE-FEMMINA
POIGNEE EN BAQUELITE, FEMELLE
FEMALE KNOB
SCHRAUBGRIFF MIT INNENGEWINDE
VOLANTINO DE BAQUELITA CON 6 LOBOS, HEMBRA



ARTICOLO	FILETTO	PROFONDITÀ FILETTO mm	Ø mm	ALTEZZA TOTALE mm
60222	M6x1	14	30	20
60223	M6x1	14	40	23
60224	M8x1,25	16	40	23
60225	M10x1,5	15	50	30
60226	M12x1,75	15	50	30
60227	M10x1,5	22	60	35
60335	M12x1,75	22	60	35
60228	M12x1,75	24	70	41
60229	M14x2	24	70	41

VOLANTINO A 6 LOBI IN BACHELITE-MASCHIO
POIGNEE EN BAQUELITE, MALE
MALE KNOB
SCHRAUBGRIFF
VOLANTINO DE BAQUELITE CON 6 LOBOS, MACHO



ARTICOLO	FILETTO	LUNGHEZZA FILETTO mm	Ø mm	ALTEZZA TOTALE mm
60214	M6x1	25	30	45
60215	M6x1	25	40	48
60216	M8x1,25	25	40	48
60217	M10x1,5	25	50	55
60218	M12x1,75	25	50	60
60219	M10x1,5	25	60	60
60220	M12x1,75	30	70	71
60221	M14x2	30	70	71

Gli articoli qui descritti, prodotti da e/o per conto di CERMAG, sono da intendersi adattabili, quindi non originali, ai marchi indicati secondo REG. CE 1400/2002
All items described here, produced by and/or on behalf of CERMAG, are to be understood as adaptable, therefore not original, to the brands indicated according to REG. EC 1400/2002

POMELLI PER LEVE
POMMEAUX POUR LEVIERS - KNOBS FOR LEVERS - GRIFFE FÜR HEBEL - PERILLAS PARA PALANCAS



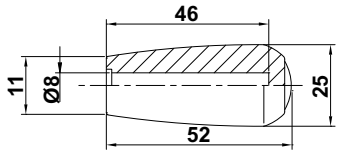

ARTICOLO	DESCRIZIONE	COLORE TAPPO
63525	Pomolo con tappo NERO	●
63526	Pomolo con tappo BLU	●
63527	Pomolo con tappo VERDE	●
63528	Pomolo con tappo ARANCIO	●
63529	Pomolo con tappo ROSSO	●
63530	Pomolo con tappo GIALLO	●



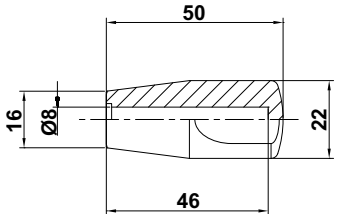

ARTICOLO	DESCRIZIONE	COLORE
63531	Pomolo NERO	●



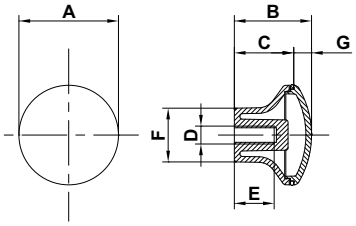

ARTICOLO	DESCRIZIONE	A mm	B mm	C mm	D	E mm	F mm	G mm	COLORE
63532	Pomolo NERO	45	35	26	M8	15	24	9	●
63533	Pomolo GIALLO				M10				●
63534	Pomolo ARANCIONE				M10				●



ARTICOLO	DESCRIZIONE	COLORE
63535	Pomolo NERO foro Ø10 mm	●
63536	Pomolo BLU foro Ø10 mm	●
63537	Pomolo VERDE foro Ø10 mm	●
63538	Pomolo ARANCIONE foro Ø10 mm	●
63539	Pomolo ROSSO foro Ø10 mm	●
63540	Pomolo GIALLO foro Ø10 mm	●
63541	Pomolo BIANCO foro Ø10 mm	○

Gli articoli qui descritti, prodotti da e/o per conto di CERMAG, sono da intendersi adattabili, quindi non originali, ai marchi indicati secondo REG. CE 1400/2002
All items described here, produced by and/or on behalf of CERMAG, are to be understood as adaptable, therefore not original, to the brands indicated according to REG. EC 1400/2002

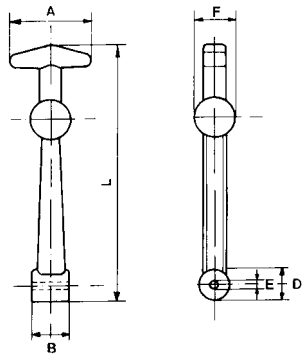



TIRANTE AGGANCIA COFANO T/LUNGO
ATTACHE CAPOT LONG
HOOD ROD, LARGE SIZE
HAUBENHALTER LANG
TIRANTE LARGO ENGANCHA - CAPÓ

ARTICOLO	A mm	B mm	L mm	D mm	E mm	F mm	NOTE
60124	50	23	145	21	5	24	T/Normale

ARTICOLO	A mm	B mm	L mm	D mm	E mm	F mm	NOTE
60255	52	24	160	20	5	D 24	T/Extra
	Applic. GOLDONI OEM 0001548						

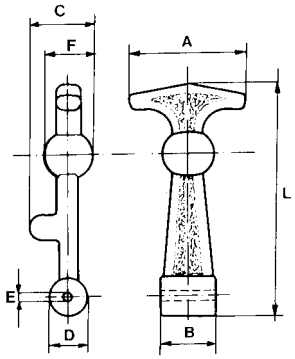



TIRANTE AGGANCIA COFANO T/MEDIO
ATTACHE CAPOT MOYEN
HOOD ROD, MEDIUM SIZE
HAUBENHALTER MITTELLANG
TIRANTE MEDIO ENGANCHA - CAPÓ

ARTICOLO	L mm	A mm	B mm	C mm	D mm	E mm	F mm
60125	120	50	25	30	19	5	25

ARTICOLO	L mm	A mm	B mm	C mm	D mm	E mm	F mm
60829	123	58	30	31	17	5	24
	Tirante aggancia cofano per **FIAT** OEM 4952067 - 44004258 - 79014117						

FIG.1

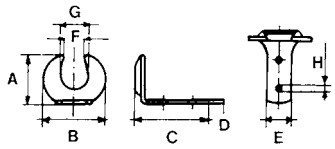

FIG.2

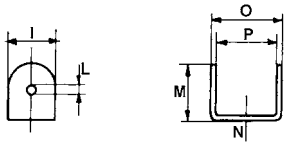



PIASTRINE D'ATTACCO COMPLETE PER ART. 60124-60125
PLAQUETTE ATTELAGE POUR ART. 60124-60125
FIXING PLATE FOR ART. 60124-60125
HALTERUNG FÜR HAUBENHALTER 60124-60125
PLAQUITA DE ENGANCHE Y OJAL PARA ART. 60124-60125

new	ARTICOLO PIASTRINA **ZINCATA**	ARTICOLO PIASTRINA **NON ZINCATA**
	65401	**60127**

	A mm	B mm	C mm	D mm	E mm	F mm	G mm	H mm
FIGURA 1	32	40	50	2	16	14,5	18	-

	I mm	L mm	M mm	N mm	O mm	P mm
FIGURA 2	20	-	25	2	30	5

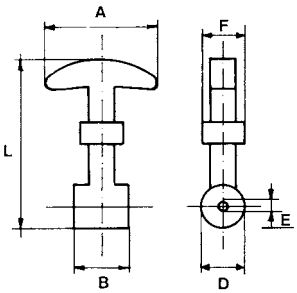



TIRANTE AGGANCIA COFANO T/CORTO
ATTACHE CAPOT MINI
MINI HOOD ROD
HAUBENHALTER MINI
TIRANTE MINI ENGANCHA

ARTICOLO	A mm	B mm	L mm	D mm	E mm	F mm	NOTE
60126	42	20	65	17	4	16	-

FIG.1

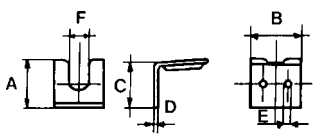

FIG.2

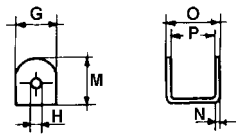



PIASTRINE DI ATTACCO E OCCHIELLO PER ART. 60126
PLAQUETTE ATTELAGE POUR 60126
FIXING PLATE FOR 60126
HALTERUNG FÜR HAUBENHALTER 60126
PLAQUITA DE ENGANCHE Y OJAL PARA ART. 60126

new	ARTICOLO PIASTRINA **ZINCATA**	ARTICOLO PIASTRINA **NON ZINCATA**
	65402	**60343**

	A mm	B mm	C mm	D mm	E mm	F mm
FIGURA 1	26	25	22	2	4,5	10

	G mm	H mm	M mm	N mm	O mm	P mm
FIGURA 2	20	5	23	2	26	22

Gli articoli qui descritti, prodotti da e/o per conto di CERMAG, sono da intendersi adattabili, quindi non originali, ai marchi indicati secondo REG. CE 1400/2002
All items described here, produced by and/or on behalf of CERMAG, are to be understood as adaptable, therefore not original, to the brands indicated according to REG. EC 1400/2002

02b

SUPPORTI ANTIVIBRANTI CON VITE DA ENTRAMBI I LATI
SILENT BLOCK AVEC VIS DES DEUX COTES
SILENT BLOCKS WITH SCREW ON BOTH SIDES
SCHWINGUNGSDÄMPFER MIT SCHRAUBE AUF BEIDEN SEITEN, ZYLINDRISCH
SOPORTE ANTIVIBRACIÓN CON TORNILLOS POR AMBOS LADOS



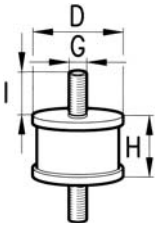

ARTICOLO	CARICO MAX kg A COMPRESS.	CARICO MAX kg A TAGLIO	D mm	H mm	I mm	G
60140	20	4	15	15	10	4MA
60141	50	4	20	15	14	6MA
60142	30	5	20	25	14	6MA
60752	60	8	25	20	18	6MA
60143	60	6	25	20	18	8MA
60144	60	6	30	20	23	8MA
60145	80	8	30	30	23	8MA
60753	80	8	30	30	23	10MA
60754	120	16	40	30	23	8MA
60146	120	16	40	30	23	10MA
60147	200	20	50	30	27	10MA
60755	170	18	50	40	27	10MA
60148	160	17	50	45	27	10MA
60756	230	25	60	50	37	12MA
60757	480	70	75	50	37	12MA
60758	850	100	100	50	46	16MA

SUPPORTI ANTIVIBRANTI SGOLATI CON VITE DA ENTRAMBI I LATI
SILENT BLOCK AVEC VIS DES DEUX COTES
SILENT BLOCKS WITH SCREW ON BOTH SIDES
SCHWINGUNGSDÄMPFER MIT SCHRAUBE AUF BEIDEN SEITEN, KONISCH
SOPORTE ANTIVIBRACIÓN CÓNICOS - CON TORNILLOS POR AMBOS LADOS



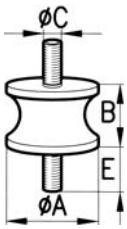

ARTICOLO	A mm	B mm	C	E mm
60149	12	15	4MA	10
60150	24	20	6MA	10
60151	40	30	8MA	20
60152	40	30	8MA	17

ANTIVIBRANTI SPECIALI TRONCO CONICO
BUTÉES CONIQUES TRONQUÉES
ANTIVIBRATION SUPPORT
SCHWINGUNGSDÄMPFER
SOPORTE ANTIVIBRACIÓN



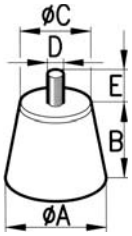

ARTICOLO	A mm	B mm	C mm	D	E mm
60686	38	25	32	8MA	18
60687	48	25	40	8MA	10
60688	48	25	40	8MA	20
60689	48	25	40	10MA	17
60690	48	25	45	8MA	15

ANTIVIBRANTI SPECIALI PARABOLICI
SUPPORT ANTIVIBRANT
SHOCK ABSORBER ANTIVIBRATING
SCHWINGUNGSDÄMPFER
SOPORTES ANTIVIBRACIÓN TOPE DE SUSPENSIÓN



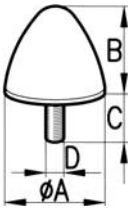

ARTICOLO	A mm	B mm	C mm	D
60691	21	17	23	6MA
60692	25	22	15	6MA
60694	40	30	20	8MA
60695	40	60	28	8MA
60696	40	60	28	10MA
60697	60	60	27	10MA
60698	95	85	28	16MA

SUPPORTO ANTIVIBRANTE SGOLATO: FILETTO 8MA MASCHIO DA UNA LATO, FEMMINA DALL'ALTRO
SILENT-BLOCK: FIL, MALE 8MA D'UN CÔTE, FEMELLE DE L'AUTRE
SILENT BLOCK: MALE THREAD 8MA AND FEMALE ON THE OTHER SIDE
SCHWINGUNGSDÄMPFER: MIT SCHRAUBE UND INNENGEWINDE
SOPORTES ANTIVIBRACIÓN CONICOS: FILETE 8MA MACHO POR UN LADO, HEMBRA POR EL OTRO



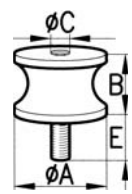

ARTICOLO	A mm	B mm	C	E mm
60153	40	30	8MA	20

Gli articoli qui descritti, prodotti da e/o per conto di CERMAG, sono da intendersi adattabili, quindi non originali, ai marchi indicati secondo REG. CE 1400/2002
All items described here, produced by and/or on behalf of CERMAG, are to be understood as adaptable, therefore not original, to the brands indicated according to REG. EC 1400/2002

SUPPORTI ANTIVIBRANTI A CAMPANA
SUPPORT ANTIVIBRANT A CLOCHE
SILENT BLOCK
SCHWINGUNGSDÄMPFER
SOPORTES ANTIVIBRACIÓN A CAMPANA



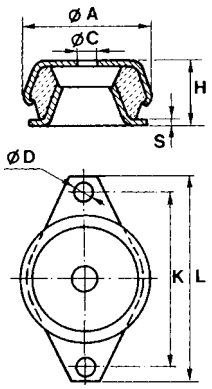

ARTICOLO	Ø A mm	Ø C mm	Ø D mm	H mm	K mm	L mm	S mm	G	CARICO STATICO NORMALE kg
60683	62	10.2	8.2	30	85	100	2	—	200
60684	92	16.2	10.2	45	110	130	3	—	350
62450	119	16.2	16.2	50	160	190	5	—	600

IMPIEGHI: MOTORI A SCOPPIO ED ELETTRICI, MOTOCOMPRESSORI, MOTOPOMPE, CABINE PER TRATTORI E MACCHINE MOVIMENTO TERRA

PIEDE MASCHIO
HEURTOIR CILYNDRIQUE
MALE FOOT
GUMMIPUFFER
PIE MACHO



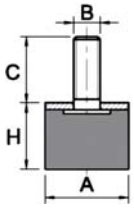

ARTICOLO	Ø A mm	H mm	B	C mm
65516	20	15	M6	16
65514	20	15	M6	18
65515	30	20	M8	23
65519	30	30	M8	23
65520	40	25	M8	23

ARTICOLO	Ø A mm	H mm	B	C mm
65518	40	30	M8	23
65517	50	20	M10	28
62451	50	15	M10	28
62452	75	50	M12	37
62453	100	50	M16	47

ANTIVIBRANTI MASCHIO / FEMMINA
SUPPORT ANTIVIBRANT MALE/FEMALE
MALE/FEMALE ANTIVIBRATION DEVICE
SCHWINGUNGS DÄMPFER
SOPORTE ANTIVIBRACIÓN MACHO-HEMBRA



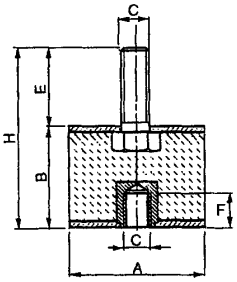

ARTICOLO	A mm	B mm	C mm	E mm	F mm	H mm
62455	50	40	10	28	10	68

ANELLI PASSAFILO
BAGUES
RINGS
RINGE
ARANDELA

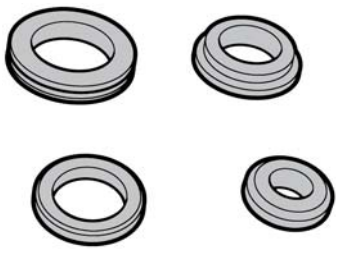

ARTICOLO	Ø FORO INTERNO mm	Ø ESTERNO mm
60154	6	10
60155	12	21
60156	13	21
60157	12	30
60158	17	33
60159	19	40
60160	20	40
60161	23	40
60162	26	52
60163	32	50
60164	44	64

Gli articoli qui descritti, prodotti da e/o per conto di CERMAG, sono da intendersi adattabili, quindi non originali, ai marchi indicati secondo REG. CE 1400/2002
All items described here, produced by and/or on behalf of CERMAG, are to be understood as adaptable, therefore not original, to the brands indicated according to REG. EC 1400/2002

SUPPORTO A FLANGIA A 2 FORI IN LAMIERA STAMPATA CON CUSCINETTO - SERIE SBPFL

SUPPORT FLASQUE 2 TROUS EN TOLE AVEC ROULEMENT - SBPFL
SELFALIGNING BALL-BEARING PRESSED STEEL TWO-BOLT FLANGE - SBPFL
KUGELLAGER -LOCH-FLANSCH BLECHGEHÄUSE - SBPFL
SOPORTE CON COLAR CON 2 AGUJEROS EN CHAPA ESTAMPADA CON COJINETE - SBPFL



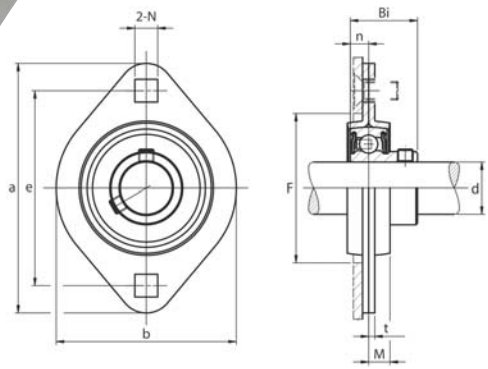

ARTICOLO	RIF. SBPFL	Ø	DIMENSIONI mm									BULLONE	CARICO MASSIMO N	
			a	e	t	2-N	M	b	Bi	n	F		radiale	assiale
64647	202	15	81	63	2	7	7	59	22	6	49	M6	2700	1350
64648	203	17	81	63	2	7	7	59	22	6	49	M6	2700	1350
64649	204	20	90	71	2	9	8	67	25	7	56	M8	3000	1500
64650	205	25	95	76	2	9	9	71	27	7,5	60	M8	4000	2000
64651	206	30	113	90	2,6	11	9	84	29	8	71	M10	5000	2500
64652	207	35	122	100	2,6	11	10	94	34	8,5	81	M10	6000	3000

SUPPORTO A FLANGIA TONDA IN LAMIERA STAMPATA CON CUSCINETTO - SERIE SBPF

SUPPORT FLASQUE RONDE EN TOLE AVEC ROULEMENT - SBPF
SELFALIGNING BALL-BEARING PRESSED STEEL FLANGE UNIT - SBPF
KUGELLAGER 3-LOCH-BEFESTIGUNG BLECHGEHÄUSE - SBPF
SOPORTE CON COLAR REDONDO EN CHAPA ESTAMPADA CON COJINETE - SBPF



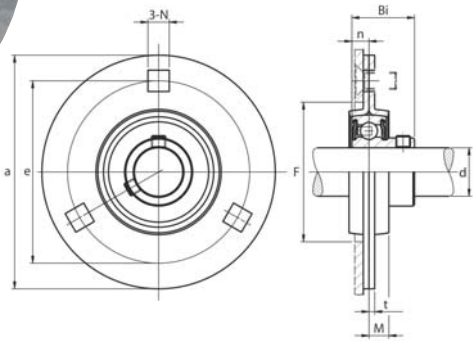

ARTICOLO	RIF. SBPF	Ø	DIMENSIONI mm								BULLONE	CARICO MASSIMO N	
			a	e	t	3-N	M	F	Bi	n		radiale	assiale
64653	202	15	81	63	2	7	7	49	22	6	M6	2700	1350
64654	203	17	81	63	2	7	7	49	22	6	M6	2700	1350
64655	204	20	90	71	2	9	8	56	25	7	M8	3000	1500
64656	205	25	95	76	2	9	9	60	27	7,5	M8	4000	2000
64657	206	30	113	90	2,6	11	9	71	29	8	M10	5000	2500
64658	207	35	122	100	2,6	11	9	81	34	8,5	M10	6000	3000

SUPPORTO DIRITTO IN LAMIERA STAMPATA CON CUSCINETTO - SERIE SBPP

SUPPORT DROIT EN TOLE AVEC ROULEMENT - SBPP
SELFALIGNING BALL-BEARING PRESSED STEEL PILLOW BLOCK - SBPP
KUGELLAGER 2-LOCH-BEFESTIGUNG BLECHGEHÄUSE - SBPP
SOPORTE RECTO EN CHAPA ESTAMPADA CON COJINETE - SBPP



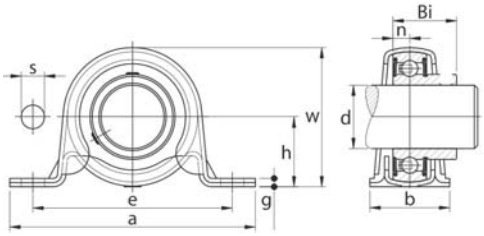

ARTICOLO	RIF. SBPP	Ø	DIMENSIONI mm									BULLONE
			h	a	e	b	S	g	w	Bi	n	
64659	202	15	22,2	86	68	25	9,5	3,2	43,8	22	6	M8
64660	203	17	22,2	86	68	25	9,5	3,2	43,8	22	6	M8
64661	204	20	25,4	98	76	32	9,5	3,2	50,5	25	7	M8
64662	205	25	28,6	108	86	32	11	4	56,6	27	7,5	M10
64663	206	30	33,3	117	95	38	11	4	66,3	29	8	M10
64664	207	35	39,7	129	106	42	11	4,6	78	34	8,5	M10

SUPPORTO A FLANGIA TRIANGOLARE IN LAMIERA STAMPATA CON CUSCINETTO - SERIE SBPFD-SBPFT

SUPPORT A FLASQUE TRIANGULAIRE EN TOLE AVEC ROULEMENT - SBPFD-SBPFT
SELFALIGNING BALL-BEARING PRESSED STEEL 3-BOLT TRIANGULAR FLANGE UNIT - SBPFD-SBPFT
KUGELLAGER 3-LOCH-FLANSCH BLECHGEHÄUSE - SBPFD-SBPFT
SOPORTE CON COLLAR TRIANGULAR EN CHAPA CON COJINETE - SBPFD-SBPFT



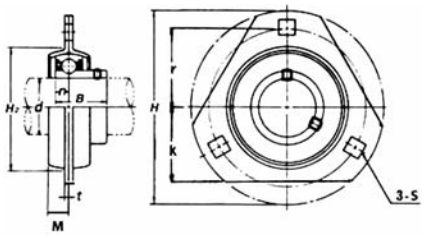

ARTICOLO	RIF. SBPFD SBPFT	Ø	DIMENSIONI mm								
			H	r	M	t	n	H2	B	k	3-S
64665	202	15	81	32	7	2	7,5	49	22	30,7	6
64666	203	17	81	32	7	2	7,5	49	22	30,7	6
64667	204	20	90	35,5	8,5	2	9	55	25	33,3	7
64668	205	25	85	38	10	2	9	60	27	34,9	7,5
64669	206	30	113	45	11,5	2,6	10,5	71	30	38,1	8
64670	207	35	122	50	13	2,6	10,5	81	32	42	8,5

Gli articoli qui descritti, prodotti da e/o per conto di CERMAG, sono da intendersi adattabili, quindi non originali, ai marchi indicati secondo REG. CE 1400/2002
All items described here, produced by and/or on behalf of CERMAG, are to be understood as adaptable, therefore not original, to the brands indicated according to REG. EC 1400/2002

CUSCINETTO UC
ROULEMENT UC
BEARING UC
KUGELLAGER UC
COJINETE UC



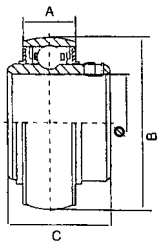

ARTICOLO	Ø mm	RIFERIMENTO	DIMENSIONI mm		
			A	B	C
63352	20	UC204	16,8	47	31
63353	25	UC205	17,6	52	34,1
63354	30	UC206	19,6	62	38,1
63355	35	UC207	20,6	72	42,9
63356	40	UC208	21,6	80	49,2
63357	45	UC209	22,6	85	49,2
63358	50	UC210	24,6	90	51,6
63359	55	UC211	25,6	100	55,6
63360	60	UC212	27,6	110	65,1

SUPPORTO DRITTO AUTOALLINEANTE CON CUSCINETTO (SERIE UCP)
SUPPORT DROIT AVEC ROULEMENT
SELFALIGNING BALL BEARING PILLOW BLOCK UNIT
KUGELLAGER 2-LOCH-GUSSGEHÄUSE
SOPORTE RECTO CON AUTOALINEACIÓN A COJINETE

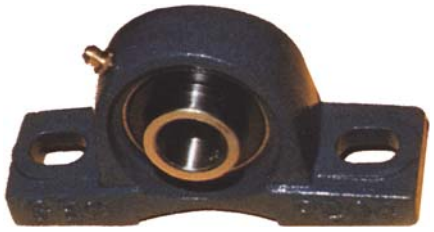

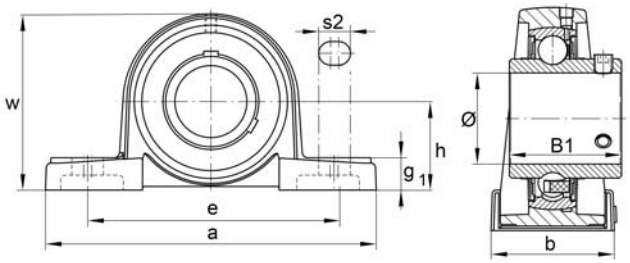

ARTICOLO	Ø mm	RIFERIMENTO	DIMENSIONI mm							
			h	a	e	b	s2	g	w	B1
62458	20	UCP 204	33,3	127	95	38	19	14	65	31,0
62459	25	UCP 205	36,5	140	105	38	19	15	71	34,1
62460	30	UCP 206	42,9	165	121	48	21	17	83	38,1
62461	35	UCP 207	47,6	167	127	48	21	18	93	42,9
62462	40	UCP 208	49,2	184	137	54	21	18	98	49,2
62463	45	UCP 209	54,0	190	146	54	21	20	106	49,2
62464	50	UCP 210	57,2	206	159	60	25	21	114	51,6
62465	55	UCP 211	63,5	219	171	60	25	23	126	55,6
62466	60	UCP 212	69,8	241	184	70	25	25	138	65,1

SUPPORTO A FLANGIA CON 2 FORI AUTOALLINEANTE CON CUSCINETTO (SERIE UCFL)
SUPPORT FLASQUE 2 TROUS AVEC ROULEMENT
SELFALIGNING BALL BEARING 2 BOLT FLANGE UNIT
KUGELLAGER 2-LOCH-GUSSGEHÄUSE
SOPORTE CON COLLAR CON 2 AGUJEROS Y AUTOALINEACIÓN A COJINETE



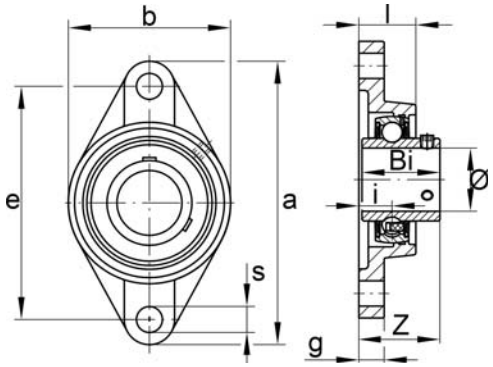

ARTICOLO	Ø mm	RIFERIMENTO	DIMENSIONI mm								
			a	e	b	l	g	i	s	Bi	Z
62467	20	UCFL204	113	90	60	25,5	12	15	12	31,0	33,3
62468	25	UCFL205	130	99	68	27,0	15	16	16	34,1	35,8
62469	30	UCFL206	148	117	80	31,0	14	18	16	38,1	40,2
62470	35	UCFL207	161	130	90	34,0	16	19	16	42,9	44,4
62471	40	UCFL208	175	144	100	36,0	16	21	16	49,2	51,2
62472	45	UCFL209	188	148	108	38,0	18	22	19	49,2	52,2
62473	50	UCFL210	197	157	115	40,0	18	22	19	51,6	54,6
62474	55	UCFL211	224	184	130	43,0	20	25	19	55,6	58,4
62475	60	UCFL212	250	202	140	48,0	20	29	23	65,1	68,7

SUPPORTO DRITTO SENZA PIEDI AUTOALLINEANTE CON CUSCINETTO (SERIE UCPA)
SUPPORT DROIT AVEC ROULEMENT
SELFALIGNING BALL BEARING TAPPED BASE PILLOW BLOCK
KUGELLAGER GUSSGEHÄUSE
SOPORTE RECTO SIN PIES CON AUTOALINEACIÓN A COJINETE



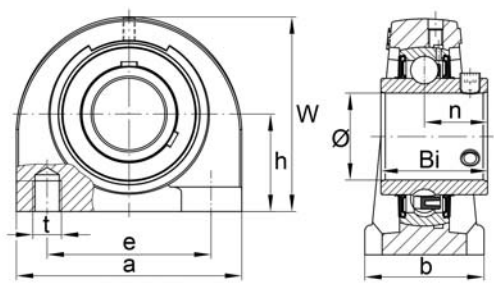

ARTICOLO	Ø mm	RIFERIMENTO	DIMENSIONI mm							
			a	e	h	b	W	Bi	n	t
62476	20	UCPA204	76	52	30,2	38	62	31,0	18,3	M10x1,5
62477	25	UCPA205	84	56	36,5	38	72	34,1	19,8	M10x1,5
62478	30	UCPA206	94	66	42,9	48	84	38,1	22,2	M14x2
62479	35	UCPA207	110	80	47,6	48	95	42,9	25,4	M14x2
62480	40	UCPA208	116	84	49,2	54	100	49,2	30,2	M14x2
62481	45	UCPA209	120	90	54,2	54	108	49,2	30,2	M14x2
62482	50	UCPA210	130	94	57,2	60	116	51,6	32,6	M16x2

Gli articoli qui descritti, prodotti da e/o per conto di CERMAG, sono da intendersi adattabili, quindi non originali, ai marchi indicati secondo REG. CE 1400/2002
All items described here, produced by and/or on behalf of CERMAG, are to be understood as adaptable, therefore not original, to the brands indicated according to REG. EC 1400/2002

02b

SUPPORTO A FLANGIA QUADRA AUTOALLINEANTE CON CUSCINETTO (SERIE UCF)

SUPPORT A FLASQUE CARREE AVEC ROULEMENT
SELFALIGNING BALL BEARING SQUARE FLANGE UNIT
KUGELLAGER 4-LOCH-GUSSGEHÄUSE
SOPORTE CON COLLAR CUADRADO CON AUTOALINEACIÓN A COJINETE



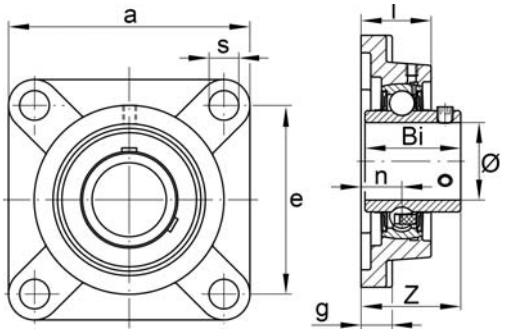

ARTICOLO	Ø mm	RIFERIMENTO	DIMENSIONI mm							
			a	e	n	g	l	s	Z	Bi
62483	20	UCF 204	86	64	15	12	25,5	12	33,3	31,0
62484	25	UCF 205	95	70	16	14	27	12	35,8	34,1
62485	30	UCF 206	108	83	18	14	31	12	40,2	38,1
62486	35	UCF 207	117	92	19	16	34	14	44,4	42,9
62487	40	UCF 208	130	102	21	16	36	16	51,2	49,2
62488	45	UCF 209	137	105	22	18	38	16	52,2	49,2
62489	50	UCF 210	143	111	22	18	40	16	54,6	51,6
62490	55	UCF 211	163	130	25	20	43	19	58,4	55,6
62491	60	UCF 212	175	143	29	20	48	19	68,7	65,1

CUSCINETTI A RULLI CONICI

ROULEMENT A ROUTEAUX CONIQUES
CONICAL ROLL BEARINGS
KEGELRULLENLAGER
COJINETES DE RODILLOS CÓNICOS



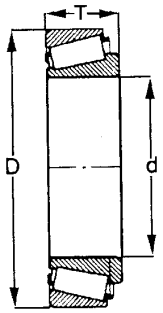

ARTICOLO	RIFERIMENTO	d mm	D mm	T mm
62925	32004	20	42	15,00
62926	30204	20	47	15,25
65272	32005	25	47	15,00
62501	30205	25	52	16,25
62502	32305	25	62	25,25
62927	32006	30	55	17,00
62503	30206	30	62	17,25
62504	32206	30	62	21,25
62928	30306	30	72	20,75
62505	32007	35	62	19,00
62506	30207	35	72	18,25
62507	32207	35	72	24,25
62929	30307	35	80	22,75
62930	32008	40	68	19,00
62931	30208	40	80	19,75
62932	32208	40	80	24,75
62933	30308	40	90	25,25
62934	32009	45	75	20,00
62935	30209	45	85	20,75
62936	32209	45	85	24,75
62937	30309	45	100	27,25
62938	32010	50	80	20,00
62939	30210	50	90	21,75
62508	32210	50	90	24,75
62940	32011	55	90	23,00
62941	30211	55	100	22,75
62942	32211	55	100	26,75
62943	32212	60	110	29,75
62944	32213	65	120	32,75
62945	32215	75	130	33,25
62946	32217	85	150	38,50
62947	32218	90	160	42,50

SUPPORTO A FLANGIA TONDA AUTOALLINEANTE CON CUSCINETTO (SERIE UCFC)

SUPPORT FLASQUE ROUND AVEC ROULEMENT
SELFALIGNING BALL BEARING FLANGED CARTRIDGE UNIT
KUGELLAGER 4-LOCH-GUSSGEHÄUSE
SOPORTE CON COLLAR REDONDO Y AUTOALINEACIÓN A COJINETE



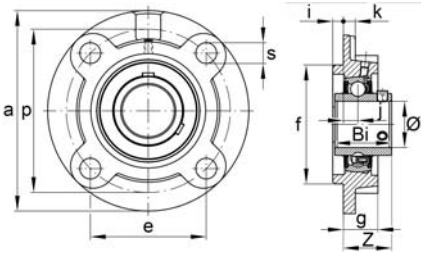

ARTICOLO	Ø mm	RIFERIMENTO	DIMENSIONI mm										
			a	p	e	g	k	j	s	i	f	Z	Bi
62492	20	UCFC204	100	78	55,1	20,5	8	10	12	5	62	28,3	31,0
62493	25	UCFC205	115	90	63,6	21	7	10	12	6	70	29,8	34,1
62494	30	UCFC206	125	100	70,7	23	8	10	12	8	80	32,2	38,1
62495	35	UCFC207	135	110	77,8	26	9	11	14	8	90	36,4	42,9
62496	40	UCFC208	145	120	84,8	26	9	11	14	10	100	41,2	49,2
62497	45	UCFC209	160	132	93,3	26	14	10	16	12	105	40,2	49,2
62498	50	UCFC210	165	138	97,6	28	14	10	16	12	110	42,6	51,6
62499	55	UCFC211	185	150	106,1	31	15	13	19	12	125	46,4	55,6
62500	60	UCFC212	195	160	113,1	36	15	17	19	12	135	56,7	65,1

Gli articoli qui descritti, prodotti da e/o per conto di CERMAG, sono da intendersi adattabili, quindi non originali, ai marchi indicati secondo REG. CE 1400/2002
All items described here, produced by and/or on behalf of CERMAG, are to be understood as adaptable, therefore not original, to the brands indicated according to REG. EC 1400/2002

CUSCINETTI A RULLINI CON ESTREMITÁ APERTE (SERIE HK)

ROULEMENT A ROUTEAUX AVEC EXTREMITEE OUVERTES
ROLL BEARINGS WITH OPEN EDGES
NADELLAGER MIT OFFENEN ENDEN
COJINETES DE RODILLOS CON EXTREMIDADES ABIERTAS



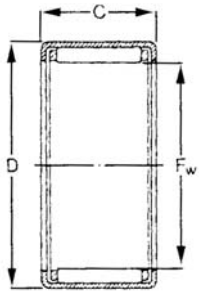

ARTICOLO	RIFERIMENTO	Fw mm	D mm	C mm
62509	HK 2010	20	26	10
62510	HK 2012	20	26	12
62511	HK 2016	20	26	16
62512	HK 2020	20	26	20
62513	HK 2030	20	26	30
62514	HK 2210	22	28	10
62515	HK 2212	22	28	12
62516	HK 2216	22	28	16
62517	HK 2220	22	28	20
62518	HK 2512	25	32	12
62519	HK 2516	25	32	16
62520	HK 2520	25	32	20
62521	HK 2526	25	32	26
62522	HK 2538	25	32	38
62523	HK 2816	28	35	16
62524	HK 2820	28	35	20
62525	HK 3012	30	37	12
62526	HK 3016	30	37	16
62527	HK 3020	30	37	20
62528	HK 3026	30	37	26
62529	HK 3038	30	37	38
62530	HK 3512	35	42	12
62531	HK 3516	35	42	16
62532	HK 3520	35	42	20
62533	HK 4012	40	47	12
62534	HK 4016	40	47	16
62535	HK 4020	40	47	20
63472	HK 4520	45	52	20

CUSCINETTI RADIALI A SFERE (SERIE 6000-2Z)

ROULEMENT RADIAL A BILLES
BALL RADIAL BEARINGS
RADIALES KUGELLAGER
COJINETES DE BOLAS, RADIALES



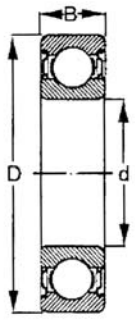

ARTICOLO	RIFERIMENTO	d mm	D mm	B mm
62536	6000 - 2Z	10	26	8
62537	6200 - 2Z	10	30	9
62538	6300 - 2Z	10	35	11
62539	6001 - 2Z	12	28	8
62540	6201 - 2Z	12	32	10
62541	6301 - 2Z	12	37	12
62542	6002 - 2Z	15	32	9
62543	6202 - 2Z	15	35	11
62544	6302 - 2Z	15	42	13
62545	6003 - 2Z	17	35	10
62546	6203 - 2Z	17	40	12
62547	6303 - 2Z	17	47	14
62548	6004 - 2Z	20	42	12
62549	6204 - 2Z	20	47	14
62550	6304 - 2Z	20	52	15
62551	6005 - 2Z	25	47	12
62552	6205 - 2Z	25	52	15
62553	6305 - 2Z	25	62	17
62554	6006 - 2Z	30	55	13
62555	6206 - 2Z	30	62	16
62557	6306 - 2Z	30	72	19
62558	6007 - 2Z	35	62	14
62559	6207 - 2Z	35	72	17
62560	6307 - 2Z	35	80	21
62561	6008 - 2Z	40	68	15
62562	6208 - 2Z	40	80	18
62563	6308 - 2Z	40	90	23
62564	6009 - 2Z	45	75	16
62565	6209 - 2Z	45	85	19
62566	6309 - 2Z	45	100	25
62567	6010 - 2Z	50	80	16
62568	6210 - 2Z	50	90	20
62569	6310 - 2Z	50	110	27

Gli articoli qui descritti, prodotti da e/o per conto di CERMAG, sono da intendersi adattabili, quindi non originali, ai marchi indicati secondo REG. CE 1400/2002
All items described here, produced by and/or on behalf of CERMAG, are to be understood as adaptable, therefore not original, to the brands indicated according to REG. EC 1400/2002

CUSCINETTI RADIALI A SFERE (SERIE 6000-2RS)
ROULEMENT RADIAL A BILLES
BALL RADIAL BEARINGS
RADIALES KUGELLAGER
COJINETES DE BOLAS, RADIALES



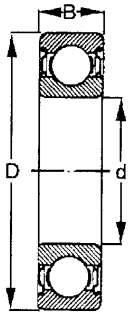

ARTICOLO	RIFERIMENTO	d mm	D mm	B mm
62570	6000 - 2RS	10	26	8
62571	6200 - 2RS	10	30	9
62572	6300 - 2RS	10	35	11
62573	6001 - 2RS	12	28	8
62574	6201 - 2RS	12	32	10
62575	6301 - 2RS	12	37	12
62576	6002 - 2RS	15	32	9
62577	6202 - 2RS	15	35	11
62578	6302 - 2RS	15	42	13
62579	6003 - 2RS	17	35	10
62580	6203 - 2RS	17	40	12
62581	6303 - 2RS	17	47	14
62582	6004 - 2RS	20	42	12
62583	6204 - 2RS	20	47	14
62584	6304 - 2RS	20	52	15
62585	6005 - 2RS	25	47	12
62586	6205 - 2RS	25	52	15
62587	6305 - 2RS	25	62	17
62588	6006 - 2RS	30	55	13
62589	6206 - 2RS	30	62	16
62590	6306 - 2RS	30	72	19
62591	6007 - 2RS	35	62	14
62592	6207 - 2RS	35	72	17
62593	6307 - 2RS	35	80	21
62594	6008 - 2RS	40	68	15
62595	6208 - 2RS	40	80	18
62596	6308 - 2RS	40	90	23
62597	6009 - 2RS	45	75	16
62598	6209 - 2RS	45	85	19
62599	6309 - 2RS	45	100	25
62600	6010 - 2RS	50	80	16
62601	6210 - 2RS	50	90	20
62602	6310 - 2RS	50	110	27
62603	6011 - 2RS	55	90	18
62604	6211 - 2RS	55	100	21
62605	6311 - 2RS	55	120	29
62606	6012 - 2RS	60	95	18
62607	6212 - 2RS	60	110	22
62608	6312 - 2RS	60	130	31
63363	6013 - 2RS	65	100	18
62951	6014 - 2RS	70	110	20
62952	6015 - 2RS	75	115	20

CUSCINETTI ASSIALI A SFERE
ROULEMENT AXIAL A BILLES
BALL AXIAL BEARINGS
AXIALLAGER KUGELLAGER
COJINETES DE BOLAS, AXIAL



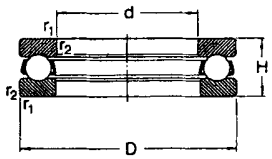

ARTICOLO	RIFERIMENTO	d mm	D mm	H mm
62609	51101	12	26	9
62610	51102	15	28	9
62611	51204	20	40	14
62612	51205	25	47	15
62613	51206	30	52	16
62614	51207	35	62	18
62615	51307	35	68	24
62616	51209	45	73	20

SNODI SFERICI RADIALI (SERIE GE-2RS)
ROTULES
RADIAL BALL JOINTS
RADIALKUGELGELENKE
ARTICULACIÓN DE LA ROTULA RADIAL



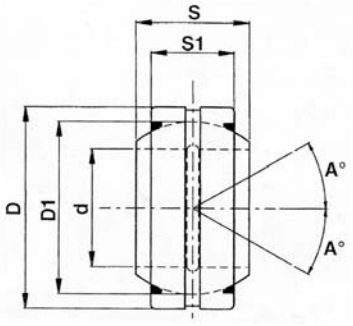

ARTICOLO	RIFERIMENTO	d mm	D mm	S mm	S1 mm	D1 mm	A° mm
62968	GE 20 ES 2RS	20	35	16	12	29	9
62969	GE 25 ES 2RS	25	42	20	16	35,5	7
62970	GE 30 ES 2RS	30	47	22	18	40,7	6
62971	GE 35 ES 2RS	35	55	25	20	47	6
62972	GE 40 ES 2RS	40	62	28	22	53	7
62973	GE 45 ES 2RS	45	68	32	25	60	7
62974	GE 50 ES 2RS	50	75	35	28	66	6
62975	GE 60 ES 2RS	60	90	44	36	80	6

Gli articoli qui descritti, prodotti da e/o per conto di CERMAG, sono da intendersi adattabili, quindi non originali, ai marchi indicati secondo REG. CE 1400/2002
All items described here, produced by and/or on behalf of CERMAG, are to be understood as adaptable, therefore not original, to the brands indicated according to REG. EC 1400/2002

CUSCINETTO UC - FAG
ROULEMENT UC - FAG
BEARING UC - FAG
KUGELLAGER UC - FAG
COJINETE UC - FAG




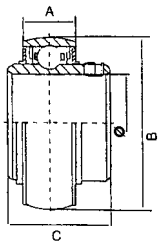

ARTICOLO	Ø mm	RIFERIMENTO	DIMENSIONI mm		
			A	B	C
63965	20	UC204	16,8	47	31
63966	25	UC205	17,6	52	34,1
63967	30	UC206	19,6	62	38,1
63968	35	UC207	20,6	72	42,9
63969	40	UC208	21,6	80	49,2
63970	45	UC209	22,6	85	49,2
63971	50	UC210	24,6	90	51,6
63972	55	UC211	25,6	100	55,6
63973	60	UC212	27,6	110	65,1

SUPPORTO DRITTO AUTOALLINEANTE CON CUSCINETTO (SERIE UCP) - FAG
SUPPORT DROIT AVEC ROULEMENT - FAG
SELFALIGNING BALL BEARING PILLOW BLOCK UNIT - FAG
KUGELLAGER 2-LOCH-GUSSGEHÄUSE - FAG
SOPORTE RECTO CON AUTOALINEACIÓN A COJINETE - FAG



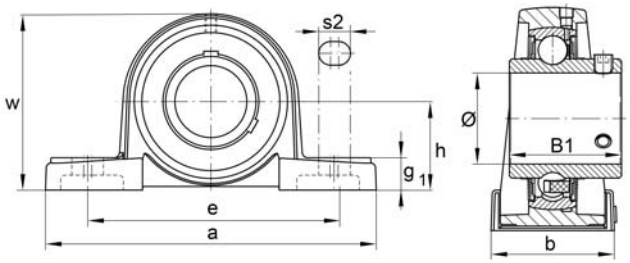

ARTICOLO	Ø mm	RIFERIMENTO	DIMENSIONI mm							
			h	a	e	b	s2	g	w	B1
64001	20	UCP 204	33,3	127	95	38	19	14	65	31,0
64002	25	UCP 205	36,5	140	105	38	19	15	71	34,1
64003	30	UCP 206	42,9	165	121	48	21	17	83	38,1
64004	35	UCP 207	47,6	167	127	48	21	18	93	42,9
64005	40	UCP 208	49,2	184	137	54	21	18	98	49,2
64006	45	UCP 209	54,0	190	146	54	21	20	106	49,2
64007	50	UCP 210	57,2	206	159	60	25	21	114	51,6
64008	55	UCP 211	63,5	219	171	60	25	23	126	55,6
64009	60	UCP 212	69,8	241	184	70	25	25	138	65,1

SUPPORTO A FLANGIA CON 2 FORI AUTOALLINEANTE CON CUSCINETTO (SERIE UCFL) - FAG
SUPPORT FLASQUE 2 TROUS AVEC ROULEMENT - FAG
SELFALIGNING BALL BEARING 2 BOLT FLANGE UNIT - FAG
KUGELLAGER 2-LOCH-GUSSGEHÄUSE - FAG
SOPORTE CON COLLAR CON 2 AGUJEROS Y AUTOALINEACIÓN A COJINETE - FAG



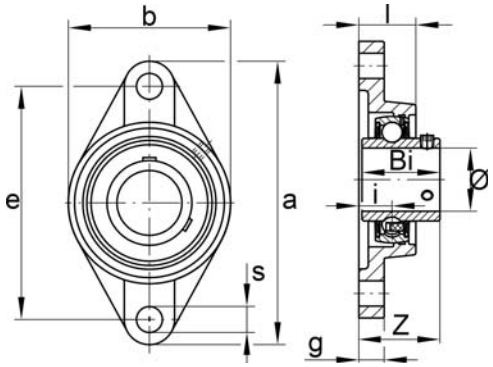

ARTICOLO	Ø mm	RIFERIMENTO	DIMENSIONI mm								
			a	e	b	l	g	i	s	Bi	Z
63992	20	UCFL204	113	90	60	25,5	12	15	12	31,0	33,3
63993	25	UCFL205	130	99	68	27,0	15	16	16	34,1	35,8
63994	30	UCFL206	148	117	80	31,0	14	18	16	38,1	40,2
63995	35	UCFL207	161	130	90	34,0	16	19	16	42,9	44,4
63996	40	UCFL208	175	144	100	36,0	16	21	16	49,2	51,2
63997	45	UCFL209	188	148	108	38,0	18	22	19	49,2	52,2
63998	50	UCFL210	197	157	115	40,0	18	22	19	51,6	54,6
63999	55	UCFL211	224	184	130	43,0	20	25	19	55,6	58,4
64000	60	UCFL212	250	202	140	48,0	20	29	23	65,1	68,7

SUPPORTO DRITTO SENZA PIEDI AUTOALLINEANTE CON CUSCINETTO (SERIE UCPA) - FAG
SUPPORT DROIT AVEC ROULEMENT - FAG
SELFALIGNING BALL BEARING TAPPED BASE PILLOW BLOCK - FAG
KUGELLAGER GUSSGEHÄUSE - FAG
SOPORTE RECTO SIN PIES CON AUTOALINEACIÓN A COJINETE - FAG



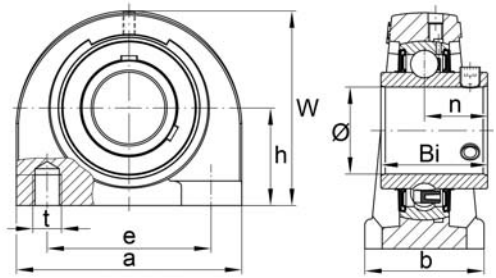

ARTICOLO	Ø mm	RIFERIMENTO	DIMENSIONI mm							
			a	e	h	b	W	Bi	n	t
64010	20	UCPA204	76	52	30,2	38	62	31,0	18,3	M10x1,5
64011	25	UCPA205	84	56	36,5	38	72	34,1	19,8	M10x1,5
64012	30	UCPA206	94	66	42,9	48	84	38,1	22,2	M14x2
64013	35	UCPA207	110	80	47,6	48	95	42,9	25,4	M14x2
64014	40	UCPA208	116	84	49,2	54	100	49,2	30,2	M14x2
64015	45	UCPA209	120	90	54,2	54	108	49,2	30,2	M14x2
64016	50	UCPA210	130	94	57,2	60	116	51,6	32,6	M16x2

Gli articoli qui descritti, prodotti da e/o per conto di CERMAG, sono da intendersi adattabili, quindi non originali, ai marchi indicati secondo REG. CE 1400/2002
All items described here, produced by and/or on behalf of CERMAG, are to be understood as adaptable, therefore not original, to the brands indicated according to REG. EC 1400/2002

02b

SUPPORTO A FLANGIA QUADRA AUTOALLINEANTE CON CUSCINETTO (SERIE UCF) - FAG
SUPPORT A FLASQUE CARREE AVEC ROULEMENT - FAG
SELFALIGNING BALL BEARING SQUARE FLANGE UNIT - FAG
KUGELLAGER 4-LOCH-GUSSGEHÄUSE - FAG
SOPORTE CON COLLAR CUADRADO CON AUTOALINEACIÓN A COJINETE - FAG





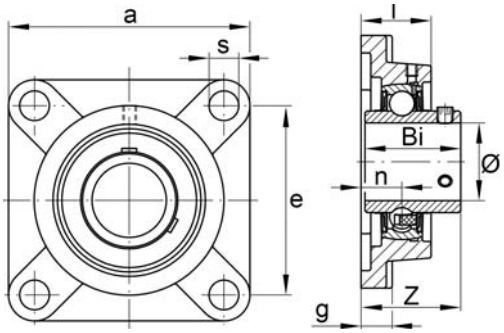

ARTICOLO	Ø mm	RIFERIMENTO	DIMENSIONI mm							
			a	e	n	g	l	s	Z	Bi
63974	20	UCF 204	86	64	15	12	25,5	12	33,3	31,0
63975	25	UCF 205	95	70	16	14	27	12	35,8	34,1
63976	30	UCF 206	108	83	18	14	31	12	40,2	38,1
63977	35	UCF 207	117	92	19	16	34	14	44,4	42,9
63978	40	UCF 208	130	102	21	16	36	16	51,2	49,2
63979	45	UCF 209	137	105	22	18	38	16	52,2	49,2
63980	50	UCF 210	143	111	22	18	40	16	54,6	51,6
63981	55	UCF 211	163	130	25	20	43	19	58,4	55,6
63982	60	UCF 212	175	143	29	20	48	19	68,7	65,1

CUSCINETTI A RULLI CONICI - FAG
ROULEMENT A ROUTEAUX CONIQUES - FAG
CONICAL ROLL BEARINGS - FAG
KEGELRULLENLAGER - FAG
COJINETES DE RODILLOS CÓNICOS - FAG





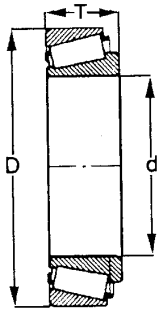

ARTICOLO	RIFERIMENTO	d mm	D mm	T mm
63898	32004	20	42	15,00
63899	30204	20	47	15,25
63900	30205	25	52	16,25
63901	32305	25	62	25,25
63902	32006	30	55	17,00
63903	30206	30	62	17,25
63904	32206	30	62	21,25
63905	30306	30	72	20,75
63906	32007	35	62	19,00
63907	30207	35	72	18,25
63908	32207	35	72	24,25
63909	30307	35	80	22,75
63910	32008	40	68	19,00
63911	30208	40	80	19,75
63912	32208	40	80	24,75
63913	30308	40	90	25,25
63914	32009	45	75	20,00
63915	30209	45	85	20,75
63916	32209	45	85	24,75
63917	30309	45	100	27,25
63918	32010	50	80	20,00
63919	30210	50	90	21,75
63920	32210	50	90	24,75
63921	32011	55	90	23,00
63922	30211	55	100	22,75
63923	32211	55	100	26,75
63924	32212	60	110	29,75
63925	32213	65	120	32,75
63926	32215	75	130	33,25
63927	32217	85	150	38,50
63928	32218	90	160	42,50

SUPPORTO A FLANGIA TONDA AUTOALLINEANTE CON CUSCINETTO (SERIE UCFC) - FAG
SUPPORT FLASQUE ROUND AVEC ROULEMENT - FAG
SELFALIGNING BALL BEARING FLANGED CARTRIDGE UNIT - FAG
KUGELLAGER 4-LOCH-GUSSGEHÄUSE - FAG
SOPORTE CON COLLAR REDONDO Y AUTOALINEACIÓN A COJINETE - FAG





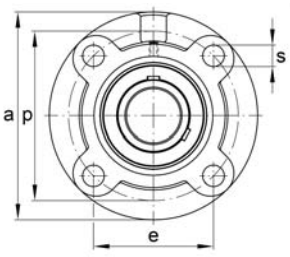

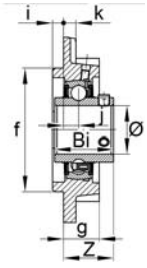

ARTICOLO	Ø mm	RIFERIMENTO	DIMENSIONI mm										
			a	p	e	g	k	j	s	i	f	Z	Bi
63983	20	UCFC204	100	78	55,1	20,5	8	10	12	5	62	28,3	31,0
63984	25	UCFC205	115	90	63,6	21	7	10	12	6	70	29,8	34,1
63985	30	UCFC206	125	100	70,7	23	8	10	12	8	80	32,2	38,1
63986	35	UCFC207	135	110	77,8	26	9	11	14	8	90	36,4	42,9
63987	40	UCFC208	145	120	84,8	26	9	11	14	10	100	41,2	49,2
63988	45	UCFC209	160	132	93,3	26	14	10	16	12	105	40,2	49,2
63989	50	UCFC210	165	138	97,6	28	14	10	16	12	110	42,6	51,6
63990	55	UCFC211	185	150	106,1	31	15	13	19	12	125	46,4	55,6
63991	60	UCFC212	195	160	113,1	36	15	17	19	12	135	56,7	65,1

Gli articoli qui descritti, prodotti da e/o per conto di CERMAG, sono da intendersi adattabili, quindi non originali, ai marchi indicati secondo REG. CE 1400/2002
All items described here, produced by and/or on behalf of CERMAG, are to be understood as adaptable, therefore not original, to the brands indicated according to REG. EC 1400/2002

CUSCINETTI A RULLINI CON ESTREMITÁ APERTE - FAG (SERIE HK)

ROULEMENT A ROUTEAUX AVEC EXTREMITEE OUVERTES - FAG
ROLL BEARINGS WITH OPEN EDGES - FAG
NADELLAGER MIT OFFENEN ENDEN - FAG
COJINETES DE RODILLOS CON EXTREMIDADES ABIERTAS - FAG





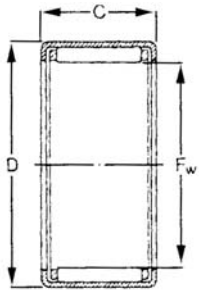

ARTICOLO	RIFERIMENTO	Fw mm	D mm	C mm
63929	HK 2010	20	26	10
63930	HK 2012	20	26	12
63931	HK 2016	20	26	16
63932	HK 2020	20	26	20
63933	HK 2030	20	26	30
63934	HK 2210	22	28	10
63935	HK 2212	22	28	12
63936	HK 2216	22	28	16
63937	HK 2220	22	28	20
63938	HK 2512	25	32	12
63939	HK 2516	25	32	16
63940	HK 2520	25	32	20
63941	HK 2526	25	32	26
63942	HK 2538	25	32	38
63943	HK 2816	28	35	16
63944	HK 2820	28	35	20
63945	HK 3012	30	37	12
63946	HK 3016	30	37	16
63947	HK 3020	30	37	20
63948	HK 3026	30	37	26
63949	HK 3038	30	37	38
63950	HK 3512	35	42	12
63951	HK 3516	35	42	16
63952	HK 3520	35	42	20
63953	HK 4012	40	47	12
63954	HK 4016	40	47	16
63955	HK 4020	40	47	20
63956	HK 4520	45	52	20

CUSCINETTI ASSIALI A SFERE - FAG

ROULEMENT AXIAL A BILLES - FAG
BALL AXIAL BEARINGS - FAG
AXIALLAGER KUGELLAGER - FAG
COJINETES DE BOLAS, AXIAL - FAG





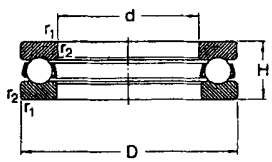

ARTICOLO	RIFERIMENTO	d mm	D mm	H mm
63957	51101	12	26	9
63958	51102	15	28	9
63959	51204	20	40	14
63960	51205	25	47	15
63961	51206	30	52	16
63962	51207	35	62	18
63963	51307	35	68	24
63964	51209	45	73	20

Gli articoli qui descritti, prodotti da e/o per conto di CERMAG, sono da intendersi adattabili, quindi non originali, ai marchi indicati secondo REG. CE 1400/2002
All items described here, produced by and/or on behalf of CERMAG, are to be understood as adaptable, therefore not original, to the brands indicated according to REG. EC 1400/2002

CUSCINETTI RADIALI A SFERE - FAG (SERIE 6000)

ROULEMENT RADIAL A BILLES FAG
FAG BALL RADIAL BEARINGS
RADIALES KUGELLAGER FAG
COJINETES DE BOLAS, RADIALES FAG





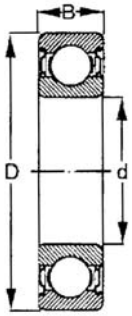

ARTICOLO	RIFERIMENTO	d mm	D mm	B mm
64565	6004	20	42	12
64566	6204	20	47	14
64567	6304	20	52	15
64568	6005	25	47	12
64569	6205	25	52	15
64570	6305	25	62	17
64571	6006	30	55	13
64572	6206	30	62	16
64573	6306	30	72	19
64574	6007	35	62	14
64575	6207	35	72	17
64576	6307	35	80	21
64577	6008	40	68	15
64578	6208	40	80	18
64579	6308	40	90	23
64580	6009	45	75	16
64581	6209	45	85	19
64582	6309	45	100	25
64583	6010	50	80	16
64584	6210	50	90	20
64585	6310	50	110	27
64586	6011	55	90	18
64587	6211	55	100	21
64588	6311	55	120	29
64589	6012	60	95	18
64590	6212	60	110	22
64591	6312	60	130	31

CUSCINETTI RADIALI A SFERE - FAG (SERIE 6000-2Z)

ROULEMENT RADIAL A BILLES FAG
FAG BALL RADIAL BEARINGS
RADIALES KUGELLAGER FAG
COJINETES DE BOLAS, RADIALES FAG





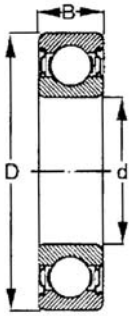

ARTICOLO	RIFERIMENTO	d mm	D mm	B mm
63823	6000 - 2Z	10	26	8
63824	6200 - 2Z	10	30	9
63825	6300 - 2Z	10	35	11
63826	6001 - 2Z	12	28	8
63827	6201 - 2Z	12	32	10
63828	6301 - 2Z	12	37	12
63829	6002 - 2Z	15	32	9
63830	6202 - 2Z	15	35	11
63831	6302 - 2Z	15	42	13
63832	6003 - 2Z	17	35	10
63833	6203 - 2Z	17	40	12
63834	6303 - 2Z	17	47	14
63835	6004 - 2Z	20	42	12
63836	6204 - 2Z	20	47	14
63837	6304 - 2Z	20	52	15
63838	6005 - 2Z	25	47	12
63839	6205 - 2Z	25	52	15
63840	6305 - 2Z	25	62	17
63841	6006 - 2Z	30	55	13
63842	6206 - 2Z	30	62	16
63843	6306 - 2Z	30	72	19
63844	6007 - 2Z	35	62	14
63845	6207 - 2Z	35	72	17
63846	6307 - 2Z	35	80	21
63847	6008 - 2Z	40	68	15
63848	6208 - 2Z	40	80	18
63849	6308 - 2Z	40	90	23
63850	6009 - 2Z	45	75	16
63851	6209 - 2Z	45	85	19
63852	6309 - 2Z	45	100	25
63853	6010 - 2Z	50	80	16
63854	6210 - 2Z	50	90	20
63855	6310 - 2Z	50	110	27

Gli articoli qui descritti, prodotti da e/o per conto di CERMAG, sono da intendersi adattabili, quindi non originali, ai marchi indicati secondo REG. CE 1400/2002
All items described here, produced by and/or on behalf of CERMAG, are to be understood as adaptable, therefore not original, to the brands indicated according to REG. EC 1400/2002

FAG

Componentistica Varia
ASSORTED COMPONENTS

CUSCINETTI RADIALI A SFERE - FAG (SERIE 6000-2Z-C3)
ROULEMENT RADIAL A BILLES FAG
FAG BALL RADIAL BEARINGS
RADIALES KUGELLAGER FAG
COJINETES DE BOLAS, RADIALES FAG





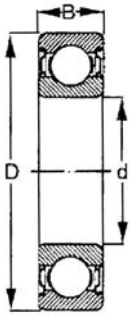

ARTICOLO	RIFERIMENTO	d mm	D mm	B mm
64526	6000 - 2Z-C3	10	26	8
64527	6200 - 2Z-C3	10	30	9
64528	6300 - 2Z-C3	10	35	11
64529	6001 - 2Z-C3	12	28	8
64530	6201 - 2Z-C3	12	32	10
64531	6301 - 2Z-C3	12	37	12
64532	6002 - 2Z-C3	15	32	9
64533	6202 - 2Z-C3	15	35	11
64534	6302 - 2Z-C3	15	42	13
64535	6003 - 2Z-C3	17	35	10
64536	6203 - 2Z-C3	17	40	12
64537	6303 - 2Z-C3	17	47	14
64538	6004 - 2Z-C3	20	42	12
64539	6204 - 2Z-C3	20	47	14
64540	6304 - 2Z-C3	20	52	15
64541	6005 - 2Z-C3	25	47	12
64542	6205 - 2Z-C3	25	52	15
64543	6305 - 2Z-C3	25	62	17
64544	6006 - 2Z-C3	30	55	13
64545	6206 - 2Z-C3	30	62	16
64546	6306 - 2Z-C3	30	72	19
64547	6007 - 2Z-C3	35	62	14
64548	6207 - 2Z-C3	35	72	17
64549	6307 - 2Z-C3	35	80	21
64550	6008 - 2Z-C3	40	68	15
64551	6208 - 2Z-C3	40	80	18
64552	6308 - 2Z-C3	40	90	23
64553	6009 - 2Z-C3	45	75	16
64554	6209 - 2Z-C3	45	85	19
64555	6309 - 2Z-C3	45	100	25
64556	6010 - 2Z-C3	50	80	16
64557	6210 - 2Z-C3	50	90	20
64558	6310 - 2Z-C3	50	110	27
64559	6011 - 2Z-C3	55	90	18
64560	6211 - 2Z-C3	55	100	21
64561	6311 - 2Z-C3	55	120	29
64562	6012 - 2Z-C3	60	95	18
64563	6212 - 2Z-C3	60	110	22
64564	6312 - 2Z-C3	60	130	31

CUSCINETTI RADIALI A SFERE - FAG (SERIE 6000-2RS)
ROULEMENT RADIAL A BILLES FAG
FAG BALL RADIAL BEARINGS
RADIALES KUGELLAGER FAG
COJINETES DE BOLAS, RADIALES FAG





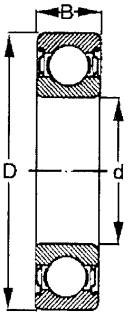

ARTICOLO	RIFERIMENTO	d mm	D mm	B mm
63856	6000 - 2RS	10	26	8
63857	6200 - 2RS	10	30	9
63858	6300 - 2RS	10	35	11
63859	6001 - 2RS	12	28	8
63860	6201 - 2RS	12	32	10
63861	6301 - 2RS	12	37	12
63862	6002 - 2RS	15	32	9
63863	6202 - 2RS	15	35	11
63864	6302 - 2RS	15	42	13
63865	6003 - 2RS	17	35	10
63866	6203 - 2RS	17	40	12
63867	6303 - 2RS	17	47	14
63868	6004 - 2RS	20	42	12
63869	6204 - 2RS	20	47	14
63870	6304 - 2RS	20	52	15
63871	6005 - 2RS	25	47	12
63872	6205 - 2RS	25	52	15
63873	6305 - 2RS	25	62	17
63874	6006 - 2RS	30	55	13
63875	6206 - 2RS	30	62	16
63876	6306 - 2RS	30	72	19
63877	6007 - 2RS	35	62	14
63878	6207 - 2RS	35	72	17
63879	6307 - 2RS	35	80	21
63880	6008 - 2RS	40	68	15
63881	6208 - 2RS	40	80	18
63882	6308 - 2RS	40	90	23
63883	6009 - 2RS	45	75	16
63884	6209 - 2RS	45	85	19
63885	6309 - 2RS	45	100	25
63886	6010 - 2RS	50	80	16
63887	6210 - 2RS	50	90	20
63888	6310 - 2RS	50	110	27
63889	6011 - 2RS	55	90	18
63890	6211 - 2RS	55	100	21
63891	6311 - 2RS	55	120	29
63892	6012 - 2RS	60	95	18
63893	6212 - 2RS	60	110	22
63894	6312 - 2RS	60	130	31
63895	6013 - 2RS	65	100	18
63896	6014 - 2RS	70	110	20
63897	6015 - 2RS	75	115	20

Gli articoli qui descritti, prodotti da e/o per conto di CERMAG, sono da intendersi adattabili, quindi non originali, ai marchi indicati secondo REG. CE 1400/2002
All items described here, produced by and/or on behalf of CERMAG, are to be understood as adaptable, therefore not original, to the brands indicated according to REG. EC 1400/2002

02b

CUSCINETTO YAR - FAG
ROULEMENT YAR - FAG
BEARING YAR - FAG
KUGELLAGER YAR - FAG
COJINETE YAR - FAG

new



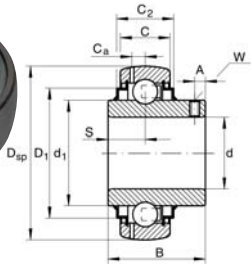

ARTICOLO	RIFERIMENTO	d mm	D_{SP} mm	B mm	A mm	C mm	C_2 mm	C_a mm	D_1 mm	d_1 mm	S mm	W mm
65224	YAR204	20	47	31	4,5	14	16,6	4	37,4	27,6	12,7	2,5
65225	YAR205	25	52	34,1	5	15	16,7	3,9	42,5	33,8	14,3	2,5
65226	YAR206	30	62	38,1	5,8	18	20,7	4,7	52	40,2	15,9	3
65227	YAR207	35	72	42,9	6	19	22,5	5,6	60,3	46,8	17,5	3
65228	YAR208	40	80	49,2	8	21	23,5	6,4	68,3	52,3	19	4
65229	YAR209	45	85	49,2	8	22	26,4	6,4	72,3	57	19	4
65230	YAR210	50	90	51,6	8,5	22	26,4	6,9	77,3	62,8	19	4
65231	YAR211	55	100	55,6	9	25	29	7	85,9	69,8	22,2	4

CUSCINETTO YET - FAG
ROULEMENT YET - FAG
BEARING YET - FAG
KUGELLAGER YET - FAG
COJINETE YET - FAG

new



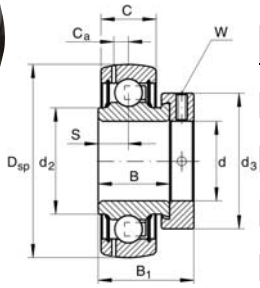

ARTICOLO	RIFERIMENTO	d mm	D_{SP} mm	B_1 mm	B mm	C mm	C_a mm	d_2 mm	$d_{3\,max}$ mm	S mm	W mm
65232	YET204	20	47	31	21,4	14	4	26,9	33	7,5	3
65233	YET205	25	52	31	21,4	15	4,1	30,5	37,5	7,5	3
65234	YET206	30	62	35,8	23,8	18	4,7	37,4	44	9	4
65235	YET207	35	72	39	25,4	19	5,6	44,6	55	9,5	5
65236	YET208	40	80	43,8	30,2	21	6,4	49,4	58	11	5
65237	YET209	45	85	43,8	30,2	22	6,4	54,3	63	11	5
65238	YET210	50	90	43,8	30,2	22	6,9	59,4	69	11	5
65239	YET211	55	100	48,4	32,5	25	7	66	76	12	5

CUSCINETTO YEL - FAG
ROULEMENT YEL - FAG
BEARING YEL - FAG
KUGELLAGER YEL - FAG
COJINETE YEL - FAG

new



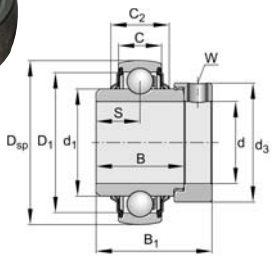

ARTICOLO	RIFERIMENTO	d mm	D_{SP} mm	B_1 mm	B mm	C mm	C_2 mm	D_1 mm	d_1 mm	$d_{3\,max}$ mm	S mm	W mm
65240	YEL204	20	47	43,7	34,1	14	16,6	37,4	27,6	33	17,1	3
65241	YEL205	25	52	44,5	34,9	15	16,7	42,5	33,8	37,5	17,5	3
65242	YEL206	30	62	48,5	36,5	18	20,7	52	40,2	44	18,3	4
65243	YEL207	35	72	51,3	37,7	19	22,5	60,3	46,8	55	18,8	5
65244	YEL208	40	80	56,5	42,9	21	23,5	68,3	52,3	58	21,4	5
65245	YEL209	45	85	56,5	42,9	22	26,4	72,3	57,9	63	21,4	5
65246	YEL210	50	90	62,8	49,2	22	26,4	77,3	62,8	69	34,6	5
65247	YEL211	55	100	71,4	55,5	25	29	85,9	69,8	76	27,8	5

CUSCINETTO PER ROTOPRESSE - FAG
ROULEMENT POUR ROTOPRESSE - FAG
BEARING FOR SELF-LOADERS - FAG
KUGELLAGER FÜR PRESSE - FAG
COJINETE PARA ROTOPRENSA - FAG

new



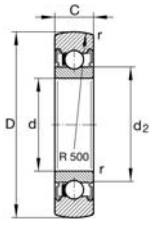

ARTICOLO	RIFERIMENTO	d mm	D mm	C mm	d_2 mm	RAGGIO DI BOMBATURA mm	r_{min} mm	OEM
65248	361201R	12	35	10	18,3	500	0,6	FERABOLI B020R1210R

Gli articoli qui descritti, prodotti da e/o per conto di CERMAG, sono da intendersi adattabili, quindi non originali, ai marchi indicati secondo REG. CE 1400/2002
All items described here, produced by and/or on behalf of CERMAG, are to be understood as adaptable, therefore not original, to the brands indicated according to REG. EC 1400/2002

ANELLI PARAOLIO
JOINTS
RINGS
DICHTUNGEN
JUNTAS





ARTICOLO	TIPO	Ø INTERNO mm	Ø ESTERNO mm	ALTEZZA mm
64419	BAU2SLX2	16,0	28,0	7,0
64502	BAUD1SL	17,0	28,0	7,0
64420	BAUD1SL	20,0	30,0	7,0
64390	BAUM2X7	25,0	35,0	7,0
64392	BAUD2	25,0	40,0	10,0
64421	BAU2SLX2	25,0	35,0	7,0
64393	BAX7	26,0	47,0	7,0
64422	BAUD1SL	26,0	35,0	7,0
64394	BAX7	30,0	50,0	10,0
64395	BAUD2	30,0	55,0	10,0
64423	BAU3SLX2	30,0	47,0	7,0
64396	BAU3	32,0	47,0	7,0
64425	BAUD2SL	34,0	52,0	10,0
64397	BAU3X2	35,0	47,0	7,0
64398	BAU3D	35,0	50,0	10,0
64399	BAX7	35,0	52,0	10,0
64400	BAX7	35,0	56,0	10,0
64401	BAFUD2X7	35,0	62,0	10,0
64427	BASLX7	35,0	62,0	12,0
64428	BAU3SLX2	35,0	72,0	10,0
64402	BA	40,0	52,0	7,0
64404	BAU4X2	40,0	62,0	10,0
64429	BAU3SLX2	40,0	55,0	8,0
64430	BAU3SLX2	40,0	60,0	10,0
64431	BASL	40,0	62,0	10,0
64432	BASL	40,0	80,0	12,0



ARTICOLO	TIPO	Ø INTERNO mm	Ø ESTERNO mm	ALTEZZA mm
64405	BAU3	42,0	56,0	7,0
64406	BATC	42,0	60,0	10,0
64407	BA	45,0	62,0	10,0
64433	BAU4SLX2	45,0	65,0	10,0
64409	BAU3SLX2	50,0	80,0	10,0
64434	BAU3SLX2	50,0	65,0	8,0
64435	BAU4SLX2	50,0	72,0	8,0
64410	BAU4X2	55,0	70,0	8,0
64413	BAU3SLX2	55,0	90,0	10,0
64436	BASL	55,0	80,0	10,0
64437	BASL	55,0	72,0	10,0
64438	BAUD3SL	60,0	75,0	8,0
64439	BAU4SLX2	60,0	80,0	10,0
64440	BAU5SLX2	65,0	90,0	10,0
64415	BAUD3SL	70,0	85,0	8,0
64441	BAU5SLX2	70,0	90,0	10,0
64442	BAU4SLX2	70,0	100,0	10,0
64443	BAB4SL	75,0	90,0	10,0
64444	BAU5SLX2	75,0	95,0	10,0
64416	BAU5X2	80,0	100,0	10,0
64445	BAUD4SL	80,0	100,0	13,0
64446	BASL	85,0	110,0	12,0
64447	BAUD5SL	100,0	120,0	12,0
64418	BAUD5	130,0	160,0	12,0

Gli articoli qui descritti, prodotti da e/o per conto di CERMAG, sono da intendersi adattabili, quindi non originali, ai marchi indicati secondo REG. CE 1400/2002
All items described here, produced by and/or on behalf of CERMAG, are to be understood as adaptable, therefore not original, to the brands indicated according to REG. EC 1400/2002

ANELLI PARAOLIO PER MEZZI AGRICOLI
JOINTS À LÈVRE POUR VÉHICULES AGRICOLES - OIL SEALS FOR AGRICULTURAL VEHICLES
ÖLABDICHTRINGE FÜR LANDWIRTSCHAFTSFAHRZEUGE - RETENES DE ACEITE PARA VEHÍCULOS AGRÍCOLAS



ANTONIO CARRARO

ARTICOLO	TIPO	MATERIALE	Ø INTERNO mm	Ø ESTERNO mm	ALTEZZA mm	APPLICAZIONI / OEM
65124	BAU3SLX2	NBR	40,0	80,0	10,0	ANTONIO CARRARO: 47210006
65132	BASLDRWX7	NBR	45,0	60,0	7,0	ANTONIO CARRARO: 47210002
65143	BAUD3SL	NBR	45,0	75,0	10,0	ANTONIO CARRARO: 47210034
64446	BASL	NBR	85,0	110,0	12,0	ANTONIO CARRARO: 47210019

CARRARO

ARTICOLO	TIPO	MATERIALE	Ø INTERNO mm	Ø ESTERNO mm	ALTEZZA mm	APPLICAZIONI / OEM
65091	BA	NBR	17,0	30,0	7,0	CARRARO: 025176
65094	TC	NBR	20,0	35,0	7,0	CARRARO: 025000
65095	BAOF	NBR	22,0	28,0	6,0	CARRARO: 025141
65101	BASLX7	NBR	28,0	40,0	7,0	CARRARO: 116205
65104	COMBI	NBR	30,0	44,0	11,0	CARRARO: 118516
65105	COMBI SF6	NBR	30,0	44,0	14,0	CARRARO: 126398
65107	B2UD2SL	ACM	30,0	72,0	10,0	CARRARO: 130056
65656	COMBI SF14	72NBR	32,0	50,0	14,0	CARRARO: 126880
65108	BAU2SLX2	NBR	35,0	47,0	7,0	CARRARO: 025146
65109	BAU3SLX2	NBR	35,0	52,0	7,0	CARRARO: 025351
65110	COMBI SF6	NBR	35,0	52,0	16,0	CARRARO: 125944
65112	BAU3SL	NBR	35,0	55,0	11,0	CARRARO: 025372
65658	COMBI	72NBR	35,0	62,0	12,0	CARRARO: 125243
64428	BAU3SLX2	NBR	35,0	72,0	10,0	CARRARO: 025163
65115	COMBI	NBR	40,0	55,0	10,0	CARRARO: 118675
64430	BAU3SLX2	NBR	40,0	60,0	10,0	CARRARO: 134375
65116	COMBI SF6	NBR	40,0	60,0	18,5	CARRARO: 126403
64431	BASL	NBR	40,0	62,0	10,0	CARRARO: 025353
65662	COMBI SF19	75NBR	40,0	65,0	27,5	CARRARO: 644813
65127	COMBI SF6	NBR	42,0	62,0	21,5	CARRARO: 139101
65655	COMBI	NBR	45,0	65,0	12,0	CARRARO: 123208
64433	BAU4SLX2	NBR	45,0	65,0	10,0	CARRARO: 025218, 597356
65140	COMBI SF6	NBR	45,0	65,0	18,5	CARRARO: 127684
65659	COMBI SF19	FKM	48,0	65,0	19,0	CARRARO: 370815
65146	BASL	NBR	48,0	65,0	10,0	CARRARO: 025216
65147	BAVIUD3SL	FKM	48,0	65,0	10,0	CARRARO: 128811
65657	RWDR-KASSETTE	75NBR	48,0	75,0	14,0	CARRARO: 132742
65148	V4-172	NBR	50,0	62,0	5/7 mm	CARRARO: 115715
65661	BAU4	72NBR	50,0	72,0	10,0	CARRARO: 025228
65151	COMBI SF6	NBR	50,0	72,0	16,5	CARRARO: 536483
64437	BASL	NBR	55,0	72,0	10,0	CARRARO: 025360
64436	BASL	NBR	55,0	80,0	10,0	CARRARO: 025249
65159	BAVISLDRW	FKM	55,0	80,0	10,0	CARRARO: 128530
65156	V4-173	NBR	56,0	70,0	8/10 mm	CARRARO: 025124

Gli articoli qui descritti, prodotti da e/o per conto di CERMAG, sono da intendersi adattabili, quindi non originali, ai marchi indicati secondo REG. CE 1400/2002
All items described here, produced by and/or on behalf of CERMAG, are to be understood as adaptable, therefore not original, to the brands indicated according to REG. EC 1400/2002

segue ANELLI PARAOLIO PER MEZZI AGRICOLI
JOINTS À LÈVRE POUR VÉHICULES AGRICOLES - OIL SEALS FOR AGRICULTURAL VEHICLES
ÖLABDICHTRINGE FÜR LANDWIRTSCHAFTSFAHRZEUGE - RETENES DE ACEITE PARA VEHÍCULOS AGRÍCOLAS

segue CARRARO

ARTICOLO	TIPO	MATERIALE	Ø INTERNO mm	Ø ESTERNO mm	ALTEZZA mm	APPLICAZIONI / OEM
64438	BAUD3SL	NBR	60,0	75,0	8,0	CARRARO: 025485
64439	BAU4SLX2	NBR	60,0	80,0	10,0	CARRARO: 025354
65654	V4-165	72NBR	70,0	90,0	9,0	CARRARO: 025125
64442	BAU4SLX2	NBR	70,0	100,0	10,0	CARRARO: 025296
64445	BAUD4SL	NBR	80,0	100,0	13,0	CARRARO: 425382
65191	COMBI	NBR	80,0	110,0	16,0	CARRARO: 118614
64446	BASL	NBR	85,0	110,0	12,0	CARRARO: 025376
65197	COMBI	NBR	100,0	130,0	16,0	CARRARO: 118676
65660	COMBI	NBR	105,0	140,0	16,0	CARRARO: 121413
65205	RWDR-KASSETTE	NBR	130,0	160,0	14,5	CARRARO: 047700, 047703,126323,139279, 149380
65647	KASSETTE RAD.	NBR	165,0	195,0	16,5	CARRARO: 140368

CLAAS

ARTICOLO	TIPO	MATERIALE	Ø INTERNO mm	Ø ESTERNO mm	ALTEZZA mm	APPLICAZIONI / OEM
65680	B1D SL	72NBR	22,0	32,0	7,0	CLAAS: 0002380240
65106	BAU3SLX2	NBR	30,0	62,0	7,0	CLAAS: 02338240
65692	BAUM2X7	72NBR	35,0	45,0	7,0	CLAAS: 0009540160
65690	B1FUD2SL2	72NBR	35,0	47,0	7,0	CLAAS: 0002114500
65682	B2U3X2SL2	72NBR	35,0	52,0	9,0	CLAAS: 0002383480
65695	B1FUD2	72NBR	35,0	62,0	10,0	CLAAS: 0002371270
65688	BAUDSL	72NBR	35,0	80,0	10,0	CLAAS: 0002127370
65683	B1BASLX7	75NBR	40,0	52,0	7,0	CLAAS: 0002383470
65693	BAUD2SLX7	72NBR	40,0	56,0	8,0	CLAAS: 0002139350
65686	BASLDRWX7	71ACM	40,0	58,0	10,0	CLAAS: 0002388420
65694	HTC (DRW)	ACM	40,0	62,0	8,0	CLAAS: 6005004453
65119	COMBI	NBR	40,0	62,0	10,0	CLAAS: 7700011430
65120	B1 D SL	NBR	40,0	62,0	12,0	CLAAS: 02378910
65691	BABSL0 5	72NBR	45,0	62,0	7,0	CLAAS: 0002153380
65687	BASL	75NBR	48,0	72,0	12,0	CLAAS: 0002371212
65685	C/MPFODN	FKM	55,0	72,0	10,0	CLAAS: 7700022482
64438	BAUD3SL	NBR	60,0	75,0	8,0	CLAAS: 6005004452
65174	BASLX2	NBR	60,0	90,0	9,0	CLAAS: 02338131
65681	BAUD4SLDRWX7	72NBR	60,3	79,3	10,0	CLAAS: 6005019186
65563	BASLRDX7	FPM	60,3	79,4	9,5/11,2	CLAAS: 77010331630
65689	BAF UD5 SL X7	72NBR	95,0	125,0	12,0	CLAAS: 0002124370
65679	RWDR-K7	NBR	105,0	130,0	13,0	CLAAS: 7700039131
65684	B2	72NBR	180,0	220,0	16,0	CLAAS: 0002160340

CNH: NEW HOLLAND, CASE, FIAT , FORD

ARTICOLO	TIPO	MATERIALE	Ø INTERNO mm	Ø ESTERNO mm	ALTEZZA mm	APPLICAZIONI / OEM
65672	BAU2SLX2	72NBR	17,0	30,0	7,0	CASE IH: 3230864R1 - 3131177R1
65090	BAB1FDUO	FKM	17,0	30,0	7,0	NEW HOLLAND: 7984178, 87311809, 87346256
65092	BAB	NBR	17,4	28,5	6,3	NEW HOLLAND: 5110478, 5153836
65095	BAOF	NBR	22,0	28,0	6,0	NEW HOLLAND: 5124750
65096	BAOF	NBR	25,0	31,0	7,0	NEW HOLLAND: 4985295 - 84226406
new **65839**	NBR	-	25,0	35	70	NEW HOLLAND: 5105887 - 40002590
65100	BADRW	ACM	28,0	38,0	7,0	NEW HOLLAND: 40001821, 5106073
65670	B1OF	NBR	28,5	41,2	6,3	CASE IH: 1961753C1
65674	BAOFX7	72NBR	30,0	37,0	4,0	CASE IH: 3057808R1
65103	COMBI SF1	NBR	30,0	42,0	14,0	NEW HOLLAND: 5135386
65104	COMBI	NBR	30,0	44,0	11,0	CASE: 1966191C1
65105	COMBI SF6	NBR	30,0	44,0	14,0	NEW HOLLAND: 5194162
65106	BAU3SLX2	NBR	30,0	62,0	7,0	NEW HOLLAND: 80417122
65107	B2UD2SL	ACM	30,0	72,0	10,0	NEW HOLLAND: 5119206
65425	BA	ACM	32,0	42,0	7,0	NEW HOLLAND: 5112294

Gli articoli qui descritti, prodotti da e/o per conto di CERMAG, sono da intendersi adattabili, quindi non originali, ai marchi indicati secondo REG. CE 1400/2002
All items described here, produced by and/or on behalf of CERMAG, are to be understood as adaptable, therefore not original, to the brands indicated according to REG. EC 1400/2002

segue ANELLI PARAOLIO PER MEZZI AGRICOLI

JOINTS À LÈVRE POUR VÉHICULES AGRICOLES - OIL SEALS FOR AGRICULTURAL VEHICLES
ÖLABDICHTRINGE FÜR LANDWIRTSCHAFTSFAHRZEUGE - RETENES DE ACEITE PARA VEHÍCULOS AGRÍCOLAS

segue CNH: NEW HOLLAND, CASE, FIAT , FORD

ARTICOLO	TIPO	MATERIALE	Ø INTERNO mm	Ø ESTERNO mm	ALTEZZA mm	APPLICAZIONI / OEM
65665	TAY	FKM	34,0	66,0	10,0	CASE IH: 84317371 - A190135
65108	BAU2SLX2	NBR	35,0	47,0	7,0	CASE: 3131687R2
65111	B1KLU3	NBR	35,0	55,0	10,0	NEW HOLLAND: 595985, 5105919, 40002510
65112	BAU3SL	NBR	35,0	55,0	11,0	NEW HOLLAND: 5116701
10986	B1	NBR	35,0	55,0	12,0	NEW HOLLAND: 40000380, 40000382
65149	BAUD2SL	NBR	35,0	62,0	7,0	NEW HOLLAND: 80357923
65667	TB2	NBR	39,6	60,3	7,9	CASE IH: 302956A1
65669	TB2	NBR	39,7	66,6	7,9	CASE IH: 302957A1 - 87776116
65653	B1KLRD	ACM	40,0	56,0	7,0	CNH 40000050
65116	COMBI SF6	NBR	40,0	60,0	18,5	NEW HOLLAND: 86623230
65118	B1SL	ACM	40,0	62,0	10,0	NEW HOLLAND:40001280, 40002540, 4950419
64431	BASL	NBR	40,0	62,0	10,0	NEW HOLLAND: 5136002, 87350586
65124	BAU3SLX2	NBR	40,0	80,0	10,0	CASE: 3142411R91
64432	BASL	ACM	40,0	80,0	12,0	NEW HOLLAND: 5125897
65671	COMBI SF19	NBR	42,0	62,0	23,0	CASE IH: 87349670
65126	COMBI SF1	NBR	42,0	62,0	17,0	NEW HOLLAND: 5133799
65127	COMBI SF6	NBR	42,0	62,0	21,5	NEW HOLLAND: 5177709, 5184118
65128	RWDR-CALZATO	FKM	42,0	65,0	10,0	NEW HOLLAND: 40000011, 98461684, 98488393, 99469265
65129	B1BASLRDX7	ACM	42,0	65,0	12,0	NEW HOLLAND:40000010, 40101333
65130	BA	NBR	42,0	72,0	10,0	NEW HOLLAND: 5107905
65131	BAUD3SL	ACM	44,5	62,0	10,0	NEW HOLLAND: 5112012
65133	BASLDRWX67	ACM	45,0	60,0	8,0	NEW HOLLAND: 5123294, 5144380
65134	B1BASLRDX7	ACM	45,0	62,0	10,0	NEW HOLLAND: 40000270
64407	BAFUD3X7	NBR	45,0	62,0	10,0	NEW HOLLAND: 44882502
65138	B1U4	ACM	45,0	65,0	10,0	NEW HOLLAND: 40000370, 40000379
65139	COMBI SF1	NBR	45,0	65,0	15,0	NEW HOLLAND: 5135990
65140	COMBI SF6	NBR	45,0	65,0	18,5	NEW HOLLAND: 5169122, 5183845
65141	BAUD3SLX7	ACM	45,0	68,0	12,0	NEW HOLLAND: 5105948
65142	B1SL	NBR	45,0	72,0	10,0	NEW HOLLAND: 40001570, 5109074
65143	BAUD3SL	NBR	45,0	75,0	10,0	NEW HOLLAND: 5135294
65505	BASL	NBR	45,0	85,0	10,0	FIAT: 5123299, 5144379
65145	COMBI SF6	NBR	47,0	65,0	16,5	NEW HOLLAND: 5172329, 5184124
65664	COMBI SF19	NBR	47,0	65,0	19,0	CASE IH: 47584791 - 87521513
65146	BASL	NBR	48,0	65,0	10,0	NEW HOLLAND: 5107816, 5125650
65148	V4-172	NBR	50,0	62,0	5/7 mm	NEW HOLLAND: 5122548
65150	B1KLRD	ACM	50,0	68,0	8,0	NEW HOLLAND: 5106069
65151	COMBI SF6	NBR	50,0	72,0	16,5	NEW HOLLAND: 87330923
65676	COMBI SF19	75NBR	50,0	80,0	27,5	CASE IH: 84416409
65154	B1U4SL	NBR	50,0	80,0	10,0	NEW HOLLAND: 5106867, 5111518
65668	COMBI SF19	NBR	52,0	72,0	16,5	CASE IH: 87397905
65155	B1KLRD	ACM	53,0	68,0	10,0	NEW HOLLAND: 5107908, 596450
10991	BAB3SL	NBR	55,0	70,0	8,0	NEW HOLLAND: 5159078
65157	B1KLRD	ACM	55,0	70,0	8,0	NEW HOLLAND: 5112307
65217	BAUD3SL	ACM	55,0	80,0	10,0	NEW HOLLAND: 5108986, 5119203
10993	B1U4SL	ACM	55,0	80,0	10,0	NEW HOLLAND: 40000521
64436	BASL	NBR	55,0	80,0	10,0	NEW HOLLAND: 590737
65648	B1U4	75NBR	55,0	85,0	8,0	NEW HOLLAND: 40002530, 5105899
10996	BAU4SL	ACM	55,0	90,0	10,0	NEW HOLLAND: 40000860, 5105330, 5105350, 5129003
65163	B1UD3SL	ACM	55,0	90,0	10,0	NEW HOLLAND: 5122845
65164	B1DUO	ACM	55,0	100,0	12,0	NEW HOLLAND: 5161901
65156	V4-173	NBR	56,0	70,0	8/10 mm	NEW HOLLAND: 5121471
10994	B1UD3SL	NBR	57,0	85,0	12,0	NEW HOLLAND: 40000120, 5111415, 591343
65168	BAB3SL0,5	NBR	60,0	75,0	8,0	NEW HOLLAND: 5146367
65169	BAU4	ACM	60,0	80,0	8,0	NEW HOLLAND: 5119765
65673	RWDR-KASSETTE	75ACM	60,0	82,5	25,6	CASE IH: 87301595
65677	B1FUD3SL2	72NBR	60,0	85,0	13,0	CASE IH: 3146649R91

Gli articoli qui descritti, prodotti da e/o per conto di CERMAG, sono da intendersi adattabili, quindi non originali, ai marchi indicati secondo REG. CE 1400/2002
All items described here, produced by and/or on behalf of CERMAG, are to be understood as adaptable, therefore not original, to the brands indicated according to REG. EC 1400/2002

segue ANELLI PARAOLIO PER MEZZI AGRICOLI

JOINTS À LÈVRE POUR VÉHICULES AGRICOLES - OIL SEALS FOR AGRICULTURAL VEHICLES
ÖLABDICHTRINGE FÜR LANDWIRTSCHAFTSFAHRZEUGE - RETENES DE ACEITE PARA VEHÍCULOS AGRÍCOLAS

segue CNH: NEW HOLLAND, CASE, FIAT , FORD

ARTICOLO	TIPO	MATERIALE	Ø INTERNO mm	Ø ESTERNO mm	ALTEZZA mm	APPLICAZIONI / OEM
65171	BASLDRW	ACM	60,0	85,0	8,0	NEW HOLLAND: 5119540
65172	B1U4	NBR	60,0	85,0	10,0	NEW HOLLAND: 40002020, 40002570, 5106085
65563	BASLRDX7	FPM	60,3	79,4	9,5/11,2	CASE: 218375A1
65176	COMBI SF4	NBR	65,0	85,0	13,0	NEW HOLLAND: 40102813
65177	B1UD4	NBR	65,0	90,0	10,0	NEW HOLLAND: 741754, 5107812, 5107906
65179	B1KLUD4SL	ACM	68,0	90,0	10,0	NEW HOLLAND: 5106229, 5112290
65180	B1KLU5SL	NBR	70,0	90,0	10,0	NEW HOLLAND: 40002320, 5105331, 51114141, 581968
64442	BAU4SLX2	NBR	70,0	100,0	10,0	NEW HOLLAND: 5124206
65666	RWDR-KOMBI	NBR	70,0	107,0	11,0	CASE IH: 47489664
65184	B1KLUD3	NBR	75,0	90,0	7,0	NEW HOLLAND: 40000420
65185	BASLDRW	ACM	75,0	100,0	10,0	NEW HOLLAND: 5119566
10999	B1KL	ACM	75,0	100,0	10,0	NEW HOLLAND: 40000630
65187	B1BAVISLSFRDX7	FKM	75,0	100,0	17,0	NEW HOLLAND: 40002440, 8831405
65186	BAU5SLX2	NBR	75,0	100,0	10,0	NEW HOLLAND: 80384548
65190	B1SL	NBR	80,0	110,0	12,0	NEW HOLLAND: 5106689, 5119262
64445	BAUD4SL	NBR	80,0	100,0	13,0	NEW HOLLAND: 5107903
65191	COMBI	NBR	80,0	110,0	16,0	NEW HOLLAND: 5123370
65192	COMBI	NBR	85,0	110,0	16,0	NEW HOLLAND: 5131916
65193	COMBI	NBR	90,0	120,0	13,0	NEW HOLLAND: 5135387
65194	B1VISLRS	FKM	95,0	120,0	13,0	NEW HOLLAND: 40000720
65678	B2F UD4 SL	72NBR	90,0	120,0	13,0	CASE IH: 3059797R92
65675	RWDR-KOMBI	75NBR	92,0	136,4	12,0	CASE IH: A188117
11004	LE	-	100,0	120,0	10,0	FIAT 40000760
65197	COMBI	NBR	100,0	130,0	16,0	NEW HOLLAND: 5123205
65198	COMBI	NBR	105,0	125,0	16,0	NEW HOLLAND: 5136004
65199	BAVISLRSX7	FKM	110,0	130,0	13,0	CASE IH: 196963C1
65200	B1UD5SL	NBR	110,0	130,0	13,0	NEW HOLLAND: 40001030
65201	COMBI	NBR	110,0	130,0	16,0	NEW HOLLAND: 5136003
11006	B1VISLRS	FKM	110,0	135,0	13,0	NEW HOLLAND: 40002811,40001810
65504	COMBI	NBR	110,0	150,0	16,0	FIAT: 5106039, 5123259
11007	B1BAVISLRSX7	FKM	114,0	135,0	13,0	NEW HOLLAND: 40003800, 98461686, 99457401, 504127327
65202	BAU6	NBR	115,0	140,0	12,0	NEW HOLLAND: 5109079 - 40002610
65663	CASSETTE-ENRS	FKM	122,0	142,0	10,0	CASE IH: 87802757 - 87357537
65203	B1U6SL	NBR	125,0	150,0	13,0	NEW HOLLAND: 4566349, 5107808
65204	COMBI SF6	NBR	130,0	154,0	18,0	NEW HOLLAND: 5165155, 5184122
65392	RWDR-K7RS	TFE	130,0	155,0	12,5	NEW HOLLAND: 4890833 - 5801483583
65205	RWDR-KASSETTE	NBR	130,0	160,0	14,5	NEW HOLLAND: 47123727
65211	RWDR-KASSETTE	NBR	165,0	190,0	15,5	NEW HOLLAND: 5177708, 5184116
65212	CASSETTE-S2	NBR	165,0	190,0	15,5	NEW HOLLAND: 87309584
65213	COMBI	NBR	165,0	190,0	17,0	NEW HOLLAND: 5137109
65647	KASSETTE RAD.	NBR	165,0	195,0	16,5	NEW HOLLAND: 87538281,87708971
65215	COMBI	NBR	190,0	220,0	20,0	NEW HOLLAND: 5133736

DANA

ARTICOLO	TIPO	MATERIALE	Ø INTERNO mm	Ø ESTERNO mm	ALTEZZA mm	APPLICAZIONI / OEM
65158	BARD	ACM	55,0	72,0	10,0	DANA: 001010017

DEUTZ

ARTICOLO	TIPO	MATERIALE	Ø INTERNO mm	Ø ESTERNO mm	ALTEZZA mm	APPLICAZIONI / OEM
65703	B1BAVISLRS	FKM	22,0	35,0	7,0	DEUTZ: 01172559
65699	B1BAFVI1UD2SLD	FKM	25,0	42,0	8,0	DEUTZ: 02237010
65706	BAFUD2SLX7	75ACM	40,0	52,0	7,0	DEUTZ: 01170214
65711	BAUM4SLX7	FKM	42,0	62,0	8,0	DEUTZ: 01175787

Gli articoli qui descritti, prodotti da e/o per conto di CERMAG, sono da intendersi adattabili, quindi non originali, ai marchi indicati secondo REG. CE 1400/2002
All items described here, produced by and/or on behalf of CERMAG, are to be understood as adaptable, therefore not original, to the brands indicated according to REG. EC 1400/2002

segue ANELLI PARAOLIO PER MEZZI AGRICOLI
JOINTS À LÈVRE POUR VÉHICULES AGRICOLES - OIL SEALS FOR AGRICULTURAL VEHICLES
ÖLABDICHTRINGE FÜR LANDWIRTSCHAFTSFAHRZEUGE - RETENES DE ACEITE PARA VEHÍCULOS AGRÍCOLAS

segue DEUTZ

ARTICOLO	TIPO	MATERIALE	Ø INTERNO mm	Ø ESTERNO mm	ALTEZZA mm	APPLICAZIONI / OEM
65708	BAD DUO	72NBR	45,0	62,0	14,0	DEUTZ: 01171446
65698	B1BAFSLSFDRRX3	70ACM	55,0	75,0	10,0	DEUTZ: 04175434
65696	BAFUD3SLDRWX7	75ACM	60,0	80,0	10,0	DEUTZ: 04391486
65709	B1BAVISLRSX7	FKM	62,0	80,0	12,0	DEUTZ: 02234498
65710	BA U6 DUO	72NBR	62,0	100,0	20,0	DEUTZ: 02372170
65707	B1VISLSFRD	FKM	65,0	85,0	13,0	DEUTZ: 2234133
65704	BAFHESLSFX67	72NBR	68,0	100,0	20,0	DEUTZ: 04379710
65705	B1BAFSLVSFDRRX	FKM	81,0	104,0	11,0	DEUTZ: 04253373
65701	B1BAVISLRSX7	FKM	90,0	110,0	12,0	DEUTZ: 12152257
65713	BAUM5SLVX7	FKM	110,0	130,0	13,0	DEUTZ: 12911862
65702	BAFSLSFDRLX37	75FKM	105,0	125,0	10,2	DEUTZ: 04175433
65697	B1VISLRS	FKM	115,0	140,0	16,0	DEUTZ: 04230392
65700	BASLX67	72NBR	120,0	160,0	13,0	DEUTZ: 04365423
65712	CPFOGN	FKM	130,0	150,0	13,0	DEUTZ: 04253333

FENDT

ARTICOLO	TIPO	MATERIALE	Ø INTERNO mm	Ø ESTERNO mm	ALTEZZA mm	APPLICAZIONI / OEM
65729	BAFUD2X7	72NBR	22,0	35,0	7,0	FENDT: X550035200000
65719	BF	72NBR	28,0	45,0	8,0	FENDT: F138314020672
65724	BAFU3SLDRWX7	72NBR	40,0	56,0	10,0	FENDT: X550081702000
65717	COMBI SF6	72NBR	40,0	65,0	18,5	FENDT: X550083606000
65730	BAUM4SLX7	FKM	45,0	65,0	10,0	FENDT: X550096500000
65721	RWDR-KOMBI	75NBR	46,0	65,0	16,1	FENDT: F198300020320
65715	RWDR-K7	75NBR	53,2	78,0	13,0	FENDT: F510300020430
65716	RWDR-KASSETTE	71ACM	56,0	80,0	13,0	FENDT: H524300020110
65723	AT-PU COMPATTO	-	60,0	90,0	8,0	FENDT: X545727300000
65718	BESF	75NBR	70,0	95,0	13,0	FENDT: H816300020110
65725	B1BAFUD5SLDRWX	75NBR	120,0	155,0	16,0	FENDT: X550182100000
65714	RWDR-KASS X2	75NBR	150,0	180,0	14,5	FENDT: H524300020100
65720	CASSETTE-S3-1	75NBR	150,1	178,0	13,0	FENDT: F510300020440
65722	RWDR-KASSETTE	75NBR	155,0	195,0	16,5	FENDT: H816300020100

GOLDONI

ARTICOLO	TIPO	MATERIALE	Ø INTERNO mm	Ø ESTERNO mm	ALTEZZA mm	APPLICAZIONI / OEM
65106	BAU3SLX2	NBR	30,0	62,0	7,0	GOLDONI: 06220096
65109	BAU3SLX2	NBR	35,0	52,0	7,0	GOLDONI: 06220119
64428	BAU3SLX2	NBR	35,0	72,0	10,0	GOLDONI: 6220084
64431	BASL	NBR	40,0	62,0	10,0	GOLDONI: 06220147
65124	BAU3SLX2	NBR	40,0	80,0	10,0	GOLDONI: 06220110
65132	BASLDRWX7	NBR	45,0	60,0	7,0	GOLDONI: 06220053
64433	BAU4SLX2	NBR	45,0	65,0	10,0	GOLDONI: 06220054
65160	COMBI	NBR	55,0	80,0	11,0	GOLDONI: 06220125
65176	COMBI SF4	NBR	65,0	85,0	13,0	GOLDONI: 06220165
65276	COMBI	NBR	65,0	92,0	14,0	GOLDONI: 06220108
65186	BAU5SLX2	NBR	75,0	100,0	10,0	GOLDONI: 06220135
65277	COMBI	NBR	90,0	122,0	17,0	GOLDONI: 06220109

JCB

ARTICOLO	TIPO	MATERIALE	Ø INTERNO mm	Ø ESTERNO mm	ALTEZZA mm	APPLICAZIONI / OEM
65563	BASLRDX7	FPM	60,3	79,4	9,5/11,2	JCB: 02101435

Gli articoli qui descritti, prodotti da e/o per conto di CERMAG, sono da intendersi adattabili, quindi non originali, ai marchi indicati secondo REG. CE 1400/2002
All items described here, produced by and/or on behalf of CERMAG, are to be understood as adaptable, therefore not original, to the brands indicated according to REG. EC 1400/2002

segue ANELLI PARAOLIO PER MEZZI AGRICOLI
JOINTS À LÈVRE POUR VÉHICULES AGRICOLES - OIL SEALS FOR AGRICULTURAL VEHICLES
ÖLABDICHTRINGE FÜR LANDWIRTSCHAFTSFAHRZEUGE - RETENES DE ACEITE PARA VEHÍCULOS AGRÍCOLAS

JOHN DEERE

ARTICOLO	TIPO	MATERIALE	Ø INTERNO mm	Ø ESTERNO mm	ALTEZZA mm	APPLICAZIONI / OEM
65752	BASFOFSLX67	NBR	19,0	27,0	5,0	JOHN DEERE: L153307
65104	COMBI	NBR	30,0	44,0	11,0	JOHN DEERE: ER118516
65105	COMBI SF6	NBR	30,0	44,0	14,0	JOHN DEERE: ER126398
65751	B2FUD2DRLX23	75ACM	31,9	44,9	9,0	JOHN DEERE: AL28922
65109	BAU3SLX2	NBR	35,0	52,0	7,0	JOHN DEERE: 48M7039
65735	BAFUD2SLDRRX37	72NBR	35,0	54,0	10,0	JOHN DEERE: T22069
65738	VC	NBR	36,5	50,8	3,1	JOHN DEERE: AT28975
65116	COMBI SF6	NBR	40,0	60,0	18,5	JOHN DEERE: ER126403, AL 165307
65125	VB2Y	NBR	41,2	59,1	11,1	JOHN DEERE: 32167
65127	COMBI SF6	NBR	42,0	62,0	21,5	JOHN DEERE: RE195987
65744	RWDR-K7	NBR	49,5	100,0	25,0	JOHN DEERE: RE185799
65750	BABSL05	FKM	55,0	72,0	7,0	JOHN DEERE: AZ49370
65741	RWDR-K7 RD	TFE	55,0	84,0	13,0	JOHN DEERE: RE538097
65746	RWDR-K7	NBR	56,0	105,0	25,0	JOHN DEERE: RE208256
65174	BASLX2	NBR	60,0	90,0	9,0	JOHN DEERE: AL110922
65747	B1FHEUD3SLDRRX	FKM	62,0	85,0	12,0	JOHN DEERE: AZ46394
65742	B1FOF	72NBR	65,0	75,0	8,0	JOHN DEERE: L79232
65736	CASSETTE-S3-1	75NBR	66,1	91,0	12,5	JOHN DEERE: AL81843
65748	RWDR KOMBI	80NBR	66,7	95,2	13,0	JOHN DEERE: AL76984
65733	BF	80NBR	69,8	100,0	13,0	JOHN DEERE: AL150750
65739	RWDR KOMBI	80NBR	70,0	95,0	13,0	JOHN DEERE: AL110010
65743	B1FUD4SLX6	72NBR	73,0	95,2	12,7	JOHN DEERE: AL68619
65740	BAFUD4X7	72NBR	76,0	95,0	10,0	JOHN DEERE: AL69712
64446	BASL	NBR	85,0	110,0	12,0	JOHN DEERE: 48M7033
65749	RWDR-K7	TFE	118,0	146,0	14,3	JOHN DEERE: RE44574
65205	RWDR-KASSETTE	NBR	130,0	160,0	14,5	JOHN DEERE: R113984
65737	CASSETTE	75NBR	158,7	200,0	15,0	JOHN DEERE: RE191816
65745	RWDR-K7	NBR	160,0	196,0	14,0	JOHN DEERE: RE154869
65734	CASSETTE-SF-1	75NBR	167,8	198,0	13,0	JOHN DEERE: AL81842

LANDINI - MASSEY FERGUSON

ARTICOLO	TIPO	MATERIALE	Ø INTERNO mm	Ø ESTERNO mm	ALTEZZA mm	APPLICAZIONI / OEM
65091	BA	NBR	17,0	30,0	7,0	LANDINI: 3015352X1
65092	BAB	NBR	17,4	28,5	6,3	LANDINI: 1421318M1
65424	BADUO	NBR	17,5	28,6	8,0	LANDINI: 1429586M1
65761	BAUD1	73NBR	20,0	35,0	7,0	LANDINI: VP341657
65756	BAOFSL	72NBR	25,0	32,0	4,0	LANDINI: 3308393M1
65104	COMBI	NBR	30,0	44,0	11,0	LANDINI: 3019952X1
65105	COMBI SF6	NBR	30,0	44,0	14,0	LANDINI: 3428829M1
new **65805**	-	NBR	35	50	7,0/7,5	LANDINI: 392108X1, 394603X1
65753	COMBI	72NBR	35,0	52,0	16,0	LANDINI: 3541441M1
65109	BAU3SLX2	NBR	35,0	52,0	7,0	LANDINI: 3015291X1
65110	COMBI SF6	NBR	35,0	52,0	16,0	LANDINI: 3428521M2
65759	BAU2SLX2	72NBR	35,0	62,0	7,0	LANDINI: 3673481X1
65760	BA	NBR	35,0	62,0	7,0	LANDINI: 3015397X1
65149	BAUD2SL	NBR	35,0	62,0	7,0	LANDINI: 3673481X1
64428	BAU3SLX2	NBR	35,0	72,0	10,0	LANDINI: 394607X1
new **65804**	-	NBR	40	55	7,0	LANDINI: 392107X1
65115	COMBI	NBR	40,0	55,0	10,0	LANDINI: 3019957X1
65116	COMBI SF6	NBR	40,0	60,0	18,5	LANDINI: 3428064M1
65121	BA SL	NBR	40,0	65,0	10,0	LANDINI: 3008780X1,392756X1, 973454M1
65122	COMBI SF5	NBR	40,0	68,0	14,0	LANDINI: 3019956X1, 3429001X1
65124	BAU3SLX2	NBR	40,0	80,0	10,0	LANDINI: 392182X1
65127	COMBI SF6	NBR	42,0	62,0	21,5	LANDINI: 3015377X1

Gli articoli qui descritti, prodotti da e/o per conto di CERMAG, sono da intendersi adattabili, quindi non originali, ai marchi indicati secondo REG. CE 1400/2002
All items described here, produced by and/or on behalf of CERMAG, are to be understood as adaptable, therefore not original, to the brands indicated according to REG. EC 1400/2002

segue ANELLI PARAOLIO PER MEZZI AGRICOLI
JOINTS À LÈVRE POUR VÉHICULES AGRICOLES - OIL SEALS FOR AGRICULTURAL VEHICLES
ÖLABDICHTRINGE FÜR LANDWIRTSCHAFTSFAHRZEUGE - RETENES DE ACEITE PARA VEHÍCULOS AGRÍCOLAS

segue LANDINI - MASSEY FERGUSON

ARTICOLO	TIPO	MATERIALE	Ø INTERNO mm	Ø ESTERNO mm	ALTEZZA mm	APPLICAZIONI / OEM
65132	BASLDRWX7	NBR	45,0	60,0	7,0	LANDINI: 1442908X1
65134	B1BASLRDX7	ACM	45,0	62,0	10,0	LANDINI: 3382237M1
64433	BAU4SLX2	NBR	45,0	65,0	10,0	LANDINI: 3015293X1
65754	COMBI	72NBR	48,0	65,0	11,0	LANDINI: 3541495M1
65146	BASL	NBR	48,0	65,0	10,0	LANDINI: 1433979M1
65147	BAVIUD3SL	FKM	48,0	65,0	10,0	LANDINI: 3305773M1
65758	BAVISLRDX7	FKM	50,0	68,0	10,0	LANDINI: 3652503M1
65151	COMBI SF6	NBR	50,0	72,0	16,5	LANDINI: 3428259M1
65153	COMBI	NBR	50,0	75,0	12,0	LANDINI: 3019963X1
65763	RHTC	ACM	55,0	72,0	9,0	LANDINI: 3653788M1
64437	BASL	NBR	55,0	72,0	10,0	LANDINI: 392184X1
64436	BASL	NBR	55,0	80,0	10,0	LANDINI: 976135M1
65160	COMBI	NBR	55,0	80,0	11,0	LANDINI: 3659390M1
65161	B1SLSF	NBR	55,0	82,0	9,2	LANDINI: 3019967X1
65162	COMBI SF6	NBR	55,0	82,0	16,5	LANDINI: 3423942M1
64438	BAUD3SL	NBR	60,0	75,0	8,0	LANDINI: 3015361X1,
65554	COMBI	NBR	60,0	75,0	16,0	LANDINI: 3015548X1
65173	BAUM4SLX7	FKM	60,0	90,0	8,0	LANDINI: 3305774M1
65563	BASLRDX7	FPM	60,3	79,4	9,5/11,2	LANDINI: 1447690M1
65182	B1KLSL	ACM	70,0	100,0	12,0	MASSEY FERGUSON: 392775X1
65183	BAOFSLSFX7	NBR	70,2	85,0	7,0	LANDINI: 3534091M1
64445	BAUD4SL	NBR	80,0	100,0	13,0	LANDINI: 394608X1
65757	BAU5X2	72NBR	80,0	110,0	10,0	LANDINI: 3015331X1
65762	LHTC	VMQ	85,0	102,0	12,0	LANDINI: 3653787M1
65192	COMBI	NBR	85,0	110,0	16,0	LANDINI: 3019954X1
65202	BAU6	NBR	115,0	140,0	12,0	LANDINI: 1440734X1
65392	RWDR-K7RS	TFE	130,0	155,0	12,5	LANDINI: 704687A1
65206	BAVISLRSX7	FKM	133,3	158,7	12,6	LANDINI: 1447691M1
65207	B1SL	NBR	145,0	170,0	13,0	LANDINI: 395527X1
65755	CASSETTE-S2	75NBR	150,0	176,0	15,5	LANDINI: 3541510M1 - CA45320 - 6520649M1
65210	B1SLSF	NBR	165,0	190,0	14,2	LANDINI: 3429004X1
65211	RWDR-KASSETTE	NBR	165,0	190,0	15,5	LANDINI: 3015376X1, 3429791M1
65212	CASSETTE-S2	NBR	165,0	190,0	15,5	LANDINI: 3696866M2
65213	COMBI	NBR	165,0	190,0	17,0	LANDINI: 3019959X1
65647	KASSETTE RAD.	NBR	165,0	195,0	16,5	LANDINI: 3429790M2
65764	RWDR-KASSETTE	75NBR	190,0	220,0	16,0	MASSEY FERGUSON: 3429815M3
65215	COMBI	NBR	190,0	220,0	20,0	LANDINI: 3019960X1

LOMBARDINI

ARTICOLO	TIPO	MATERIALE	Ø INTERNO mm	Ø ESTERNO mm	ALTEZZA mm	APPLICAZIONI / OEM
65099	BASLDRW	ACM	25,0	40,0	7,0	LOMBARDINI: 1213055
65167	BARS	NBR	58,0	85,0	8,0	LOMBARDINI: 1213262

MASCHIO

ARTICOLO	TIPO	MATERIALE	Ø INTERNO mm	Ø ESTERNO mm	ALTEZZA mm	APPLICAZIONI / OEM
65176	COMBI SF4	NBR	65,0	85,0	13,0	MASCHIO: M38100214R

PERKINS

ARTICOLO	TIPO	MATERIALE	Ø INTERNO mm	Ø ESTERNO mm	ALTEZZA mm	APPLICAZIONI / OEM
65560	BASLRDX7	FPM	57,2	76,2	9,5	PERKINS: 2415344
65563	BASLRDX7	FPM	60,3	79,4	9,5/11,2	PERKINS: 2418F436, 2418F437, 2415361
65206	BAVISLRSX7	FKM	133,3	158,7	12,6	PERKINS: 2418F475

Gli articoli qui descritti, prodotti da e/o per conto di CERMAG, sono da intendersi adattabili, quindi non originali, ai marchi indicati secondo REG. CE 1400/2002
All items described here, produced by and/or on behalf of CERMAG, are to be understood as adaptable, therefore not original, to the brands indicated according to REG. EC 1400/2002

segue ANELLI PARAOLIO PER MEZZI AGRICOLI
JOINTS À LÈVRE POUR VÉHICULES AGRICOLES - OIL SEALS FOR AGRICULTURAL VEHICLES
ÖLABDICHTRINGE FÜR LANDWIRTSCHAFTSFAHRZEUGE - RETENES DE ACEITE PARA VEHÍCULOS AGRÍCOLAS

RUGGERINI

ARTICOLO	TIPO	MATERIALE	Ø INTERNO mm	Ø ESTERNO mm	ALTEZZA mm	APPLICAZIONI / OEM
65099	BASLDRW	ACM	25,0	40,0	7,0	RUGGERINI: 5456

RENAULT

ARTICOLO	TIPO	MATERIALE	Ø INTERNO mm	Ø ESTERNO mm	ALTEZZA mm	APPLICAZIONI / OEM
65188	BAPTSLLSX127	PTFE	80,0	100,0	9,0	RENAULT: 7701473544

SAME

ARTICOLO	TIPO	MATERIALE	Ø INTERNO mm	Ø ESTERNO mm	ALTEZZA mm	APPLICAZIONI / OEM
65089	BA	NBR	16,0	24,0	5,0	SAME: 2.1519.078.0
65091	BA	NBR	17,0	30,0	7,0	SAME: 2.1510.203.0
65097	BASLX7	NBR	25,0	32,0	7,0	SAME: 2.1529.125.0/10
65098	BAUD	ACM	25,0	33,0	6,0	SAME: 2.1519.086.0
65102	B1UD2SL	NBR	30,0	40,0	8,0	SAME: 2.1529.061.0
65766	BA	72NBR	32,0	42,0	7,0	SAME: 215100140
65771	B1UD2SL	72NBR	32,0	56,0	10,0	SAME: 215290190
65112	BAU3SL	NBR	35,0	55,0	11,0	SAME: 2.1520.017.0
65113	BASLRDX7	ACM	35,0	55,0	12,0	SAME: 2.1529.033.0
65765	B1BASLRDX7	71ACM	35,0	58,0	10,0	SAME: 215201170
65114	B1UD2SL	NBR	35,0	62,0	10,0	SAME: 2.1529.030.0
64428	BAU3SLX2	NBR	35,0	72,0	10,0	SAME: 2.1520.317.0
64430	BAU3SLX2	NBR	40,0	60,0	10,0	SAME 2.1520.220
64431	BASL	NBR	40,0	62,0	10,0	SAME: 2.1520.320.0
65119	COMBI	NBR	40,0	62,0	10,0	SAME: 2.1529.095.0
65121	BA SL	NBR	40,0	65,0	10,0	SAME: 2.1510.620.0
65123	B1BASLRDX7	ACM	40,0	72,0	10,0	SAME: 2.1529.088.0, 2.1520.048.0
65124	BAU3SLX2	NBR	40,0	80,0	10,0	SAME: 2.1520.420.0
65132	BASLDRWX7	NBR	45,0	60,0	7,0	SAME: 2.1510.723.0
65134	B1BASLRDX7	ACM	45,0	62,0	10,0	SAME: 2.1529.029.0
64407	BAFUD3X7	NBR	45,0	62,0	10,0	SAME: 2.1510.123.0
65135	B1FUD3 SL D.BE	NBR	45,0	62,0	12,0	SAME: 2.1529.027.0
65136	COMBI SF1	NBR	45,0	62,0	16,0	SAME: 2.1529.085.0
64433	BAU4SLX2	NBR	45,0	65,0	10,0	SAME: 2.1510.223.0
65140	COMBI SF6	NBR	45,0	65,0	18,5	SAME: 2.1529.112.0
65144	COMBI SF3	NBR	45,0	80,0	16,0	SAME: 2.1529.077.0
65151	COMBI SF6	NBR	50,0	72,0	16,5	SAME: 2.1529.111.0
65152	B1KLSLRD	ACM	50,0	72,0	10,0	SAME: 2.1529.041.0
65768	B1SLRD	71ACM	55,0	72,0	12,0	SAME: 2.1529.032.0
64437	BASL	NBR	55,0	72,0	10,0	SAME: 2.1520.329.0
64436	BASL	NBR	55,0	80,0	10,0	SAME: 2.1510.329.0
65159	BAVISLDRW	FKM	55,0	80,0	10,0	SAME: 2.1529.514.0
65165	BAUD3SLRD	ACM	58,0	80,0	10,0	SAME: 2.1519.010.0
65166	B1UD3SL	NBR	58,0	80,0	13,0	SAME: 2.1529.007.0/10
64438	BAUD3SL	NBR	60,0	75,0	8,0	SAME: 2.1520.131.0
64439	BAU4SLX2	NBR	60,0	80,0	10,0	SAME: 2.1520.231.0
65170	B1 U4 SL	NBR	60,0	80,0	12,0	SAME: 2.1529.028.0
65175	B1BASLDRWX7	ACM	60,0	95,0	10,0	SAME: 0.0084.624.0
65178	COMBI	ACM	65,0	90,0	17,5	SAME: 2.1529.134.0
65181	RWDR-KOMBISF	FKM	70,0	90,0	13,5	SAME: 2.1529.141.0, 2.1529.167.0, 2.1529.072.0
65770	COMBI SF6	72NBR	80,0	100,0	18,0	SAME: 215291180
65189	CASSETTE	NBR	80,0	100,0	12,0	SAME: 2.1529.158.0

Gli articoli qui descritti, prodotti da e/o per conto di CERMAG, sono da intendersi adattabili, quindi non originali, ai marchi indicati secondo REG. CE 1400/2002
All items described here, produced by and/or on behalf of CERMAG, are to be understood as adaptable, therefore not original, to the brands indicated according to REG. EC 1400/2002

segue ANELLI PARAOLIO PER MEZZI AGRICOLI

JOINTS À LÈVRE POUR VÉHICULES AGRICOLES - OIL SEALS FOR AGRICULTURAL VEHICLES
ÖLABDICHTRINGE FÜR LANDWIRTSCHAFTSFAHRZEUGE - RETENES DE ACEITE PARA VEHÍCULOS AGRÍCOLAS

segue SAME

ARTICOLO	TIPO	MATERIALE	Ø INTERNO mm	Ø ESTERNO mm	ALTEZZA mm	APPLICAZIONI / OEM
64445	BAUD4SL	NBR	80,0	100,0	13,0	SAME: 2.1520.141.0, 2.1529.005.0
64446	BASL	NBR	85,0	110,0	12,0	SAME: 2.1529.501.0
65769	B1UD5SL	71ACM	95,0	140,0	13,0	SAME: 215290670
65196	B18ASLSFRSX7	FKM	98,0	120,0	13,0	SAME: 2.1519.009.0/10
65199	BAVISLRSX7	FKM	110,0	130,0	13,0	SAME: 2.1529.073.0
65203	B1U6SL	NBR	125,0	150,0	13,0	SAME: 2.1529.040.0
65207	B1SL	NBR	145,0	170,0	13,0	SAME: 2.1529.038.0
65208	B1SLSF	NBR	145,0	180,0	15,0	SAME: 2.1529.006.0 - 2.1529.064.0
65209	B1FU7SL	NBR	150,0	180,0	15,0	SAME: 2.1529.065.0
65647	KASSETTE RAD.	NBR	165,0	195,0	16,5	SAME: 0.900.0115.6
65214	BESF	ACM	173,0	200,0	15,5	SAME: 2.1529.124.0/30
65767	COMBI SF5	72NBR	175,0	200,0	19,0	SAME: 21529074010
65216	RWDR-KASSETTE	ACM	210,0	240,0	16,0	SAME: 2.1529.138.0

VALTRA

ARTICOLO	TIPO	MATERIALE	Ø INTERNO mm	Ø ESTERNO mm	ALTEZZA mm	APPLICAZIONI / OEM
65110	COMBI SF6	NBR	35,0	52,0	16,0	VALTRA: KH1209
65115	COMBI	NBR	40,0	55,0	10,0	VALTRA: KH1216

VARIE

ARTICOLO	TIPO	MATERIALE	Ø INTERNO mm	Ø ESTERNO mm	ALTEZZA mm	APPLICAZIONI / OEM
65093	BAU2	NBR	18,0	30,0	7,0	-
65117	BAPTSLRDX7FT	PTFE	40,0	62,0	8,0	-
65195	B1BASLDRW	NBR	95,0	120,0	13,0	-

Gli articoli qui descritti, prodotti da e/o per conto di CERMAG, sono da intendersi adattabili, quindi non originali, ai marchi indicati secondo REG. CE 1400/2002
All items described here, produced by and/or on behalf of CERMAG, are to be understood as adaptable, therefore not original, to the brands indicated according to REG. EC 1400/2002

ANELLI PARAOLIO PER MEZZI AGRICOLI - LEGENDA
JOINTS À LÈVRE POUR VÉHICULES AGRICOLES LÉGENDE - OIL SEALS FOR AGRICULTURAL VEHICLES LEGEND
ÖLABDICHTRINGE FÜR LANDWIRTSCHAFTSFAHRZEUGE VERZEICHNIS - RETENES DE ACEITE PARA VEHÍCULOS AGRÍCOLAS LEYENDA

TIPO	DESCRIZIONE	DESCRIPTION
 BA - SC	**Tipo BA - SC - Parte esterna ricoperta in gomma** Questa forma permette il montaggio dell'anello in sedi con più alte rugosità ed è quella che si adatta meglio alle variazioni dimensionali della sede dovute alle variazioni di temperatura. Garantisce una perfetta tenuta sul diametro esterno anche con fluidi a bassa viscosità o con gas.	**Type BA - SC - Rubber covered O.D.** Can accomodate considerable surface roughness and thermal expansion on the housing bore. Required for split housings and when sealing gaseous or low viscosity media.
 B1 - SB - SB2	**Tipo B1 - SB - SB2 - Parte esterna in lamiera.** Questa forma viene utilizzata nei casi in cui è richiesta una maggiore forza di spiantaggio. Essa richiede una maggiore precisione nella lavorazione della sede e non ne compensa dilatazioni eccessive.	**Type B1 - SB - SB2 - Outer metal case** Used when greater extraction force is necessary. Sealing is more difficult with housing bores of considerable surface roughness and subject thermal expansion.
 B2 - SA2	**Tipo B2 - SA2 - Parte esterna con coperchio di protezione** Caratteristiche di tenuta e di montaggio come il tipo B1. Consigliabile l'applicazione nei grandi diametri per evitare errori di montaggio.	**Type B2 - SA2 - Outer metal case with reinforcing cap** Installation and sealing identical to Type B1. It is preferred for larger size applications. Accomodate greater installation errors.
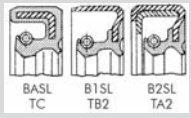 BASL TC B1SL TB2 B2SL TA2	**Tipo BASL - B1SL - B2SL - TC - TB2 - TA2** Stesse caratteristiche dei tipi BA - B1 - B2 con l'aggiunta di un labbro parapolvere per l'impiego in presenza di impurità.	**Type BASL - B1SL - B2SL - TC - TB2 - TA2** Same performances of Types BA - B1 - B2 with the addition of a dust lip for dirt exclusion and corrosion protection.
 B1BASL	**Tipo B1BASL** Questo tipo di anello di tenuta racchiude i vantaggi del tipo B1, maggiore forza di spiantaggio e garantisce una perfetta tenuta sul diametro esterno come il tipo BA.	**Type B1BASL** Includes the same advantages of Type B1, more extraction force and guarantees a perfect seal on external diameter, like BA.
 BABSL - TCV	**Tipo BABSL - TCV** Il suo labbro corto e flessibile permette di ottenere buone tenute in presenza di fluidi in pressione senza l'impiego dell'anello di sostegno.	**Type BABSL - TCV** With extremely short, flexibly suspended sealing lip for sealing pressurized media without additional backup ring.
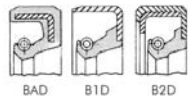 BAD B1D B2D	**Tipo BAD - B1D - B2D** Presenta una buona rigidezza della membrana garantendo la tenuta fino a 1,5 bar.	**Type BAD - B1D - B2D** Offers a heavier flex section for pressure sealing applications up to 1,5 bar.
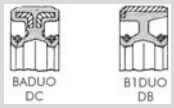 BADUO DC B1DUO DB	**Tipo BADUO - B1DUO - DC - DB** Questo tipo di anelli di tenuta è provvisto di due labbri di tenuta muniti di molla a spirale. Normalmente è utilizzato per separare due fluidi differenti.	**Type BADUO - B1DUO - DC - DB** Incorporates two spring-loaded sealing lips for sealing of two media.
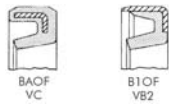 BAOF VC B1OF VB2	**Tipo BAOF - B1OF - VC - VB2** Soluzione con labbro di tenuta senza molla. Presenta basso coefficiente di attrito. Normalmente utilizzato per tenuta grasso.	**Type BAOF - B1OF - VC - VB2** Solution without spring. Has a low friction factor appropiate for grease sealing.
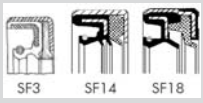 SF3 SF14 SF18	**Tipo COMBI** Appositamente studiato per l'applicazione su assali di trattori, abbiamo più di 15 profili, form da SF3 a SF19. Il disco in poliuretano cellulare assicura un'ottima protezione del labbro di tenuta contro acqua, polvere, fango, ecc.	**Type COMBI** Created for tractors axles. Over 15 shapes in range, form SF3 to SF19. The cellular PU-disk guarantees the best protection of the sealing lip against water, dust, mud, etc.
 S1 S2 S3	**Tipo KASSETTE (S1 – S2 – S3)** Anello speciale in cui il labbro di tenuta ruota sia sulla pista di scorrimento che sull'albero.	**Type CASSETTE (S1 – S2 – S3)** The main cassette characteristic is the sealing lip rotating on its sleeve and also on the shaft.

ALTRE ESECUZIONI - COMPLEMENTARY EXECUTIONS

	DESCRIZIONE	DESCRIPTION
KL	Armatura metallica esterna calibrata	Calibrated outer metal case
RS-LH	Rigatura elicoidale sinistra	Left hand helix
RD-RH	Rigatura elicoidale destra	Right hand helix
DRW - WD	Rigatura bidirezionale	Bidirectional helix
SF	Esecuzione speciale	Special execution
X6	Esecuzione con più labbri parapolvere	Additional dustlip
X7	Ondulazione sul diametro esterno	With groved O.D.

ELASTOMETRI - MATERIALS

	DESCRIZIONE	DESCRIPTION
NBR	Mescola di gomma nitrilica	Acrylonitrile butadiene rubber (Nitrile)
ACM	Mescola di gomma poliacrilica	Polyacrylic rubber
VMQ	Mescola a base di silicone	Silicone rubber
FKM	Mescola a base di viton	Fluro rubber (Viton)
TFE	Teflon	Teflon
F/A	Mescola bi-materiale di viton e gomma poliacrilica	Bi-material viton and polyacrylic rubber
F/V	Mescola bi-materiale di viton e silicone	Bi-material viton and silicon rubber
HNBR	Mescola di gomma nitrilica idrogenata	Hydrogenated Nitrile Butadiene Rubber
PU	Poliuretano	Polyurethane

Gli articoli qui descritti, prodotti da e/o per conto di CERMAG, sono da intendersi adattabili, quindi non originali, ai marchi indicati secondo REG. CE 1400/2002
All items described here, produced by and/or on behalf of CERMAG, are to be understood as adaptable, therefore not original, to the brands indicated according to REG. EC 1400/2002

CINGHIE TRAPEZOIDALI SEZIONE "A"
COURROIES SECTION A
BELTS SECTION A
KEILRIEMEN SCHNITT A
CORREA SECCION A



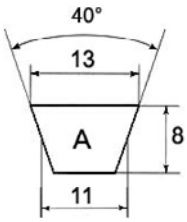

ARTICOLO	MODELLO	SVILUPPO INTERNO mm	SVILUPPO PRIMITIVO mm	SVILUPPO ESTERNO mm
64051	A20	510	544	560
64052	A21	535	569	585
64053	A22	560	595	610
64054	A23	585	620	635
64055	A24	610	646	660
64056	A25	635	671	685
64057	A26	660	693	710
64058	A27	686	719	736
64059	A28	710	743	760
64060	A29	737	770	787
64061	A30	767	800	817
64062	A31	787	820	837
64063	A32	813	846	863
64064	A33	838	871	888
64065	A34	867	900	917
64066	A35	900	933	950
64067	A36	914	947	964
64068	A37	942	975	992
64069	A38	965	998	1015
64070	A39	992	1025	1042
64071	A40	1016	1049	1066
64072	A41	1041	1074	1091
64073	A42	1067	1100	1117
64074	A43	1100	1133	1150
64075	A44	1120	1153	1170
64076	A45	1143	1176	1193
64077	A46	1168	1201	1218
64078	A47	1200	1233	1250
64079	A48	1220	1253	1270
64080	A49	1250	1283	1300
64081	A50	1270	1303	1320
64082	A51	1300	1333	1350
64083	A52	1320	1353	1370
64084	A53	1346	1379	1396
64085	A54	1372	1405	1422
64086	A55	1400	1433	1450
64087	A56	1422	1455	1472
64088	A57	1450	1483	1500
64089	A58	1475	1508	1525
64090	A59	1500	1533	1550
64091	A60	1525	1558	1575
64092	A61	1550	1583	1600
64093	A62	1575	1608	1625
64094	A63	1600	1633	1650

ARTICOLO	MODELLO	SVILUPPO INTERNO mm	SVILUPPO PRIMITIVO mm	SVILUPPO ESTERNO mm
64095	A64	1625	1658	1675
64096	A65	1650	1683	1700
64097	A66	1676	1709	1726
64098	A67	1700	1733	1750
64099	A68	1725	1758	1775
64100	A69	1750	1783	1800
64101	A70	1775	1808	1825
64102	A71	1800	1833	1850
64103	A72	1825	1858	1875
64104	A73	1854	1887	1904
64105	A74	1880	1913	1930
64106	A75	1900	1933	1950
64107	A76	1930	1963	1980
64108	A77	1956	1989	2006
64109	A78	1980	2013	2030
64110	A79	2000	2033	2050
64111	A80	2032	2065	2082
64112	A81	2060	2093	2110
64113	A82	2083	2116	2133
64114	A83	2100	2133	2150
64115	A84	2134	2167	2184
64116	A85	2160	2193	2210
64117	A86	2187	2220	2237
64118	A87	2212	2245	2262
64119	A88	2240	2273	2290
64120	A89	2267	2300	2317
64121	A90	2286	2319	2336
64122	A91	2311	2344	2361
64123	A92	2337	2370	2387
64124	A93	2360	2393	2410
64125	A94	2388	2421	2438
64126	A96	2438	2471	2488
64127	A97	2464	2497	2514
64128	A98	2500	2533	2550
64129	A100	2540	2573	2590
64130	A101	2465	2610	2515
64131	A102	2591	2624	2641
64132	A104	2650	2683	2700
64133	A105	2667	2700	2717
64134	A107	2725	2758	2775
64135	A110	2800	2833	2850
64136	A112	2845	2878	2895
64137	A113	2870	2903	2920
64138	A124	3150	2183	3200
64139	A128	3250	3283	3300

Gli articoli qui descritti, prodotti da e/o per conto di CERMAG, sono da intendersi adattabili, quindi non originali, ai marchi indicati secondo REG. CE 1400/2002
All items described here, produced by and/or on behalf of CERMAG, are to be understood as adaptable, therefore not original, to the brands indicated according to REG. EC 1400/2002

02b

CINGHIE TRAPEZOIDALI SEZIONE "B"
COURROIES SECTION B
BELTS SECTION B
KEILRIEMEN SCHNITT B
CORREA SECCION B



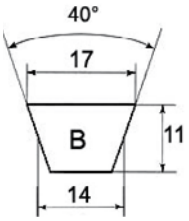

ARTICOLO	MODELLO	SVILUPPO INTERNO mm	SVILUPPO PRIMITIVO mm	SVILUPPO ESTERNO mm
64140	B23	584	627	653
64141	B27	686	729	755
64142	B28	710	753	779
64143	B29	737	780	806
64144	B30	762	805	831
64145	B31	787	830	856
64146	B32	800	843	869
64147	B33	838	881	907
64148	B34	867	910	936
64149	B35	889	932	958
64150	B36	917	960	986
64151	B37	942	985	1011
64152	B38	965	1008	1034
64153	B39	990	1033	1059
64154	B40	1016	1059	1085
64155	B41	1040	1083	1109
64156	B42	1067	1110	1136
64157	B43	1090	1133	1159
64158	B44	1120	1163	1189
64159	B45	1142	1185	1211
64160	B46	1168	1211	1237
64161	B47	1200	1243	1269
64162	B48	1225	1268	1294
64163	B49	1250	1293	1319
64164	B50	1275	1318	1344
64165	B51	1300	1343	1369
64166	B52	1320	1363	1389
64167	B53	1350	1393	1419
64168	B54	1372	1415	1441
64169	B55	1400	1443	1469
64170	B56	1422	1465	1491
64171	B57	1450	1493	1519
64172	B58	1473	1516	1542
64173	B59	1500	1543	1569
64174	B60	1525	1568	1594
64175	B61	1550	1593	1619
64176	B62	1575	1618	1644
64177	B63	1600	1643	1669
64178	B64	1625	1668	1694
64179	B65	1650	1693	1719
64180	B66	1676	1719	1745
64181	B67	1700	1743	1769

ARTICOLO	MODELLO	SVILUPPO INTERNO mm	SVILUPPO PRIMITIVO mm	SVILUPPO ESTERNO mm
64182	B68	1725	1768	1794
64183	B69	1750	1793	1819
64184	B70	1775	1818	1844
64185	B71	1800	1843	1869
64186	B72	1829	1872	1898
64187	B73	1850	1893	1919
64188	B74	1880	1923	1949
64189	B75	1900	1943	1969
64190	B76	1930	1973	1999
64191	B77	1950	1993	2019
64192	B78	1981	2024	2050
64193	B79	2000	2043	2069
64194	B80	2032	2075	2101
64195	B81	2060	2103	2129
64196	B82	2083	2126	2152
64197	B83	2108	2151	2177
64198	B84	2134	2177	2203
64199	B85	2160	2203	2229
64200	B86	2187	2230	2256
64201	B87	2215	2258	2284
64202	B88	2240	2283	2309
64203	B89	2261	2304	2330
64204	B90	2286	2329	2355
new **65782**	B91	2300	2340	2369
64205	B92	2337	2380	2406
64206	B93	2360	2403	2429
64207	B94	2388	2431	2457
64208	B95	2413	2456	2482
64209	B96	2438	2481	2507
64210	B97	2465	2508	2534
64211	B98	2500	2543	2569
64212	B99	2515	2558	2584
64213	B100	2540	2583	2609
64214	B102	2600	2643	2669
64215	B106	2700	2743	2769
64383	B107	2718	2763	2787
64216	B108	2750	2793	2819
65393	B112	2840	2885	2914
64217	B116	2950	2993	3019
64218	B118	3000	3043	3069
64219	B120	3050	3091	3119
64220	B126	3200	3243	3269
64221	B128	3250	3293	3319

Gli articoli qui descritti, prodotti da e/o per conto di CERMAG, sono da intendersi adattabili, quindi non originali, ai marchi indicati secondo REG. CE 1400/2002
All items described here, produced by and/or on behalf of CERMAG, are to be understood as adaptable, therefore not original, to the brands indicated according to REG. EC 1400/2002

CINGHIE TRAPEZOIDALI SEZIONE "Z"

COURROIES SECTION Z
BELTS SECTION Z
KEILRIEMEN SCHNITT Z
CORREA SECCION Z

new



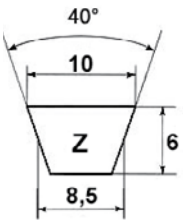

ARTICOLO	MODELLO	SVILUPPO INTERNO mm	SVILUPPO PRIMITIVO mm	SVILUPPO ESTERNO mm
65615	Z24	610	635	
65616	Z25	635	660	
65617	Z26	660	685	
65618	Z27	685	710	
65619	Z28	710	735	
65620	Z29	730	755	
65621	Z30	765	790	
65622	Z31	790	813	
65623	Z32	815	840	
65624	Z33	840	865	
65625	Z34	865	890	
65626	Z35	890	915	
65627	Z36	915	940	
65628	Z37	945	970	
65629	Z38	965	990	
65630	Z39	1000	1025	
65631	Z40	1016	1041	
65632	Z41	1040	1065	
65633	Z42	1070	1095	
65634	Z43	1090	1115	
65635	Z44	1120	1145	
65588	Z45	1145	1170	
65610	Z46	1180	1205	
65611	Z47	1194	1217	
65609	Z48	1225	1250	
65637	Z49	1245	1270	
65638	Z50	1270	1295	

ARTICOLO	MODELLO	SVILUPPO INTERNO mm	SVILUPPO PRIMITIVO mm	SVILUPPO ESTERNO mm

Gli articoli qui descritti, prodotti da e/o per conto di CERMAG, sono da intendersi adattabili, quindi non originali, ai marchi indicati secondo REG. CE 1400/2002
All items described here, produced by and/or on behalf of CERMAG, are to be understood as adaptable, therefore not original, to the brands indicated according to REG. EC 1400/2002

Componentistica Varia
ASSORTED COMPONENTS

CINGHIE TRAPEZOIDALI SEZIONE "SPZ"
COURROIES SECTION SPZ
BELTS SECTION SPZ
KEILRIEMEN SCHNITT SPZ
CORREA SECCION SPZ

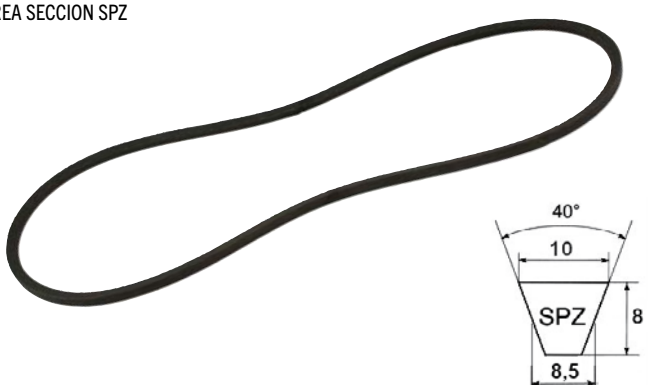

ARTICOLO	MODELLO	SVILUPPO INTERNO mm	SVILUPPO PRIMITIVO mm	SVILUPPO ESTERNO mm
65431	SPZ612	574	612	624
64222	SPZ0630	593	630	643
64223	SPZ0670	633	670	683
65432	SPZ677	639	677	689
65433	SPZ697	659	697	709
64224	SPZ0710	673	710	723
64225	SPZ0737	700	737	750
64226	SPZ0750	713	750	763
64227	SPZ0772	735	772	785
65434	SPZ787	749	787	799
64228	SPZ0812	775	812	825
65435	SPZ825	787	825	837
64229	SPZ0850	813	850	863
64230	SPZ0862	825	862	875
65436	SPZ887	849	887	899
64231	SPZ900	863	900	913
64232	SPZ0937	900	937	950
64233	SPZ950	913	950	963
65440	SPZ962	924	962	974
64234	SPZ970	933	970	983
65442	SPZ987	949	987	999
64235	SPZ1012	975	1012	1025
65439	SPZ1024	986	1024	1036
64236	SPZ1047	1010	1047	1060
64237	SPZ1060	1023	1060	1073
64238	SPZ1077	1040	1077	1090
65438	SPZ1112	1074	1112	1124
64239	SPZ1120	1083	1120	1133
64240	SPZ1137	1100	1137	1150
64242	SPZ1150	1113	1150	1163
64243	SPZ1180	1143	1180	1193
64244	SPZ1202	1165	1202	1215
64245	SPZ1250	1213	1250	1263
64246	SPZ1270	1233	1270	1283
64247	SPZ1287	1250	1287	1300
64248	SPZ1320	1283	1320	1333
64249	SPZ1337	1300	1387	1350
64250	SPZ1362	1325	1362	1375
64251	SPZ1400	1363	1400	1413
64252	SPZ1420	1383	1420	1433
64253	SPZ1437	1400	1437	1450
64254	SPZ1462	1420	1457	1470
64255	SPZ1500	1463	1500	1513
64256	SPZ1537	1500	1537	1550
64257	SPZ1562	1525	1562	1575
64258	SPZ1600	1563	1600	1613
64259	SPZ1650	1613	1650	1663
64260	SPZ1700	1663	1700	1713
64261	SPZ1800	1763	1800	1813
64262	SPZ1850	1813	1850	1863
64263	SPZ1900	1863	1900	1913
64264	SPZ2000	1963	2000	2013
64265	SPZ2120	2083	2120	2133
64266	SPZ2137	2100	2137	2150
64267	SPZ2240	2203	2240	2253

CINGHIE TRAPEZOIDALI SEZIONE "SPA"
COURROIES SECTION SPA
BELTS SECTION SPA
KEILRIEMEN SCHNITT SPA
CORREA SECCION SPA

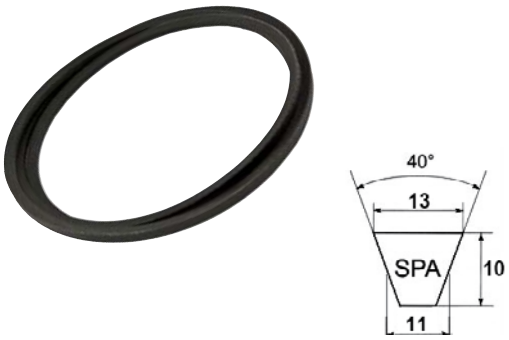

ARTICOLO	MODELLO	SVILUPPO INTERNO mm	SVILUPPO PRIMITIVO mm	SVILUPPO ESTERNO mm
64268	SPA950	905	950	968
64269	SPA1000	955	1000	1018
64270	SPA1060	1015	1060	1078
64271	SPA1082	1037	1082	1100
64272	SPA1120	1075	1120	1138
64273	SPA1180	1135	1180	1198
64274	SPA1250	1205	1250	1268
64275	SPA1320	1275	1320	1338
64276	SPA1332	1287	1332	1350
64277	SPA1432	1387	1432	1450
64278	SPA1457	1412	1457	1475
64279	SPA1500	1455	1500	1518
64280	SPA1600	1555	1600	1618
64281	SPA1632	1587	1632	1650
64282	SPA1700	1655	1700	1718
64283	SPA1757	1712	1757	1775
64284	SPA1800	1755	1800	1818
64285	SFA1900	1855	1900	1918
64286	SPA2000	1955	2000	2018
64287	SPA2120	2075	2120	2138
64288	SPA2360	2315	2360	2378
64289	SPA2800	2755	2800	2818
64290	SPA2882	2837	2882	2900
64291	SPA2932	2887	2932	2950
64292	SPA2982	2937	2982	3000
64293	SPA3150	3285	3150	3348
64294	SPA3450	3405	3450	3468

Gli articoli qui descritti, prodotti da e/o per conto di CERMAG, sono da intendersi adattabili, quindi non originali, ai marchi indicati secondo REG. CE 1400/2002
All items described here, produced by and/or on behalf of CERMAG, are to be understood as adaptable, therefore not original, to the brands indicated according to REG. EC 1400/2002

02b

CINGHIE TRAPEZOIDALI SEZIONE "SPB"
COURROIES SECTION SPB
BELTS SECTION SPB
KEILRIEMEN SCHNITT SPB
CORREA SECCION SPB



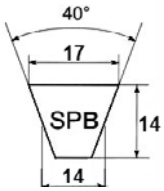

ARTICOLO	MODELLO	SVILUPPO INTERNO mm	SVILUPPO PRIMITIVO mm	SVILUPPO ESTERNO mm
64295	SPB1320	1260	1320	1342
64296	SPB1340	1280	1340	1362
64297	SPB1400	1340	1400	1422
64298	SPB1500	1440	1500	1522
64299	SPB1600	1540	1600	1622
64300	SPB1700	1640	1700	1722
64301	SPB1800	1740	1800	1822
64302	SPB1850	1790	1850	1872
64303	SPB1900	1840	1900	1922
64304	SPB2000	1940	2000	2022
64305	SPB2020	1960	2020	2042
64306	SPB2120	2060	2120	2142
64307	SPB2240	2180	2240	2262
64308	SPB2360	2300	2360	2382
64309	SPB2430	2376	2430	2458
64310	SPB2500	2440	2500	2522
64311	SPB2800	2740	2800	2822
64312	SPB2840	2780	2840	2862
64313	SPB2850	2790	2850	2872
64314	SPB2950	2890	2950	2972
64315	SPB3150	3090	3150	3172
64452	SPB3250	3190	3250	3272
64316	SPB3350	3290	3350	3372
64317	SPB3550	3490	3550	3572
64318	SPB4500	4440	4500	4522

CINGHIE TRAPEZOIDALI DENTATE SEZIONE "BX"
COURROIES TRAPEZOIDALES CRANTEES SECTION "BX"
TOOTHED V-BELTS SECTION "BX"
ZAHNKEILRIEMEN SCHNITT "BX"
CORREAS TRAPEZOIDALES DENTADAS SECCIÓN "BX"

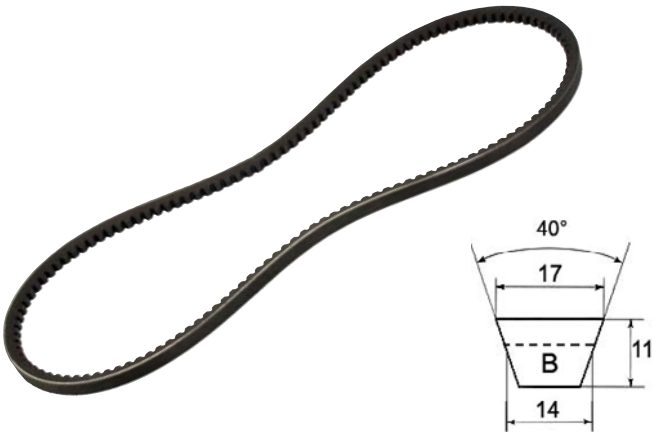

ARTICOLO	MODELLO	SVILUPPO INTERNO mm	SVILUPPO PRIMITIVO mm	SVILUPPO ESTERNO mm
64324	BX39	990	1033	1059
64325	BX40	1016	1059	1085
64326	BX41	1040	1083	1109
64327	BX42	1067	1110	1136
64328	BX43	1090	1133	1159
64329	BX44	1120	1163	1189
64330	BX45	1142	1185	1211
64331	BX46	1168	1211	1237
64332	BX47	1200	1243	1269
64333	BX48	1225	1268	1294
64334	BX49	1250	1293	1319
64335	BX50	1275	1318	1344
64336	BX51	1300	1343	1369
64337	BX52	1320	1363	1389
64338	BX53	1350	1393	1419
64339	BX54	1372	1415	1441
64340	BX55	1400	1443	1469
64384	BX106	2700	2743	2769
64385	BX107	2718	2763	2787

Gli articoli qui descritti, prodotti da e/o per conto di CERMAG, sono da intendersi adattabili, quindi non originali, ai marchi indicati secondo REG. CE 1400/2002
All items described here, produced by and/or on behalf of CERMAG, are to be understood as adaptable, therefore not original, to the brands indicated according to REG. EC 1400/2002

Componentistica Varia
ASSORTED COMPONENTS

CINGHIE TRAPEZOIDALI DENTATE SEZIONE "SPZX-XPZ"
COURROIES TRAPEZOIDALES CRANTEES SECTION "SPZX-XPZ"
TOOTHED V-BELTS SECTION "SPZX-XPZ"
ZAHNKEILRIEMEN SCHNITT "SPZX-XPZ"
CORREAS TRAPEZOIDALES DENTADAS SECCIÓN "SPZX-XPZ"



ARTICOLO	MODELLO	SVILUPPO INTERNO mm	SVILUPPO PRIMITIVO mm	SVILUPPO ESTERNO mm
64341	SPZX0630	592	630	642
64342	SPZX0762	724	762	774
64343	SPZX0787	749	787	799
new **65650**	SPZX812	774	812	825
64344	SPZX0837	799	837	849
64345	SPZX0850	812	850	862
64521	SPZX0862	824	826	874
64522	SPZX0887	849	887	899
65430	SPZX900	862	900	912
64523	SPZX0912	874	912	924
65429	SPZX950	912	950	962
64524	SPZX0962	924	962	974
64346	SPZX1012	974	1012	1024
65428	SPZX980	942	980	992
64347	SPZX1087	1049	1087	1099
64348	SPZX1112	1074	1112	1124
64349	SPZX1120	1082	1120	1132
64350	SPZX1140	1102	1140	1152
64351	SPZX1150	1112	1150	1162
65427	SPZX1262	1224	1262	1274
64352	SPZX1287	1249	1287	1299
65426	SPZX1320	1282	1320	1332
64353	SPZX1420	1382	1420	1432
64354	SPZX1437	1399	1437	1449
64525	SPZX1587	1549	1587	1599
64355	SPZX1662	1624	1662	1674
64356	SPZX1700	1662	1700	1712

CINGHIE TRAPEZOIDALI DENTATE SEZIONE "SPAX-XPA"
COURROIES TRAPEZOIDALES CRANTEES SECTION "SPAX-XPA"
TOOTHED V-BELTS SECTION "SPAX-XPA"
ZAHNKEILRIEMEN SCHNITT "SPAX-XPA"
CORREAS TRAPEZOIDALES DENTADAS SECCIÓN "SPAX-XPA"



ARTICOLO	MODELLO	SVILUPPO INTERNO mm	SVILUPPO PRIMITIVO mm	SVILUPPO ESTERNO mm
64357	SPAX0732	692	732	749
64358	SPAX0782	742	782	799
64359	SPAX0832	792	832	849
new **65814**	SPAX0882	842	882	903
64360	SPAX0900	860	900	917
64517	SPAX0925	885	925	942
64361	SPAX0957	917	957	974
64518	SPAX0982	942	982	999
64362	SPAX1000	960	1000	1017
64363	SPAX1032	992	1032	1049
64364	SPAX1060	1020	1060	1077
64365	SPAX1082	1042	1082	1099
64366	SPAX1120	1080	1120	1137
64367	SPAX1157	1117	1157	1174
64368	SPAX1180	1140	1180	1197
64369	SPAX1232	1192	1232	1249
64519	SPAX1250	1210	1250	1267
new **65646**	SPAX1272	1232	1272	1289
64370	SPAX1307	1267	1307	1324
64520	SPAX1320	1280	1320	1337
64371	SPAX1332	1292	1332	1349
64372	SPAX1357	1317	1357	1374
64373	SPAX1800	1760	1800	1817

CINGHIE TRAPEZOIDALI DENTATE SEZIONE "SPBX-XPB"
COURROIES TRAPEZOIDALES CRANTEES SECTION "SPBX-XPB"
TOOTHED V-BELTS SECTION "SPBX-XPB"
ZAHNKEILRIEMEN SCHNITT "SPBX-XPB"
CORREAS TRAPEZOIDALES DENTADAS SECCIÓN "SPBX-XPB"

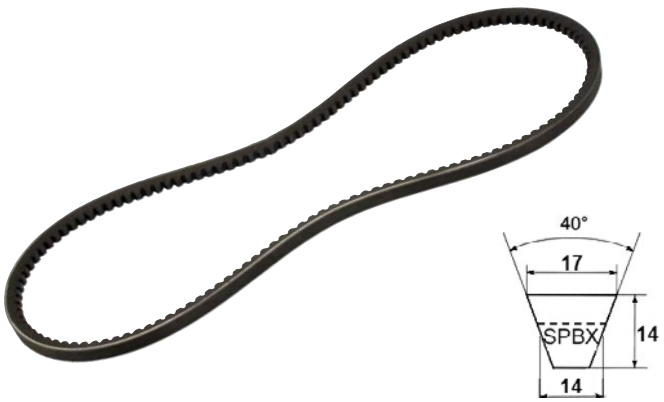

ARTICOLO	MODELLO	SVILUPPO INTERNO mm	SVILUPPO PRIMITIVO mm	SVILUPPO ESTERNO mm
64374	SPBX1250	1190	1250	1272
64375	SPBX1270	1210	1270	1292
64376	SPBX1320	1260	1320	1342
64386	SPBX1340	1280	1340	1362
64516	SPBX1360	1300	1360	1382
64377	SPBX1400	1340	1400	1422
64453	SPBX1450	1390	1450	1472
64378	SPBX1500	1440	1500	1522
64379	SPBX1600	1540	1600	1622
64380	SPBX1700	1640	1700	1722
64387	SPBX1750	1690	1750	1772
64381	SPBX1800	1740	1800	1822
64388	SPBX1900	1840	1900	1922
64382	SPBX2120	2060	2120	2142

Gli articoli qui descritti, prodotti da e/o per conto di CERMAG, sono da intendersi adattabili, quindi non originali, ai marchi indicati secondo REG. CE 1400/2002
All items described here, produced by and/or on behalf of CERMAG, are to be understood as adaptable, therefore not original, to the brands indicated according to REG. EC 1400/2002

02b

CATENE DIN 8187
CHAINES DIN 8187
CHAINS DIN 8187
ROLLENKETTEN DIN 8187
CADENAS DIN 8187



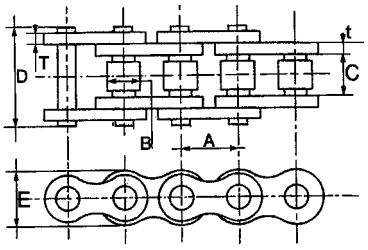

Tutte le catene sono prestirate.
Confezioni in rotoli di 5mt.

ARTICOLO	CATENA UNI	RIFERIMENTI ISO REX	A mm	B mm	C mm	D mm	E mm	t/T Max mm	ARTICOLO MAGLIA GIUNZIONE	ARTICOLO MAGLIA FALSA
61199	3/8" UNI	ISO 06 B1 = 121	9,52	6,35	5,72	12,50	8,30	1,30	**61207**	**61208**
61200	1/2" UNI	ISO 08 B1 = 126	12,7	8,51	7,8	16,40	11,80	1,60	**61210**	**61211**
61201	5/8" UNI	ISO 10 B1 = 136	15,87	10,16	9,6	19,20	14,00	1,70	**61213**	**61214**
61202	3/4" UNI	ISO 12 B1 = 140	19,05	12,07	11,7	22,10	16,00	1,85	**61216**	**61217**
61203	1" UNI	ISO 16 B1 = 147	25,4	15,87	17	36,00	21,00	4,15/3,1	**61219**	**61220**
61204	1" 1/4 UNI	ISO 20 B1 = 152	31,75	19,05	19,6	41,00	25,50	4,5/3,5	**61222**	**61223**
61205	1" 1/2 UNI	ISO 24 B1 = 157	38,1	25,4	25,4	54,00	33,70	6,0/4,8	**61225**	**61226**

ARTICOLO	CATENA ASA	RIFERIMENTI ASA	A mm	B mm	C mm	D mm	E mm	t/T Max mm	ARTICOLO MAGLIA GIUNZIONE	ARTICOLO MAGLIA FALSA
63515	3/8" ASA	ASA 35	9,525	5,08	4,77	12,50	9,05	1,30	**63516**	**63517**
61227	1/2" ASA	ASA 40	12,7	7,9	7,95	16,40	11,20	1,50	**61234**	**61235**
62640	5/8" ASA	ASA 50	15,87	10,16	9,53	20,30	15,10	2,03	**62645**	**62646**
61228	3/4" ASA	ASA 60	19,05	11,91	12,70	25,50	16,00	2,42	**61237**	**61238**
61229	1" ASA	ASA 80	25,4	15,88	15,88	33,50	24,00	3,25	**61240**	**61241**
61230	1" 1/4 ASA	ASA 100	31,75	19,05	19,05	40,40	29,60	4,00	**61243**	**61244**
61231	1" 1/2 ASA	ASA 120	38,1	22,23	25,40	50,50	36,00	4,80	**61246**	**61247**
63439	1" 3/4 ASA	ASA 140	44,45	25,40	25,22	54,40	41,00	5,60	**63440**	**63441**
62641	3/4" ASA	ASA 60 H	19,05	11,91	12,70	29,50	18,08	3,25	**62647**	**62648**
62642	1" ASA	ASA 80 H	25,4	15,88	15,88	36,50	24,13	4,00	**62649**	**62650**
62643	1" 1/4 ASA	ASA 100 H	31,75	19,05	19,05	44,00	30,18	4,80	**62651**	**62652**
62644	1" 1/2 ASA	ASA 120 H	38,1	22,23	25,40	55,10	30,20	5,60	**62653**	**62654**



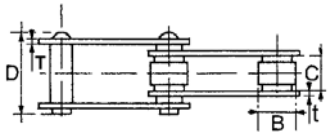

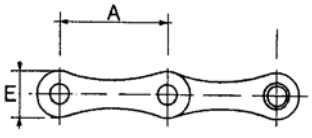

ARTICOLO	CATENA ASA	RIFERIMENTI	A mm	B mm	C mm	D mm	E mm	t/T Max mm	ARTICOLO MAGLIA GIUNZIONE	ARTICOLO MAGLIA FALSA
61274	1" ASA PL	ASA 2040	25,4	7,9	7,95	16,80	13,00	1,50	**61277**	**61278**
61275	1" 1/4 ASA PL	ASA 2050	31,75	10,16	9,6	19,40	15,00	2,03	**61280**	**61281**
62655	1" 1/2 ASA PL	ASA 2060	38,10	11,91	12,70	26,90	18,08	2,42	**62656**	**62657**

Gli articoli qui descritti, prodotti da e/o per conto di CERMAG, sono da intendersi adattabili, quindi non originali, ai marchi indicati secondo REG. CE 1400/2002
All items described here, produced by and/or on behalf of CERMAG, are to be understood as adaptable, therefore not original, to the brands indicated according to REG. EC 1400/2002

CATENE A LACCIO AD ANELLO E PIASTRA

CHAINES A LACET A ANNEAUX ET PLAQUE - COUPLING CHAINS WITH ROUND LINKS AND PLATES - KETTE MIT RINGLASCHE UND PLATTE - CADENAS DE CORDON, DE ANILLOS Y TABLILLAS

CATENA AD ANELLO PASSO 80

CHAINE
CHAIN
ROLLENKETTEN
CADENA

new



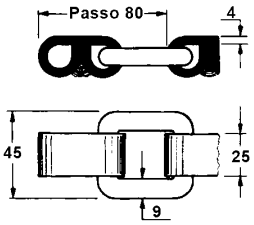



ARTICOLO	DESCRIZIONE	CARICO DI LAVORO	CARICO ROTTURA
65050	Rotolo lunghezza **30,3 m**	875 kg	3500 kg

ARTICOLO GIUNTO
65052

CATENA AD ANELLO PASSO 80

CHAINE
CHAIN
ROLLENKETTEN
CADENA

new



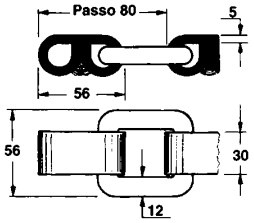



ARTICOLO	DESCRIZIONE	CARICO DI LAVORO	CARICO ROTTURA
62907	Rotolo lunghezza **8,00 m**	1630 kg	6500 kg
62908	Rotolo lunghezza **8,75 m**		
63631	Rotolo lunghezza **9,60 m**		
63632	Rotolo lunghezza **10,60 m**		
RINFORZATA (materiale anello: 20 Mn 4 - Materiale laccio: S 355 JR)			
65051	Rotolo lunghezza **12,50 m**	2250 kg	9000 kg

ARTICOLO GIUNTO
62916

CATENA A PIASTRA PASSO 80

CHAINE
CHAIN
ROLLENKETTEN
CADENA



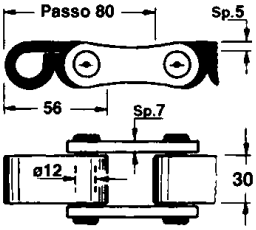



ARTICOLO	DESCRIZIONE	CARICO DI LAVORO	CARICO ROTTURA
62909	Rotolo lunghezza **8 m**	5000 kg	7800 kg
62910	Rotolo lunghezza **9,05 m**		

ARTICOLO GIUNTO
62916

Gli articoli qui descritti, prodotti da e/o per conto di CERMAG, sono da intendersi adattabili, quindi non originali, ai marchi indicati secondo REG. CE 1400/2002
All items described here, produced by and/or on behalf of CERMAG, are to be understood as adaptable, therefore not original, to the brands indicated according to REG. EC 1400/2002

segue CATENE A LACCIO AD ANELLO E PIASTRA

CHAINES A LACET A ANNEAUX ET PLAQUE - COUPLING CHAINS WITH ROUND LINKS AND PLATES - KETTE MIT RINGLASCHE UND PLATTE - CADENAS DE CORDON, DE ANILLOS Y TABLILLAS

CATENA A ANELLO PASSO 100
CHAINE
CHAIN
ROLLENKETTEN
CADENA



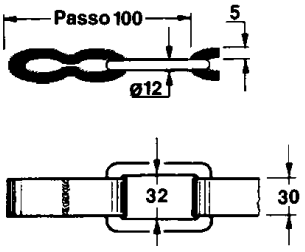



ARTICOLO	DESCRIZIONE	CARICO DI LAVORO	CARICO ROTTURA
62911	Rotolo lunghezza **8,00 m**	2250 kg	9000 kg
62912	Rotolo lunghezza **10,00 m**		

ARTICOLO GIUNTO
62916

CATENA A PIASTRA PASSO 100
CHAINE
CHAIN
ROLLENKETTEN
CADENA



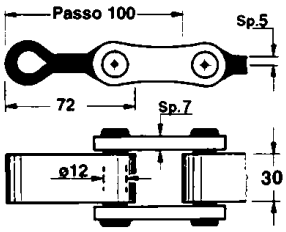



ARTICOLO	DESCRIZIONE	CARICO DI LAVORO	CARICO ROTTURA
62913	Rotolo lunghezza **8,08 m**	5000 kg	7800 kg
62914	Rotolo lunghezza **9,08 m**		

ARTICOLO GIUNTO
62916

CATENA PER DESILATORI PASSO 100
CHAINE
CHAIN
ROLLENKETTEN
CADENA



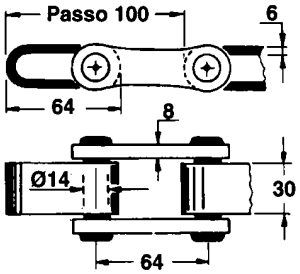



ARTICOLO	DESCRIZIONE	CARICO DI LAVORO	CARICO ROTTURA
62915	Rotolo lunghezza **8 m**	7600 kg	10500 kg

ARTICOLO GIUNTO
62917

Gli articoli qui descritti, prodotti da e/o per conto di CERMAG, sono da intendersi adattabili, quindi non originali, ai marchi indicati secondo REG. CE 1400/2002
All items described here, produced by and/or on behalf of CERMAG, are to be understood as adaptable, therefore not original, to the brands indicated according to REG. EC 1400/2002

PIGNONI PER CATENE A LACCIO AD ANELLO E PIASTRA

PIGNON POUR CHAINES A LACET A ANNEAU ET PLAQUE - PINIONS FOR COUPLING CHAINS WITH ROUND LINKS AND PLATES
KETTENRÄDER FÜR KETTEN MIT RINGLASCHE UND PLATTE - PIÑONES PARA CADENAS DE CORDON, DE ANILLOS Y TABLILLAS

PIGNONE DI TRAINO IN ACCIAIO PASSO 80 - 5 DENTI

PIGNON D'ENTRAINEMENT EN ACIER PAS 80 - 5 DENTS
DRAW CHAIN PINION IN STEEL PITCH 80 - 5 TEETH
ZUGBOLZEN AUS STAHL TEILUNG 80 - 5 ZÄHNE
PIÑÓN DE TRACCIÓN DE ACERO PASO 80 - 5 DIENTES



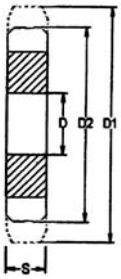

ARTICOLO	N. DENTI	D mm	D1 mm	D2 mm	S mm
62918	5	40	160	129	24

PIGNONE DI TRAINO IN ACCIAIO PASSO 80 - 6 DENTI

PIGNON D'ENTRAINEMENT EN ACIER PAS 80 - 6 DENTS
DRAW CHAIN PINION IN STEEL PITCH 80 - 6 TEETH
ZUGBOLZEN AUS STAHL TEILUNG 80 - 6 ZÄHNE
PIÑÓN DE TRACCIÓN DE ACERO PASO 80 - 6 DIENTES



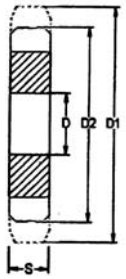

ARTICOLO	N. DENTI	D mm	D1 mm	D2 mm	S mm
62919	6	45	180	155	24

PIGNONE DI TRAINO IN ACCIAIO PASSO 100 - 4 DENTI

PIGNON D'ENTRAINEMENT EN ACIER PAS 100 - 4 DENTS
DRAW CHAIN PINION IN STEEL PITCH 100 - 4 TEETH
ZUGBOLZEN AUS STAHL TEILUNG 100 - 4 ZÄHNE
PIÑÓN DE TRACCIÓN DE ACERO PASO 100 - 4 DIENTES



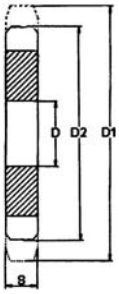

ARTICOLO	N. DENTI	D mm	D1 mm	D2 mm	S mm
62920	4	40	156	131	24

PIGNONE TENDICATENA IN GHISA PASSO 80

PIGNON TENDEUR DE CHAINE EN FONTE PAS 80
CHAIN STRETCHING PINION IN CAST IRON PITCH 80
KETTENSPANNBOLZEN AUS GUSSEISEN TEILUNG 80
PIÑÓN TENSOR DE CADENA DE FUNDICIÓN PASO 80



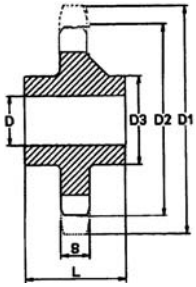

ARTICOLO	N. DENTI	D mm	D1 mm	D2 mm	D3 mm	L mm	S mm
62921	5	35,5	155	129	61	60	20

PIGNONE TENDICATENA IN GHISA PASSO 100

PIGNON TENDEUR DE CHAINE EN FONTE PAS 100
CHAIN STRETCHING PINION IN CAST IRON PITCH 100
KETTENSPANNBOLZEN AUS GUSSEISEN TEILUNG 100
PIÑÓN TENSOR DE CADENA DE FUNDICIÓN PASO 100



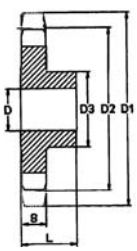

ARTICOLO	N. DENTI	D mm	D1 mm	D2 mm	D3 mm	L mm	S mm
62922	4	35	145	131	60	70	24

RULLO TENDICATENA IN GHISA

GALET TENDEUR DE CHAINE EN FONTE
CHAIN STRETCHING ROLLER IN CAST IRON
KETTENSPANROLLE AUS GUSSEISEN
RODILLO TENSOR CADENA DE FUNDICIÓN



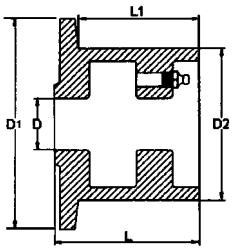

ARTICOLO	D mm	D1 mm	D2 mm	L mm	L1 mm
62923	35	148	108	105	88

Gli articoli qui descritti, prodotti da e/o per conto di CERMAG, sono da intendersi adattabili, quindi non originali, ai marchi indicati secondo REG. CE 1400/2002
All items described here, produced by and/or on behalf of CERMAG, are to be understood as adaptable, therefore not original, to the brands indicated according to REG. EC 1400/2002

CINGHIE DI ANCORAGGIO CON TENDITORI ERGONOMICI

COURROIE DE MOUILLAGE AVEC TENDEUR ERGONOMIC - LASHING SYSTEM - VERANKERUNGSGURT MIT ERGONOMISCH SPANNER - CORREA DE ANCLADERO CON TENDEDOR



ARTICOLO	DESCRIZIONE
61869	Cinghia di ancoraggio con gancio a uncino e tenditore - lunghezza **9** m - lunghezza tenditore **50** cm - larghezza **50** mm - carico di rottura **5.000** kg
61871	Cinghia di ancoraggio con gancio a dito e tenditore - lunghezza **14** m - lunghezza tenditore **50** cm - larghezza **50** mm - carico di rottura **5.000** kg
62658	Nastro con gancio a uncino - lunghezza **14** m - **senza tenditore** - larghezza **50** mm - carico di rottura **5.000** kg



ARTICOLO	DESCRIZIONE
61870	Cinghia di ancoraggio con gancio a 2 dita e tenditore - lunghezza **9** m - lunghezza tenditore **50** cm - larghezza **50** mm - carico di rottura **5.000** kg
61872	Cinghia di ancoraggio con gancio a 2 dita e tenditore - lunghezza **14** m - lunghezza tenditore **50** cm - larghezza **50** mm - carico di rottura **5.000** kg
62659	Nastro con gancio a 2 dita - lunghezza **14** m - **senza tenditore** - larghezza **50** mm - carico di rottura **5.000** kg



ARTICOLO	DESCRIZIONE
61873	Cinghia di ancoraggio tipo hobby con fibbia autobloccante - lunghezza **5** m - larghezza **25** mm - carico di rottura **600** kg



ARTICOLO	DESCRIZIONE
61874	Cinghia di ancoraggio tipo hobby con 2 ganci e tenditore - lunghezza **4** m - larghezza **25** mm - carico di rottura **600** kg



ARTICOLO	DESCRIZIONE
62660	Rotolo di nastro in poliestere- lunghezza **100** m - larghezza **50** mm - carico di rottura **6.000** kg

Gli articoli qui descritti, prodotti da e/o per conto di CERMAG, sono da intendersi adattabili, quindi non originali, ai marchi indicati secondo REG. CE 1400/2002
All items described here, produced by and/or on behalf of CERMAG, are to be understood as adaptable, therefore not original, to the brands indicated according to REG. EC 1400/2002

FASCE IN POLIESTERE CON ASOLE RIVESTITE A DOPPIO STRATO, CON RIGHE PER IDENTIFICAZIONE PORTATA

SANGLES POLYESTER A BOUCLES REVETUES DOUBLE COUCHE, A RAYURES POUR IDENTIFICATION CAPACITE DE CHARGE
POLYESTER SLINGS WITH DOUBLE-LAYER LINED AND CARRYING CAPACITY IDENTIFICATION MARKS
POLYESTERGURTE MIT LANGLÖCHERN, BEZOGEN MIT DOPPELTER SCHICHT, MIT RILLEN ZUR KENNZEICHNUNG DER BELASTBARKEIT
CUERDAS DE POLIESTER CON OJALES REVESTIDOS DE DOBLE CAPA, CON RAYAS DE IDENTIFICACIÓN CAPACIDAD



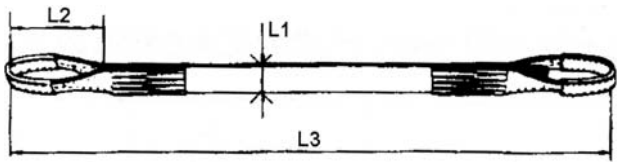

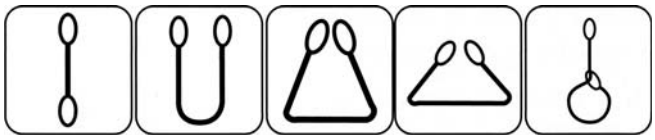

NORMATIVA CEN STANDARD EN 1492-1
COEFFICIENZA DI SICUREZZA = 7:1

ARTICOLO	L1 mm	COLORE	L2 mm	L3 m	PORTATA VERTICALE kg	PORTATA CANESTRO kg	PORTATA CANESTRO 45° kg	PORTATA CANESTRO 60° kg	PORTATA CAPPIO kg
63070	50	VIOLA	250	2	1000	2000	1400	1000	800
63071	50	VIOLA	250	4	1000	2000	1400	1000	800
63072	50	VIOLA	250	6	1000	2000	1400	1000	800
63073	60	VERDE	250	2	2000	4000	2800	2000	1600
63074	60	VERDE	250	4	2000	4000	2800	2000	1600
63075	60	VERDE	250	6	2000	4000	2800	2000	1600
63076	90	GIALLO	300	2	3000	6000	4200	3000	2400
63077	90	GIALLO	300	4	3000	6000	4200	3000	2400
63078	90	GIALLO	300	6	3000	6000	4200	3000	2400

FASCE TONDE IN POLIESTERE AD ANELLO CHIUSO "ROUND SLINGS"

SANGLES RONDES EN POLYESTER A ANNEAU FERME "ROUND SLINGS"
CLOSED LOOP POLYESTER SLINGS "ROUND SLINGS"
RUNDE POLYESTERGURTE MIT GESCHLOSSENEM RING "ROUND SLINGS"
CUERDAS REDONDAS DE POLIESTER DE ANILLO CERRADO "ROUND SLINGS"



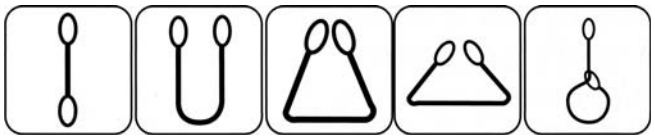

NORMATIVA CEN STANDARD EN 1492-1
COEFFICIENZA DI SICUREZZA = 7:1

ARTICOLO	COLORE	LUNGHEZZA CIRCONFERENZA m	PORTATA VERTICALE kg	PORTATA CANESTRO kg	PORTATA CANESTRO 45° kg	PORTATA CANESTRO 60° kg	PORTATA CAPPIO kg
63079	VIOLA	4	1000	2000	1400	1000	800
63080	VIOLA	6	1000	2000	1400	1000	800
63081	VIOLA	8	1000	2000	1400	1000	800
63082	VERDE	4	2000	4000	2800	2000	1600
63083	VERDE	6	2000	4000	2800	2000	1600
63084	VERDE	8	2000	4000	2800	2000	1600
63085	GIALLO	4	3000	6000	4200	3000	2400
63086	GIALLO	6	3000	6000	4200	3000	2400
63087	GIALLO	8	3000	6000	4200	3000	2400

Gli articoli qui descritti, prodotti da e/o per conto di CERMAG, sono da intendersi adattabili, quindi non originali, ai marchi indicati secondo REG. CE 1400/2002
All items described here, produced by and/or on behalf of CERMAG, are to be understood as adaptable, therefore not original, to the brands indicated according to REG. EC 1400/2002

02b

RONDELLE DENTATE
RONDELLES DENTEES
TOOTHED WASHERS
ZAHNRING
ARANDELA DENTELLADA



ARTICOLO	N° denti Z	Ø ESTERNO	Ø FORO	ALTEZZA H mm
62867	20	45 mm	-	16
62868	21	65 mm	16,5 mm	20
62869	35	90 mm	16,5 mm	20
62870	35	120 mm	50 mm	20
62871	36	120 mm	25 mm	20
62872	45	50 mm	-	18
62873	60	100 mm	25 mm	20
62874	60	120 mm	25 mm	20
62875	72	80 mm	-	18

SVUOTA SACCHI BIGBAG CON DOSATORE (FORA SACCO)
DISPOSITIF DE VIDANGE BIG-BAG AVEC DOSEUR (PERFORATEUR DE SAC)
BIGBAG EMPTYING MACHINE WITH DOSING DEVICE (BAG PUNCHING DEVICE)
BIGBAG-ENTLEERer MIT DOSIEREINRICHTUNG (SACKPERFORATOR)
DISPOSITIVO DE VACIADO BIG BAGS CON DOSIFICADOR (PERFORADOR SACO)

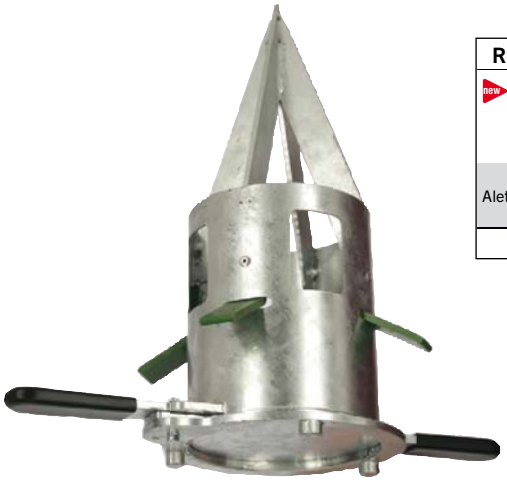

RICAMBIO
new 
Aletta di ricambio
65809

CARATTERISTICHE
- Per uno svuotamento facile e controllato delle BigBag con l'ausilio di un dispositivo richiudibile.
- Si monta in pochi secondi su sacchi già riempiti.
- La BigBag deve essere solo appoggiata al dispositivo di scarico.
- La punta rinforzata penetra autonomamente nel tessuto.
- Gli uncini integrati fissano l'uscita e impediscono la fuoriuscita quando la BigBag viene sollevata.
- indicato per tutti i tipi di materiali sfusi come mangimi, fertilizzanti, sementi, pellet, sale, ghiaia e granulato.
- Materiale: Metallo zincato.

ARTICOLO	ALTEZZA mm	Ø ESTERNO mm	Ø INTERNO mm
65394	459	210	150

ARGANI PER TRAZIONE O SOLLEVAMENTO
TREUILS POUR TRACTION OU RELEVAGE
WINCHES FOR PULLING OR LIFTING
SEILWINDEN
TORNO PARA TRACCIÓN O LEVANTAMIENTO



ARTICOLO	PORTATA kg	RAPPORTO	LUNGHEZZA LEVA mm	ACCESSORI	CAVO CONSIGLIATO	LUNGH. CAVO m
61688	350	1:2,4	180	**Con** protezione e **senza** freno	4	15
61689	350	1:2,4	180	**Senza** protezione e **con** freno automatico	4	15
61690	550	1:4	180	**Con** protezione e **senza** freno	5	20
61691	550	1:4	180	**Con** protezione e **con** freno manuale	5	20
61692	550	1:4	180	**Senza** protezione e **con** freno automatico	5	20
61693	950	1:9,6	270	**Con** protezione e **senza** freno	6	9
61694	950	1:9,6	270	**Con** protezione e **con** freno manuale	6	9
61695	950	1:9,6	270	**Senza** protezione e **con** freno automatico	6	9

ARGANI A NORMA "CE"

ARTICOLO	PORTATA kg	RAPPORTO	LUNGHEZZA LEVA mm	ACCESSORI	CAVO CONSIGLIATO	LUNGH. CAVO m
62694	350	1:2,4	180	**Con** copertura e **con** freno automatico	4	15
62695	550	1:4	180		4	25
62696	750	1:4	230		5	20
62697	950	1:9,6	270		6	20

Gli articoli qui descritti, prodotti da e/o per conto di CERMAG, sono da intendersi adattabili, quindi non originali, ai marchi indicati secondo REG. CE 1400/2002
All items described here, produced by and/or on behalf of CERMAG, are to be understood as adaptable, therefore not original, to the brands indicated according to REG. EC 1400/2002

Componentistica Varia
ASSORTED COMPONENTS

CASSETTA PORTA-ATTREZZI IN PLASTICA
COFFRE A OUTILS EN PLASTIQUE
PLASTIC TOOL-BOX
VERKZEUGKASTEN AUS PLASTIK
CAJA PORTA - APEROS DE PLASTICA



ARTICOLO	LUNGHEZZA mm	LARGHEZZA mm	ALTEZZA mm
61183	165	100	70
61184	240	110	65

CASSETTA PORTA-ATTREZZI IN LAMIERA PIEGATA E SALDATA
COFFRE A OUTILS EN PLIÉE ET SOUDÉE
STEEL TOOL-BOX
VERKZEUGKASTEN AUS BLECH
CAJA PORTA - APEROS DE CHAPA SOLDADA



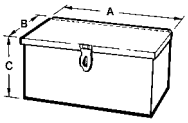

ARTICOLO	A mm	B mm	C mm	APPLICAZIONI
60706	260	140	130	Piccoli trattori-motoagricole
60707	300	90	175	Trattori-macchine agricole in genere
60708	300	90	95	Trattori-macchine agricole in genere
60709	300	200	150	Trattori-macchine agricole in genere
64389	330	140	130	Trattori-macchine agricole in genere
60710	420	130	130	Trattori Fiat
61863	500	250	250	Trattori vari

CASSETTA PORTA-ATTREZZI IN PLASTICA PER TRATTORI
COFFRE A OUTILS EN PLASTIQUE
PLASTIC TOOL-BOX
VERKZEUGKASTEN AUS PLASTIK
CAJA PORTA - APEROS DE PLASTICA PARA TRACTORES



61600



61601



61729

ARTICOLO	LUNGHEZZA mm	LARGHEZZA mm	ALTEZZA mm
61600	270	151	90
61601	270	151	136
61729	420	130	130

CASSETTA PORTA-ATTREZZI IN PLASTICA TIPO LUSSO
COFFRE A OUTILS EN PLASTIQUE TIPE LUXE
PLASTIC DE-LUXE TOOL-BOX
VERKZEUGKASTEN AUS PLASTIK TYPE LUXE
CAJA PORTA - APEROS DE PLASTICA PARA TRACTORES TIPO “LUXOS”



ARTICOLO	LUNGHEZZA mm	LARGHEZZA mm	ALTEZZA mm
61864	370	160	155

Gli articoli qui descritti, prodotti da e/o per conto di CERMAG, sono da intendersi adattabili, quindi non originali, ai marchi indicati secondo REG. CE 1400/2002
All items described here, produced by and/or on behalf of CERMAG, are to be understood as adaptable, therefore not original, to the brands indicated according to REG. EC 1400/2002

02b

CASSETTA PORTA-ATTREZZI IN LAMIERA PIEGATA E SALDATA
COFFRE A OUTILS EN TOLE PLIÉE ET SOUDÉE
STEEL TOOL-BOX
VERKZEUGKASTEN AUS BLECH
CAJA PORTA - APEROS DE CHAPA SOLDADA



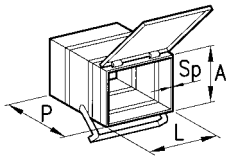

ARTICOLO	TIPO	A mm	L mm	P mm	CAPACITA' dm³	SPESSORE
62136	Mignon	250	320	400	320	8/10
62137	Leggero	350	450	450	700	8/10

TUBO PORTA DOCUMENTI
TUBE POUR DOCUMENTS
DOCUMENT HOLDER TUBE
DOKUMENTENROLLEN
CONTENEDORES DE DOCUMENTOS



63523



64241



64320



64319

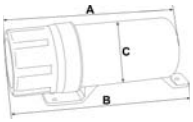

ARTICOLO	LUNGHEZZA TUBO A mm	LUNGHEZZA TOTALE B mm	Ø C mm
64241	320	365	60
63523	320	320	85
64319	320	365	90
64320	320	365	120

TASCHE PORTA DOCUMENTI
POCHETTES POUR DOCUMENTS
DOCUMENT HOLDER POCKETS
DOKUMENTENTASCHEN
BOLSILLOS CONTENEDORES DE DOCUMENTOS



- Linguetta di chiusura
  Fastening Tab
- Foro per lucchetto di sicurezza
  Hole for safety padlock
- Guarnizione in neoprene per una chiusura ermetica
  Closes hermetically thanks to the neoprene seal
- Fori per il fissaggio solidale alla macchina
  Holes for fastening securely to your vehicle

PER DOCUMENTI FORMATO A4



ARTICOLO	LUNGHEZZA mm	LARGHEZZA mm	ALTEZZA mm
64594	383	282	70

PER DOCUMENTI FORMATO A5



ARTICOLO	LUNGHEZZA mm	LARGHEZZA mm	ALTEZZA mm
64593	274	200	55

Gli articoli qui descritti, prodotti da e/o per conto di CERMAG, sono da intendersi adattabili, quindi non originali, ai marchi indicati secondo REG. CE 1400/2002
All items described here, produced by and/or on behalf of CERMAG, are to be understood as adaptable, therefore not original, to the brands indicated according to REG. EC 1400/2002

ELETTROVENTOLE ASSIALI STANDARD

ELECTROVENTILATEURS AXIAUX STANDARD - STANDARD AXIAL MOTOR FANS - STANDARDAXIALKONDENSATORLÜFTER - ELÉCTROVENTILADORES AXIAL ESTÁNDAR

Ø 190 mm

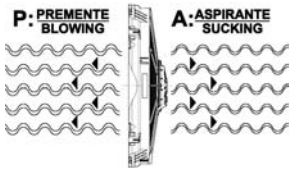



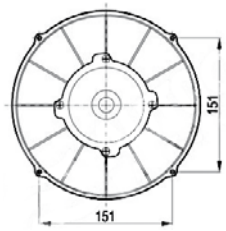

ARTICOLO	Ø mm	VOLTAGGIO V	ASSORBIMENTO A	PORTATA ARIA m³/h	
63470	190	12	5	740	Aspirante
63667	190	24	5	740	
63471	190	12	5	740	Premente
63668	190	24	5	740	

Ø 225 mm

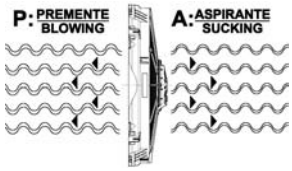



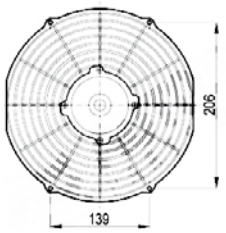

ARTICOLO	Ø mm	VOLTAGGIO V	ASSORBIMENTO A	PORTATA ARIA m³/h	
63445	225	12	6	1000	Aspirante
63669	225	24	6	1000	
63446	225	12	6	1000	Premente
63670	225	24	6	1000	

Ø 255 mm

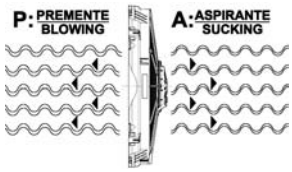



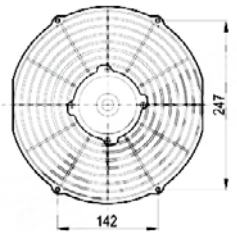

ARTICOLO	Ø mm	VOLTAGGIO V	ASSORBIMENTO A	PORTATA ARIA m³/h	
63447	255	12	8,7	1250	Aspirante
63671	255	24	8,7	1250	
63448	255	12	8,7	1250	Premente
63672	255	24	8,7	1250	

Gli articoli qui descritti, prodotti da e/o per conto di CERMAG, sono da intendersi adattabili, quindi non originali, ai marchi indicati secondo REG. CE 1400/2002
All items described here, produced by and/or on behalf of CERMAG, are to be understood as adaptable, therefore not original, to the brands indicated according to REG. EC 1400/2002

02b

segue ELETTROVENTOLE ASSIALI STANDARD

ELECTROVENTILATEURS AXIAUX STANDARD - STANDARD AXIAL MOTOR FANS - STANDARDAXIALKONDENSATORLÜFTER - ELÉCTROVENTILADORES AXIAL ESTÁNDAR

Ø 280 mm

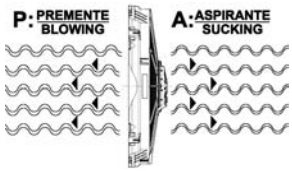

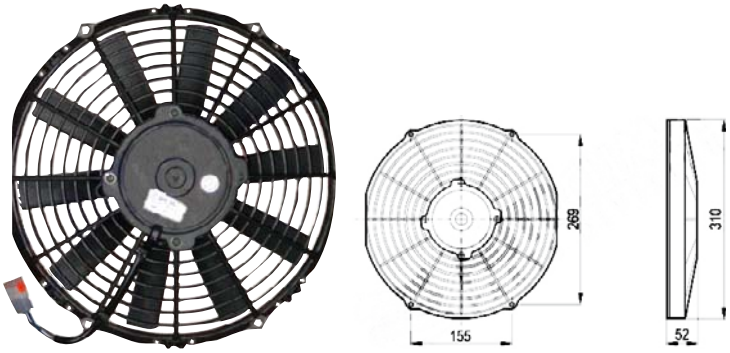

ARTICOLO	Ø mm	VOLTAGGIO V	ASSORBIMENTO A	PORTATA ARIA m³/h	
63449	280	12	8,7	1420	Aspirante
63673	280	24	8,7	1420	
63450	280	12	8,7	1420	Premente
63674	280	24	8,7	1420	

Ø 305 mm

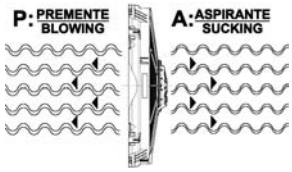

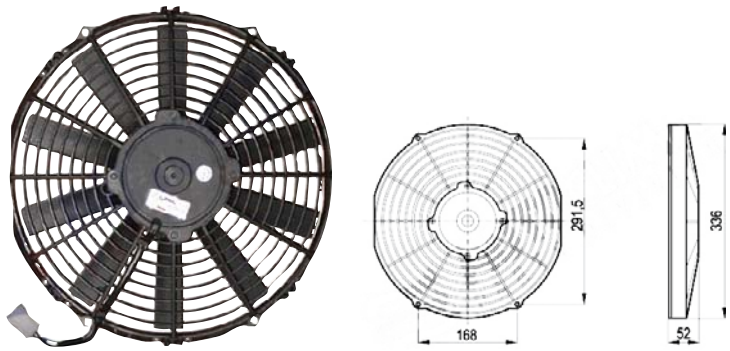

ARTICOLO	Ø mm	VOLTAGGIO V	ASSORBIMENTO A	PORTATA ARIA m³/h	
63451	305	12	7	1460	Aspirante
63675	305	24	7	1460	
63452	305	12	7	1460	Premente
63676	305	24	7	1460	

Ø 330 mm

new

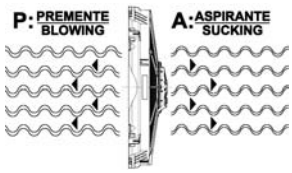

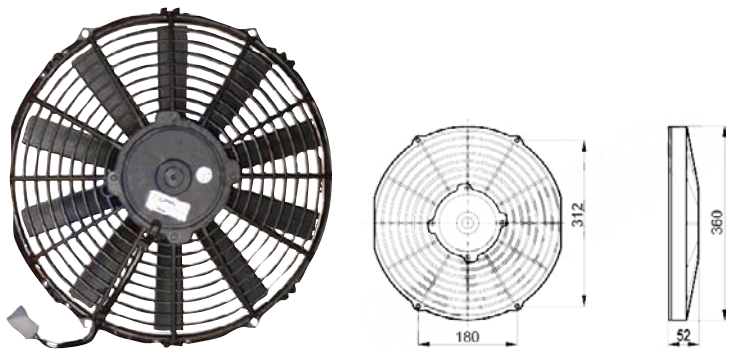

ARTICOLO	Ø mm	VOLTAGGIO V	ASSORBIMENTO A	PORTATA ARIA m³/h	
65444	330	12	7,5	1630	Aspirante
65445	330	12	7,1	1680	Premente

Gli articoli qui descritti, prodotti da e/o per conto di CERMAG, sono da intendersi adattabili, quindi non originali, ai marchi indicati secondo REG. CE 1400/2002

All items described here, produced by and/or on behalf of CERMAG, are to be understood as adaptable, therefore not original, to the brands indicated according to REG. EC 1400/2002

VITI A TESTA ESAGONALE A FILETTO TOTALE (Filettatura metrica ISO a passo grosso)
VIS À TÊTE HEXAGONALE À FIL TOTAL (filetage ISO à pas grossier)
FULL THREAD HEXAGON HEAD SCREWS (ISO metric coarse thread)
SECHSKANT-SCHRAUBEN MIT ISO METRISCHE GEWINDE
TORNILLOS DE CABEZA HEXAGONALES CON HILO TOTAL (hilo ISO con paso grueso)



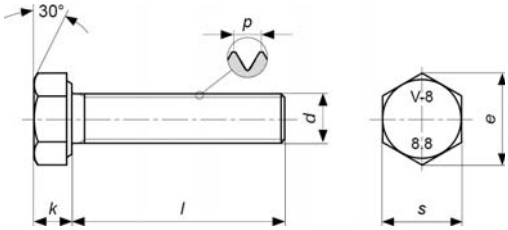

CARATTERISTICHE
- DIN: **933**
- UNI: **5739**
- ISO: **4017**
- MATERIALE: acciaio zincato bianco
- PROPRIETÀ MECCANICHE: secondo **ISO 898-1**
- CLASSE: **8.8**
- TOLLERANZE: secondo **ISO 4759-1 CAT A-B**

FEATURES
- DIN: **933**
- UNI: **5739**
- ISO: **4017**
- MATERIAL: white zinc plated steel.
- MECHANICAL PROPERTIES: according to **ISO 898-1**
- CLASS: **8.8**
- TOLLERANCES: according to **ISO 4759-1 CAT A-B**

ARTICOLO	d	l mm	p mm	s mm	k mm	e min mm
64762	M6	16	1	10	4	11,05
64763		20				
64764		25				
64765		30				
64766	M8	20	1,25	13	5,3	14,38
64767		25				
64768		30				
64769		35				
64770		40				
64771	M10	25	1,5	17	6,4	18,9
64772		30				
64773		40				
64774		50				
64775	M12	25	1,75	19	7,5	21,1
64776		30				
64777		40				
64778		50				
64779	M14	30	2	22	8,8	24,49
64780		40				
64781		50				
64782		60				
64783		70				
64784		80				
64785	M16	30	2	24	10	26,75
64786		40				
64787		50				
64788		60				
64789		70				
64790		80				
64791		90				
64792		100				
64793	M18	50	2,5	27	11,5	30,14
64794		60				
64795		70				
64796	M20	50	2,5	30	12,5	33,53
64797		60				
64798		70				
64799		80				
64800		90				
64801		100				

Gli articoli qui descritti, prodotti da e/o per conto di CERMAG, sono da intendersi adattabili, quindi non originali, ai marchi indicati secondo REG. CE 1400/2002
All items described here, produced by and/or on behalf of CERMAG, are to be understood as adaptable, therefore not original, to the brands indicated according to REG. EC 1400/2002

02b

VITI A TESTA ESAGONALE A FILETTO PARZIALE (Filettatura metrica ISO a passo grosso)
VIS A TÊT HEXAGONAL À FILET PARTIEL (filetage ISO à pas grossier)
PARTIAL THREAD HEXAGON HEAD SCREWS (ISO metric coarse thread)
SECHSKANT-SCHRAUBEN MIT ISO METRISCHE TEILWEISE GEWINDE
TORNILLOS DE CABEZA HEXAGONALES CON HILO PARCIAL (hilo ISO con paso grueso)

new



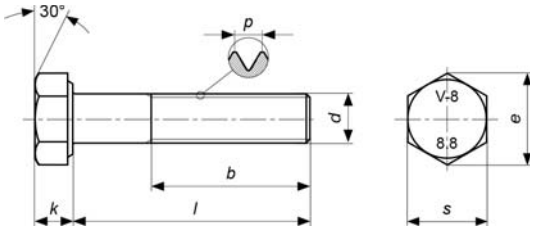

CARATTERISTICHE
- DIN: **931**
- UNI: **5737**
- ISO: **4014**
- MATERIALE: acciaio zincato bianco.
- PROPRIETÀ MECCANICHE: secondo **ISO 898-1**
- CLASSE: **8.8**
- TOLLERANZE: secondo **ISO 4759-1 CAT A-B**

FEATURES
- DIN: **931**
- UNI: **5737**
- ISO: **4014**
- MATERIAL: white zinc plated steel.
- MECHANICAL PROPERTIES: according to **ISO 898-1**
- CLASS: **8.8**
- TOLLERANCES: according to **ISO 4759-1 CAT A-B**

ARTICOLO	d	l mm	b mm	p mm	s mm	k mm	e min mm
64828	M8	30	22	1,25	13	5,3	14,38
64829		35					
64830		40					
64831		50					
64832		55					
64833		60					
65069		70					
64834	M10	35	26	1,5	17	6,4	18,9
64835		40					
64836		50					
64837		60					
65049		90					
64838	M12	40	30	1,75	19	7,5	21,10
64839		50					
64840		60					
64841		70					
64842		80					
64843	M14	50	34	2	22	8,8	24,49
64844		60					
64845		70					
64846		80					
64847		90					
64848		100					
64849	M16	60	38	2	24	10	26,75
64850		70					
64851		80					
64852		90					
64853		100					
64854		110					
64855		120					
64856		130					
64857		140					
64858	M18	60	42	2,5	27	11,5	30,14
64859		70					
64860		80					
64861		90					
64862		100					
64863		120					
64864		130					
64865	M20	80	46	2,5	30	12,5	33,53
64866		90					
64867		100					
64868		120					
64869		130					
64870		140					
64871	M24	80	54	3	36	15	39,98
64872		90					
64873		100					
64874		120					
64875		140					

Gli articoli qui descritti, prodotti da e/o per conto di CERMAG, sono da intendersi adattabili, quindi non originali, ai marchi indicati secondo REG. CE 1400/2002
All items described here, produced by and/or on behalf of CERMAG, are to be understood as adaptable, therefore not original, to the brands indicated according to REG. EC 1400/2002

VITI A TESTA TONDA CON QUADRO SOTTO TESTA (Filettatura metrica ISO a passo grosso)

VIS À TÊTE RONDE (filetage ISO à pas grossier)
CARRIAGE BOLTS (mushroom head square neck screws) (ISO metric coarse thread)
SCHLOSSSCHRAUBE (GROBES METRISCHES ISO-GEWINDE)
TORNILLOS DE CABEZA REDONDA (hilo ISO con paso grueso)



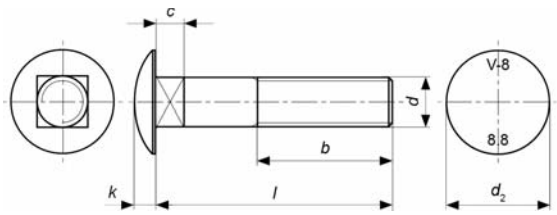

CARATTERISTICHE
- DIN: **603**
- UNI: **5731**
- ISO: **8677**
- MATERIALE: acciaio zincato bianco.
- PROPRIETÀ MECCANICHE: secondo **ISO 898-1**
- CLASSE: **8.8**
- TOLLERANZE: secondo **ISO 4759-1 CAT C**

FEATURES
- DIN: **603**
- UNI: **5731**
- ISO: **8677**
- MATERIAL: white zinc plated steel.
- MECHANICAL PROPERTIES: according to **ISO 898-1**
- CLASS: **8.8**
- TOLLERANCES: according to **ISO 4759-1 CAT C**

ARTICOLO	d	l mm	b mm	k mm	d_2 max mm	c mm
64725	M8	20	15,0	4,88	20,65	5,0
64726		25	22,0			
64727		30	22,0			
64728		35	22,0			
64729		40	22,0			
64730		50	22,0			
64731		60	22,0			
64732	M10	30	26,0	5,38	24,65	6,0
64733		35	26,0			
64734		40	26,0			
64735		50	26,0			
64736		60	26,0			
64737	M12	30	25,0	6,95	30,65	8,0
64738		40	30,0			
64739		50	30,0			
64740		60	30,0			
64741		70	30,0			
64742		80	30,0			

VITI TESTA SVASATA CON CAVA ESAGONALE (Filettatura metrica ISO a passo grosso)

VIS A TETE FRAISEE CON CAVITATION HEXAGONAL (filetage métrique ISO a pas grossier)
HEXAGON SOCKET COUNTERSUNK HEAD SCREWS (ISO metric coarse thread)
SENKSCHRAUBE (GROBES METRISCHES ISO-GEWINDE)
TORNILLO DE CABEZA AVELLANADA CON CAVIDAD HEXAGONAL (rosca métrica ISO a paso grueso)

new



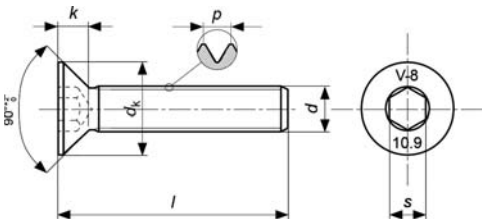

CARATTERISTICHE
- DIN: **7991-A**
- UNI: **ex 5933**
- ISO: **10642**
- MATERIALE: acciaio zincato bianco.
- PROPRIETÀ MECCANICHE: secondo **ISO 898-1**
- CLASSE: **10.9**
- TOLLERANZE: secondo **ISO 4759-1 CAT A**

FEATURES
- DIN: **7991-A**
- UNI: **ex 5933**
- ISO: **10642**
- MATERIAL: white zinc plated steel.
- MECHANICAL PROPERTIES: according to **ISO 898-1**
- CLASS: **10.9**
- TOLLERANCES: according to **ISO 4759-1 CAT A**

ARTICOLO	d	l mm	p mm	s mm	d_k max mm	k max mm
64743	M6	10	1	4	12	3,3
64744		16				
64745		20				
64746		25				
64747		30				
64748	M8	20	1,25	5	16	4,4
64749		25				
64750		30				
64751		35				
64752		40				
64753		50				
64754	M10	30	1,5	6	20	5,5
64755		35				
64756		40				
64757		50				
64758	M12	35	1,75	8	24	6,5
64759		40				
64760		50				
64761		60				
65065		70				
65066		80				
65067		90				
65068		100				

Gli articoli qui descritti, prodotti da e/o per conto di CERMAG, sono da intendersi adattabili, quindi non originali, ai marchi indicati secondo REG. CE 1400/2002
All items described here, produced by and/or on behalf of CERMAG, are to be understood as adaptable, therefore not original, to the brands indicated according to REG. EC 1400/2002

02b

VITI TESTA CILINDRICA CON CAVA ESAGONALE (Filettatura metrica ISO a passo grosso)
VIS DE TETE DE CYLINDRE AVEC CAVITÉ HEXAGONAL (filetage ISO à pas grossier)
HEXAGON SOCKET HEAD CAP SCREWS (ISO metric coarse thread)
ZYLINDERKOPFSCHRAUBEN MIT SECHSKANTKABEL (ISO-Gewinde)
TORNILLOS DE CABEZA CILNÍDRICA CON CAVIDAD HEXAGONAL (hilo ISO con paso grueso)



CARATTERISTICHE
- DIN: **912**
- UNI: **ex 5931**
- ISO: **4762**
- MATERIALE: acciaio zincato bianco.
- PROPRIETÀ MECCANICHE: secondo **ISO 898-1**
- CLASSE: **8.8**
- TOLLERANZE: secondo **ISO 4759-1 CAT A**

FEATURES
- DIN: **912**
- UNI: **ex 5931**
- ISO: **4762**
- MATERIAL: white zinc plated steel.
- MECHANICAL PROPERTIES: according to **ISO 898-1**
- CLASS: **8.8**
- TOLLERANCES: according to **ISO 4759-1 CAT A**

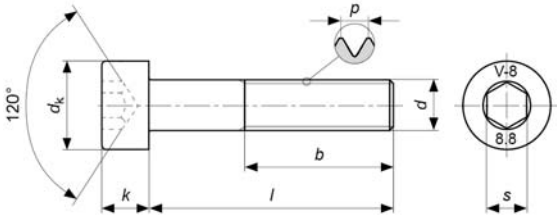

ARTICOLO	d	l mm	b mm	p mm	d_k max mm	k max mm	s mm
64802	M8	20	28	1,25	13	8	6
64803		25					
64804		30					
64805		35					
64806		40					
64807	M10	20	32	1,5	16	10	8
64808		25					
64809		30					
64810		35					
64811		40					
64812		50					
64813		60					
64814	M12	30	36	1,75	18	12	10
64815		35					
64816		40					
64817		50					
64818		60					
64819		70					
64820		80					
64821	M14	50	40	2	21	14	12
64822		60					
64823		70					
64824	M16	40	44	2	24	16	14
64825		50					
64826		60					
64827		70					

Gli articoli qui descritti, prodotti da e/o per conto di CERMAG, sono da intendersi adattabili, quindi non originali, ai marchi indicati secondo REG. CE 1400/2002
All items described here, produced by and/or on behalf of CERMAG, are to be understood as adaptable, therefore not original, to the brands indicated according to REG. EC 1400/2002

DADI ESAGONALI MEDI (Filettatura metrica ISO a passo grosso)

ECROU HEGAGONAL (filetage métrique ISO a pas grossier)
HEX NUTS (ISO metric coarse thread)
ÜBERWURFMUTTER 6-KANT (Grobes metrisches ISO-Gewinde)
TUERCA HEXAGONAL (rosca métrica ISO a paso grues)



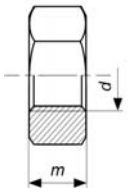
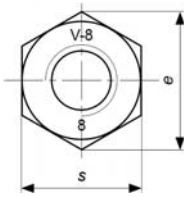

CARATTERISTICHE
- DIN: **934**
- UNI: **5588**
- MATERIALE: acciaio zincato bianco.
- PROPRIETÀ MECCANICHE: secondo **DIN 267** / **UNI 3740-4**
- CLASSE: **8/6S**
- TOLLERANZE: secondo **ISO 4759-1 CAT A - B**

FEATURES
- DIN: **934**
- UNI: **5588**
- MATERIAL: white zinc plated steel.
- MECHANICAL PROPERTIES: according to **DIN 267** / **UNI 3740-4**
- CLASS: **8/6S**
- TOLLERANCES: according to **ISO 4759-1 CAT A - B**

ARTICOLO	d	s	m mm	e min mm	passo / pitch mm
64895	M6	10	5	11,05	1,0
64896	M8	13	6,5	14,38	1,25
64897	M10	17	8	18,90	1,5
64898	M12	19	10	21,10	1,75
64899	M14	22	11	24,49	2,0
64900	M16	24	13	26,75	2,0
64901	M18	27	15	29,56	2,5
64902	M20	30	16	32,95	2,5
64903	M22	32	18	35,03	2,5
64904	M24	36	19	39,55	3,0

DADI ESAGONALI ALTI (Filettatura metrica ISO a passo grosso)

ECROU HEGAGONAL (filetage métrique ISO a pas grossier)
HIGH HEX NUTS (ISO metric coarse thread)
ÜBERWURFMUTTER 6-KANT (Grobes metrisches ISO-Gewinde)
TUERCA HEXAGONAL (rosca métrica ISO a paso grues)



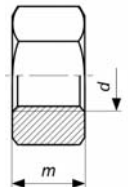
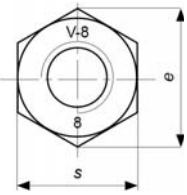

CARATTERISTICHE
- UNI: **5587**
- MATERIALE: acciaio zincato bianco.
- PROPRIETÀ MECCANICHE: secondo **DIN 267** / **UNI 3740-4**
- CLASSE: **8/6S**
- TOLLERANZE: secondo **ISO 4759-1 CAT A - B**

FEATURES
- UNI: **5587**
- MATERIAL: white zinc plated steel.
- MECHANICAL PROPERTIES: according to **DIN 267** / **UNI 3740-4**
- CLASS: **8/6S**
- TOLLERANCES: according to **ISO 4759-1 CAT A - B**

ARTICOLO	d	s	m mm	e min mm	passo / pitch mm
64905	M8	13	8	14,38	1,25
64906	M10	17	10	18,90	1,5
64907	M12	19	12	21,10	1,75

DADI ESAGONALI CON FLANGIA ZIGRINATA (Filettatura metrica ISO a passo grosso)

ECROU HEGAGONAL AVEC BRIDE MOLETE (filetage métrique ISO a pas grossier)
HEXAGONAL FLANGED NUTS WITH SERRATION (ISO metric coarse thread)
SKT.MUTTE (Grobes metrisches ISO-Gewinde)
TUERCA HEXAGONAL CON BRIDA ESTRIADA (rosca métrica ISO a paso grues)



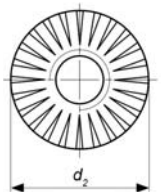
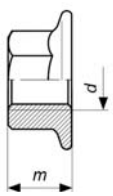
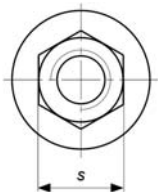

CARATTERISTICHE
- DIN: **6923**
- MATERIALE: acciaio zincato bianco.
- PROPRIETÀ MECCANICHE: secondo **DIN 267** / **UNI 3740-4**
- CLASSE: **8/6S**
- TOLLERANZE: secondo **ISO 4759-1 CAT A**

FEATURES
- DIN: **6923**
- MATERIAL: white zinc plated steel.
- MECHANICAL PROPERTIES: according to **DIN 267** / **UNI 3740-4**
- CLASS: **8/6S**
- TOLLERANCES: according to **ISO 4759-1 CAT A**

ARTICOLO	d	s (ch) mm	m max mm	d_2 min mm
64908	M6	10	6	14,2
64909	M8	13	8	17,9
64910	M10	15	10	21,8
64911	M12	18	12	26
64912	M14	21	14	29,9
64913	M16	24	16	34,5

Gli articoli qui descritti, prodotti da e/o per conto di CERMAG, sono da intendersi adattabili, quindi non originali, ai marchi indicati secondo REG. CE 1400/2002
All items described here, produced by and/or on behalf of CERMAG, are to be understood as adaptable, therefore not original, to the brands indicated according to REG. EC 1400/2002

02b

DADI ESAGONALI AUTOBLOCCANTI ALTI INSERTO IN NYLON (Filettatura metrica ISO a passo grosso)

ECROUS AUTO-VERROUILLANTS HEXAGONAUX, INSERT EN NYLON (filetage métrique ISO pas grossier)
NYLON INSERT HIGH HEX LOCK NUTS (ISO metric coarse pitch)
MUTTER SELBSTS. (Grobes metrisches ISO-Gewinde)
TUERCAS EXAGONALES DE BLOQUE AUTOMÁTICO, INSERTO EN NYLON (rosca métrica ISO con paso grueso)



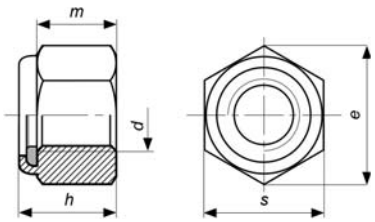

CARATTERISTICHE
- DIN: **982**
- UNI: **7473**
- MATERIALE: acciaio zincato bianco.
- PROPRIETÀ MECCANICHE: secondo **DIN 267-15**
- CLASSE: **8**
- TOLLERANZE: secondo **ISO 4759-1 CAT A**

FEATURES
- DIN: **982**
- UNI: **7473**
- MATERIAL: white zinc plated steel.
- MECHANICAL PROPERTIES: according to **DIN 267-15**
- CLASS: **8**
- TOLLERANCES: according to **ISO 4759-1 CAT A**

ARTICOLO	d	s	e min mm	h mm	m mm	passo grosso coarse thread mm
64914	M6	10	11,05	8,0	4,5	1,0
64915	M8	13	14,38	9,5	6,5	1,25
64916	M10	17	18,90	11,5	8,0	1,5
64917	M12	19	21,10	14	10	1,75
64918	M14	22	27,49	16	11	2,0
64919	M16	24	26,75	18	12,8	2,0
64920	M18	27	30,14	20	14,4	2,5
64921	M20	30	33,53	22	16	2,5
64922	M22	32	35,72	25	17,6	2,5
64923	M24	36	39,98	28	19	3,0

RONDELLE PIANE

RONDELLE PLAT
FLAT WASHERS
UNTERLEGSCHEIBEN
ARANDELA LLANA



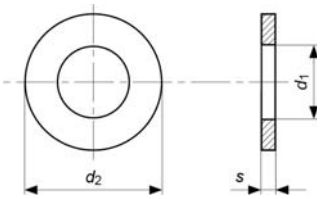

CARATTERISTICHE
- DIN: **125 A**
- UNI: **6592**
- MATERIALE: acciaio zincato bianco.
- PROPRIETÀ MECCANICHE: secondo **UNI EN 10025**
- DUREZZA: **100HV**
- TOLLERANZE: secondo **UNI 6602 CAT A - ISO 4759-3**

FEATURES
- DIN: **125 A**
- UNI: **6592**
- MATERIAL: white zinc plated steel.
- MECHANICAL PROPERTIES: according to**UNI EN 10025**
- HARDNESS: **100HV**
- TOLLERANCES: according to **UNI 6602 CAT A - ISO 4759-3**

ARTICOLO	d	d_1 min mm	d_2 max mm	s nom mm
64876	M6	6,4	12	1,6
64877	M8	8,4	16	1,6
64878	M10	10,5	20	2,0
64879	M12	13,0	24	2,5
64880	M14	15,0	28	2,5
64881	M16	17,0	30	3,0
64882	M18	19,0	34	3,0
64883	M20	21,0	37	3,0
64884	M22	23,0	39	3,0
64885	M24	25,0	44	4,0

RONDELLE PIANE LARGHE

RONDELLE GRAND PLAT
WIDE FLAT WASHERS
GROSSEUNTERLEGSCHEIBEN
ARANDELA GRANDE LLANA



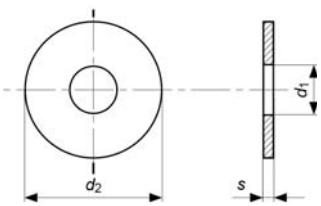

CARATTERISTICHE
- DIN: **9021**
- UNI: **6593**
- MATERIALE: acciaio zincato bianco.
- PROPRIETÀ MECCANICHE: secondo **UNI EN 10025**
- DUREZZA: **100HV**
- TOLLERANZE: secondo **UNI 6602 CAT C - ISO 4759-3**

FEATURES
- DIN: **9021**
- UNI: **6593**
- MATERIAL: white zinc plated steel.
- MECHANICAL PROPERTIES: according to**UNI EN 10025**
- HARDNESS: **100HV**
- TOLLERANCES: according to **UNI 6602 CAT C - ISO 4759-3**

ARTICOLO	d	d_1 min mm	d_2 max mm	s nom mm
64886	M6	6,4	18	1,6
64887	M8	8,4	24	2,0
64888	M10	11,0	30	2,5
64889	M12	13,0	37	3,0
64890	M14	15,0	44	3,0
64891	M16	16,5	48	3,0
64892	M18	20,0	56	4,0
64893	M20	22,0	60	4,0
64894	M24	26,0	72	5,0

Gli articoli qui descritti, prodotti da e/o per conto di CERMAG, sono da intendersi adattabili, quindi non originali, ai marchi indicati secondo REG. CE 1400/2002
All items described here, produced by and/or on behalf of CERMAG, are to be understood as adaptable, therefore not original, to the brands indicated according to REG. EC 1400/2002

RONDELLE ELASTICHE A SPIRALE (GROWER)

RONDELLES ÉLASTIQUES EN SPIRALE (GROWER)
SPRING-LOADED SPIRAL WASHERS (GROWER)
SPIRAL-SPANNSCHEIBEN (GROWER)
ARANDELAS ELÁSTICAS EN ESPIRAL (GROWER)

new



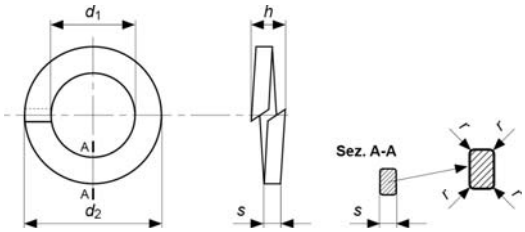

CARATTERISTICHE
- DIN: **127B**
- UNI: **1751**
- MATERIALE: acciaio zincato bianco.
- PROPRIETÀ MECCANICHE: secondo **UNI EN 10270**
- DUREZZA: **430-530HV**
- TOLLERANZE: secondo **DIN 127**

FEATURES
- DIN: **127B**
- UNI: **1751**
- MATERIAL: white zinc plated steel.
- MECHANICAL PROPERTIES: according to**UNI EN 10270**
- HARDNESS: **430-530HV**
- TOLLERANCES: according to **DIN 127**

ARTICOLO	d	d_1 mm	d_2 mm	h min mm	s mm
65055	M6	6,4	11,4	3,2	1,6
65056	M8	8,4	14,4	4	2
65057	M10	10,5	17,5	4,4	2,2
65058	M12	13	21	5	2,5
65059	M14	15	24	6	3
65060	M16	17	27	7	3,5
65061	M18	19	29	7	3,5
65062	M20	21	33	8	4
65063	M22	23	35	8	4
65064	M24	25	39	10	5

SEEGER PER ALBERI - DIN 471 - UNI 3653 - 7435 Tipo A

SEEGER - DIN 471 - UNI 3653 - 7435 Tipo A
SEEGER - DIN 471 - UNI 3653 - 7435 Tipo A
ERSATZ-O-RING - DIN 471 - UNI 3653 - 7435 Tipo A
SEEGER - DIN 471 - UNI 3653 - 7435 Tipo A

D: diametro dell'albero
d2: diametro gola
d3: diametro anello a riposo
S: spessore

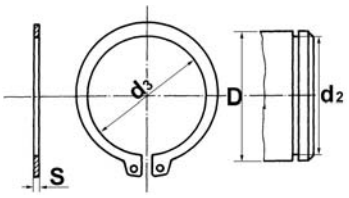



ARTICOLO	D mm	d_3 mm	d_2 mm	S mm	ARTICOLO	D	d_3 mm	d_2 mm	S	ARTICOLO	D	d_3 mm	d_2 mm	S	ARTICOLO	D	d_3 mm	d_2 mm	S
61316	8	7,4	7,6	0,8	**61328**	28	25,9	26,6	1,5	**61340**	58	53,8	55	2	**61352**	100	94,5	96,5	3
61317	10	9,3	9,6	1	**61329**	30	27,9	28,6	1,5	**61341**	60	55,8	57	2	**61353**	105	98	101	4
61318	12	11	11,5	1	**61330**	32	29,6	30,3	1,5	**61342**	62	57,8	59	2	**61354**	110	103	106	4
61319	14	12,9	13,4	1	**61331**	35	32,2	33	1,5	**61343**	65	60,8	62	2,5	**61355**	115	108	111	4
61320	15	13,8	14,3	1	**61332**	38	35,2	36	1,75	**61344**	68	63,5	65	2,5	**61356**	120	113	116	4
61321	16	14,7	15,2	1	**61333**	40	36,5	37,5	1,75	**61345**	70	65,5	67	2,5	**61357**	125	118	121	4
61322	17	15,7	16,2	1	**61334**	42	38,5	39,5	1,75	**61346**	72	67,5	69	2,5	**61358**	130	123	126	4
61323	18	16,5	17	1,2	**61335**	45	41,5	42,5	1,75	**61347**	75	70,5	72	2,5	**61359**	135	128	131	4
61324	20	18,5	19	1,2	**61336**	48	44,5	45,5	1,75	**61348**	80	74,5	76,5	2,5	**61360**	140	133	136	4
61325	22	20,5	21	1,2	**61337**	50	45,8	47	2	**61349**	85	79,5	81,5	3	**61361**	145	138	141	4
61326	25	23,2	23,9	1,2	**61338**	52	47,8	49	2	**61350**	90	84,5	86,5	3	**61362**	150	142	145	4
61327	27	24,9	25,6	1,2	**61339**	55	50,8	52	2	**61351**	95	89,5	91,5	3					

SEEGER PER FORI - DIN 472 - UNI 3654 - 7437 Tipo J

SEEGER - DIN 472 - UNI 3654 - 7437 Tipo J
SEEGER - DIN 472 - UNI 3654 - 7437 Tipo J
ERSATZ-O-RING - DIN 472 - UNI 3654 - 7437 Tipo J
SEEGER - DIN 472 - UNI 3654 - 7437 Tipo J

D: diametro del foro
d2: diametro gola
d3: diametro anello a riposo
S: spessore

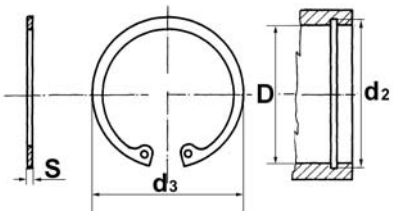



ARTICOLO	D mm	d_3 mm	d_2 mm	S mm	ARTICOLO	D	d_3 mm	d_2 mm	S	ARTICOLO	D	d_3 mm	d_2 mm	S	ARTICOLO	D	d_3 mm	d_2 mm	S
61363	10	10,8	10,4	1	**61373**	27	29,1	28,4	1,2	**61383**	50	54,2	53	2	**61393**	75	79,5	78	2,5
61364	12	13	12,5	1	**61374**	30	32,1	31,4	1,2	**61384**	52	56,2	55	2	**61394**	80	85,5	83,5	2,5
61365	14	15,1	14,6	1	**61375**	32	34,4	33,7	1,2	**61385**	55	59,2	58	2	**61395**	85	90,5	88,5	3
61366	15	16,2	15,7	1	**61376**	35	37,8	37	1,5	**61386**	58	62,2	61	2	**61396**	90	95,5	93,5	3
61367	16	17,3	16,8	1	**61377**	38	40,8	40	1,5	**61387**	60	64,2	63	2	**61397**	95	100,5	98,5	3
61368	17	18,3	17,8	1	**61378**	40	43,5	42,5	1,75	**61388**	62	66,2	65	2	**61398**	100	105,5	103,5	3
61369	18	19,5	19	1	**61379**	42	45,5	44,5	1,75	**61389**	65	69,2	68	2,5	**61399**	105	112	109	4
61370	20	21,5	21	1	**61380**	45	48,5	47,5	1,75	**61390**	68	72,5	71	2,5	**61400**	110	117	114	4
61371	22	23,5	23	1	**61381**	47	50,5	49,5	1,75	**61391**	70	74,5	73	2,5	**61401**	115	122	119	4
61372	25	26,9	26,2	1,2	**61382**	48	51,5	50,5	1,75	**61392**	72	76,5	75	2,5	**61402**	120	127	124	4

Gli articoli qui descritti, prodotti da e/o per conto di CERMAG, sono da intendersi adattabili, quindi non originali, ai marchi indicati secondo REG. CE 1400/2002
All items described here, produced by and/or on behalf of CERMAG, are to be understood as adaptable, therefore not original, to the brands indicated according to REG. EC 1400/2002

02b

ANELLI ELASTICI RADIALI - DIN 6799 Tipo RA - UNI 7434

ANNEAU RESSORT RADIAL - DIN 6799 Tipo RA - UNI 7434
RADIAL ELASTIC RINGS - DIN 6799 Tipo RA - UNI 7434
RADIAL KOLBENRINGEN - DIN 6799 Tipo RA - UNI 7434
ANILLO ELÁSTICO RADIAL - DIN 6799 Tipo RA - UNI 7434



D: diametro dell'albero
d2: diametro gola
d3: diametro esterno a riposo
S: spessore

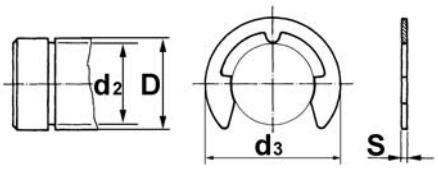

ARTICOLO	d_2 mm	D mm	d_3 mm	S mm	ARTICOLO	d_2 mm	D mm	d_3 mm	S mm
61404	1,2	1,4÷2	2,90	0,3	**61412**	7	8÷11	13,80	0,9
61405	1,5	2÷2,5	3,90	0,4	**61413**	8	9÷12	15,75	1
61406	1,9	2,5÷3	4,40	0,5	**61414**	9	10÷14	18,20	1,1
61407	2,3	3÷4	5,90	0,6	**61415**	10	11÷15	19,70	1,2
61408	3,2	4÷5	6,90	0,6	**61416**	12	13÷18	22,70	1,3
61409	4	5÷7	8,85	0,7	**61417**	15	16÷24	28,70	1,5
61410	5	6÷8	10,85	0,7	**61418**	19	20÷31	36,50	1,75
61411	6	7÷9	11,80	0,7	**61419**	24	25÷38	43,50	2

LINGUETTE AD INCASTRO ISO 773A - DIN 6885A

LANGUETTES ENCASTREMENT ISO 773A - DIN 6885A
GROVE REEDS ISO 773A - DIN 6885A
LAPPEN ZU EINSPANNUNG ISO 773A - DIN 6885A
LENGÜETAS EN ENCAJE ISO 773A - DIN 6885A

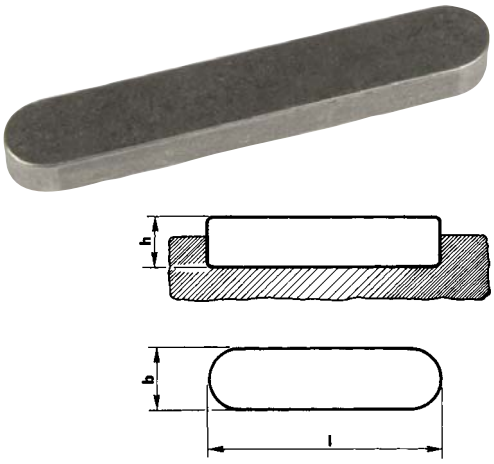

Largh.= b	4	5	6	6	8	8	8	10	10	12	12
Alt.= h.	4	5	4	6	5	7	8	8	10	8	12
Lungh.= l											
15	**61434**	**61439**		**61449**							
20	**61435**	**61440**	**61446**	**61450**		**61460**	**61465**	**61570**			
25	**61436**	**61441**		**61451**		**61461**	**61466**				
30	**61437**	**61442**	**61447**	**61452**		**61462**	**61467**		**61573**		
35				**61453**			**61468**				
40		**61443**		**61454**			**61469**		**61574**		
45							**61470**				
50	**61438**	**61444**	**61448**	**61455**		**61463**	**61471**	**61571**	**61575**		
60		**61445**		**61456**			**61472**		**61477**		
65											
70							**61473**		**61478**		
75										**61482**	
80					**61459**	**61464**	**61475**	**61479**			
85							**61476**				
100							**61572**	**61480**	**61481**		**61483**

LINGUETTE AMERICANE - ISO 3912 - DIN 6888

LANGUETTES AMERICAN ISO 3912 - DIN 6888
AMERICAN REEDS ISO 3912 - DIN 6888
LAPPEN ISO 3912 - DIN 6888
LENGÜETAS AMERICANO ISO 3912 - DIN 6888

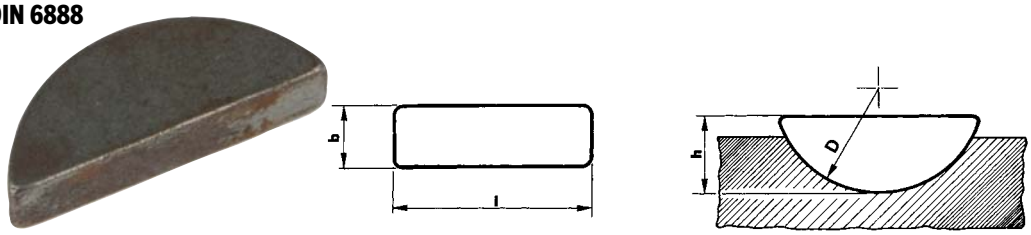

ARTICOLO	b x h mm	l mm	D mm	ARTICOLO	b x h mm	l mm	D mm
61484	2,5 x 3,7	9,66	10	**61495**	4x9	21,63	22
61485	3 x 3,7	9,66	10	**61496**	5x9	21,63	22
61486	2 x 5	12,65	13	**61497**	6x9	21,63	22
61487	3 x 5	12,65	13	**61498**	5x10	24,49	25
61488	4 x 5	12,65	13	**61499**	6x10	24,49	25
61489	3 x 6,5	15,72	16	**61500**	6x11	27,35	28
61490	4 x 6,5	15,72	16	**61501**	8x11	27,35	28
61491	5 x 6,5	15,72	16	**61503**	8x13	31,42	32
61492	3 x 7,5	18,57	19	**61504**	10x13	31,42	32
61493	4 x 7,5	18,57	19	**61505**	10x16	43,08	45
61494	5 x 7,5	18,57	19				

Gli articoli qui descritti, prodotti da e/o per conto di CERMAG, sono da intendersi adattabili, quindi non originali, ai marchi indicati secondo REG. CE 1400/2002
All items described here, produced by and/or on behalf of CERMAG, are to be understood as adaptable, therefore not original, to the brands indicated according to REG. EC 1400/2002

Componentistica Varia
ASSORTED COMPONENTS

GHIERE FILETTATE DI BLOCCAGGIO - DIN 981
COLLIER DE SERRAGE FILETEES - DIN 981
THREADED BUSH BLOCKING - DIN 981
NUTMUTTER VON KLEMMEN - DIN 981
ANILLOS ROSCADA BLOCANTE - DIN 981



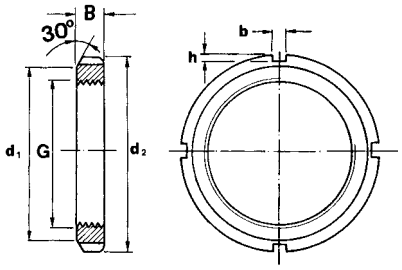

ARTICOLO	G	d1 mm	d2 mm	B mm	b mm	h mm
61506	M15x1	21	25	5	4	2
61507	M17x1	24	28	5	4	2
61508	M20x1	26	32	6	4	2
61509	M25x1,5	32	38	7	5	2
61510	M30x1,5	38	45	7	5	2
61511	M35x1,5	44	52	8	5	2
61512	M40x1,5	50	58	9	6	2,5
61513	M45x1,5	56	65	10	6	2,5
61514	M50x1,5	61	70	11	6	2,5
61515	M55x2	67	75	11	7	3
61516	M60x2	73	80	11	7	3
61517	M65x2	79	85	12	7	3
61518	M70x2	85	92	12	8	3,5
61519	M75x2	90	98	13	8	3,5
61520	M80x2	95	105	15	8	3,5
61521	M85x2	102	110	16	8	3,5
61522	M90x2	108	120	16	10	4
61523	M95x2	113	125	17	10	4
61524	M100x2	120	130	18	10	4

ROSETTE DI SICUREZZA - DIN 5406
RONDELLE DE SÉCURITÉ - DIN 5406
WHEEL OF SECURITY - DIN 5406
ZAHNSCHEIBE - DIN 5406
ARANDELA DE SEGURIDAD - DIN 5406



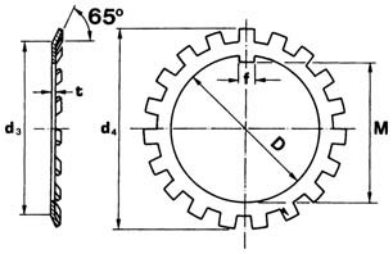

ARTICOLO	D mm	d3 mm	d4 mm	t mm	f mm	M mm
61525	15	21	28	1	4	13,5
61526	17	24	32	1	4	15,5
61527	20	26	36	1	4	18,5
61528	25	32	42	1,25	5	23
61529	30	38	49	1,25	5	27,5
61530	35	44	57	1,25	6	32,5
61531	40	50	62	1,25	6	37,5
61532	45	56	69	1,25	6	42,5
61533	50	61	74	1,25	6	47,5
61534	55	67	81	1,5	8	52,5
61535	60	73	86	1,5	8	57,5
61536	65	79	92	1,5	8	62,5
61537	70	85	98	1,5	8	66,5
61538	75	90	104	1,5	8	71,5
61539	80	95	112	1,75	10	76,5
61540	85	102	119	1,75	10	81,5
61541	90	108	126	1,75	10	86,5
61542	95	113	133	1,75	10	91,5
61543	100	120	142	1,75	12	96,5

GHIERE FILETTATE AUTOBLOCCANTI
ECROU DE AUTO-BLOCAGE
SELF-LOCKING NUT
SELBSTVERRIEGELUNGSMUTTER
TUERCAS DE AUTOBLOQUEO

new



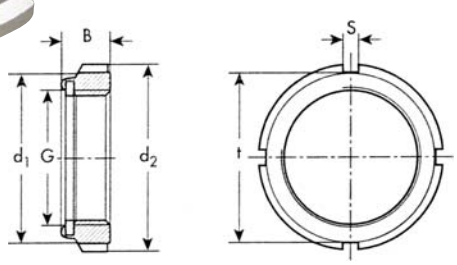

ARTICOLO	G mm	d_2 mm	$d_1 = t$ mm	B mm	S mm	NUMERO CAVE
65249	M10x0,75	18	15	7,6	3	4
65250	M12x1	21	18	7,6	3	4
65251	M15x1	24	21	8,6	4	4
65252	M17x1	28	24	8,6	4	4
65253	M20x1	32	27	9,6	4	4
65254	M25x1,5	38	33	10,5	5	4
65255	M30x1,5	44	38	10,7	5	4
65256	M35x1,5	50	44	11,3	5	4
65257	M40x1,5	56	50	12,3	6	4
65258	M45x1,5	62	55	12,3	6	4
65259	M50x1,5	68	61	12,9	6	4
65260	M55x2	75	68	13,4	7	6
65261	M60x2	80	73	13,4	7	6
65262	M65x2	85	77	14,5	7	6
65263	M70x2	92	84	14,5	8	6
65264	M75x2	98	89	15,5	8	6
65265	M80x2	105	96	16,5	10	8
65266	M85x2	110	100	17,5	10	8
65267	M90x2	120	110	17,7	10	8
65268	M95x2	125	115	18,7	10	8
65269	M100x2	130	120	19,7	10	8

Gli articoli qui descritti, prodotti da e/o per conto di CERMAG, sono da intendersi adattabili, quindi non originali, ai marchi indicati secondo REG. CE 1400/2002
All items described here, produced by and/or on behalf of CERMAG, are to be understood as adaptable, therefore not original, to the brands indicated according to REG. EC 1400/2002

BANCHI SEGA
TABLES DE SCIAGE
SAW BENCHES
SAEGETISCHE
BANCOS SIERRA



ARTICOLO **61156**

CARATTERISTICHE:

Banco sega a cardano - per trattori

Piano di lavoro fisso • Predisposto per trattore con attacco a 3 punti • Presa di forza laterale predisposto per 540 giri/1' • Disco circolare Ø 550 • Profondità utile di taglio mm 215 • Dimensioni piano di lavoro mm 630x930 • Dimensioni esterne di ingombro mm 730x940x1140 • Peso kg 55.
NOTA: cardano da ordinare separatamente.



ARTICOLO **61157**

CARATTERISTICHE:

Banco sega a cardano - per trattori

Piano di lavoro fisso • Predisposto per trattore con attacco a 3 punti • Presa di forza posteriore predisposta per 540 giri/1' • Disco circolare Ø 550 • Profondità utile di taglio mm 215 • Dimensioni piano di lavoro mm 630x930 • Dimensioni esterne di ingombro mm 780x1280x1140 • Peso kg 62.
NOTA: cardano da ordinare separatamente.



ARTICOLO **61159**

CARATTERISTICHE:

Banco sega a cardano - per trattori

Piano di lavoro scorrevole • Predisposto per trattore con attacco a 3 punti • Presa di forza posteriore predisposta per 540 giri/1' • Disco circolare Ø 600 • Profondità utile di taglio mm 225 • Dimensioni piano di lavoro mm 650x1120 • Dimensioni esterne di ingombro mm 790x1150x1260 • Peso kg 85. **NOTA: cardano da ordinare separatamente.**



CARATTERISTICHE:

Banco sega con motore elettrico

Piano di lavoro fisso • Completa di motore/elettrico: monofase: potenza 2 HP 220V, oppure monofase: potenza 2,5 HP 220 V • Disco circolare Ø 450 • Profondità utile di taglio mm 165.

ARTICOLO	DESCRIZIONE
61169	Tipo professionale 2 HP SM-650
61170	Tipo professionale 2,5 HP SM-655

Gli articoli qui descritti, prodotti da e/o per conto di CERMAG, sono da intendersi adattabili, quindi non originali, ai marchi indicati secondo REG. CE 1400/2002
All items described here, produced by and/or on behalf of CERMAG, are to be understood as adaptable, therefore not original, to the brands indicated according to REG. EC 1400/2002

ACCESSORI PER BANCHI SEGA
ACCESSOIRES POUR TABLES DE SCIAGE
SAW BANCHES ACCESSORIES
ZUBEHOER FUER SAEGETISCHE
ACCESORIOS PARA BANCOS SIERRA

LAME
LAMES
SAW BLADES
MESSER
CUCHILLAS

FIG.1





FIG.2



FIG.3

BUSSOLA DI RIDUZIONE (EST. Ø30 INT. Ø25)
62948

LAME CIRCOLARI IN ACCIAIO

ARTICOLO	Ø mm	FORO mm	SPESS. mm	Nr. DENTI	FIG.	TIPO DEL DENTE
61152	350	30	2,0	80	1	Normale
61153	400	30	2,0	80	1	Normale
61060	450	30	2,2	80	1	Normale
61061	500	30	2,5	80	1	Normale
61062	550	30	2,6	80	1	Normale
61063	600	30	2,8	80	1	Normale
64720	700	30	3,2	80	1	Normale

N.B.: Acciaio temperato rettificato calibrato a mano denti stradati ed affilati.

LAME PER SEGHE CIRCOLARI "DISCHI WIDIA"

ARTICOLO	Ø mm	FORO mm	SPESS. mm	Nr. DENTI	FIG.	TIPO DEL DENTE
62765	300	30	3,2	36	2	Normale
62766	350	30	3,5	42	2	Normale
62767	400	30	3,8	48	2	Normale
62768	450	30	4,0	54	2	Normale
62769	500	30	4,2	60	2	Normale
62770	550	30	4,2	60	2	Normale
62771	600	30	4,2	72	2	Normale
62774	450	30	4,0	36	3	Limitatore
62775	500	30	4,2	40	3	Limitatore
62776	550	30	4,2	44	3	Limitatore
62777	600	30	4,2	48	3	Limitatore

ALBERO SCANALATO 1" 3/8 CON PULEGGIA
ARBRE CANNELE 1" 3/8 AVEC POULIE
1-3/8" SPLINE SHAFT WITH PULLEY
KEILWELLE 1" 3/8 MIT RIEMENSCHEIBE
ÁRBOL RANURADO 1" 3/8 CON POLEA



Puleggia Ø 270 mm
a 3 gole Sez. A

ARTICOLO
60583

ALBERO PORTA DISCO A DUE PIEDI
ARBRE PORTE-DISQUE A DEUX PIEDS
BLADE SHAFT WITH TWO SUPPORTS
SCHEIBENTRAGWELLE MIT ZWEI FÜSSEN
ÁRBOL PORTA DISCO DE DOS PIES



61154



60581

ARTICOLO	DESCRIZIONE
61154	Supporto Ø 25 mm - 2 gole - Lunghezza 290 mm
60581	Supporto Ø 30 mm - 3 gole - Lunghezza 300 mm

GRUPPO RINVIO AD ANGOLO CON FLANGIA SENZA PULEGGIA
GROUPE RENVOI D'ANGLE SANS POULIE
90° TRANSMISSION UNIT WITH FLANGE WITHOUT PULLEY
WINKELVORGELEGE OHNE RIEMENSCHEIBE
GRUPO REENVÍO ANGULAR SIN POLEA



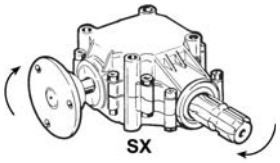

SX

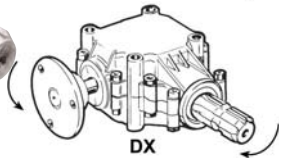

DX

Il disegno rappresenta la rotazione DX

ARTICOLO	ROTAZIONE	Ø ALBERO PULEGGIA	RAPPORTO	ALBERO SCANALATO
60582	Destro	25 mm	1:1	1" 3/8
61583	Sinistro	25 mm	1:1	1" 3/8

PULEGGIA Ø 270 MM
POULIE Ø 270 MM
Ø 270 MM PULLEY
RIEMENSCHEIBE Ø 270 MM
POLEA Ø 270 MM



Puleggia 3 gole Sez. A

ARTICOLO
60584

Gli articoli qui descritti, prodotti da e/o per conto di CERMAG, sono da intendersi adattabili, quindi non originali, ai marchi indicati secondo REG. CE 1400/2002
All items described here, produced by and/or on behalf of CERMAG, are to be understood as adaptable, therefore not original, to the brands indicated according to REG. EC 1400/2002

02b

PINZE PER TRONCHI serie FS
GRAPPINS À BOIS series FS
LOG GRAPPLES FS series
HOLZGREIFER FS
PINZA PARA TRONCOS FS series



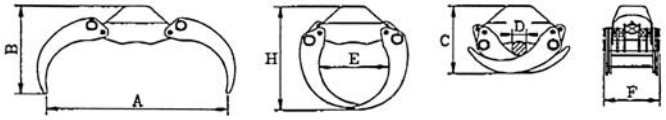

ARTICOLO	MODELLO	PESO kg	CAPACITÀ m^2	PORTATA kg	MAX. bar	A mm	B mm	C mm	D mm	E mm	F mm	H mm	ATTACCO PER IL FISSAGGIO ROTATORE	ARTICOLO ROTATORE	ARTICOLO PERNO
63453	FS 010	54	0,15	500	150	1000	600	437	70	435	330	650	ATTACCO CILINDRICO Ø 49,5 mm	**83423** 2,5 ton	**50544**
63454	FS 010 PLUS	65	0,15	1000	175	1000	600	437	70	435	340	650			
63455	FS 020	59	0,19	600	150	1120	675	450	90	510	340	700			
63456	FS 020 PLUS	70	0,19	1200	175	1120	675	450	90	510	350	700			
63457	FS 025	78	0,21	1500	175	1200	680	455	85	550	360	750	ATTACCO CILINDRICO Ø 54,5 mm	**83424** 3 ton	
63458	FS 030	120	0,23	2000	200	1300	730	454	120	590	425	800	ATTACCO CILINDRICO Ø 64,5 mm	**83425** 4,5 ton	**50548**
63459	FS 045	135	0,25	2100	200	1430	780	580	120	640	430	850			-
63460	FS 050	195	0,28	3000	200	1500	800	600	110	660	500	900	ATTACCO FLANGIA 173 Ø 17x6 mm	**83426** 6 ton	-
63461	FS 060	230	0,33	3100	200	1620	840	630	110	690	505	990			-

NOTA: per le foto e le misure dei rotatori vedere pag. 98/01

BENNE A POLIPO serie FSG
GRAPPINS À BOIS series FSG
LOG GRAPPLES FSG series
GREIFER SERIE FSG
PINZA PARA TRONCOS FSG series





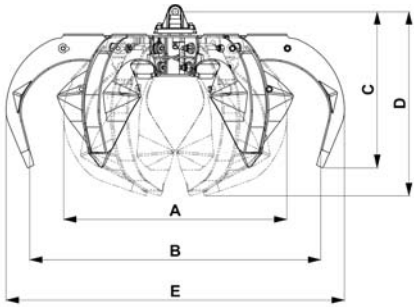

In conformità con 2006/42/CE - EN2006/42/EC

ARTICOLO	CAPACITÀ lt	PESO kg	DENTI n°	A mm	B mm	C mm	D mm	E mm	PORTATA kg	PRESSIONE bar	ADATTO PER CARICATORE CON PORTATA ton.	ADATTO PER ESCAVATORE CON PORTATA ton.	ROTATORE CONSIGLIATO
64942	90	81	4	650	1010	430	580	1090	750	200	0,15 - 0,3	1,0 - 2,0	**83981**
64943	110	118	5	730	1130	480	650	1230	1500	250	0,25 - 0,5	2,0 - 3,0	
64944	120	130	5	743	1240	497	700	1340	1500	250	0,3-0,6	2,5-4,0	

NOTA: per le foto e le misure dei rotatori vedere pag. 99/01

Gli articoli qui descritti, prodotti da e/o per conto di CERMAG, sono da intendersi adattabili, quindi non originali, ai marchi indicati secondo REG. CE 1400/2002
All items described here, produced by and/or on behalf of CERMAG, are to be understood as adaptable, therefore not original, to the brands indicated according to REG. EC 1400/2002

CERMAG®

03

www.cermag.com

Zappe e Coltelli
Denti per Erpici
Molle per Vibrocoltivatori

COUTEAUX - DENTS DE RECHANGE POUR HERSES ROTATIVES - RESSORTS POUR CULTIVATEURS

BLADES - SPARE TINES FOR ROTARY HARROWS - CULTIVATOR SPRINGS

MESSER-SCHLEGELMESSER - KREISELEGGENZINKEN - KULTIZINKEN

HOJAS - DIENTES PARA GRADAS DE DIENTES - MUELLES PARA VIBROCULTIVADORES

03

ZAPPE e COLTELLI
COUTEAUX - BLADES - MESSERN - AZADILLAS y HOJAS

ARTICOLO	MODELLO	LATO	DISEGNO	MISURE x = mm y = mm z = mm	Ø FORO mm	INTERASSE mm	PIATTO mm	PESO g	FORMA	OEM
BADALINI										
55001 55002	Multifresa F.777	Dx Sx	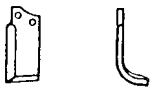	x = 55 y = 138	10,5	30	50x6	360	Curva	-
BARBIERI										
56927 56928	Giaguaro FB1600 AR/EL	Dx Sx	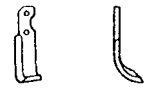	x = 75 y = 200 z = 20	10,5	76	40x6	380	Curva	-
56929 56930	RL F1 Squadra	Dx Sx	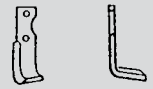	x = 63 y = 188	10,5	38	50x6	470	Squadro	-
56931 56932	RLG3 Gazzella Arco	Dx Sx	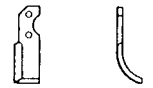	x = 62 y = 225	10,5	68	45x5	380	Curva	-
56933 56934	RLF1 S.1500 Rinf. Arco	Dx Sx	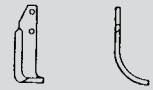	x = 80 y = 230	10,5	76	60x6	650	Curva	-
56935 56936	RL C1 Condor Arco	Dx Sx	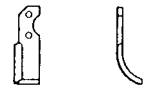	x = 65 y = 220	10,5	76	40x6	400	Curva	-
56937 56938	RL A1 Airone-Ghepard Arco	Dx Sx	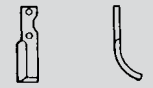	x = 62 y = 182	8,5	68	35x5	260	Curva	-
56939 56940	RL A3 Airone Arco	Dx Sx	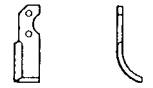	x = 60 y = 195	8,5	68	35x5	270	Curva	-
56941 56942	RL F1 S.1500 Zebra Arco	Dx Sx	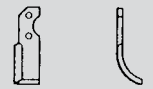	x = 65 y = 223	10,5	76	50x6	580	Curva	-
56943 56944	B 80 Super RL G1 Arco	Dx Sx	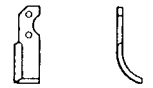	x = 63 y = 205	10,5	68	40x5	310	Curva	-
56945 56946	Cortina Arco	Dx Sx	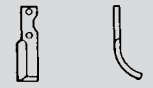	x = 60 y = 195	8,5	68	40x5	330	Curva	-
56949 56950	MCG/18 Pantera Arco	Dx Sx	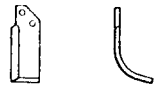	x = 104 y = 176	10,5	42	60x6	600	Curva	-
55172 55609	MCG/10 Pioneer S. 1200 Angol.	Dx Sx		x = 70 y = 195	10,5	80	45x5	330	Curva	-

Gli articoli qui descritti, prodotti da e/o per conto di CERMAG, sono da intendersi adattabili, quindi non originali, ai marchi indicati secondo REG. CE 1400/2002
All items described here, produced by and/or on behalf of CERMAG, are to be understood as adaptable, therefore not original, to the brands indicated according to REG. EC 1400/2002

Zappe - Coltelli - Denti - Lame - Molle

BLADES - SPARE TINES FOR ROTARY HARROWS - CULTIVATOR SPRINGS

segue ZAPPE e COLTELLI

COUTEAUX - BLADES - MESSERN - AZADILLAS y HOJAS

ARTICOLO	MODELLO	LATO	DISEGNO	MISURE x = mm y = mm z = mm	Ø FORO mm	INTERASSE mm	PIATTO mm	PESO g	FORMA	OEM
BCS										
55007 55523	715 Grillino B4	Dx Sx	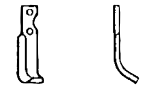	x = 55 y = 165 z = 20	8,5	55	25x6	200	Curva	582 43432 582 43431
55008 55524	705 Standard	Dx Sx		x = 72 y = 190 z = 20	10,5	66	30x6	300	Curva	580 42306 580 42307
55009 55525	705 Paternò	Dx Sx	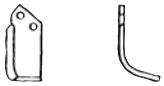	x = 75 y = 144 z = 30	10,5	41	50x6	370	Curva	582 42304 580 42305
55011 55526	735	Dx Sx	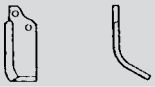	x = 56 y = 130	10,5	27	40x6	255	Curva	580 48433 580 43434
55760 55776	715 Lungo tipo America	Dx Sx		x = 55 y = 185 z = 20	8,5	55	25x6	240	Curva	580 43433 580 43434
56951 56952	725 Arco	Dx Sx		x = 56 y = 115 z = 15	10,5	27	40x6	280	Curva	580 48425 580 48426
56953 56954	745 Sicilia AR/EL.	Dx Sx	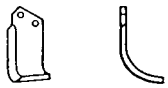	x = 74 y = 173 z = 25	12,5	46	60x8	650	Curva	580 48460 580 48461
56955 56956	732-Fresa 20 AR/EL.	Dx Sx	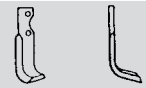	x = 55 y = 193 z = 18	8,5	55	30x6	270	Curva	580 59275 580 59276
56957 56958	Fresa 20 Corta AR/EL.	Dx Sx	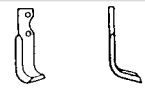	x = 55 y = 170 z = 18	8,5	55	30x6	250	Curva	580 59277 580 59278
BENASSI										
55762 55763	RT 12/4	Dx Sx	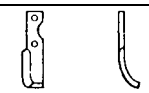	x = 55 y = 165	8,5	68	30x5	170	Curva	6CM0300 6CM0301
55021 55764	BL 50-55	Dx Sx	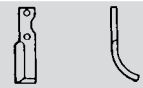	x = 60 y = 192	8,5	68	35x5	260	Curva	6CM012 6CM013
55024 55765	RL 95 nuovo tipo	Dx Sx		x = 70 y = 235	10,5	80	50x6	540	Curva	6CM020 6CM021
55025 55766	Serie 300/304	Dx Sx	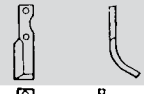	x = 60 y = 205	10,5	68	45x6	440	Curva	6CM010 6CM011
55027 55767	BL 75 nuovo tipo	Dx Sx		x = 60 y = 195	8,5	68	40x5	300	Squadro	6CM004 6CM005
55029 55769	RT 401	Dx Sx	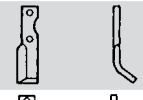	x = 47 y = 164	8,5	68	30x4	150	Squadro	6CM006 6CM007
56945 56946	Z3 - BL75-85 Arco	Dx Sx		x = 60 y = 195	8,5	68	40x5	330	Curva	6CM002 6CM003
57001 57002	BL30 Princess Arco	Dx Sx		x = 65 y = 197	8,5	68	30x4	210	Curva	644011 644012
57031 57032	BL30 Princess Arco	Dx Sx	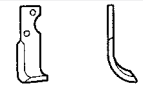	x = 74 y = 215 z = 55	10,5	70	40x5	330	Curva	644015 644016

Gli articoli qui descritti, prodotti da e/o per conto di CERMAG, sono da intendersi adattabili, quindi non originali, ai marchi indicati secondo REG. CE 1400/2002
All items described here, produced by and/or on behalf of CERMAG, are to be understood as adaptable, therefore not original, to the brands indicated according to REG. EC 1400/2002

segue ZAPPE e COLTELLI
COUTEAUX - BLADES - MESSERN - AZADILLAS y HOJAS

ARTICOLO	MODELLO	LATO	DISEGNO	MISURE x = mm y = mm z = mm	Ø FORO mm	INTERASSE mm	PIATTO mm	PESO g	FORMA	OEM
BERTOLINI - YABE										
55771 55772	BM 10	Dx Sx	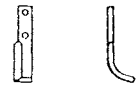	x = 70 y = 220	10,5	58	30x8	450	Curva	101909 101910
55040 55535	Serie 310 e 320 unificato	Dx Sx	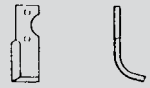	x = 102 y = 255	12,5	90	50x7	750	Curva	12031 12032
55041 55536	Serie 315	Dx Sx	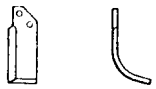	x = 90 y = 145	10,5	28	50x6	410	Curva	13014 13015
55044 55537	Serie 306	Dx Sx	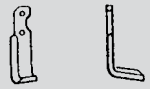	x = 72 y = 170 z = 12	8,5	55	30x6	270	Squadro	F015517 F015518
56959 56960	S.318-1681DX/1681SX Arco	Dx Sx	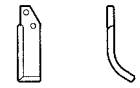	x = 70 y = 145	10,5	28	45x6	350	Curva	-
56961 56962	S.300 Arco	Dx Sx	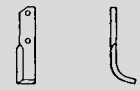	x = 75 y = 220	8,5	81	30x6	350	Curva	671013 671014
56963 56964	S.310/S - 12522/3 Arco	Dx Sx	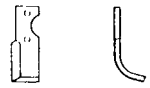	x = 80 y = 245	12,5	90	50x6	570	Curva	-
56965 56966	S.309 17002D/17003S AN./EL.	Dx Sx	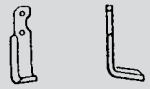	x = 65 y = 168 Z = 12	9	55	30X6	260	Squadro	-
56967 56968	S.307 Arco	Dx Sx	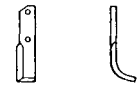	x = 75 y = 185	8,5	81	30X6	320	Curva	01353362 01353262
56969 56970	410-411 - 15602DX/15603SX ANG./ELIC.	Dx Sx	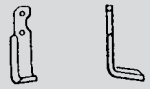	x = 65 y = 194 z = 18	8,5	55	35X6	320	Curva	-
56971 56972	Motozappa 201/202E Arco	Dx Sx	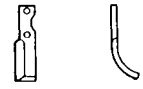	x = 60 y = 197	8,5	65	30X4	160	Curva	-
55008 55524	S.305 HP 7,5 Arco - ELIC.	Dx Sx	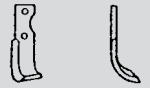	x = 72 y = 190 z = 20	10,5	66	30x6	300	Curva	-
56973 56974	Motocoltivatore 401 Arco / ELIC.	Dx Sx	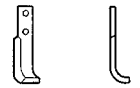	x = 52 y = 170 z = 15	8,5	58	25x5	180	Curva	-
56975 56976	BM12 E 412 Arco	Dx Sx	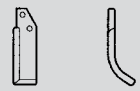	x = 90 y = 176	12,5	41	40x8	500	Curva	-

Gli articoli qui descritti, prodotti da e/o per conto di CERMAG, sono da intendersi adattabili, quindi non originali, ai marchi indicati secondo REG. CE 1400/2002
All items described here, produced by and/or on behalf of CERMAG, are to be understood as adaptable, therefore not original, to the brands indicated according to REG. EC 1400/2002

Zappe - Coltelli - Denti - Lame - Molle

BLADES - SPARE TINES FOR ROTARY HARROWS - CULTIVATOR SPRINGS

segue ZAPPE e COLTELLI

COUTEAUX - BLADES - MESSERN - AZADILLAS y HOJAS

ARTICOLO	MODELLO	LATO	DISEGNO	MISURE x = mm y = mm z = mm	Ø FORO mm	INTERASSE mm	PIATTO mm	PESO g	FORMA	OEM
BREVIGLIERI										
55045 55538	MM Bietole	Dx Sx	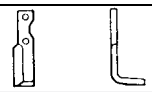	x = 50 y = 190	8,5	70	30x6	290	Squadro	11076
55047 55540	B3 - B4	Dx Sx	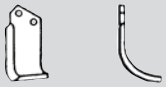	x = 100 y = 220 z = 22	14,5	46	80x8	1080	Curva	30329
55048 55541	B1	Dx Sx	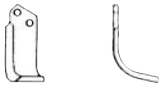	x = 115 y = 185 z = 20	12,5	40	70x6	660	Curva	10279
56165 56166	B2 - B12 - BV2	Dx Sx		x = 130 y = 210	12,5	57	80x7	1000	Curva	0839
55052 55545	Multipla MB	Dx Sx	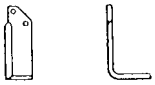	x = 60 y = 133	10,5	35	50x6	340	Squadro	S/10021
BRUMI										
55060 55061	Diesel	Dx Sx	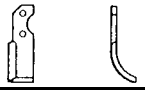	x = 70 y = 220	10,5	70	40x6	410	Curva	-
CARRARO										
55180 55187	Carrarino HP	Dx Sx		x = 61 y = 195 z = 20	8,5	55	30x6	320	Curva	-
56551 56552	Super HP	Dx Sx		x = 90 y = 185	12,5	45	50x6	-	Curva	-
CASORZO										
56979 56980	Normale SU3-CU6 AR/EL.	Dx Sx	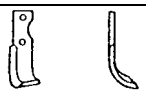	x = 62 y = 205 z = 15	8,5	72	35x6	340	Curva	-
56983 56984	Meridione SU4 V.T.Arco	Dx Sx	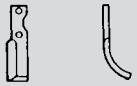	x = 67 y = 220	8,5	72	35x6	350	Curva	-
56985 56986	Vigneto CU6 Corta Ang. Elic.	Dx Sx	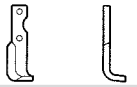	x = 60 y = 195 z = 15	8,5	72	35x6	340	Curva	-
56987 56988	Vigneto Lunga SU4 Ang. Elic.	Dx Sx	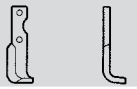	x = 60 y = 220 z = 15	8,5	72	35x6	400	Curva	-
56989 56990	Pony Arco	Dx Sx	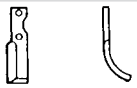	x = 80 y = 194	8,5	72	30x6	300	Curva	-
56991 56992	CU 125 Arco Elic.	Dx Sx		x = 52 y = 195 z = 15	8,5	72	30x6	300	Curva	-

Gli articoli qui descritti, prodotti da e/o per conto di CERMAG, sono da intendersi adattabili, quindi non originali, ai marchi indicati secondo REG. CE 1400/2002
All items described here, produced by and/or on behalf of CERMAG, are to be understood as adaptable, therefore not original, to the brands indicated according to REG. EC 1400/2002

segue ZAPPE e COLTELLI
COUTEAUX - BLADES - MESSERN - AZADILLAS y HOJAS

ARTICOLO	MODELLO	LATO	DISEGNO / MISURE x = mm y = mm z = mm	Ø FORO mm	INTERASSE mm	PIATTO mm	PESO g	FORMA	OEM
CELLI									
55103 **55563**	Tipo «E» - HV - HF Tipo «B» - HP25/55 interfilare	Dx Sx	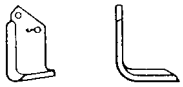 x = 135 y = 180 z = 20	14,5	57	80x7	1040	Squadro	322516 422512 328617 422513
55104 **55564**	Tipo «B» - HP25/55 interfilare	Dx Sx	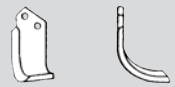 x = 134 y = 195 z = 12	14,5	57	80x7	980	Curva	-
DONDI									
55047 **55540**	B	Dx Sx	 x = 100 y = 220 z = 22	14,5	46	80x8	1140	Curva	-
55122 **55582**	0x7 per DCM/DCSM	Dx Sx	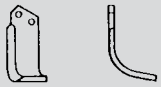 x = 110 y = 190 z = 20	12,5	40	70x7	800	Curva	-
55231 **55643**	B1/N Ultimo Tipo B1 Arco Elic.	Dx Sx	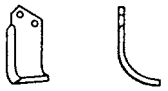 x = 120 y = 195 z = 15	14,5	46	80x8	1160	Curva	-
55169 **55606**	M per DM Arco Elic.	Dx Sx	 x = 113 y = 205 z = 22	12,5	54	70x6	720	Curva	-
EUROSYSTEMS									
56971 **56972**	Euro 5 Arco	Dx Sx	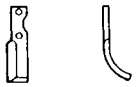 x = 60 y = 197	8,5	65	30x4	160	Curva	-
56995 **56996**	Euro 6 Arco/Elic.	Dx Sx	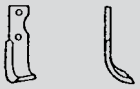 x = 69 y = 169 z = 17	8,5	73	35x5	270	Curva	-
56997 **56998**	Euro 102D Arco	Dx Sx	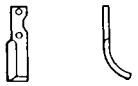 x = 81 y = 205	10,5	73	40x6	400	Curva	-
56999 **57000**	Euro 3 - 50 Arco/Elic.	Dx Sx	 x = 78 y = 198 z = 15	8,5	65	30x5	230	Curva	-
55135 **55777**	P 75 Arco	Dx Sx	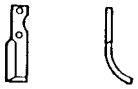 x = 78 y = 183	10,5	65	25x5	190	Curva	-
55319 **55684**	MTZ 34F	Dx Sx	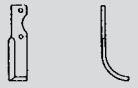 x = 80 y = 217	10,5	73	40x6	440	Curva	-

Gli articoli qui descritti, prodotti da e/o per conto di CERMAG, sono da intendersi adattabili, quindi non originali, ai marchi indicati secondo REG. CE 1400/2002
All items described here, produced by and/or on behalf of CERMAG, are to be understood as adaptable, therefore not original, to the brands indicated according to REG. EC 1400/2002

Zappe - Coltelli - Denti - Lame - Molle

BLADES - SPARE TINES FOR ROTARY HARROWS - CULTIVATOR SPRINGS

segue ZAPPE e COLTELLI

COUTEAUX - BLADES - MESSERN - AZADILLAS y HOJAS

ARTICOLO	MODELLO	LATO	DISEGNO	MISURE x = mm y = mm z = mm	Ø FORO mm	INTERASSE mm	PIATTO mm	PESO g	FORMA	OEM
FALC										
55104 55564	Interfilatore Arco Elic.	Dx Sx	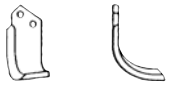	x = 134 y = 195 z = 12	14,5	57	80x7	980	Curva	-
FALCONERO										
55104 55564	Manta Arco Elic.	Dx Sx		x = 134 y = 195 z = 12	14,5	57	80x7	980	Curva	-
FERRARI										
55134 55139	Tipo 71/90	Dx Sx	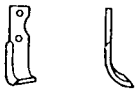	x = 72 y = 190 z = 20	10,5	65	30x6	300	Curva	-
55140 55141	Nuovo tipo 72 - Fresa cm. 90	Dx Sx	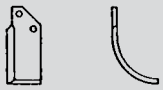	x = 72 y = 145	10,5	25	50x6	340	Curva	-
new **57609 57610**	72 Super Arco Elicoidale	Dx Sx	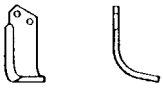	x = 92 y = 163	10,5	25	50x6	430	Curva	-
55138 55132	Tipo 92/91	Dx Sx	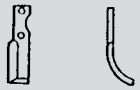	x = 88 y = 195	10,5	65	35x6	350	Curva	-
55135 55777	Tipo 300	Dx Sx	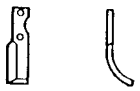	x = 78 y = 183	10,5	65	25x5	190	Curva	-
55136 55133	MC 68 - Arco	Dx Sx	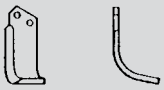	x = 100 y = 145	10,5	25	50x6	460	Curva	-
56955 56956	320-330-340 Arco Elicoidale	Dx Sx	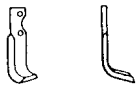	x = 55 y = 193 z = 18	8,5	55	30x6	270	Curva	-
55319 55684	MTZ 34F	Dx Sx	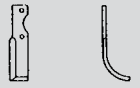	x = 80 y = 217	10,5	73	40x6	440	Curva	-
FORIGO-ROTERITALIA										
57146 57145	G35 Arco Elic.	Dx Sx	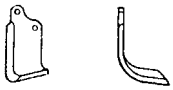	x = 125 y = 180 z = 15	14,5	46	80x7	910	Curva	-
FORT										
56949 56950	Corsare F/700 Arco	Dx Sx	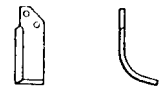	x = 104 y = 176	10,5	42	60x6	600	Curva	-

Gli articoli qui descritti, prodotti da e/o per conto di CERMAG, sono da intendersi adattabili, quindi non originali, ai marchi indicati secondo REG. CE 1400/2002
All items described here, produced by and/or on behalf of CERMAG, are to be understood as adaptable, therefore not original, to the brands indicated according to REG. EC 1400/2002

segue ZAPPE e COLTELLI
COUTEAUX - BLADES - MESSERN - AZADILLAS y HOJAS

ARTICOLO	MODELLO	LATO	DISEGNO	MISURE x = mm y = mm z = mm	Ø FORO mm	INTERASSE mm	PIATTO mm	PESO g	FORMA	OEM
GOLDONI										
55161 55603	Fresa 19	Dx Sx	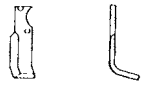	x = 71 y = 175 z = 10	10,5	70	40x6	340	Curva	00014191 00014193
55163 55605	Fresa 60 (ultimo tipo)	Dx Sx		x = 102 y = 205 z = 10	12,5	53	60x6	590	Curva	00020136 00020137
55169 55606	Fresa 27/28/40	Dx Sx		x = 110 y = 190 z = 22	12,5	54	70x6	710	Curva	00009506 00009507
55170 55607	Fresa 29/50 asola	Dx Sx		x = 105 y = 190 z = 10	12,5	42	60x6	600	Curva	00009417 00009418
55171 55608	Fresa 22 (nuovo tipo)	Dx Sx		x = 80 y = 185	10,5	33	45x5	340	Curva	00009402 00009401
55172 55609	Fresa 21	Dx Sx		x = 70 y = 195	10,5	80	45x5	330	Curva	00008834 00008833
55174 55610	Fresa 22M (vecchio tipo)	Dx Sx	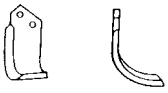	x = 100 y = 165 z = 15	10,5	42	60x6	540	Curva	00004312 00004265
55175 55611	Fresa 22M (nuovo tipo)	Dx Sx		x = 95 y = 200 z = 20	10,5	42	45x5	400	Curva	00014486 00014487
55176 55612	Fresa 21M	Dx Sx	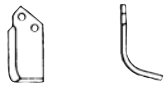	x = 85 y = 152	10,5	39	50x5	320	Curva	00013545 00013546
55178 55614	Fresa 80	Dx Sx		x = 112 y = 178 z = 25	12,5	39	70x6	750	Curva	00011098 00011106
55732 55733	Fresa 80 - 40 SV	Dx Sx	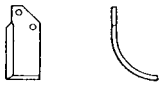	x = 112 y = 170 z = 25	12,5	40	70x6	580	Curva	00017011 00017012
55516 55517	Fresa 42	Dx Sx	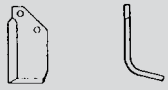	x = 57 y = 120	10,5	33	45x5	196	Squadro	00008831 00008832
55721 55722	Fresa 28 1° tipo	Dx Sx	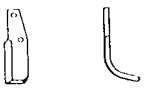	x = 110 y = 240	10,5	99	60x6	675	Curva	00000434 00000435
55717 55718	Fresa 22-23 (vecchio tipo)	Dx Sx	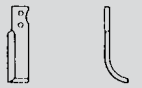	x = 75 y = 185	8,5	33	35x6	250	Curva	00000469 00000470
56949 56950	Fresa 29 - HP 16-18 5323/4 Arco	Dx Sx	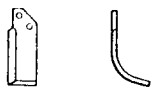	x = 104 y = 176	10,5	42	60x6	600	Curva	00005324 00005323

Gli articoli qui descritti, prodotti da e/o per conto di CERMAG, sono da intendersi adattabili, quindi non originali, ai marchi indicati secondo REG. CE 1400/2002
All items described here, produced by and/or on behalf of CERMAG, are to be understood as adaptable, therefore not original, to the brands indicated according to REG. EC 1400/2002

Zappe - Coltelli - Denti - Lame - Molle

BLADES - SPARE TINES FOR ROTARY HARROWS - CULTIVATOR SPRINGS

segue ZAPPE e COLTELLI

COUTEAUX - BLADES - MESSERN - AZADILLAS y HOJAS

ARTICOLO	MODELLO	LATO	DISEGNO	MISURE x = mm y = mm z = mm	Ø FORO mm	INTERASSE mm	PIATTO mm	PESO g	FORMA	OEM
GRILLO										
55009 55525	Paternò 131 NT	Dx Sx		x = 72 y = 145 z = 30	10,5	41	50x6	370	Curva	-
55007 55523	Grillettino B4 Arco Elic.	Dx Sx	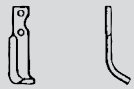	x = 55 y = 165 z = 20	8,5	55	25x6	200	Curva	-
57001 57002	Princess Arco	Dx Sx	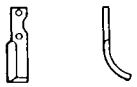	x = 65 y = 197	8,5	68	30x4	210	Curva	-
55008 55524	GN10 Standard (131) Arco Elic.	Dx Sx		x = 72 y = 190 z = 20	10,5	66	30x6	290	Curva	-
57003 57004	Grillino C. Guelfo (127) Arco Elic.	Dx Sx	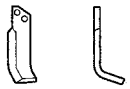	x = 70 y = 140 z= 30	8,5	21	35x6	220	Curva	-
57005 57006	Motozappa 9000-9000R Arco Elic.	Dx Sx		x = 65 y = 220 z = 24	10,5	76	45x6	470	Curva	-
57007 57008	Motozappa 11000 Lunga Arco El.	Dx Sx	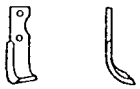	x = 67 y = 205 z = 21	10,5	66	35x6	340	Curva	-
55180 55187	Motocolt. 126/127 Rinf.x4 Arco El.	Dx Sx		x = 61 y = 195 z = 20	8,5	55	30x6	320	Curva	-
57009 57010	Motozappa 12000 Arco	Dx Sx	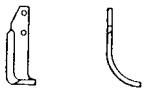	x = 69 y = 210	10,5	66	40x6	400	Curva	-
57011 57012	Super Mini Grillo Arco Elic.	Dx Sx		x = 54 y = 170 z = 10	8,5	50	30x4	170	Curva	-
HOWARD - ROTAVATOR										
55201 55620	Mod. U Francese 63592/3900/01	Dx Sx	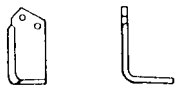	x = 140 y = 180	13,5	57	80x7	1070	Squadro	-
55426 55427	Modello HL-P Francese 9900/01	Dx Sx	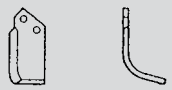	x = 140 y = 175	11,5	57	75x6	820	Curva	-
55202 55625	Modello HL-P Francese 9900/01	Dx Sx	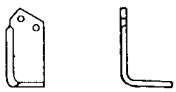	x = 140 y = 170	11,5	57	75x6	820	Squadro	-
55204 55627	Modello U 4998-4999	Dx Sx	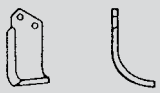	x = 132 y = 175 z = 10	13,5	57	80x7	910	Curva	-

Gli articoli qui descritti, prodotti da e/o per conto di CERMAG, sono da intendersi adattabili, quindi non originali, ai marchi indicati secondo REG. CE 1400/2002
All items described here, produced by and/or on behalf of CERMAG, are to be understood as adaptable, therefore not original, to the brands indicated according to REG. EC 1400/2002

segue ZAPPE e COLTELLI
COUTEAUX - BLADES - MESSERN - AZADILLAS y HOJAS

ARTICOLO	MODELLO	LATO	DISEGNO / MISURE x = mm y = mm z = mm	Ø FORO mm	INTERASSE mm	PIATTO mm	PESO g	FORMA	OEM
KUHN									
55213 **55214**	Type EL 45	Dx Sx	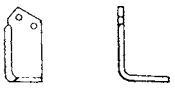 x = 135 y = 165	11,5	57	75x6	750	Squadro	-
KVERNELAND - MALETTI									
55229 **55641**	P e M	Dx Sx	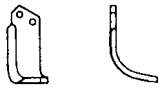 x = 110 y = 205 z = 15	14,5	46	70x8	1030	Curva	010077/8
55231 **55643**	B	Dx Sx	 x = 120 y = 195 z = 15	14,5	46	80x8	1160	Curva	0500079/80
55235 **55790**	PL	Dx Sx	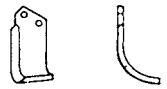 x = 105 y = 180 z = 20	14,5	46	60x7	760	Curva	-
55794 **55795**	L	Dx Sx	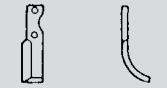 x = 90 y = 248	12,5	105	40x8	650	Curva	-
55047 **55540**	B (908/909) Arco Elic.	Dx Sx	 x = 100 y = 220 z = 22	14,5	46	80x8	1170	Curva	-
LAMPACRESCIA 2									
55007 **55523**	Kombi Arco Elic.	Dx Sx	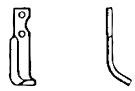 x = 55 y = 165 z = 20	8,5	55	25x6	200	Curva	-
55364 **55372**	DL 10 Super Arco	Dx Sx	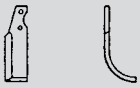 x = 74 y = 217	10,5	70	45x6	450	Curva	-
57023 **57024**	DL 10 Super Interna Arco	Dx Sx	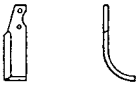 x = 70 y = 195	10,5	70	45x6	400	Curva	-
MAB									
55218 **55219**	Formica 3T esterna	Dx Sx	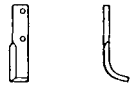 x = 68 y = 222	10,5	85	40x5	340	Curva	-
55220 **55215**	Curva lunga	Dx Sx	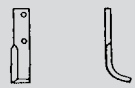 x = 67 y = 232	10,5	85	40x6	460	Curva	-

Gli articoli qui descritti, prodotti da e/o per conto di CERMAG, sono da intendersi adattabili, quindi non originali, ai marchi indicati secondo REG. CE 1400/2002
All items described here, produced by and/or on behalf of CERMAG, are to be understood as adaptable, therefore not original, to the brands indicated according to REG. EC 1400/2002

Zappe - Coltelli - Denti - Lame - Molle

BLADES - SPARE TINES FOR ROTARY HARROWS - CULTIVATOR SPRINGS

segue ZAPPE e COLTELLI

COUTEAUX - BLADES - MESSERN - AZADILLAS y HOJAS

ARTICOLO	MODELLO	LATO	DISEGNO	MISURE x = mm y = mm z = mm	Ø FORO mm	INTERASSE mm	PIATTO mm	PESO g	FORMA	OEM
MASCHIO										
55241 55648	BI/B/C/SC (01110428/9)	Dx Sx		x = 140 y = 215 z = 25	14,5	56	80x8	1330	Squadro	011104289
55242 55649	BI/B/C/SC (01110426/7)	Dx Sx		x = 142 y = 225 z = 18	14,5	56	80x8	1250	Curva	01110426/7
55243 55650	NC-PS-Z (02108430/1)	Dx Sx	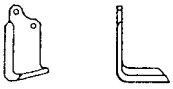	x = 135 y = 180 z = 18	14,5	56	80x6	880	Squadro	02108430/1
55244 55651	NC-PS-Z (02108432/3)	Dx Sx		x = 135 y = 186 z = 14	14,5	56	80x6	850	Curva	02108432/3
55248 55652	A/E/KS (19100415/6)	Dx Sx	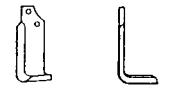	x = 115 y = 190 z = 20	12,5	44	60x6	660	Squadro	19100415/6
55249 55653	A/E/KS (19100417/8)	Dx Sx		x = 115 y = 194 z = 12	12,5	44	60x6	620	Curva	19100417/8
new **57719 57720**	A/E/H	Dx Sx	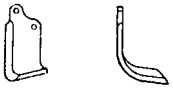	x = 110 y = 193 z = 16	12,5	44	70x6	700	Curva	M19100423R /424R
55796 55797	K	Dx Sx	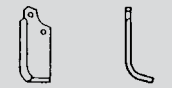	x = 57 y = 174	10,5	56	60x6	370	Curva	21100412 21100413
55254 55658	Type U (29100405/6)	Dx Sx	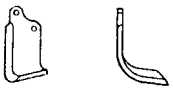	x = 130 y = 210 z = 18	14,5	48	80x6	960	Curva	29100405/6
56574 56575	U nuovo tipo	Dx Sx	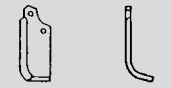	x = 130 y = 210 z = 18	14,5	48	80x7	1100	Curva	29100405 29100406
56576 56577	U nuovo tipo	Dx Sx	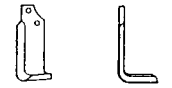	x = 130 y = 200 z = 14	14,5	48	80x7	1150	Squadro	29100407 29100408
MEAAT										
55052 55545	FP	Dx Sx	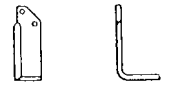	x = 60 y = 135	10,5	35	50x6	340	Squadro	-
55325 55331	FA Arco	Dx Sx	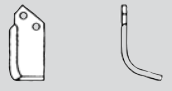	x = 88 y = 190	12,5	42	60x6	550	Curva	-
MERITANO										
57015 57016	Tipo Pesante Arco ELic.	Dx Sx	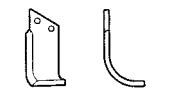	x = 106 y = 190 z = 22	14,5	50	80x8	1050	Curva	-
57017 57018	Tipo Pesante Arco ELic.	Dx Sx	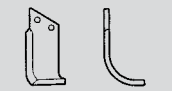	x = 106 y = 205 z = 22	14,5	50	80x8	1150	Curva	-

Gli articoli qui descritti, prodotti da e/o per conto di CERMAG, sono da intendersi adattabili, quindi non originali, ai marchi indicati secondo REG. CE 1400/2002
All items described here, produced by and/or on behalf of CERMAG, are to be understood as adaptable, therefore not original, to the brands indicated according to REG. EC 1400/2002

segue ZAPPE e COLTELLI
COUTEAUX - BLADES - MESSERN - AZADILLAS y HOJAS

ARTICOLO	MODELLO	LATO	DISEGNO / MISURE x = mm y = mm z = mm	Ø FORO mm	INTERASSE mm	PIATTO mm	PESO g	FORMA	OEM
Segue MERITANO									
57019 57020	MDV Arco ELic.	Dx Sx	x = 120 y = 210 z = 24	14,5	50	80x8	1200	Curva	-
57021 57022	TL Arco ELic.	Dx Sx	x = 115 y = 180 z = 22	14,5	50	80x7	900	Curva	-
MURATORI									
55269 55268	MS3P-140-160 - MS2-100-120	Dx Sx	x = 110 y = 163	12,5	46	70x7	800	Squadro	12000700D 12000800S
55273 55804	MS2-140-160 - MS3P-180	Dx Sx	x = 113 y = 190 z = 10	14,5	46	70x7	800	Curva	-
55805 55806	MS3P	Dx Sx	x = 110 y = 190	12,5	46	60x6	680	Curva	12000101D 12000201S
55814 55815	MS3P Arco Elic. 12000500/600	Dx Sx	x = 113 y = 190 z = 10	12,5	46	70x7	800	Curva	-
NARDI									
55295 55669	5C / 5012 N.T.	Dx Sx	x = 115 y = 175	12,5	55	75x7	840	Curva	-
NIBBI BRUNO - YABE									
55305 55675	G 119	Dx Sx	x = 90 y = 195 z = 25	12,5	42	60x6	570	Curva	-
55306 55676	Artiglio «E» N.T. 519	Dx Sx	x = 68 y = 180	8,5	37	35x6	330	Squadro	-
55307 55677	719 N.T.	Dx Sx	x = 56 y = 160	8,5	37	30x6	250	Squadro	-
55308 55678	G 519 ultimo tipo	Dx Sx	x = 72 y = 161	8,5	42	50x5	400	Curva	-
56173 56174	G 519 ultimo tipo	Dx Sx	x = 72 y = 161	10,5	42	50x5	340	Curva	-
56971 56972	Arco	Dx Sx	x = 60 y = 197	8,5	65	30X4	160	Curva	-
56973 56974	Motocoltivatore TOP MAX 305 Arco / ELIC.	Dx Sx	x = 52 y = 170 z = 15	8,5	58	25x5	180	Curva	-

Gli articoli qui descritti, prodotti da e/o per conto di CERMAG, sono da intendersi adattabili, quindi non originali, ai marchi indicati secondo REG. CE 1400/2002
All items described here, produced by and/or on behalf of CERMAG, are to be understood as adaptable, therefore not original, to the brands indicated according to REG. EC 1400/2002

Zappe - Coltelli - Denti - Lame - Molle

BLADES - SPARE TINES FOR ROTARY HARROWS - CULTIVATOR SPRINGS

segue ZAPPE e COLTELLI

COUTEAUX - BLADES - MESSERN - AZADILLAS y HOJAS

ARTICOLO	MODELLO	LATO	DISEGNO	MISURE x = mm y = mm z = mm	Ø FORO mm	INTERASSE mm	PIATTO mm	PESO g	FORMA	OEM
NIBBI DECIMO										
55370 55373	Grifo Extra Arco	Dx Sx		x = 72 y = 167	10,5	35	50x6	400	Curva	-
OMMAS										
56975 56976	FS M/5 Interfilare Arco	Dx Sx	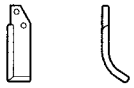	x = 90 y = 176	12,5	41	40x8	500	Curva	-
55273 55804	140 Prestige Arco Elic.	Dx Sx	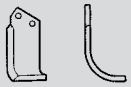	x = 113 y = 190 z = 10	14,5	46	70x7	800	Curva	-
PASBO										
55315 55683	G14 - T/Grottaglie	Dx Sx	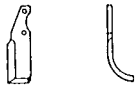	x = 80 y = 227	10,5	73	50x6	500	Curva	-
55319 55684	G72 - 83 - 84	Dx Sx	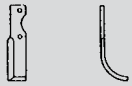	x = 80 y = 217	10,5	73	40x6	420	Curva	-
55321 55686	G51 - G2 - G62	Dx Sx	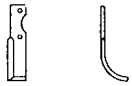	x = 65 y = 195	8,5	73	35x6	320	Curva	-
55325 55331	592 - 917 - 598	Dx Sx	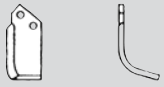	x = 88 y = 190	12,5	42	60x6	550	Curva	-
PASQUALI										
55327 55324	914 - 588	Dx Sx	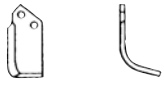	x = 55 y = 159	10,5	32	50x6	335	Curva	-
55325 55331	592 - 917 - 598	Dx Sx		x = 88 y = 190	12,5	42	60x6	550	Curva	-
55807 55808	557	Dx Sx	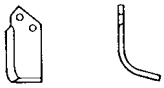	x = 88 y = 162	12,5	42	60x6	450	Curva	-
55809 55810	495 - 498 - 532 - 938	Dx Sx	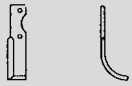	x = 50 y = 172	8,5	68	25x5	170	Curva	-
56955 56956	Motocoltivatore XB40-SB30 Arco Elic.	Dx Sx	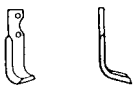	x = 55 y = 193 z = 18	8,5	55	30x6	270	Curva	-
55009 55525	532 Tipo Nuovo Arco Elic.	Dx Sx	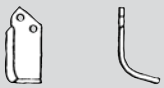	x = 75 y = 144 z = 30	10,5	40	50x6	370	Curva	-

Gli articoli qui descritti, prodotti da e/o per conto di CERMAG, sono da intendersi adattabili, quindi non originali, ai marchi indicati secondo REG. CE 1400/2002
All items described here, produced by and/or on behalf of CERMAG, are to be understood as adaptable, therefore not original, to the brands indicated according to REG. EC 1400/2002

segue ZAPPE e COLTELLI
COUTEAUX - BLADES - MESSERN - AZADILLAS y HOJAS

ARTICOLO	MODELLO	LATO	DISEGNO	MISURE x = mm y = mm z = mm	Ø FORO mm	INTERASSE mm	PIATTO mm	PESO g	FORMA	OEM
SEP										
55362 55376	1300 - 1500 - 2000	Dx Sx	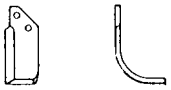	x = 55 y = 140	10,5	27	40x6	260	Curva	-
55364 55372	130 - 125	Dx Sx	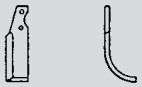	x = 74 y = 217	10,5	70	45x6	450	Curva	-
55365 55369	100 - 70	Dx Sx	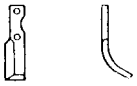	x = 70 y = 200	10,5	70	35x6	340	Curva	-
55366 55811	90	Dx Sx		x = 65 y = 188	8,5	70	30x6	270	Curva	-
55007 55523	1000	Dx Sx	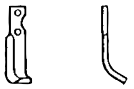	x = 55 y = 165 z = 20	8,5	55	25x6	200	Curva	-
57023 57024	Motozappa 115 Arco	Dx Sx	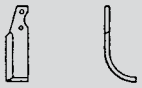	x = 70 y = 195	10,5	70	45x6	400	Curva	-
57025 57026	Motozappa 140 Angolata	Dx Sx	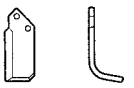	x = 70 y = 175	10,5	35	50x6	400	Curva	-
57027 57028	Motozappa 138 Arco	Dx Sx	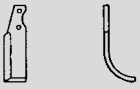	x = 82 y = 240	10,5	90	60x6	660	Curva	-
57029 57030	430/450 Arco Elic.	Dx Sx	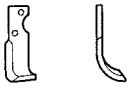	x = 77 y = 211 z = 60	8,5	70	40x4	280	Curva	-
57031 57032	S/506 113 Arco Elic.	Dx Sx	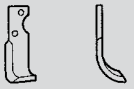	x = 74 y = 215 z = 55	10,5	70	40x5	330	Curva	-
SICMA (MIGLIANICO)										
57033 57034	ZLL SB Arco Elic.	Dx Sx		x = 110 y = 180 z = 10	12,5	42	60x6	600	Curva	4811281 4811282
57035 57036	SM Arco Elic.	Dx Sx	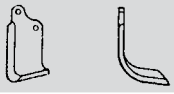	x = 135 y = 190 z = 14	14,5	55	80x7	950	Curva	4818222 4818223
57037 57038	SM Ang. Elic.	Dx Sx		x = 135 y = 190 z = 14	14,5	55	80x7	1000	Squadro	4818224 4818225
57039 57040	ST-SD-HS Arco Elic.	Dx Sx	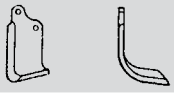	x = 135 y = 175 z = 14	14,5	55	80x7	900	Curva	4812425 4812426
57041 57042	ST-SD-HS Ang. Elic.	Dx Sx		x = 135 y = 170 z = 14	14,5	55	80x7	970	Squadro	48124427 48124428
57043 57044	ST-SD-HS Arco Elic.	Dx Sx	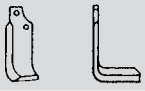	x = 105 y = 160 z = 8	12,5	42	60x6	670	Squadro	4811283 4811284

Gli articoli qui descritti, prodotti da e/o per conto di CERMAG, sono da intendersi adattabili, quindi non originali, ai marchi indicati secondo REG. CE 1400/2002
All items described here, produced by and/or on behalf of CERMAG, are to be understood as adaptable, therefore not original, to the brands indicated according to REG. EC 1400/2002

Zappe - Coltelli - Denti - Lame - Molle

BLADES - SPARE TINES FOR ROTARY HARROWS - CULTIVATOR SPRINGS

segue ZAPPE e COLTELLI

COUTEAUX - BLADES - MESSERN - AZADILLAS y HOJAS

ARTICOLO	MODELLO	LATO	DISEGNO	MISURE x = mm y = mm z = mm	Ø FORO mm	INTERASSE mm	PIATTO mm	PESO g	FORMA	OEM
SICMA (OSTRA VETERE)										
55201 55620	Bronty-Ripuntatore Rompitraccia	Dx Sx	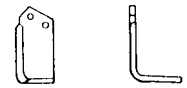	x = 140 y = 180	13	57	80x7	1070	Squadro	-
SOVEMA										
55814 55815	SP - SPC - SE - SEC - S - SPS	Dx Sx	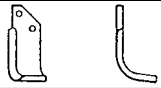	x = 110 y = 187 z = 7	12,5	46	70x7	780	Curva	-
55273 55804	SE - SEC - SEC3 - S (160)	Dx Sx	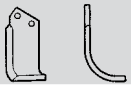	x = 113 y = 190 z = 10	14,5	46	70x7	800	Curva	-
55805 55806	Arco Elic.	Dx Sx		x = 110 y = 190	12,5	46	60x6	680	Curva	-
new **TORTELLA**										
55122 55582	S1 - T2 - CLS	Dx Sx	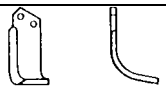	x = 110 y = 190 z = 20	12,5	40	70x7	800	Curva	-
VALPADANA										
55370 55373	VMC 14 - VMC 160	Dx Sx		x = 72 y = 167	10,5	35	50x6	400	Curva	-
55362 55376	VMC 8	Dx Sx		x = 55 y = 140	10,5	27	40x6	260	Curva	-
55364 55372	VMC 150	Dx Sx	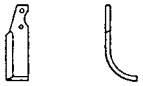	x = 74 y = 217	10,5	70	45x6	450	Curva	-
55365 55369	VMC 140	Dx Sx	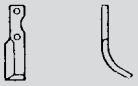	x = 70 y = 200	10,5	70	35x6	340	Curva	-
57045 57046	VMC 15 Arco	Dx Sx	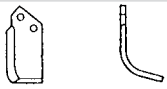	x = 82 y = 190	10,5	35	50x6	470	Curva	-
57047 57048	MC 18-4 RM20 Arco	Dx Sx	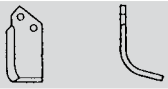	x = 96 y = 220	10,5	45	60x6	600	Curva	-
57049 57050	VMC 10-12 Arco	Dx Sx	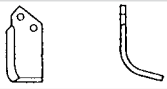	x = 83 y = 142	10,5	35	50x6	340	Curva	-
57051 57052	VMC 18 Nuovo Tipo Arco	Dx Sx	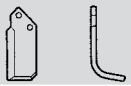	x = 96 y = 213	10,5	46	60x6	640	Curva	-
57053 57054	VMC 8 Angolata	Dx Sx	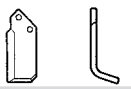	x = 54 y = 160	10,5	27	40x6	320	Curva	-
57055 57056	Valpadana 4RM-180 Arco	Dx Sx	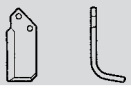	x = 89 y = 185	10,5	42	60x6	560	Curva	-
ZAPPATOR										
55244 55651	Interfilare Arco Elic.	Dx Sx		x = 135 y = 186 z = 14	14,5	56	80x6	850	Curva	-

Gli articoli qui descritti, prodotti da e/o per conto di CERMAG, sono da intendersi adattabili, quindi non originali, ai marchi indicati secondo REG. CE 1400/2002
All items described here, produced by and/or on behalf of CERMAG, are to be understood as adaptable, therefore not original, to the brands indicated according to REG. EC 1400/2002

BULLONI COMPLETI CON VITI A FILETTO PARZIALE CLASSE 8.8
BULLONERIE - BOLTS AND NUTS - PEZIELLE - TORNILLOS

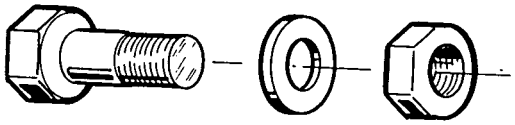

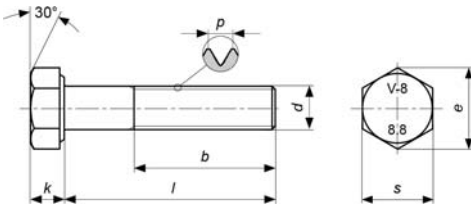

ARTICOLO	d	l mm	b mm	p mm	s mm	e min mm	k mm	TIPO ZAPPA
55460	M8	30	23	1,25	12	14,6	5,12	—
55461	M10	30	16	1,5	17	19,12	6,52	—
56175	M10	35	21	1,25	17	19,1	6,27	—
55463	M12	35	19	1,25	19	21,5	7,59	—
57600	M12	40	19	1,25	19	21,5	7,59	—
55464	M14	35	19,6	1,5	22	24,9	8,78	—
55087	M14	40	22	1,5	22	24,9	8,78	—
55173	M14	50	22	1,5	22	24,9	8,87	—
55465	M16	45	27	1,5	24	26,9	10,05	—
56407	M16	50	36	1,5	24	26,9	9,95	—
55088	10,9	31	20	1,25	16	17,7	6,97	Howard «P»
55089	12,47	37	24	1,25	19	21,5	7,83	Howard «U»



Gli articoli qui descritti, prodotti da e/o per conto di CERMAG, sono da intendersi adattabili, quindi non originali, ai marchi indicati secondo REG. CE 1400/2002
All items described here, produced by and/or on behalf of CERMAG, are to be understood as adaptable, therefore not original, to the brands indicated according to REG. EC 1400/2002

Zappe - Coltelli - Denti - Lame - Molle

BLADES - SPARE TINES FOR ROTARY HARROWS - CULTIVATOR SPRINGS

COLTELLI PER TRINCIA

LAMES POUR DEBROUSSAILLEUSES - FORESTRY BRUSH CUTTER - SCHLEGELMESSER - CUCHILLAS PARA DESMALEZADORAS

ARTICOLO	DESCRIZIONE	DISEGNO	MISURE LA = mm LU = mm	FORO mm	PIATTO mm	BOCCOLA ARTICOLO	GRILLO ARTICOLO
ACMA							
56208	Coltello a Y TL leggero	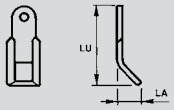	LA = 42 LU = 114	14,5	35x5		
56213	coltello a Y leggero	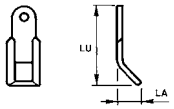	LA = 25 LU = 80	14,5	35x5	57126	
55825	Coltello a Y TMF TMS	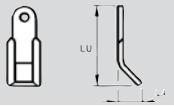	LA = 60 LU = 150	25,5	60x8	56584 56583 56325	
55313	Coltello a Y tipo lungo	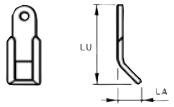	LA = 55 LU = 205	25,5	60x10	56584	
AGRAM							
55832	Coltello a Y	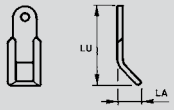	LA = 47 LU = 215	29	65x7	55831	
AGRICOM							
56205	Coltello universale a Y	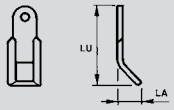	LA = 60 LU = 140	16,5	60x8		
55825	Coltello universale a Y	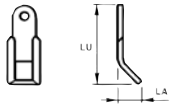	LA = 60 LU = 150	25,5	60x8	56584 56583 56325	
56206	Coltello a Y tipo corto	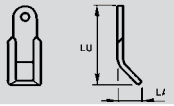	LA = 45 LU = 120	16,5	40x8		
56207	Coltello testa interfilo a ZETA	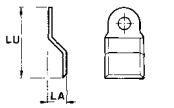	LA = 50 LU = 240	25,5	60x8		
56307	Coltello interfilo diritto	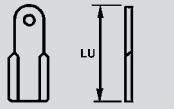	LA = LU = 225	25,5	60x8		
57116	Ruota interfila coltello rotazione SX	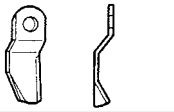	LA = LU = 235	25,5	-		
55828	Coltello a Y	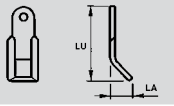	LA = 55 LU = 204	25,5	60x8	56323	
56244	Coltello a L	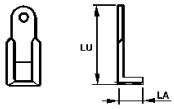	LA = 55 LU = 192	25,5	60x8	56323	

Gli articoli qui descritti, prodotti da e/o per conto di CERMAG, sono da intendersi adattabili, quindi non originali, ai marchi indicati secondo REG. CE 1400/2002
All items described here, produced by and/or on behalf of CERMAG, are to be understood as adaptable, therefore not original, to the brands indicated according to REG. EC 1400/2002

segue COLTELLI PER TRINCIA

LAMES POUR DEBROUSSAILLEUSES - FORESTRY BRUSH CUTTER - SCHLEGELMESSER - CUCHILLAS PARA DESMALEZADORAS

ARTICOLO	DESCRIZIONE	DISEGNO	MISURE LA = mm LU = mm	FORO mm	PIATTO mm	BOCCOLA ARTICOLO	GRILLO ARTICOLO
AGRIMASTER							
56254	B659-C Coltello con asola tipo corto	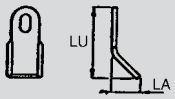	LA = 40 LU = 82	30x14	40x5	56338	56342 57121 56347
56768	665-C coltello con asola dritto	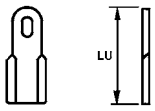	LA = LU = 82	30x14	40x5		56342
56208	ELL - LM Coltello a Y	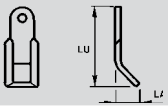	LA = 42 LU = 114	14,5	35x5		
56209	ELP - SICURA coltello a Y	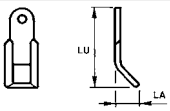	LA = 47 LU = 117	20,5	40x8	57127	
56210	RMU coltello a L	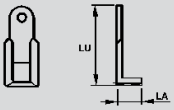	LA = 50 LU = 145	25,5	60x10		
56211	RMU coltello universale a Y	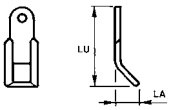	LA = 55 LU = 150	25,5	60x10	56740	
56213	LM3 coltello a Y	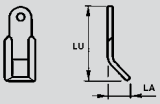	LA = 25 LU = 80	14,5	35x5	57126	
57057	Coltello dritto	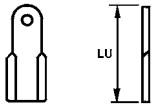	LA = LU = 150	25,5	60x10		
57058	Expert coltello Y	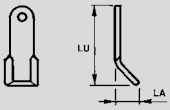	LA = 55 LU = 120	14,5	40x10		
56207	Coltello testa interfilo a ZETA	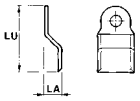	LA = 50 LU = 240	25,5	60x8		
57116	Ruota interfila coltello rotazione SX	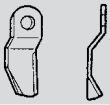	LA = LU = 235	25,5	-		
55310	Iron Coltello	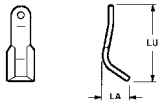	LA = 66 LU = 245	25,5	60x8	56324	
56169	Coltello con asola Y tipo A - Green Shark	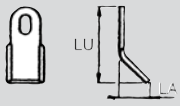	LA = 45 LU = 80	30x14	40x8	56338	56342
56766	RMU Coltello dritto tipo nuovo	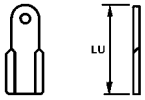	LA = LU = 150	25,5	60x8	56583 56325 57132	
56343	Spatola TKA-TKB	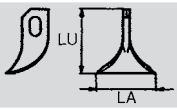	LA = 70 LU = 80	14x25	36x7		56342

Gli articoli qui descritti, prodotti da e/o per conto di CERMAG, sono da intendersi adattabili, quindi non originali, ai marchi indicati secondo REG. CE 1400/2002

All items described here, produced by and/or on behalf of CERMAG, are to be understood as adaptable, therefore not original, to the brands indicated according to REG. EC 1400/2002

Zappe - Coltelli - Denti - Lame - Molle

BLADES - SPARE TINES FOR ROTARY HARROWS - CULTIVATOR SPRINGS

segue COLTELLI PER TRINCIA

LAMES POUR DEBROUSSAILLEUSES - FORESTRY BRUSH CUTTER - SCHLEGELMESSER - CUCHILLAS PARA DESMALEZADORAS

ARTICOLO	DESCRIZIONE	DISEGNO	MISURE LA = mm LU = mm	FORO mm	PIATTO mm	BOCCOLA ARTICOLO	GRILLO ARTICOLO
AGROTEC							
56254	B659-C Coltello con asola tipo corto	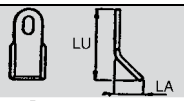	LA = 40 LU = 82	30x14	40x5	56338	56342 57121 56347
56768	665-C coltello con asola dritto	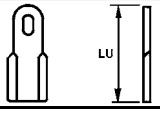	LA = LU = 82	30x14	40x5		56342
ASSALONI							
56314	Dente	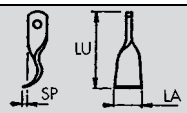	LA = 52 LU = 160 SP = 10	20,5	40x10	56316	
BCS							
56343	Spatola TKA-TKB	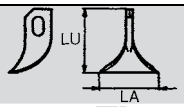	LA = 70 LU = 80	14x25	36x7		56342 57125
57390	Coltello a Y 33581	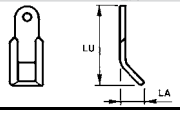	LA = 36 LU = 102	12,50	30x4		
BECCHIO - BERFRALK							
56309	Coltello a Y	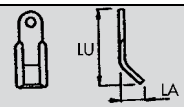	LA = 52 LU = 205	25,5	60x8		
55313	Coltello a Y	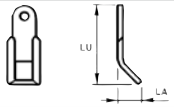	LA = 55 LU = 205	25,5	60x10	56584	
57059	Coltello dritto	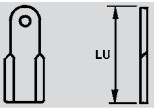	LA = LU = 204	25,5	60x8		
57455	Coltello	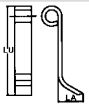	LA = 52 LU = 186	26	34x8		
BERTI							
56578	Coltello Y C6010F28	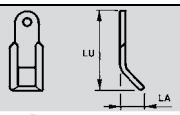	LA = 50 LU = 193	29	60x8	57129 57130	
56579	Coltello DIRITTO	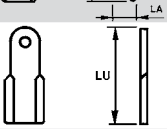	LU = 200	29	60x8		
56580	Coltello Y	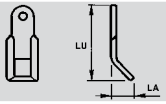	LA = 50 LU = 205	29	60x10		
56581	Coltello LUNGO	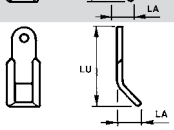	LA = 50 LU = 205	29	60x8	57129 57130	

Gli articoli qui descritti, prodotti da e/o per conto di CERMAG, sono da intendersi adattabili, quindi non originali, ai marchi indicati secondo REG. CE 1400/2002
All items described here, produced by and/or on behalf of CERMAG, are to be understood as adaptable, therefore not original, to the brands indicated according to REG. EC 1400/2002

segue COLTELLI PER TRINCIA

LAMES POUR DEBROUSSAILLEUSES - FORESTRY BRUSH CUTTER - SCHLEGELMESSER - CUCHILLAS PARA DESMALEZADORAS

ARTICOLO	DESCRIZIONE	DISEGNO	MISURE LA = mm LU = mm	FORO mm	PIATTO mm	BOCCOLA ARTICOLO	GRILLO ARTICOLO
Segue BERTI							
57060	EKR coltello Y	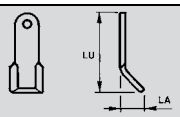	LA = 70 LU = 113	25,5	50x8		
57061	TSB coltello a L	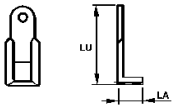	LA = 70 LU = 198	29	60x8	57129 57130	
57062	Coltello DIRITTO	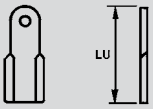	LU = 113	25,5	50x8		
55972	Coltello Y per braccio decespugliatore	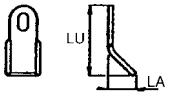	LA = 40 LU = 80	26x14	40x5		56400 57125
BOMFORD - TURNER							
56337	5.254.22	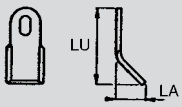	LA = 41 LU = 101	14x26	40x5	56338	56347
56339	Universale 5.254.30	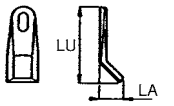	LA = 36 LU = 97	14x27	35x8	57128 56352	56347 57124
56254	B659-C Coltello con asola tipo corto	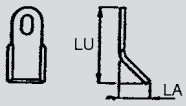	LA = 40 LU = 82	30x14	40x5	56338	56342 57121 56347
BREVIGLIERI							
57063	Coltello a Y	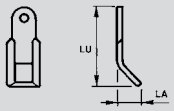	LA = 65 LU = 210	25,5	60x10		
57064	Coltello Y 2079 tipo leggero per sarmenti	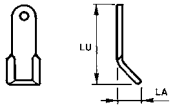	LA = 52 LU = 120	16,5	40x10		
57065	Coltello DIRITTO	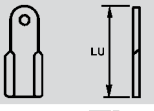	LU = 200	25,5	60x10		
57066	T60/80/90 Coltello Y	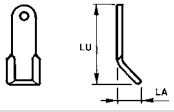	LA = 52 LU = 110	16,5	40x10		
57067	Coltello a Y TO100031 - H80	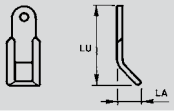	LA = 55 LU = 182	25,5	60x10		
56254	Coltello con asola Y	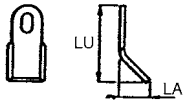	LA = 40 LU = 82	30x14	40x5	56338	56342 57121 56347

Gli articoli qui descritti, prodotti da e/o per conto di CERMAG, sono da intendersi adattabili, quindi non originali, ai marchi indicati secondo REG. CE 1400/2002

All items described here, produced by and/or on behalf of CERMAG, are to be understood as adaptable, therefore not original, to the brands indicated according to REG. EC 1400/2002

Zappe - Coltelli - Denti - Lame - Molle

BLADES - SPARE TINES FOR ROTARY HARROWS - CULTIVATOR SPRINGS

segue COLTELLI PER TRINCIA

LAMES POUR DEBROUSSAILLEUSES - FORESTRY BRUSH CUTTER - SCHLEGELMESSER - CUCHILLAS PARA DESMALEZADORAS

ARTICOLO	DESCRIZIONE	DISEGNO	MISURE LA = mm LU = mm	FORO mm	PIATTO mm	BOCCOLA ARTICOLO	GRILLO ARTICOLO
BRUNI							
56314	Coltello 1/2 giro	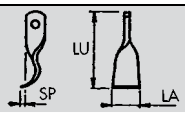	LA = 52 LU = 160 SP = 10	20,5	40x10		
56878	Coltello 1/2 giro	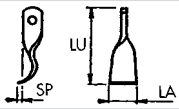	LA = 60 LU = 162 SP = 10	20,5	50x10		
57471	Coltello 1/2 giro	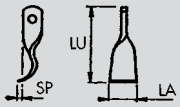	LA = 56 LU = 167 SP = 10	27,5	50x10		
56315	Coltello taglia erba	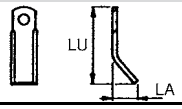	LA = 42 LU = 150	20,5	45x5	56316	
CABE - COMAGRI							
56214	Coltello universale a Y	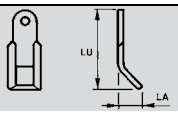	LA = 55 LU = 230	28,5	60x7		
56213	LM3 coltello a Y	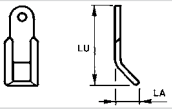	LA = 25 LU = 80	14,5	35x5	57126	
56242	Coltello a Y con asola	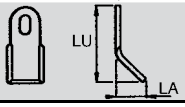	LA = 40 LU = 90	30x14	40x6		56342
CALDERONI							
56211	Coltello a Y universale MT7	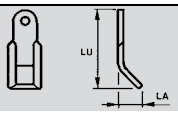	LA = 55 LU = 150	25,5	60x10	56740	
56209	Coltello a Y MT5 - MT6	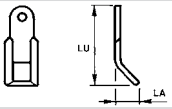	LA = 47 LU = 117	20,5	40x8	57127	
56213	LM3 / tipo nuovo coltello a Y	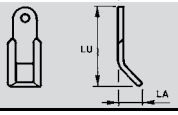	LA = 25 LU = 80	14,5	35x5	57126	
CARONI							
56254	TL-TM coltello con asola	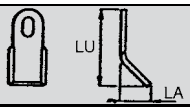	LA = 40 LU = 82	30x14	40x5	56338	56342 57121 56347
CELLI							
57068	Coltello a Y	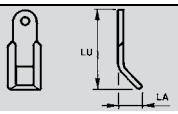	LA = 55 LU = 120	16,5	50x10		
57069	Coltello dritto	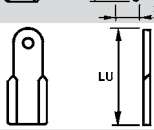	LA = LU = 120	16,5	50x10		
57070	Coltello dritto	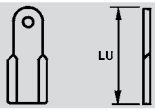	LA = LU = 115	16,5	40x8		

Gli articoli qui descritti, prodotti da e/o per conto di CERMAG, sono da intendersi adattabili, quindi non originali, ai marchi indicati secondo REG. CE 1400/2002
All items described here, produced by and/or on behalf of CERMAG, are to be understood as adaptable, therefore not original, to the brands indicated according to REG. EC 1400/2002

segue COLTELLI PER TRINCIA

LAMES POUR DEBROUSSAILLEUSES - FORESTRY BRUSH CUTTER - SCHLEGELMESSER - CUCHILLAS PARA DESMALEZADORAS

ARTICOLO	DESCRIZIONE	DISEGNO	MISURE LA = mm LU = mm	FORO mm	PIATTO mm	BOCCOLA ARTICOLO	GRILLO ARTICOLO
segue CELLI							
56206	Coltello a Y leggero	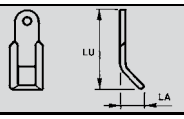	LA = 45 LU = 120	16,5	40x8		
COSMA							
56314	Dente	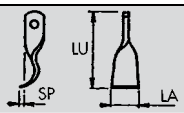	LA = 52 LU = 160 SP = 10	20,5	40x10	56316	
56170	Coltello con asola	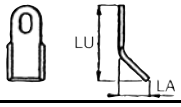	LA = 40 LU = 105	30x14	40x8		56342
DRAGONE							
55313	Coltello a Y	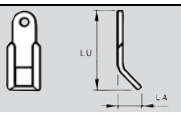	LA = 55 LU = 205	25,5	60x10	56584	
57586	Coltello a Y tipo leggero OEM 192.02.653	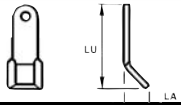	LA = 41 LU = 100	16,5	40x5		
ENERGREEN BY LASERJET							
55825	Coltello Y	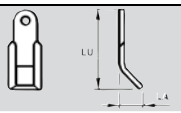	LA = 60 LU = 150	25,5	60x8	56584 56583 56325	
56170	Coltello con asola a Y	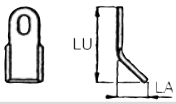	LA = 40 LU = 105	30x14	40x8		56342
56766	Coltello dritto	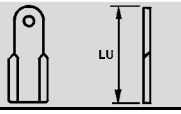	LA = LU = 150	25,5	60x8	56583 56325 57132	
FALC							
55313	ALCE coltello 01 a Y	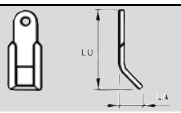	LA = 55 LU = 205	25,5	60x10	56584	
55312	ALCE coltello 02 tipo diritto	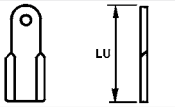	LA = LU = 204	25,5	60x10		
57071	Trancia laterale F.P. coltello rotatore	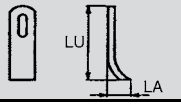	LA = 39 LU = 98	35x17	40x12	57131	56322
FALCONERO							
56209	Coltello a Y	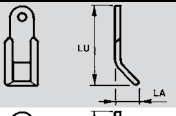	LA = 47 LU = 117	20,5	40x8	57127	
56213	Coltello Y per testa interfila	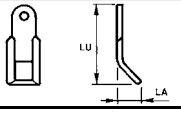	LA = 25 LU = 80	14,5	35x5	57126	

Gli articoli qui descritti, prodotti da e/o per conto di CERMAG, sono da intendersi adattabili, quindi non originali, ai marchi indicati secondo REG. CE 1400/2002

All items described here, produced by and/or on behalf of CERMAG, are to be understood as adaptable, therefore not original, to the brands indicated according to REG. EC 1400/2002

Zappe - Coltelli - Denti - Lame - Molle

BLADES - SPARE TINES FOR ROTARY HARROWS - CULTIVATOR SPRINGS

segue COLTELLI PER TRINCIA

LAMES POUR DEBROUSSAILLEUSES - FORESTRY BRUSH CUTTER - SCHLEGELMESSER - CUCHILLAS PARA DESMALEZADORAS

ARTICOLO	DESCRIZIONE	DISEGNO	MISURE LA = mm LU = mm	FORO mm	PIATTO mm	BOCCOLA ARTICOLO	GRILLO ARTICOLO
segue FALCONERO							
56170	Coltello con asola a Y	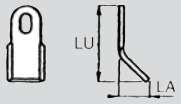	LA = 40 LU = 105	30x14	40x8		56342
56206	Coltello a Y	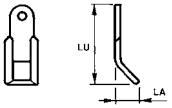	LA = 45 LU = 120	16,5	40x8		
FAUSTINI							
56206	Coltello a Y	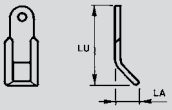	LA = 45 LU = 120	16,5	40x8		
FERRI							
56767	Coltello a Y con asola OEM 0901068	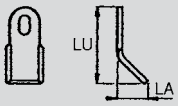	LA = 43 LU = 100	35x17	40x8	56338	56342
56170	Coltello con asola tipo lungo	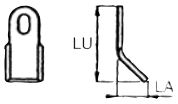	LA = 40 LU = 105	30x14	40x8		56342
56810	Coltello diritto con asola OEM 0901153	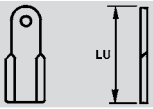	LA = LU = 104	35X17	40x6		
56169	Coltello con asola tipo corto OEM 0901209	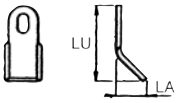	LA = 45 LU = 80	30x14	40x8	56338	56342
55825	Coltello tipo TS e polivalente	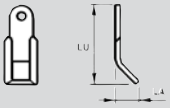	LA = 60 LU = 150	25,5	60x8	56584 56583 56325	
56766	Coltello tipo TS diritto	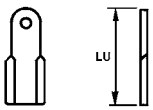	LA = LU = 150	25,5	60x8	56583 56325 57132	
55310	Coltello universale F150 OEM 0901001	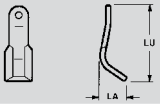	LA = 66 LU = 245	25,5	60x8	56324	
56218	Coltello diritto	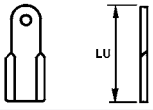	LA = LU = 245	25,5	60x8		
56220	Coltello polivalente leggero	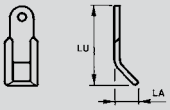	LA = 55 LU = 130	16,5	40x8		
56307	Coltello testa interfila tipo diritto	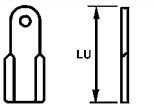	LA = LU = 225	25,5	60x8		

Gli articoli qui descritti, prodotti da e/o per conto di CERMAG, sono da intendersi adattabili, quindi non originali, ai marchi indicati secondo REG. CE 1400/2002
All items described here, produced by and/or on behalf of CERMAG, are to be understood as adaptable, therefore not original, to the brands indicated according to REG. EC 1400/2002

segue COLTELLI PER TRINCIA

LAMES POUR DEBROUSSAILLEUSES - FORESTRY BRUSH CUTTER - SCHLEGELMESSER - CUCHILLAS PARA DESMALEZADORAS

ARTICOLO	DESCRIZIONE	DISEGNO	MISURE LA = mm LU = mm	FORO mm	PIATTO mm	BOCCOLA ARTICOLO	GRILLO ARTICOLO
segue FERRI							
56221	Coltello MC18 corto OEM 0901085	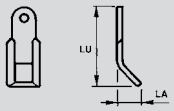	LA = 45 LU = 122	25,5	60x8		
56222	Coltello MC18 lungo OEM 0901086	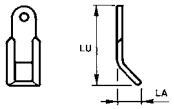	LA = 65 LU = 125	25,5	60x8		
57071	Spatola con asola	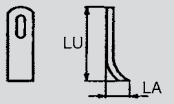	LA = 39 LU = 98	35x17	40x12	57131	56322
57115	Coltello Y tipo lungo OEM 0901004	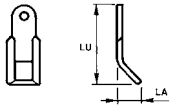	LA = 65 LU = 237	25,5	60x8		
57073	Coltello Y polivalente tip. OEM 0901146	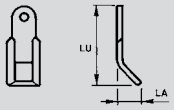	LA = 40 LU = 130	16,5	50x8		
57074	Coltello con asola stampato OEM 0901049	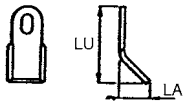	LA = 44 LU = 80	27x14	40x8		
57075	Coltello Y tipo nuovo OEM 0901003	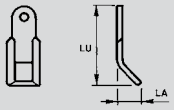	LA = 50 LU = 144	25,5	60x8	56584 56325	
57076	Coltello Y OEM 0901158	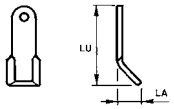	LA = 40 LU = 130	12,5	40x6		
57077	Coltello diritto OEM 0901159	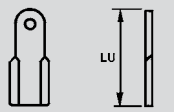	LA = LU = 130	12,5	40x6		
57078	Coltello con asola OEM 0901160	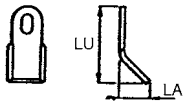	LA = 42 LU = 82	30x14	40x6		
57079	Coltello diritto con asola OEM 0901161	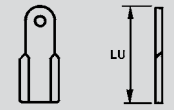	LA = LU = 82	30x14	40x6		
55972	Coltello Y con asola OEM 0901133	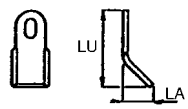	LA = 40 LU = 80	26x14	40x5		56400 57125
57080	Coltello diritto TIG OEM 0901149	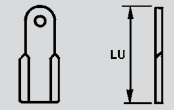	LA = LU = 130	16,5	40x8		
56343	Spatola OEM 0901072	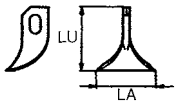	LA = 70 LU = 80	14x25	36x7		56342

Gli articoli qui descritti, prodotti da e/o per conto di CERMAG, sono da intendersi adattabili, quindi non originali, ai marchi indicati secondo REG. CE 1400/2002

All items described here, produced by and/or on behalf of CERMAG, are to be understood as adaptable, therefore not original, to the brands indicated according to REG. EC 1400/2002

Zappe - Coltelli - Denti - Lame - Molle

BLADES - SPARE TINES FOR ROTARY HARROWS - CULTIVATOR SPRINGS

segue COLTELLI PER TRINCIA

LAMES POUR DEBROUSSAILLEUSES - FORESTRY BRUSH CUTTER - SCHLEGELMESSER - CUCHILLAS PARA DESMALEZADORAS

ARTICOLO	DESCRIZIONE	DISEGNO	MISURE LA = mm LU = mm	FORO mm	PIATTO mm	BOCCOLA ARTICOLO	GRILLO ARTICOLO
FORIGO - ROTERITALIA							
56209	Coltello a Y	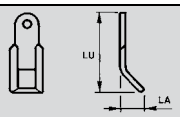	LA = 47 LU = 117	20,5	40x8	57127	
56214	Coltello a Y	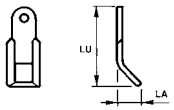	LA = 55 LU = 230	28,5	60x7		
FRONTONI							
55310	Coltello universale	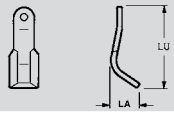	LA = 66 LU = 245	25,5	60x8	56324	
55825	Coltello Y	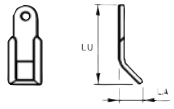	LA = 60 LU = 150	25,5	60x8	56584 56583 56325	
56169	Coltello con asola	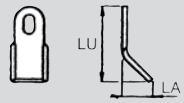	LA = 45 LU = 80	30x14	40x8	56338	56342
56766	Coltello dritto 0901148	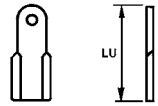	LA = LU = 150	25,5	60x8	56583 56325 57132	
55313	Coltello a Y	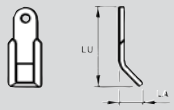	LA = 55 LU = 205	25,5	60x10	56584	
56234	Coltello a Y	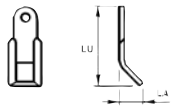	LA = 40 LU = 135	16,5	40x8		
57080	Coltello dritto	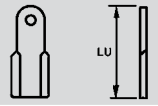	LA = LU = 130	16,5	40x8		
56768	Coltello con asola dritto	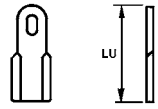	LA = LU = 82	30x14	40x5		56342
GL 1							
57071	Coltello spatola	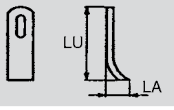	LA = 39 LU = 98	35x17	40x12	57131	56322
55825	Coltello Y	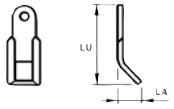	LA = 60 LU = 150	25,5	60x8	56584 56583 56325	
56169	Coltello con asola	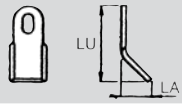	LA = 45 LU = 80	30x14	40x8	56338	56342
56766	Coltello dritto	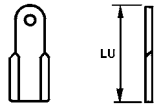	LA = LU = 150	25,5	60x8	56583 56325 57132	

Gli articoli qui descritti, prodotti da e/o per conto di CERMAG, sono da intendersi adattabili, quindi non originali, ai marchi indicati secondo REG. CE 1400/2002
All items described here, produced by and/or on behalf of CERMAG, are to be understood as adaptable, therefore not original, to the brands indicated according to REG. EC 1400/2002

segue COLTELLI PER TRINCIA

LAMES POUR DEBROUSSAILLEUSES - FORESTRY BRUSH CUTTER - SCHLEGELMESSER - CUCHILLAS PARA DESMALEZADORAS

ARTICOLO	DESCRIZIONE	DISEGNO	MISURE LA = mm LU = mm	FORO mm	PIATTO mm	BOCCOLA ARTICOLO	GRILLO ARTICOLO
segue GL 1							
56234	Coltello a Y	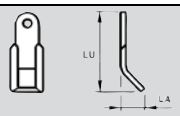	LA = 40 LU = 135	16,5	40x8		
GREENTECH							
56169	Coltello con asola	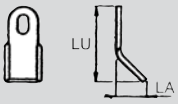	LA = 45 LU = 80	30x14	40x8	56338	56342
57081	Coltello dritto	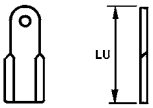	LA = LU = 114	14,5	35x5		
56234	Coltello a Y		LA = 40 LU = 135	16,5	40x8		
57080	Coltello diritto	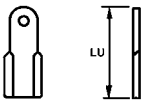	LA = LU = 130	16,5	40x8		
56768	Coltello con asola dritto	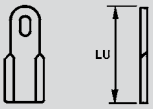	LA = LU = 82	30x14	40x5		56342
HMF FREI							
56254	Coltello a Y con asola	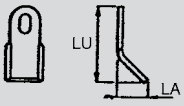	LA = 40 LU = 82	30x14	40x5	56338	56342 57121 56347
HYMACH							
56215	Coltello con asola	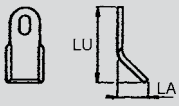	LA = 44 LU = 113	30x14	40x8		
56216	Coltello a Y	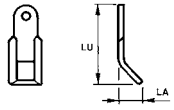	LA = 42 LU = 152	20,5	50x8		
56217	Coltello con asola diritto	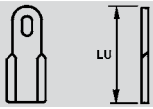	LA = LU = 113	35x17	40x6		
56224	Dente girato	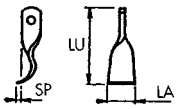	LA = LU = 160 SP =	20,5	50x12		

Gli articoli qui descritti, prodotti da e/o per conto di CERMAG, sono da intendersi adattabili, quindi non originali, ai marchi indicati secondo REG. CE 1400/2002
All items described here, produced by and/or on behalf of CERMAG, are to be understood as adaptable, therefore not original, to the brands indicated according to REG. EC 1400/2002

Zappe - Coltelli - Denti - Lame - Molle

BLADES - SPARE TINES FOR ROTARY HARROWS - CULTIVATOR SPRINGS

segue COLTELLI PER TRINCIA

LAMES POUR DEBROUSSAILLEUSES - FORESTRY BRUSH CUTTER - SCHLEGELMESSER - CUCHILLAS PARA DESMALEZADORAS

ARTICOLO	DESCRIZIONE	DISEGNO	MISURE LA = mm LU = mm	FORO mm	PIATTO mm	BOCCOLA ARTICOLO	GRILLO ARTICOLO
KUHN							
55312	Coltello diritto OEM 6060002	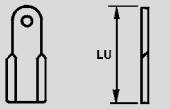	LA = LU = 204	25,5	60x10		
55313	Coltello a Y OEM 6060004	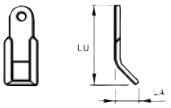	LA = 55 LU = 205	25,5	60x10	56584	
56236	Coltello a Y BNA OEM 6060009	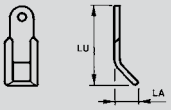	LA = 50 LU = 130	20,5	50x10		
56234	Coltello a Y BNE OEM 6060000	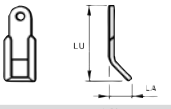	LA = 40 LU = 135	16,5	40x8		
57082	Spatola c/occhiello OEM 6060842 - 6060179	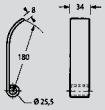	LA = x LU = x	25,5	34x8		
KVERNELAND - MALETTI							
55971	Coltello a Y universale FM - FH	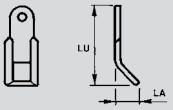	LA = 40 LU = 130	14,5	40x5		
55972	Coltello per sassi - con asola FM - FH	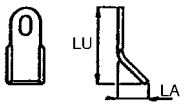	LA = 40 LU = 80	26x14	40x5		56400 57125
57083	FX coltello a Y OEM 6400080	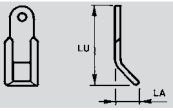	LA = 57 LU = 194	16,5	50x10		
57084	FX coltello diritto	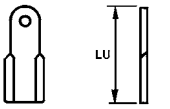	LA = LU = 200	16,5	50x10		
57085	Coltello a Y	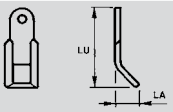	LA = 42 LU = 130	16,5	40x10		
57086	FH coltello a Y pesante	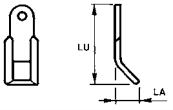	LA = 42 LU = 130	14,5	40x10		
57087	Coltello a Y	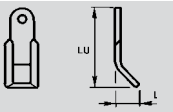	LA = 50 LU = 130	16,5	40x10		
MASCHIO							
56251	Coltello a Y tipo corto	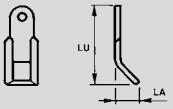	LA = 70 LU = 115	20,5	60x10		

Gli articoli qui descritti, prodotti da e/o per conto di CERMAG, sono da intendersi adattabili, quindi non originali, ai marchi indicati secondo REG. CE 1400/2002
All items described here, produced by and/or on behalf of CERMAG, are to be understood as adaptable, therefore not original, to the brands indicated according to REG. EC 1400/2002

segue COLTELLI PER TRINCIA
LAMES POUR DEBROUSSAILLEUSES - FORESTRY BRUSH CUTTER - SCHLEGELMESSER - CUCHILLAS PARA DESMALEZADORAS

ARTICOLO	DESCRIZIONE	DISEGNO	MISURE LA = mm LU = mm	FORO mm	PIATTO mm	BOCCOLA ARTICOLO	GRILLO ARTICOLO
segue MASCHIO							
56252	Coltello a Y tipo lungo	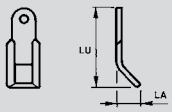	LA = 55 LU = 150	20,5	60x10		
56588	Coltello a Y tipo pesante	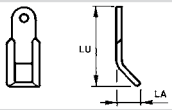	LA = 61 LU = 210	25,5	60x8		
55165	Coltello dritto tipo pesante	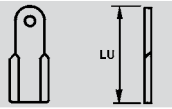	LA = LU = 210	25,5	60x8		
56589	Coltello a Y tipo leggero	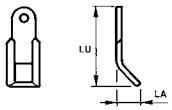	LA = 56 LU = 125	16,5	45x8		
57117	Vita coltello dritto tipo leggero	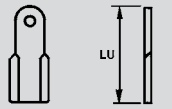	LA = LU = 135	16,5	45x8		
57088	Bisonte Giraffa coltello a Y	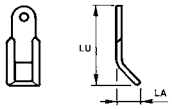	LA = 60 LU = 115	20,5	50x10		
56254	Coltello con asola	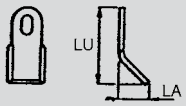	LA = 40 LU = 82	30x14	40x5	56338	56342 57121 56347
56343	Spatola BA	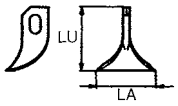	LA = 70 LU = 80	14x25	36x7		56342
57089	Coltello L tipo leggero	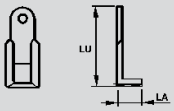	LA = 60 LU = 135	16,5	45x8		
57090	Coltello L tipo pesante	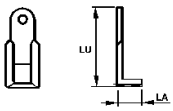	LA = 60 LU = 210	25,5	60x8		
57091	Coltello Y tipo leggero	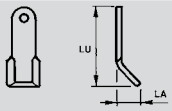	LA = 57 LU = 180	20,5	50x10		

MEAAT - MEARELLI

55313	Coltello a Y per trincia	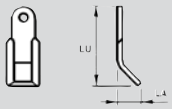	LA = 55 LU = 205	25,5	60x10	56584	
55312	Coltello per trincia tipo diritto	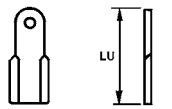	LA = LU = 204	25,5	60x10		

Gli articoli qui descritti, prodotti da e/o per conto di CERMAG, sono da intendersi adattabili, quindi non originali, ai marchi indicati secondo REG. CE 1400/2002
All items described here, produced by and/or on behalf of CERMAG, are to be understood as adaptable, therefore not original, to the brands indicated according to REG. EC 1400/2002

Zappe - Coltelli - Denti - Lame - Molle

BLADES - SPARE TINES FOR ROTARY HARROWS - CULTIVATOR SPRINGS

segue COLTELLI PER TRINCIA

LAMES POUR DEBROUSSAILLEUSES - FORESTRY BRUSH CUTTER - SCHLEGELMESSER - CUCHILLAS PARA DESMALEZADORAS

ARTICOLO	DESCRIZIONE	DISEGNO	MISURE LA = mm LU = mm	FORO mm	PIATTO mm	BOCCOLA ARTICOLO	GRILLO ARTICOLO
segue MEAAT - MEARELLI							
56230	Coltello a L per trincia	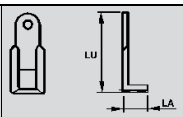	LA = 50 LU = 199	25,5	60x10		
55972	Coltello Y per braccio decespugliatore	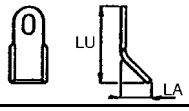	LA = 40 LU = 80	26x14	40x5		
MORIS							
56169	Coltello con asola tipo corto	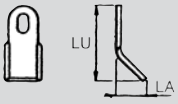	LA = 45 LU = 80	30x14	40x8	56338	56342
57081	Coltello diritto	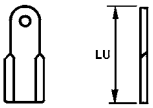	LA = LU = 114	14,5	35x5		
56234	Coltello a Y	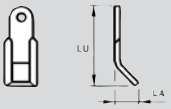	LA = 40 LU = 135	16,5	40x8		
57080	Coltello diritto TIG OEM 0901149	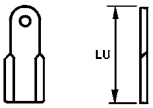	LA = LU = 130	16,5	40x8		
56768	665-C coltello con asola dritto	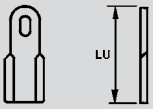	LA = LU = 82	30x14	40x5		56342
MURATORI							
56208	Coltello a Y MT.2	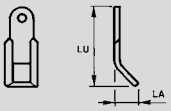	LA = 42 LU = 114	14,5	35x5		
56209	Coltello a Y MT5 - MT6	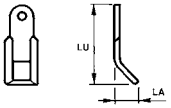	LA = 47 LU = 117	20,5	40x8	57127	
56211	Coltello a Y universale MT7	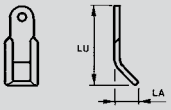	LA = 55 LU = 150	25,5	60x10	56740	
57081	Coltello diritto	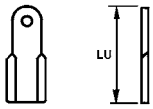	LA = LU = 114	14,5	35x5		
56343	Spatola	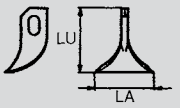	LA = 70 LU = 80	14x25	36x7		56342
NICOLAS							
56337	Coltello con asola	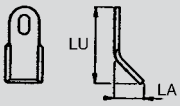	LA = 41 LU = 101	14x26	40x5	56338	56347

Gli articoli qui descritti, prodotti da e/o per conto di CERMAG, sono da intendersi adattabili, quindi non originali, ai marchi indicati secondo REG. CE 1400/2002
All items described here, produced by and/or on behalf of CERMAG, are to be understood as adaptable, therefore not original, to the brands indicated according to REG. EC 1400/2002

segue COLTELLI PER TRINCIA

LAMES POUR DEBROUSSAILLEUSES - FORESTRY BRUSH CUTTER - SCHLEGELMESSER - CUCHILLAS PARA DESMALEZADORAS

ARTICOLO	DESCRIZIONE	DISEGNO	MISURE LA = mm LU = mm	FORO mm	PIATTO mm	BOCCOLA ARTICOLO	GRILLO ARTICOLO
NOBILI							
56234	Coltello a Y BNE 100 - 180	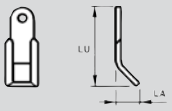	LA = 40 LU = 135	16,5	40x8		
56236	Coltello a Y BNA	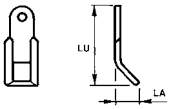	LA = 50 LU = 130	20,5	50x10		
55310	Coltello a Y TRITURATOR RM	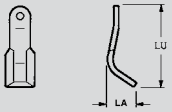	LA = 66 LU = 245	25,5	60x8		
55312	Coltello diritto 02 - BMG OEM 1551000	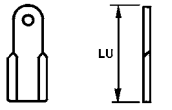	LA = LU = 204	25,5	60x10		
55313	Coltello a Y BMG OEM 2555004	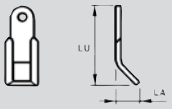	LA = 55 LU = 205	25,5	60x10		
56230	Coltello a 90° BMG	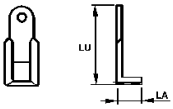	LA = 50 LU = 199	25,5	60x10		
56237	Coltello a Y con asola	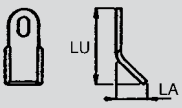	LA = 40 LU = 90	30x14	35x7		
57092	BB - B10 - B12 coltello Y 17496	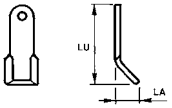	LA = 40 LU = 178	16,5	40x8		
57080	BNE coltello diritto	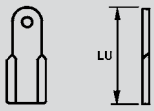	LA = LU = 130	16,5	40x8		
57082	Spatola c/occhiello OEM 1551128 - 1551147	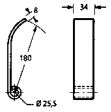	LA = x LU = x	25,5	34x8		
56589	WKD 210 coltello a Y OEM 1891018	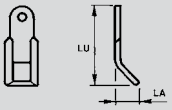	LA = 56 LU = 125	16,5	45x8		
57094	Coltello ruota interfila 20003	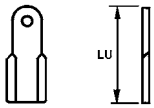	LA = LU = 240	16,5	40x8		
56910	WKD coltello dritto	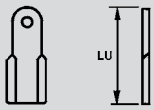	LA = LU = 130	16,5	45x8		
57455	Coltello	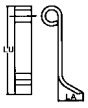	LA = 52 LU = 186	26	34x8		

Gli articoli qui descritti, prodotti da e/o per conto di CERMAG, sono da intendersi adattabili, quindi non originali, ai marchi indicati secondo REG. CE 1400/2002

All items described here, produced by and/or on behalf of CERMAG, are to be understood as adaptable, therefore not original, to the brands indicated according to REG. EC 1400/2002

Zappe - Coltelli - Denti - Lame - Molle

BLADES - SPARE TINES FOR ROTARY HARROWS - CULTIVATOR SPRINGS

segue COLTELLI PER TRINCIA

LAMES POUR DEBROUSSAILLEUSES - FORESTRY BRUSH CUTTER - SCHLEGELMESSER - CUCHILLAS PARA DESMALEZADORAS

ARTICOLO	DESCRIZIONE	DISEGNO	MISURE LA = mm LU = mm	FORO mm	PIATTO mm	BOCCOLA ARTICOLO	GRILLO ARTICOLO
NOREMAT							
56337	Coltello con asola Y	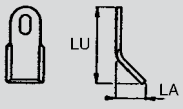	LA = 41 LU = 101	14x26	40x5	56338	56347
56339	Coltello a Y	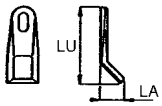	LA = 36 LU = 97	14x27	35x8	57128 56352	56347 57132
56336	Coltello Y	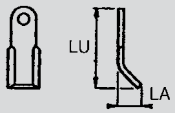	LA = 40 LU = 134	14,5	40x5		
56254	Coltello a Y con asola	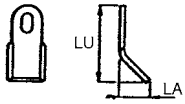	LA = 40 LU = 82	30x14	40x5	56338	56342 57121 56347
OMARV							
55313	Coltello a Y	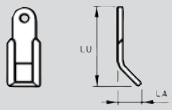	LA = 55 LU = 205	25,5	60x10	56584	
55312	Coltello diritto	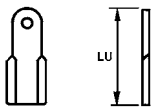	LA = LU = 204	25,5	60x10		
56230	Trincia	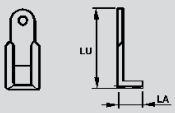	LA = 50 LU = 199	25,5	60x10		

Gli articoli qui descritti, prodotti da e/o per conto di CERMAG, sono da intendersi adattabili, quindi non originali, ai marchi indicati secondo REG. CE 1400/2002
All items described here, produced by and/or on behalf of CERMAG, are to be understood as adaptable, therefore not original, to the brands indicated according to REG. EC 1400/2002

segue COLTELLI PER TRINCIA

LAMES POUR DEBROUSSAILLEUSES - FORESTRY BRUSH CUTTER - SCHLEGELMESSER - CUCHILLAS PARA DESMALEZADORAS

ARTICOLO	DESCRIZIONE	DISEGNO	MISURE LA = mm LU = mm	FORO mm	PIATTO mm	BOCCOLA ARTICOLO	GRILLO ARTICOLO
ORSI							
56234	Coltello a Y OEM 00023000	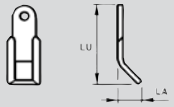	LA = 40 LU = 135	16,5	40x8		
56205	Coltello a Y OEM 00023002	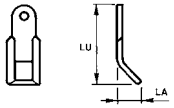	LA = 60 LU = 140	16,5	60x8		
56170	Coltello a Y con asola OEM 00023001	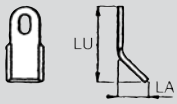	LA = 40 LU = 105	30x14	40x8		56342
56810	Coltello diritto con asola	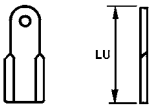	LA = LU = 104	35x17	40x6		
56209	Coltello a Y KL - KP OEM 00023004	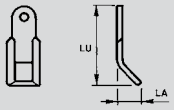	LA = 47 LU = 117	20,5	40x8		
56765	Coltello 1/2 giro OEM 00023044	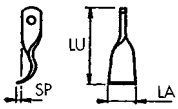	LA = 60 LU = 147	25,5	50x10	57297	
56769	RIVER 500 Coltello a Y OEM 00023024	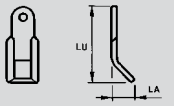	LA = 40 LU = 150	20,5	40x8		
56213	Coltello Y tipo leggero OEM 00023013	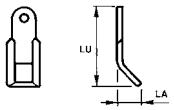	LA = 25 LU = 80	14,5	35x5	57126	
57096	Coltello stampato Y OEM 00023043	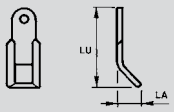	LA = 40 LU = 150	25,5	60x8		
57097	Coltello con asola corto	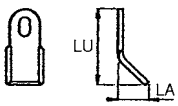	LA = 40 LU = 95	35x17	40x8		
56402	Coltello Universale OEM 30027218	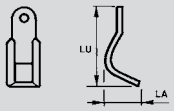	LA = 92 LU = 220	25,5	60x8		
57099	Coltello diritto	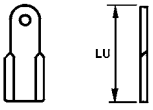	LA = LU = 140	16,5	60x8		
55828	Coltello a Y OEM 00023057	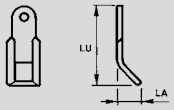	LA = 55 LU = 204	25,5	60x8	56323	
56197	Modello forgiato OEM 00023056	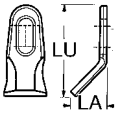	LA = 40 LU = 99	16x39	45x8	57128 56338	56812 57123

Gli articoli qui descritti, prodotti da e/o per conto di CERMAG, sono da intendersi adattabili, quindi non originali, ai marchi indicati secondo REG. CE 1400/2002

All items described here, produced by and/or on behalf of CERMAG, are to be understood as adaptable, therefore not original, to the brands indicated according to REG. EC 1400/2002

Zappe - Coltelli - Denti - Lame - Molle

BLADES - SPARE TINES FOR ROTARY HARROWS - CULTIVATOR SPRINGS

segue COLTELLI PER TRINCIA

LAMES POUR DEBROUSSAILLEUSES - FORESTRY BRUSH CUTTER - SCHLEGELMESSER - CUCHILLAS PARA DESMALEZADORAS

ARTICOLO	DESCRIZIONE	DISEGNO	MISURE LA = mm LU = mm	FORO mm	PIATTO mm	BOCCOLA ARTICOLO	GRILLO ARTICOLO
PALLADINO							
56309	Coltello a Y	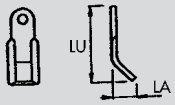	LA = 52 LU = 205	25,5	60x8		
57059	Coltello dritto	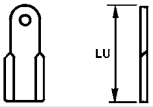	LA = LU = 204	25,5	60x8		
56226	Coltello a Y tipo leggero TSLL	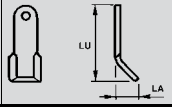	LA = 44 LU = 100	12,5	40x5		
PEGORARO (FORT-PEGORARO)							
56309	Coltello Y 9119	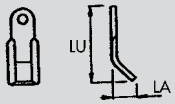	LA = 52 LU = 205	25,5	60x8		
57059	Coltello dritto 9118	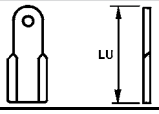	LA = LU = 204	25,5	60x8		
PERUGINI CONCEPT							
55825	Coltello tipo Y GT - MT	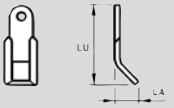	LA = 60 LU = 150	25,5	60x8	56584 56583 56325	
56206	Coltello a Y	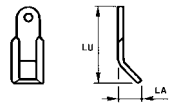	LA = 45 LU = 120	16,5	40x8		
55313	Coltello a Y pesante	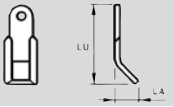	LA = 55 LU = 205	25,5	60x10	56584	
57455	Coltello	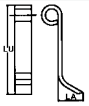	LA = 52 LU = 186	26	34x8		
PERUZZO							
56402	Coltello Universale	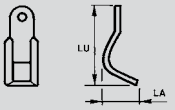	LA = 92 LU = 220	25,4	60x8		
57100	Coltello con asola Y	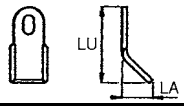	LA = 26 LU = 103	30x14	30x4		
PRE.FER.							
55825	Coltello tipo Y Standard	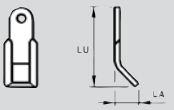	LA = 60 LU = 150	25,5	60x8	56584 56583 56325	

Gli articoli qui descritti, prodotti da e/o per conto di CERMAG, sono da intendersi adattabili, quindi non originali, ai marchi indicati secondo REG. CE 1400/2002
All items described here, produced by and/or on behalf of CERMAG, are to be understood as adaptable, therefore not original, to the brands indicated according to REG. EC 1400/2002

segue COLTELLI PER TRINCIA

LAMES POUR DEBROUSSAILLEUSES - FORESTRY BRUSH CUTTER - SCHLEGELMESSER - CUCHILLAS PARA DESMALEZADORAS

ARTICOLO	DESCRIZIONE	DISEGNO	MISURE LA = mm LU = mm	FORO mm	PIATTO mm	BOCCOLA ARTICOLO	GRILLO ARTICOLO
PROCOMAS							
56334	Coltello a Y	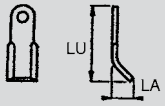	LA = 48 LU = 125	16,5	40x6		
56333	Coltello a Y	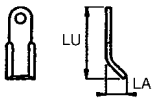	LA = 55 LU = 140	25,5	60x6	56335	
55825	Coltello Y	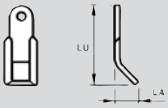	LA = 60 LU = 150	25,5	60x8	56584 56583 56325	
QUIVOGNE							
55312	Coltello diritto	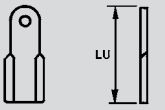	LA = LU = 204	25,5	60x10		
55313	Coltello a Y 1052/91	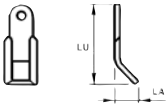	LA = 55 LU = 205	25,5	60x10	56584	
56230	Coltello a L 1321/94	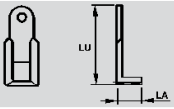	LA = 50 LU = 199	25,5	60x10		
56309	Coltello a Y	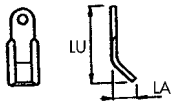	LA = 52 LU = 205	25,5	60x8		
RINIERI							
56213	Coltello Y tipo leggero	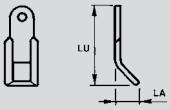	LA = 25 LU = 80	14,5	35x5	57126	
55825	Coltello Y	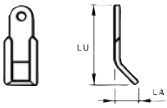	LA = 60 LU = 150	25,5	60x8	56584 56583 56325	
ROUSSEAU							
56336	Fleu-Courbe 5.254.02	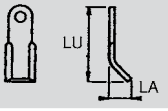	LA = 40 LU = 134	14,5	40x5		
56337	5.254.22	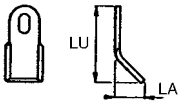	LA = 41 LU = 101	14x26	40x5	56338	56347
56339	Universale 5.254.30	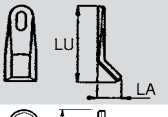	LA = 36 LU = 97	14x27	35x8	57128 56352	56347 57123
56197	Modello forgiato	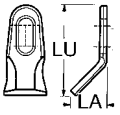	LA = 40 LU = 99	16x39	45x8	57128 56338	56812 57123

Gli articoli qui descritti, prodotti da e/o per conto di CERMAG, sono da intendersi adattabili, quindi non originali, ai marchi indicati secondo REG. CE 1400/2002

All items described here, produced by and/or on behalf of CERMAG, are to be understood as adaptable, therefore not original, to the brands indicated according to REG. EC 1400/2002

Zappe - Coltelli - Denti - Lame - Molle

BLADES - SPARE TINES FOR ROTARY HARROWS - CULTIVATOR SPRINGS

segue COLTELLI PER TRINCIA

LAMES POUR DEBROUSSAILLEUSES - FORESTRY BRUSH CUTTER - SCHLEGELMESSER - CUCHILLAS PARA DESMALEZADORAS

ARTICOLO	DESCRIZIONE	DISEGNO	MISURE LA = mm LU = mm	FORO mm	PIATTO mm	BOCCOLA ARTICOLO	GRILLO ARTICOLO
SANDRI - C.M.S.							
55825	Coltello Y	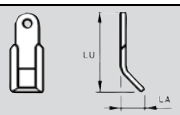	LA = 60 LU = 150	25,5	60x8	56584 56583 56325	
56170	Coltello con asola	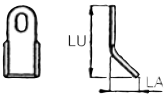	LA = 40 LU = 105	30x14	40x8		56342
56766	Coltello dritto	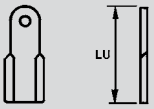	LA = LU = 150	25,5	60x8	56583 56325 57132	
SEKO							
57101	Coltello Y	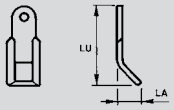	LA = 50 LU = 207	25,5	60x7		
57102	Coltello dritto	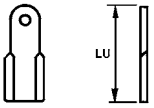	LA = LU = 207	25,5	60x7		
SEPPI							
57103	Coltello tipo Y Standard	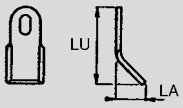	LA = 33 LU = 85	30x20	45x6		
SICMA							
57104	Coltello a L tipo corto	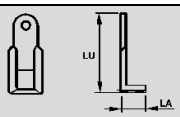	LA = 70 LU = 120	25,5	60x8		
57105	Coltello dritto	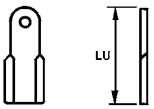	LA = LU = 197	25,5	60x8		
57106	Sicma Dente	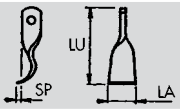	LA = LU = 195	25,5	50x8		
57107	Coltello dritto	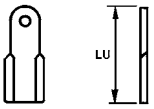	LA = LU = 136	16,5	40x6		
SICMA (MIGLIANICO)							
56244	Coltello a L	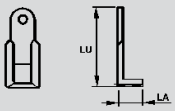	LA = 55 LU = 192	25,5	60x8		
56227	Coltello a Y TLX	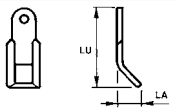	LA = 50 LU = 110	16,5	40x8		

Gli articoli qui descritti, prodotti da e/o per conto di CERMAG, sono da intendersi adattabili, quindi non originali, ai marchi indicati secondo REG. CE 1400/2002
All items described here, produced by and/or on behalf of CERMAG, are to be understood as adaptable, therefore not original, to the brands indicated according to REG. EC 1400/2002

segue COLTELLI PER TRINCIA

LAMES POUR DEBROUSSAILLEUSES - FORESTRY BRUSH CUTTER - SCHLEGELMESSER - CUCHILLAS PARA DESMALEZADORAS

ARTICOLO	DESCRIZIONE	DISEGNO	MISURE LA = mm LU = mm	FORO mm	PIATTO mm	BOCCOLA ARTICOLO	GRILLO ARTICOLO
segue SICMA (MIGLIANICO)							
56228	Coltello a Y TVF	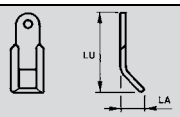	LA = 50 LU = 110	20,5	40x10		
55313	Coltello a Y TRP	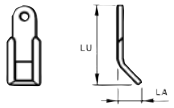	LA = 55 LU = 205	25,5	60x10		
56211	Coltello a Y TRG	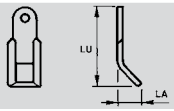	LA = 55 LU = 150	25,5	60x10	56740	
56213	Coltello a Y TA	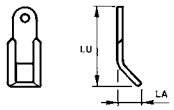	LA = 25 LU = 80	14,5	35x5	57126	
57057	TRG Coltello dritto	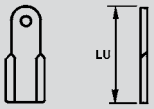	LA = LU = 150	25,5	60x10		
55828	Coltello a Y TRP	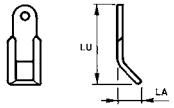	LA = 55 LU = 204	25,5	60x8	56323	
SICMA (OSTRA VETERE)							
56589	Coltello a Y	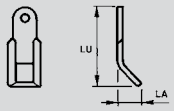	LA = 56 LU = 125	16,5	45x8		
SMA							
56337	BG59 - BGC corto	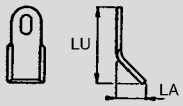	LA = 41 LU = 101	14x26	40x5	56338	56347
56336	LAU	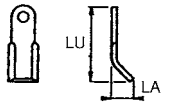	LA = 40 LU = 134	14,5	40x5		
56349	T 59 stampato	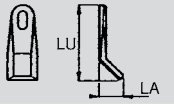	LA = 33 LU = 97	14x26	40x8		
56254	B659-C Coltello con asola tipo corto	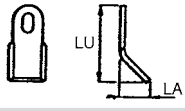	LA = 40 LU = 82	30x14	40x5		
56768	665-C coltello con asola dritto	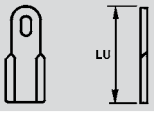	LA = LU = 82	30x14	40x5		
56339	Coltello a Y	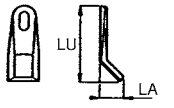	LA = 36 LU = 97	14x27	35x8	57128 56352	56347 57123

Gli articoli qui descritti, prodotti da e/o per conto di CERMAG, sono da intendersi adattabili, quindi non originali, ai marchi indicati secondo REG. CE 1400/2002

All items described here, produced by and/or on behalf of CERMAG, are to be understood as adaptable, therefore not original, to the brands indicated according to REG. EC 1400/2002

Zappe - Coltelli - Denti - Lame - Molle

BLADES - SPARE TINES FOR ROTARY HARROWS - CULTIVATOR SPRINGS

segue COLTELLI PER TRINCIA

LAMES POUR DEBROUSSAILLEUSES - FORESTRY BRUSH CUTTER - SCHLEGELMESSER - CUCHILLAS PARA DESMALEZADORAS

ARTICOLO	DESCRIZIONE	DISEGNO	MISURE LA = mm LU = mm	FORO mm	PIATTO mm	BOCCOLA ARTICOLO	GRILLO ARTICOLO
Segue SMA							
56197	Universale	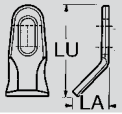	LA = 40 LU = 99	16x39	45x8	57128 56338	56812 57123
57108	Coltello stampato Y OEM SME6	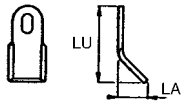	LA = 92 LU = 95	32x15	40x6	56338	56347
SOVEMA							
55828	Coltello a Y universale	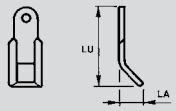	LA = 55 LU = 204	25,5	60x8		
56242	Coltello a Y con asola	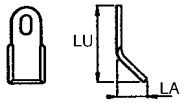	LA = 40 LU = 90	30x14	40x6		56342
56244	Coltelli a 90° tipo lungo	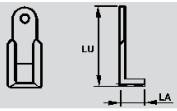	LA = 55 LU = 192	25,5	60x8		
56246	Coltello a 90° tipo corto	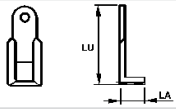	LA = 70 LU = 120	16,5	50x10		
56247	Coltello a Y tipo corto	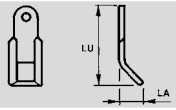	LA = 70 LU = 125	16,5	50x10		
56343	Coltello spatola	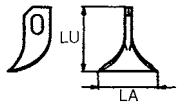	LA = 70 LU = 80	14x25	36x7		56342
57107	Coltello dritto	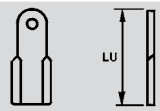	LA = LU = 136	16,5	60x6		
TAARUP							
55832	Coltello a Y 50 - 507 - 000	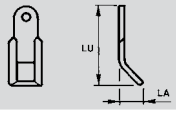	LA = 47 LU = 215	29	65x7		
55829	Coltello a Y PATENT 40.882-300	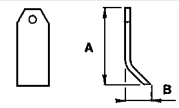	LA = 42 LU = 148	14	75X7		

Gli articoli qui descritti, prodotti da e/o per conto di CERMAG, sono da intendersi adattabili, quindi non originali, ai marchi indicati secondo REG. CE 1400/2002
All items described here, produced by and/or on behalf of CERMAG, are to be understood as adaptable, therefore not original, to the brands indicated according to REG. EC 1400/2002

segue COLTELLI PER TRINCIA

LAMES POUR DEBROUSSAILLEUSES - FORESTRY BRUSH CUTTER - SCHLEGELMESSER - CUCHILLAS PARA DESMALEZADORAS

ARTICOLO	DESCRIZIONE	DISEGNO	MISURE LA = mm LU = mm	FORO mm	PIATTO mm	BOCCOLA ARTICOLO	GRILLO ARTICOLO
TERRANOVA							
56588	Coltello a Y tipo pesante	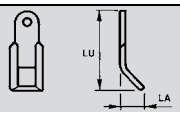	LA = 61 LU = 210	25,5	60x8		
55165	Coltello dritto tipo pesante	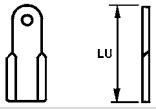	LA = LU = 210	25,5	60x8		
56589	Coltello a Y tipo leggero	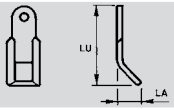	LA = 56 LU = 125	16,5	45x8		
57117	Coltello dritto tipo leggero	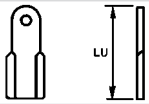	LA = LU = 135	16,5	45x8		
56343	Spatola	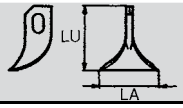	LA = 70 LU = 80	14x25	36x7		56342
TIERRE							
56211	Coltello a Y	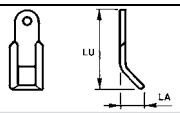	LA = 55 LU = 150	25,5	60x10	56740	
57057	Coltello dritto	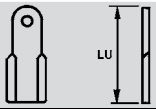	LA = LU = 150	25,5	60x10		
TORTELLA							
56589	Coltello a Y	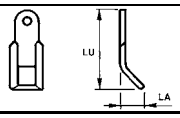	LA = 56 LU = 125	16,5	45x8		
TURNER							
56404	Coltello snodato	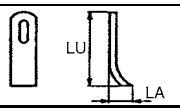	LA = 34 LU = 98	14x30	35x10		
UBALDI							
56213	Coltello Y	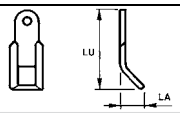	LA = 25 LU = 80	14,5	35x5	57126	
55825	Coltello Y	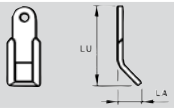	LA = 60 LU = 150	25,5	60x8	56584 56583 56325	
56766	Coltello dritto	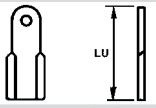	LA = LU = 150	25,5	60x8	56583 56325 57132	
55313	Coltello a Y per trincia	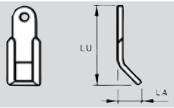	LA = 55 LU = 205	25,5	60x10	56584	

Gli articoli qui descritti, prodotti da e/o per conto di CERMAG, sono da intendersi adattabili, quindi non originali, ai marchi indicati secondo REG. CE 1400/2002

All items described here, produced by and/or on behalf of CERMAG, are to be understood as adaptable, therefore not original, to the brands indicated according to REG. EC 1400/2002

Zappe - Coltelli - Denti - Lame - Molle

BLADES - SPARE TINES FOR ROTARY HARROWS - CULTIVATOR SPRINGS

segue COLTELLI PER TRINCIA

LAMES POUR DEBROUSSAILLEUSES - FORESTRY BRUSH CUTTER - SCHLEGELMESSER - CUCHILLAS PARA DESMALEZADORAS

ARTICOLO	DESCRIZIONE	DISEGNO	MISURE LA = mm LU = mm	FORO mm	PIATTO mm	BOCCOLA ARTICOLO	GRILLO ARTICOLO
segue UBALDI							
56234	Coltello a Y	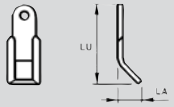	LA = 40 LU = 135	16,5	40x8		
57109	Coltello a Y tipo leggero	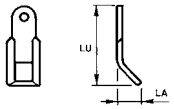	LA = 58 LU = 176	25,5	60x10		
57110	Coltello Y leggero	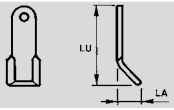	LA = 50 LU = 145	20,5	50x8		
57111	Coltello dritto leggero	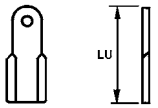	LA = LU = 145	20,5	50x8		
VIGOLO							
57394	Coltello curvo	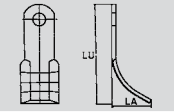	LA = 74 LU = 200	25,5	60x8		
55310	Coltello universale F150	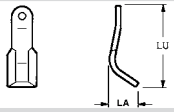	LA = 66 LU = 245	25,5	60x8		
55972	Coltello con asola	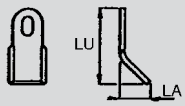	LA = 40 LU = 80	26x14	40x5		56400 57125
VOTEX							
56404	Coltello snodato	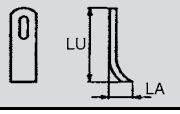	LA = 34 LU = 98	14x30	35x10		56351
ZAMPINI							
55825	Coltello Y	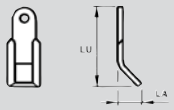	LA = 60 LU = 150	25,5	60x8	56584 56583 56325	
56169	Coltello con asola	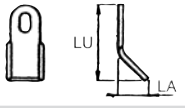	LA = 45 LU = 80	30x14	40x8	56338	56342
56234	Coltello a Y	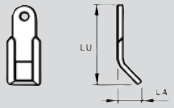	LA = 40 LU = 135	16,5	40x8		
56254	Coltello a Y con asola	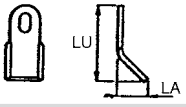	LA = 40 LU = 82	30x14	40x5	56338	56347 57121 56342
56768	Coltello con asola dritto	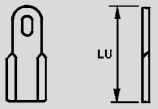	LA = LU = 82	30x14	40x5		56342

Gli articoli qui descritti, prodotti da e/o per conto di CERMAG, sono da intendersi adattabili, quindi non originali, ai marchi indicati secondo REG. CE 1400/2002
All items described here, produced by and/or on behalf of CERMAG, are to be understood as adaptable, therefore not original, to the brands indicated according to REG. EC 1400/2002

segue COLTELLI PER TRINCIA

LAMES POUR DEBROUSSAILLEUSES - FORESTRY BRUSH CUTTER - SCHLEGELMESSER - CUCHILLAS PARA DESMALEZADORAS

ARTICOLO	DESCRIZIONE	DISEGNO	MISURE LA = mm LU = mm	FORO mm	PIATTO mm	BOCCOLA ARTICOLO	GRILLO ARTICOLO
ZANON							
56209	Coltello universale	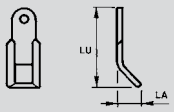	LA = 47 LU = 117	20,5	40x8	57127	
56169	Coltello con asola	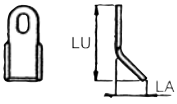	LA = 45 LU = 80	30x14	40x8	56338	56342
ZAPPATOR							
56251	Coltello a Y tipo corto	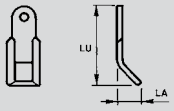	LA = 70 LU = 115	20,5	60x10		
56252	Coltello a Y tipo lungo	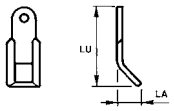	LA = 55 LU = 150	20,5	60x10		
56254	Coltello a Y con asola	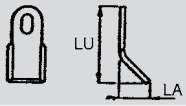	LA = 40 LU = 82	30x14	40x5	56338	56347 57121 56342
56404	Coltello snodato	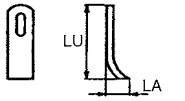	LA = 34 LU = 98	14x30	35x10		
57091	TL coltello Y tipo leggero	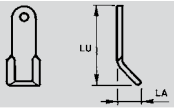	LA = 57 LU = 180	20,5	50x10		
57112	Coltello dritto	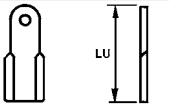	LA = LU = 120	20,5	60x10		
57113	Coltello Y tipo leggero	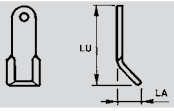	LA = 40 LU = 98	10,5	35x4		
57114	H00TC coltello Y	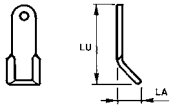	LA = 41 LU = 102	14,5	40x6		

BULLONI COMPLETI PER COLTELLI TRINCIA CLASSE 10.9

BOULONS COMPLETS POUR COUTEAUX HACHEUSE EN 10.9
COMPLETE BOLTS FOR CUTTER-KNIFES IN 10.9
BOLZEN FÜR MESSER DES GESTRÜPPSCHNEIDERS IN 10.9
PERNOS COMPLETOS POR CUCHILLAS TRINCHA EN 10.9



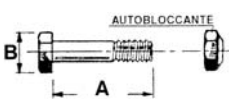

ARTICOLO	MISURA	A mm	B mm	APPLICAZIONE
56592	M12x1,75	55	19	BRUNI 1° tipo
57622	M12x1,75	60	19	-
56593	M12x1,75	65	19	BRUNI 2° tipo
56594	M12x1,75	90	19	FERRI
57623	M12x1,75	100	19	-
56199	7/16" (11,1)	84	16	ROUSSEAU-SMA-FERRI-MALETTI
56595	7/16" (11,1)	62	16	ZAPPATOR-ROUSSEAU-SMA-FERRI
57625	7/16" (11,1)	95	16	-

ARTICOLO	MISURA	A mm	B mm	APPLICAZIONE
57319	M14x2	60	22	-
57624	M14x2	90	22	-
56602	M16x1,5	90	24	-
56564	M16x1,5	100	24	-
56603	M16x1,5	130	24	-
57223	M18x1,5	100	27	-
57444	M18x1,5	120	27	per mazza 57315
57224	M20x1,5	100	30	-
57627	M20x1,5	110	30	-
57628	M20x1,5	120	30	-
57225	M20x1,5	130	30	-
57629	M20x1,5	140	30	-
56596	M16x2	60	24	ORSI
56597	M16x2	75	24	FERRI
57388	M16x2	90	27	-
57389	M16x2	100	27	-
57626	M16x2	130	27	-

Gli articoli qui descritti, prodotti da e/o per conto di CERMAG, sono da intendersi adattabili, quindi non originali, ai marchi indicati secondo REG. CE 1400/2002
All items described here, produced by and/or on behalf of CERMAG, are to be understood as adaptable, therefore not original, to the brands indicated according to REG. EC 1400/2002

Zappe - Coltelli - Denti - Lame - Molle

BLADES - SPARE TINES FOR ROTARY HARROWS - CULTIVATOR SPRINGS

BOCCOLE

ARTICOLO	DESCRIZIONE	
57126	Boccola	 Ø INTERNO = 8,2 mm Ø ESTERNO = 14 mm ALTEZZA = 28,8 mm
56740	Boccola	 Ø INTERNO = 16,5 mm Ø ESTERNO = 25 mm ALTEZZA = 48,5 mm
57127	Boccola	 Ø INTERNO = 14,5 mm Ø ESTERNO = 20 mm ALTEZZA = 18 mm
57128	Boccola	 Ø INTERNO = 16,5 mm Ø ESTERNO = 24 mm ALTEZZA = 21 mm
56316	Boccola	 Ø INTERNO = 12 mm Ø ESTERNO = 20,2 mm ALTEZZA = 12 mm
57129	Boccola	 Ø INTERNO = 28 mm Ø ESTERNO = 50 mm ALTEZZA = 10 mm
57130	Boccola	 Ø INTERNO = 20,5 mm Ø ESTERNO = 28 mm ALTEZZA = 40 mm
57131	Boccola	 Ø INTERNO = 14,5 mm Ø ESTERNO = 25 mm ALTEZZA = 23 mm
56584	Boccola	 Ø INTERNO = 25,3 mm Ø ESTERNO = 51 mm ALTEZZA = 13,4 mm
56323	Boccola	 Ø INTERNO = 17 mm Ø ESTERNO = 25 mm ALTEZZA = 19 mm
56583	Boccola	 Ø INTERNO = 13 mm Ø ESTERNO = 25 mm ALTEZZA = 63 mm
56587	Rondella	 Ø INTERNO = 13 mm Ø ESTERNO = 35 mm ALTEZZA = 8 mm
56586	Distanziale alto	 Ø INTERNO = 25,5 mm Ø ESTERNO = 40 mm ALTEZZA = 27 mm
56324	Boccola	 Ø INTERNO = 17 mm Ø ESTERNO = 25 mm ALTEZZA = 28 mm
56325	Boccola	 Ø INTERNO = 17 mm Ø ESTERNO = 25 mm ALTEZZA = 44 mm
56338	Distanziale	 Ø INTERNO = 12,2 mm Ø ESTERNO = 20 mm ALTEZZA = 22 mm
57132	Distanziale	 Ø INTERNO = 25,3 mm Ø ESTERNO = 51 mm ALTEZZA = 9,4 mm

Gli articoli qui descritti, prodotti da e/o per conto di CERMAG, sono da intendersi adattabili, quindi non originali, ai marchi indicati secondo REG. CE 1400/2002
All items described here, produced by and/or on behalf of CERMAG, are to be understood as adaptable, therefore not original, to the brands indicated according to REG. EC 1400/2002

segue BOCCOLE

ARTICOLO	DESCRIZIONE		
56590	Boccola		Ø INTERNO = 25,5 mm Ø ESTERNO = 35 mm ALTEZZA = 54 mm
56335	Boccola		Ø INTERNO = 17 mm Ø ESTERNO = 25 mm ALTEZZA = 13 mm
56352	Distanziale		Ø INTERNO = 12,5 mm Ø ESTERNO = 20 mm ALTEZZA = 26 mm
55831	Boccola		Ø INTERNO = 20,5 mm Ø ESTERNO = 28 mm ALTEZZA = 39 mm
56319	Boccola		Ø INTERNO = 12,5 mm Ø ESTERNO = 20 mm ALTEZZA = 16 mm
56582	Rondella		Ø INTERNO = 20,2 mm Ø ESTERNO = 30 mm ALTEZZA = 6 mm
56350	Distanziale		Ø INTERNO = 29 mm Ø ESTERNO = 35 mm ALTEZZA = 13 mm
56585	Distanziale basso		Ø INTERNO = 25,5 mm Ø ESTERNO = 40 mm ALTEZZA = 14 mm
57297	Boccola		Ø INTERNO = 14,5 mm Ø ESTERNO = 25 mm ALTEZZA = 54 mm
57423	Boccola		Ø INTERNO = 16,5 mm Ø ESTERNO = 25 mm ALTEZZA = 55 mm
57442	Boccola		Ø INTERNO = 16,5 mm Ø ESTERNO = 25 mm ALTEZZA = 60 mm

OEM ORSI: 30026691

GRILLI

ARTICOLO	DESCRIZIONE	 MISURE LA = mm LU = mm	Ø FORO mm	FILO mm	NOTE
56351	Cavallotto Girato	 LA = 48 LU = 63	11,5	Ø 11	
56322	Cavallotto	 LA = 49 LU = 73	15	Ø 13	
57120	Grillo girato	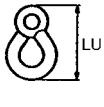 LA = 48 LU = 63	12,5	Ø 11	

Gli articoli qui descritti, prodotti da e/o per conto di CERMAG, sono da intendersi adattabili, quindi non originali, ai marchi indicati secondo REG. CE 1400/2002
All items described here, produced by and/or on behalf of CERMAG, are to be understood as adaptable, therefore not original, to the brands indicated according to REG. EC 1400/2002

Zappe - Coltelli - Denti - Lame - Molle

BLADES - SPARE TINES FOR ROTARY HARROWS - CULTIVATOR SPRINGS

segue GRILLI

ARTICOLO	DESCRIZIONE	 MISURE LA = mm LU = mm	Ø FORO mm	FILO mm	NOTE
57121	Grillo fissaggio	 LA = 44 LU = 65	11,5	Ø 11	
56400	Grillo fissaggio	 LA = 34 LU = 64	12,5	Ø 10	
57122	Grillo fissaggio	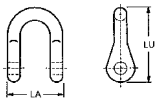 LA = 49 LU = 72	14,5	Ø 13	
56812	Grillo fissaggio	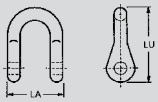 LA = 49 LU = 72	16,5	Ø 13	
56347	Grillo fissaggio	 LA = 49 LU = 66	11,5	Ø 11	
57123	Grillo fissaggio	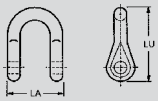 LA = 49 LU = 70	11,5	Ø 14	
57124	Grillo fissaggio	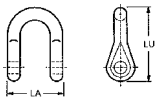 LA = 49 LU = 72	14,5	Ø 14	
57125	Grillo fissaggio	 LA = 42 LU = 46	9	Ø 8	
56342	Cavallotto	 LA = 48 LU = 66	12,5	Ø 11	
55830	Brida	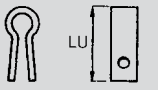 LA = LU = 103	14,5	35X8	
56199	Vite 7/16 x 84 5.952.24	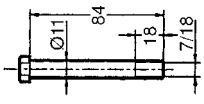			

Gli articoli qui descritti, prodotti da e/o per conto di CERMAG, sono da intendersi adattabili, quindi non originali, ai marchi indicati secondo REG. CE 1400/2002
All items described here, produced by and/or on behalf of CERMAG, are to be understood as adaptable, therefore not original, to the brands indicated according to REG. EC 1400/2002

MAZZE PER TRINCIA
MARTEAUX DE BROYEURS - STICKS SEEDS-CUTTINGS - ZWICKSTIFTESCHNEIDEMASCHINE - MAZAS DESMENUZADORAS DE SEMILLA

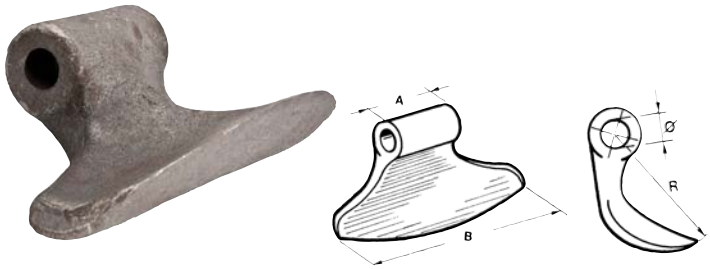

ARTICOLO	A mm	B mm	Ø FORO mm	R mm	PESO kg	APPLICAZIONI
56255	70	170	**16,5**	80	1,90	FISCHER - CHABAS - ROTORAM - VOTEX - HMF

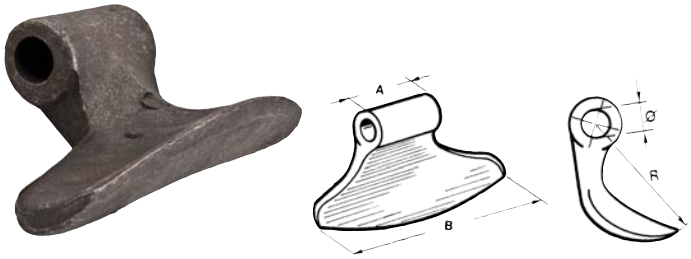

ARTICOLO	A mm	B mm	Ø FORO mm	R mm	PESO kg	APPLICAZIONI
56178	70	185	**16,5**	88	2,15	S.C.A.I. - CABE - AEDES - ROTORAM - AGRICOM - CHABAS - FISCHER - HMF - VOTEX
55452	70	185	**20,5**	88	2,15	S.C.A.I. - CABE - AEDES - AGRICOM - SEKO

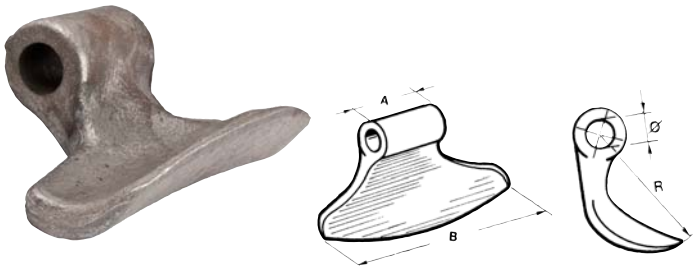

ARTICOLO	A mm	B mm	Ø FORO mm	R mm	PESO kg	APPLICAZIONI
55450	60	150	**20,5**	88	1,85	COSMAG - GESTIN - SAUERBURGER - RINIERI (1371661) - HUMUS - MASCHIO - SICMA - CELLI (722580) - PICURSA

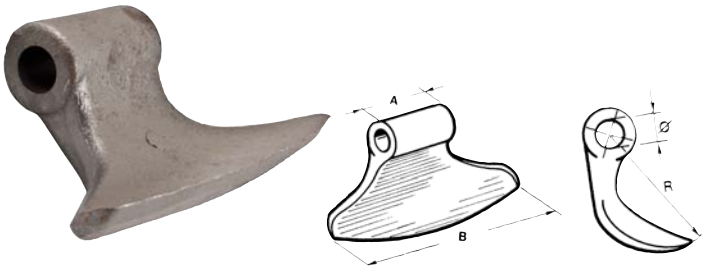

ARTICOLO	A mm	B mm	Ø FORO mm	R mm	PESO kg	APPLICAZIONI
55932	75	200	**20,5**	100	2,10	ROSATELLO - PERFECT (W-11624) - MEAAT

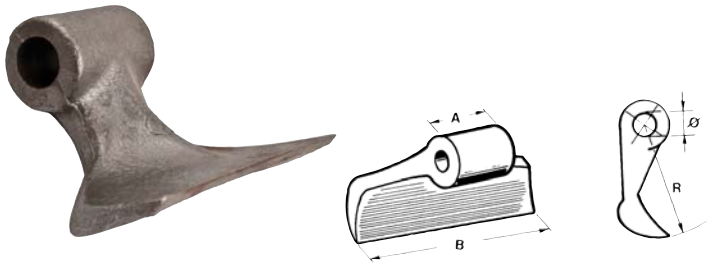

ARTICOLO	A mm	B mm	Ø FORO mm	R mm	PESO kg	APPLICAZIONI
57281	60	150	**20,5**	90	1,35	MASCHIO 03400410

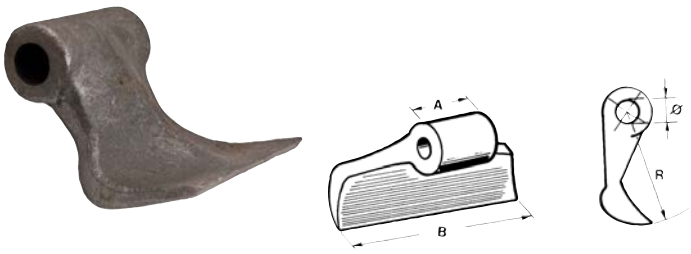

ARTICOLO	A mm	B mm	Ø FORO mm	R mm	PESO kg	APPLICAZIONI
56779	74	100	**16,5**	100	1,25	DRAGONE (3045/46)
56791	74	100	**18,5**	100	1,25	DRAGONE

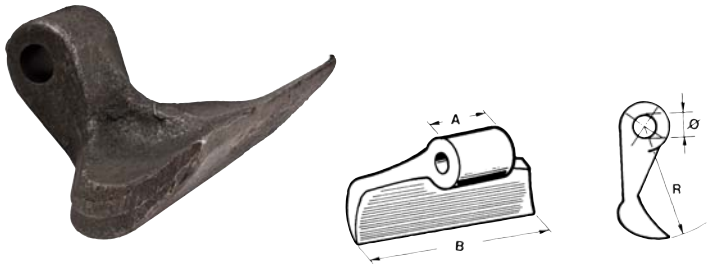

ARTICOLO	A mm	B mm	Ø FORO mm	R mm	PESO kg	APPLICAZIONI
56807	40	137	**16,5**	95	1,80	BERTI PESANTE - MEAAT
57134	40	137	**20,5**	95	1,45	FAUSTINI - UBALDI - ZAPPATOR

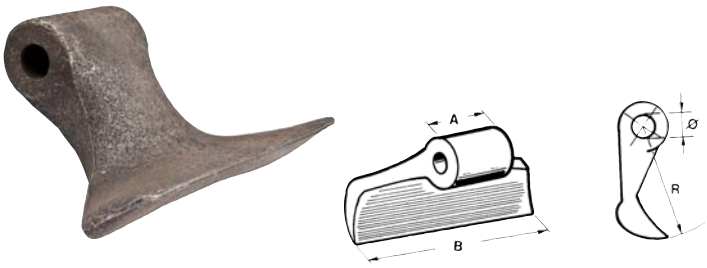

ARTICOLO	A mm	B mm	Ø FORO mm	R mm	PESO kg	APPLICAZIONI
55915	70	180	**16,5**	100	2,30	FERRI (09.01.016) - SICMA

Gli articoli qui descritti, prodotti da e/o per conto di CERMAG, sono da intendersi adattabili, quindi non originali, ai marchi indicati secondo REG. CE 1400/2002
All items described here, produced by and/or on behalf of CERMAG, are to be understood as adaptable, therefore not original, to the brands indicated according to REG. EC 1400/2002

Zappe - Coltelli - Denti - Lame - Molle

BLADES - SPARE TINES FOR ROTARY HARROWS - CULTIVATOR SPRINGS

segue MAZZE PER TRINCIA

MARTEAUX DE BROYEURS - STICKS SEEDS-CUTTINGS - ZWICKSTIFTESCHNEIDEMASCHINE - MAZAS DESMENUZADORAS DE SEMILLA


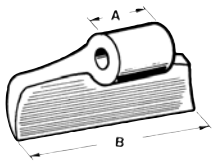

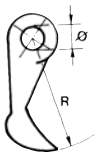

ARTICOLO	A mm	B mm	Ø FORO mm	R mm	PESO kg	APPLICAZIONI
55918	55	150	**16,5**	100	1,70	FALCONERO-SICMA-AGRIMASTER-MURATORI-ZAPPATOR - CEAL - SOVEMA
56182	55	150	**20,5**	100	1,70	FALCONERO-SICMA-MURATORI-ORSI-UBALDI-ZANON - AGRIMASTER (3001199), - AGROMEC, ZAPPATOR - AGRICOM - CALDERONI - MASCHIO - PICURSA (OEM. ORSI: 00023012 - AGRIMASTER 3000119)


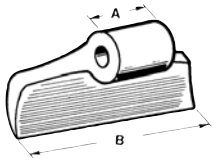

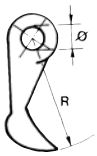

ARTICOLO	A mm	B mm	Ø FORO mm	R mm	PESO kg	APPLICAZIONI
55507	40	120	**14,5**	90	1,10	ZANON - ORSI
55919	40	120	**16,5**	90	1,10	SEPPI (119533 TYP SMW)- TORTELLA - CABE - HOWARD (2220 22001), AGRICOM, FAURI, FORIGO - BECCHIO (TM 152), MALETTI - ZANON - ZAPPATOR - MEGAMETAL
56804	40	120	**19,5**	90	1,10	SICMA - AGRICOM - BECCHIO
55449	40	120	**20,5**	90	1,10	CABE - ZAPPATOR - AGRICOM - FORIGO - SEPPI - ZANON - AGRIMASTER - MASCHIO


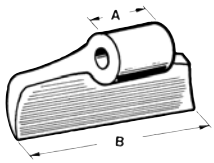

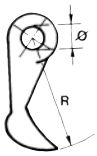

ARTICOLO	A mm	B mm	Ø FORO mm	R mm	PESO kg	APPLICAZIONI
57300	40	116	**16,5**	100	1,30	AGRICOM


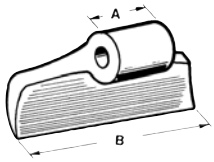

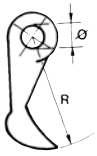

ARTICOLO	A mm	B mm	Ø FORO mm	R mm	PESO kg	APPLICAZIONI
56776	22	110	**16,5**	100	0,70	VIGOLO - OMARV - FERRI (09.01.134) - KUHN - PERFECT - ZILLI
55473	22	110	**20,5**	100	0,70	PERFECT - ZILLI
56183	22	110	**25,5**	100	0,70	MURATORI


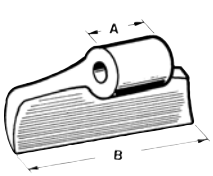

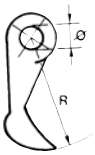

ARTICOLO	A mm	B mm	Ø FORO mm	R mm	PESO kg	APPLICAZIONI
57298	42	105	**20,5**	120	1,30	UBALDI


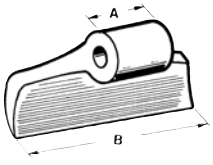

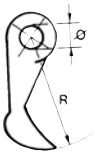

ARTICOLO	A mm	B mm	Ø FORO mm	R mm	PESO kg	APPLICAZIONI
55920	40	120	**16,5**	110	1,35	SEPPI - KUHN (606.170.0) - MALETTI - NOBILI - MASCHIO - AGRICOM - BECCHIO - MEAAT - OMARV (CL00323) - ZAPPATOR - PERUGINI - SICMA - HOWARD - KVERNELAND - RINIERI
55448	40	120	**18,5**	110	1,35	OMARV - AGRAM
56805	40	120	**19,5**	110	1,30	SICMA - AGRICOM - BECCHIO (F141)
56801	40	120	**20,5**	110	1,30	ZAPPATOR - SICMA - DESVOYS - SEPPI


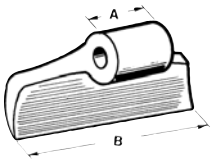

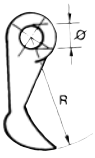

ARTICOLO	A mm	B mm	Ø FORO mm	R mm	PESO kg	APPLICAZIONI
55921	60	150	**16,5**	88	1,50	BERMATINGEN - HUMUS - SAUEBUGER
56794	60	150	**20,5**	88	1,45	BERMATINGEN - COSMAG - SICMA - MASCHIO (0300410R) - GESTIN - RINIERI


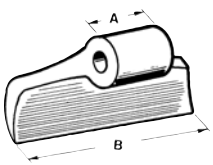

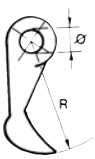

ARTICOLO	A mm	B mm	Ø FORO mm	R mm	PESO kg	APPLICAZIONI
56795	17	110	**14,5**	105	0,77	MURATORI (12014400) - OMARV

Gli articoli qui descritti, prodotti da e/o per conto di CERMAG, sono da intendersi adattabili, quindi non originali, ai marchi indicati secondo REG. CE 1400/2002
All items described here, produced by and/or on behalf of CERMAG, are to be understood as adaptable, therefore not original, to the brands indicated according to REG. EC 1400/2002

segue MAZZE PER TRINCIA

MARTEAUX DE BROYEURS - STICKS SEEDS-CUTTINGS - ZWICKSTIFTESCHNEIDEMASCHINE - MAZAS DESMENUZADORAS DE SEMILLA


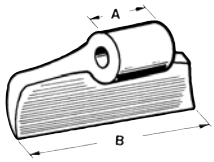

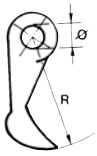

ARTICOLO	A mm	B mm	Ø FORO mm	R mm	PESO kg	APPLICAZIONI
55922	40	140	**16,5**	95	1,60	VIGOLO - MASCHIO - FAUSTINI - MALETTI - MEAAT - AGRICOM - AGRITEC - BERTI (MP/0008) - BREVIGLIERI (0056123) - VOGEL&NOOT (9300 00024)
55447	40	140	**18,5**	95	1,60	MEAAT - OMARV - VIGOLO - NIUBO


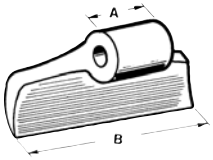

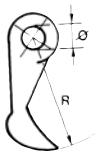

ARTICOLO	A mm	B mm	Ø FORO mm	R mm	PESO kg	APPLICAZIONI
56598	40	115	**16,5**	105	1,24	MASCHIO - (T21004025) - MALETTI - KUHN (606.190.0) - KVERNELAND (6303076)


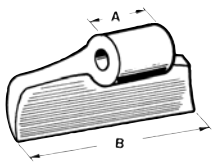

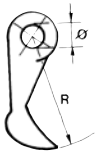

ARTICOLO	A mm	B mm	Ø FORO mm	R mm	PESO kg	APPLICAZIONI
56788	50	114	**26,0**	171,5	1,42	KUHN (606.169.9) - BECCHIO (CL280) - NOBILI


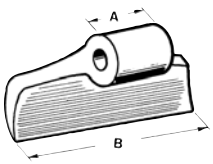

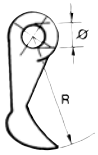

ARTICOLO	A mm	B mm	Ø FORO mm	R mm	PESO kg	APPLICAZIONI
56790	40	137	**16,5**	100	1,15	BERTI - MÜTHING (2405003055) - TORTELLA - FAUSTINI - BERTI (ML/007) - AGRITEC (AP-00889)


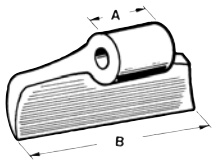

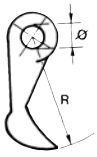

ARTICOLO	A mm	B mm	Ø FORO mm	R mm	PESO kg	APPLICAZIONI
56793	36	120	**16,5**	110	1,18	NOBILI - KUHN (OEM NOBILI: 1891002) (OEM KUHN: 6061700)


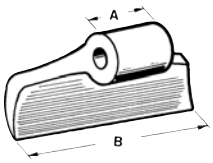

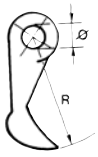

ARTICOLO	A mm	B mm	Ø FORO mm	R mm	PESO kg	APPLICAZIONI
56796	13	78	**16,5**	75	0,28	DRAGONE MINI


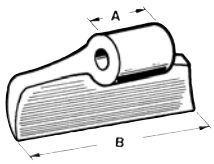

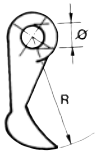

ARTICOLO	A mm	B mm	Ø FORO mm	R mm	PESO kg	APPLICAZIONI
56800	96	165	**22,5**	115	2,42	TORTELLA


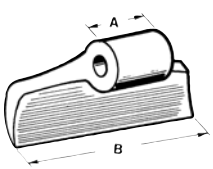

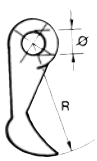

ARTICOLO	A mm	B mm	Ø FORO mm	R mm	PESO kg	APPLICAZIONI
57316	85	136	**20,5**	100	2,30	BERTI FORESTALE

Gli articoli qui descritti, prodotti da e/o per conto di CERMAG, sono da intendersi adattabili, quindi non originali, ai marchi indicati secondo REG. CE 1400/2002

All items described here, produced by and/or on behalf of CERMAG, are to be understood as adaptable, therefore not original, to the brands indicated according to REG. EC 1400/2002

Zappe - Coltelli - Denti - Lame - Molle

BLADES - SPARE TINES FOR ROTARY HARROWS - CULTIVATOR SPRINGS

segue MAZZE PER TRINCIA

MARTEAUX DE BROYEURS - STICKS SEEDS-CUTTINGS - ZWICKSTIFTESCHNEIDEMASCHINE - MAZAS DESMENUZADORAS DE SEMILLA



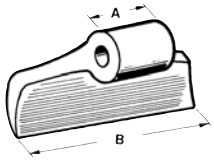

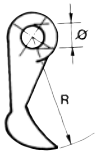

ARTICOLO	A mm	B mm	Ø FORO mm	R mm	PESO kg	APPLICAZIONI
57314	56	105	**26**	164	1,65	VIGOLO



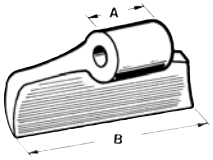

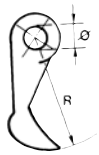

ARTICOLO	A mm	B mm	Ø FORO mm	R mm	PESO kg	APPLICAZIONI
57313	60	70	**36**	110	2,40	SEPPI - FAE - BERTI - GANDINI - CARAVAGGI - PICURSA



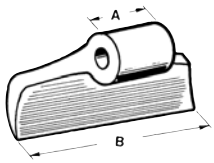

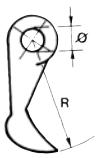

ARTICOLO	A mm	B mm	Ø FORO mm	R mm	PESO kg	APPLICAZIONI
57315	51	136	**19,5**	95	-	BERTI (TFB/Y200)



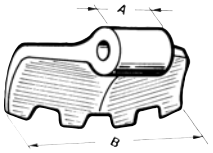

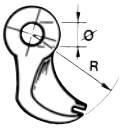

ARTICOLO	A mm	B mm	Ø FORO mm	R mm	PESO kg	APPLICAZIONI
55451	70	165	**16,5**	88	1,50	FISCHER - VOTEX - CHABAS - ROTORAM - HMF - PALLADINO - FREI - PEGORARO
56164	70	165	**20,5**	88	1,50	FISCHER



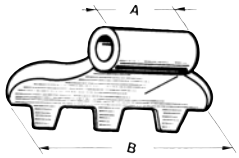

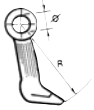

ARTICOLO	A mm	B mm	Ø FORO mm	R mm	PESO kg	APPLICAZIONI
55855	90	160	**20,5**	110	2,18	WILLIBALD - NOBILI - LIPA - PALLADINO - KUHN (606.000.7)



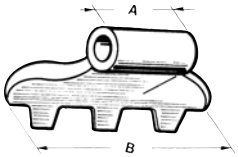

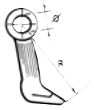

ARTICOLO	A mm	B mm	Ø FORO mm	R mm	PESO kg	APPLICAZIONI
56799	98	166	**22,5**	116	2,07	TORTELLA



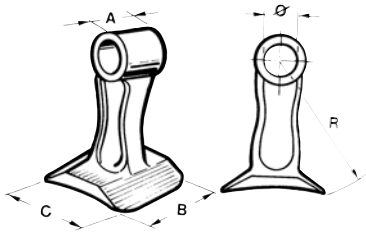

ARTICOLO	A mm	B mm	C mm	Ø FORO mm	R mm	PESO kg	APPLICAZIONI
55935	42	65	80	**25,5**	115	1,20	FERRI



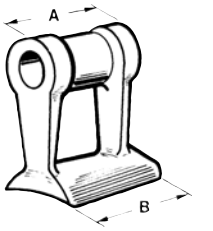

ARTICOLO	A mm	B mm	Ø FORO mm	R mm	PESO kg	APPLICAZIONI
55923	58	65	**25,5**	70	0,50	ROUSSEAU (5.254.06/5.524.45) - NICOLAS - NOREMAT - MULAG (TM 60-07-0223) - SMA (100 1471)

Gli articoli qui descritti, prodotti da e/o per conto di CERMAG, sono da intendersi adattabili, quindi non originali, ai marchi indicati secondo REG. CE 1400/2002
All items described here, produced by and/or on behalf of CERMAG, are to be understood as adaptable, therefore not original, to the brands indicated according to REG. EC 1400/2002

segue MAZZE PER TRINCIA

MARTEAUX DE BROYEURS - STICKS SEEDS-CUTTINGS - ZWICKSTIFTESCHNEIDEMASCHINE - MAZAS DESMENUZADORAS DE SEMILLA



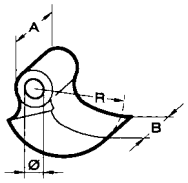

ARTICOLO	A mm	B mm	Ø FORO mm	R mm	PESO kg	APPLICAZIONI
56194	60	70	**30,5**	80	1,50	SEPPI - FAE - BERTI - ORSI - AGRIMASTER - PICURSA



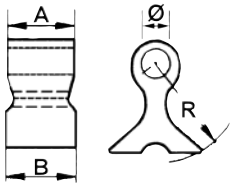

ARTICOLO	A mm	B mm	Ø FORO mm	R mm	PESO kg	APPLICAZIONI
56808	60	70	**31**	78	1,53	SEPPI
57591	80	70	**31**	85	1,90	BERTI Forestale



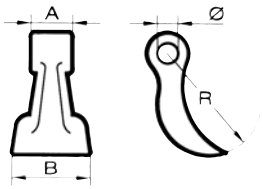

ARTICOLO	A mm	B mm	Ø FORO mm	R mm	PESO kg	APPLICAZIONI
56189	40	85	**14,5**	95	0,70	AGRIMASTER (71009) - AGROMEC (300.10.95) - ORSI - SICMA - ZANON - DEL MORINO
56190	40	85	**16,5**	95	0,70	AGRIMASTER - MASCHIO 07400950R - UBALDI - ACMA - AGRICOM - ORTOLAN - PICURSA
57617	40	85	**20,5**	95	0,70	AGRIMASTER (3009799)



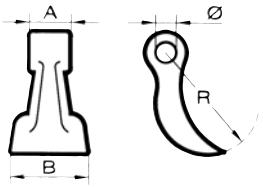

ARTICOLO	A mm	B mm	Ø FORO mm	R mm	PESO kg	APPLICAZIONI
57461	39	100	**14,5**	103	0,70	AGRIMASTER
57462	39	100	**16,5**	103	0,70	
56599	39	100	**20,5**	103	0,70	



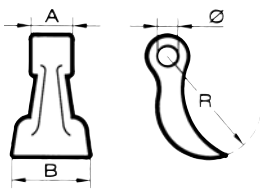

ARTICOLO	A mm	B mm	Ø FORO mm	R mm	PESO kg	APPLICAZIONI
56600	30	120	**25,5**	120	0,88	AGRIMASTER



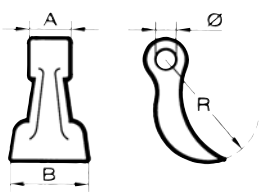

ARTICOLO	A mm	B mm	Ø FORO mm	R mm	PESO kg	APPLICAZIONI
56601	70	160	**20,5**	160	2,25	FACMA - AGRICOM
56117	70	160	**22,5**	160	2,25	FACMA



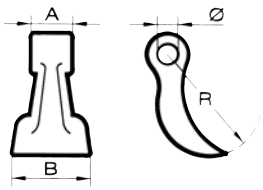

ARTICOLO	A mm	B mm	Ø FORO mm	R mm	PESO kg	APPLICAZIONI
57466	40	95	**12,5**	95	0,62	SICMA - FERRI (OEM FERRI: 0901194) - AGRICOM - PERUZZO
56802	40	95	**16,5**	95	0,62	



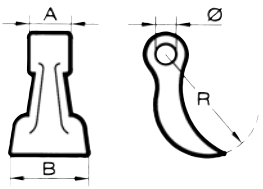

ARTICOLO	A mm	B mm	Ø FORO mm	R mm	PESO kg	APPLICAZIONI
56803	10	85	**14,5**	100	0,38	MURATORI: OEM 12019400

Gli articoli qui descritti, prodotti da e/o per conto di CERMAG, sono da intendersi adattabili, quindi non originali, ai marchi indicati secondo REG. CE 1400/2002

All items described here, produced by and/or on behalf of CERMAG, are to be understood as adaptable, therefore not original, to the brands indicated according to REG. EC 1400/2002

Zappe - Coltelli - Denti - Lame - Molle

BLADES - SPARE TINES FOR ROTARY HARROWS - CULTIVATOR SPRINGS

segue MAZZE PER TRINCIA

MARTEAUX DE BROYEURS - STICKS SEEDS-CUTTINGS - ZWICKSTIFTESCHNEIDEMASCHINE - MAZAS DESMENUZADORAS DE SEMILLA



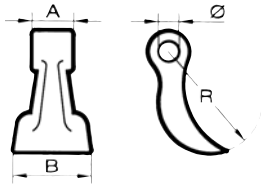

ARTICOLO	A mm	B mm	Ø FORO mm	R mm	PESO kg	APPLICAZIONI
56806	22	75	**16,5**	92	0,67	HMF - VIGOLO



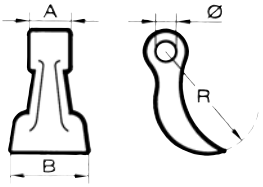

ARTICOLO	A mm	B mm	Ø FORO mm	R mm	PESO kg	APPLICAZIONI
57318	42	80	**13**	80	0,42	GEO - FEMAC



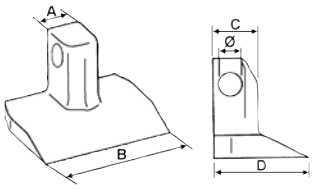

ARTICOLO	A mm	B mm	C mm	D mm	Ø FORO mm	R mm	PESO kg	APPLICAZIONI
56789	30	105	36,5	75	**16,5**	-	1,25	MERITANO



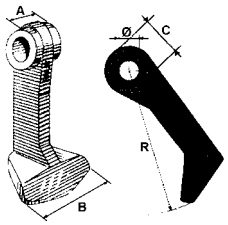

ARTICOLO	A mm	B mm	**C** mm	Ø FORO mm	R mm	PESO kg	APPLICAZIONI
56792	51	88	60	**26,0**	180	2,17	NOBILI



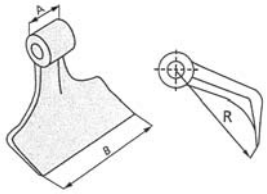

ARTICOLO	A mm	B mm	Ø FORO mm	R mm	PESO kg	APPLICAZIONI
57317	40	130	**16,5**	110	1,05	MASCHIO Mod.: BC, BE, BL, VITA, BELLA, BRAVA, TRITONE OEM: 24004025



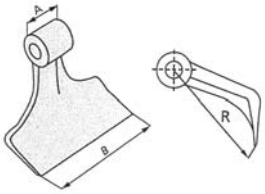

ARTICOLO	A mm	B mm	Ø FORO mm	R mm	PESO kg	APPLICAZIONI
57384	10	62	**14,5**	62	0,21	CALDERONI - ORSI - TORTELLA - UBALDI - FERRI - SICMA (5715103)



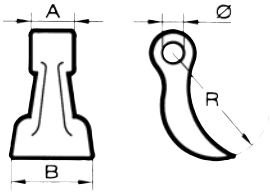

ARTICOLO	A mm	B mm	Ø FORO mm	R mm	PESO kg	APPLICAZIONI
57443	44	60	**25,5**	70	0,75	AGRIMASTER OEM: 3008045



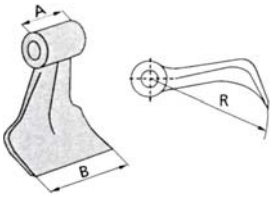

ARTICOLO	A mm	B mm	Ø FORO mm	R mm	PESO kg	APPLICAZIONI
57459	47	85	**14,5**	97	0,65	AGRIMASTER

Gli articoli qui descritti, prodotti da e/o per conto di CERMAG, sono da intendersi adattabili, quindi non originali, ai marchi indicati secondo REG. CE 1400/2002
All items described here, produced by and/or on behalf of CERMAG, are to be understood as adaptable, therefore not original, to the brands indicated according to REG. EC 1400/2002

segue MAZZE PER TRINCIA

MARTEAUX DE BROYEURS - STICKS SEEDS-CUTTINGS - ZWICKSTIFTESCHNEIDEMASCHINE - MAZAS DESMENUZADORAS DE SEMILLA

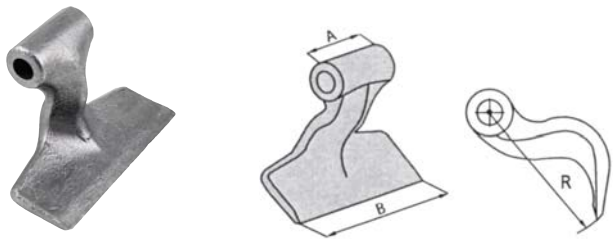

ARTICOLO	A mm	B mm	Ø FORO mm	R mm	PESO kg	APPLICAZIONI
57460	73	165	**18,5**	114	1,75	FACMA

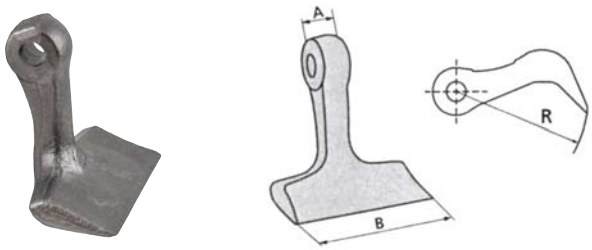

ARTICOLO	A mm	B mm	Ø FORO mm	R mm	PESO kg	APPLICAZIONI
57463	24	100	**16,5**	110	0,95	FERRI OEM: 0901134

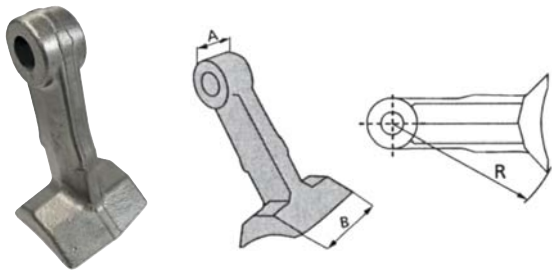

ARTICOLO	A mm	B mm	Ø FORO mm	R mm	PESO kg	APPLICAZIONI
57464	24	64	**16,5**	113	0,75	FERRI OEM: 0901147

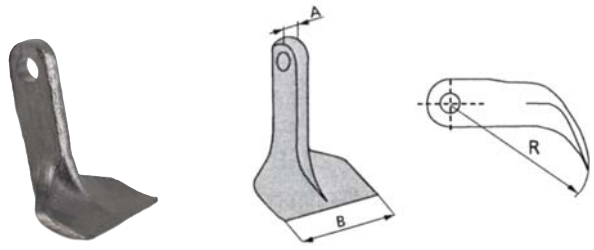

ARTICOLO	A mm	B mm	Ø FORO mm	R mm	PESO kg	APPLICAZIONI
57465	10	65	**12,5**	87	0,20	PERUZZO

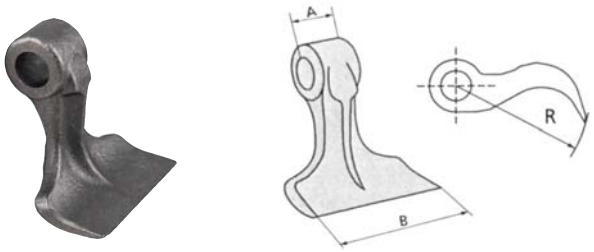

ARTICOLO	A mm	B mm	Ø FORO mm	R mm	PESO kg	APPLICAZIONI
57467	32	95	**22,5**	100	0,70	NOBILI

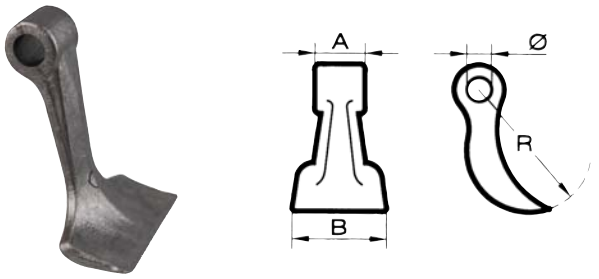

ARTICOLO	A mm	B mm	Ø FORO mm	R mm	PESO kg	APPLICAZIONI
57468	45	125	**25,5**	177	1,55	MASCHIO OEM:T30004025

new

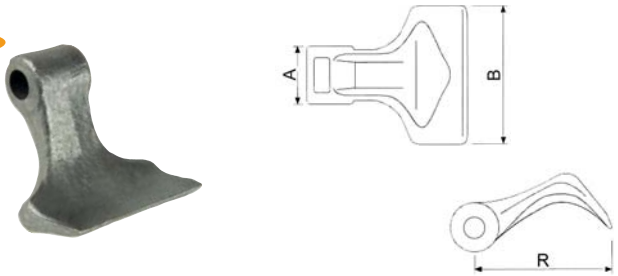

ARTICOLO	A mm	B mm	Ø FORO mm	R mm	PESO kg	APPLICAZIONI
57608	40	95	**16,5**	95	0,78	SICMA

new

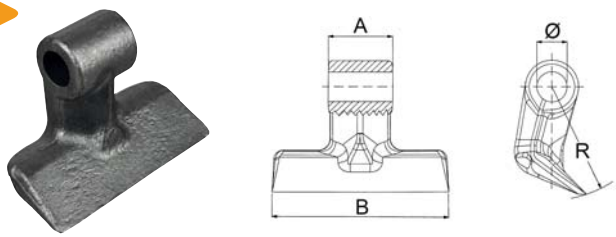

ARTICOLO	A mm	B mm	Ø FORO mm	R mm	PESO kg	APPLICAZIONI
57630	54	148	**25,5**	96	2,04	FALC

Gli articoli qui descritti, prodotti da e/o per conto di CERMAG, sono da intendersi adattabili, quindi non originali, ai marchi indicati secondo REG. CE 1400/2002

All items described here, produced by and/or on behalf of CERMAG, are to be understood as adaptable, therefore not original, to the brands indicated according to REG. EC 1400/2002

Zappe - Coltelli - Denti - Lame - Molle

BLADES - SPARE TINES FOR ROTARY HARROWS - CULTIVATOR SPRINGS

segue MAZZE PER TRINCIA

MARTEAUX DE BROYEURS - STICKS SEEDS-CUTTINGS - ZWICKSTIFTESCHNEIDEMASCHINE - MAZAS DESMENUZADORAS DE SEMILLA


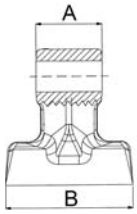

ARTICOLO	A mm	B mm	Ø FORO mm	R mm	PESO kg	APPLICAZIONI
57631	54	105	**25,5**	95	1,6	FALC


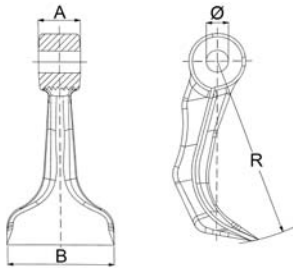

ARTICOLO	A mm	B mm	Ø FORO mm	R mm	PESO kg	APPLICAZIONI
57632	40	100	**20,5**	171	1,95	BERTI tipo lungo


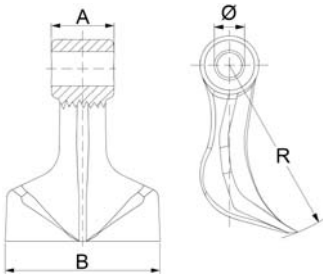

ARTICOLO	A mm	B mm	Ø FORO mm	R mm	PESO kg	APPLICAZIONI
57693			**16,5**			FERRI
57694	42	105	**20,5**	120	1,4	FERRI
57695			**25,5**			FEMAC


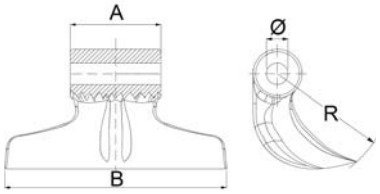

ARTICOLO	A mm	B mm	Ø FORO mm	R mm	PESO kg	APPLICAZIONI
57676	70	170	**16,5**	90	2,1	KUHN DX
57677			**20,5**			HMF


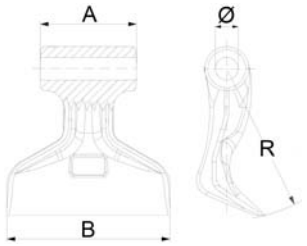

ARTICOLO	A mm	B mm	Ø FORO mm	R mm	PESO kg	APPLICAZIONI
57696	70	118	**16,5**	110	1,47	FERRI (OEM: 0901196)


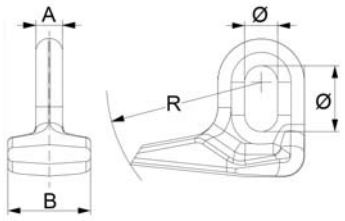

ARTICOLO	A mm	B mm	Ø ASOLA mm	R mm	PESO kg	APPLICAZIONI
57697	13	40	**16X32**	75	0,41	BOMFORD-BRUNI


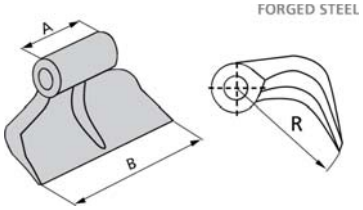

ARTICOLO	A mm	B mm	Ø FORO mm	R mm	PESO kg	APPLICAZIONI
57715	81	171	**20,5**	95	2,70	FERNANDEZ


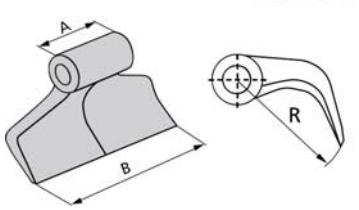

ARTICOLO	A mm	B mm	Ø FORO mm	R mm	PESO kg	APPLICAZIONI
57713	80	190	**18,5**	95	2,0	NIUBO
57714	80	190	**23**	95	2,0	

Gli articoli qui descritti, prodotti da e/o per conto di CERMAG, sono da intendersi adattabili, quindi non originali, ai marchi indicati secondo REG. CE 1400/2002
All items described here, produced by and/or on behalf of CERMAG, are to be understood as adaptable, therefore not original, to the brands indicated according to REG. EC 1400/2002

segue MAZZE PER TRINCIA

MARTEAUX DE BROYEURS - STICKS SEEDS-CUTTINGS - ZWICKSTIFTESCHNEIDEMASCHINE - MAZAS DESMENUZADORAS DE SEMILLA

new

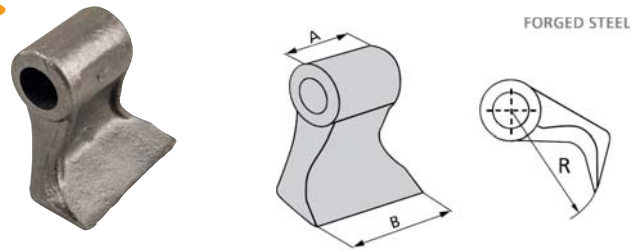

ARTICOLO	A mm	B mm	Ø FORO mm	R mm	PESO kg	APPLICAZIONI
57708	81	125	**35**	109	2,70	SERRAT

new

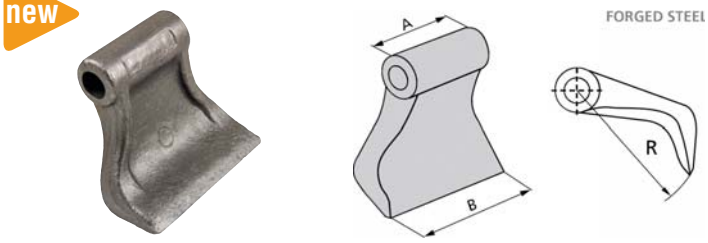

ARTICOLO	A mm	B mm	Ø FORO mm	R mm	PESO kg	APPLICAZIONI
57709	82	123	**20,5**	105	2,00	SERRAT

new

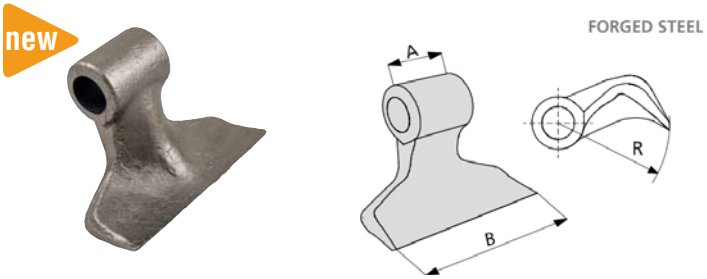

ARTICOLO	A mm	B mm	Ø FORO mm	R mm	PESO kg	APPLICAZIONI
57710	60	151	**28,5**	98	1,90	TMC CANCELA

new

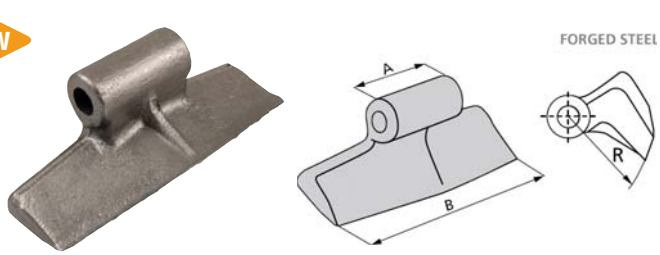

ARTICOLO	A mm	B mm	Ø FORO mm	R mm	PESO kg	APPLICAZIONI
57711	87	224	**20,5**	78	2,70	TMC CANCELA

new

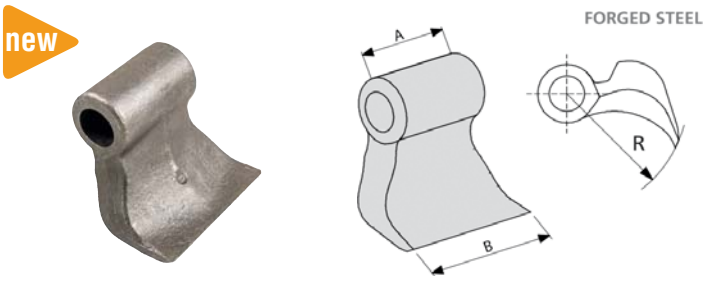

ARTICOLO	A mm	B mm	Ø FORO mm	R mm	PESO kg	APPLICAZIONI
57712	80	110	**28,5**	98	2,27	TMC CANCELA

Gli articoli qui descritti, prodotti da e/o per conto di CERMAG, sono da intendersi adattabili, quindi non originali, ai marchi indicati secondo REG. CE 1400/2002

All items described here, produced by and/or on behalf of CERMAG, are to be understood as adaptable, therefore not original, to the brands indicated according to REG. EC 1400/2002

Zappe - Coltelli - Denti - Lame - Molle

BLADES - SPARE TINES FOR ROTARY HARROWS - CULTIVATOR SPRINGS

BULLONI PER MAZZE TRINCIARAMI CLASSE 10.9

BOULONS POUR MASSUE COUPE-BRANCHES EN 10.9
BOLTS FOR SHREDDER BRANCH-RAMS IN 10.9
BOLZEN FÜR HAMMER DES ZWEIGSCHENEIDERS IN 10.9
PERNOS POR MARTILLOS TRINCHARAMAS EN 10.9



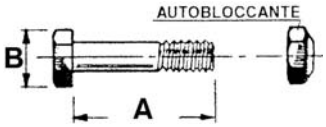

ARTICOLO	MISURA	A mm	B mm	APPLICAZIONE
56592	M12x1,75	55	19	BRUNI 1° tipo
57622	M12x1,75	60	19	-
56593	M12x1,75	65	19	BRUNI 2° tipo
56594	M12x1,75	90	19	FERRI
57623	M12x1,75	100	19	-
56199	7/16" (11,1)	84	16	ROUSSEAU-SMA-FERRI-MALETTI
56595	7/16" (11,1)	62	16	ZAPPATOR-ROUSSEAU-SMA-FERRI
57625	7/16" (11,1)	95	16	-
57319	M14x2	60	22	-
57624	M14x2	90	22	-
56602	M16x1,5	90	24	-
56564	M16x1,5	100	24	-
56603	M16x1,5	130	24	-
57223	M18x1,5	100	27	-
57444	M18x1,5	120	27	per mazza 57315
57224	M20x1,5	100	30	-
57627	M20x1,5	110	30	-
57628	M20x1,5	120	30	-
57225	M20x1,5	130	30	-
57629	M20x1,5	140	30	-
56596	M16x2	60	24	ORSI
56597	M16x2	75	24	FERRI
57388	M16x2	90	27	-
57389	M16x2	100	27	-
57626	M16x2	130	27	-

BULLONI CON VITE A TESTA QUADRA PER TRINCIA -BERTI-

BOULONS POUR MASSUE COUPE-BRANCHES EN 10.9
BOLTS FOR SHREDDER BRANCH-RAMS IN 10.9
BOLZEN FÜR HAMMER DES ZWEIGSCHENEIDERS IN 10.9
PERNOS POR MARTILLOS TRINCHARAMAS EN 10.9



57706



57705

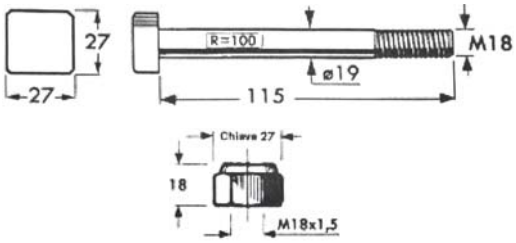

ARTICOLO	DESCRIZIONE	APPLICAZIONI	OEM
57705	Vite a testa quadra 27x27 - Ø19x115 - M18	BERTI Serie A, Y	VTQ27M18/3921 100.100.001
57706	Dado M18x1,5 per 57705	BERTI Serie A, Y	DE18AL6SPFZAB 101.500.007

SUPPORTO PER MAZZE PER TRINCIA

SUPPORTS POUR MARTEAUX DE BROYEURS - SUPPORTS FOR STICK SEEDS-CUTTINGS -
LAGER FÜR ZWICKSTIFTE-SCHNEIDEMASCHINE - SOPORTES PARA MAZAS DESMENUZADORAS DE SEMILLA

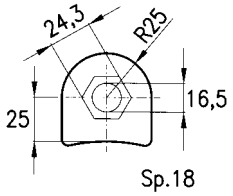

ARTICOLO
56494

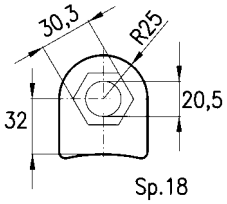

ARTICOLO
56495

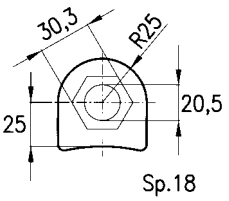

ARTICOLO
56496

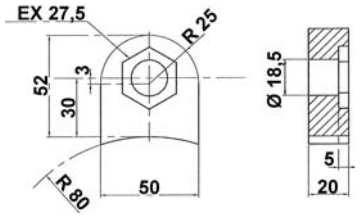

ARTICOLO
57456

Gli articoli qui descritti, prodotti da e/o per conto di CERMAG, sono da intendersi adattabili, quindi non originali, ai marchi indicati secondo REG. CE 1400/2002
All items described here, produced by and/or on behalf of CERMAG, are to be understood as adaptable, therefore not original, to the brands indicated according to REG. EC 1400/2002

COLTELLI PER SCAVAFOSSI
COUTEAUX POUR FOSSOYEUSES - TRENCHER BLADES - MESSER FÜR GRABENBAGGER - CUCHILAS PARA ABREZANJAS

ARTICOLO	DESCRIZIONE	DISEGNO	MISURE mm	FORI Ø mm	INTERASSE mm	PIATTO mm	PESO g	OEM
DONDI								
56883	Piastrina DMR 25 - 25S - 35 - 35S	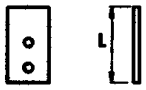	L = 95 H =	10,5	30	50x10	330	-
56884	Piastrina DMR 45 - 55 - 65 - 75 - 90 - 95	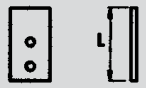	L = 120 H =	12,5	50	60x12	600	-
56885	Angolare int. 3 fori S/25A - 25S - 35 - 35S - sx		L = 185 H = 60	12,5	50	90x8	850	-
56886 **57137**	Angolare est. 2 fori S/25B - 25S - 35 - 35S - dx S/25C - sx		L = 210 H = 60	12,5	50	90x8	1030	-
56887	Angolare int. 3 fori S/45A - sx	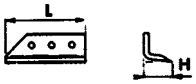	L = 225 H = 60	14,5	65	90x8	1000	-
56888 **57138**	Angolare est. 3 fori S/45B - dx S/45C - sx		L = 320 H = 65	14,5	60	100x8	1650	-
56889	Angolare int. 3 fori S/65A - sx	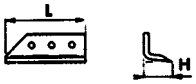	L = 245 H = 65	14,5	65	100x8	1380	-
56890 **57139**	Angolare est. 3 fori S/65B - dx S/65C - sx		L = 340 H = 65	14,5	60	100x8	1800	-
56891	Coltello lat. DMR 25/45 - 55	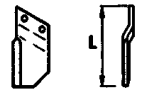	L = 205 H =	12,5	60	80x7	760	-
57284 **57303**	Drenag - dx Drenag - sx	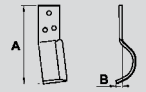	A = 255 B = 65	14,5	50-56	70x10	1500	-
57285	Coltello disco	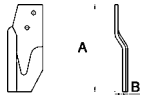	A = 235 B = 30	12,5	50	90x8	1260	-
57286	Angolare Destro	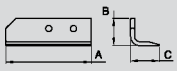	A = 173 B = 60 C = 55	12,5	50	90x8	920	-
57287	Angolare Sinistro	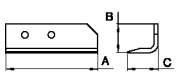	A = 173 B = 60 C = 55	12,5	50	90x8	920	-
57288 **57301**	Dente piegato Destro Dente piegato Sinistro	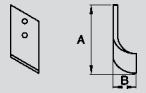	A = 112 B = 50	10,5	30	60x10	260	-
57289 **57302**	Unghietta Destra Unghietta Sinistra	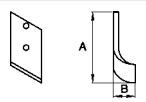	A = 122 B = 50	12,5	50	70x12	360	-

Gli articoli qui descritti, prodotti da e/o per conto di CERMAG, sono da intendersi adattabili, quindi non originali, ai marchi indicati secondo REG. CE 1400/2002
All items described here, produced by and/or on behalf of CERMAG, are to be understood as adaptable, therefore not original, to the brands indicated according to REG. EC 1400/2002

Zappe - Coltelli - Denti - Lame - Molle

BLADES - SPARE TINES FOR ROTARY HARROWS - CULTIVATOR SPRINGS

segue COLTELLI PER SCAVAFOSSI

COUTEAUX POUR FOSSOYEUSES - TRENCHER BLADES - MESSER FÜR GRABENBAGGER - CUCHILAS PARA ABREZANJAS

ARTICOLO	DESCRIZIONE	DISEGNO	MISURE mm	FORI Ø mm	INTERASSE mm	PIATTO mm	PESO g	OEM
FISSORE CARITÁ								
56901	Scavafossi	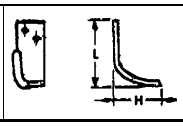	L = 180 H =105	16,5	60	100x10	-	-
MALETTI								
56892	Angolare 6 fori AFR/2-AFR/4R	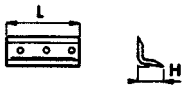	L = 265 H = 67	14,5	75	100x10	1900	-
56893	Angolare 6 fori AFR/0S-AFR/0S-3C		L = 265 H = 67	14,5	88	100x10	1900	-
56894	Laterale 4 fori AFR/0-AFR/1C AFR/0S-AFR/0S-3C	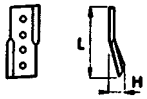	L = 230 H = 35	14,5	60	60x10	860	-
56895	Laterale 4 fori AFR/2-AFR/4R	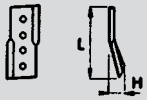	L = 238 H = 42	14,5	50	70x10	1100	-
56896			L = 90 H = 38	12,5	27	40x10	260	-
56897			L = 94 H = 38	12,5	27	40x10	260	-
56898	Zappina AFR/0-AFR/1C AFR/0S-AFR/0S-3C AFR/2R	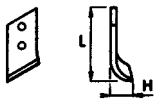	L = 100 H = 38	12,5	27	40x10	260	-
56899			L = 102 H = 38	12,5	27	40x10	260	-
56900			L = 108 H = 38	12,5	27	40x10	265	-

Gli articoli qui descritti, prodotti da e/o per conto di CERMAG, sono da intendersi adattabili, quindi non originali, ai marchi indicati secondo REG. CE 1400/2002
All items described here, produced by and/or on behalf of CERMAG, are to be understood as adaptable, therefore not original, to the brands indicated according to REG. EC 1400/2002

DENTI PER ERPICE ROTANTE
DENTS POUR HERSE ROTATIVE - TINES FOR ROTARY HARROWS - ZINKE FÜR EGGEN - DIENTES PARA GRADA RODANTE

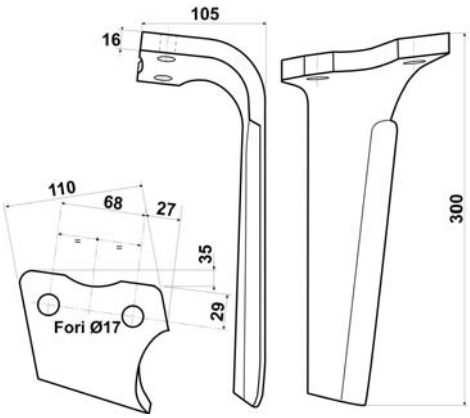

Il disegno rappresenta il particolare Dx

ARTICOLO	DESCRIZIONE	OEM
55947	Destro	52539400 52539500
55948	Sinistro	
MARCA	**AGROMEC**	

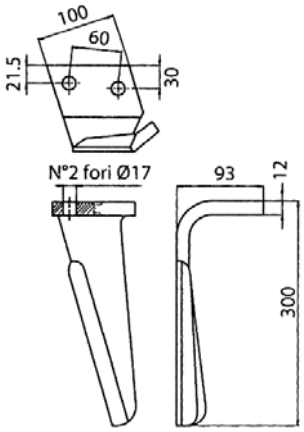

Il disegno rappresenta il particolare Sx

ARTICOLO	DESCRIZIONE
57177	DF NUOVO MOD. - Destro
57178	DF NUOVO MOD. - Sinistro
MARCA	**ALPEGO** (OEM 1270/DX+1271/SX)

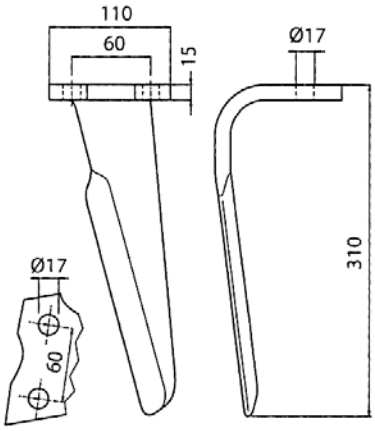

Il disegno rappresenta il particolare Sx

ARTICOLO	DESCRIZIONE
57179	DH 03000 PESANTE - Destro
57180	DH 03001 PESANTE - Sinistro
MARCA	**ALPEGO**

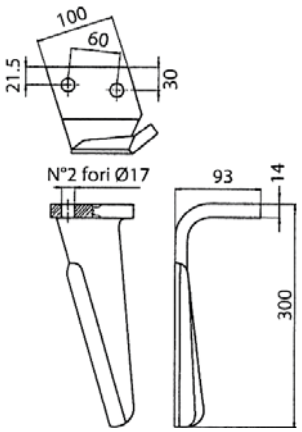

Il disegno rappresenta il particolare Sx

ARTICOLO	DESCRIZIONE
57181	DG 06700 - Destro
57182	DG 06701 - Sinistro
MARCA	**ALPEGO**

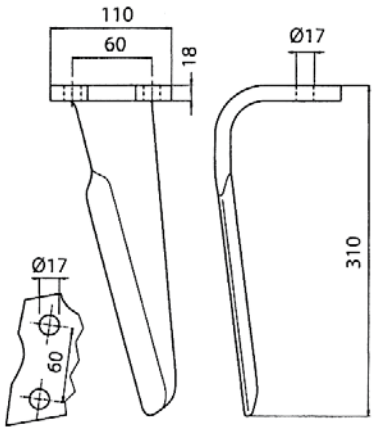

Il disegno rappresenta il particolare Sx

ARTICOLO	DESCRIZIONE
57183	RH 07400 - Destro
57184	RH 07401 - Sinistro
MARCA	**ALPEGO**

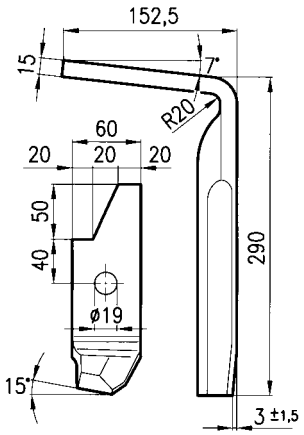

ARTICOLO	DESCRIZIONE
56503	Destro - 950788
56504	Sinistro - 950789
MARCA	**AMAZONE**

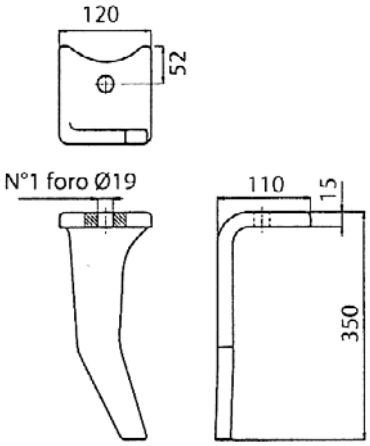

Il disegno rappresenta il particolare Dx

ARTICOLO	DESCRIZIONE
56501	CULTIMIX - Destro - 6574300
56502	CULTIMIX - Sinistro - 6575300
MARCA	**AMAZONE**

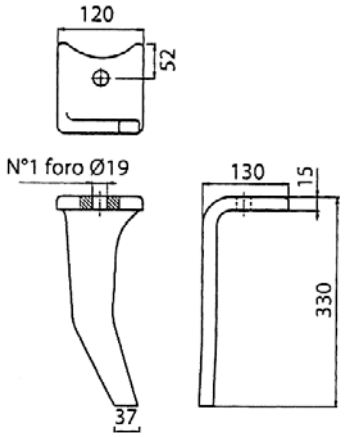

Il disegno rappresenta il particolare Dx

ARTICOLO	DESCRIZIONE
56505	CULTIMIX LARGO - Dx - 967495
56506	CULTIMIX LARGO - Sx - 967496
MARCA	**AMAZONE**

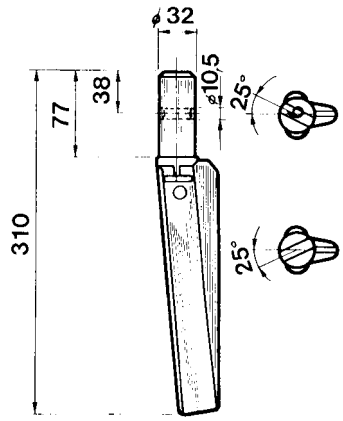

ARTICOLO	DESCRIZIONE
55017	TB333 - Gambo Ø 32 Destro
55713	TB333 - Gambo Ø 32 Sinistro
MARCA	**BREVIGLIERI**

Gli articoli qui descritti, prodotti da e/o per conto di CERMAG, sono da intendersi adattabili, quindi non originali, ai marchi indicati secondo REG. CE 1400/2002
All items described here, produced by and/or on behalf of CERMAG, are to be understood as adaptable, therefore not original, to the brands indicated according to REG. EC 1400/2002

Zappe - Coltelli - Denti - Lame - Molle

BLADES - SPARE TINES FOR ROTARY HARROWS - CULTIVATOR SPRINGS

segue DENTI PER ERPICE ROTANTE

DENTS POUR HERSE ROTATIVE - TINES FOR ROTARY HARROWS - ZINKE FÜR EGGEN - DIENTES PARA GRADA RODANTE

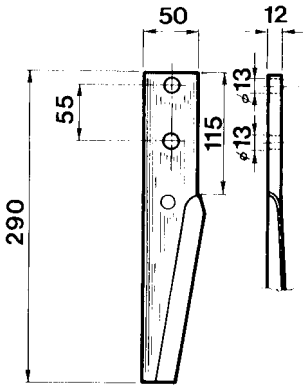

ARTICOLO	DESCRIZIONE
55014	TB250 - Destro piatto 50x12
55929	TB250 - Sinistro piatto 50x12
MARCA	**BREVIGLIERI**

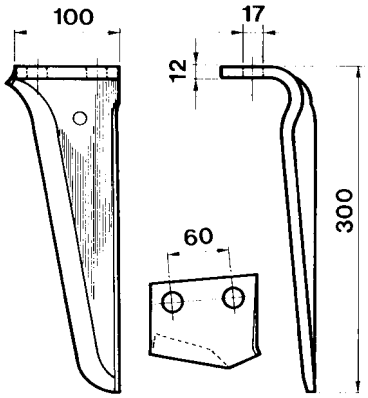

Il disegno rappresenta il particolare Sx

ARTICOLO	DESCRIZIONE
55976	T51 - Piatto 100x12 - Destro
56171	T51 - Piatto 100x12 - Sinistro
MARCA	**BREVIGLIERI, ALPEGO, FERABOLI, MASCHIO** (OEM 36100210+36100211), **PEGORARO, SOVERNA, VIGOLO**

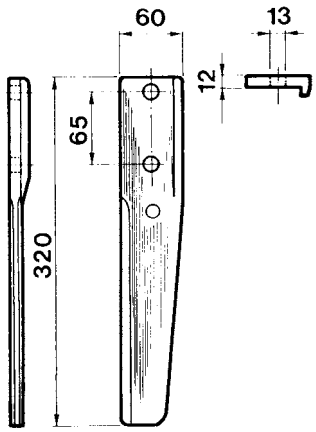

ARTICOLO	DESCRIZIONE
55936	TB422 - Destro
55937	TB422 - Sinistro
MARCA	**BREVIGLIERI**

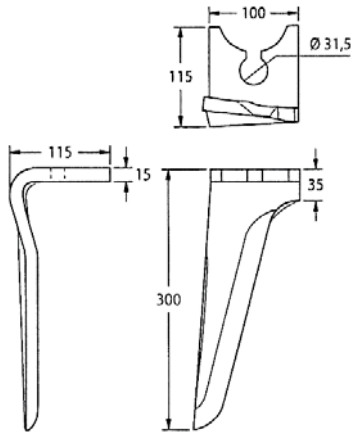

Il disegno rappresenta il particolare Dx

ARTICOLO	DESCRIZIONE
57185	COLTELLO SUPERFAST - Destro
57186	COLTELLO SUPERFAST - Sinistro
MARCA	**BREVIGLIERI**

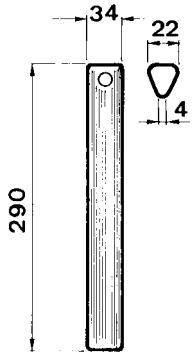

ARTICOLO	DESCRIZIONE
55019	Profilo triangolare
MARCA	**CARRARO-AGRITALIA**

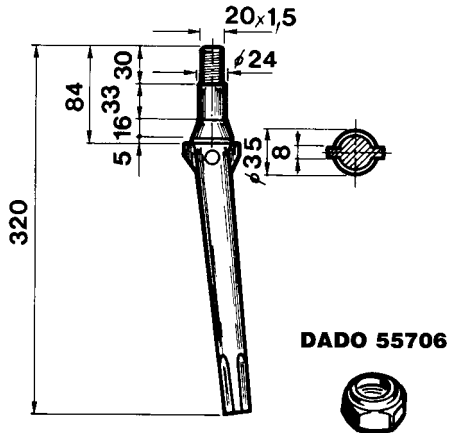

ARTICOLO	DESCRIZIONE
55022	Conico
MARCA	**CELLI**

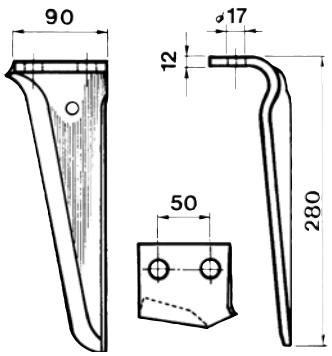

Il disegno rappresenta il particolare Sx

ARTICOLO	DESCRIZIONE
55084	Diamante Dx - Piatto 90x12
55085	Diamante Sx - Piatto 90x12
MARCA	**CELLI**

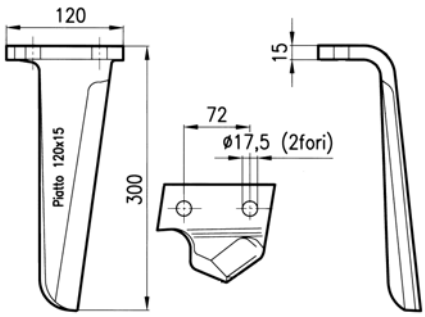

Il disegno rappresenta il particolare Dx

ARTICOLO	DESCRIZIONE
56507	Destro - Piatto 120x15
56508	Sinistro - Piatto 120x15
MARCA	**CELLI** (622.603/DX+622.604/SX)

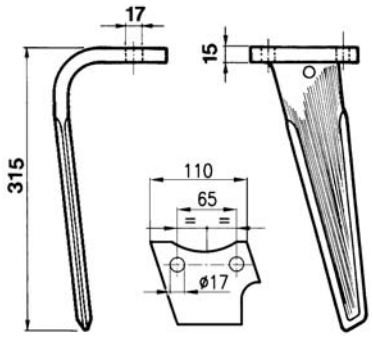

Il disegno rappresenta il particolare Dx

ARTICOLO	DESCRIZIONE
55105	Destro - R8404.50.01
55106	Sinistro - R8404.50.02
MARCA	**EMY-ELENFER**

Gli articoli qui descritti, prodotti da e/o per conto di CERMAG, sono da intendersi adattabili, quindi non originali, ai marchi indicati secondo REG. CE 1400/2002
All items described here, produced by and/or on behalf of CERMAG, are to be understood as adaptable, therefore not original, to the brands indicated according to REG. EC 1400/2002

segue DENTI PER ERPICE ROTANTE

DENTS POUR HERSE ROTATIVE - TINES FOR ROTARY HARROWS - ZINKE FÜR EGGEN - DIENTES PARA GRADA RODANTE

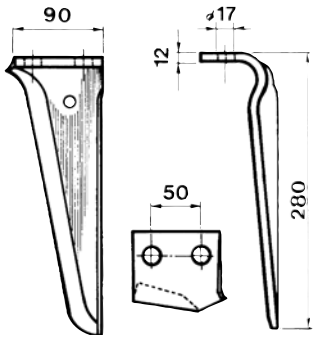

Il disegno rappresenta il particolare Sx

ARTICOLO	DESCRIZIONE
55084	Destro - Piatto 90x12
55085	Sinistro - Piatto 90x12
MARCA	**FALC, FORIGO, MASCHIO** (27100209+27100210), **MALETTI, MORENI, PEGORARO, SICMA, VIGOLO**

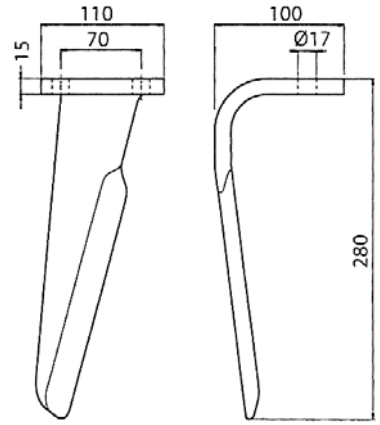

Il disegno rappresenta il particolare Dx

ARTICOLO	DESCRIZIONE
57189	BIG - Destro
57190	BIG - Sinistro
MARCA	**FALC** (543028+543029)

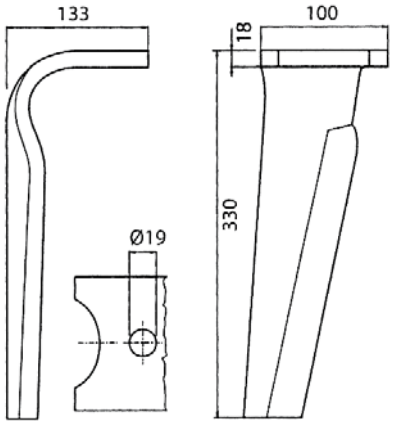

Il disegno rappresenta il particolare Dx

ARTICOLO	DESCRIZIONE
57191	MAGNUM DENTE ATT. RAP. Destro
57192	MAGNUM DENTE ATT. RAP. Sinistro
MARCA	**FALC** (540129+540130)

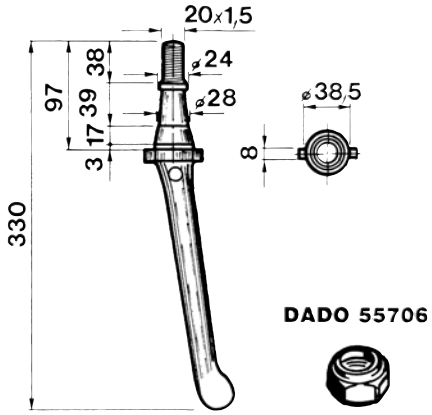

ARTICOLO	DESCRIZIONE
55074	Conico con punta a goccia
MARCA	**FERABOLI** (OEM LELY:1.1699.0315.0-1.1699.0106.0)

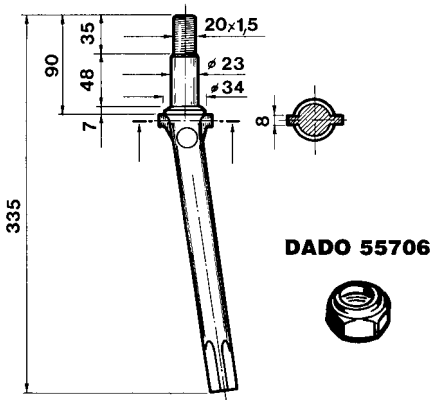

ARTICOLO	DESCRIZIONE
55079	Cilindrico - 1ª Serie
MARCA	**FERABOLI**

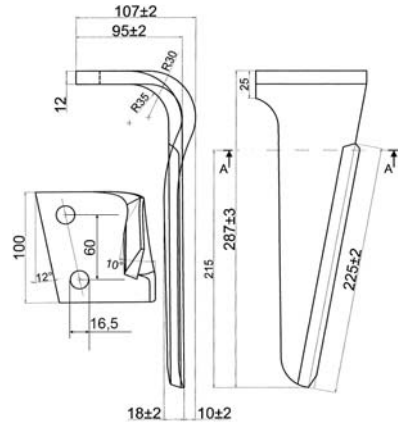

Il disegno rappresenta il particolare Dx

ARTICOLO	DESCRIZIONE	OEM
57469	2N dente Destro	7U0031
57470	2N dente Sinistro	7U0032
MARCA	**FERABOLI** (100x12)	

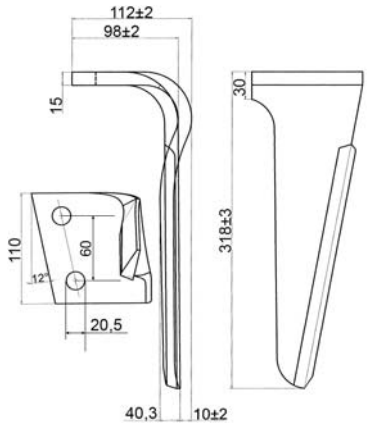

Il disegno rappresenta il particolare Dx

ARTICOLO	DESCRIZIONE	OEM
57489	TOP dente Destro	7U00033
57490	TOP dente Sinistro	7U00034
MARCA	**FERABOLI** (110x15)	

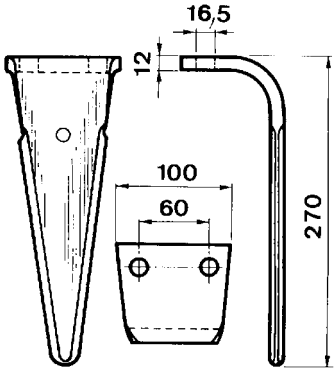

ARTICOLO	DESCRIZIONE
55942	Modello FN
MARCA	**FERABOLI**

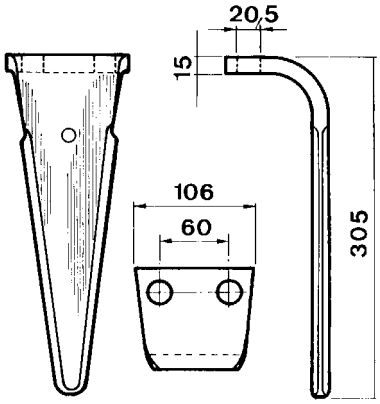

ARTICOLO	DESCRIZIONE
55943	Modello FS
MARCA	**FERABOLI**

Gli articoli qui descritti, prodotti da e/o per conto di CERMAG, sono da intendersi adattabili, quindi non originali, ai marchi indicati secondo REG. CE 1400/2002

All items described here, produced by and/or on behalf of CERMAG, are to be understood as adaptable, therefore not original, to the brands indicated according to REG. EC 1400/2002

Zappe - Coltelli - Denti - Lame - Molle

BLADES - SPARE TINES FOR ROTARY HARROWS - CULTIVATOR SPRINGS

segue DENTI PER ERPICE ROTANTE

DENTS POUR HERSE ROTATIVE - TINES FOR ROTARY HARROWS - ZINKE FÜR EGGEN - DIENTES PARA GRADA RODANTE

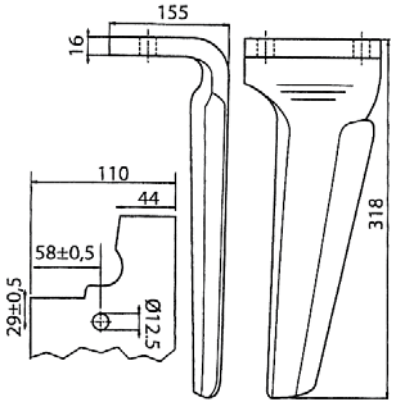

Il disegno rappresenta il particolare Dx

ARTICOLO	DESCRIZIONE
57193	ATTACCO RAPIDO - Dx - 7U000390
57194	ATTACCO RAPIDO - Sx - 7U000400
MARCA	**FERABOLI**

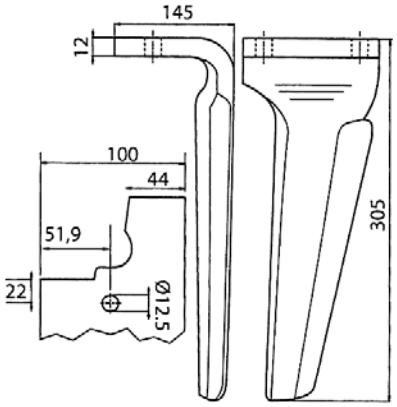

Il disegno rappresenta il particolare Dx

ARTICOLO	DESCRIZIONE
57195	ATT. RAP. LEGG. - Dx - 7U000370
57196	ATT. RAP. LEGG. - Sx - 7U000380
MARCA	**FERABOLI**

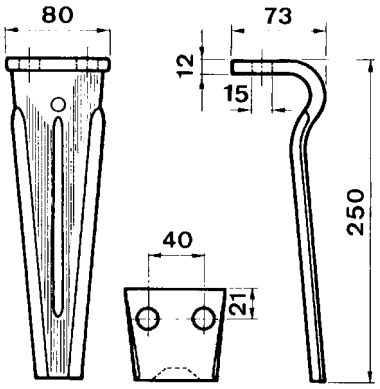

ARTICOLO	DESCRIZIONE
55508	Tipo leggero
MARCA	**FORIGO**

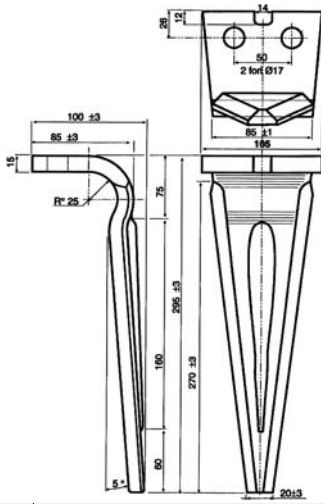

ARTICOLO	DESCRIZIONE
55945	Tipo pesante
MARCA	**FORIGO**

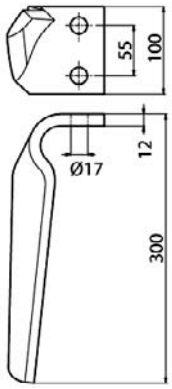

ARTICOLO	DESCRIZIONE
56904	Destro - Piatto 100x12
56905	Sinistro - Piatto 100x12
MARCA	**FRANDENT**

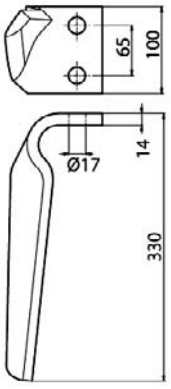

ARTICOLO	DESCRIZIONE
56908	Destro - Piatto 100x14
56909	Sinistro - Piatto 100x14
MARCA	**FRANDENT**

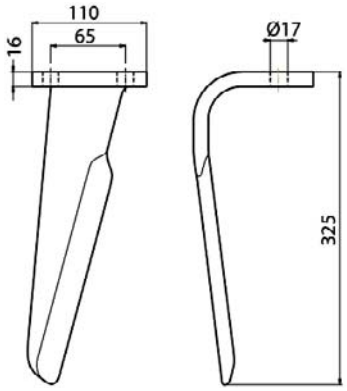

Il disegno rappresenta il particolare Dx

ARTICOLO	DESCRIZIONE
56906	Destro - Pesante
56907	Sinistro - Pesante
MARCA	**FRANDENT**

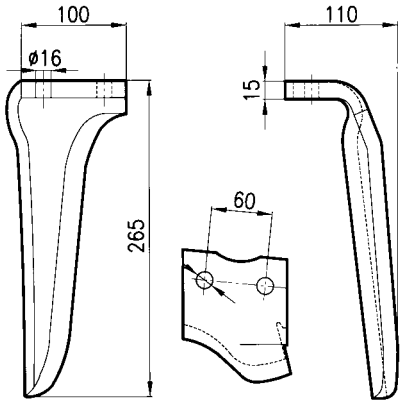

Il disegno rappresenta il particolare Dx

ARTICOLO	DESCRIZIONE
56516	Destro - 185516
56517	Sinistro - 185515
MARCA	**HOWARD - R.**

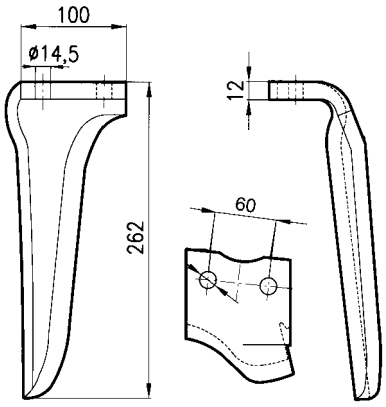

Il disegno rappresenta il particolare Dx

ARTICOLO	DESCRIZIONE
56518	Destro - 182936
56519	Sinistro - 182935
MARCA	**HOWARD - R.**

Gli articoli qui descritti, prodotti da e/o per conto di CERMAG, sono da intendersi adattabili, quindi non originali, ai marchi indicati secondo REG. CE 1400/2002
All items described here, produced by and/or on behalf of CERMAG, are to be understood as adaptable, therefore not original, to the brands indicated according to REG. EC 1400/2002

segue DENTI PER ERPICE ROTANTE

DENTS POUR HERSE ROTATIVE - TINES FOR ROTARY HARROWS - ZINKE FÜR EGGEN - DIENTES PARA GRADA RODANTE

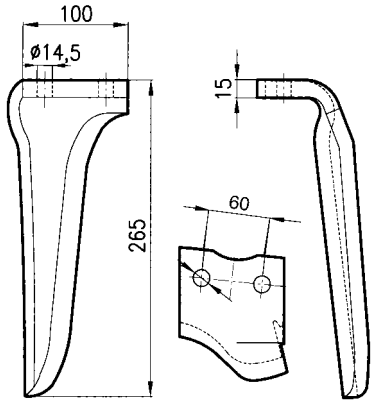

Il disegno rappresenta il particolare Dx

ARTICOLO	DESCRIZIONE
56520	Destro - 182938
56521	Sinistro - 182937
MARCA	**HOWARD - R.**

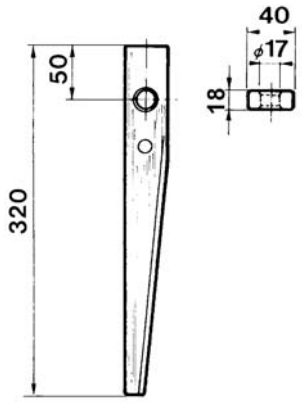

ARTICOLO	DESCRIZIONE
55071	Tipo corto
MARCA	**KUHN**

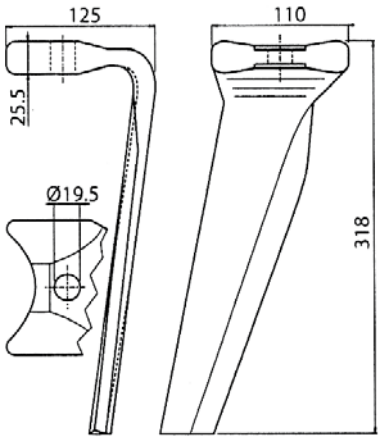

Il disegno rappresenta il particolare Dx

ARTICOLO	DESCRIZIONE
57199	ATTACCO RAPIDO - Destro
57200	ATTACCO RAPIDO - Sinistro
MARCA	**KUHN** (525.964.00+525.965.00)

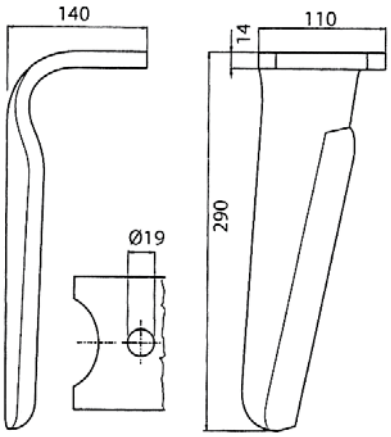

Il disegno rappresenta il particolare Dx

ARTICOLO	DESCRIZIONE
57201	ATTACCO RAPIDO - Dx - K2500081
57202	ATTACCO RAPIDO - Sx - K2500071
MARCA	**KUHN**

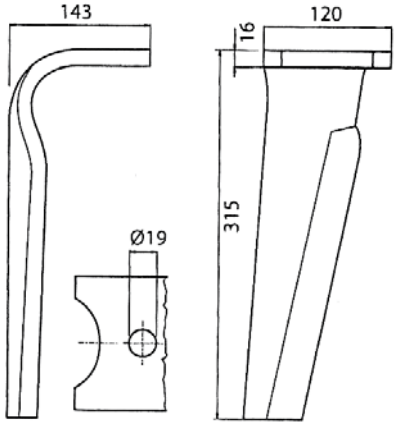

Il disegno rappresenta il particolare Dx

ARTICOLO	DESCRIZIONE
57204	ATTACCO RAPIDO - Dx - K2500100
57203	ATTACCO RAPIDO - Sx - K2500090
MARCA	**KUHN**

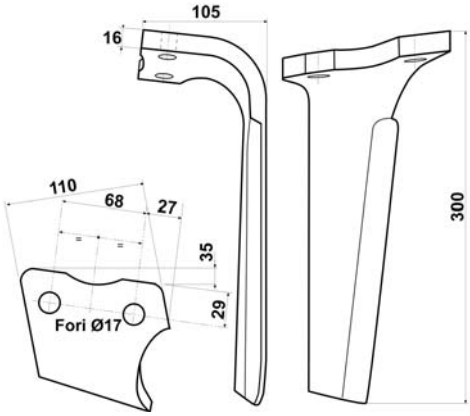

Il disegno rappresenta il particolare Dx

ARTICOLO	DESCRIZIONE	OEM
55947	Destro	52539400
55948	Sinistro	52539500
MARCA	**KUHN**	

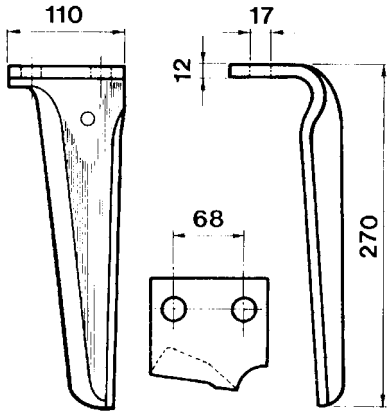

Il disegno rappresenta il particolare Sx

ARTICOLO	DESCRIZIONE	
55949	Destro	52549400
55950	Sinistro	52549500
MARCA	**KUHN**	

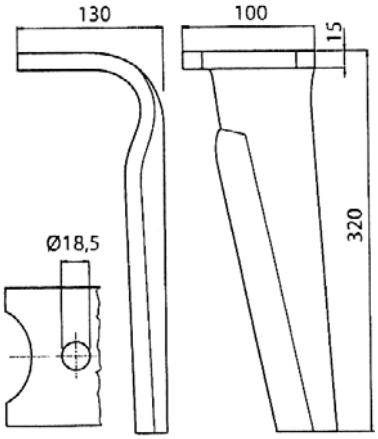

Il disegno rappresenta il particolare Sx

ARTICOLO	DESCRIZIONE
57205	ATTACCO RAPIDO - Dx - 46010150
57206	ATTACCO RAPIDO - Sx - 46010151
MARCA	**KVERNELAND - MALETTI**

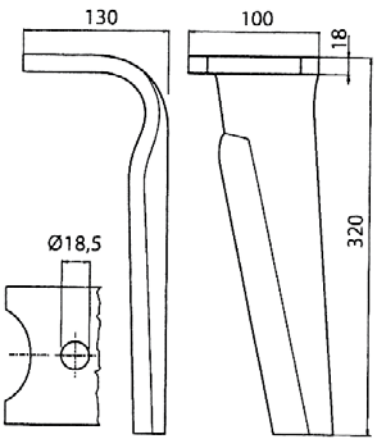

Il disegno rappresenta il particolare Sx

ARTICOLO	DESCRIZIONE
57207	ATTACCO RAPIDO - Dx - 44010150
57208	ATTACCO RAPIDO - Sx - 44010151
MARCA	**KVERNELAND - MALETTI**

Gli articoli qui descritti, prodotti da e/o per conto di CERMAG, sono da intendersi adattabili, quindi non originali, ai marchi indicati secondo REG. CE 1400/2002

All items described here, produced by and/or on behalf of CERMAG, are to be understood as adaptable, therefore not original, to the brands indicated according to REG. EC 1400/2002

Zappe - Coltelli - Denti - Lame - Molle

BLADES - SPARE TINES FOR ROTARY HARROWS - CULTIVATOR SPRINGS

segue DENTI PER ERPICE ROTANTE

DENTS POUR HERSE ROTATIVE - TINES FOR ROTARY HARROWS - ZINKE FÜR EGGEN - DIENTES PARA GRADA RODANTE

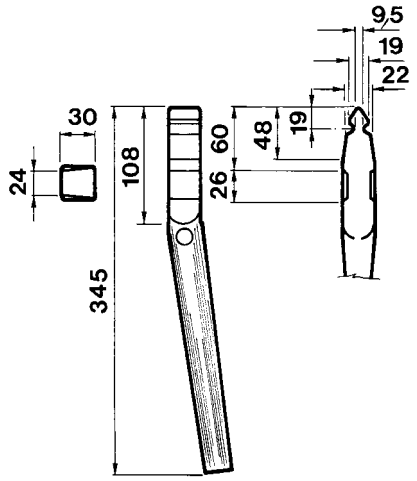

ARTICOLO	DESCRIZIONE
55156	Quadro 30x30 mm
MARCA	**KVERNELAND - MALETTI**

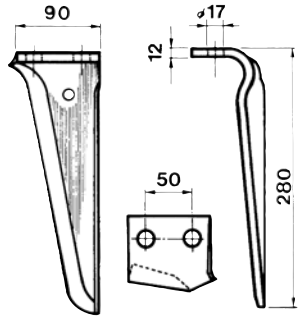

Il disegno rappresenta il particolare Sx

ARTICOLO	DESCRIZIONE
55084	Destro - Piatto 90x12 mm
55085	Sinistro - Piatto 90x12 mm
MARCA	**KVERNELAND - MALETTI**

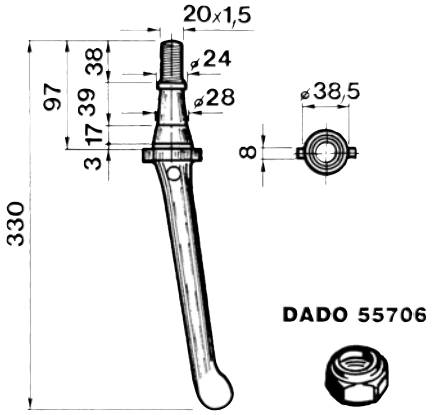

ARTICOLO	DESCRIZIONE
55074	Conico con punta a goccia
MARCA	**LELY**

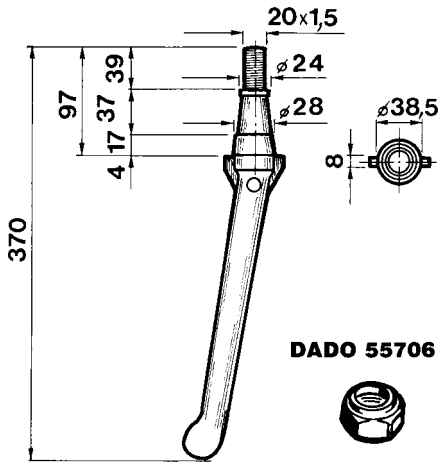

ARTICOLO	DESCRIZIONE
55075	Conico con punta a goccia
MARCA	**LELY** (1.1632.1487.0)

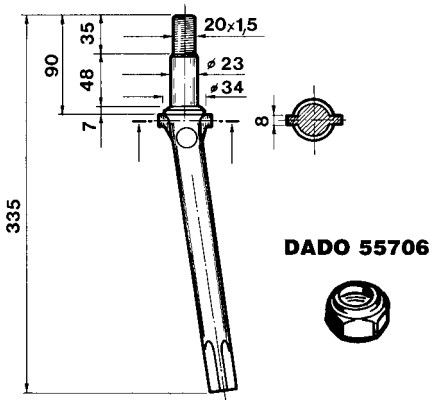

ARTICOLO	DESCRIZIONE
55079	Clindrico 1° tipo
MARCA	**LELY**

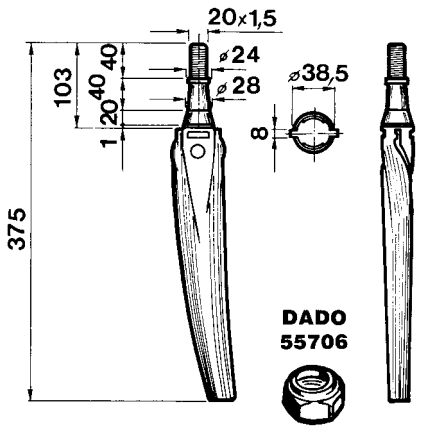

ARTICOLO	DESCRIZIONE
55076	Conico a coltello Dx
55077	Conico a coltello Sx
MARCA	**LELY**

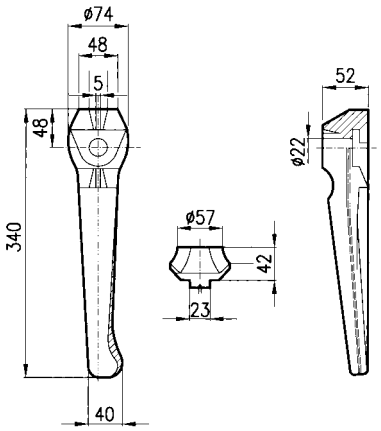

ARTICOLO	DESCRIZIONE
56527	Standard destro
56528	Standard sinistro
MARCA	**LELY CLUB A GOCCIA**

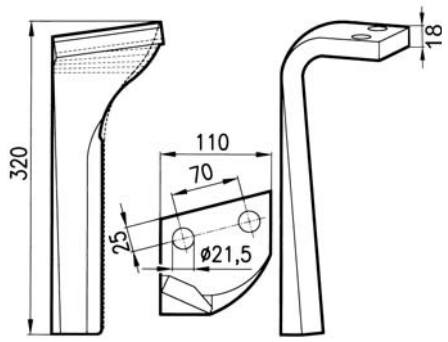

Il disegno rappresenta il particolare Dx

ARTICOLO	DESCRIZIONE
56529	Destro - 3377013
56530	Sinistro - 3377012
MARCA	**LEMKEN**

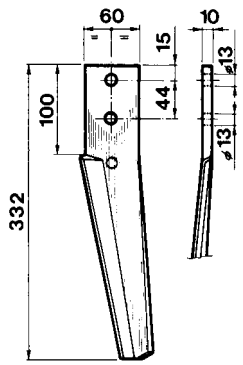

ARTICOLO	DESCRIZIONE
55250	Destro - Piatto 60x10 mm
55654	Sinistro - Piatto 60x10 mm
MARCA	**MASCHIO, CELLI, FALC, FORIGO, MALETTI, MORENI, SICMA, PEGORARO, VIGOLO**

Gli articoli qui descritti, prodotti da e/o per conto di CERMAG, sono da intendersi adattabili, quindi non originali, ai marchi indicati secondo REG. CE 1400/2002
All items described here, produced by and/or on behalf of CERMAG, are to be understood as adaptable, therefore not original, to the brands indicated according to REG. EC 1400/2002

segue DENTI PER ERPICE ROTANTE

DENTS POUR HERSE ROTATIVE - TINES FOR ROTARY HARROWS - ZINKE FÜR EGGEN - DIENTES PARA GRADA RODANTE

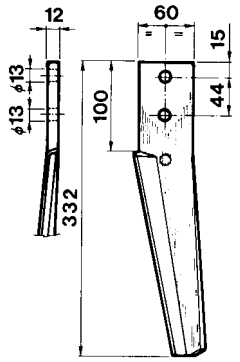

ARTICOLO	DESCRIZIONE
55251	Destro - Piatto 60x12 mm
55655	Sinistro - Piatto 60x12 mm
MARCA	**MASCHIO:** ROTOR FRESA - HB - HM - HL (10 100262+10100263/10100225+10100226) **MORENI:** RH60

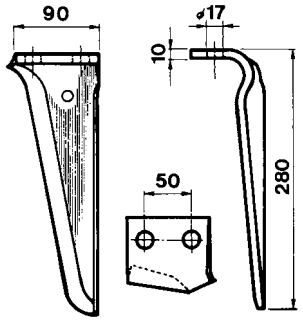

Il disegno rappresenta il particolare Sx

ARTICOLO	DESCRIZIONE
55252	Coltello Dx - Piatto 90x10 mm
55656	Coltello Sx - Piatto 90x10 mm
MARCA	**MASCHIO:** DC - DS - DL (27100209+27100210) **CELLI, FALC, FORIGO, MALETTI, MORENI, SICMA, PEGORARO, VIGOLO**

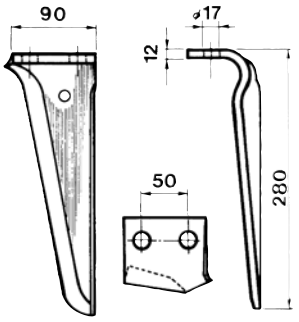

Il disegno rappresenta il particolare Sx

ARTICOLO	DESCRIZIONE	OEM
55084	Diamante Dx-P.90x12	M27100210R
55085	Diamante Sx-P.90x12	M27100209S
MARCA	**MASCHIO:** DC - DS - DL - GABBIANO - FALCO (38100222+38100223) **FORIGO, PEGORARO, SICMA**	

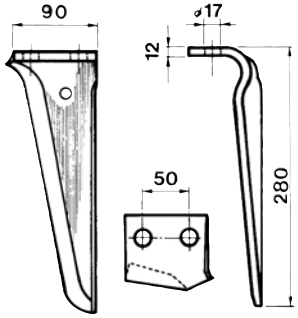

Il disegno rappresenta il particolare Sx

ARTICOLO	DESCRIZIONE	OEM
57450	Diamante Dx-P.90x12	M27100210R
57451	Diamante Sx-P.90x12	M27100209R
MARCA	**MASCHIO (ORIGINALE)**	

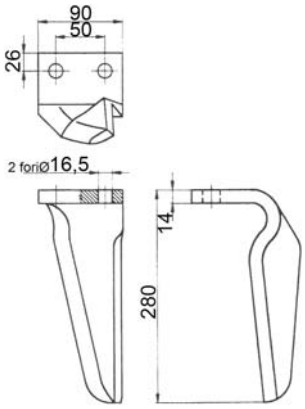

Il disegno rappresenta il particolare Sx

ARTICOLO	DESCRIZIONE	OEM
57492	DC NT pesante Dx.	38100222
57491	DC NT pesante Sx.	38100223
MARCA	**MASCHIO**	

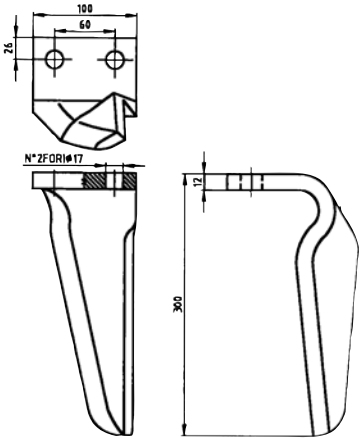

Il disegno rappresenta il particolare Sx

ARTICOLO	DESCRIZIONE	OEM
55086	Dominator Dx	36100210
55090	Dominator Sx	36100211
MARCA	**MASCHIO:** DM - AQUILA	

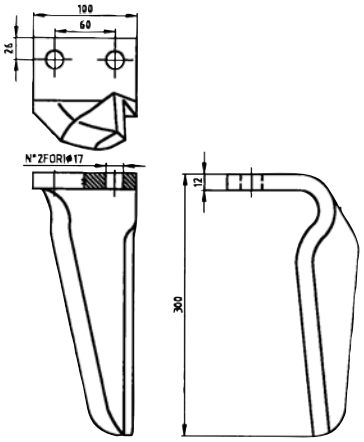

Il disegno rappresenta il particolare Sx

ARTICOLO	DESCRIZIONE	
57452	Dominator Dx	36100210R
57453	Dominator Sx	36100211R
MARCA	**MASCHIO (ORIGINALE)**	

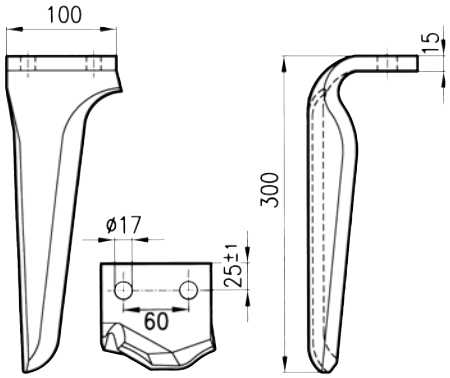

Il disegno rappresenta il particolare Dx

ARTICOLO	DESCRIZIONE
56535	Dominator Dx - Rinforzato
56536	Dominator Sx - Rinforzato
MARCA	**MASCHIO (ORIGINALE):** DM - AQUILA (36100215 / 36100216) **FERABOLI** FN**, PEGORARO** PESANTE

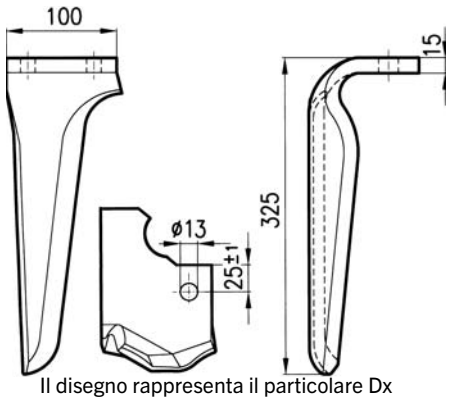

Il disegno rappresenta il particolare Dx
OEM: M36100366R / M36100367R

ARTICOLO	DESCRIZIONE
57447	Coltello Dx - **Sgancio rapido** 100x15
57448	Coltello Sx - **Sgancio rapido** 100x15
MARCA	**MASCHIO (ORIGINALE):** DM - AQUILA - MEGA - TORO - JUMBO - ORSO

Gli articoli qui descritti, prodotti da e/o per conto di CERMAG, sono da intendersi adattabili, quindi non originali, ai marchi indicati secondo REG. CE 1400/2002

All items described here, produced by and/or on behalf of CERMAG, are to be understood as adaptable, therefore not original, to the brands indicated according to REG. EC 1400/2002

Zappe - Coltelli - Denti - Lame - Molle

BLADES - SPARE TINES FOR ROTARY HARROWS - CULTIVATOR SPRINGS

segue DENTI PER ERPICE ROTANTE

DENTS POUR HERSE ROTATIVE - TINES FOR ROTARY HARROWS - ZINKE FÜR EGGEN - DIENTES PARA GRADA RODANTE

CUSCINETTO OSCILLANTE H42



ARTICOLO	DESCRIZIONE	OEM
57454	Cuscinetto oscillante H42	M43400467R
MARCA	**MASCHIO (ORIGINALE)**	

SUPPORTO RULLO H60



ARTICOLO	DESCRIZIONE	OEM
57493	Supporto cuscinetto oscillante H60	M43400468R
MARCA	**MASCHIO (ORIGINALE)**	

SUPPORTO COMPLETO LATERALE E CENTRALE

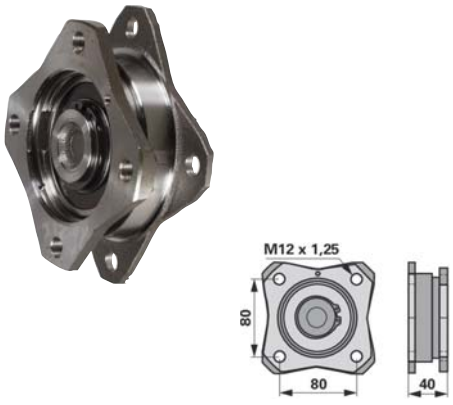

ARTICOLO	DESCRIZIONE	OEM
57494	Supporto completo laterale e centrale	M38100907R
MARCA	**MASCHIO (ORIGINALE)**	

PROTEZIONE PER DENTE

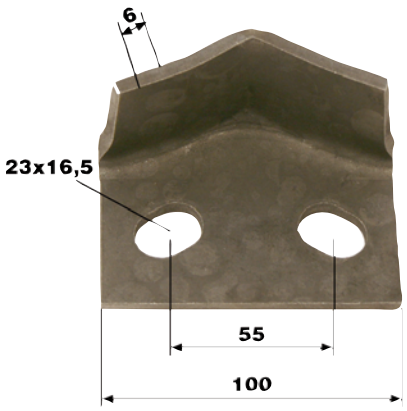

ARTICOLO	DESCRIZIONE	OEM
55798	DM - DC - DL - DS	38100215

FERMO VITE

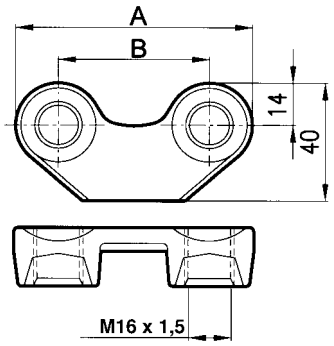

ARTICOLO	A	B	PER ARTICOLI	OEM
56537	88	60	55086 - 55090 56535 - 56536	36100312
56538	78	50	55084 - 55085 55252 - 55656	38100218
57095	Vite M16x1,5 L.55 - CLASSE 10.9			

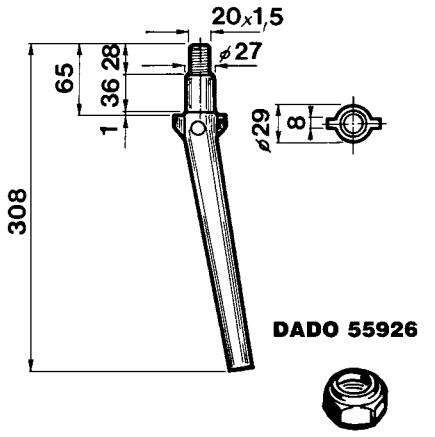

ARTICOLO	DESCRIZIONE
55092	Conico
MARCA	**MORENI**

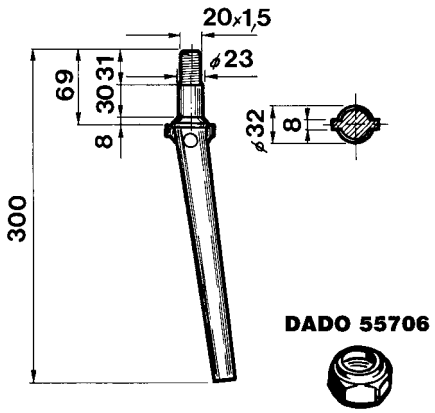

ARTICOLO	DESCRIZIONE
55091	Clindrico
MARCA	**MORENI**

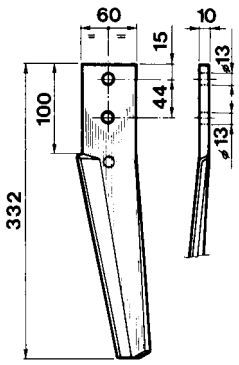

ARTICOLO	DESCRIZIONE
55250	Destro - Piatto 60x10 mm
55654	Sinistro - Piatto 60x10 mm
MARCA	**MORENI**

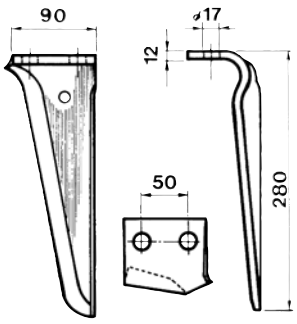

ARTICOLO	DESCRIZIONE
55084	Destro - Piatto 90x12 mm
55085	Sinistro - Piatto 90x12 mm
MARCA	**MORENI**

Gli articoli qui descritti, prodotti da e/o per conto di CERMAG, sono da intendersi adattabili, quindi non originali, ai marchi indicati secondo REG. CE 1400/2002
All items described here, produced by and/or on behalf of CERMAG, are to be understood as adaptable, therefore not original, to the brands indicated according to REG. EC 1400/2002

segue DENTI PER ERPICE ROTANTE

DENTS POUR HERSE ROTATIVE - TINES FOR ROTARY HARROWS - ZINKE FÜR EGGEN - DIENTES PARA GRADA RODANTE

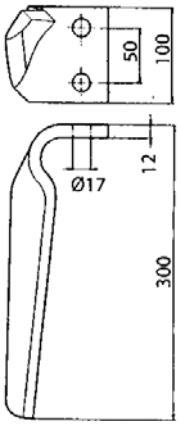

ARTICOLO	DESCRIZIONE
57140	Destro
57141	Sinistro
MARCA	**MORENI**

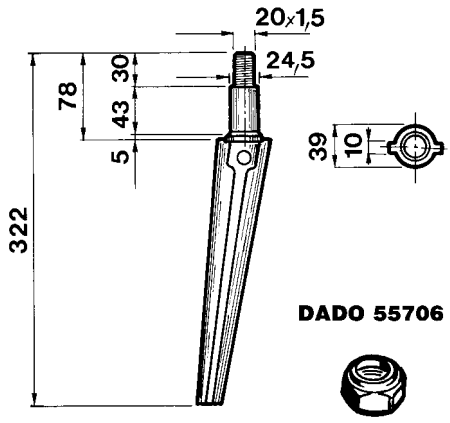

ARTICOLO	DESCRIZIONE
55063	Cilindrico corto
MARCA	**MORRA - GEO ROTOR**

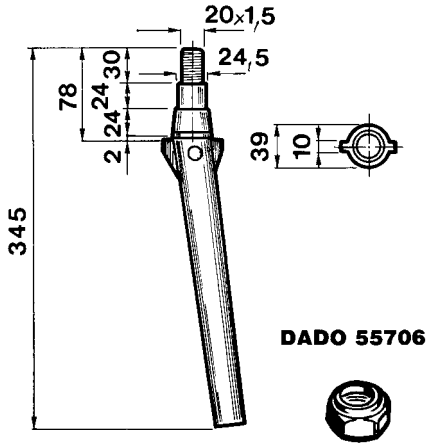

ARTICOLO	DESCRIZIONE
55925	Conico
MARCA	**MORRA - GEO ROTOR**

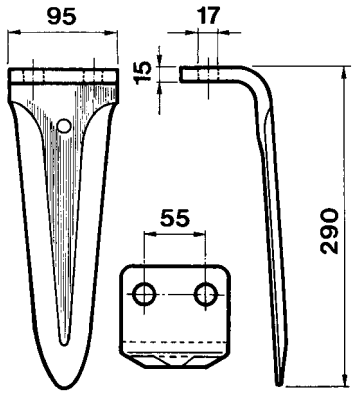

ARTICOLO	DESCRIZIONE
55946	Tipo pesante
MARCA	**MORRA - GEO ROTOR**

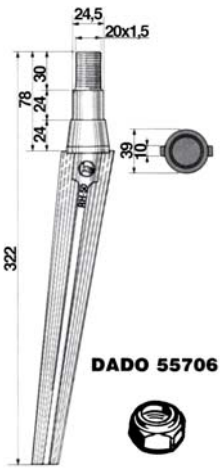

ARTICOLO	DESCRIZIONE
57144	Conico
MARCA	**MORRA - GEO ROTOR**

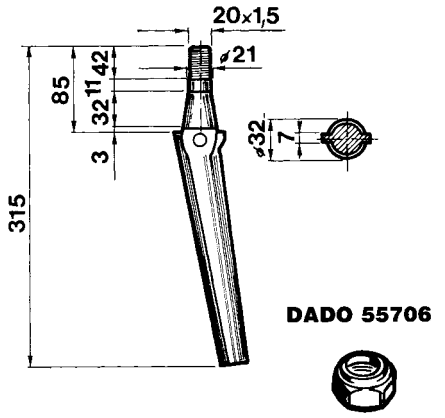

ARTICOLO	DESCRIZIONE
55131	Conico
MARCA	**O.M.C.A., ASCOT, FORIGO, ISOMEC, REMAC, SLAM**

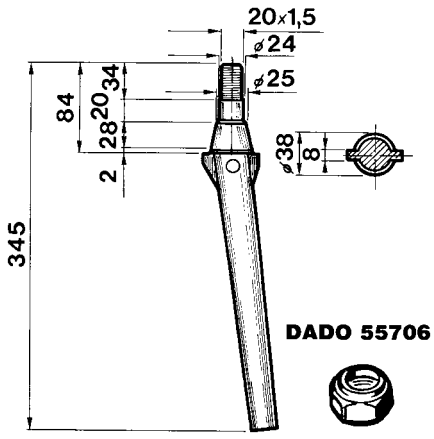

ARTICOLO	DESCRIZIONE
55093	Conico
MARCA	**PEDROTTI**

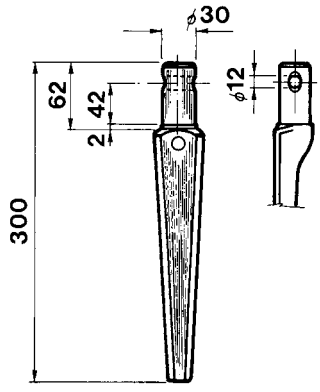

OEM 003981

ARTICOLO	DESCRIZIONE
55095	Mod. RC - Gambo Ø 30 mm
MARCA	**PEGORARO** (003981.01)

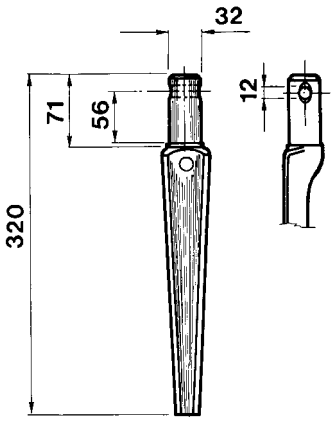

OEM 006100

ARTICOLO	DESCRIZIONE
55094	Mod. RD - Gambo Ø 32 mm
MARCA	**PEGORARO**

Gli articoli qui descritti, prodotti da e/o per conto di CERMAG, sono da intendersi adattabili, quindi non originali, ai marchi indicati secondo REG. CE 1400/2002

All items described here, produced by and/or on behalf of CERMAG, are to be understood as adaptable, therefore not original, to the brands indicated according to REG. EC 1400/2002

Zappe - Coltelli - Denti - Lame - Molle

BLADES - SPARE TINES FOR ROTARY HARROWS - CULTIVATOR SPRINGS

segue DENTI PER ERPICE ROTANTE

DENTS POUR HERSE ROTATIVE - TINES FOR ROTARY HARROWS - ZINKE FÜR EGGEN - DIENTES PARA GRADA RODANTE

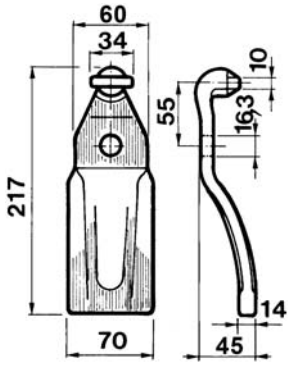

OEM 006955/2

ARTICOLO	DESCRIZIONE
55958	Pegolama a 1 foro
MARCA	**PEGORARO**

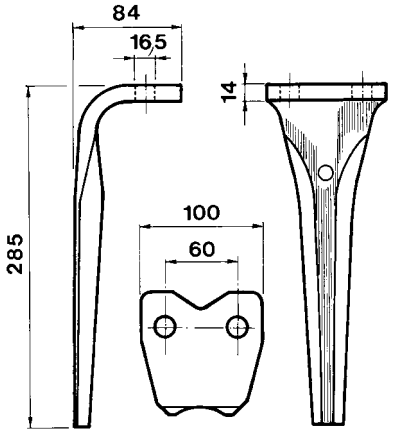

OEM 008555

ARTICOLO	DESCRIZIONE
55959	Unidirezionale - 100x14 mm
MARCA	**PEGORARO**

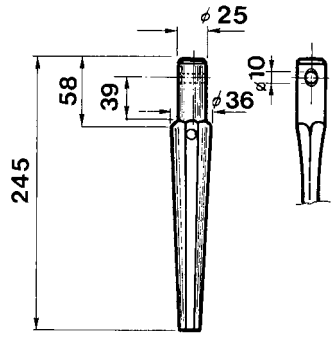

OEM 001205

ARTICOLO	DESCRIZIONE
55096	Mod. RA - Gambo Ø 25 mm
MARCA	**PEGORARO**

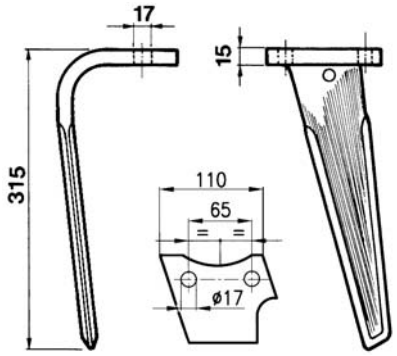

OEM 84045001/84045002

ARTICOLO	DESCRIZIONE
55105	Mod. KG 30 - Dx piatto 100x15 mm
55106	Mod. KG 30 - Sx piatto 100x15 mm
MARCA	**PERUGINI**

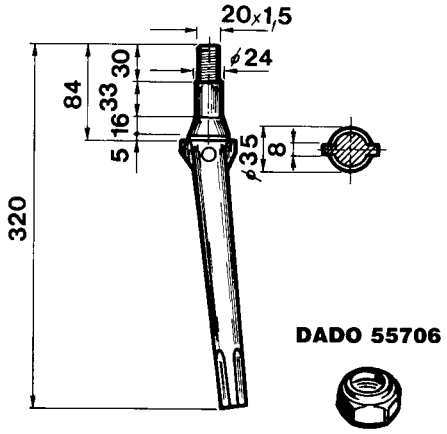

ARTICOLO	DESCRIZIONE
55022	Conico
MARCA	**PERUGINI, CELLI**

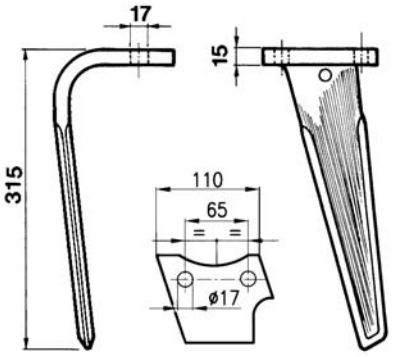

Il disegno rappresenta il particolare Dx

ARTICOLO	DESCRIZIONE
55105	Mod. KG 30 - Dx piatto 100x15 mm
55106	Mod. KG 30 - Sx piatto 100x15 mm
MARCA	**RABEWERK**

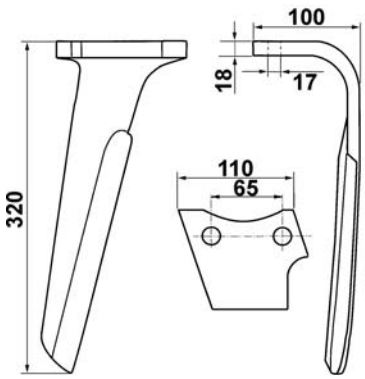

piatto 100x18 mm

Il disegno rappresenta il particolare Dx

ARTICOLO	DESCRIZIONE
57557	Dx - KG30 (84231801) KG41 (8404501)
57558	Sx - KG30 (84231803) KG41 (8404502)
MARCA	**RABEWERK**

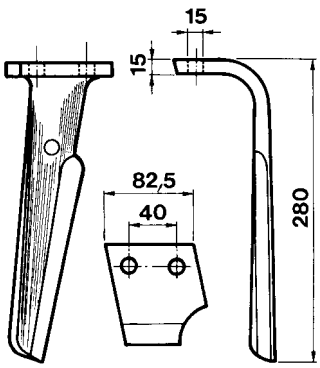

OEM 84091201/84091202

ARTICOLO	DESCRIZIONE
55966	Mod. KG 26 - Dx piatto 82,5x15 mm
55967	Mod. KG 26 - Sx piatto 82,5x15 mm
MARCA	**RABEWERK**

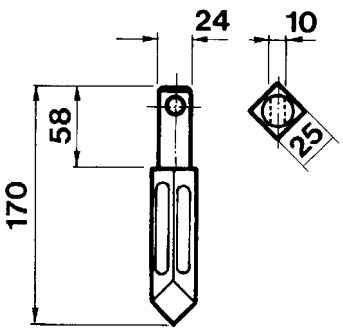

ARTICOLO	DESCRIZIONE
55146	Mod. “Rototiller” - Gambo Ø 24 mm
MARCA	**RAU** (R40023374)

Gli articoli qui descritti, prodotti da e/o per conto di CERMAG, sono da intendersi adattabili, quindi non originali, ai marchi indicati secondo REG. CE 1400/2002
All items described here, produced by and/or on behalf of CERMAG, are to be understood as adaptable, therefore not original, to the brands indicated according to REG. EC 1400/2002

segue DENTI PER ERPICE ROTANTE

DENTS POUR HERSE ROTATIVE - TINES FOR ROTARY HARROWS - ZINKE FÜR EGGEN - DIENTES PARA GRADA RODANTE

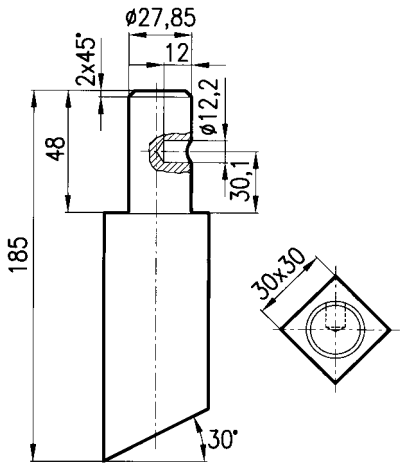

ARTICOLO	DESCRIZIONE
56544	Gambo 28 - Quadro 30x30 mm
MARCA	**RAU**

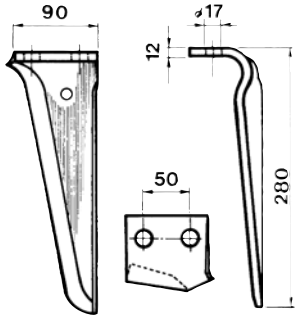

ARTICOLO	DESCRIZIONE
55084	Destro - Piatto 90x12 mm
55085	Sinistro - Piatto 90x12 mm
MARCA	**RAU**

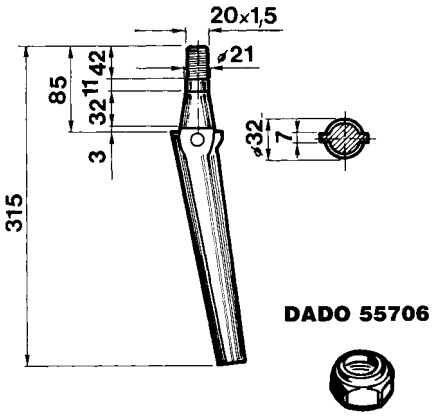

ARTICOLO	DESCRIZIONE
55131	Conico
MARCA	**REMAC**

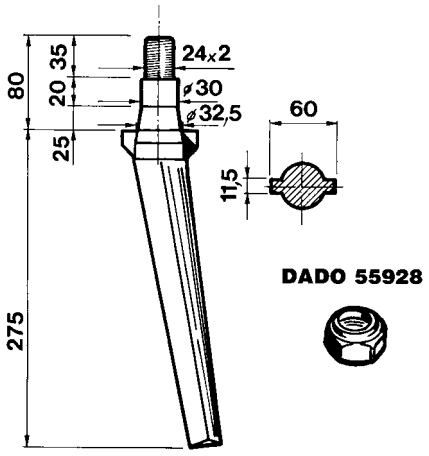

ARTICOLO	DESCRIZIONE
55129	Conico pesante
MARCA	**O.M.C.A., ASCOT, ISOMEC, REMAC**

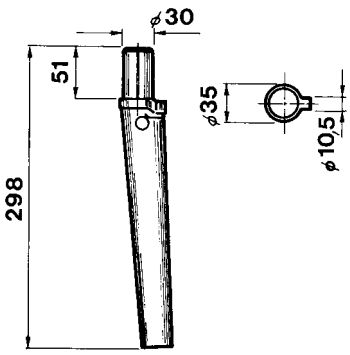

ARTICOLO	DESCRIZIONE
55137	Modello LS
MARCA	**O.M.C.A., ASCOT, ISOMEC, REMAC**

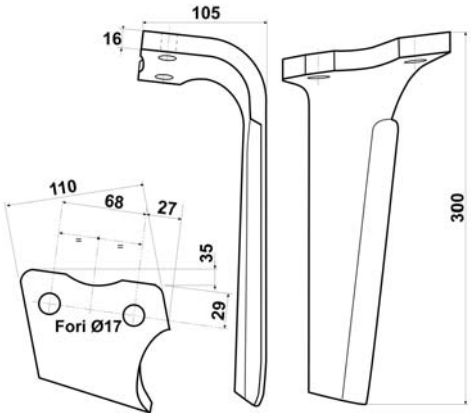

Il disegno rappresenta il particolare Dx

ARTICOLO	DESCRIZIONE
55947	Destro - Piatto 110x16 mm
55948	Sinistro - Piatto 110x16 mm
MARCA	**REMAC - SCHWARZ**

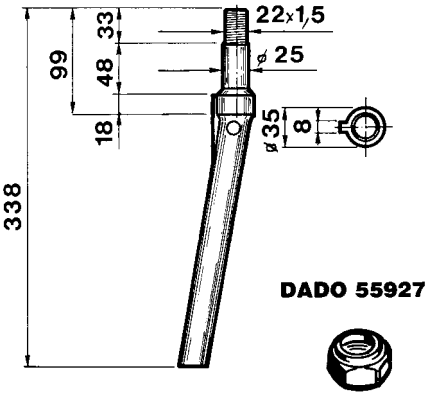

ARTICOLO	DESCRIZIONE
55155	Cilindrico
MARCA	**SEIMA**

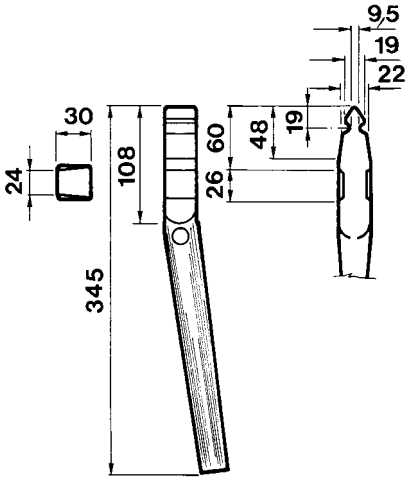

ARTICOLO	DESCRIZIONE
55156	Quadro 30x30 mm
MARCA	**SICMA, MALETTI**

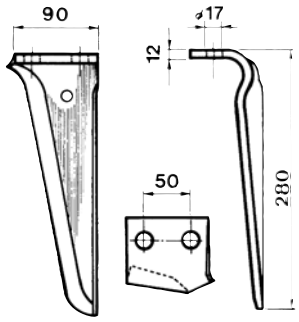

ARTICOLO	DESCRIZIONE
55084	Destro - Piatto 90x12 mm
55085	Sinistro - Piatto 90x12 mm
MARCA	**VIGOLO**

Gli articoli qui descritti, prodotti da e/o per conto di CERMAG, sono da intendersi adattabili, quindi non originali, ai marchi indicati secondo REG. CE 1400/2002

All items described here, produced by and/or on behalf of CERMAG, are to be understood as adaptable, therefore not original, to the brands indicated according to REG. EC 1400/2002

Zappe - Coltelli - Denti - Lame - Molle

BLADES - SPARE TINES FOR ROTARY HARROWS - CULTIVATOR SPRINGS

segue DENTI PER ERPICE ROTANTE

DENTS POUR HERSE ROTATIVE - TINES FOR ROTARY HARROWS - ZINKE FÜR EGGEN - DIENTES PARA GRADA RODANTE

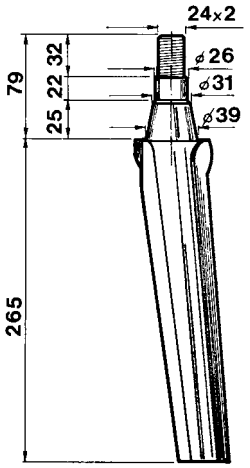

DADO 55928



ARTICOLO	DESCRIZIONE
55164	Conico piatto
MARCA	**VIGOLO, SOVEMA**

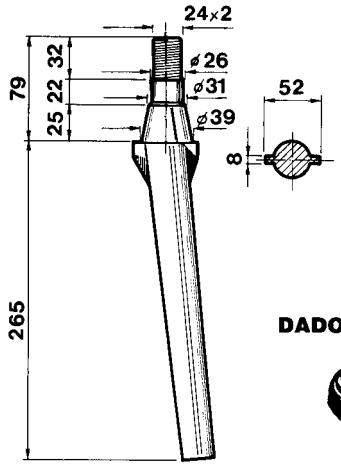

DADO 55928



ARTICOLO	DESCRIZIONE
55160	Conico
MARCA	**VIGOLO, SOVEMA**

Gli articoli qui descritti, prodotti da e/o per conto di CERMAG, sono da intendersi adattabili, quindi non originali, ai marchi indicati secondo REG. CE 1400/2002
All items described here, produced by and/or on behalf of CERMAG, are to be understood as adaptable, therefore not original, to the brands indicated according to REG. EC 1400/2002

VITI E DADI PER ERPICE ROTANTE
VIS ET ECROUS POUR HERSE ROTATIVE - BOLTS AND NUTS FOR ROTARY HARROWS - SCHRAUBEN UND MUTTERN FÜR KREISELEGGE - TORNILLOS Y TUERCAS GRADA ROTATIVA

VITE CLASSE 10.9
VIS 10.9
BOLT 10.9
SCHRAUBE 10.9
TORNILLO 10.9

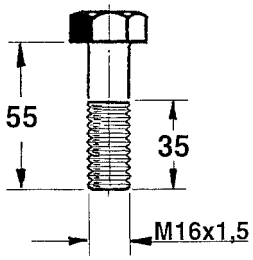

ARTICOLO	APPLICAZIONE
57095	MASCHIO - CELLI - PERUGINI - KUHN

DADO AUTOBLOCCANTE ALTO
ECROU DE SURETÉ HAUT
THICK SELF-LOCKING NUT
SELBSTSPERRENDE MUTTER, HOCH
TUERCA AUTOBLOCANTE GRUESA

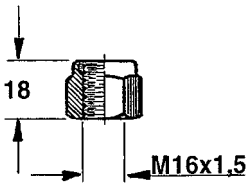

ARTICOLO	APPLICAZIONE
56202	CELLI - PERUGINI

DADI PER DENTI ERPICI ROTANTI
ECROUS POUR DENTS HERSES ROTATIVES
NUTS FOR ROTARY HARROW TINES
MUTTERN FÜR KREISELEGGENZINKEN
TUERCAS PARA DIENTES GRADAS ROTATIVAS



ARTICOLO	DESCRIZIONE
56202	Autoblocc. M16x1,5
55926	Autoblocc. M20x1,5x17
55706	Autoblocc. M20x1,5x22
55927	Autoblocc. M22x1,5x18
55928	Autoblocc. M24x2x21

KIT VITE CON DADO PER ERPICE FERABOLI - CLASSE 10.9
KIT VIS AVEC ÉCROU POUR HERSE FERABOLI - CLASSE 10.9
SCREW KIT WITH NUT FOR FERABOLI HARROW - CLASS 10.9
KIT SCHRAUBE MIT MUTTER FÜR FERABOLI EGGEN - KLASSE 10.9
KIT TORNILLO CON TUERCA PARA GRADA FERABOLI - CLASE 10.9

new

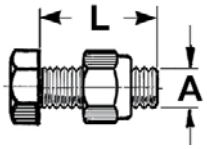

ARTICOLO	A	L mm	APPLICAZIONE	OEM
57587	M16x1,5	45	**FERABOLI:** Master - Vector	0241645
57588	M20x1,5	55	**FERABOLI**	0242055

DENTI PER ERPICE TIPO QUADRO
DENTS POUR HERSE TYPE CARRÉ
HARROW TINES - SQUARE TYPE
ZINKEN FÜR EGGEN VIERKANTTYP
DIENTES PARA GRADA TIPO CUADRADO



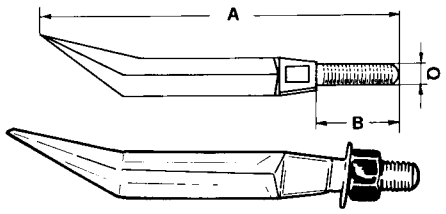

ARTICOLO	TIPO	A mm	B mm	FILETTATURA	QUADRO mm
55729	3	250	50	16MA	20x24
55699	4	280	60	20MA	24x26
55700	5	307	65	20MA	24x26
55701	6	307	65	22MA	24x26
55702	8	350	70	24MA	32x32

Gli articoli qui descritti, prodotti da e/o per conto di CERMAG, sono da intendersi adattabili, quindi non originali, ai marchi indicati secondo REG. CE 1400/2002
All items described here, produced by and/or on behalf of CERMAG, are to be understood as adaptable, therefore not original, to the brands indicated according to REG. EC 1400/2002

Zappe - Coltelli - Denti - Lame - Molle

BLADES - SPARE TINES FOR ROTARY HARROWS - CULTIVATOR SPRINGS

DISCHI FRANGIZOLLE MATERIALE BORO 30 MNB 5

DISQUES PULVERISEURS - DISCS - SCHEIBEN - PLATOS DESTERRONADORES



DISCO LISCIO - QUADRO CENTRALE

ARTICOLO	Ø mm	QUADRO mm	SPESSORE mm	CONCAVITÀ	PESO kg
55886	410	**26**	3,2	39	3,5
55887	460	**26**	3,2	49	4,4
55888	510	**26**	3,5	61	5,8
55889	560	**26**	4,5	72	8,2
55425	510	**31**	3,5	61	5,8
55383	560	**31**	4,5	72	8,2
55431	610	**31**	5,0	84	11,6
57483	610	**33**	5,0	73	11,6
57485	610	**33**	6,0	73	14,1
56356	560	**41**	6,0	72	11,6
56392	610	**41**	6,0	84	12,0
56366	610	**41**	5,0	84	12,0
56390	660	**41**	6,0	100	17,0
57487	660	**42**	6,0	87	17,2



DISCO DENTATO - QUADRO CENTRALE

ARTICOLO	Ø mm	QUADRO mm	SPESSORE mm	CONCAVITÀ	PESO kg
55892	410	**26**	3,2	39	3,0
55893	460	**26**	3,2	49	3,6
55894	510	**26**	3,5	61	5,2
55895	560	**26**	4,5	72	7,2
55424	510	**31**	3,5	61	5,2
55411	560	**31**	4,5	72	7,9
55430	610	**31**	5,0	84	10,5
57484	610	**33**	5,0	73	1,05
57486	610	**33**	6,0	73	12,7
56357	560	**41**	6,0	72	10,5
56393	610	**41**	6,0	84	11,0
56379	610	**41**	5,0	84	11,0
56391	660	**41**	6,0	100	15,5
57488	660	**42**	6,0	87	15,5

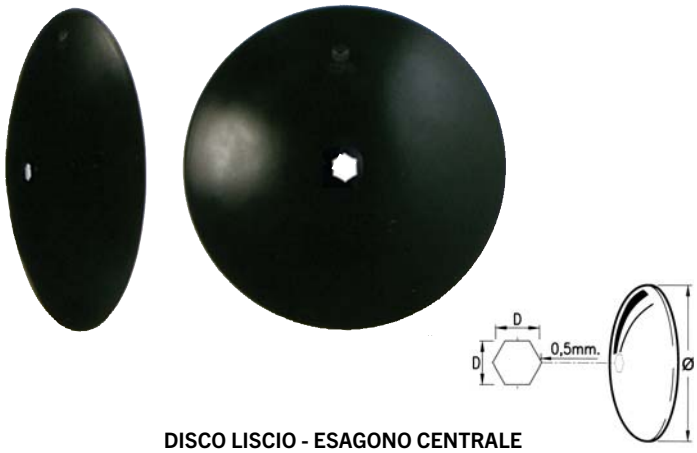

DISCO LISCIO - ESAGONO CENTRALE

ARTICOLO	Ø mm	ESAGONO mm	SPESSORE mm	CONCAVITÀ	PESO kg
57477	460	**37**	3,5	74	4,8
55432	510	**37**	3,5	61	5,8
55442	560	**37**	4,5	78	9,0
55891	610	**37**	5,0	84	11,6
57479	610	**37**	6,0	73	14,1
57481	660	**37**	6,0	87	17,2
55437	510	**67**	3,5	61	5,8
55443	560	**67**	4,5	72	9,0
55896	610	**67**	5,0	84	11,6
55438	510	**92**	3,5	61	5,8
55444	560	**92**	4,5	72	9,0
55897	610	**92**	5,0	84	11,6



DISCO DENTATO - ESAGONO CENTRALE

ARTICOLO	Ø mm	ESAGONO mm	SPESSORE mm	CONCAVITÀ	PESO kg
57478	460	**37**	3,5	74	4,0
55423	510	**37**	3,5	61	5,2
55439	560	**37**	4,5	78	7,9
55445	610	**37**	5,0	84	10,5
57480	610	**37**	6,0	73	12,7
57482	660	**37**	6,0	87	15,5
55428	510	**67**	3,5	61	5,2
55440	560	**67**	4,5	72	7,9
55446	610	**67**	5,0	84	10,5
55429	510	**92**	3,5	61	5,2
55441	560	**92**	4,5	72	7,9
55890	610	**92**	5,0	61	10,5

Gli articoli qui descritti, prodotti da e/o per conto di CERMAG, sono da intendersi adattabili, quindi non originali, ai marchi indicati secondo REG. CE 1400/2002
All items described here, produced by and/or on behalf of CERMAG, are to be understood as adaptable, therefore not original, to the brands indicated according to REG. EC 1400/2002

segue DISCHI FRANGIZOLLE MATERIALE BORO 30 MNB 5
DISQUES PULVERISEURS - DISCS - SCHEIBEN - PLATOS DESTERRONADORES



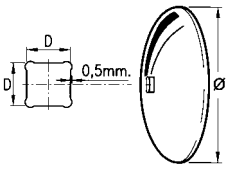

DISCO ONDULATO - QUADRO CENTRALE

ARTICOLO	Ø mm	QUADRO mm	SPESSORE mm	CONCAVITÀ	PESO kg
55898	470	**31**	4	Ondulato	5,5
55900	510	**31**	4	Ondulato	7,5
55899	470	**41**	4	Ondulato	5,5
55901	510	**41**	4	Ondulato	7,5

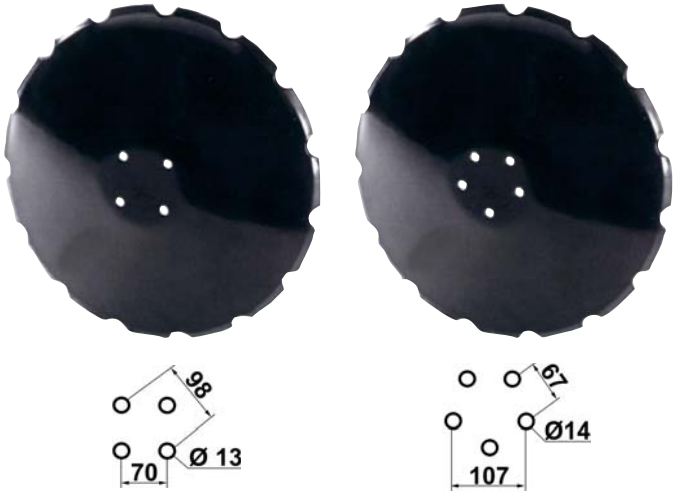

DISCO DENTATO PER MOZZI A 4 E 5 FORI

ARTICOLO	Ø mm	NUMERO FORI	SPESSORE mm	PIANO CENTRALE	PESO kg
55904	460	**4**	4	130	3,90
55905	510	**4**	4	130	7,50
57672	560	**4**	5	130	10,30
56155	560	**5**	6	170	10,30
56156	610	**5**	6	170	12,70

DISCHI ARATRO - VERDEGIGLIO (fori cilindrici)
DISQUES VERDEGIGLIO - DISCS VERDEGIGLIO - SCHEIBEN VERDEGIGLIO - PLATOS VERDEGIGLIO

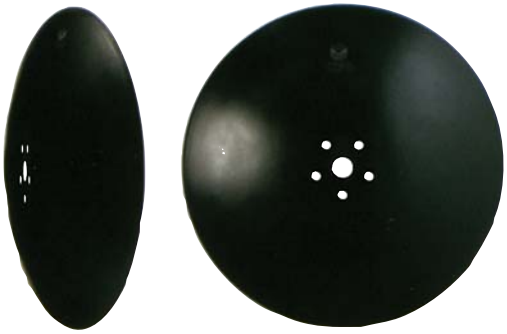

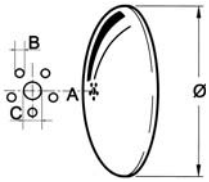

FORATURA CENTRALE

ARTICOLO	Ø mm	Ø FORO CENTRALE mm C	N° FORI PERIFERICI	Ø FORI PERIFERICI mm B	SPESSORE mm	CONCAVITÀ	INTERASSE mm A
56378	560	**26**	5	13	6	71	210
55433	560	**30**	5	13	6	71	155
56371	610	**26**	5	13	6	84	210
56389	610	**30**	5	13	6	84	155
56372	660	**26**	5	15	6	100	260
56373	710	**26**	5	15	6	120	260



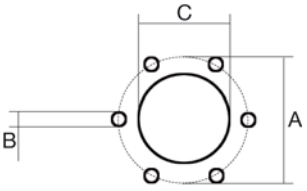

DISCHI PIATTI PER ARATRO

ARTICOLO	Ø mm	Ø FORO CENTRALE mm C	N° FORI PERIFERICI	Ø FORI PERIFERICI mm B	SPESSORE mm	INTERASSE mm A
55434	400	**110**	6	13	7	165
55435	450	**110**	6	13	7	165
55436	500	**110**	6	13	7	165

Gli articoli qui descritti, prodotti da e/o per conto di CERMAG, sono da intendersi adattabili, quindi non originali, ai marchi indicati secondo REG. CE 1400/2002
All items described here, produced by and/or on behalf of CERMAG, are to be understood as adaptable, therefore not original, to the brands indicated according to REG. EC 1400/2002

Zappe - Coltelli - Denti - Lame - Molle

BLADES - SPARE TINES FOR ROTARY HARROWS - CULTIVATOR SPRINGS

SUPPORTO PER DISCHI FRANGIZOLLA A 4 E 5 FORI

SUPPORT DISQUES BRISE-MOTTE A 4 ET 5 TROUS - SUPPORT FOR DISK HARROWS WITH 4 AND 5 HOLES
TRÄGER FÜR SCHOLLENBRECHRÄDER MIT 4 UND 5 LÖCHERN - SOPORTE PARA PLATOS DESTERRONADORES DE 4 Y 5 AGUJEROS







Le foto della pagina rappresentano la Versione Anteriore

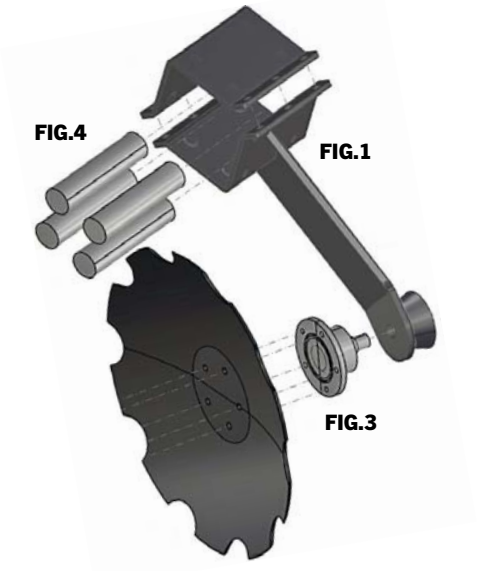

FIG.4

FIG.1

FIG.3



FIG.2

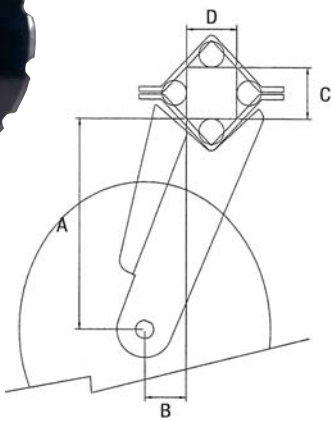

QUATTRO FORI - TELAIO 80x80 mm

DIMENSIONI		SUPPORTO	SILENT BLOCK
A mm	B mm	C/D mm	mm
330	65	80 x 80	40 x 230

ARTICOLO	DESCRIZIONE	FIGURA
55902	Supporto Anteriore telaio 80x80	1
55903	Supporto Posteriore telaio 80x80	1
55904	Disco dentato Ø460x4 mm a 4 fori	2
55905	Disco dentato Ø510x4 mm a 4 fori	2
57672	Disco dentato Ø560x5 mm a 4 fori	2
55906	Mozzo per disco 4 Fori	3
55907	Silentblock 40x230 mm per supporto	4

CINQUE FORI - TELAIO 100x100 mm

DIMENSIONI		SUPPORTO	SILENT BLOCK
A mm	B mm	C/D mm	mm
390	40	100 x 100	50 x 240

ARTICOLO	DESCRIZIONE	FIGURA
55908	Supporto Anteriore telaio 100x100	1
55909	Supporto Posteriore telaio 100x100	1
56155	Disco dentato Ø560x6 mm a 5 fori	2
56156	Disco dentato Ø610x6 mm a 5 fori	2
56354	Mozzo per disco 5 fori	3
56355	Silentblock 50x240 mm per supporto	4

Gli articoli qui descritti, prodotti da e/o per conto di CERMAG, sono da intendersi adattabili, quindi non originali, ai marchi indicati secondo REG. CE 1400/2002
All items described here, produced by and/or on behalf of CERMAG, are to be understood as adaptable, therefore not original, to the brands indicated according to REG. EC 1400/2002

SUPPORTI CUSCINETTI PER DISCHI FRANGIZOLLE
SUPPORTS ROULEMENTS POUR DISQUES ÉMOTTEUSE - BEARING HOLDERS FOR HARROW DISCS
LAGERAUFNAHME FÜR BRECHSCHEIBEN - SOPORTES COJINETES PARA GRADAS DE DISCOS

SUPPORTO A 4 FORI INTERASSE 98 mm
SUPPORT À 4 TROUS ENTRAXE 98 mm
4-HOLE 98mm DISTANCE BETWEEN CENTRES BRACKET
LAGERUNG MIT 4 BOHRUNGEN MIT ACHSABSTAND 98 mm
SOPORTE DE 4 ORIFICIOS DISTANCIA 98 mm

new



ARTICOLO DADO
55927

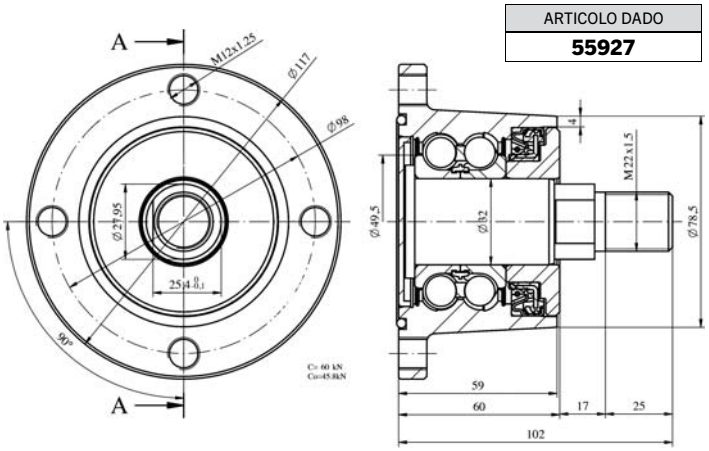

ARTICOLO
55906

SUPPORTO A 5 FORI INTERASSE 98 mm
SUPPORT À 5 TROUS ENTRAXE 98 mm
5-HOLE 98mm DISTANCE BETWEEN CENTRES BRACKET
LAGERUNG MIT 5 BOHRUNGEN MIT ACHSABSTAND 98 mm
SOPORTE DE 5 ORIFICIOS DISTANCIA 98 mm

new



ARTICOLO DADO
55927

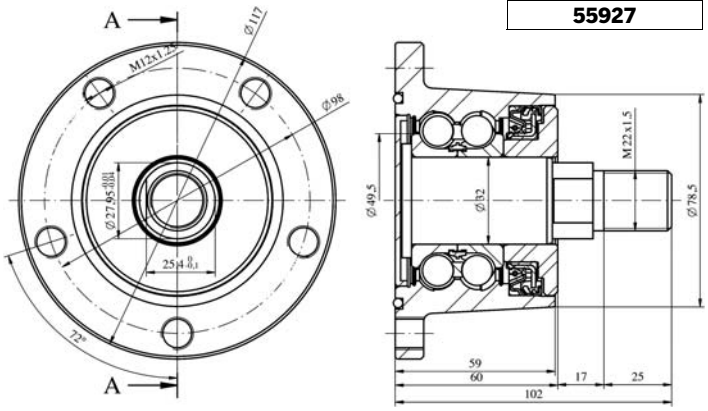

ARTICOLO
57589

SUPPORTO A 6 FORI INTERASSE 98 mm
SUPPORT À 6 TROUS ENTRAXE 98 mm
6-HOLE 98mm DISTANCE BETWEEN CENTRES BRACKET
LAGERUNG MIT 6 BOHRUNGEN MIT ACHSABSTAND 98 mm
SOPORTE DE 6 ORIFICIOS DISTANCIA 98 mm

new



ARTICOLO DADO
55928

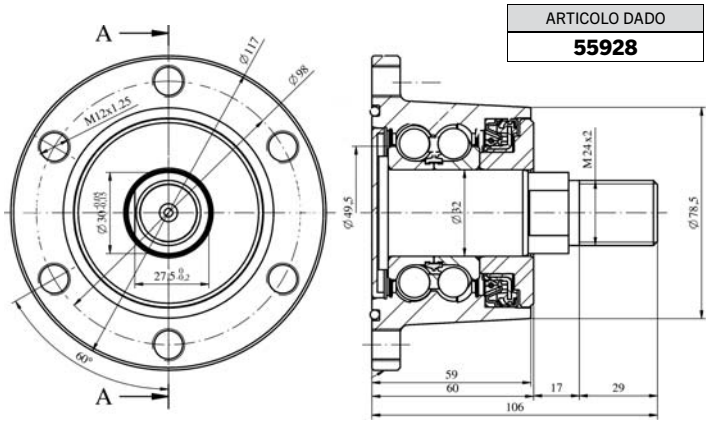

ARTICOLO
57590

SUPPORTO A 5 FORI INTERASSE 112 mm
SUPPORT À 5 TROUS ENTRAXE 112 mm
5-HOLE 112 mm DISTANCE BETWEEN CENTRES BRACKET
LAGERUNG MIT 5 BOHRUNGEN MIT ACHSABSTAND 112 mm
SOPORTE DE 5 ORIFICIOS DISTANCIA 112 mm

new



ARTICOLO DADO
55928

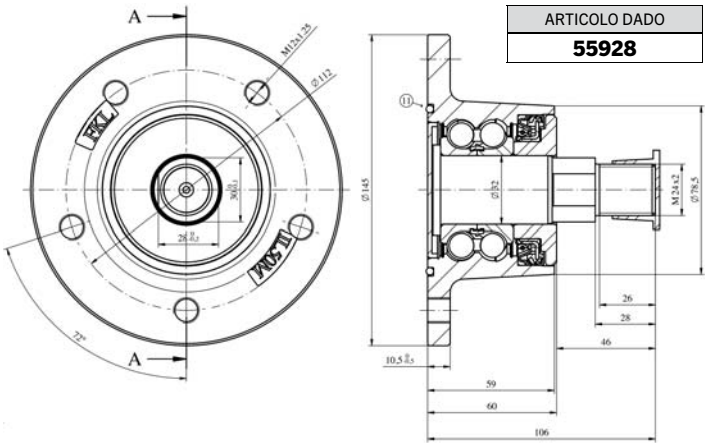

ARTICOLO
56354

Gli articoli qui descritti, prodotti da e/o per conto di CERMAG, sono da intendersi adattabili, quindi non originali, ai marchi indicati secondo REG. CE 1400/2002
All items described here, produced by and/or on behalf of CERMAG, are to be understood as adaptable, therefore not original, to the brands indicated according to REG. EC 1400/2002

segue SUPPORTI CUSCINETTI PER DISCHI FRANGIZOLLE

SUPPORTS ROULEMENTS POUR DISQUES ÉMOTTEUSE - BEARING HOLDERS FOR HARROW DISCS
LAGERAUFNAHME FÜR BRECHSCHEIBEN - SOPORTES COJINETES PARA GRADAS DE DISCOS

SUPPORTO A 5 FORI INTERASSE 140 mm

SUPPORT À 5 TROUS ENTRAXE 140 mm
5-HOLE 140 mm DISTANCE BETWEEN CENTRES BRACKET
LAGERUNG MIT 5 BOHRUNGEN MIT ACHSABSTAND 140 mm
SOPORTE DE 5 ORIFICIOS DISTANCIA 140 mm

new



ARTICOLO DADO
80443

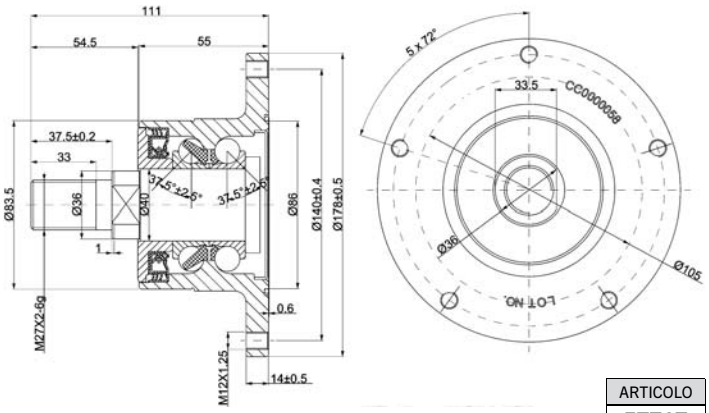

ARTICOLO
57717

Gli articoli qui descritti, prodotti da e/o per conto di CERMAG, sono da intendersi adattabili, quindi non originali, ai marchi indicati secondo REG. CE 1400/2002
All items described here, produced by and/or on behalf of CERMAG, are to be understood as adaptable, therefore not original, to the brands indicated according to REG. EC 1400/2002

Zappe - Coltelli - Denti - Lame - Molle

BLADES - SPARE TINES FOR ROTARY HARROWS - CULTIVATOR SPRINGS

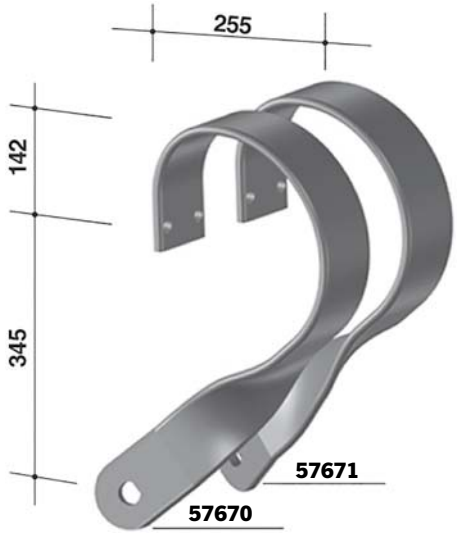

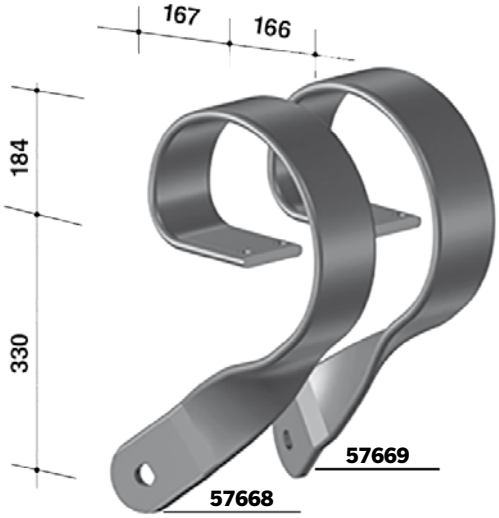



55906



55904 - 55905 - 57672

MOLLA 90x13

ARTICOLO	DESCRIZIONE
57670	Molla per dischi DX 90x13
57671	Molla per dischi SX 90x13
55906	Mozzo per dischi 4 fori
55904	Disco dentato Ø 460x4 mm - 4 fori
55905	Disco dentato Ø 510x4 mm - 4 fori

MOLLA 100x16

ARTICOLO	DESCRIZIONE
57668	Molla per dischi DX 100x16
57669	Molla per dischi SX 100x16
55906	Mozzo per dischi 4 fori
55905	Disco dentato Ø 510x4 mm - 4 fori
57672	Disco dentato Ø 560x5 mm - 4 fori

Gli articoli qui descritti, prodotti da e/o per conto di CERMAG, sono da intendersi adattabili, quindi non originali, ai marchi indicati secondo REG. CE 1400/2002
All items described here, produced by and/or on behalf of CERMAG, are to be understood as adaptable, therefore not original, to the brands indicated according to REG. EC 1400/2002

03

MODULO PER ORDINAZIONE DISCHI SPECIALI

FORMULAIRE COMMANDE DISQUES SPECIAUX - FORM FOR ORDERING SPECIAL DISCS - BESTELLFORMULAR FÜR SPEZIALSCHEIBEN - MÓDULO PARA PEDIDO DISCOS ESPECIALES

FORATURA DISCHI BOMBATI

PERÇAGE DISQUES BOMBES
CONVEX DISC HOLES
LOCHUNG GEWÖLBTE SCHEIBEN
PERFORACIÓN DISCO BOMBEADOS

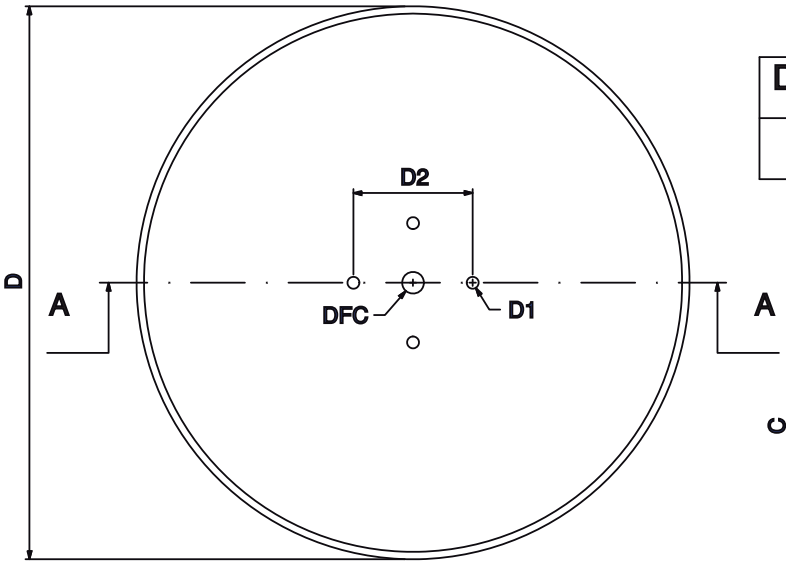

D	DFC	D1	D2	C	S	SV1°	SV2°	H

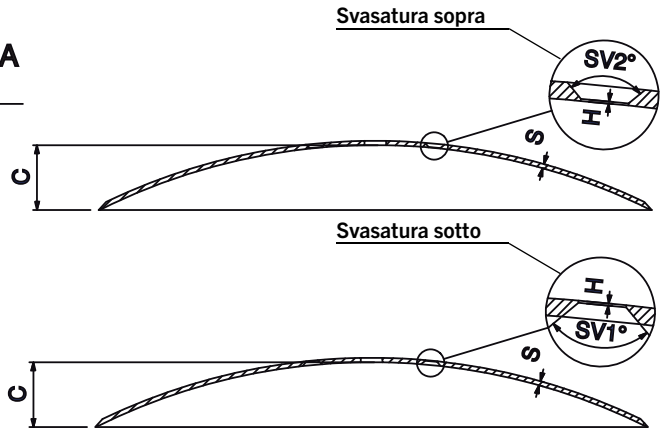

FORATURA DISCHI PIANI

PERÇAGE DISQUES PLATS
FLAT DISC HOLES
LOCHUNG FLACHSCHEIBEN
PERFORACIÓN DISCO PLANOS

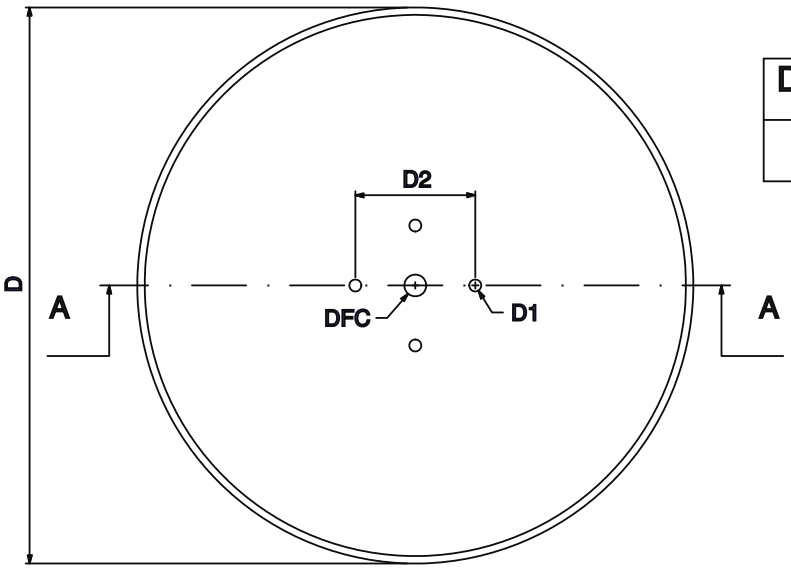

D	DFC	D1	D2	S	SV1°	SV2°	H

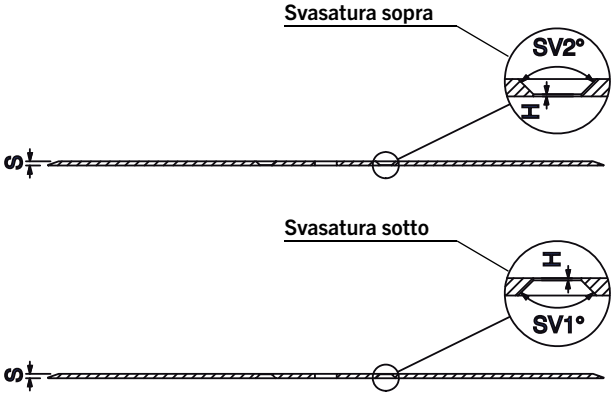

Gli articoli qui descritti, prodotti da e/o per conto di CERMAG, sono da intendersi adattabili, quindi non originali, ai marchi indicati secondo REG. CE 1400/2002
All items described here, produced by and/or on behalf of CERMAG, are to be understood as adaptable, therefore not original, to the brands indicated according to REG. EC 1400/2002

Zappe - Coltelli - Denti - Lame - Molle

BLADES - SPARE TINES FOR ROTARY HARROWS - CULTIVATOR SPRINGS

AVANVOMERI PER DISCHI BOMBATI (senza disco)

RASETTES POUR DISQUES ARRONDIS (sans disque)
COULTERS FOR BOMBED DISCS (without disc)
VORSCHÄLER FÜR GEWÖLBTE SCHEIBEN (ohne Scheibe)
REJAS PARA DISCOS ABOMBADOS (sin disco)

new



CARATTERISTICHE

- Boccola supporto cuscinetti Ø 90 mm con perno saldato.
- Perno supporto centrale Ø 30 mm con ripresa centraggio disco.
- Interasse di fissaggio per disco Ø 116 mm con 4 fori Ø 13 mm.
- Provvisto di 2 cuscinetti a sfere a due corone obliqui.

ARTICOLO	DESCRIZIONE
57612	Avanvomere 50x30 con 4 fori interasse 116 mm
57613	Avanvomere 60x30 con 4 fori interasse 116 mm

DISCHI BOMBATI PER AVANVOMERE

DISQUES ARRONDIS POUR RASETTE
CONVEX DISCS FOR COULTERS
GEWÖLBTE SCHEIBEN FÜR VORSCHÄLER
DISCOS ABOMBADOS PARA REJAS

new

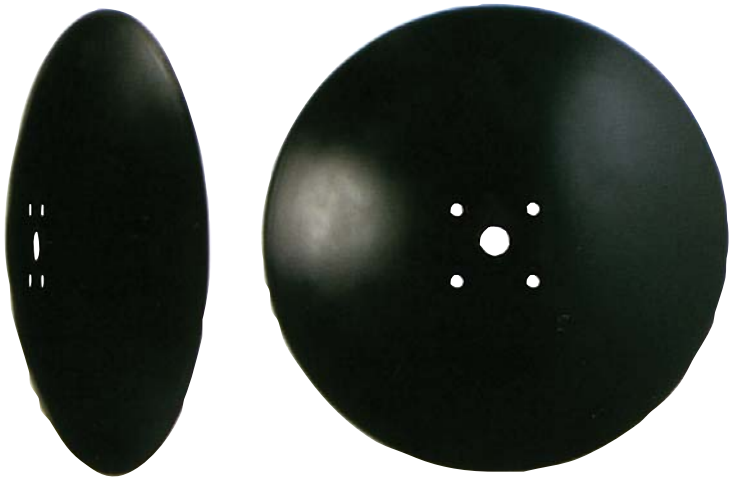

ARTICOLO	DIAMETRO mm	SPESSORE mm	CONCAVITÀ mm	Ø FORO CENTRALE mm	NR. FORI Ø13 mm	INTERASSE FORI mm
57614	310	4,5	23	26	4	116
57615	360	4,5	31	26	4	116
57616	410	6,0	39	26	4	116

Gli articoli qui descritti, prodotti da e/o per conto di CERMAG, sono da intendersi adattabili, quindi non originali, ai marchi indicati secondo REG. CE 1400/2002
All items described here, produced by and/or on behalf of CERMAG, are to be understood as adaptable, therefore not original, to the brands indicated according to REG. EC 1400/2002

ACCESSORI DISCHI FRANGIZOLLE

ACCESSOIRES POUR BRISE-MOTTES - ACCESSORIES FOR CLOD CRUSHERS - ZUBEHÖRTEILE FÜR SCHEIBENEGGEN - ACCESORIOS PARA ESCARIFICADORES

Supporto integrato



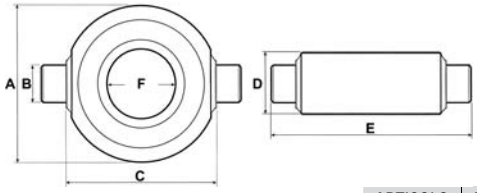

ACCESSORI PER ARTICOLO 57245


Cuscinetto nudo per 57245 — **57618**


Anello di tenuta per 57245 — **57619**

ARTICOLO	A mm	B mm	C mm	D mm	E mm	F mm
57244	97	26	114	48,5	147	45
57245	135	32	132	53	173,5	60
57566	146	40	146	56	192	70

Supporto fusion P70



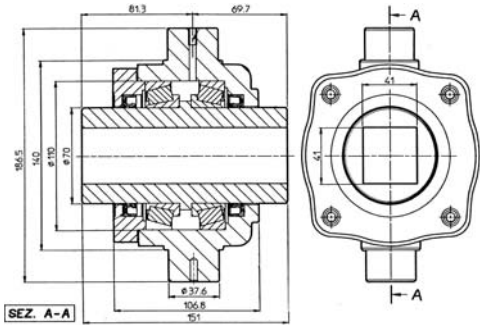

ARTICOLO
57246

Flangia concava di inizio sezione

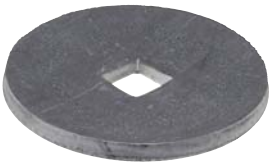

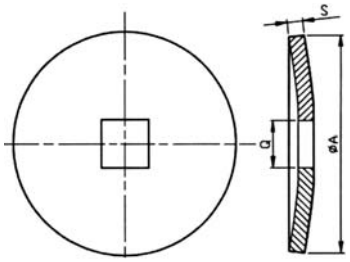

ARTICOLO	A mm	S mm	Q mm
57247	135	10	26
57249	145	12	31
57251	145	15	41
57254	155	15	41

Flangia convessa di fine sezione



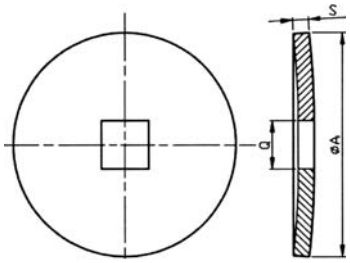

ARTICOLO	A mm	S mm	Q mm
57248	115	10	26
57250	135	12	31
57253	145	12	31
57252	145	15	41

Gli articoli qui descritti, prodotti da e/o per conto di CERMAG, sono da intendersi adattabili, quindi non originali, ai marchi indicati secondo REG. CE 1400/2002
All items described here, produced by and/or on behalf of CERMAG, are to be understood as adaptable, therefore not original, to the brands indicated according to REG. EC 1400/2002

Zappe - Coltelli - Denti - Lame - Molle

BLADES - SPARE TINES FOR ROTARY HARROWS - CULTIVATOR SPRINGS

segue ACCESSORI DISCHI FRANGIZOLLE

ACCESSOIRES POUR BRISE-MOTTES - ACCESSORIES FOR CLOD CRUSHERS - ZUBEHÖRTEILE FÜR SCHEIBENEGGEN - ACCESORIOS PARA ESCARIFICADORES

Semidistanziale



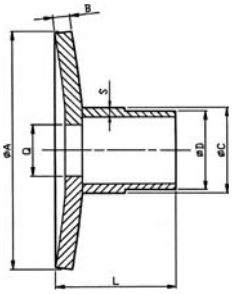

ARTICOLO	A mm	B mm	C mm	D mm	L mm	Q mm	S mm
57228	135	10	54	45	80	26	8
57237	145	12	63	55	82	31	8



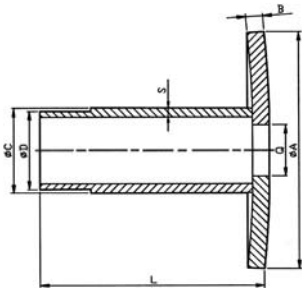

ARTICOLO	A mm	B mm	C mm	D mm	L mm	Q mm	S mm
57229	115	10	54	45	136	26	8
57238	145	12	63	55	139	31	8

Semidistanziale a cannocchiale



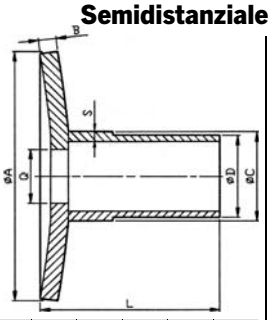

ARTICOLO	A mm	B mm	C mm	D mm	L mm	Q mm	S mm
57230	135	10	54	45	196	26	8
57242	135	12	70	60	193	31	10
57239	135	12	63,5	55	197	31	-



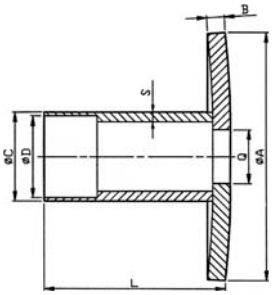

ARTICOLO	A mm	B mm	C mm	D mm	L mm	Q mm	S mm
57231	115	10	57	45	98	26	8
57243	135	12	70	60	94	31	8
57240	135	12	63,5	55	101	31	8,5

Supporto in lamiera con cuscinetto



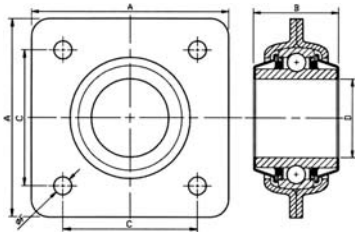

ARTICOLO	A mm	B mm	C mm	D mm	F mm
57232	121	46,5	85	45	13,5
57241	135	58,5	98	55	13,5

Distanziale



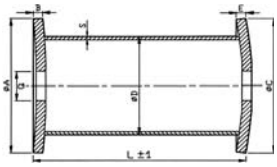

ARTICOLO	A mm	B mm	C mm	D mm	E mm	L mm	Q mm	S mm
57255	125	8	125	102	8	225,5	31	4
57226	125	6	125	89	6	221	26	3
57227	125	8	125	102	8	225,5	26	4
57236	145	10	145	114	10	225,5	31	4
57299	145	10	145	114	10	225,5	41	5

Raschietto fresato

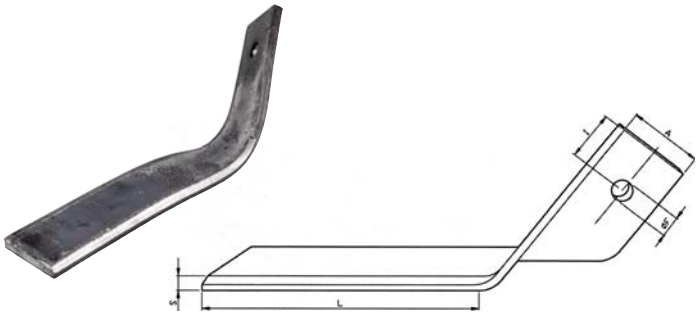

Il disegno rappresenta la versione SX

ARTICOLO	LATO	A mm	F mm	I mm	L mm	S mm
57233	DX	50	14,5	34	200	10
57234	SX	50	14,5	34	200	10

Squadretta fermaraschietto

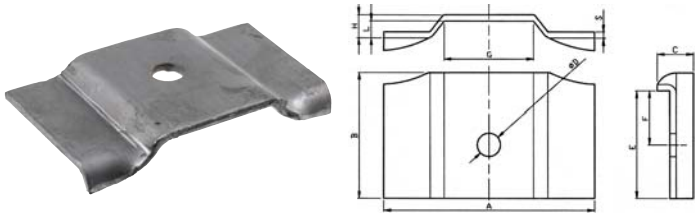

ARTICOLO	A mm	B mm	C mm	D mm	E mm	F mm	G mm	H mm	L mm	S mm
57235	118	70	20	13	60	30	50	13	9	3,5

Gli articoli qui descritti, prodotti da e/o per conto di CERMAG, sono da intendersi adattabili, quindi non originali, ai marchi indicati secondo REG. CE 1400/2002
All items described here, produced by and/or on behalf of CERMAG, are to be understood as adaptable, therefore not original, to the brands indicated according to REG. EC 1400/2002

MOLLE «FLEX-PALL» PER VIBROCOLTIVATORI
RESSORTS POUR COLTIVATEURS
SPRING TINES «FLEX-PALL» FOR CULTIVATORS
KULTIZINKE «FLEX-PALL» FÜR VIBRATIONSEGGE
MUELLES TIPO «FLEX-PALL» PARA VIBROCULTIVADORES



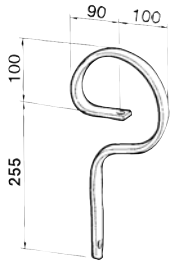

ARTICOLO	DESCRIZIONE	DIMENSIONI	PESO kg
56785	Molla senza vomere	32x10 mm	1,67

VOMERE DIRITTO PER MOLLA 56785
SOC POUR VIBROCULTEUR DANOIS
VIBROTILLER SHARE
SCHAR FÜR BLATTEFEDERZINKE
REJAS ABATIBLES





ARTICOLO	DESCRIZIONE	DIMENSIONI	PESO kg
56786	Vomere diritto	40x5 mm	1,80
55361	Bullone fissaggio	10x38 mm	0,03

MOLLE «FLEX-PALL» PER VIBROCOLTIVATORI
RESSORTS POUR COLTIVATEURS
SPRING TINES «FLEX-PALL» FOR CULTIVATORS
KULTIZINKE «FLEX-PALL» FÜR VIBRATIONSEGGE
MUELLES TIPO «FLEX-PALL» PARA VIBROCULTIVADORES



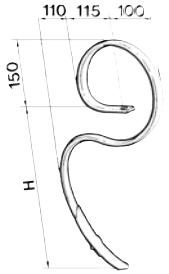

ARTICOLO	DESCRIZIONE	H mm	DIMENSIONI	PESO kg
55352	Molla senza vomere	390	32x10 mm	2,700
55353	Molla con vomere	390	32x10 mm	3,000
55354	Molla senza vomere	390	32x12 mm	3,200
55355	Molla con vomere	390	32x12 mm	3,500
56405	Molla con vomere	500	32x12 mm	3,650

MOLLE «FLEX-PALL» PER VIBROCOLTIVATORI
RESSORTS POUR COLTIVATEURS
SPRING TINES «FLEX-PALL» FOR CULTIVATORS
KULTIZINKE «FLEX-PALL» FÜR VIBRATIONSEGGE
MUELLES TIPO «FLEX-PALL» PARA VIBROCULTIVADORES

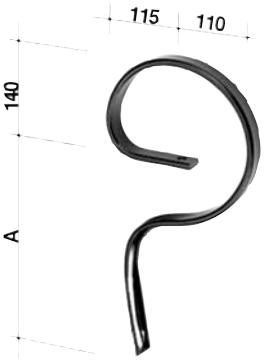

ARTICOLO	DESCRIZIONE	DIMENSIONI	A mm	PESO kg
57166	Molla senza vomere	32x10 mm	314	2,12
57167	Molla senza vomere	32x12 mm	314	2,54
57168	Molla senza vomere	32x12 mm	380	2,72

VOMERE DIRITTO PER MOLLA 57166-57167-57168
SOC POUR VIBROCULTEUR DANOIS
VIBROTILLER SHARE
SCHAR FÜR BLATTEFEDERZINKE
REJAS ABATIBLES





ARTICOLO	DESCRIZIONE	DIMENSIONI	PESO kg
57169	Vomere diritto	40x6 mm	0,36
55361	Bullone fissaggio	10x38 mm	0,03

RINFORZI FLEX
CONTRE-RESSORT - AUXILIARY SPRING
VERSTAERKUNG FÜR KULTIZINKE FLEX - REFUERZO PARA MUELLES «FLEX»



RINFORZO FORATO

ARTICOLO	DIMENSIONI	PESO KG.
55356	32x10	1,450



RINFORZO AD OCCHIO

ARTICOLO	DIMENSIONI	PESO KG.
56382	32x10	1,500

VOMERINO REVERSIBILE IN ACCIAIO 55 Si 8
SOC POUR VIBROCULTEUR DANOIS
VIBROTILLER SHARE
SCHAR FÜR BLATTEFEDERZINKE
REJAS ABATIBLES



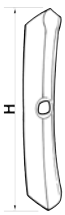

ARTICOLO	DIMENSIONI	H mm	PESO kg
55358	40x5 mm	192	0,270
56565	40x6 mm	192	-
56566	40x8 mm	205	-
55361	Bullone fissaggio 10x38 mm		

Gli articoli qui descritti, prodotti da e/o per conto di CERMAG, sono da intendersi adattabili, quindi non originali, ai marchi indicati secondo REG. CE 1400/2002
All items described here, produced by and/or on behalf of CERMAG, are to be understood as adaptable, therefore not original, to the brands indicated according to REG. EC 1400/2002

Zappe - Coltelli - Denti - Lame - Molle

BLADES - SPARE TINES FOR ROTARY HARROWS - CULTIVATOR SPRINGS

MOLLE PER VIBROCOLTIVATORI TIPO RAU

RESSORTS POUR VIBROCULTEURS
CULTIVATORS TINES
KULTIZINKE FÜR VIBRATIONSEGGE
MUELLES PARA VIBROCULTIVADORES



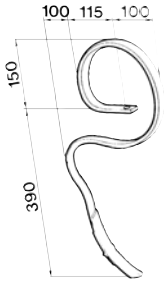

ARTICOLO	DESCRIZIONE	DIMENSIONI	PESO kg
55467	Molla senza vomere	32x10 mm	2,700
55468	Molla con vomere	32x10 mm	3,000

VOMERINO REVERSIBILE IN ACCIAIO 55 Si 8

SOC POUR VIBROCULTEUR DANOIS
VIBROTILLER SHARE
SCHAR FÜR BLATTEFEDERZINKE
REJAS ABATIBLES





ARTICOLO	DIMENSIONI	PESO KG.
55470	40x5 mm	0,270
55361	Bullone fissaggio 10x38	

VOMERE PER VIBROCOLTIVATORI

SOCS POUR DENTS CULTIVATEUR
SHARE FOR COLTIVATOR
SCHAR FÜR VIBRATIONSEGGE
REJAS PARA VIBROCULTIVADORES

FIG.1



FIG.2



FIG.3



FIG.4



ARTICOLO	DESCRIZIONE	DIMENSIONI	PESO kg	FIG.
55719	Vomere a lancia	105x4 mm	0,220	1
55359	Vomere a lancia	150x4 mm	0,400	2
55360	Vomere a lancia	175x4 mm	0,490	2
55720	Vomere a lancia	200x4 mm	0,500	2
56778	Vomere a lancia	250x4 mm	0,630	2
56157	Vomere a zampa d'oca	70x4 mm	0,220	3
55361	Bullone fissaggio vomeri	10x38 mm	0,030	4

MADE IN ITALY

ARTICOLO	DESCRIZIONE	DIMENSIONI	PESO kg	FIG.
new **57723**	Vomere a lancia	105x4 mm	0,220	1
new **57724**	Vomere a lancia	150x4 mm	0,400	2
new **57725**	Vomere a lancia	175x4 mm	0,490	2

RINFORZO FLEX AD OCCHIO

CONTRE-RESSORT
AUXILIARY SPRING
VERSTAERKUNG «FLEX
REFUERZO «FLEX»





ARTICOLO	DIMENSIONI	PESO kg
55469	32x10	1,450

STAFFE PER MOLLE DA VIBROCOLTIVATORI

ETRIER POUR DENT VIBROCULTEUR
VIBROTILLER TINE FRAME
HALTERUNGEN FÜR EINFACHEZINKE
ESTRIBOS PARA MUELLES



ARTICOLO	DESCRIZIONE	DIMEN-SIONI	MOLLE mm	RIN-FORZO	TELAIO mm	PESO kg
57151	Staffa monolama	50x8	**32x10**	-	**50x12**	0,295
57152	Staffa monolama	50x8	**32x10**	-	**50x15**	0,295
57153	Staffa monolama	50x8	**32x12**	-	**50x15**	0,295
57154	Staffa monolama	50x8	**32x10**	-	**50x50**	0,405
57155	Staffa monolama	50x8	**32x12**	-	**50x50**	0,405
57156	Staffa bilama (con rinforzo)	50x8	**32x10**	32x10	**50x12**	0,310
57157	Staffa bilama (con rinforzo)	50x8	**32x10**	32x10	**50x15**	0,310
57158	Staffa bilama (con rinforzo)	50x8	**32x12**	32x10	**50x15**	0,310
57159	Staffa bilama (con rinforzo)	50x8	**32x10**	32x10	**50x50**	0,420
57160	Staffa bilama (con rinforzo)	50x8	**32x12**	32x10	**50x50**	0,420
57320	Bullone 12x50 mm					
57321	Bullone 12x60 mm					
57322	Bullone 12x80 mm					
57323	Bullone 12x90 mm					

STAFFE PER MOLLE DA VIBROCOLTIVATORI

ETRIER POUR DENT VIBROCULTEUR
VIBROTILLER TINE FRAME
HALTERUNGEN FÜR EINFACHEZINKE
ESTRIBOS PARA MUELLES



ARTICOLO	DESCRIZIONE	DIMEN-SIONI	MOLLE mm	RIN-FORZO	TELAIO mm	PESO kg
55378	Staffa monolama	50x6	**32x10**	-	**50x12**	0,245
55379	Staffa monolama	50x6	**32x10**	-	**50x15**	0,250
55380	Staffa monolama	50x6	**32x12**	-	**50x15**	0,255
57147	Staffa monolama	50x6	**32x10**	-	**50x50**	0,335
57148	Staffa monolama	50x6	**32x12**	-	**50x50**	0,340
55381	Staffa bilama (con rinforzo)	50x6	**32x10**	32x10	**50x12**	0,250
55357	Staffa bilama (con rinforzo)	50x6	**32x10**	32x10	**50x15**	0,255
55466	Staffa bilama (con rinforzo)	50x6	**32x12**	32x10	**50x15**	0,260
57149	Staffa bilama (con rinforzo)	50x6	**32x10**	32x10	**50x50**	0,340
57150	Staffa bilama (con rinforzo)	50x6	**32x12**	32x10	**50x50**	0,345
57320	Bullone 12x50 mm					
57321	Bullone 12x60 mm					
57322	Bullone 12x80 mm					
57323	Bullone 12x90 mm					

Gli articoli qui descritti, prodotti da e/o per conto di CERMAG, sono da intendersi adattabili, quindi non originali, ai marchi indicati secondo REG. CE 1400/2002
All items described here, produced by and/or on behalf of CERMAG, are to be understood as adaptable, therefore not original, to the brands indicated according to REG. EC 1400/2002

MOLLE PER VIBROCOLTIVATORI 45x12
DENTS POUR VIBROCULTEURS
COLTIVATORS TINES
KULTIZINKE FÜR VIBRATIONSEGGE
MUELLES PARA VIBROCULTIVADORE



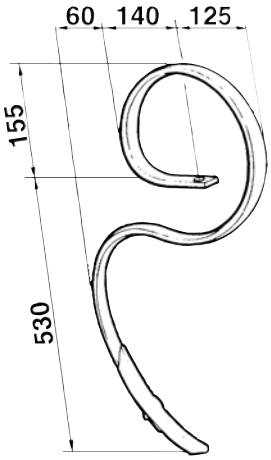

ARTICOLO	DESCRIZIONE	DIMENSIONI mm	INTERASSE FORI mm	PESO kg
56381	Molla senza vomere	45x12	-	5,00
56408	Molla con vomere	45x12	-	5,75
57161	Molla **2 FORI** senza vomere	45x12	45	5,00

RINFORZO FLEX AD OCCHIO
CONTRE-RESSORT
AUXILIARY SPRING
VERSTAERKUNG «FLEX» TYP EGGE
REFUERZO «FLEX»





ARTICOLO	DIMENSIONI mm	PESO kg
56383	45x10	2,600

VOMERINO REVERSIBILE IN ACCIAIO 55 Si 8 PER MOLLE 56381 - 56408
SOC POUR VIBROCULTEUR DANOIS
VIBROTILLER SHARE
SCHAR FÜR BLATTEFEDERZINKE
REJAS ABATIBLES



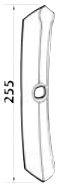

ARTICOLO	DIMENSIONI mm	PESO kg
56399	60x6	0,710
56409	Bullone fissaggio 10x45	

VOMERE A LANCIA IN ACCIAIO 55 Si 8 PER MOLLA 57161
SOC POUR VIBROCULTEUR DANOIS
VIBROTILLER SHARE
SCHAR FÜR BLATTEFEDERZINKE
REJAS ABATIBLES


FIG.2


FIG.3


FIG.1

ARTICOLO	DIMENSIONI mm	FIGURA
57282	60x6	1
57162	150x6	2
57163	175x6	2
57164	200x6	2
57165	250x6	2
56409	Bullone di fissaggio 10x45	3

STAFFE PER MOLLE DA VIBROCOLTIVATORI
ETRIER POUR DENT VIBROCULTEUR
VIBROTILLER TINE FRAME
HALTERUNGEN FÜR EINFACHEZINKE
ESTRIBOS PARA MUELLES



ARTICOLO	DESCRIZIONE	DIMENSIONI	MOLLE mm	RINFORZO	TELAIO mm	PESO kg
56902	Staffa monolama	70x8	45x12	-	50x50	0,60
56903	Staffa monolama	70x8	45x12	-	60x60	0,68
56384	Staffa bilama (con rinforzo)	70x8	45x12	45x10	50x50	0,63
56394	Staffa bilama (con rinforzo)	70x8	45x12	45x10	60x60	0,72
57323	Bullone 12x90 mm					
56562	Bullone 12x100 mm					
56563	Bullone 12x110 mm					

Gli articoli qui descritti, prodotti da e/o per conto di CERMAG, sono da intendersi adattabili, quindi non originali, ai marchi indicati secondo REG. CE 1400/2002
All items described here, produced by and/or on behalf of CERMAG, are to be understood as adaptable, therefore not original, to the brands indicated according to REG. EC 1400/2002

MOLLE PER VIBROCOLTIVATORI 60x12 A 2 FORI
DENTS POUR VIBROCULTEURS
COLTIVATORS TINES
KULTIZINKE FÜR VIBRATIONSEGGE
MUELLES PARA VIBROCULTIVADORES



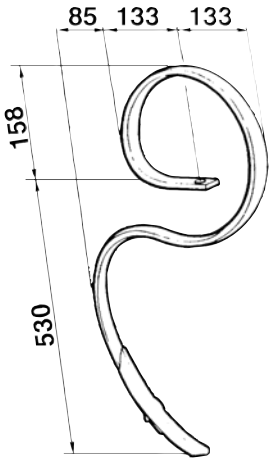

ARTICOLO	DESCRIZIONE	DIMENSIONI mm	INTERASSE FORI mm	PESO kg
56555	Molla senza vomere	60x12	28	7
56556	Molla con vomere	60x12	28	7,75

RINFORZO FLEX AD OCCHIO
CONTRE-RESSORT
AUXILIARY SPRING
VERSTAERKUNG «FLEX» TYP EGGE
REFUERZO «FLEX»





ARTICOLO	DIMENSIONI	PESO kg
56557	60x10 mm	3,38

VOMERINO REVERSIBILE IN ACCIAIO 55 Si 8
SOC POUR VIBROCULTEUR DANOIS
VIBROTILLER SHARE
SCHAR FÜR BLATTEFEDERZINKE
REJAS ABATIBLES





ARTICOLO	DESCRIZIONE	DIMENSIONI
57283	Reversibile	60x6 mm
56558	A lancia	200x6 mm
56559	Bullone fissaggio 10x55	

STAFFE PER MOLLE DA VIBROCOLTIVATORI
ETRIER POUR DENT VIBROCULTEUR
VIBROTILLER TINE FRAME
HALTERUNGEN FÜR EINFACHEZINKE
ESTRIBOS PARA MUELLES



ARTICOLO	DESCRIZIONE	TELAIO mm	DIMENSIONI mm
56560	Staffa monolama	60x60	90x8
56561	Staffa bilama	60x60	90x8
56562	BULLONE 12x100 mm		
56563	BULLONE 12x110 mm		

Gli articoli qui descritti, prodotti da e/o per conto di CERMAG, sono da intendersi adattabili, quindi non originali, ai marchi indicati secondo REG. CE 1400/2002
All items described here, produced by and/or on behalf of CERMAG, are to be understood as adaptable, therefore not original, to the brands indicated according to REG. EC 1400/2002

MOLLE PER VIBROCOLTIVATORE ELEPHANT 70x12 SENZA VOMERE
DENTS POUR VIBROCULTEUR ELEPHANT
ELEPHANT COLTIVATORS TINES
KULTIZINKE FÜR VIBRATIONSEGGE ELEPHANT
MUELLES PARA VIBROCULTIVADORE ELEPHANT

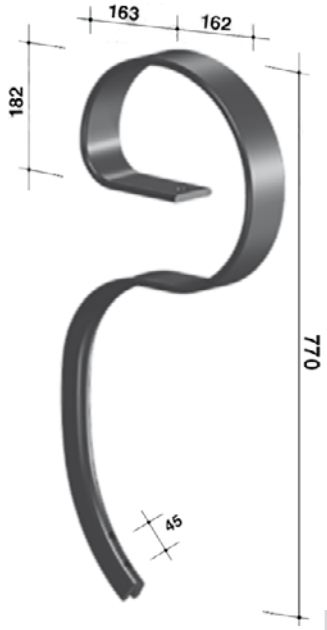

ARTICOLO	DESCRIZIONE	DIMENSIONI mm	INTERASSE FORI mm	PESO kg
57655	Molla senza vomere	70x12	45	9,42

RINFORZO MOLLA
CONTRE-RESSORT
AUXILIARY SPRING
FEDERVERSTÄRKUNG
REFUERZO



ARTICOLO	DIMENSIONI	PESO kg
57656	70x10	5,70

VOMERINO REVERSIBILE E A LANCIA
SOC POUR VIBROCULTEUR DANOIS
VIBROTILLER SHARE
SCHAR FÜR BLATTEFEDERZINKE
REJAS ABATIBLES





ARTICOLO	DESCRIZIONE	DIMENSIONI
57657	Vomere reversibile	60x10x300
57658	Vomere a lancia	150x8
57659	Vomere a lancia	200x8
57660	Vomere a lancia	250x8
57661	Vomere a lancia	300x8
57662	Vomere a lancia	350x8
57718	Bullone	12x70

STAFFE PER MOLLE DA VIBROCOLTIVATORI
ETRIER POUR DENT VIBROCULTEUR
VIBROTILLER TINE FRAME
HALTERUNGEN FÜR EINFACHEZINKE
ESTRIBOS PARA MUELLES



ARTICOLO	DESCRIZIONE	TELAIO mm	DIMENSIONI mm
57663	Staffa monolama	80x80	100x10
57664	Staffa bilama	80x80	100x10

Gli articoli qui descritti, prodotti da e/o per conto di CERMAG, sono da intendersi adattabili, quindi non originali, ai marchi indicati secondo REG. CE 1400/2002
All items described here, produced by and/or on behalf of CERMAG, are to be understood as adaptable, therefore not original, to the brands indicated according to REG. EC 1400/2002

Zappe - Coltelli - Denti - Lame - Molle

BLADES - SPARE TINES FOR ROTARY HARROWS - CULTIVATOR SPRINGS

MOLLE PER VIBROCOLTIVATORE MAMMUTH 80x12 SENZA VOMERE

DENTS POUR VIBROCULTEUR MAMMUTH
MAMMUTH COLTIVATORS TINES
KULTIZINKE FÜR VIBRATIONSEGGE MAMMUTH
MUELLES PARA VIBROCULTIVADORE MAMMUTH



ARTICOLO	DESCRIZIONE	DIMENSIONI mm	INTERASSE FORI mm	PESO kg
57673	Molla senza vomere	80x12	45	11,13

RINFORZO MOLLA

CONTRE-RESSORT
AUXILIARY SPRING
FEDERVERSTÄRKUNG
REFUERZO



ARTICOLO	DIMENSIONI	PESO kg
57665	80x10	5,86

VOMERINO REVERSIBILE E A LANCIA

SOC POUR VIBROCULTEUR DANOIS
VIBROTILLER SHARE
SCHAR FÜR BLATTEFEDERZINKE
REJAS ABATIBLES





ARTICOLO	DESCRIZIONE	DIMENSIONI
57657	Vomere reversibile	60x10x300
57658	Vomere a lancia	150x8
57659	Vomere a lancia	200x8
57660	Vomere a lancia	250x8
57661	Vomere a lancia	300x8
57662	Vomere a lancia	350x8
57718	Bullone	12x70

STAFFE PER MOLLE DA VIBROCOLTIVATORI

ETRIER POUR DENT VIBROCULTEUR
VIBROTILLER TINE FRAME
HALTERUNGEN FÜR EINFACHEZINKE
ESTRIBOS PARA MUELLES



ARTICOLO	DESCRIZIONE	TELAIO mm	DIMENSIONI mm
57666	Staffa monolama	80x80	110x10
57667	Staffa bilama	80x80	110x10

Gli articoli qui descritti, prodotti da e/o per conto di CERMAG, sono da intendersi adattabili, quindi non originali, ai marchi indicati secondo REG. CE 1400/2002
All items described here, produced by and/or on behalf of CERMAG, are to be understood as adaptable, therefore not original, to the brands indicated according to REG. EC 1400/2002

MOLLA PER ERPICE 25x8 mm
RESSORT POUR VIBROCULTEURS
VIBROTILLER SPRING TINE
KULTIZINKE FÜR VIBRATIONSEGGE
MUELLES PARA VIBROCULTIVADORES



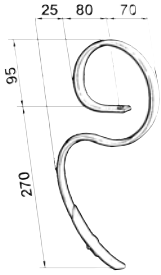

ARTICOLO	DESCRIZIONE
56567	Molla senza vomere 25x8 mm
56568	Molla con vomere 25x8 mm

MOLLA PER ERPICE SENZA FORO VOMERE
RESSORT POUR VIBROCULTEURS
VIBROTILLER SPRING TINE
KULTIZINKE FÜR VIBRATIONSEGGE
MUELLES PARA VIBROCULTIVADORES



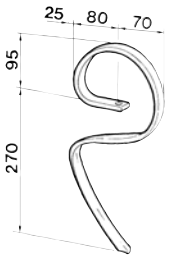

ARTICOLO	DIMENSIONI mm	PESO kg
55474	25x8	1,060

MOLLA PER ERPICE - ROVESCIA
RESSORT POUR VIBROCULTEURS
VIBROTILLER SPRING
KULTIZINKE FÜR VIBRATIONSEGGE
MUELLES PARA VIBROCULTIVADORES



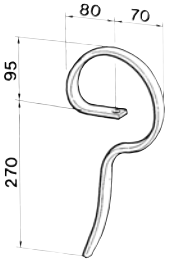

ARTICOLO	DIMENSIONI mm	PESO kg
55475	25x8	0,950

VOMERE E BULLONE PER MOLLE DA ERPICE 56567 - 56568
SOC ET VIS POUR RESSORT POUR VIBROCULTEURS 56567 - 56568
SHARE AND SCREW FOR VIBROTILLER SPRINGS 56567 - 56568
SCHAR UND SCHRAUB FÜR KULTIZINKE 56567 - 56568
REJA Y TORNILLO PARA MUELLES PARA VIBROCULTIVADORES 56567 - 56568



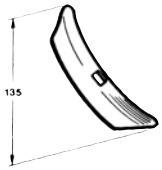

ARTICOLO	DIMENSIONI mm	LUNGHEZZA mm
55978	40x5	135
56569	Bullone fissaggio vomere 10x30 mm per Cod. 56567-56568	

STAFFA PER MOLLE 55474 - 55475 - 56567 - 56568
ETRIER POUR DENT VIBROCULTEUR
VIBROTILLER TINE FRAME
HALTERUNG FÜR ZINKEN
ESTRIBO PARA MUELLES



ARTICOLO	DIMENSIONI mm	TELAIO mm
55520	40x6	40x10
56570	BULLONE PER STAFFA	

Gli articoli qui descritti, prodotti da e/o per conto di CERMAG, sono da intendersi adattabili, quindi non originali, ai marchi indicati secondo REG. CE 1400/2002
All items described here, produced by and/or on behalf of CERMAG, are to be understood as adaptable, therefore not original, to the brands indicated according to REG. EC 1400/2002

Bianchi srl

Zappe - Coltelli - Denti - Lame - Molle

BLADES - SPARE TINES FOR ROTARY HARROWS - CULTIVATOR SPRINGS

MOLLA PER ROMPITRACCIA CON VOMERE 40x10 mm

EFFACEUR DE TRACE AVEC RENFORT
TRACE REMOVER WITH STIFFENING
ZINKEN MIT SCHAR
MUELLES ELIMINADORES DE HUELLAS CON REJA



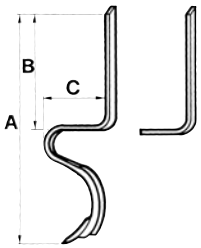

ARTICOLO	TIPO	SEZIONE	A mm	B mm	C mm
56604	Molla con vomere senza rinforzo	40x10 mm	770	445	165
56605	Rinforzo		-	-	-

VOMERE E BULLONE PER MOLLA ROMPITRACCIA 40x10 mm

SOC ET VIS
SHARE AND SCREW
SCHAR UND SCHRAUB
REJA Y TORNILLO



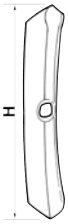

ARTICOLO	DIMENSIONI mm	H mm	PESO kg
55358	40x5	192	0,270
55361	Bullone fissaggio 10x38 mm		

MOLLA PER ROMPITRACCIA CON VOMERE 32x10 mm

EFFACEUR DE TRACE AVEC RENFORT
TRACE REMOVER WITH STIFFENING
ZINKEN MIT SCHAR
MUELLES ELIMINADORES DE HUELLAS CON REJA



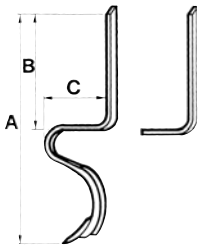

ARTICOLO	TIPO	SEZIONE	A mm	B mm	C mm
55476	Molla con vomere e senza rinforzo	32x10 mm	570	270	175
55977	Rinforzo		—	—	—

VOMERE E BULLONE PER MOLLE ROMPITRACCIA ART. 55476

SOC ET VIS POUR RESSORT POUR EFFACEUR DE TRACE ART. 55476
SHARE AND SCREW FOR TRACE REMOVER ART. 55476
SCHAR UND SCHRAUB FÜR ZINKEN ART. 55476
REJA Y TORNILLO PARA MUELLES ELIMINADORES DE HUELLAS ART. 55476



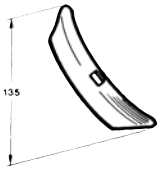

ARTICOLO	DIMENSIONI mm	LUNGHEZZA mm
55978	40x5	135
55361	Bullone fissaggio vomere 10x38 mm per Cod. 55476	

Gli articoli qui descritti, prodotti da e/o per conto di CERMAG, sono da intendersi adattabili, quindi non originali, ai marchi indicati secondo REG. CE 1400/2002
All items described here, produced by and/or on behalf of CERMAG, are to be understood as adaptable, therefore not original, to the brands indicated according to REG. EC 1400/2002

MOLLA BF SENZA VOMERE
EFFACEUR DE TRACE BF SANS RENFORT
BF TRACE REMOVER WITHOUT STIFFENING
BF ZINKEN OHNE SCHAR
MUELLES ELIMINADORES DE HUELLAS BF SIN REJA

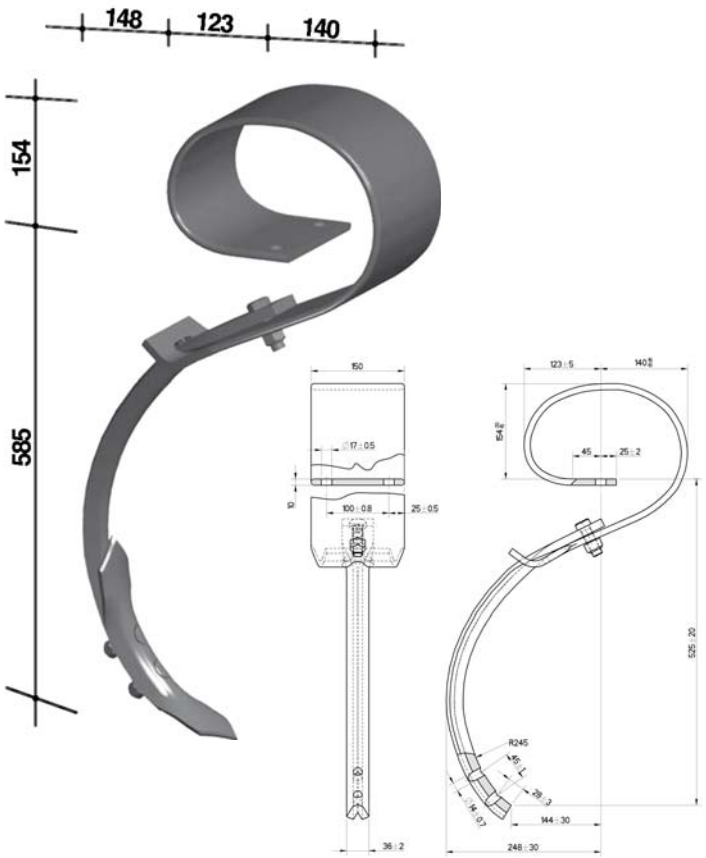

ARTICOLO	DESCRIZIONE	PESO kg
57170	Molla **BF** senza vomere	13,15

MOLLA BFF SENZA VOMERE
EFFACEUR DE TRACE BFF SANS RENFORT
BFF TRACE REMOVER WITHOUT STIFFENING
BFF ZINKEN OHNE SCHAR
MUELLES ELIMINADORES DE HUELLAS BFF SIN REJA

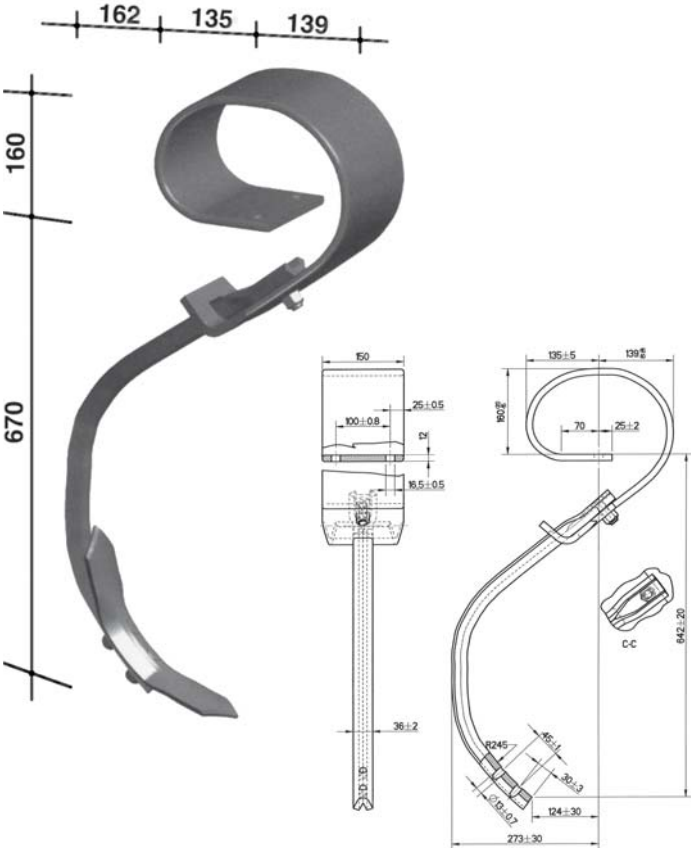

ARTICOLO	DESCRIZIONE	PESO kg
57304	Molla **BFF** senza vomere	15,58



ARTICOLO	DESCRIZIONE	DIMENSIONI mm	PESO kg
57307	Spirale **BF**	150x10	10,14



ARTICOLO	DESCRIZIONE	DIMENSIONI mm	PESO kg
57305	Spirale **BFF**	150x12	11,95

VOMERI E BULLONE PER MOLLE BF-BFF
SOC ET VIS
SHARE AND SCREW
SCHAR UND SCHRAUB
REJA Y TORNILLO


FIG.1


FIG.2


FIG.3

ARTICOLO	DESCRIZIONE	DIMENSIONI mm	PESO kg	FIGURA
57171	Vomere Reversibile	65x6x265	0,77	1
57172		65x8x265	1,02	1
57306		65x8x295	1,17	1
57308		110x6x308	1,16	1
57309		110x8x308	1,55	1
57310	Vomere a Lancia	140x6x45	-	2
57311		185x8x45	-	2
57312		260x8x45	-	2
57716	Bullone fissaggio	12x50	-	3

Gli articoli qui descritti, prodotti da e/o per conto di CERMAG, sono da intendersi adattabili, quindi non originali, ai marchi indicati secondo REG. CE 1400/2002
All items described here, produced by and/or on behalf of CERMAG, are to be understood as adaptable, therefore not original, to the brands indicated according to REG. EC 1400/2002

Zappe - Coltelli - Denti - Lame - Molle

BLADES - SPARE TINES FOR ROTARY HARROWS - CULTIVATOR SPRINGS

MOLLE TITAN CON VOMERE

DENTS TITAN
TITAN SPRINGS TINES
ZINKEN TYP TITAN
MUELLES TIPO TITAN

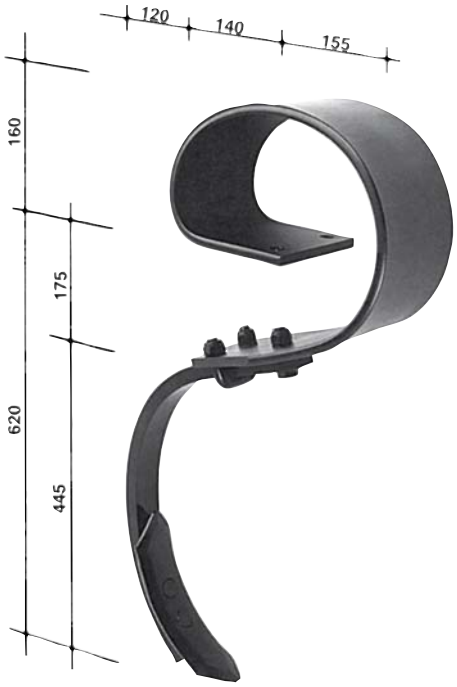

ARTICOLO
57291



ARTICOLO
57293



DIMENSIONI
- LUNGHEZZA: 250 mm
- LARGHEZZA: 65 mm
- SPESSORE: 8 mm
- INTERASSE FORI: 45 mm



ARTICOLO	DESCRIZIONE
57292	Vomere reversibile
55382	Bullone vomere



ARTICOLO	DESCRIZIONE
57294	Staffa completa



Gli articoli qui descritti, prodotti da e/o per conto di CERMAG, sono da intendersi adattabili, quindi non originali, ai marchi indicati secondo REG. CE 1400/2002
All items described here, produced by and/or on behalf of CERMAG, are to be understood as adaptable, therefore not original, to the brands indicated according to REG. EC 1400/2002

MOLLE TIPO QUADRO PER ESTIRPATORI
DENTS CARRES POUR CULTIVATEURS
CULTIVATOR TEETH (square section)
VIERKANTIGE ZINKEN FÜR SCHAREGGE
MUELLES TIPO CUADRO PARA EXTIRPADORES



Il disegno rappresenta una molla sinistra

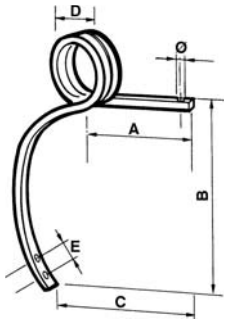

MOLLE STANDARD

ARTICOLO	LATO	QUADRO mm	A mm	B mm	C mm	D mm	E mm	Ø FORO mm
55477	DX	25x25	240	455	365	120	45	13
55478	SX	25x25	240	455	365	120	45	13
55479	DX	30x30	280	535	365	120	45	17
55509	SX	30x30	280	535	365	120	45	17
57597	DX	35x35	260	635	400	145	75	17
57596	SX	35x35	260	635	400	145	75	17

MOLLE ALTE

ARTICOLO	LATO	QUADRO mm	A mm	B mm	C mm	D mm	E mm	Ø FORO mm
56606	DX	25x25	240	520	310	120	45	13
56607	SX	25x25	240	520	310	120	45	13
56608	DX	30x30	280	635	310	120	45	17
56609	SX	30x30	280	635	310	120	45	17

VOMERE A LANCIA PER MOLLE TIPO QUADRO
SOCS POUR DENTS CARRES
SHARES FOR SQUARE SPRINGS
SCHAREN FÜR VIERKANTIGE ZINKEN
REJAS PARA MUELLES TIPO CUADRO



ARTICOLO	DIMENSIONI mm	Ø FORI mm	INTERASSE FORI mm
55986	210x6	12	45 - 50
55990	Bullone 12x55 per molle 25x25 mm		
55835	Bullone 12x60 per molle 30x30 mm		
55836	Bullone 12x70 per molle 35x35 mm		

VOMERE REVERSIBILE PER MOLLE TIPO QUADRO
SOCS POUR DENT CARRÉ
SHARES FOR SQUARE TYPE SPRINGS
SCHAREN FÜR VIERKANTIGE ZINKEN
REJAS ABATIBLES PARA MUELLES TIPO CUADRO



ARTICOLO	DIMENSIONI mm	L mm	Ø FORI mm	INTERASSE FORI mm
55480	40x16	270	12	45
57209	60x12	285	12	45-65
55203	55x15	360	12	75
55990	Bullone 12x55 per molle 25x25 mm			
55835	Bullone 12x60 per molle 30x30 mm			
55836	Bullone 12x70 per molle 35x35 mm			

STAFFA COMPLETA PER MOLLE TIPO QUADRO
BRIDE COMPLÈTE POUR DENTS CARRES
COMPLETE TINE FRAME FOR SQUARE TYPE SPRINGS
VOLLKOMMEN HALTERUNG FÜR VIERKATINGE ZINKEN
ESTRIBOS COMPLETO PARA MUELLES TIPO CUADRO



ARTICOLO	QUADRO MOLLA mm	TELAIO mm
55987	25x25	80x80
55988	30x30	80x80
55989	30x30	100x100

CAVALLOTTI PER STAFFE SENZA DADI
ARCEAUX POUR ETRIERS SANS ECROUS
U-BOLTS FOR STIRRUPS WITHOUT NUTS
STIFTSCHRAUBEN FÜR BÜGEL OHNE MUTTERN
HORQUILLAS PARA BRIDAS SIN TUERCAS



N.B.: i dadi **non** sono compresi nei codici dei cavallotti e sono quindi da ordinare separatamente.

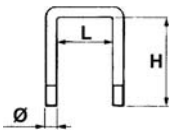

ARTICOLO	DESCRIZIONE	TELAIO mm	L mm	H mm	Ø mm
57275	Cavallotto per staffa	80x80	81	123	16
57276	Cavallotto per staffa	100x100	100	150	18
57277	Cavallotto quadro per molla Chisel	100x100	100	180	18
57278	Dado M16x2				
57279	Dado M18x2,5				

STAFFE PER MOLLE TIPO QUADRO
BRIDES POUR DENT CARRÉ
CLAMPS FOR SQUARE TYPE SPRINGS
HALTERUNG FÜR VIERKANTIGE ZINKEN
ESTROBOS PARA MUELLES TIPO CUADRO



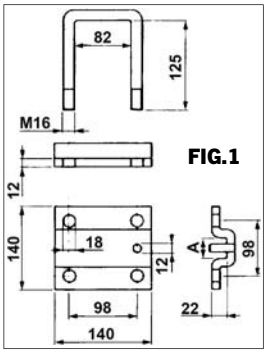

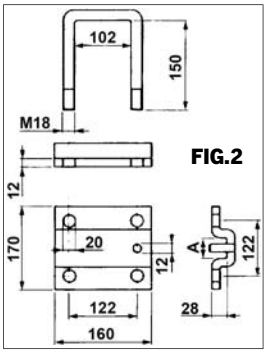

ARTICOLO	TELAIO mm	QUADRO DELLA MOLLA	A mm	FIG.
56572	80x80	25 mm	28	1
56573	80x80	30 mm	32	1
57290	100x100	30 mm	32	2
57599	100x100	35 mm	32	2

Gli articoli qui descritti, prodotti da e/o per conto di CERMAG, sono da intendersi adattabili, quindi non originali, ai marchi indicati secondo REG. CE 1400/2002
All items described here, produced by and/or on behalf of CERMAG, are to be understood as adaptable, therefore not original, to the brands indicated according to REG. EC 1400/2002

MOLLE CHISEL SENZA VOMERE
DENTS CHISEL SANS SOC
CHISEL SPRINGS WITHOUT SHARE
ZINKEN TYP CHISEL OHNE SCHAR
MUELLES TIPO CHISEL SIN REJAS



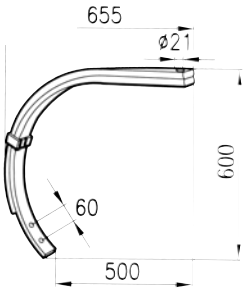

ARTICOLO	DIMENSIONI mm	CONTROMOLLA mm	PESO kg
55481	55x20	55x20	16,800

MOLLE CHISEL SENZA VOMERE
DENTS CHISEL SANS SOC
CHISEL SPRINGS WITHOUT SHARE
ZINKEN TYP CHISEL OHNE SCHAR
MUELLES TIPO CHISEL SIN REJAS



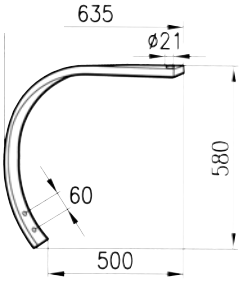

ARTICOLO	DIMENSIONI mm	PESO kg
55482	55x25	11,270

STAFFA PER MOLLE TIPO CHISEL
BRIDE POUR CHISEL
CLAMP FOR CHISEL SPRING
HALTERUNG FÜR ZINKEL TYP CHISEL
ESTRIBO PARA MUELLES TIPO CHISEL



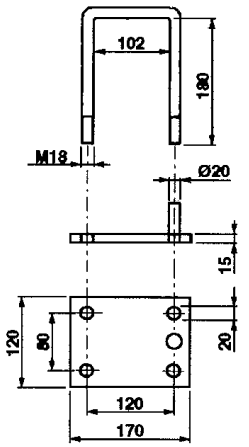

N.B.: i dadi **non** sono compresi nel codice deila staffa e sono quindi da ordinare separatamente.

ARTICOLO	DESCRIZIONE	TELAIO mm
56591	Staffa per molle tipo Chisel	100x100
57279	Dado M18x2,5	

VOMERE REVERSIBILE PER MOLLE CHISEL
SOC POUR DENT CULTIVATEUR CHISEL
SHARE FOR CHISEL COLTIVATOR TINE
SCHAR FÜR BLATTFEDERZINKE CHISEL
REJAS ABATIBLES PARA MUELLES CHISEL



ARTICOLO	DESCRIZIONE	DIMENSIONI mm	Ø FORI mm	L mm	INTERASSE FORI mm	PESO kg
55483	Vomere reversibile	55x15	12	360	60	2,07
57142	Vomere reversibile	55x15	12	400	45-65 (con asola)	2,60
56271	Vomere a doppio cuore	130	13	440	60	-
55382	Bullone 12x50 per molla Chisel 55481					
55835	Bullone 12x60 per molla Chisel 55482					

Gli articoli qui descritti, prodotti da e/o per conto di CERMAG, sono da intendersi adattabili, quindi non originali, ai marchi indicati secondo REG. CE 1400/2002
All items described here, produced by and/or on behalf of CERMAG, are to be understood as adaptable, therefore not original, to the brands indicated according to REG. EC 1400/2002

MOLLE A BALESTRA PER COLTIVATORI COMPLETI DI RINFORZO E VOMERE

DENTS POUR CULTIVATEUR AVEC RENFORT ET SOC
SPRINGS FOR CULTIVATOR WITH REINFORCEMENT AND SHARE
BLATT FEDER FÜR EGGE MIT VERSTÄRKUNG UN SCHAR
MUELLES PARA CULTIVADOR CON RENFORZE Y REJA



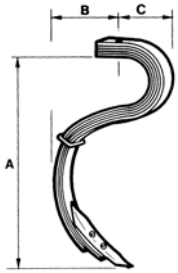

ARTICOLO	DESCRIZIONE	PIATTO mm	A mm	B mm	C mm
56000	Molla a 2 foglie con rinforzo e vomere	45x7	480	200	107
55979	Molla a 3 foglie con rinforzo e vomere	45x7	520	215	113
55980	Molla a 4 foglie con rinforzo e vomere	45x7	530	225	120

VOMERE E BULLONI PER MOLLE A BALESTRA DA COLTIVATORI ART. 55979 - 55980 - 56000

SOC ET VIS POUR DENTS CULTIVATEUR ART. 55979 - 55980 - 56000
SHARE AND SCREWS FOR SPRINGS-CULTIVATOR ART. 55979 - 55980 - 56000
SCHAR UND SCHRAUBEN FÜR BLATT FEDER FÜR EGGE ART. 55979 - 55980 - 56000
REJA Y TURNILLOS PARA MUELLES - CULTIVADOR ART. 55979 - 55980 - 56000



ARTICOLO	DIMENSIONI mm	INTERASSE FORI mm
55981	45x7	45/50
55837	Bullone 10x30 mm	
55982	Bullone 10x40 mm	
55983	Bullone 10x45 mm	

STAFFE COMPLETE PER MOLLE

BRIDES COMPLETE POUR DENTS
COMPLETE CLAMPS FOR SPRINGS
VOLLKOMMEN HALTERUNGEN FÜR ZINKEN
ESTRIBOS COMPLETO PARA MUELLES



ARTICOLO	DESCRIZIONE
56001	Staffa per molla 56000 telaio 65x42
55984	Staffa per molla 55979 telaio 65x42
55985	Staffa per molla 55980 telaio 80x60

VOMERE A LANCIA PER MOLLE A BALESTRA CON FORO ED ASOLA

SOC POUR DENTS AVEC TROU
SHARE FOR SPRINGS WITH HOLE
SCHAR FÜR BLATTFEDER MIT LOCH UND LANGLOCH
REJA PARA MUELLES CON FORO Y OJAL



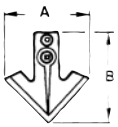

ARTICOLO	DIMENSIONI AxB mm	Ø FORI mm	INTERASSE DA / A mm	PESO kg
55730	200x240	12	45/50	1,500

Gli articoli qui descritti, prodotti da e/o per conto di CERMAG, sono da intendersi adattabili, quindi non originali, ai marchi indicati secondo REG. CE 1400/2002
All items described here, produced by and/or on behalf of CERMAG, are to be understood as adaptable, therefore not original, to the brands indicated according to REG. EC 1400/2002

Zappe - Coltelli - Denti - Lame - Molle

BLADES - SPARE TINES FOR ROTARY HARROWS - CULTIVATOR SPRINGS

MOLLA SARCHIATRICE BV 32X12

RESSORT BINEUSE BV 32X12
WEEDER SPRING BV 32X12
FEDER FÜR EGGE BV 32X12
MUELLE BINADOR BV 32X12

Bianchi srl

new

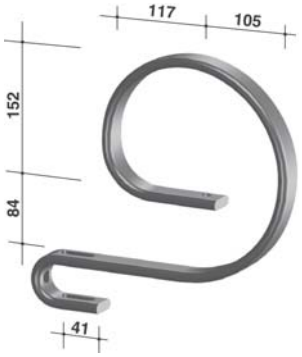

ARTICOLO	DIMENSIONI mm	PESO kg
57650	32x12	2,56

MOLLA SARCHIATRICE BUD 32X12

RESSORT BINEUSE BUD 32X12
WEEDER SPRING BUD 32X12
FEDER FÜR EGGE BUD 32X12
MUELLE BINADOR BUD 32X12

Bianchi srl

new

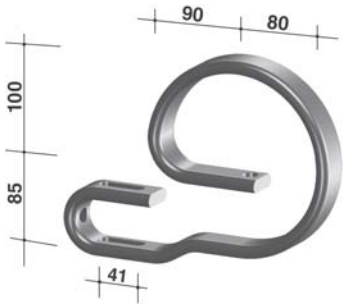

ARTICOLO	DIMENSIONI mm	PESO kg
57651	32x12	1,95

GAMBO VOMERE CENTRALE 32X10

TIGE SOC CENTRALE 32X10
CENTRAL PLOUGHSHANK 32X10
ZENTRALE PFLUGSCHAR 32X10
VÁSTAGO REJA CENTRAL 32X10

Bianchi srl

new



ARTICOLO	DESCRIZIONE	DIMENSIONI mm
57652	Gambo vomere centrale	32x10
57654	Dado di fissaggio gambo	-

GAMBO VOMERE LATERALE 32X10

TIGE SOC LATÉRALE 32X10
LATERAL PLOUGHSHANK 32X10
SEITLICHE PFLUGSCHAR 32X10
VÁSTAGO REJA LATERAL 32X10

Bianchi srl

new

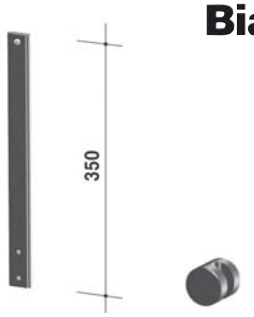

ARTICOLO	DESCRIZIONE	DIMENSIONI mm
57653	Gambo vomere laterale	32x10
57654	Dado di fissaggio gambo	-

VOMERI LATERALI PER SARCHIATRICI

SOCS LATÉRALE POUR SARCLEURS
LATERAL SHARES FOR TRACTOR HOES
SEITLICHE SCHAREN FÜR HACKEN
REJAS LATERAL PARA BINADORAS

OFAS

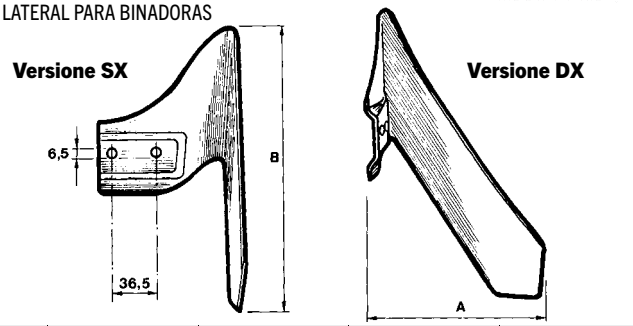

ARTICOLO	DIMENSIONI AxB mm	Ø FORO mm	INTERASSE mm	PESO kg
56145	120x220 Dx	6,5	36,5	0,480
56146	120x220 Sx	6,5	36,5	0,480
56147	140x250 Dx	6,5	36,5	0,530
56148	140x250 Sx	6,5	36,5	0,530
56149	160x270 Dx	6,5	36,5	0,550
56150	160x270 Sx	6,5	36,5	0,550
56151	180x300 Dx	6,5	36,5	0,600
56152	180x300 Sx	6,5	36,5	0,600
56153	200x320 Dx	6,5	36,5	0,650
56154	200x320 Sx	6,5	36,5	0,650

VOMERI PER SARCHIATRICI

SOCS POUR SARCLEURS
SHARES FOR TRACTOR HOES
SCHAREN FÜR HACKEN
REJAS PARA BINADORAS

OFAS

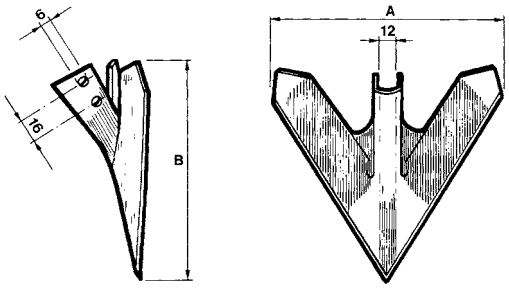

ARTICOLO	DIMENSIONI AxB mm	Ø FORO mm	INTERASSE mm	PESO kg
56135	120x120	6	16	0,270
56136	140x135	6	16	0,300
56137	160x145	6	16	0,340
56138	180x150	6	16	0,360
56139	200x165	6	16	0,440
56140	220x180	6	16	0,460
56141	240x190	6	16	0,530
56142	260x210	6	16	0,550
56143	280x220	6	16	0,600
56144	300x230	6	16	0,630

Gli articoli qui descritti, prodotti da e/o per conto di CERMAG, sono da intendersi adattabili, quindi non originali, ai marchi indicati secondo REG. CE 1400/2002
All items described here, produced by and/or on behalf of CERMAG, are to be understood as adaptable, therefore not original, to the brands indicated according to REG. EC 1400/2002

ANCORE RIPUNTATORE
DENTS SOUS-SOLEUSE
SUBSOILER TINES
ZINKEN FÜR TIEFENLOCKERER
ANCLAS SUBSOLADORES





FIG.3



FIG.2a



FIG.2



FIG.1

ATTENZIONE:
l'ancora è da comporre!

Le foto rappresentano la versione DX

ANCORA LUNGA 600

ARTICOLO	DESCIZIONE	FIG.
57210	Lama da 600 DX	1
57211	Lama da 600 SX	1
57212	Controlama DX	2
57213	Controlama SX	2
57214	Punta lama da 600 (interasse fori 85 mm)	3
57215	Kit bulloni da 600	-

ANCORA LUNGA 800

ARTICOLO	DESCIZIONE	FIG.
57216	Lama da 800 DX	1
57217	Lama da 800 SX	1
57218	Controlama corta DX	2
57219	Controlama corta SX	2
57385	Controlama lunga DX	2a
57386	Controlama lunga SX	2a
57220	Punta lama da 800 (interasse fori 80mm)	3
57221	Kit bulloni da 800	-

RICAMBI PER COLTIVATORI TIPO HORSCH
PIÈCES DE RECHANGE POUR CULTIVATEURS TYPE HORSCH
SPARE PARTS FOR HORSCH-TYPE CULTIVATORS
ERSATZTEILE FÜR GRUBBER TYP HORSCH
PIEZAS DE REPUESTO PARA CULTIVADORES TIPO HORSCH

new

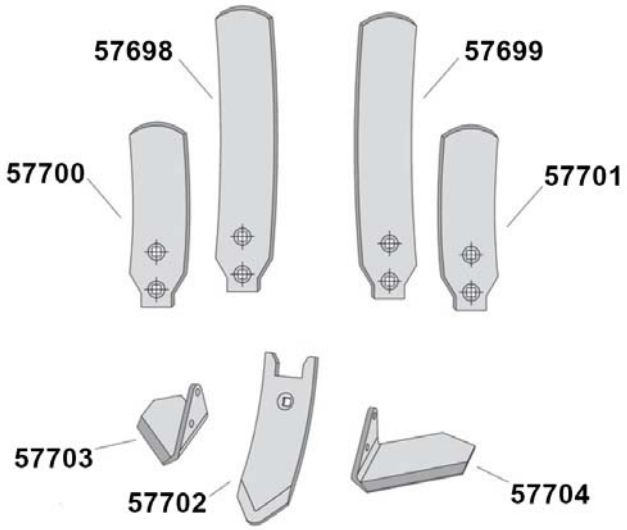

ARTICOLO	DESCIZIONE	DIMENSIONE	COD. HORSCH
57700	Lama posteriore L.270 DX	A: 270 B: 80 C: 8	34060863
57701	Lama posteriore L.270 SX	A: 270 B: 80 C: 8	34060862
57698	Lama posteriore L.420 DX	A: 420 B: 80 C: 8	34060859
57699	Lama posteriore L.420 SX	A: 420 B: 80 C: 8	34060858
57702	Vomero laterale 80x12x275	A: 275 B: 80 C: 12	34060850
57703	Aletta laterale L.250 DX	A: 195 B: 10	34060857
57704	Aletta laterale L.250 SX	A: 195 B: 10	34060856

Gli articoli qui descritti, prodotti da e/o per conto di CERMAG, sono da intendersi adattabili, quindi non originali, ai marchi indicati secondo REG. CE 1400/2002
All items described here, produced by and/or on behalf of CERMAG, are to be understood as adaptable, therefore not original, to the brands indicated according to REG. EC 1400/2002

Zappe - Coltelli - Denti - Lame - Molle

BLADES - SPARE TINES FOR ROTARY HARROWS - CULTIVATOR SPRINGS

ANCORE PER ESTIRPATORE

DENTS POUR CULTIVATEUR
CULTIVATOR TINES
GRUBBERZINKEN
ANCLA PARA ESTIRPADOR

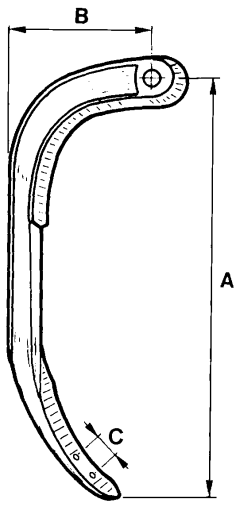

ARTICOLO	TIPO	A mm	B mm	C mm	PESO kg
55991	Media	500	290	50	6,3
55992	Pesante	570	300	50	8,5

ANCORA RIPUNTATORE "SUPERIOR" CON STAFFA E VOMERE

DENT SOUS-SOLEUSE "SUPERIOR" AVEC ETRIER ET COUPE RACINE
SUBSOIL TINE "SUPERIOR" WITH BRACKET AND SHARE
ANKER "SUPERIOR" MIT BEFESTIGUNGSBÜGEL UND PFLUGSCHAR
ANCLA SUBSOLADOR "SUPERIOR" CON ESTRIBO Y REJA

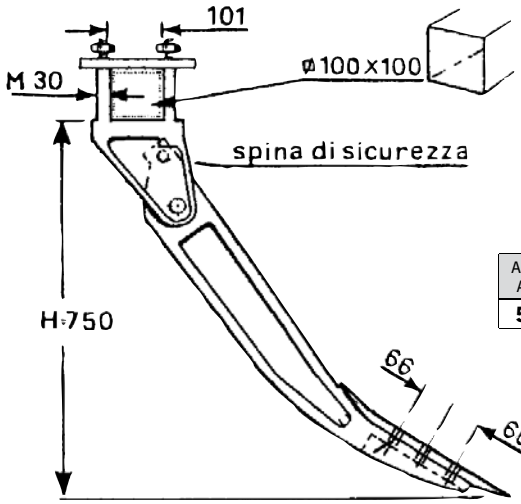

ARTICOLO ANCORA
56610

RICAMBI



Vomere	Spina elastica
56613	**57280**

ANCORE RIPUNTATORE LEGGERA + VOMERE

DENTS SOUS-SOLEUSE LEGERE + SOC
LIGHT SUBSOILER TINE + SHARE
ZINKEN FÜR BODENLOCKERER LEICHT + SCHAR
ANCLAS SUBSOLADOR LIGERA + REJA

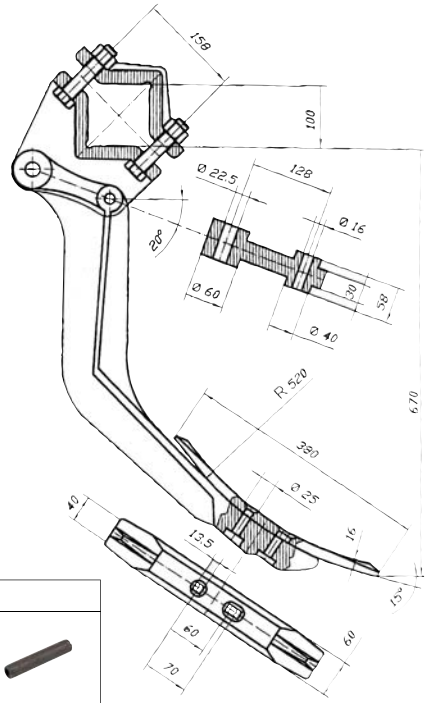

ARTICOLO ANCORA
56756

RICAMBI



Vomere	Spina elastica
56757	**57280**

ANCORA TEDESCA

DENT ALLEMANDE
CULTIVATOR TINE
GRUBBERSTIEL DEUTSCHER TYP
ANCLA TEDESCA

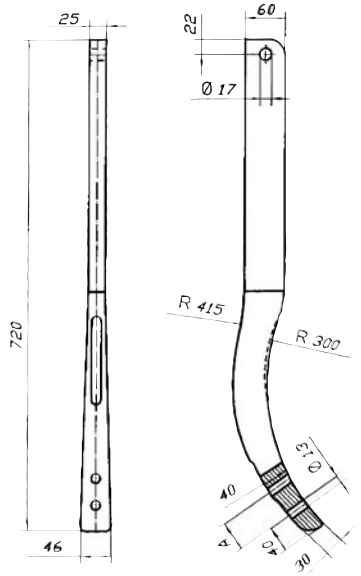

ARTICOLO	INTERASSE A
56758	70 mm
56759	45 mm

Gli articoli qui descritti, prodotti da e/o per conto di CERMAG, sono da intendersi adattabili, quindi non originali, ai marchi indicati secondo REG. CE 1400/2002
All items described here, produced by and/or on behalf of CERMAG, are to be understood as adaptable, therefore not original, to the brands indicated according to REG. EC 1400/2002

Zappe - Coltelli - Denti - Lame - Molle

BLADES - SPARE TINES FOR ROTARY HARROWS - CULTIVATOR SPRINGS

NASELLO PER ANCORA ESTIRPATORE
SUPPORT DENT CULTIVATEUR
FRAME FOR CULTIVATOR TINE
ANKERUNG FÜR GRUBBERZINKEN
SUPORTE PARA ANCLA ESTIRPADOR

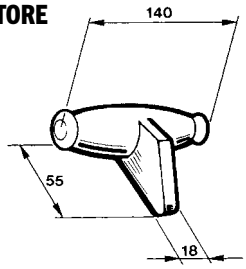

ARTICOLO
55999

CIARPA PER ANCORA ESTIRPATORE
ARRETOIR POUR CULTIVATEUR
HOLDFAST FOR CULTIVATORS
HALTERUNG FÜR GRUBBERZINKEN
RETÉN PARA ANCLA ESTIRPADOR

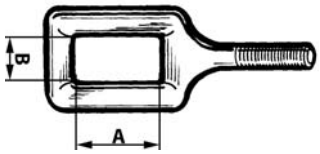

ARTICOLO	AxB	FILETTO
55997	50x20	20MA
57143	50x25	20MA
55998	60x30	22MA

MOLLA PER ANCORA ESTIRPATORE
RESSORT POUR DENT CULTIVATEUR
SPRING FOR CULTIVATOR TINE
FEDER FÜR GRUBBERZINKEN
MUELLE PARA ANCLA ESTIRPADOR

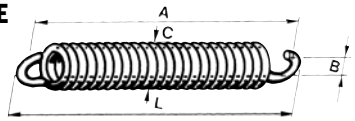

ARTICOLO	Ø FILO	L mm	A mm	C mm	B mm
55995	10 mm	317	297	52	30
55996	10 mm	355	335	52	30
56611	11 mm	297	275	55	32
56612	12 mm	346	322	58	36
56787	12 mm	383	359	62	36

MOLLA PER TILLER CON OCCHIO GIREVOLE
RESSORT POUR DENT OEIL TOURNANT
SPRINGS FOR TILLER
FEDER MIT DREHBAREN AUGEN
MUELLES PARA TILLER OJO VOLTEABLE

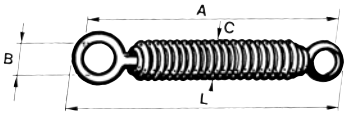

ARTICOLO	Ø FILO	L mm	A mm	C mm	B mm
55993	10 mm	355	335	52	27
55994	11 mm	357	335	52	27
56549	12 mm	440	420	60	27

VOMERINI A LANCIA PER ANCORA ESTIRPATORE CON FORO ED ASOLA
SOCS POUR DENTS CULTIVATEUR
SHARE FOR CULTIVATOR TINE
SCHAREN FÜR GRUBBERZINKEN
REJAS PARA ANCLA ESTIRPADOR



55730-55731

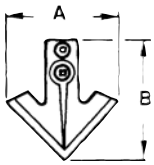



55833

ARTICOLO	DIMENSIONI AxB mm	Ø FORO mm	INTERASSE DA/A mm	PESO kg
55833	120x230	12	45/50	1,3
55730	200x240	12	45/50	1.5
55731	240x270	12	45/50	1.9

VOMERINO DOPPIO PER ANCORA ESTIRPATORE
SOCS DOUBLE POUR DENT CULTIVATEUR
SHARE FOR CULTIVATOR TINE
DOPPELSCHAR FÜR GRUBBERZINKEN
REJA DOBLE PARA ANCLA ESTIRPADOR

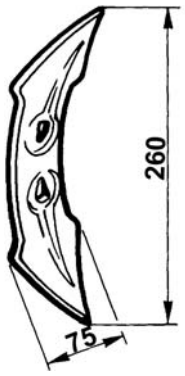

ARTICOLO	DIM. AxB mm	Ø FORO mm	INTERASSE mm
55834	260x75	12,5	45/50

VOMERE TIPO "BELGIO"
SOC TYPE "BELGIQUE"
"BELGIO" TYPE SHARE
SCHAR TYP "BELGIEN"
REJA TIPO "BELGIO"

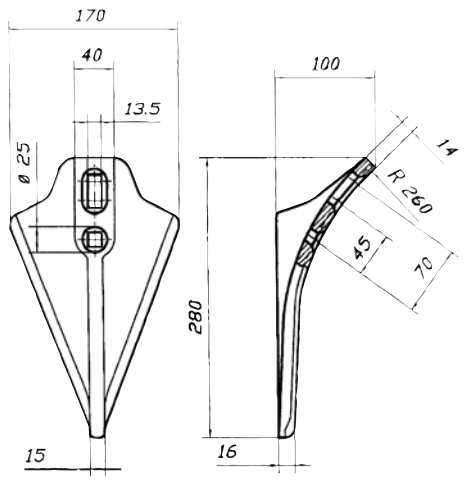

Acciaio al boro "45±2" HRC
Boron steel hardness "45±2" HRC

ARTICOLO
56760

VOMERE ZAMPA D'OCA
SOC PATTE D'OIE
DUCK FOOT SHARE
GÄNSEFUSSSCHAR
REJA SEMICIRCULAR

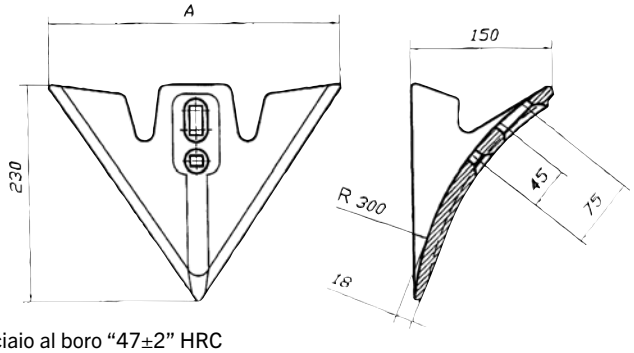

Acciaio al boro "47±2" HRC
Boron steel hardness "47±2" HRC

ARTICOLO	DIMENSIONI A
56761	310 mm
56762	420 mm

Gli articoli qui descritti, prodotti da e/o per conto di CERMAG, sono da intendersi adattabili, quindi non originali, ai marchi indicati secondo REG. CE 1400/2002
All items described here, produced by and/or on behalf of CERMAG, are to be understood as adaptable, therefore not original, to the brands indicated according to REG. EC 1400/2002

Zappe - Coltelli - Denti - Lame - Molle

BLADES - SPARE TINES FOR ROTARY HARROWS - CULTIVATOR SPRINGS

VOMERE A 3 FORI PER ANCORA 56610

SOC
SHARE
HERZFORM
REJA



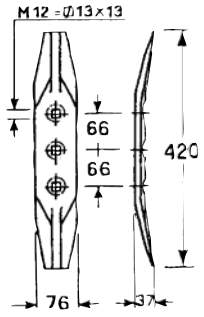

ARTICOLO	APPLICAZIONI
56613	SUPERIOR - VICON PEGORARO - PASSARDI
55382	Bullone per "SUPERIOR" M12x50

SOTTOVOMERE LARGO CURVATO PER ANCORA TEDESCA 56758 - 56759

AILETTE LARGE RECOURBEE
STUBBLE SHARE
FLÜGELSCHAR KOMPLETT
APOYO REJA ANCHO CURVO



Acciaio al boro "45±2" HRC
Boron steel hardness "45±2" HRC

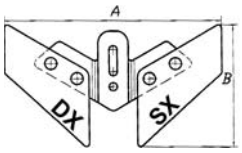

ARTICOLO	DIMENSIONI A mm	DIMENSIONI B mm
56763	360	200
56764	445	240

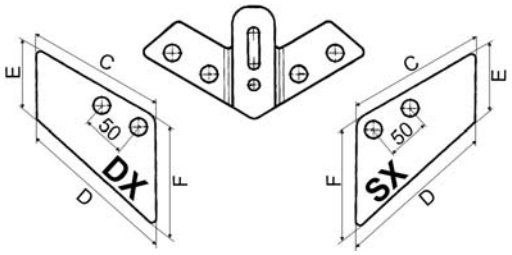

RICAMBI SOTTOVOMERE

ARTICOLO	DESCRIZIONE	C mm	D mm	E mm	F mm
56780	Corpo sottovomere	-	-	-	-
56781	Aletta DX 350	160	180	70	110
56782	Aletta SX 350	160	180	70	110
56783	Aletta DX 420	210	240	60	110
56784	Aletta SX 420	210	240	60	110

VOMERI A DOPPIO CUORE 130 MM

SOC DOUBLE COEUR 130 MM - DOUBLE HEART SHARE 130 MM - DOPPELSCHAR HERZFORM 130 MM - REJA DOBLE CORAZÓN 130 MM

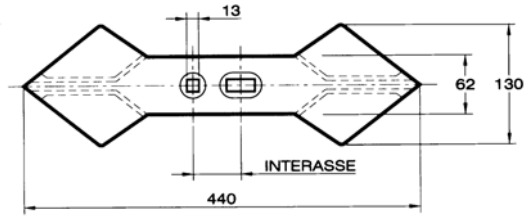

ARTICOLO	INTERASSE mm
56172	45 - 75

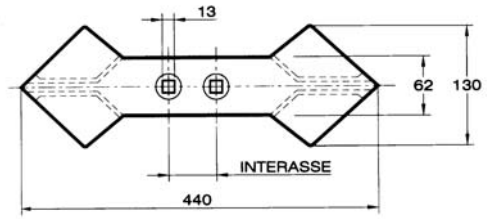

ARTICOLO	INTERASSE mm
56268	70
56270	45
56271	60

VOMERI A DOPPIO CUORE 180 MM

SOC DOUBLE COEUR 180 MM - DOUBLE HEART SHARE 180 MM - DOPPELSCHAR HERZFORM 180 MM - REJA DOBLE CORAZÓN 180 MM

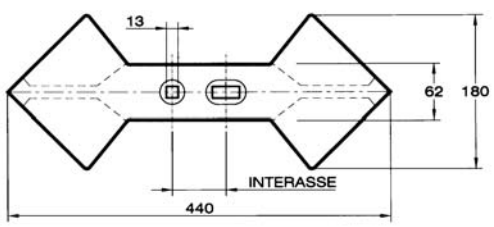

ARTICOLO	INTERASSE mm
56274	45 - 75

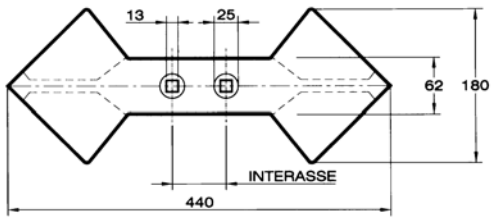

ARTICOLO	INTERASSE mm
56272	70
56273	45

Gli articoli qui descritti, prodotti da e/o per conto di CERMAG, sono da intendersi adattabili, quindi non originali, ai marchi indicati secondo REG. CE 1400/2002
All items described here, produced by and/or on behalf of CERMAG, are to be understood as adaptable, therefore not original, to the brands indicated according to REG. EC 1400/2002

VOMERINE TRIANGOLARI DA FORARE IN ACCIAIO AL CARBONIO
SOCS TRIANGULAIRE A FORER EN ACIER AU CARBONE
TRIANGLER STEEL SHARE TO PIERCE
DREIECKIG SCHAR IN KOHLENSTOFFSTAHL ZU LOCHEN
REJA TRIANGULAR DE AGUJEREAR IN ACERO AL CARBONO



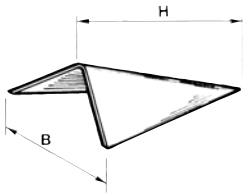

ARTICOLO	B mm	H mm
56111	220	220
56112	240	240
56113	270	270
56114	300	300

VOMERINA PER RIPPER PEGORARO IN ACCIAIO AL BORO TEMPRATO
SOC POUR RIPPER PEGORARO EN ACIER AU BORE TREMPÉ
SHARE STEEL HARDENED BORON FOR RIPPER PEGORARO
SCHAR IN STAHL GEHÄRTET BORON FÜR RIPPER PEGORARO
REJA PARA RIPPER PEGORARO IN ACERO TEMPLADO DE BORO





TONDO



QUADRO

ARTICOLO	TIPO FORO	LUNGHEZZA mm	PIATTO mm	FORI SVASATI mm	INTERASSI FORI mm
56275	TONDO	450	70x18	Ø 14,5	66 - 66
56777	TONDO	450	100x15	Ø 14,5	66 - 66
57722	QUADRO	450	70x18	13	66 - 66

SCALPELLI PER MASCHIO IN ACCIAIO AL BORO TEMPRATO
RASETTE POUR MASCHIO EN ACIER AU BORE TREMPÉ
CHISELS STEEL HARDENED BORON FOR MASCHIO
MEIßEL IN STAHL GEHÄRTET BORON FÜR MASCHIO
CINCEL PARA MASCHIO IN ACERO TEMPLADO DE BORO





ARTICOLO	DIMENSIONI mm	SEDE PER ANCORA (A) mm	OEM
57392	460x70x20	37	17820660 17820661
57393	460x70x20	32	17820680

PUNTALE 4F MASCHIO GASPARDO
XXXX
XXXX
XXXX
XXXX

new



ARTICOLO	DIMENSIONI mm	Ø FORI	OEM
57721	463x70,4	24 x 14	R17622990R

SCARPETTA PER RIPUNTATORE CON ANCORA 70x18 PER ALPEGO IN ACCIAIO AL BORO TEMPRATO
RASETTE POUR SOUS-SOLEUSE AVEC DENT DE 70X18 MM POUR ALPEGO EN ACIER AU BORE TREMPÉ
SUBSOILER'S SHOE WITH 70X18 MM TINE STEEL HARDENED BORON, FOR ALPEGO
TIEFNEMEISSELSSCHUH IN STAHL GEHÄRTET BORON MIT ANKER 70X18 MM PASSEND FÜR ALPEGO
DIENTE SUBSOLADOR IN ACERO TEMPLADO DE BORO CON ANCLA 70 X18 MM PARA ALPEGO



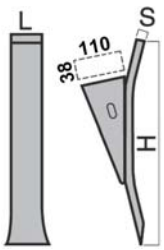

ARTICOLO	H mm	L mm	S mm
57421	470	70	18

SCARPETTA PER RIPUNTATORE CON ANCORA 70x15 PER ALPEGO IN ACCIAIO AL BORO TEMPRATO
RASETTE POUR SOUS-SOLEUSE AVEC DENT DE 70X15 MM POUR ALPEGO EN ACIER AU BORE TREMPÉ
SUBSOILER'S SHOE WITH 70X15 MM TINE, STEEL HARDENED BORON FOR ALPEGO
TIEFNEMEISSELSSCHUH IN STAHL GEHÄRTET BORON MIT ANKER 70X15 MM PASSEND FÜR ALPEGO
DIENTE SUBSOLADOR IN ACERO TEMPLADO DE BORO CON ANCLA 70 X15 MM PARA ALPEGO



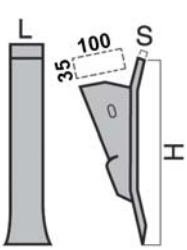

ARTICOLO	H mm	L mm	S mm
57422	400	70	15

Gli articoli qui descritti, prodotti da e/o per conto di CERMAG, sono da intendersi adattabili, quindi non originali, ai marchi indicati secondo REG. CE 1400/2002
All items described here, produced by and/or on behalf of CERMAG, are to be understood as adaptable, therefore not original, to the brands indicated according to REG. EC 1400/2002

Zappe - Coltelli - Denti - Lame - Molle

BLADES - SPARE TINES FOR ROTARY HARROWS - CULTIVATOR SPRINGS

SPUNTONE PER RULLO POSTERIORE - da saldare

POINTE POUR ROULEAU ARRIERE - à souder
REAR ROLLER SPIKE - to be welded
ANSCHWEISSSPITZE FÜR NACHLAUFWALZE
PUA PARA RODILLO TRASERO - a soldar

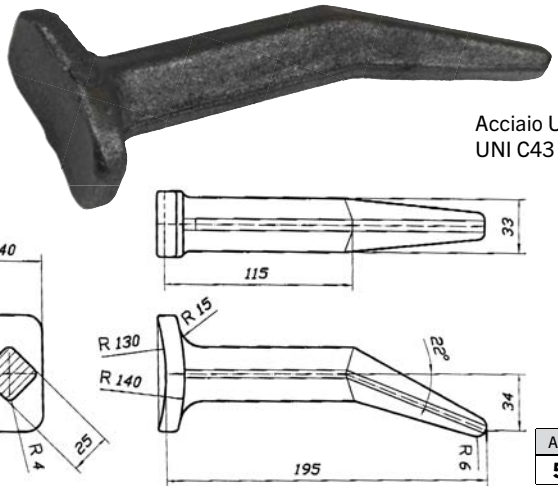

ARTICOLO
56406

TRIDENTE PER ERPICI TIPO «HOWARD»

TRIDENT POUR HERSE «HOWARD»
TRIDENT FOR HARROWS «HOWARD»
EGGENZINKE TYP «HOWARD»
TRIDIENTES PARA GRADAS DE DIENTES TIPO «HOWARD»



ARTICOLO	MATERIALE	PESO kg
55857	Acciaio	1,650

BULLONI A TESTA SVASATA E QUADRO SOTTOTESTA PER VOMERINI CON DADO ESAGONALE

VIS TETE RONDE POUR SOCS
FLARED ROUND HEAD SCREW FOR SHARES
KONISCHE RUNDSCHRAUBE FÜR SCHAREN
TORNILLOS CABEZA REDONDA CÓNICA PARA REJAS



ARTICOLO	DIMENSIONI mm
55837	10x30
55982	10x40
55983	10x45
55166	10x50
55838	10x70
55382	12x50
55990	12x55
55835	12x60
55836	12x70
▶ **57598**	12x90

ASSOLCATORE PER MOTOZAPPA REGOLABILE

RIGOLEUSES POUR MOTOHOUES
BEDDERS FOR MOTOR HOES
FURCHENZIEHER FÜR MOTORHACKEN
SURCADORES PARA MOTOAZADAS



Apertura Massima 540 mm

ARTICOLO	DESCRIZIONE
55910	Attacco sperone 25x8 mm
55911	Attacco sperone 30x10 mm
55912	Attacco sperone 35x10 mm
55913	Attacco sperone 40x10 mm

PIASTRE DENTATE PER RUSPE LIVELLATRICI

PLAQUES DENTÉES POUR LAMES NIVELLEUSES
PLATES FOR REAR SCHRAPERS
ZAHNPLATTE FÜR PLANIERSCHAUFELN
PLACAS DENTADAS PARA TRAILLAS NIVELADORA



55852



55853
55854

ARTICOLO	Ø mm	DENTI	NOTE
55852	186	18	Senza foro
55853	240	18	Foro Ø 60 mm
55854	320	24	Foro Ø 80 mm

Gli articoli qui descritti, prodotti da e/o per conto di CERMAG, sono da intendersi adattabili, quindi non originali, ai marchi indicati secondo REG. CE 1400/2002
All items described here, produced by and/or on behalf of CERMAG, are to be understood as adaptable, therefore not original, to the brands indicated according to REG. EC 1400/2002

PUNTE PER CARICATORI DI ROTOBALLE
DENTS POUR CHARGEUR A BALLES RONDES - TINES FOR ROUND BALE LOADERS - ZINKEN FÜR ROLLBALLEN - DIENTES PARA CARGADOR DE PACAS

PUNTA CONICA Ø 36x1100 mm COMPLETA DI DADO
POINTE CONIQUE Ø 36x1100 mm AVEC ECROU
Ø 36x1100 mm TAPERED TINE COMPLETE WITH NUT
KEGELSPITZE Ø 36x1100 mm MIT MUTTER
PUNTA CONICA Ø 36x1100 mm CON TUERCA

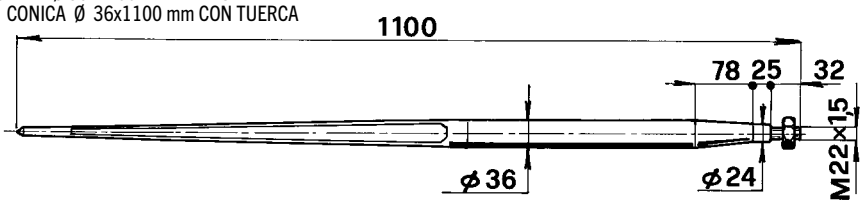

ARTICOLO 55839

BUSSOLA CONICA
DOUILLE CONIQUE
TAPERED BUSHING
KEGELBUCHSE
MANGUITO CÓNICO

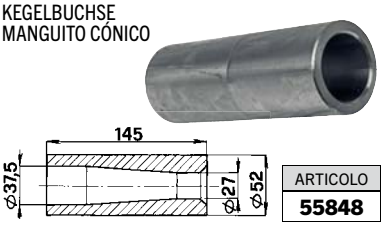

ARTICOLO 55848

PUNTA CONICA Ø 36x1200 mm COMPLETA DI DADO
POINTE CONIQUE Ø 36x1200 mm AVEC ECROU
Ø 36x1200 mm TAPERED TINE COMPLETE WITH NUT
KEGELSPITZE Ø 36x1200 mm MIT MUTTER
PUNTA CONICA Ø 36x1200 mm CON TUERCA

new

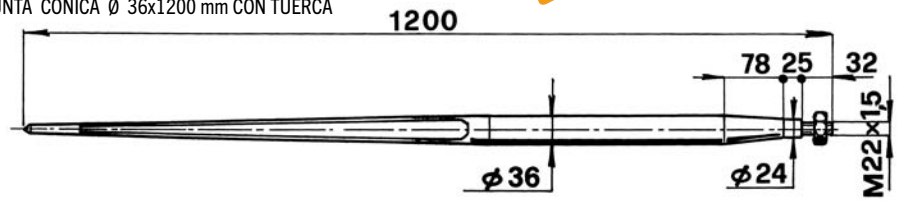

ARTICOLO 57595

BUSSOLA CONICA
DOUILLE CONIQUE
TAPERED BUSHING
KEGELBUCHSE
MANGUITO CÓNICO

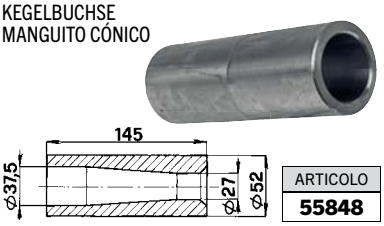

ARTICOLO 55848

PUNTA CONICA Ø 36x1400 mm COMPLETA DI DADO
POINTE CONIQUE Ø 36x1400 mm AVEC ECROU
Ø 36x1400 mm TAPERED TINE COMPLETE WITH NUT
KEGELSPITZE Ø 36x1400 mm MIT MUTTER
PUNTA CONICA Ø 36x1400 mm CON TUERCA

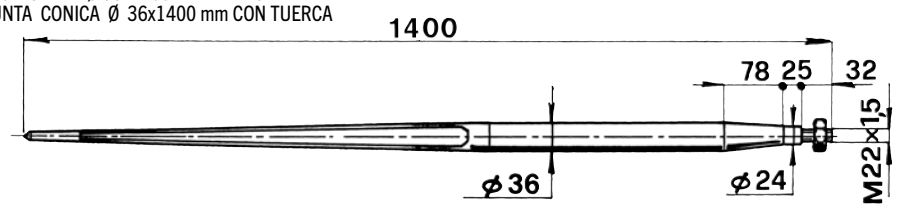

ARTICOLO 55840

BUSSOLA CONICA
DOUILLE CONIQUE
TAPERED BUSHING
KEGELBUCHSE
MANGUITO CÓNICO

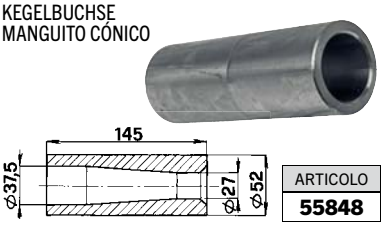

ARTICOLO 55848

PUNTA CONICA Ø 42x900 mm COMPLETA DI DADO
POINTE CONIQUE Ø 42x900 mm AVEC ECROU
Ø 42x900 mm TAPERED TINE COMPLETE WITH NUT
KEGELSPITZE Ø 42x900 mm MIT MUTTER
PUNTA CONICA Ø 42x900 mm CON TUERCA

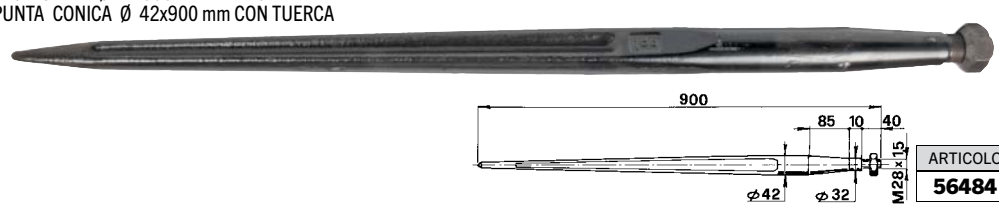

ARTICOLO 56484

BUSSOLA CONICA
DOUILLE CONIQUE
TAPERED BUSHING
KEGELBUCHSE
MANGUITO CÓNICO

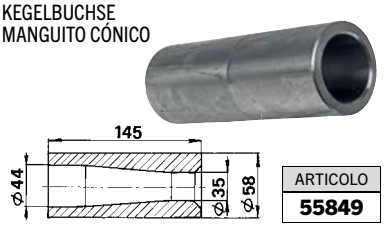

ARTICOLO 55849

PUNTA CONICA Ø 42x1100 mm COMPLETA DI DADO
POINTE CONIQUE Ø 42x1100 mm AVEC ECROU
Ø 42x1100 mm TAPERED TINE COMPLETE WITH NUT
KEGELSPITZE Ø 42x1100 mm MIT MUTTER
PUNTA CONICA Ø 42x1100 mm CON TUERCA

new

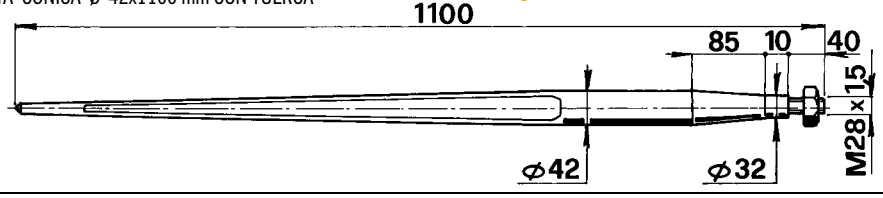

ARTICOLO 57594

BUSSOLA CONICA
DOUILLE CONIQUE
TAPERED BUSHING
KEGELBUCHSE
MANGUITO CÓNICO

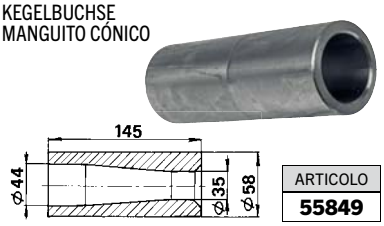

ARTICOLO 55849

PUNTA CONICA Ø 42x1200 mm COMPLETA DI DADO
POINTE CONIQUE Ø 42x1200 mm AVEC ECROU
Ø 42x1200 mm TAPERED TINE COMPLETE WITH NUT
KEGELSPITZE Ø 42x1200 mm MIT MUTTER
PUNTA CONICA Ø 42x1200 mm CON TUERCA

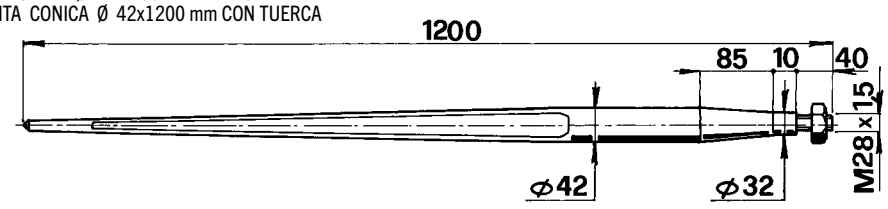

ARTICOLO 56485

Gli articoli qui descritti, prodotti da e/o per conto di CERMAG, sono da intendersi adattabili, quindi non originali, ai marchi indicati secondo REG. CE 1400/2002
All items described here, produced by and/or on behalf of CERMAG, are to be understood as adaptable, therefore not original, to the brands indicated according to REG. EC 1400/2002

Zappe - Coltelli - Denti - Lame - Molle

BLADES - SPARE TINES FOR ROTARY HARROWS - CULTIVATOR SPRINGS

segue PUNTE PER CARICATORI DI ROTOBALLE

DENTS POUR CHARGEUR A BALLES RONDES - TINES FOR ROUND BALE LOADERS - ZINKEN FÜR ROLLBALLEN - DIENTES PARA CARGADOR DE PACAS

PUNTA CONICA Ø 42x1400 mm COMPLETA DI DADO

POINTE CONIQUE Ø 42x1400 mm AVEC ECROU
Ø 42x1400 mm TAPERED TINE COMPLETE WITH NUT
KEGELSPITZE Ø 42x1400 mm MIT MUTTER
PUNTA CONICA Ø 42x1400 mm CON TUERCA

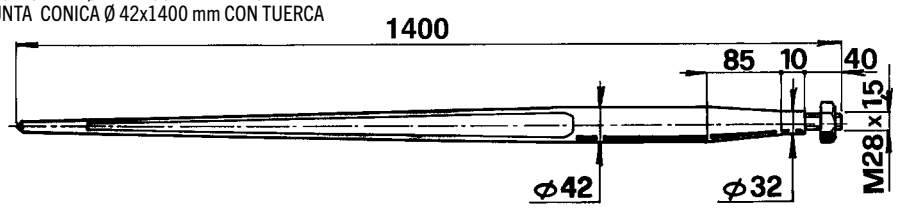

ARTICOLO **55842**

BUSSOLA CONICA

DOUILLE CONIQUE
TAPERED BUSHING
KEGELBUCHSE
MANGUITO CÓNICO

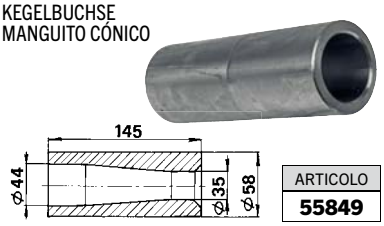

ARTICOLO **55849**

PUNTA CONICA Ø 45x820 mm COMPLETA DI DADO

POINTE CONIQUE Ø 45x820 mm AVEC ECROU
Ø 45x820 mm TAPERED TINE COMPLETE WITH NUT
KEGELSPITZE Ø 45x820 mm MIT MUTTER
PUNTA CONICA Ø 45x820 mm CON TUERCA

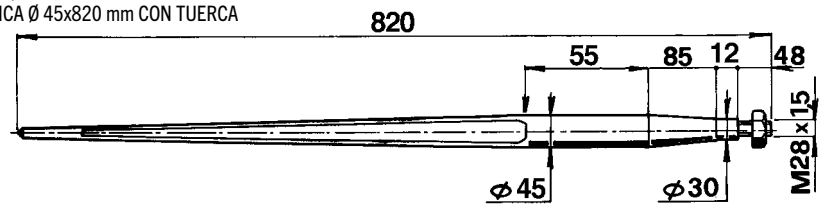

ARTICOLO **56770**

BUSSOLA CONICA

DOUILLE CONIQUE
TAPERED BUSHING
KEGELBUCHSE
MANGUITO CÓNICO

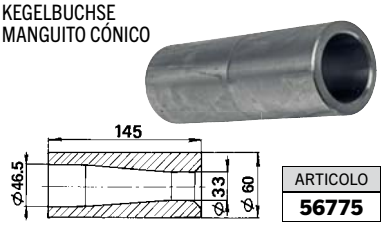

ARTICOLO **56775**

PUNTA CONICA Ø 45x980 mm COMPLETA DI DADO

POINTE CONIQUE Ø 45x980 mm AVEC ECROU
Ø 45x980 mm TAPERED TINE COMPLETE WITH NUT
KEGELSPITZE Ø 45x980 mm MIT MUTTER
PUNTA CONICA Ø 45x980 mm CON TUERCA

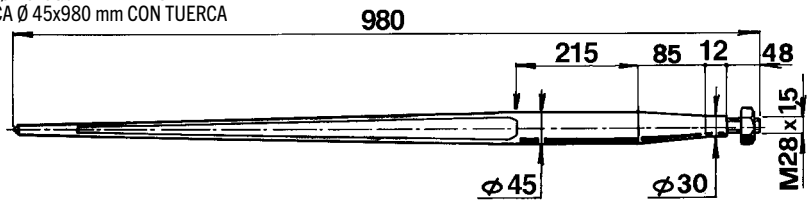

ARTICOLO **56771**

BUSSOLA CONICA

DOUILLE CONIQUE
TAPERED BUSHING
KEGELBUCHSE
MANGUITO CÓNICO

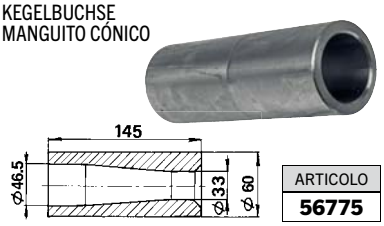

ARTICOLO **56775**

PUNTA CONICA Ø 45x1250 mm COMPLETA DI DADO

POINTE CONIQUE Ø 45x1250 mm AVEC ECROU
Ø 45x1250 mm TAPERED TINE COMPLETE WITH NUT
KEGELSPITZE Ø 45x1850 mm MIT MUTTER
PUNTA CONICA Ø 45x1250 mm CON TUERCA

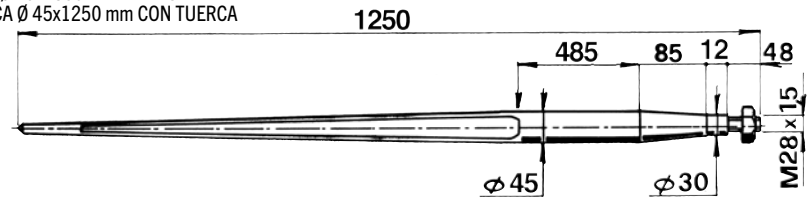

ARTICOLO **56772**

BUSSOLA CONICA

DOUILLE CONIQUE
TAPERED BUSHING
KEGELBUCHSE
MANGUITO CÓNICO

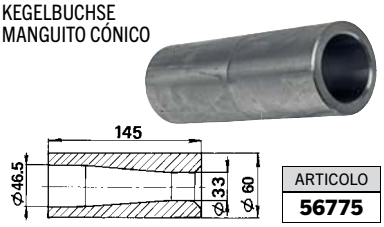

ARTICOLO **56775**

PUNTA CILINDRICA Ø 36x1100 mm TIPO FORATO

POINTE CYLINDRIQUE Ø 36x1100 mm TYPE PERCE
Ø 36x1100 mm CYLINDRICAL TINE - TYPE WITH HOLE
ZYLINDERSPITZE Ø 36x1100 mm GELOCHTER TYP
PUNTA CILINDRICA Ø 36x1100 mm TIPO PERFORADO

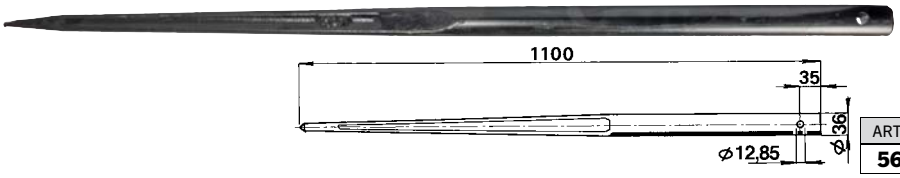

ARTICOLO **56773**

PUNTA CILINDRICA Ø 40x1310 mm TIPO FORATO PER SIGMA

POINTE CYLINDRIQUE Ø 40x1310 mm TYPE PERCE
Ø 40x1310 mm CYLINDRICAL TINE - TYPE WITH HOLE
ZYLINDERSPITZE Ø 40x1310 mm GELOCHTER TYP
PUNTA CILINDRICA Ø 40x1310 mm TIPO PERFORADO

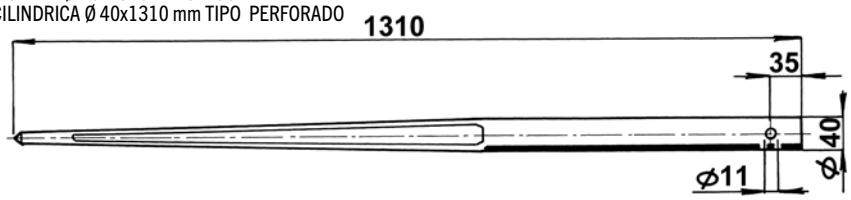

ARTICOLO **57222**

Gli articoli qui descritti, prodotti da e/o per conto di CERMAG, sono da intendersi adattabili, quindi non originali, ai marchi indicati secondo REG. CE 1400/2002
All items described here, produced by and/or on behalf of CERMAG, are to be understood as adaptable, therefore not original, to the brands indicated according to REG. EC 1400/2002

segue PUNTE PER CARICATORI DI ROTOBALLE
DENTS POUR CHARGEUR A BALLES RONDES - TINES FOR ROUND BALE LOADERS - ZINKEN FÜR ROLLBALLEN - DIENTES PARA CARGADOR DE PACAS

PUNTA CILINDRICA Ø 36x1400 mm TIPO FORATO
POINTE CYLINDRIQUE Ø 36x1400 mm TYPE PERCE
Ø 36x1400 mm CYLINDRICAL TINE - TYPE WITH HOLE
ZYLINDERSPITZE Ø 36x1400 mm GELOCHTER TYP
PUNTA CILINDRICA Ø 36x1400 mm TIPO PERFORADO

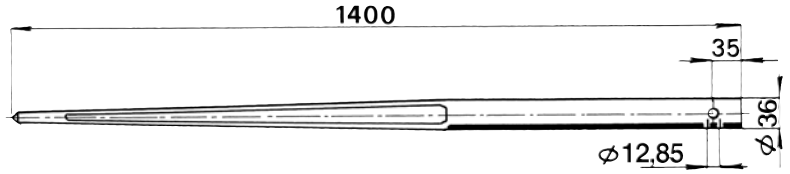

ARTICOLO
56774

PUNTA CILINDRICA Ø 42x1400 mm TIPO FORATO
POINTE CYLINDRIQUE Ø 42x1400 mm TYPE PERCE
Ø 42x1400 mm CYLINDRICAL TINE - TYPE WITH HOLE
ZYLINDERSPITZE Ø 42x1400 mm GELOCHTER TYP
PUNTA CILINDRICA Ø 42x1400 mm TIPO PERFORADO

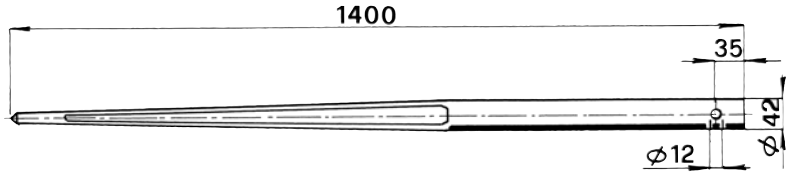

ARTICOLO
55843

BUSSOLA CILINDRICA
DOUILLE CYLINDRIQUE
STRAIGHT BUSHING
ZYLINDERBUCHSE
MANGUITO CILÍNDRICO



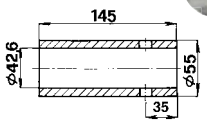

ARTICOLO
56486

PUNTE PER CARICATORI DI ROTOBALLE - PRODUZIONE ESTERA AMK
DENTS POUR CHARGEUR A BALLES RONDES
TINES FOR ROUND BALE LOADERS
ZINKEN FÜR ROLLBALLEN
DIENTES PARA CARGADOR DE PACAS

PUNTA CONICA Ø 36x1400 mm COMPLETA DI DADO PRODUZIONE AMK - COLORE ROSSO
POINTE CONIQUE Ø 36x1400 mm AVEC ECROU PRODUCTION AMK - COULEUR ROUGE
Ø 36x1400 mm TAPERED TINE COMPLETE WITH NUT - AMK PRODUCTION - RED COLOR
KEGELSPITZE Ø 36x1400 mm MIT MUTTER PRODUKTION AMK – ROTE FARBE
PUNTA CONICA Ø 36x1400 mm CON TUERCA PRODUCCIÓN AMK – COLOR ROJO

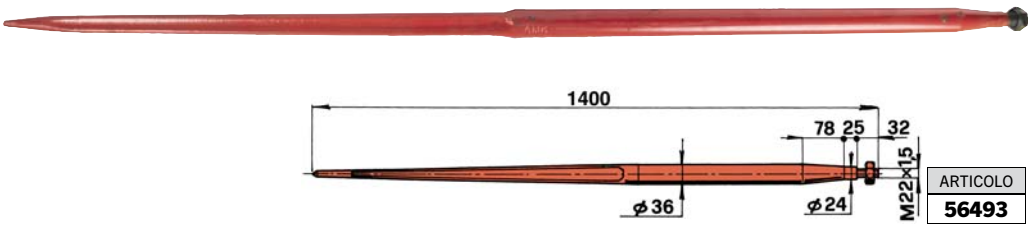

ARTICOLO
56493

BUSSOLA CONICA
DOUILLE CONIQUE
TAPERED BUSHING
KEGELBUCHSE
MANGUITO CÓNICO



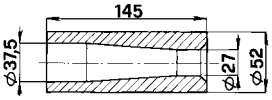

ARTICOLO
55848

PUNTA CONICA Ø 36x1100 mm COMPLETA DI DADO PRODUZIONE AMK - COLORE ROSSO
POINTE CONIQUE Ø 36x1100 mm AVEC ECROU PRODUCTION AMK - COULEUR ROUGE
Ø 36x1100 mm TAPERED TINE COMPLETE WITH NUT - AMK PRODUCTION - RED COLOR
KEGELSPITZE Ø 36x1100 mm MIT MUTTER PRODUKTION AMK – ROTE FARBE
PUNTA CONICA Ø 36x1100 mm CON TUERCA PRODUCCIÓN AMK – COLOR ROJO

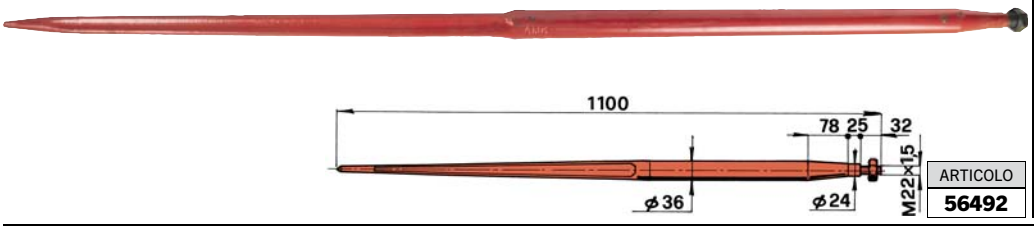

ARTICOLO
56492

BUSSOLA CONICA
DOUILLE CONIQUE
TAPERED BUSHING
KEGELBUCHSE
MANGUITO CÓNICO



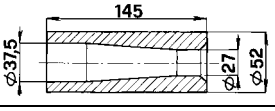

ARTICOLO
55848

DADI PER PUNTE
ECROU - NUTS - MUTTER - DADO

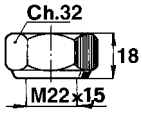

ARTICOLO	APPLOICAZIONI
55858	PER PUNTE Ø 36 mm

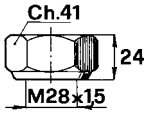

ARTICOLO	APPLOICAZIONI
55859	PER PUNTE Ø 42 mm

Gli articoli qui descritti, prodotti da e/o per conto di CERMAG, sono da intendersi adattabili, quindi non originali, ai marchi indicati secondo REG. CE 1400/2002
All items described here, produced by and/or on behalf of CERMAG, are to be understood as adaptable, therefore not original, to the brands indicated according to REG. EC 1400/2002

Zappe - Coltelli - Denti - Lame - Molle

BLADES - SPARE TINES FOR ROTARY HARROWS - CULTIVATOR SPRINGS

PUNTE PER FORCA LETAME

DENTS POUR CHARGEUR - TINES FOR LOADERS - ZINKEN ZUM LADEN - DIENTES RECTOS PARA HORQUILLAS ESTIÉRCOL

PUNTA Ø 36x800 mm COMPLETA DI DADO PER CARICATORE FRONTALE

POINTE Ø 36x800 mm AVEC ECROU POUR CHARGEUR FRONTAL
Ø 36x800 mm TINE COMPLETE WITH NUT FOR FRONT LOADERS
SPITZE Ø 36x800 mm MIT MUTTER FÜR FRONTLADER
PUNTA Ø 36x800 mm CON TUERCA PARA CARGADOR FRONTAL

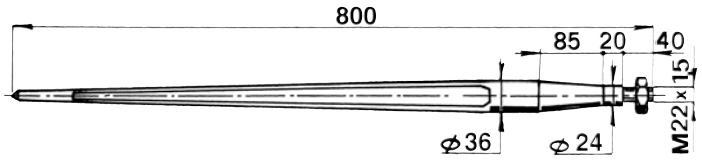

ARTICOLO
55845

BUSSOLA CONICA

DOUILLE CONIQUE
TAPERED BUSHING
KEGELBUCHSE
MANGUITO CÓNICO

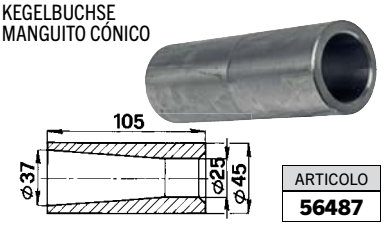

ARTICOLO
56487

PUNTA DISASSATA Ø 36x880 mm COMPLETA DI DADO PER CARICATORE FRONTALE

POINTE DESAXEE Ø 36x800 mm AVEC ECROU POUR CHARGEUR FRONTAL
Ø 36x880 mm MISALIGNED TINE COMPLETE WITH NUT FOR FRONT LOADERS
VERSETZTE SPITZE Ø 36x880 mm MIT MUTTER FÜR FRONTLADER
PUNTA DESFASADA Ø 36x880 mm CON TUERCA PARA CARGADOR FRONTAL



ARTICOLO
55844

BUSSOLA CONICA

DOUILLE CONIQUE
TAPERED BUSHING
KEGELBUCHSE
MANGUITO CÓNICO

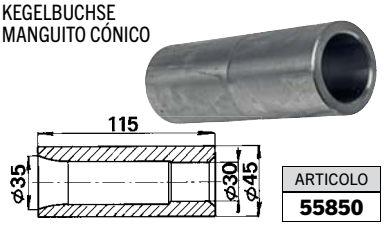

ARTICOLO
55850

PUNTA 35x24x780 mm DA SALDARE PER FORCA LETAME

POINTE DE SOUDER 35X24X780 mm POUR FOURCHE DE FUMIER
35X24X780 mm MANURE FORK'S TINE TO BE WELDED
SPITZE 35X24X780 mm FÜR DÜNGGABEL, GESCHWEIßT WERDEN
PUNTA DE SOLDAR 35X24X780 mm PARA FUERCA DE ESTÉRCOL

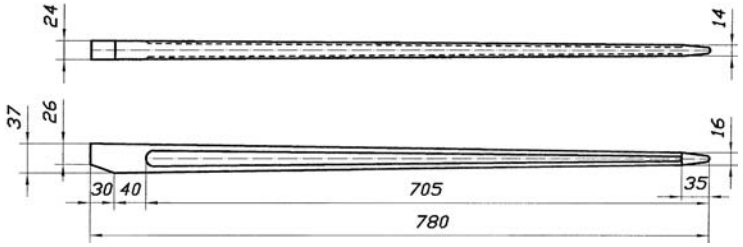

ARTICOLO
57457

PUNTA 30x900 mm DA SALDARE PER FORCA LETAME

POINTE DE SOUDER 30X900 mm POUR FOURCHE DE FUMIER
30X900 mm MANURE FORK'S TINE, TO BE WELDED
SPITZE 30X900 mm FÜR DÜNGGABEL, GESCHWEIßT WERDEN
PUNTA DE SOLDAR 30X900 mm PARA FUERCA DE ESTÉRCOL



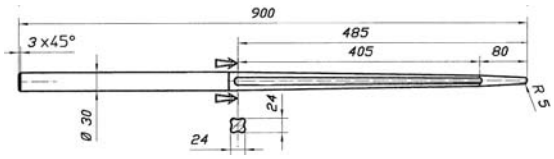

ARTICOLO
57458

DENTI PER FORCONE

DENT POUR CHARGEUR
TINE FOR LOADER
GREIFERZINKE
DIENTES PARA HORQUILLA



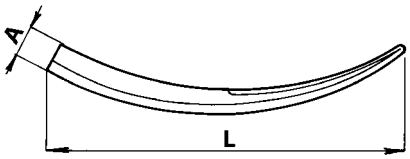

ARTICOLO	TIPO	A mm	L mm
55846	Leggero	47	540
55847	Pesante	56	600

PUNTE PER FORCA LETAME CURVE

DENT POUR CHARGEUR MOD. COUBRE
TINE FOR LOADER
ZINKE ZUM LADEN
DIETES CURVOS PARA
HORQUILLAS ESTIÉRCOL



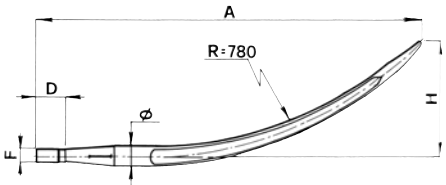

ARTICOLO	Ø mm	A mm	D mm	F mm	H mm	BUSSOLA
56488	36	600	40	H 22	85	56487
56489	36	810	40	H 22	210	

Gli articoli qui descritti, prodotti da e/o per conto di CERMAG, sono da intendersi adattabili, quindi non originali, ai marchi indicati secondo REG. CE 1400/2002
All items described here, produced by and/or on behalf of CERMAG, are to be understood as adaptable, therefore not original, to the brands indicated according to REG. EC 1400/2002

FORCA PER TRASPORTO BALLE
FOURCHE DE TRANSPORT BALLES
BALE TRANSPORT FORK
BALLENGABEL
HORQUILLA PARA TRANSPORTE PACAS

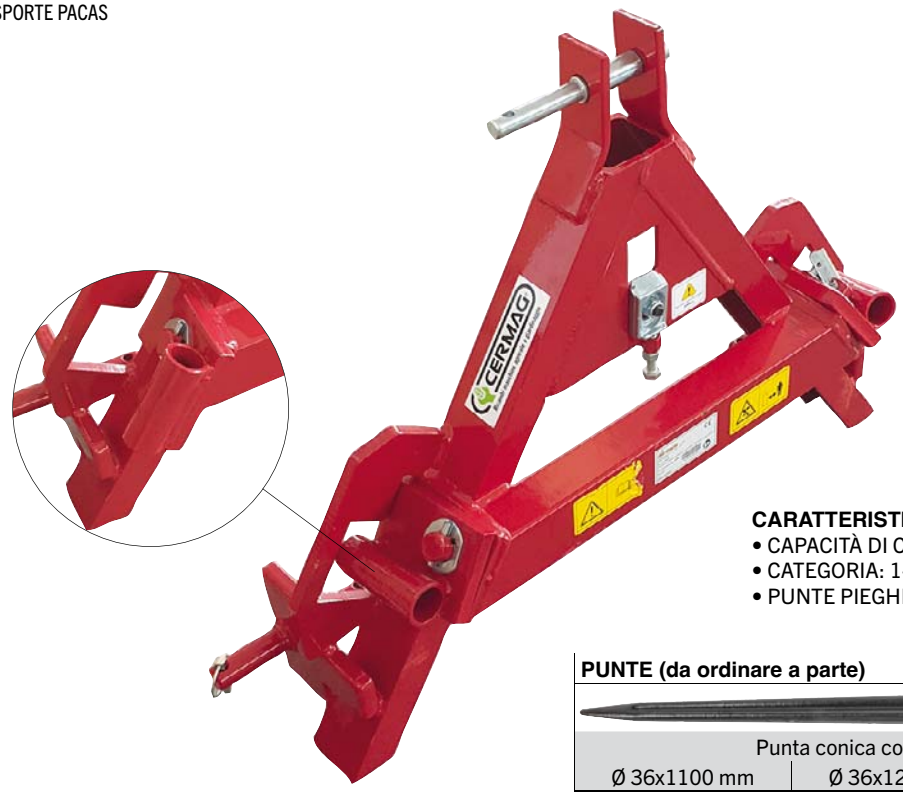

CARATTERISTICHE
- CAPACITÀ DI CARICO: 800 Kg
- CATEGORIA: 1-2
- PUNTE PIEGHEVOLI

ARTICOLO
57707

PUNTE (da ordinare a parte)



Punta conica compresa di dado		
Ø 36x1100 mm	Ø 36x1200 mm	Ø 36x1400 mm
55839	**57595**	**55840**

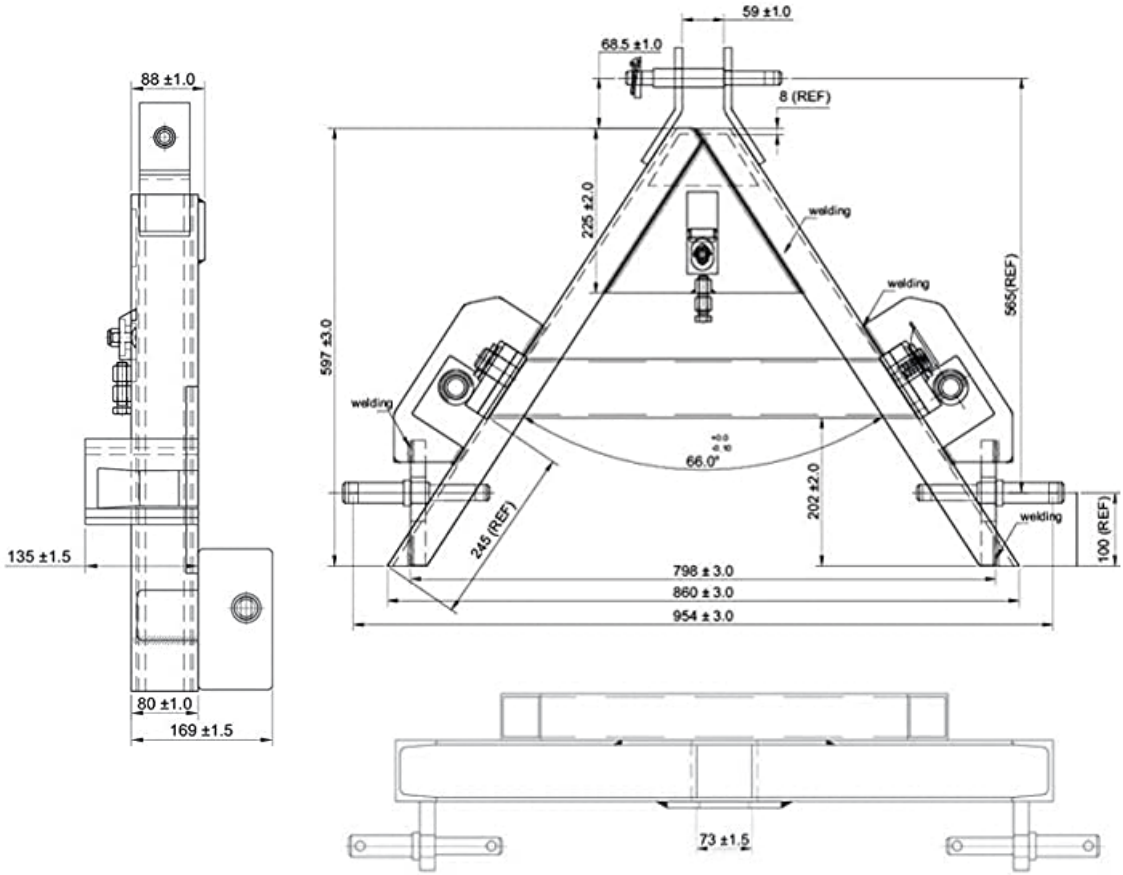

Gli articoli qui descritti, prodotti da e/o per conto di CERMAG, sono da intendersi adattabili, quindi non originali, ai marchi indicati secondo REG. CE 1400/2002
All items described here, produced by and/or on behalf of CERMAG, are to be understood as adaptable, therefore not original, to the brands indicated according to REG. EC 1400/2002

DENTI PER GIRELLO
DENTS FANEUR - ROUND FINGERS - ZINKEN - MUELLES

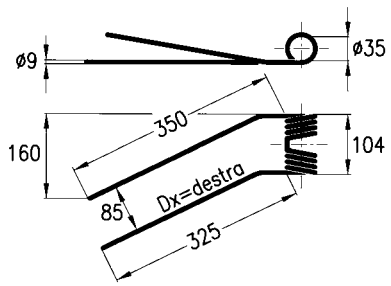

ARTICOLO	MANO	APPLICAZIONI	OEM
55617	DX	**GALFRÈ** n° 1 - **MORRA - FELLA**	108 SV
55622	SX		107 SV

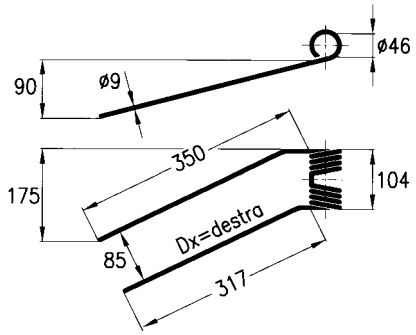

ARTICOLO	MANO	APPLICAZIONI
55637	DX	**LINCE** 1ª - 2ª - 3ª Serie Dente a ricciolo grande Ø 46
55638	SX	

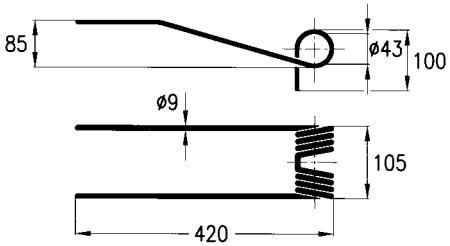

ARTICOLO	APPLICAZIONI	OEM
55873	**GALFRÈ** n° 2 - Mod. GTS	GALFRÈ 38

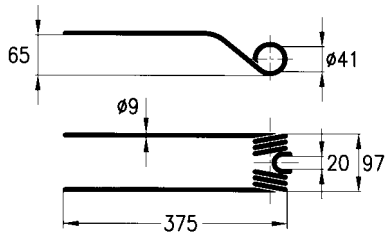

ARTICOLO	APPLICAZIONI	OEM
55616	**FAHR** n° 2 tipo nuovo **MORRA**	1.1043.030.107.00

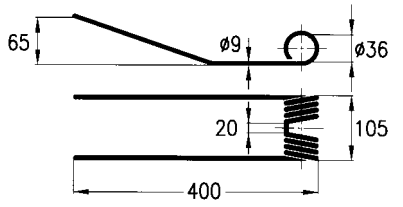

ARTICOLO	APPLICAZIONI
55635	**FORT** standard

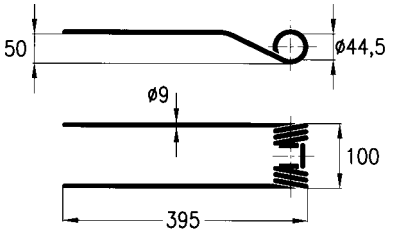

ARTICOLO	APPLICAZIONI
55634	**FONTANESI** standard **FRANDENT** ADATTABILE **SLAM** n° 1

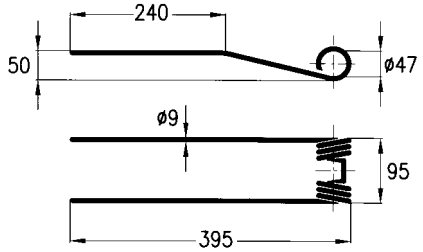

ARTICOLO	APPLICAZIONI
55639	**OLIVI - MOLON - OMA/ITALIA**

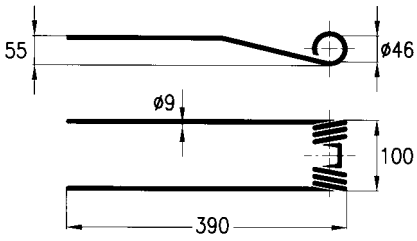

ARTICOLO	APPLICAZIONI
56410	**SLAM** n° 2 - **FONTANESI** n° 2 Dente a ricciolo grande Ø 46

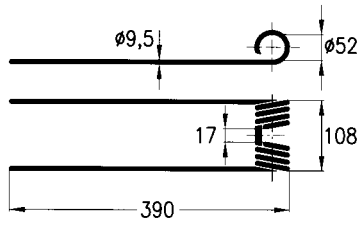

ARTICOLO	APPLICAZIONI	OEM
56362	**KHUN** n° 2 a ricciolo grande Ø 52	58561900

new

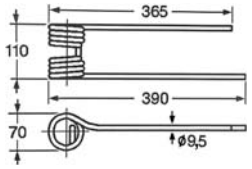

57648

new

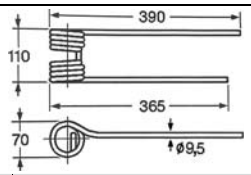

57649

ARTICOLO	APPLICAZIONI **KUHN**	OEM
57648	Destro	58740700
57649	Sinistro	58740600

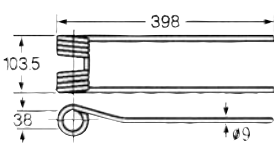

55630



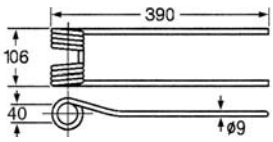

57387



ARTICOLO	APPLICAZIONI **BCS / MAINARDI**	OEM
55630	Modello std (vecchio)	4036
57387	Modello std (nuovo)	

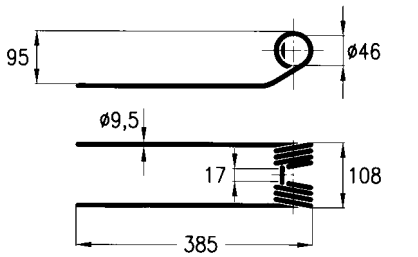

ARTICOLO	APPLICAZIONI	OEM
55874	**KHUN** n° 1 GF 4 - 4 SP, GF 22 SP, GF 23, GF 440 M (fino a 800350), GF 452 M/P/T (fino a 803200), GF 440 P/T (fino a 805100)	58505214 58505210

Gli articoli qui descritti, prodotti da e/o per conto di CERMAG, sono da intendersi adattabili, quindi non originali, ai marchi indicati secondo REG. CE 1400/2002
All items described here, produced by and/or on behalf of CERMAG, are to be understood as adaptable, therefore not original, to the brands indicated according to REG. EC 1400/2002

segue DENTI PER GIRELLO
DENTS FANEUR - ROUND FINGERS - ZINKEN - MUELLES

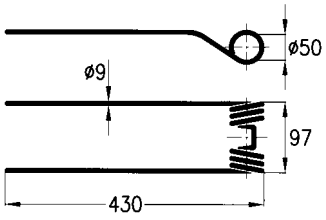

ARTICOLO	APPLICAZIONI	OEM
55626	**GALFRÈ** n° 4 - Costruzione 1987. Attacco superiore	67/88

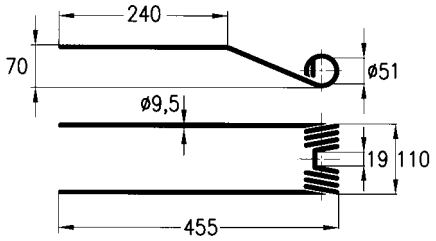

ARTICOLO	APPLICAZIONI	OEM
56411	**GALFRÈ** n° 5 - 1988 Mod. 400 - 420 - 450 GTS - 520 - Attacco inferiore	67/88

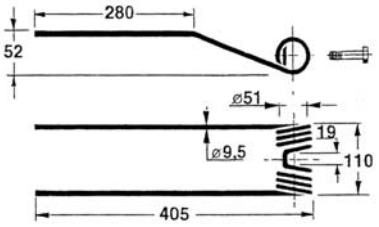

ARTICOLO	APPLICAZIONI	OEM
56571	**GALFRÈ** n° 6 - 1994 Mod. 400-420-450-480GTS-520- Attacco inferiore	67/46

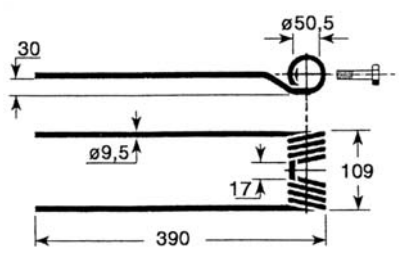

ARTICOLO	APPLICAZIONI	OEM
56550	**KUHN** n° 3 - Mod.:GF22 NP/NT GF3701-4000MT-4201MH-440-5000/1-6000/1-6301-7000-GRS24	57609000

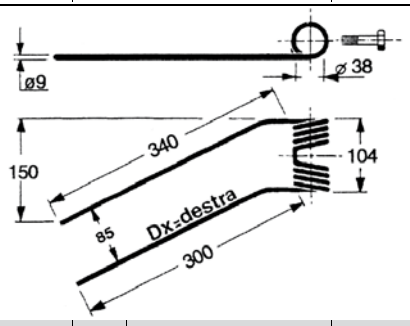

ARTICOLO	MANO	APPLICAZIONI	OEM
56614	DX	**FELLA** TH 4 S/DS, TH 6 S/DS, TH 330 D, TH 380, TH 460, TH 670	460182 487134
56615	SX		460181 487133

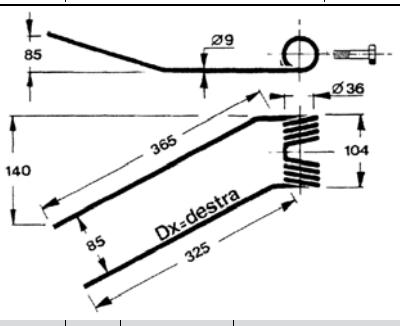

ARTICOLO	MANO	APPLICAZIONI	OEM
56616	DX	**FAHR** n°1 KH 2/4/6 **VICON**	1104000150010 06229776
56617	SX		1104000150110 0658 0391

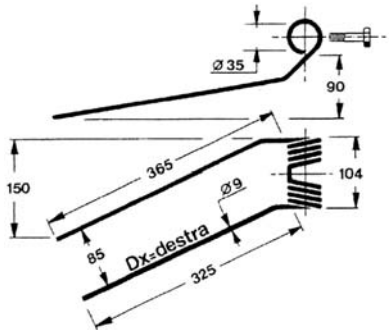

ARTICOLO	MANO	APPLICAZIONI
56618	DX	**SUPERTINO** Tipo vecchio
56619	SX	

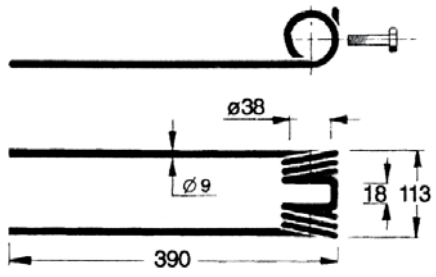

ARTICOLO	APPLICAZIONI	OEM
56620	**ITALO SVIZZERA**	RS 019

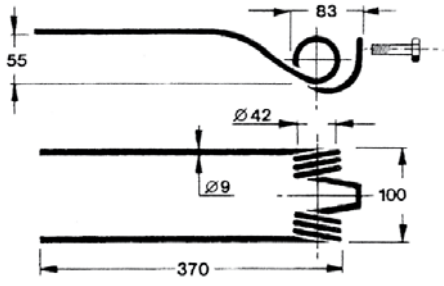

ARTICOLO	APPLICAZIONI	OEM
56621	**GALFRÈ** n°3	67/87

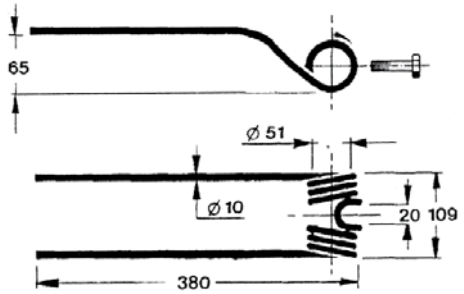

ARTICOLO	APPLICAZIONI	OEM
56622	**MORRA/FORT n°3** Mod. MH 420-530	MH420-530
	FAHR TIPO NUOVO Mod. KH3.52-3.55 Super	1650.2744 0656.5574

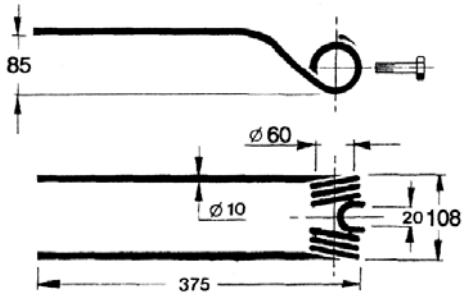

ARTICOLO	APPLICAZIONI	OEM
56623	**FAHR N°4** Tipo nuovo **KVERNELAND - PZ - TAARUP - VICON**	16607564 VF1660756486 1660756486

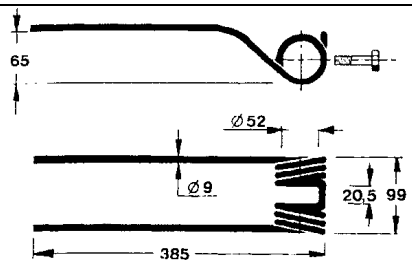

ARTICOLO	APPLICAZIONI	OEM
56624	**FELLA N°2** TH 275 D, TH 431 D, TH 450 D Hyd., TH 520; 520 D, TH 540 D Hyd., TH 660 D Hyd., TH 680 D Hyd., TH 700; 700D, TH 790 Hyd., TH 800 Hyd.; 800 D Hyd., TH 900 D; TH 901, TH 1100 Hyd.; TH 1101, TH 1300 Hyd., TH 1550, TH 1800	126167 150862 487734 487922

Gli articoli qui descritti, prodotti da e/o per conto di CERMAG, sono da intendersi adattabili, quindi non originali, ai marchi indicati secondo REG. CE 1400/2002
All items described here, produced by and/or on behalf of CERMAG, are to be understood as adaptable, therefore not original, to the brands indicated according to REG. EC 1400/2002

segue DENTI PER GIRELLO
DENTS FANEUR - ROUND FINGERS - ZINKEN - MUELLES

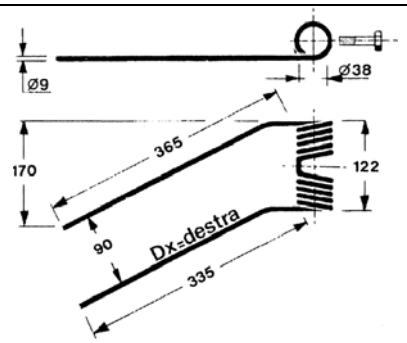

ARTICOLO	MANO	APPLICAZIONI	OEM
56625	DX	**MORRA** n°4 DX/SX a 5 spire **FELLA-BAUTZ**	26 10 00 04
56626	SX		26 05 00 15

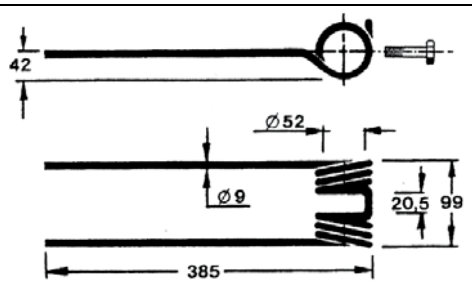

ARTICOLO	APPLICAZIONI	OEM
56627	**FELLA n°3** TH 360; 360 D; 360 DS, TH 370; 370 D; 370 DS, TH 400 DN/DS; 401 DS, TH 410; 410 D, TH 430; 430 D, TH 440; 440 D, TH 601 D, TZ 180 D	124966 150296 488072

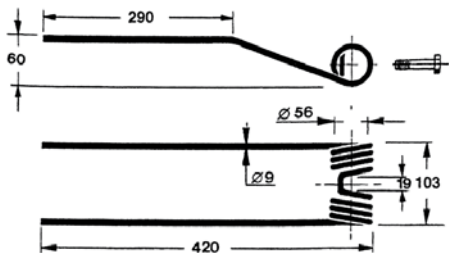

ARTICOLO	APPLICAZIONI
56628	**LINCE n°2** TIPI ATTUALI N.B.: versione migliorata nel 1992 con l'aggiunta di una spira e dell'attacco sotto piatto.

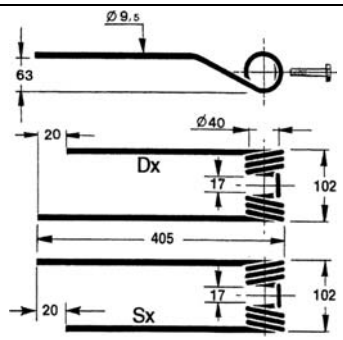

ARTICOLO	MANO	APPLICAZIONI	OEM
56629	DX	**CLAAS n°1** Mod. W-WA-WAS/450-540	902.483.2
56630	SX		902.482.2

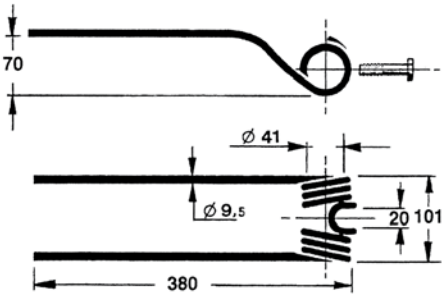

ARTICOLO	APPLICAZIONI	OEM
56631	**CLAAS n°2** Mod. W-WA-WAS/450-540	902.344.2

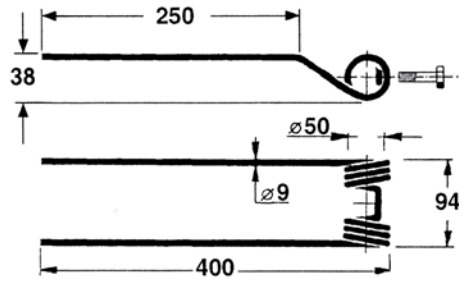

ARTICOLO	APPLICAZIONI
56632	**IMA LAROCCA n°1** Costruzione 1996-1999

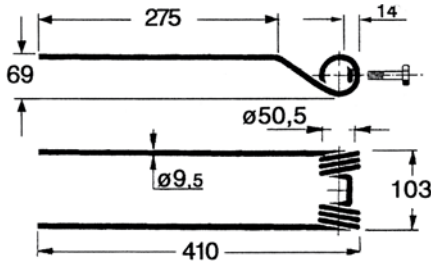

ARTICOLO	APPLICAZIONI
56633	**IMA LAROCCA n°2** Costruzione dal 2000

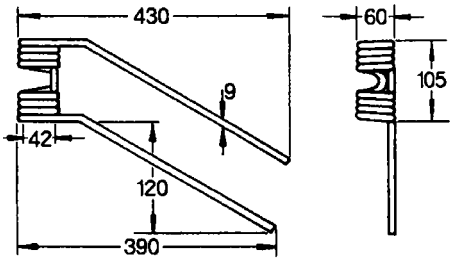

In figura è rappresentata la versione DX

ARTICOLO	MANO	APPLICAZIONI
56881	DX	**FCR - GASPARDO**
56882	SX	

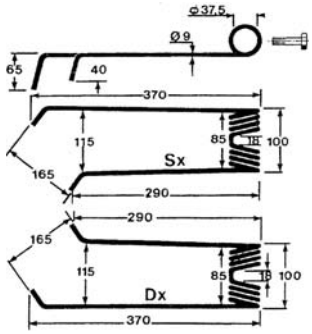

ARTICOLO	MANO	APPLICAZIONI	OEM
56911	DX	**LELY** Mod. Continental **FRANDENT**	41003208L
56912	SX		41003208R

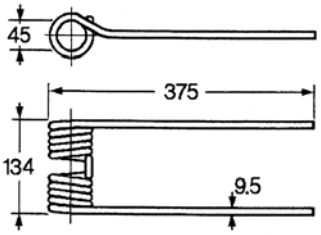

ARTICOLO	APPLICAZIONI	OEM
56913	**KRONE** **CLAAS** Volto 450H; 540H; 550H/HR, Volto 640SL; 670H, Volto 740SL; 750; 870H; 1050	9568151

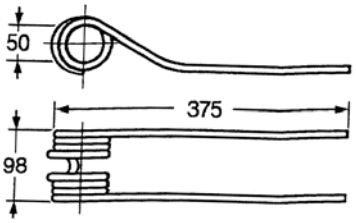

ARTICOLO	APPLICAZIONI	OEM
56914	**FAHR** **VICON**	16620057

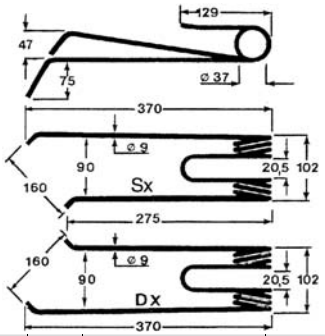

ARTICOLO	MANO	APPLICAZIONI	OEM
56915	DX	**LELY** Mod. Lotus	4.1017.0138.0 4.1016.0149.0
56916	SX		4.1017.0126.0 4.1016.0159.0

Gli articoli qui descritti, prodotti da e/o per conto di CERMAG, sono da intendersi adattabili, quindi non originali, ai marchi indicati secondo REG. CE 1400/2002
All items described here, produced by and/or on behalf of CERMAG, are to be understood as adaptable, therefore not original, to the brands indicated according to REG. EC 1400/2002

segue DENTI PER GIRELLO
DENTS FANEUR - ROUND FINGERS - ZINKEN - MUELLES

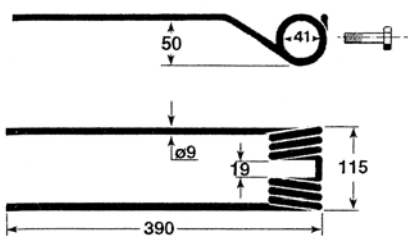

ARTICOLO	APPLICAZIONI	OEM
56917	**PZ FANEX 1 SERIE**	PZ 272

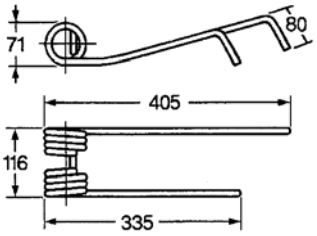

In figura è rappresentata la versione DX

ARTICOLO	MANO	APPLICAZIONI
57173	DX	**GALFRÈ** - Filo Ø 10 mm
57174	SX	

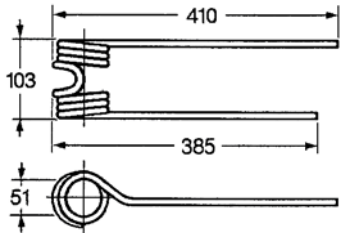

In figura è rappresentata la versione DX

ARTICOLO	MANO	APPLICAZIONI	OEM
57175	DX	**PÖTTINGER**	436150
57176	SX	Filo Ø 9,5 mm	436149

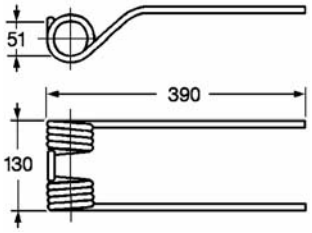

ARTICOLO	APPLICAZIONI	OEM
57472	**MASCHIO** Filo Ø 9,5 mm	-

new

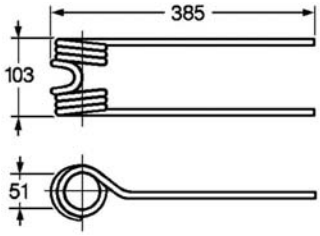

ARTICOLO	APPLICAZIONI	OEM
57680	**POTTINGER** Filo Ø 9,5 mm	436 145

new

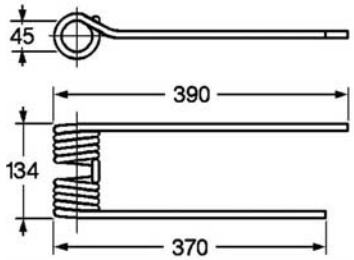

In figura è rappresentata la versione DX

ARTICOLO	MANO	APPLICAZIONI	OEM
57674	DX	**KRONE**	153.014.1
57675	SX	Filo Ø 9,5 mm	153.015.1

new

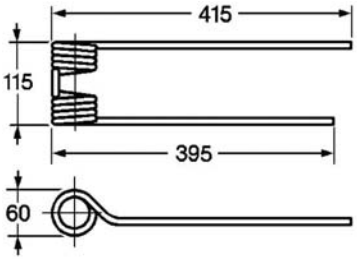

In figura è rappresentata la versione DX

ARTICOLO	MANO	APPLICAZIONI	OEM
57678	DX	**FANEX**	PZ 340
57679	SX	Filo Ø 9,0 mm	PZ 339

DENTI PER GIROANDANATORE
DENTS GIROFANEUR - SWATH-TURNERS FINGERS - ZINKEN - MUELLES

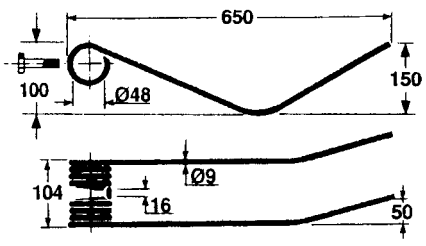

ARTICOLO	APPLICAZIONI
56365	**CIMAC n°1** - GS/280 - GS/310 **GHERARDI**

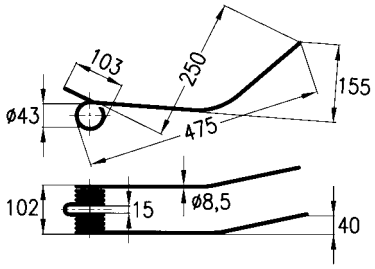

ARTICOLO	APPLICAZIONI	OEM
55877	**GALFRÈ** n° 1 - tipo corto **KHUN** n° 1 - 1ª serie (OEM: 575.020.00)	30 AN

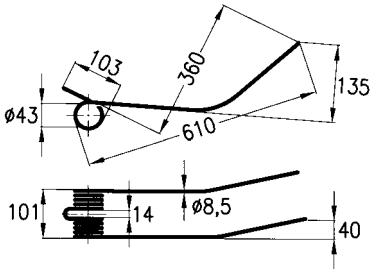

ARTICOLO	APPLICAZIONI	OEM
56412	**GALFRÈ** n° 2	30 AN2

Gli articoli qui descritti, prodotti da e/o per conto di CERMAG, sono da intendersi adattabili, quindi non originali, ai marchi indicati secondo REG. CE 1400/2002
All items described here, produced by and/or on behalf of CERMAG, are to be understood as adaptable, therefore not original, to the brands indicated according to REG. EC 1400/2002

segue DENTI PER GIROANDANATORE
DENTS GIROFANEUR - SWATH-TURNERS FINGERS - ZINKEN - MUELLES

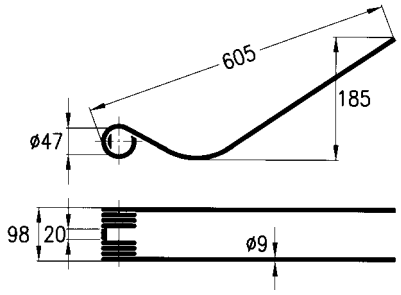

ARTICOLO	APPLICAZIONI	OEM
56417	**GALFRÈ** n° 4 - Filo Ø 9 mm Attacco superiore a 3 Spire	78/88

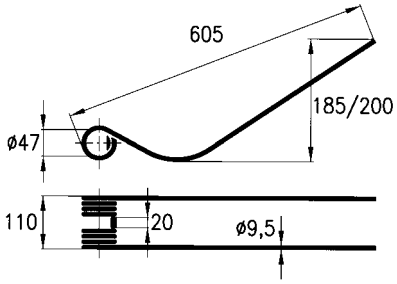

ARTICOLO	APPLICAZIONI
55646	**GALFRÈ** n° 5 - Filo Ø 9,5 mm Attacco inferiore a 4 Spire

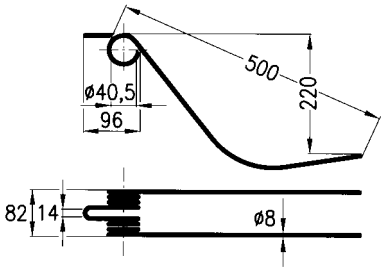

ARTICOLO	APPLICAZIONI
55640	**FONTANESI** n° 1 - Tipo corto ABBRIATA MARIO - IMA LAROCCA

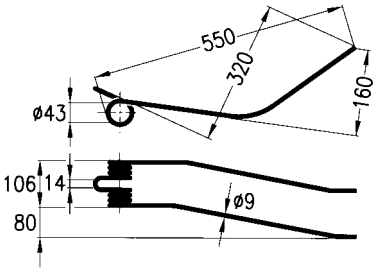

4 SPIRE

ARTICOLO	APPLICAZIONI	OEM
56256	**SLAM** n° 3 - **WOLVO**	0430

new

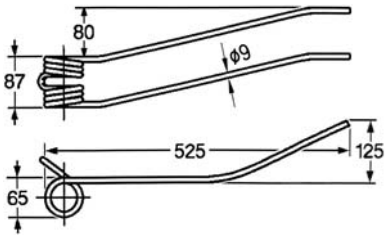

3 SPIRE

ARTICOLO	APPLICAZIONI	OEM
57647	**SLAM**	-

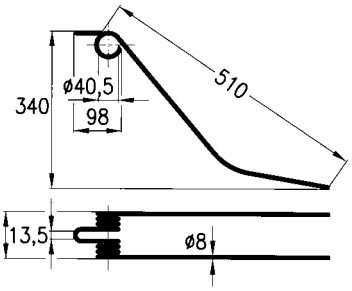

ARTICOLO	APPLICAZIONI
55666	**OLIVI - MOLON** **ABBRIATA MARIO**

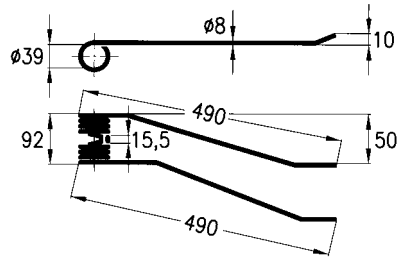

ARTICOLO	APPLICAZIONI
56418	**SAMA**/Mixer n° 1 - Tipo corto Giroandanatore combinato

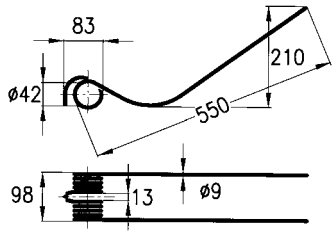

ARTICOLO	APPLICAZIONI	OEM
55878	**GALFRÈ** n° 3 - Mod. AG.280	78/87

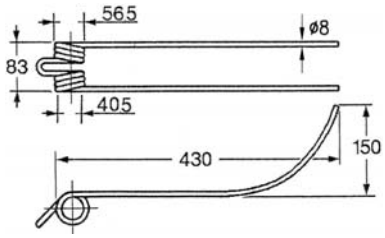

ARTICOLO	APPLICAZIONI	OEM
55672	**FAHR** n° 1 Mod. KS60-KS80 - **VICOM**	0658.0259 1.1036.630.113.00

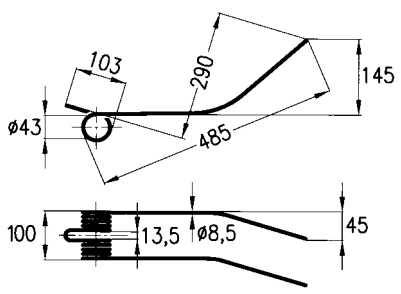

ARTICOLO	APPLICAZIONI
55671	**SLAM** - **BORELLO** GIRORAMI

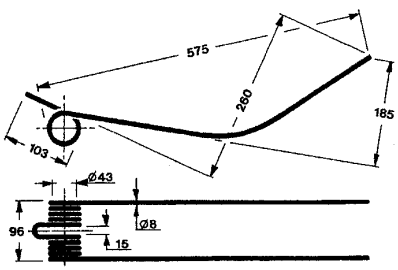

ARTICOLO	APPLICAZIONI
55662	**SLAM** n° 2 Tipo lungo - Mod. GR/P5 S

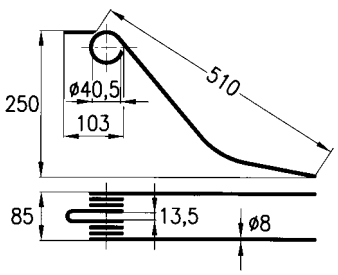

ARTICOLO	APPLICAZIONI	OEM
55645	**FORT** n° 1 - Tipo corto	AG 1008

Gli articoli qui descritti, prodotti da e/o per conto di CERMAG, sono da intendersi adattabili, quindi non originali, ai marchi indicati secondo REG. CE 1400/2002
All items described here, produced by and/or on behalf of CERMAG, are to be understood as adaptable, therefore not original, to the brands indicated according to REG. EC 1400/2002

segue DENTI PER GIROANDANATORE
DENTS GIROFANEUR - SWATH-TURNERS FINGERS - ZINKEN - MUELLES

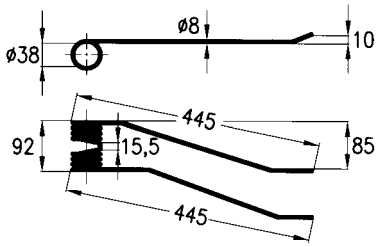

ARTICOLO	APPLICAZIONI	OEM
56414	**STOLL** n° 1 UM 320-321-400-410(0.29.29.60) - **N. HOLLAND** 254 - **FIORINI** - **MARANGON** - **FELLA** Mod. TS8 1ª serie - Giro-andanatore COMBINATO a 1 o 2 giranti (490046)	0292960

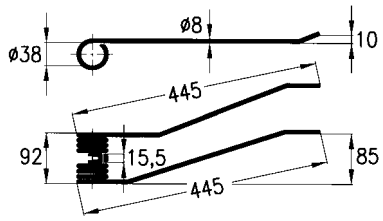

ARTICOLO	APPLICAZIONI	OEM
56415	**STOLL** n°1 UM320-321-400-410 (0.12.42.00) - **N. HOLLAND** 254 - **FIORINI** - **MARANGON** Giro-andanatore COMBINATO a 2 giranti - **FELLA** TS8 combinato a 2 giranti (491000)	0124200

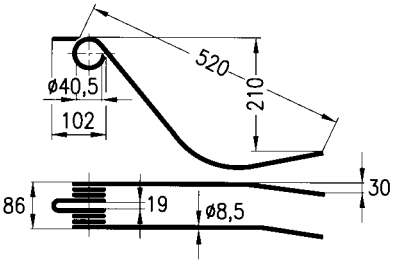

ARTICOLO	APPLICAZIONI	OEM
55673	**REPOSSI** n° 1 - Filo Ø 8,5 mm	TR 61

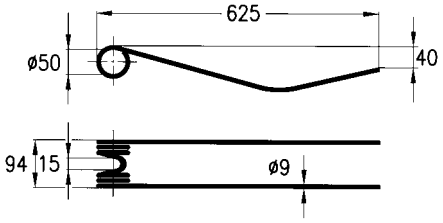

N.B.: IL DIAMETRO INTERNO del ricciolo è stato modificato da Ø 46 a Ø 50 per unificarlo alle ultime serie di giroandanatori.

ARTICOLO	APPLICAZIONI	OEM
56416	**REPOSSI** n° 3	R 61 R 61A

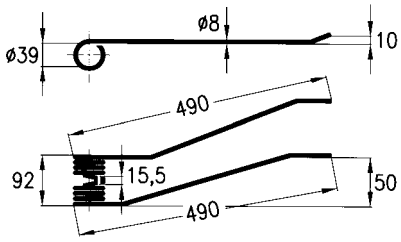

ARTICOLO	APPLICAZIONI
56419	**SAMA**/Mixer n° 1 - Tipo corto Giroandanatore combinato

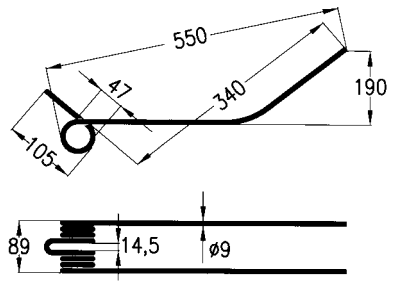

ARTICOLO	APPLICAZIONI	OEM
55664	**BCS** / **MAINARDI** n° 1 Tipo corto	8029

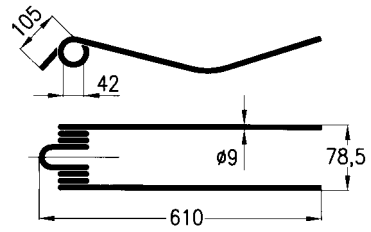

ARTICOLO	APPLICAZIONI
55668	**FORT** "85" 4° tipo

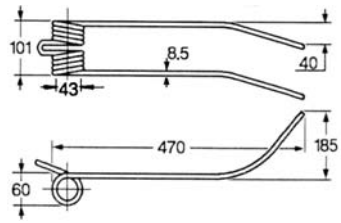

ARTICOLO	APPLICAZIONI	OEM
55670	**SAMA n° 3** - Standard - **FAIMA**	01.342.3

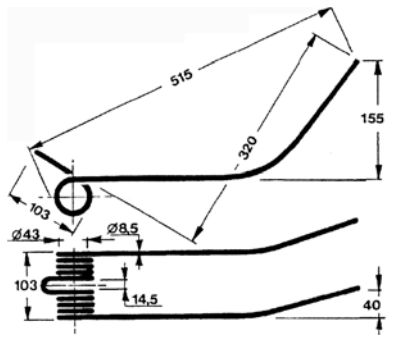

ARTICOLO	APPLICAZIONI
56634	**MORRA n°1** - tipo corto dal 1986

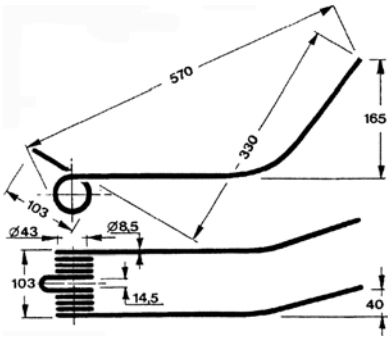

ARTICOLO	APPLICAZIONI
56635	**MORRA n°2** - tipo medio dal 1987

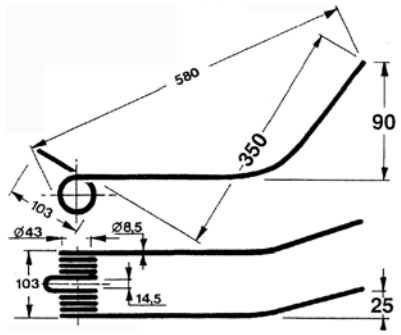

ARTICOLO	APPLICAZIONI
56636	**MORRA n°3** - tipo lungo dal 1989

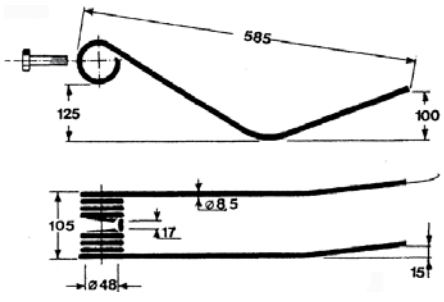

ARTICOLO	APPLICAZIONI
56637	**LINCE n°1** - tipo corto

Gli articoli qui descritti, prodotti da e/o per conto di CERMAG, sono da intendersi adattabili, quindi non originali, ai marchi indicati secondo REG. CE 1400/2002
All items described here, produced by and/or on behalf of CERMAG, are to be understood as adaptable, therefore not original, to the brands indicated according to REG. EC 1400/2002

segue DENTI PER GIROANDANATORE
DENTS GIROFANEUR - SWATH-TURNERS FINGERS - ZINKEN - MUELLES

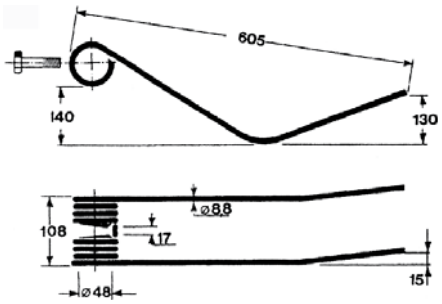

ARTICOLO	APPLICAZIONI
56638	**LINCE n°2** - tipo lungo

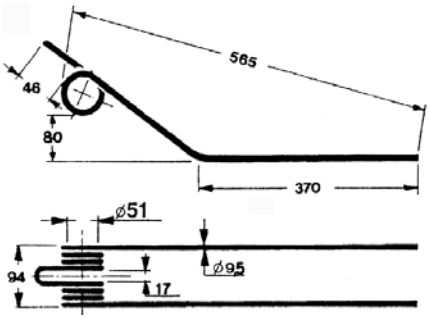

ARTICOLO	APPLICAZIONI	OEM
56639	**KHUN n°3** Mod. 381 e derivati	577 20 200

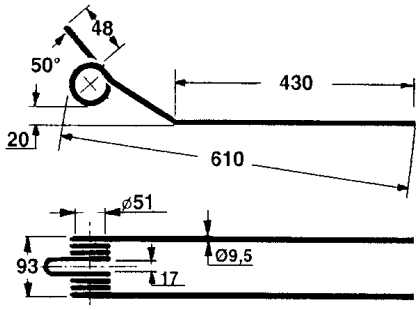

ARTICOLO	APPLICAZIONI	OEM
56640	**KHUN n°5** tipo lungo Mod. GA350 - GA3501 **FONTANESI** tipo corto	575.625.00

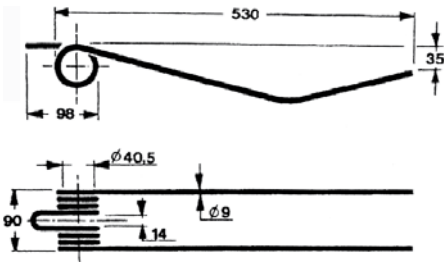

ARTICOLO	APPLICAZIONI	OEM
56641	**FAHR n°2** Mod.KS83 KS85-Adattabile a **PZ**	1108903010100 06231509

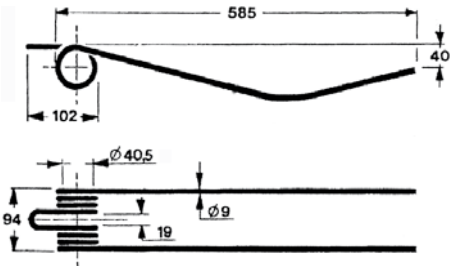

ARTICOLO	APPLICAZIONI
56642	**REPOSSI n°2**

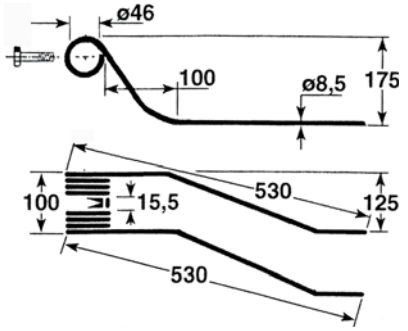

ARTICOLO	APPLICAZIONI
56643	**REPOSSI n°4** /Combinato

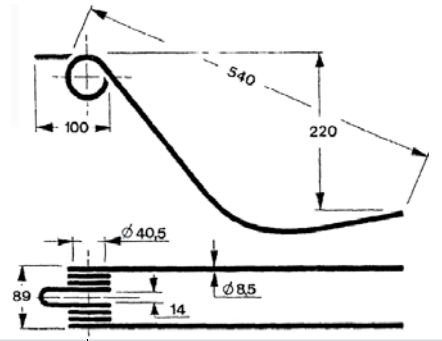

ARTICOLO	APPLICAZIONI
56644	**FONTANESI n°2** tipo lungo

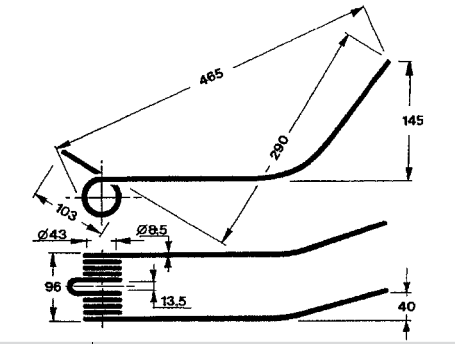

ARTICOLO	APPLICAZIONI
56645	**GALFRÈ n°1** tipo corto

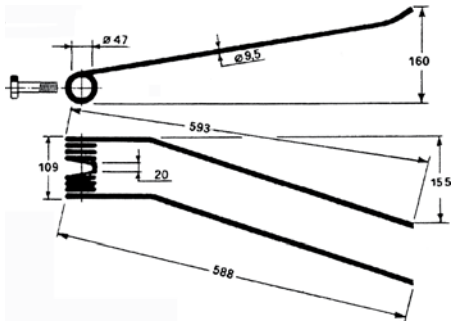

ARTICOLO	APPLICAZIONI
56646	**GALFRÈ n°6** piegato

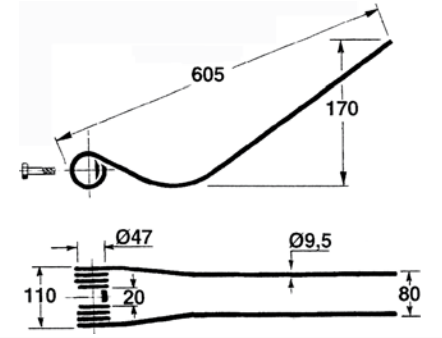

ARTICOLO	APPLICAZIONI	OEM
56647	**GALFRÈ n°7** stretto Mod.280/7-280/8-320/8-350/10	78/92

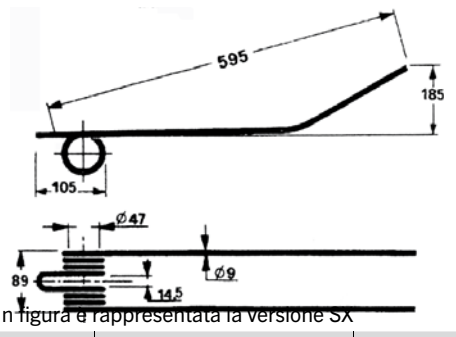

In figura è rappresentata la versione SX

ARTICOLO	APPLICAZIONI	OEM
56648	**BCS / MAINARDI n°2** lungo	8029/1

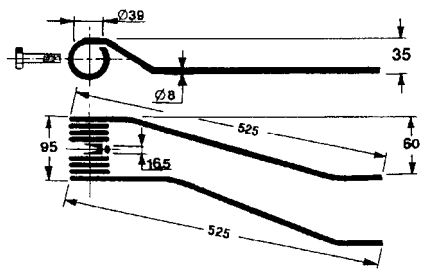

ARTICOLO	MANO	APPLICAZIONI
56649	DX	**SAMA n°2 Super Mixer** 2ª Serie CIMAC GIROANDANATORE COMBINATO
56650	SX	

Gli articoli qui descritti, prodotti da e/o per conto di CERMAG, sono da intendersi adattabili, quindi non originali, ai marchi indicati secondo REG. CE 1400/2002
All items described here, produced by and/or on behalf of CERMAG, are to be understood as adaptable, therefore not original, to the brands indicated according to REG. EC 1400/2002

segue DENTI PER GIROANDANATORE
DENTS GIROFANEUR - SWATH-TURNERS FINGERS - ZINKEN - MUELLES

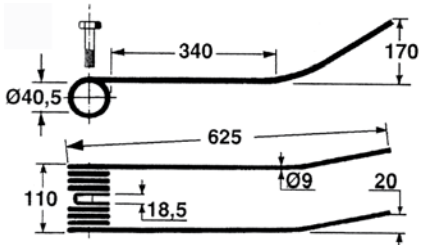

ARTICOLO	APPLICAZIONI
56651	**CIMAC n°2** attacco 90°

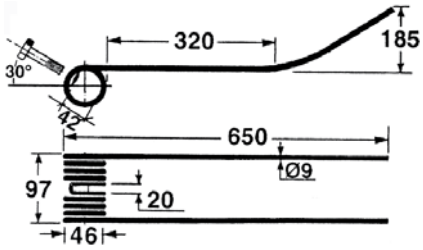

ARTICOLO	APPLICAZIONI
56652	**CIMAC n°3** attacco 30° **OMMA - DONDI**

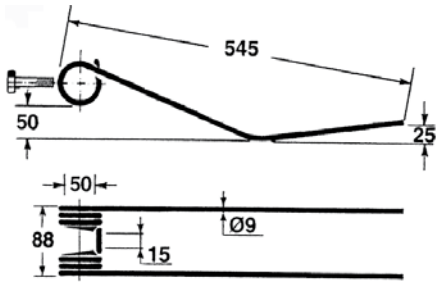

ARTICOLO	APPLICAZIONI	OEM
56653	**CLAAS n°3** Mod.WS/327S -327D-330-330S	953.629.0

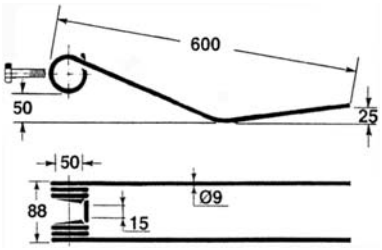

ARTICOLO	APPLICAZIONI	OEM
56654	**CLAAS n°4** Liner WS 390, WS 430/470 S/T, Liner 780L/880L/1550, Liner 3000, 650 Twin, 680 Profil, 1550/1550 Twin **CIMAC** GS-SRT 350/11, 390/11, 420/11, 430/13, 480/13, 520/14	9554830 40GSSRT73

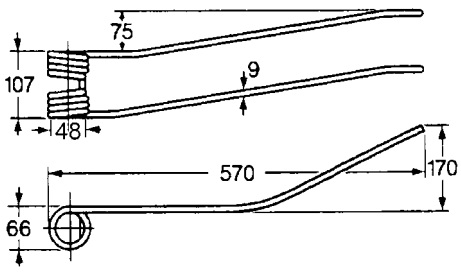

In figura è rappresentata la versione DX

ARTICOLO	MANO	APPLICAZIONI	OEM
56879	DX	**FIORINI**	36161090
56880	SX		36261090

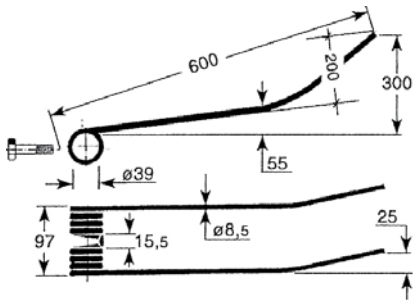

ARTICOLO	APPLICAZIONI
56918	**COMAP - A.C.M.A. n°1 - FAIMA**

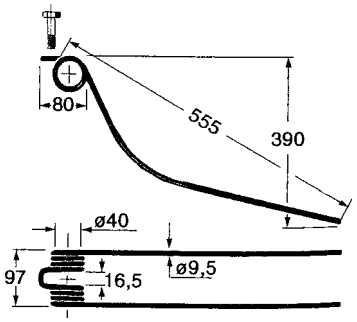

ARTICOLO	APPLICAZIONI	OEM
56919	**FELLA n°4** TS425DN-TS455DN TS781-HYDRO 1600	160.111

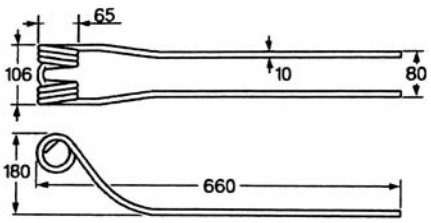

ARTICOLO	APPLICAZIONI
56920	**GALFRE' n°8** Mod. Grande - Rastremato

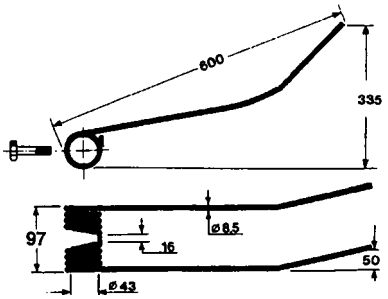

ARTICOLO	APPLICAZIONI
57256	**IMA LAROCCA n°2 - ACMA n°2 - OMA - OTMA - FAIMA - GIACCAGLIA**

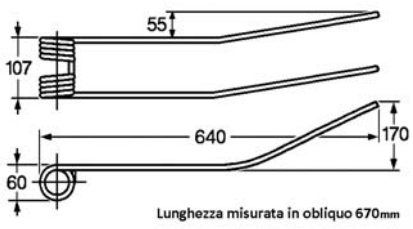

ARTICOLO	APPLICAZIONI
56921	**IMA LAROCCA n°3** Tipo Lungo - Mod. DP4 Diritto

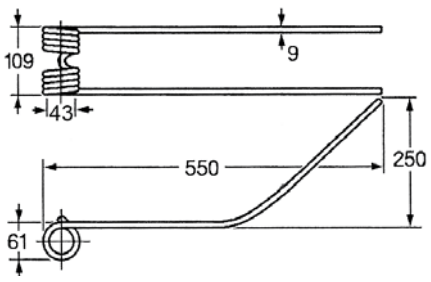

ARTICOLO	APPLICAZIONI
57324	**SAMA - ABA GROUP - ANGELONI**

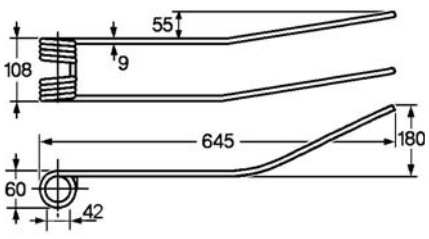

ARTICOLO	APPLICAZIONI
57325	**IMA LAROCCA- SICMA** Mod. GA 280/320 (dal 2008)

Gli articoli qui descritti, prodotti da e/o per conto di CERMAG, sono da intendersi adattabili, quindi non originali, ai marchi indicati secondo REG. CE 1400/2002
All items described here, produced by and/or on behalf of CERMAG, are to be understood as adaptable, therefore not original, to the brands indicated according to REG. EC 1400/2002

segue DENTI PER GIROANDANATORE
DENTS GIROFANEUR - SWATH-TURNERS FINGERS - ZINKEN - MUELLES

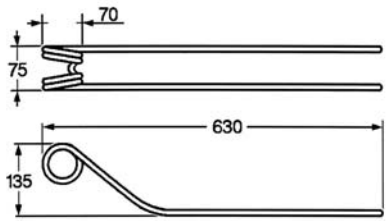

ARTICOLO	APPLICAZIONI
57435	**KRONE**

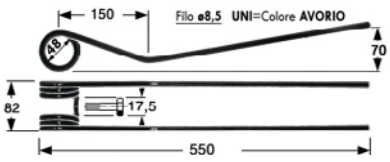

ARTICOLO	APPLICAZIONI	OEM
57436	**PÖTTINGER** TOP - EUROTOP	436.033

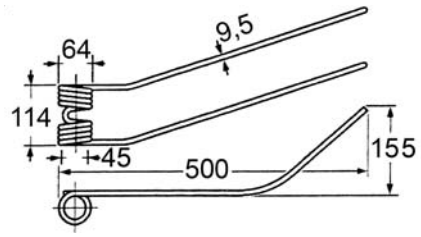

ARTICOLO	APPLICAZIONI
57445	**F.C.R.** Girorami Filo Ø 9,5 mm

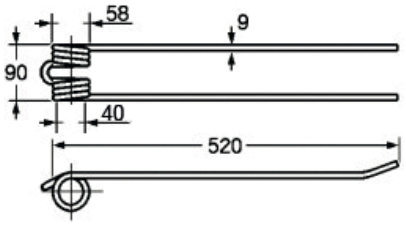

ARTICOLO	APPLICAZIONI	OEM
57446	**STOLL** R285DS-R315DS-R355DS-R370-R385DS-R415DS-R420-R460-655DS-R655AS-R780Hydro- R1400-R1405-R1425 Filo Ø 9,0	0621811 0699780

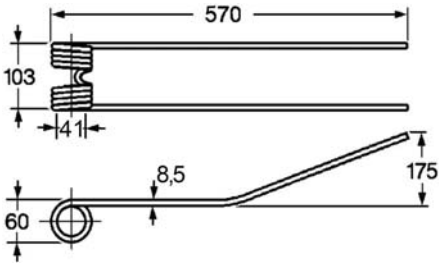

ARTICOLO	APPLICAZIONI	OEM
57476	**CORMA** Filo Ø 8,5 mm	-

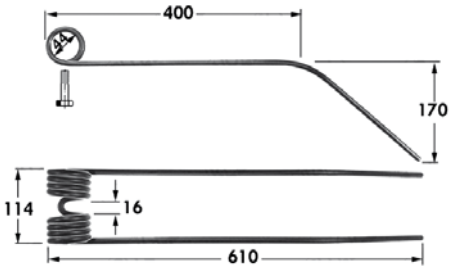

ARTICOLO	APPLICAZIONI	OEM
57620	**F.C.R.** Filo Ø 9,5 mm	-

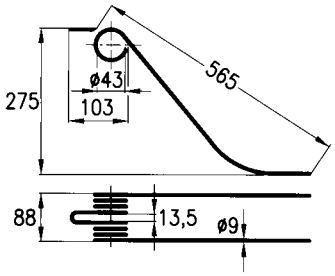

ARTICOLO	APPLICAZIONI	OEM
55876	**FORT** n° 2 - Tipo lungo Mod. 280 - GA300 - GA301	8010

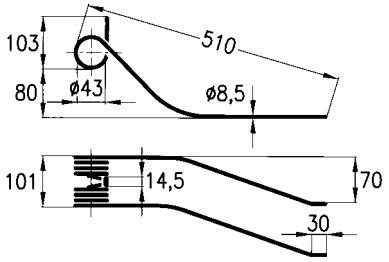

ARTICOLO	APPLICAZIONI	OEM
56413	**KHUN** n° 2 - Tipo lungo Mod. 280 - GA300 - GA301	10.1142 57502000 57701700

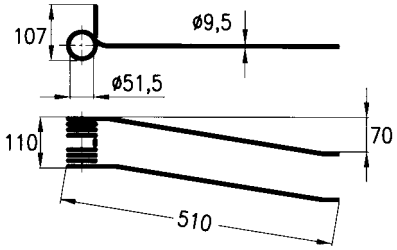

ARTICOLO	APPLICAZIONI	OEM
55879	**KHUN** n° 4 Mod. GRS 25N e Derivati	576.440.10

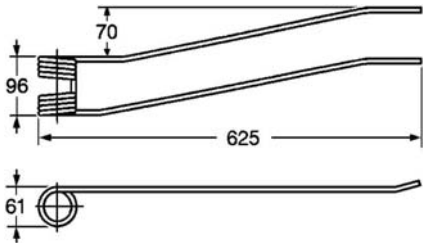

In figura è rappresentata la versione DX

ARTICOLO	MANO	APPLICAZIONI	OEM
57681	DX	**BORELLO** tipo Lungo Filo Ø 8,5 mm	-
57682	SX		-

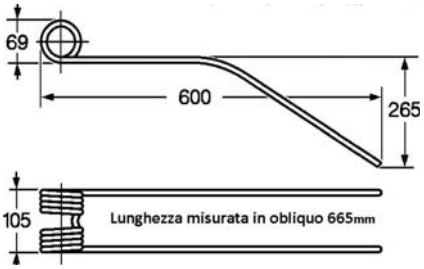

ARTICOLO	APPLICAZIONI	OEM
57683	**CIMAC - FERABOLI** Filo Ø 9,0 mm	18G0014

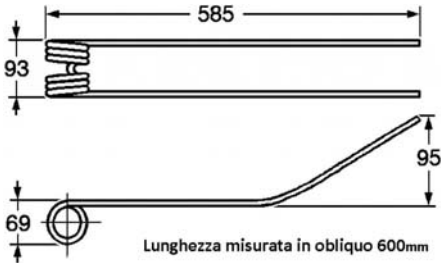

ARTICOLO	APPLICAZIONI	OEM
57684	**FAHR** Filo Ø 9,0 mm	1660.6394

Gli articoli qui descritti, prodotti da e/o per conto di CERMAG, sono da intendersi adattabili, quindi non originali, ai marchi indicati secondo REG. CE 1400/2002
All items described here, produced by and/or on behalf of CERMAG, are to be understood as adaptable, therefore not original, to the brands indicated according to REG. EC 1400/2002

segue DENTI PER GIROANDANATORE
DENTS GIROFANEUR - SWATH-TURNERS FINGERS - ZINKEN - MUELLES

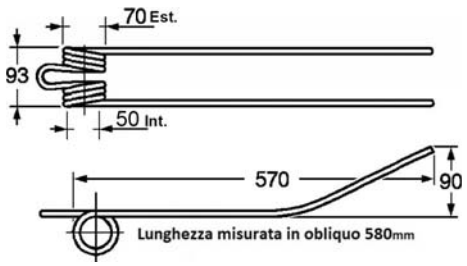

ARTICOLO	APPLICAZIONI	OEM
57685	**MASCHIO GOLIA - DA ROS** Filo Ø 9,0 mm	EDA000002R - 6900330

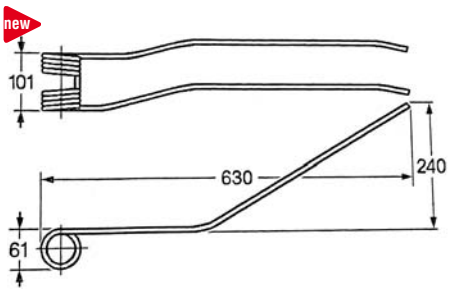

ARTICOLO	APPLICAZIONI	OEM
57726	**FONTANESI** Filo Ø 9,0 mm	-

DENTI ANDANATORE
RESSORTS POUR ANDAINAGE - HAY-RAKE SPRINGS - FEDERZINKEN - MUELLES PARA HILERADOR

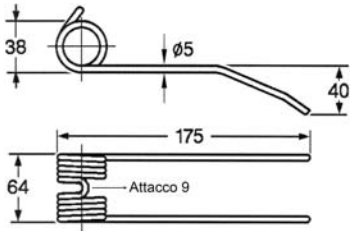

ARTICOLO	APPLICAZIONI	OEM
57427	**ROC**	-

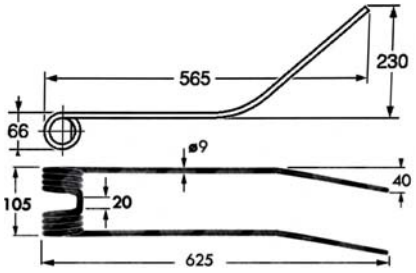

ARTICOLO	APPLICAZIONI	OEM
57473	**ENOROSSI** RR320, RR350	11010521
	SIGMA 4 ALPHA SPEED 320, 350	-

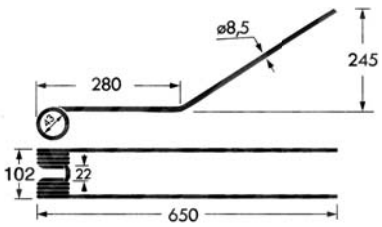

ARTICOLO	APPLICAZIONI	OEM
57475	**GIACCAGLIA** GRS 288, 329	-

DENTI VOLTAFIENO
DENTS POUR FANEUSE - SWATH-TURHERS FINGERS - ZINKEN HEUWENDER - MUELLES HENIFICADORAS DE HENO

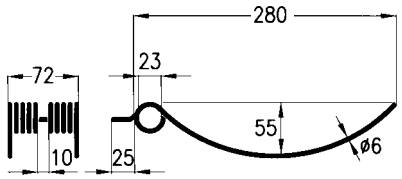

ARTICOLO	APPLICAZIONI
55679	**BCS**

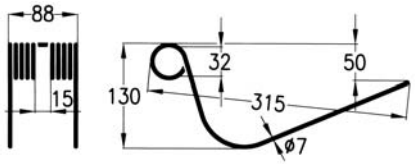

ARTICOLO	APPLICAZIONI
56420	**LINCE** - Adattabile a diverse marche

Gli articoli qui descritti, prodotti da e/o per conto di CERMAG, sono da intendersi adattabili, quindi non originali, ai marchi indicati secondo REG. CE 1400/2002
All items described here, produced by and/or on behalf of CERMAG, are to be understood as adaptable, therefore not original, to the brands indicated according to REG. EC 1400/2002

DENTI PER RANGHINATORI STELLARI

RESSORTS POUR RATEAUX-ANDAINEURS ÈTOILE - STELLAR RAKES SPRINGS - ZINKEN FÜR STERN-RECHWENDER - MUELLES PARA RASTRILLOS HILERADÓRES ESTELAR

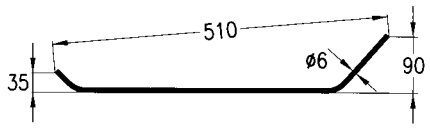

ARTICOLO	APPLICAZIONI	OEM
55693	**ORIONE**	290422E

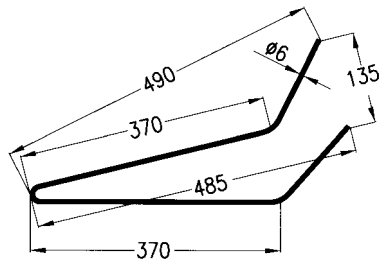

ARTICOLO	APPLICAZIONI	OEM
56421	**HEUMA** interno / **NIEMEYER**	1138

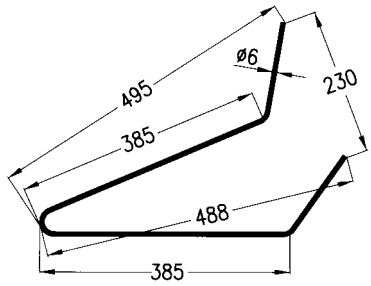

ARTICOLO	APPLICAZIONI	OEM
56422	**HEUMA** esterno **NIEMEYER**	1139

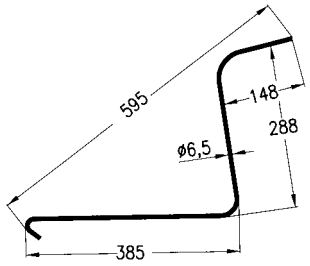

ARTICOLO	APPLICAZIONI	OEM
55682	**JOHN DEERE - ABBRIATI - ROSSI - IMA LAROCCA - CICORIA**	J.D. VL2326

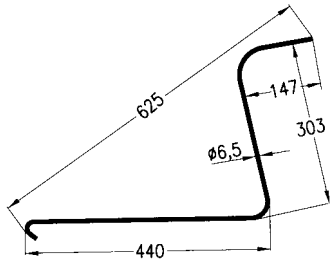

ARTICOLO	APPLICAZIONI	OEM LELLY
55680	**LELY** / **VICON** lunga - **TONUTTI** / **MORRA**	92611 90092611

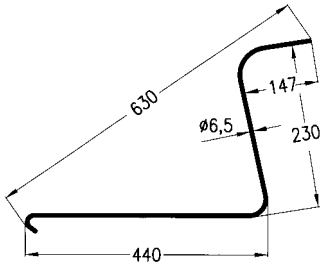

ARTICOLO	APPLICAZIONI	OEM
55885	**LELY** - **VICON** lunga Braccio corto	33316

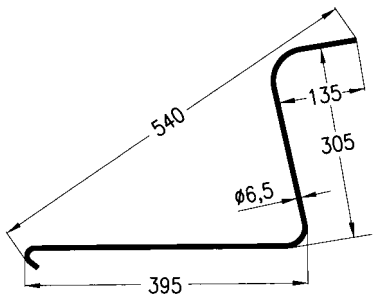

ARTICOLO	APPLICAZIONI
55691	**LELY** - **VICON** corta

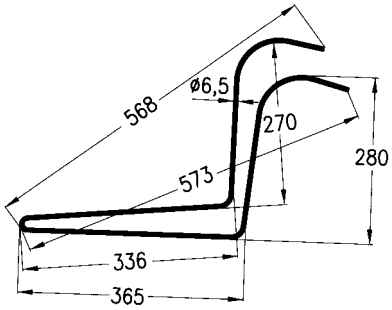

ARTICOLO	APPLICAZIONI	OEM
55882	**BAUTZ** interno corto portato	SP 04.02

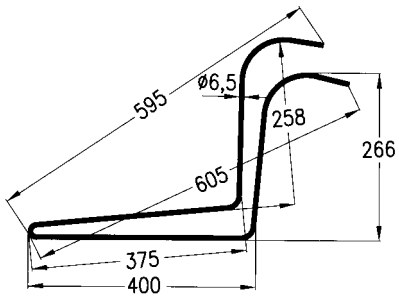

ARTICOLO	APPLICAZIONI	OEM
55883	**BAUTZ** esterno lungo portato	SP 04.03

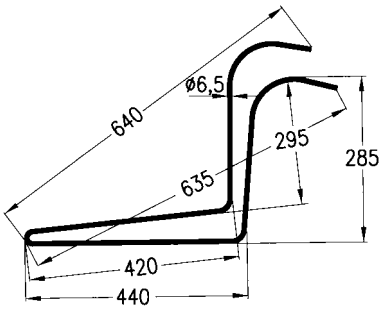

ARTICOLO	APPLICAZIONI
56548	**CICORIA** lunga esterna 2ª serie

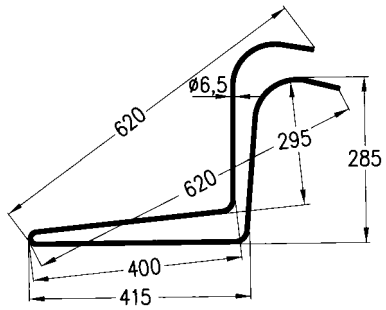

ARTICOLO	APPLICAZIONI
56424	**CICORIA** corta interna 2ª serie

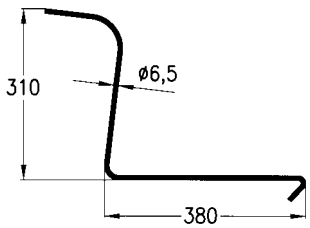

ARTICOLO	APPLICAZIONI
56423	**ABBRIATA**

Gli articoli qui descritti, prodotti da e/o per conto di CERMAG, sono da intendersi adattabili, quindi non originali, ai marchi indicati secondo REG. CE 1400/2002
All items described here, produced by and/or on behalf of CERMAG, are to be understood as adaptable, therefore not original, to the brands indicated according to REG. EC 1400/2002

segue DENTI PER RANGHINATORI STELLARI
RESSORTS POUR RATEAUX-ANDAINEURS ÈTOILE - STELLAR RAKES SPRINGS - ZINKEN FÜR STERN-RECHWENDER - MUELLES PARA RASTRILLOS HILERADÓRES ESTELAR

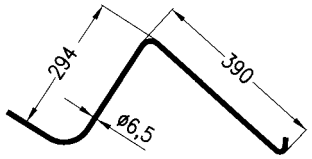

ARTICOLO	APPLICAZIONI
55884	**JOHN DEERE** REMY - **ROSSI**

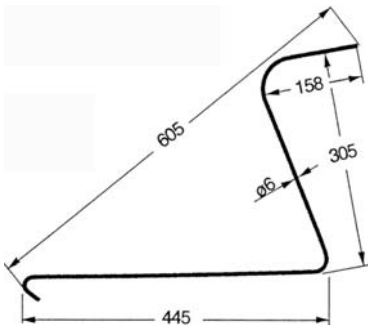

ARTICOLO	APPLICAZIONI
56655	**LELY** Lunga

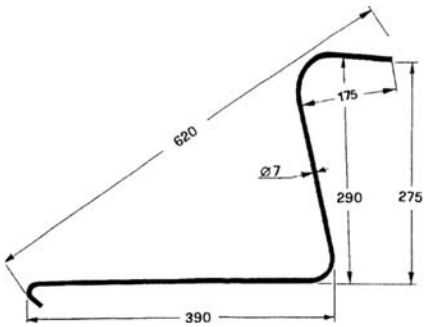

ARTICOLO	APPLICAZIONI
56656	**OTMA-OMA/italia-OMMA-SAMA SITREX - FAZA**

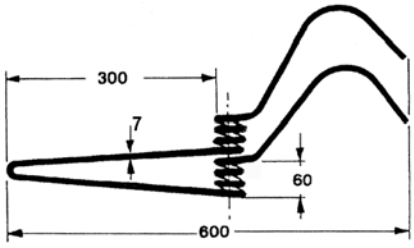

ARTICOLO	APPLICAZIONI
56657	**TONUTTI** corto per modelli **PORTATI**

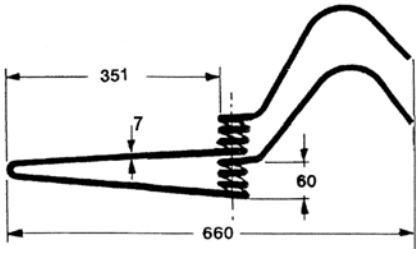

ARTICOLO	APPLICAZIONI
56658	**TONUTTI** lungo per modelli **TRAINATI**

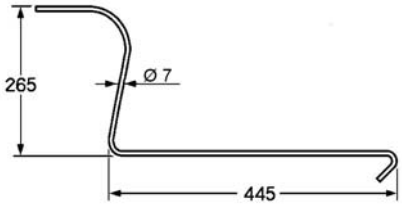

ARTICOLO	APPLICAZIONI
57391	**TONUTTI ENOROSSI**

DENTI PER RANGHINATORI A CINGHIA/CATENA
RESSORTS POUR RATEAUX-ANDAINEURS - RAKES SPRINGS - ZINKEN FÜR RECHWENDER - MUELLES PARA RASTRILLOS HILERADORES

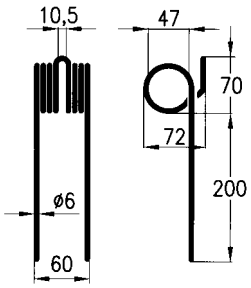

ARTICOLO	APPLICAZIONI	OEM
55546	**GASPARDO** G.210	ZC 708 R01561

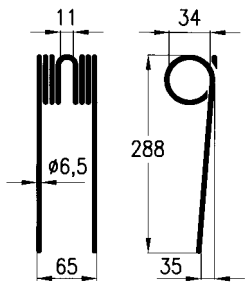

ARTICOLO	APPLICAZIONI
56425	**MOLON** tipo nuovo

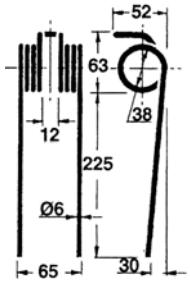

ARTICOLO	APPLICAZIONI
56659	**MOLON** tipo vecchio

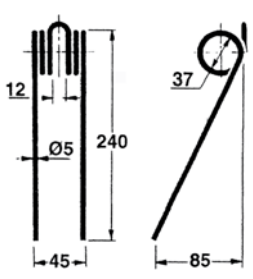

ARTICOLO	APPLICAZIONI
56660	**MOLON** leggero - **B.C.S.** leggero

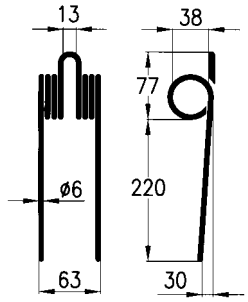

ARTICOLO	APPLICAZIONI	OEM
55555	**CECCATO**	C 063/A

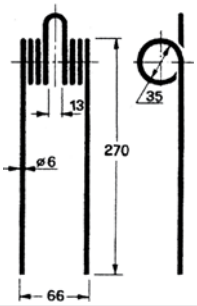

ARTICOLO	APPLICAZIONI	OEM
56661	**PZ/9**	1.32.00

Gli articoli qui descritti, prodotti da e/o per conto di CERMAG, sono da intendersi adattabili, quindi non originali, ai marchi indicati secondo REG. CE 1400/2002
All items described here, produced by and/or on behalf of CERMAG, are to be understood as adaptable, therefore not original, to the brands indicated according to REG. EC 1400/2002

DENTI PER RANGHINATORI A CINGHIA/CATENA
RESSORTS POUR RATEAUX-ANDAINEURS - RAKES SPRINGS - ZINKEN FÜR RECHWENDER - MUELLES PARA RASTRILLOS HILERADORES

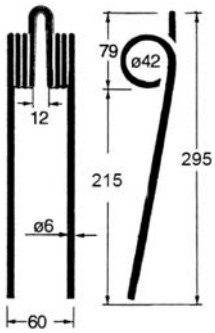

ARTICOLO	APPLICAZIONI
56662	**DA ROS**

new

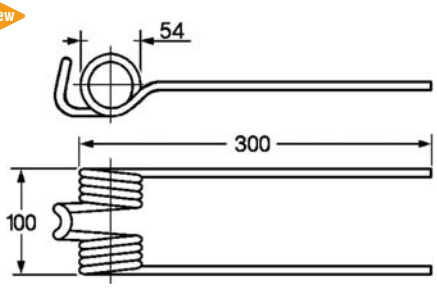

ARTICOLO	APPLICAZIONI
57686	**BICIEFFE PIEGATO - SPANDIPAGLIA BRAVO** Filo Ø 8,0 mm

DENTI RASTRELLIERA GIROANDANATORE
DENTS RAYONNAGE GIROFANEURS - SWATH-TURNERS FINGERS - ZINKEN BRETT - MUELLES RASTRILLOS

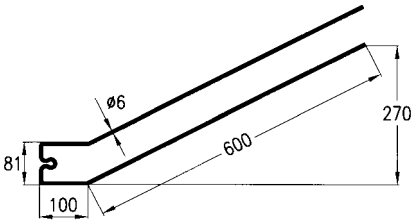

ARTICOLO	APPLICAZIONI	OEM
56426	**GALFRÈ** standard	49

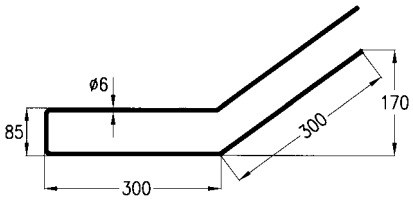

ARTICOLO	APPLICAZIONI
56427	**FORT** piega corta - **FONTANESI - SLAM - KUHN**

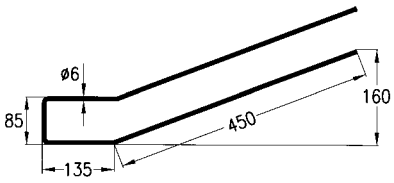

ARTICOLO	APPLICAZIONI
56428	**FORT** piega lunga - **FONTANESI - SLAM**

new

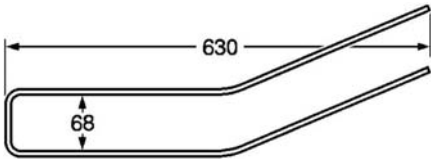

ARTICOLO	APPLICAZIONI
57690	**CORMA - CIMAC - DONDI - GHERARDI** Filo Ø 6,0 mm

new

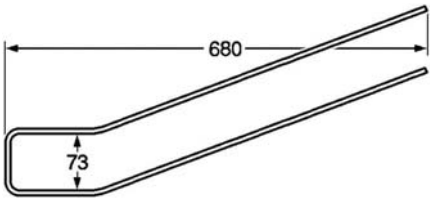

ARTICOLO	APPLICAZIONI
57691	**I.M.A. LA ROCCA** Filo Ø 6,0 mm

Gli articoli qui descritti, prodotti da e/o per conto di CERMAG, sono da intendersi adattabili, quindi non originali, ai marchi indicati secondo REG. CE 1400/2002
All items described here, produced by and/or on behalf of CERMAG, are to be understood as adaptable, therefore not original, to the brands indicated according to REG. EC 1400/2002

DENTI AUTOCARICANTE RACCOGLITORE
DENTS AUTOCHARGEURS RAMASSEUSE - SELF-LOADERS FINGERS - ZINKEN SELBSBELADUNG RODER - MUELLES COSECHADORA

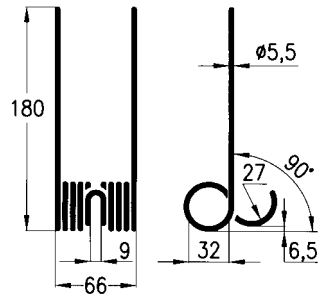

ARTICOLO	APPLICAZIONI
55584	**BERNI EUROPA** tipo vecchio

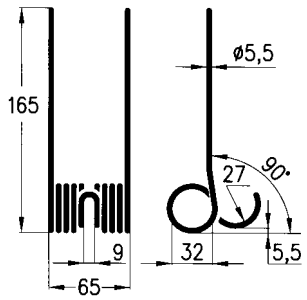

ARTICOLO	APPLICAZIONI	OEM
56241	**BERNI EUROPA** tipo vecchio - 2ª vers.	361610

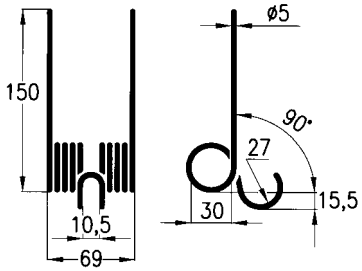

ARTICOLO	APPLICAZIONI
56429	**D.B.D.** stretta - **FORT - CARBONI - SANTINI - GHIOZZI - MERLINI - I.R.A. - SCALVENZI - OMAS - MARANGON**

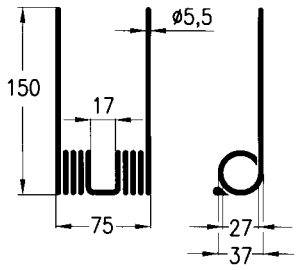

ARTICOLO	APPLICAZIONI	OEM
55587	**GALLIGNANI - KEMPER - MIPRA KRONE** 1ª serie	2.420 .05

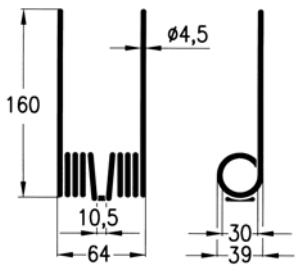

ARTICOLO	APPLICAZIONI
55586	**BOSCO ATTILIO** tipo standard

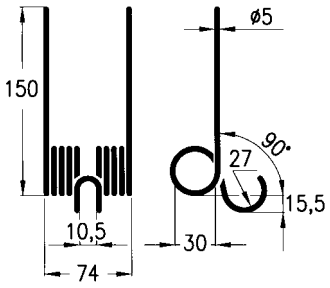

ARTICOLO	APPLICAZIONI
55583	**D.B.D.** stretta - **FORT - CARBONI - SANTINI - GHIOZZI - MERLINI - I.R.A. - SCALVENZI - OMAS - MARANGON**

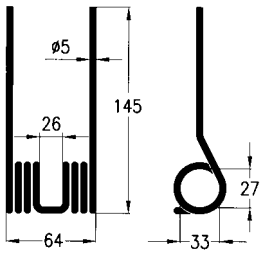

ARTICOLO	APPLICAZIONI	OEM
55588	**MENGELE** Mod. LW157 - LAW350	03020350

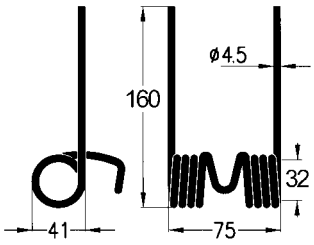

ARTICOLO	APPLICAZIONI
56430	**ITALO SVIZZERA**

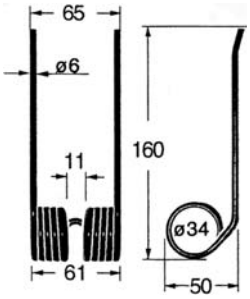

ARTICOLO	APPLICAZIONI	OEM
56663	**STEYR**	8040.219.052

new

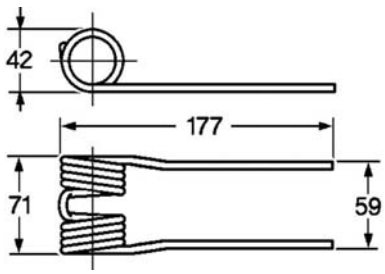

ARTICOLO	APPLICAZIONI	OEM
57687	**KRONE** Filo Ø 6,0 mm	270098361

new

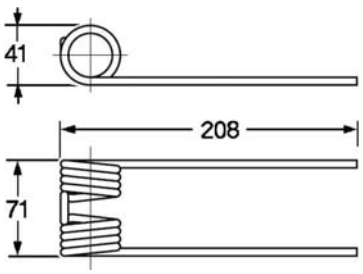

ARTICOLO	APPLICAZIONI	OEM
57688	**LELY - WELGER** Filo Ø 5,5 mm	0940527000

new

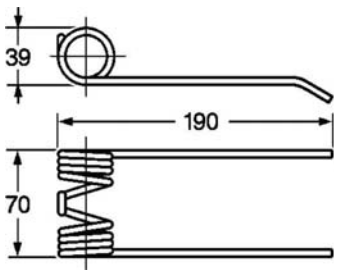

ARTICOLO	APPLICAZIONI	OEM
57689	**WELGER MASTER NUOVO MOD.** Filo Ø 5,0 mm	-

Gli articoli qui descritti, prodotti da e/o per conto di CERMAG, sono da intendersi adattabili, quindi non originali, ai marchi indicati secondo REG. CE 1400/2002
All items described here, produced by and/or on behalf of CERMAG, are to be understood as adaptable, therefore not original, to the brands indicated according to REG. EC 1400/2002

DENTI PER FALCIACONDIZIONATRICI

DENTS POUR FAUCHEUSES-CONDITIONNEUSES-ANDAINEUSES - SPRINGS FOR MOWER-CONDITIONERS
ZINKEN FÜR MAEHER MIT KNICK ODER QUESTCHEINRICHTUNG - MUELLES PARA SEGADORAS-ACONDICIONADORAS-HILERADORAS

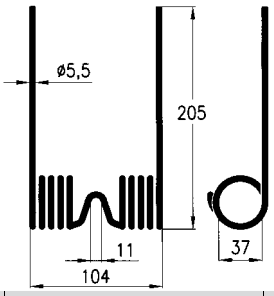

ARTICOLO	APPLICAZIONI	OEM
55863	**HESSTON** - Mod. PT7 - 1007 - 1010 - 1070 - 1110 - 1120	750075

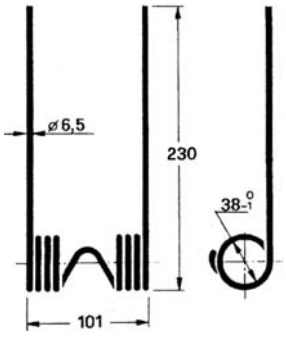

ARTICOLO	APPLICAZIONI
56664	**JOHN DEERE** n°1

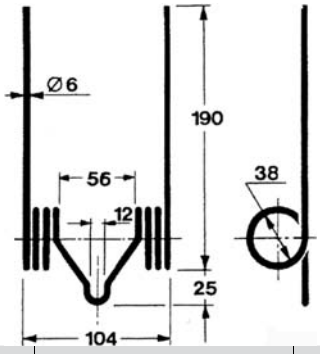

ARTICOLO	APPLICAZIONI	OEM
56665	**JOHN DEERE** n°2	E 37596

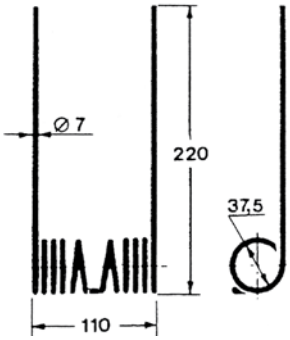

ARTICOLO	APPLICAZIONI	OEM
56666	**LAVERDA**	33030

Gli articoli qui descritti, prodotti da e/o per conto di CERMAG, sono da intendersi adattabili, quindi non originali, ai marchi indicati secondo REG. CE 1400/2002
All items described here, produced by and/or on behalf of CERMAG, are to be understood as adaptable, therefore not original, to the brands indicated according to REG. EC 1400/2002

DENTI PER RANGHINATORI A PETTINE

DENTS POUR RATEAUX-ANDAINEURS - SPRINGS FOR SIDE DELIVERY RAKES - ZINKEN FÜR RECHWENDER - MUELLES PARA RASTRILLOS HILERADORES

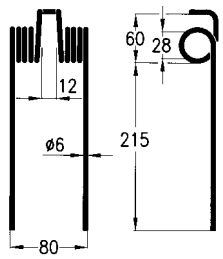

ARTICOLO	APPLICAZIONI	OEM
55532	**FONTANESI** Forma tipo McCORMICK	FF34

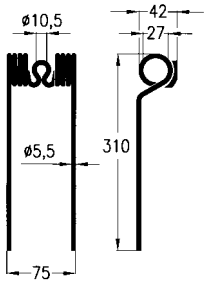

ARTICOLO	APPLICAZIONI	OEM
55533	**FONTANESI** foro Ø 10,5 mm Forma tipo BCS	FF8911

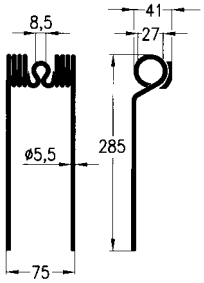

ARTICOLO	APPLICAZIONI	OEM
55522	**BCS** attacco Ø 8,6 mm **FORT/F3 - BIANCHI - ITALO SVIZZERA**	BCS 00311

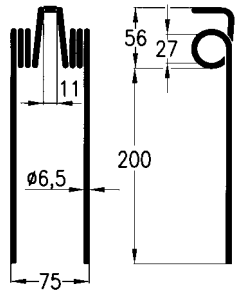

ARTICOLO	APPLICAZIONI
55558	**LINCE** Super

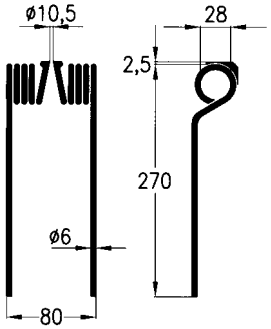

ARTICOLO	APPLICAZIONI
55559	**LINCE T.A.**

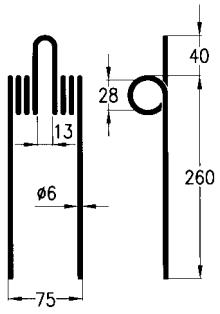

ARTICOLO	APPLICAZIONI	OEM
55542	**FORT F2**	F2/67

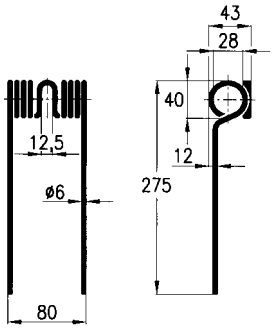

ARTICOLO	APPLICAZIONI	OEM
56432	**REPOSSI** n° 1	D0011/A

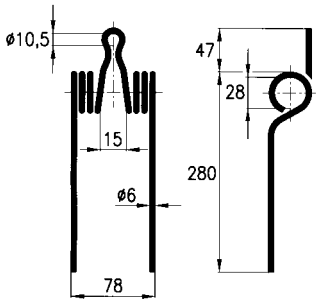

ARTICOLO	APPLICAZIONI
55560	**CANTONE/MAB 4**

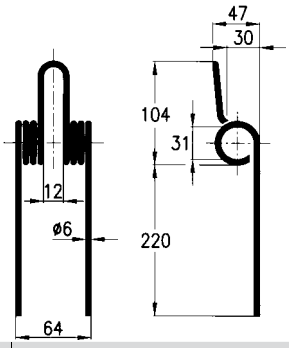

ARTICOLO	APPLICAZIONI
55554	**CANTONE**/R3D tipo vecchio

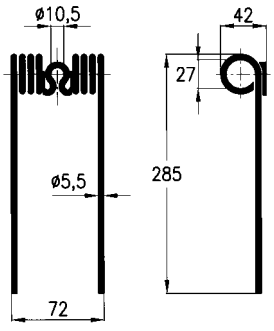

ARTICOLO	APPLICAZIONI
55531	**SLAM**/Colibrì - **OMA - BCS - FORT**

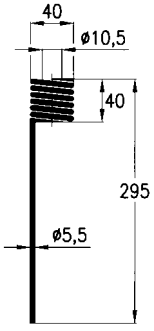

ARTICOLO	APPLICAZIONI
55548	**OLIVI**

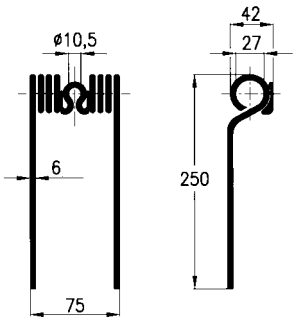

ARTICOLO	APPLICAZIONI
55552	**IMA LAROCCA** T/Corto adattabile a: **GIORGI - SAMA**

Gli articoli qui descritti, prodotti da e/o per conto di CERMAG, sono da intendersi adattabili, quindi non originali, ai marchi indicati secondo REG. CE 1400/2002

All items described here, produced by and/or on behalf of CERMAG, are to be understood as adaptable, therefore not original, to the brands indicated according to REG. EC 1400/2002

segue DENTI PER RANGHINATORI A PETTINE

DENTS POUR RATEAUX-ANDAINEURS - SPRINGS FOR SIDE DELIVERY RAKES - ZINKEN FÜR RECHWENDER - MUELLES PARA RASTRILLOS HILERADORES

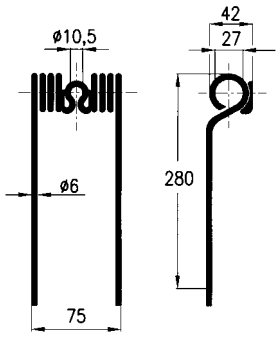

ARTICOLO	APPLICAZIONI	OEM
55553	**IMA LAROCCA** T/Lungo adattabile a: **GIORGI - BCS**	BCS 311/10

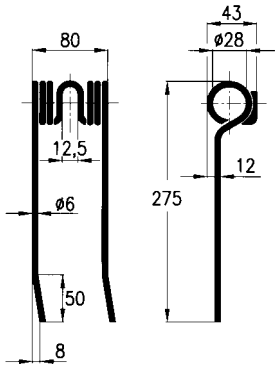

ARTICOLO	APPLICAZIONI
55562	**REPOSSI n° 2 punte piegate**

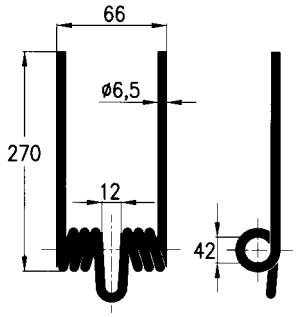

ARTICOLO	APPLICAZIONI
56433	**BITTANTE MARIO**

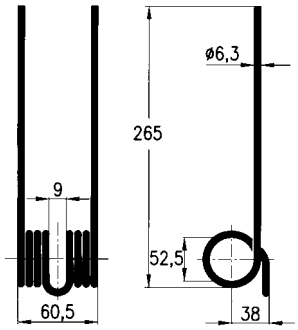

ARTICOLO	APPLICAZIONI	OEM
56434	**JF - GASPARDO**	14.330.397

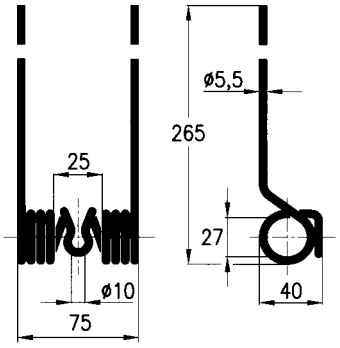

ARTICOLO	APPLICAZIONI
55550	**SANTINI**

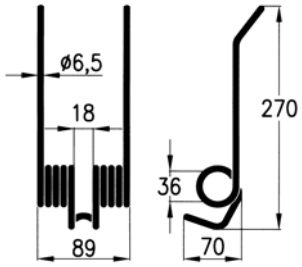

ARTICOLO	APPLICAZIONI
55561	**FONTANI** Rap. 3 Bietole

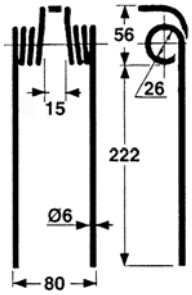

ARTICOLO	APPLICAZIONI	OEM
56667	**Mc CORMICK**	13553GA

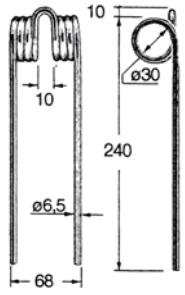

ARTICOLO	APPLICAZIONI	OEM
56668	**LAVERDA** Corto	62070

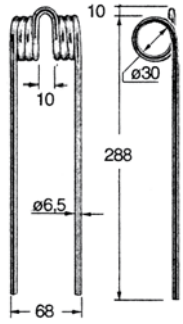

ARTICOLO	APPLICAZIONI	OEM
56669	**LAVERDA** Lungo	62071

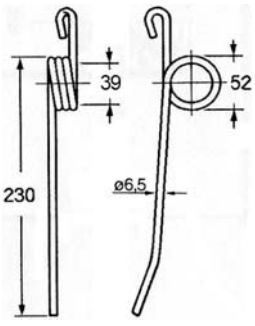

ARTICOLO	APPLICAZIONI
57136	**SGORBATI**

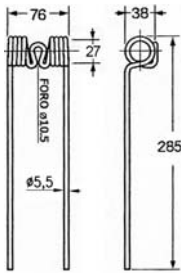

ARTICOLO	APPLICAZIONI
57135	**FONTANESI - BCS**

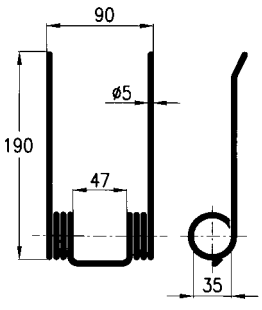

ARTICOLO	APPLICAZIONI	OEM
55572	**AMA** larga - Tutti i modelli dal 1962 al 1980	L75-311

DENTI PER PRESSA RACCOGLITRICE

DENTS POUR PRESSE-RAMASSEUSE - SELF-LOADERS FINGERS - ZINKEN FÜR PRESSE-ZUSAMMENTRAG - MUELLES PARA PRENSA-COSECHADORAS

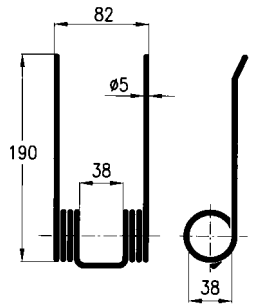

ARTICOLO	APPLICAZIONI	OEM
55575	**AMA** stretta - Tutti i modelli dal 1980 al 1982 Mod. 263-283	1102-001

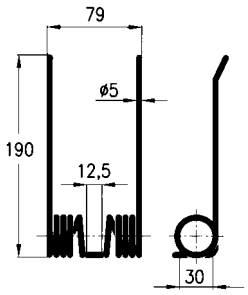

ARTICOLO	APPLICAZIONI	OEM
55576	**AMA** attacco angolare - Tutti i modelli dal 1982 al 1991	902-402

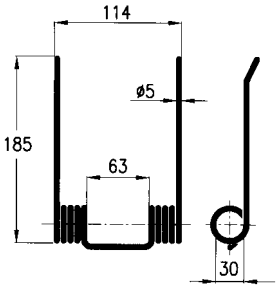

ARTICOLO	APPLICAZIONI	OEM
56442	**SGORBATI** larga - Mod. 68-69 **NEW HOLLAND** - Mod. 67-68-69	SG.=37762 N.H.=127566

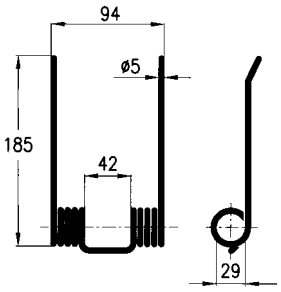

ARTICOLO	APPLICAZIONI	OEM
55590	**SGORBATI** media - Mod. 169-171 - **NEW HOLLAND** media	SG.=37762/1 N.H.=53225

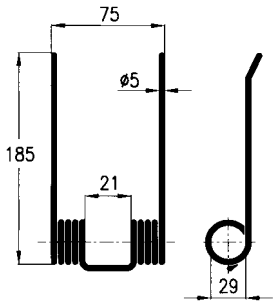

ARTICOLO	APPLICAZIONI	OEM
56443	**SGORBATI** media Mod. 181	700.320

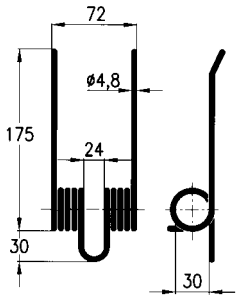

ARTICOLO	APPLICAZIONI	OEM
55591	**SGORBATI** Mod. 133-134-138-233-238 Rotopresse: Serie 800	1111/6401

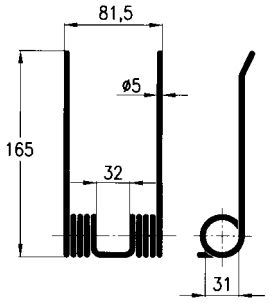

ARTICOLO	APPLICAZIONI	OEM
56444	**SGORBATI** Att. Angol. - Mod. 130-131-230 Rotopresse: Serie 300	1116/00159

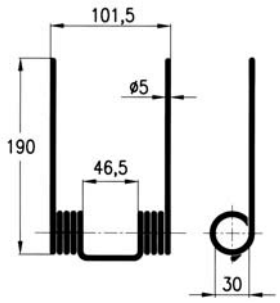

ARTICOLO	APPLICAZIONI	OEM
55594	**GALLIGNANI** larga - Tutti i modelli dal 1958 al 1972 (A fascia larga)	88.76.210

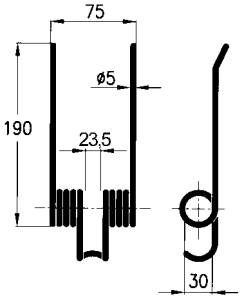

ARTICOLO	APPLICAZIONI	OEM
55597	**GALLIGNANI** stretta Tutti i modelli dal 1973	88.76.278

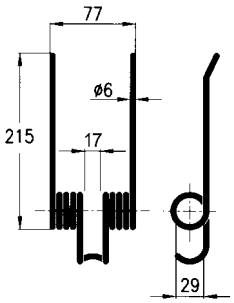

ARTICOLO	APPLICAZIONI	OEM
55860	**GALLIGNANI** presse: 5190 - 6190 - 7190 - 8000 - 8100 - 8190 - 7100 Rotopresse 9200S - 9500S	88.76.415

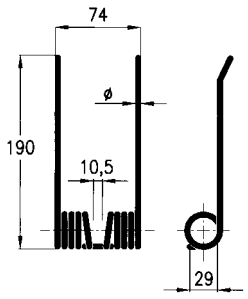

ARTICOLO	APPLICAZIONI	Ø FILO	OEM
55581	**WELGER** larga - Std per tutti i modelli di presse e rotopresse	5	0343-12 0343-17
56811		5,5 rinforzato	0940.52.21.00

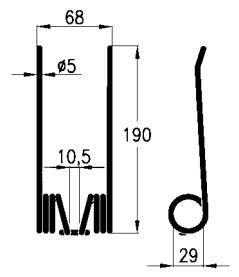

ARTICOLO	APPLICAZIONI	OEM
56445	**WELGER** stretta standard per tutti i modelli di presse e rotopresse	0.343.51 0940.52.25.00

Gli articoli qui descritti, prodotti da e/o per conto di CERMAG, sono da intendersi adattabili, quindi non originali, ai marchi indicati secondo REG. CE 1400/2002

All items described here, produced by and/or on behalf of CERMAG, are to be understood as adaptable, therefore not original, to the brands indicated according to REG. EC 1400/2002

segue DENTI PER PRESSA RACCOGLITRICE

DENTS POUR PRESSE-RAMASSEUSE - SELF-LOADERS FINGERS - ZINKEN FÜR PRESSE-ZUSAMMENTRAG - MUELLES PARA PRENSA-COSECHADORAS

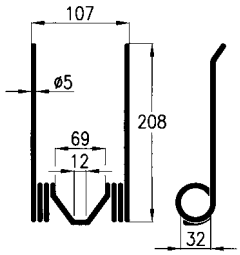

ARTICOLO	APPLICAZIONI	OEM
55600	**JOHN DEERE** Mod. 224	E17615 DC17883

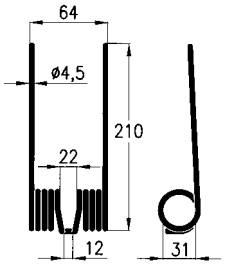

ARTICOLO	APPLICAZIONI	OEM
55602	**JOHN DEERE** Mod. 332 - 336 - 342 - 346	E41833

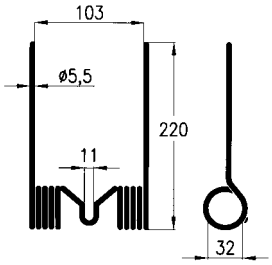

ARTICOLO	APPLICAZIONI	OEM
56395	**M. FERGUSON** larga Mod. 10/8 - 15/8 - 20/8	152.212M1 781.943M1

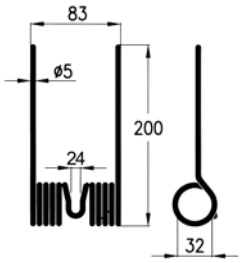

ARTICOLO	APPLICAZIONI	OEM
56396	**M. FERGUSON** stretta Mod. 120 - 124 - 128 **LANDINI** Mod. 1500	585.136M1

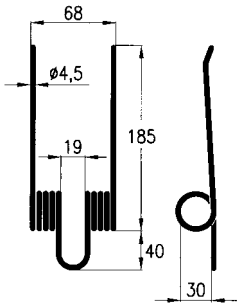

ARTICOLO	APPLICAZIONI	OEM
55867	**NEW HOLLAND** Mod. 265 - 270 - 271 - 366	161.367

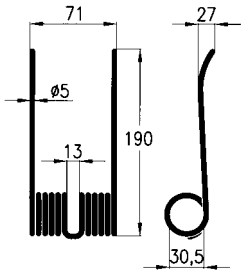

ARTICOLO	APPLICAZIONI	OEM
55866	**NEW HOLLAND** Mod. 276 - 370 - 376 - 377 - 920 - 930 - 935 - 940 presse e rotopresse	131.673

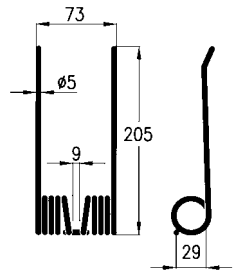

ARTICOLO	APPLICAZIONI	OEM
56446	**CLAAS** Markant 40 - 50 - 55 - 60	807.297

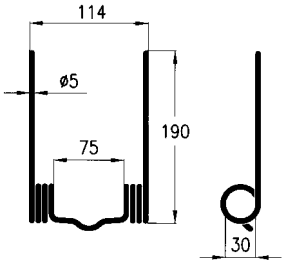

ARTICOLO	APPLICAZIONI	OEM
56397	**CASE** F.200 - 220 **M. FERGUSON** 105	F60546

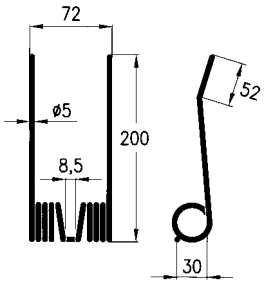

ARTICOLO	APPLICAZIONI	OEM
56447	**FAHR - KÖLA** presse e rotopresse 1ª serie	1.2010.130.139.00 658.1781

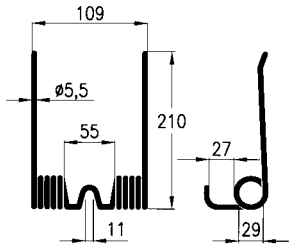

ARTICOLO	APPLICAZIONI
55589	**ITALO-SVIZZERA** tipo larga

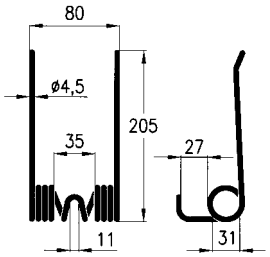

ARTICOLO	APPLICAZIONI	OEM
55694	**I. SVIZZERA** stretta - Tutti i mod. prod. dal 1978 al 1986 - **ABBRIATA** - Tutti i mod. dal 1978 al 1986	PR 1820 7111820

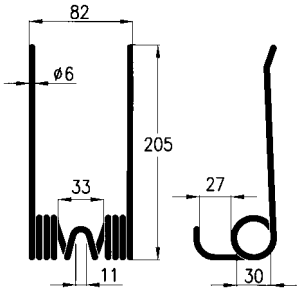

ARTICOLO	APPLICAZIONI	OEM
56448	**ABBRIATA** - Tipo nuovo - Tutti i modelli dal 1987 in poi	D0149

Gli articoli qui descritti, prodotti da e/o per conto di CERMAG, sono da intendersi adattabili, quindi non originali, ai marchi indicati secondo REG. CE 1400/2002
All items described here, produced by and/or on behalf of CERMAG, are to be understood as adaptable, therefore not original, to the brands indicated according to REG. EC 1400/2002

segue DENTI PER PRESSA RACCOGLITRICE

DENTS POUR PRESSE-RAMASSEUSE - SELF-LOADERS FINGERS - ZINKEN FÜR PRESSE-ZUSAMMENTRAG - MUELLES PARA PRENSA-COSECHADORAS

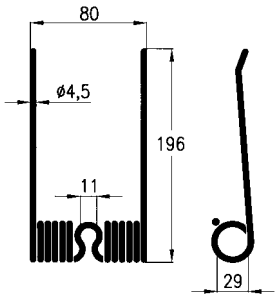

ARTICOLO	APPLICAZIONI	OEM
55615	**ABBRIATA** - Tipo vecchio - Tutti i modelli dal 1962 al 1977	D0098

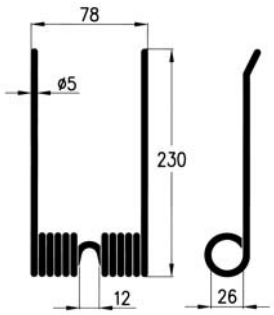

ARTICOLO	APPLICAZIONI	OEM
56449	**LERDA** Presse: Modelli fino al 1985, Rotob.: Modelli 2°Tipo	29.0.08

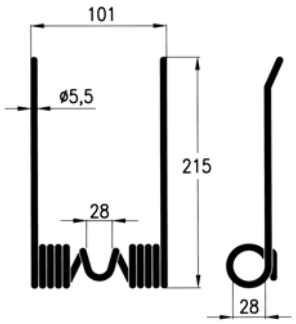

ARTICOLO	APPLICAZIONI	OEM
55871	**SAIMM** larga modelli vecchi	04.07.27

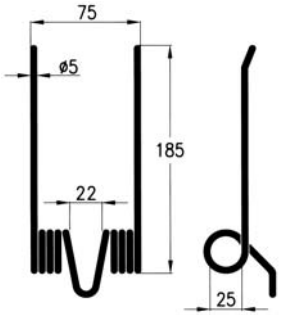

ARTICOLO	APPLICAZIONI	OEM
55592	**SAIMM** stretta modelli nuovi	11.07.1555

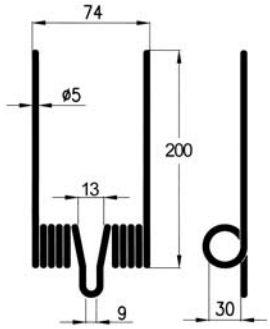

ARTICOLO	APPLICAZIONI
56450	**AGRIFULL/SAIMM** stretta - ultime serie - T.M.A. vendrame **BEVILACQUA** presse

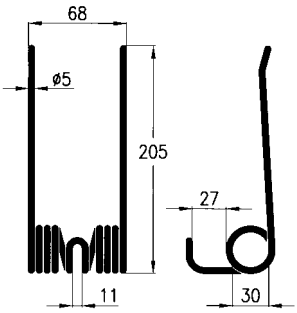

ARTICOLO	APPLICAZIONI	OEM
56451	**ITALO SVIZZERA** strettissima dal 1982 * impiego standard su ultime serie costruitite	761.1062

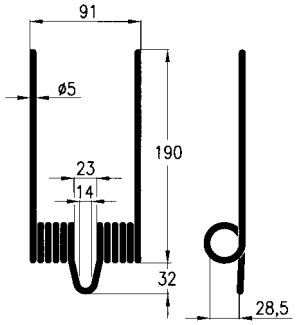

ARTICOLO	APPLICAZIONI	OEM
56452	**HESSTON** 2ª serie - presse balle giganti Mod. 4700 - 4800	7803746

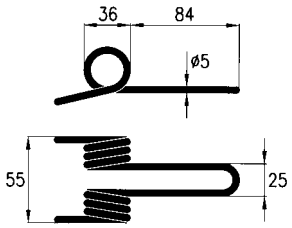

ARTICOLO	APPLICAZIONI	OEM
56453	**SGORBATI** **NEW HOLLAND**	SG48753 1111/10286 NH48753

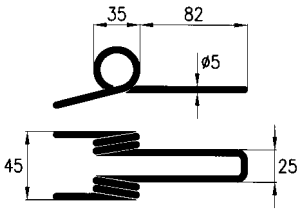

ARTICOLO	APPLICAZIONI	OEM
55599	**GALLIGNANI** Tutti i modelli 1ª serie	88.76.202

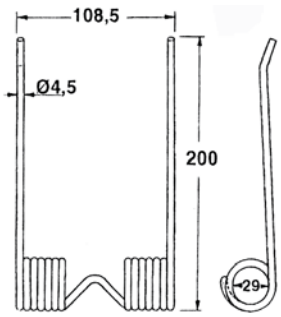

ARTICOLO	APPLICAZIONI	OEM
56670	**Mc CORMICK** larga Mod. B46 - B47	MA 74528

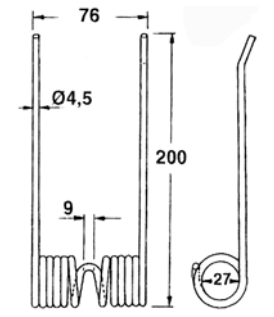

ARTICOLO	APPLICAZIONI	OEM
56671	**Mc CORMICK** stretta Mod.420-422-430-435-440	726.844-R1

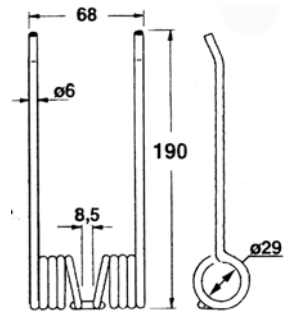

ARTICOLO	APPLICAZIONI	OEM
56672	**CLAAS** rotopresse Presse balle giganti	CLAAS:918.239.0 Rif: RS 269

Gli articoli qui descritti, prodotti da e/o per conto di CERMAG, sono da intendersi adattabili, quindi non originali, ai marchi indicati secondo REG. CE 1400/2002

All items described here, produced by and/or on behalf of CERMAG, are to be understood as adaptable, therefore not original, to the brands indicated according to REG. EC 1400/2002

segue DENTI PER PRESSA RACCOGLITRICE

DENTS POUR PRESSE-RAMASSEUSE - SELF-LOADERS FINGERS - ZINKEN FÜR PRESSE-ZUSAMMENTRAG - MUELLES PARA PRENSA-COSECHADORAS

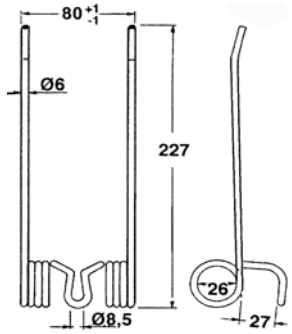

ARTICOLO	APPLICAZIONI	OEM
56673	**SAIMM** MOD.136 attacco ITALO SVIZZERA	06.07.3663

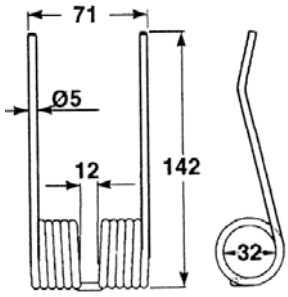

ARTICOLO	APPLICAZIONI	OEM
56674	**HESSTON** MOD.4800-4860-4860S-4860C-4880S **NEW HOLLAND** MOD.D1010-D1210	HESSTON 84012422

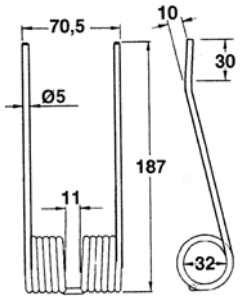

ARTICOLO	APPLICAZIONI	OEM
56675	**NEW HOLLAND** MOD.800-1000-2000	68.33.10

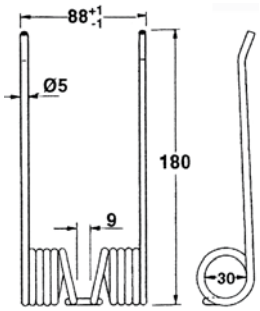

ARTICOLO	APPLICAZIONI	OEM
56676	**CICORIA** TUTTI I MODELLI	36.03.005

DENTI PER ROTOPRESSA RACCOGLITRICE

DENTS POUR ROTOPRESSE-RAMASSEUSE - SELF-LOADERS FINGERS - ZINKEN FÜR PRESSE-ZUSAMMENTRAG - MUELLES PARA ROTOPRENSA-COSECHADORAS

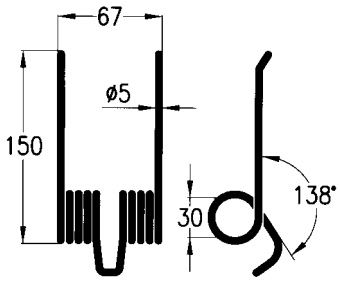

ARTICOLO	APPLICAZIONI	OEM
55861	**GALLIGNANI** Rotopresse: 1ª - 2ª serie Tutti i modelli	88.76.437

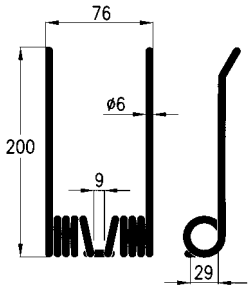

ARTICOLO	APPLICAZIONI	OEM
56454	**CLAAS** rotopresse Rollant 44-62-85 Attacco bullone Ø 8 mm	807.297.2

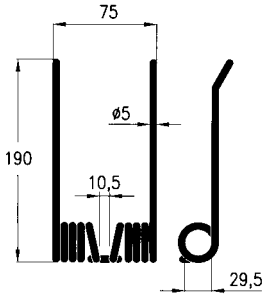

ARTICOLO	APPLICAZIONI	OEM
56455	**CLAAS** rotopresse Rollant 46-66 Attacco bullone Ø 10 mm	821.421.1

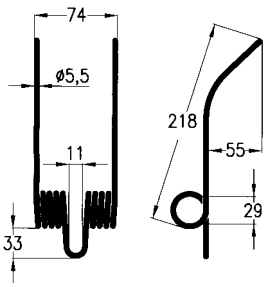

ARTICOLO	APPLICAZIONI	OEM
56456	**FERABOLI** n° 1 - Mod. 122 - 123 - 2° Tipo laterale Rotopresse fino al 1990	18.28.060

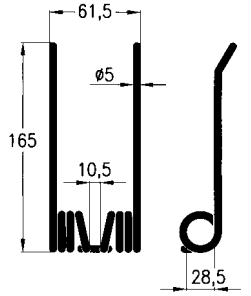

ARTICOLO	APPLICAZIONI	OEM
56457	**FAHR** Rotopresse a catena GP 2.30 - 2.40 - 3.20	0629.6285

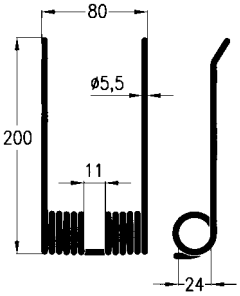

ARTICOLO	APPLICAZIONI
56458	**LERDA C.M.** Standard per tutte le rotopresse

Gli articoli qui descritti, prodotti da e/o per conto di CERMAG, sono da intendersi adattabili, quindi non originali, ai marchi indicati secondo REG. CE 1400/2002
All items described here, produced by and/or on behalf of CERMAG, are to be understood as adaptable, therefore not original, to the brands indicated according to REG. EC 1400/2002

segue DENTI PER ROTOPRESSA RACCOGLITRICE

DENTS POUR ROTOPRESSE-RAMASSEUSE - SELF-LOADERS FINGERS - ZINKEN FÜR PRESSE-ZUSAMMENTRAG - MUELLES PARA ROTOPRENSA-COSECHADORAS

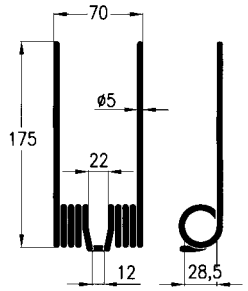

ARTICOLO	APPLICAZIONI	OEM
56459	**JOHN DEERE** Rotopresse T.V. 1ª serie Mod. 540 - 545 - 550	CC21386

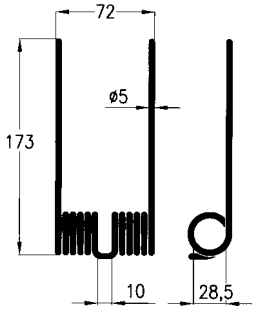

ARTICOLO	APPLICAZIONI	OEM
56460	**JOHN DEERE** Rotopresse T.N. 2ª serie Mod. 540 - 545 - 550	CC25176

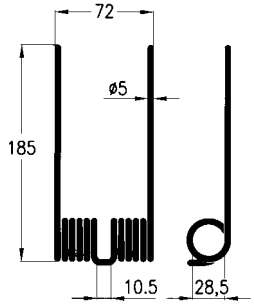

ARTICOLO	APPLICAZIONI	OEM
56461	**J. DEERE** Rotopresse Mod. 540-545-550 3ª serie Mod. 570-580-590 e attuali	CC 32965

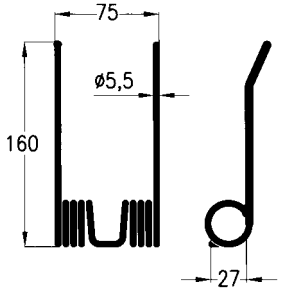

ARTICOLO	APPLICAZIONI	OEM
56462	**KRÖNE** 1ª serie Mod. 120 - 150 - 180	937.919.0 937.920.0

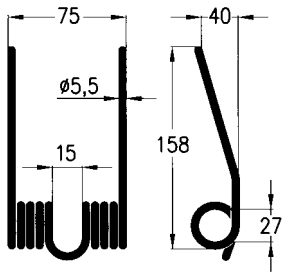

ARTICOLO	APPLICAZIONI	OEM
56463	**KRÖNE** 3ª serie Mod. 100 - 125 - 155	938.040.1

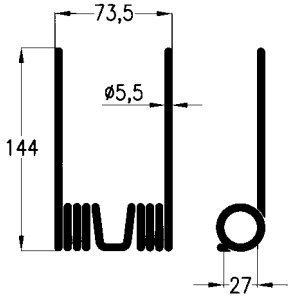

ARTICOLO	APPLICAZIONI	OEM
56464	**KRÖNE** 4ª serie Mod. 130 - 160	938.158.0

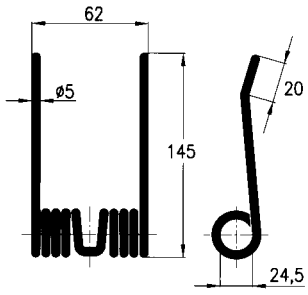

ARTICOLO	APPLICAZIONI	OEM
56465	**KRÖNE** Mod. 130 S	938.148

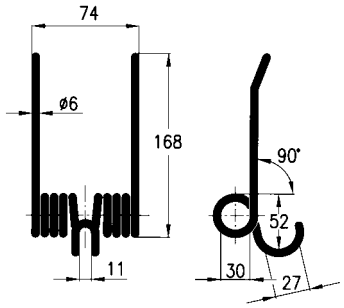

ARTICOLO	APPLICAZIONI
56257	**MORRA** filo Ø 6 mm Rotopresse Tutti i mod. fino al 1989

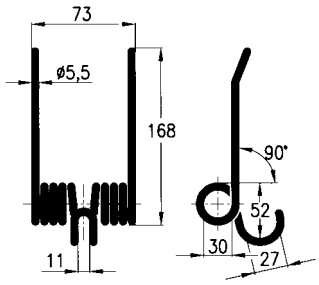

ARTICOLO	APPLICAZIONI	OEM
56466	**WOLVO - GUIMA - CARRARO - GUARESI - OMAS - SUPERTINO - ABBRIATA** - * impiego anche su autocaricanti **SCALVENZI - OMAS EUROPA** tipo ultimo - **FERABOLI** n°5	WOLVO 12R001

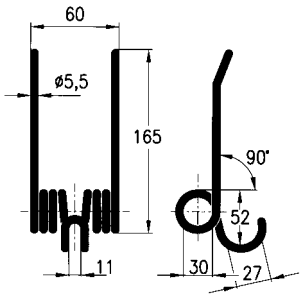

ARTICOLO	APPLICAZIONI
56468	FORT - SANTINI - GUIMA - I.M.R. - AMA - Costruttori vari

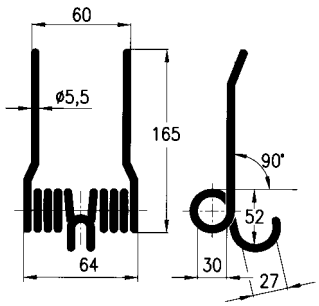

ARTICOLO	APPLICAZIONI
56469	FORT - MORRA rinforzata Produzione dal 1990

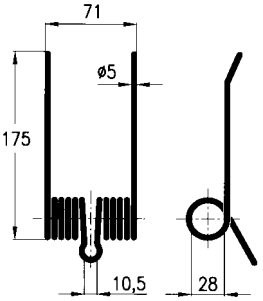

ARTICOLO	APPLICAZIONI	OEM
56470	HESSTON 2ª serie Mod. 5530 - 5540	701700111

Gli articoli qui descritti, prodotti da e/o per conto di CERMAG, sono da intendersi adattabili, quindi non originali, ai marchi indicati secondo REG. CE 1400/2002

All items described here, produced by and/or on behalf of CERMAG, are to be understood as adaptable, therefore not original, to the brands indicated according to REG. EC 1400/2002

segue DENTI PER ROTOPRESSA RACCOGLITRICE

DENTS POUR ROTOPRESSE-RAMASSEUSE - SELF-LOADERS FINGERS - ZINKEN FÜR PRESSE-ZUSAMMENTRAG - MUELLES PARA ROTOPRENSA-COSECHADORAS

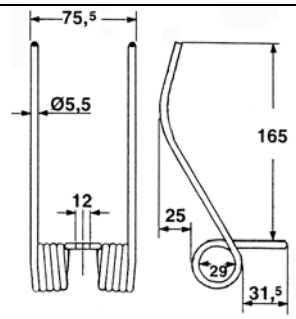

ARTICOLO	APPLICAZIONI	OEM
56677	**FERABOLI N°2** Mod. 55 - 56 Rotopresse	18.00.009

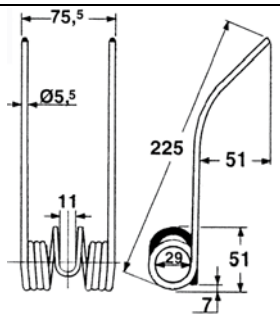

ARTICOLO	APPLICAZIONI	OEM
56678	**FERABOLI N°3** Mod.55-66 Rotopresse 1° tipo centrale	18.00.002

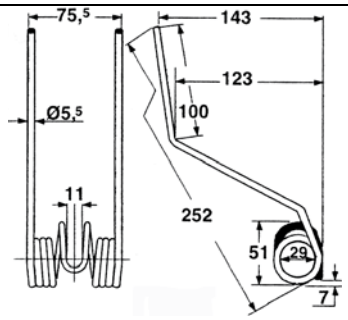

ARTICOLO	APPLICAZIONI	OEM
56679	**FERABOLI N°4** Mod.55-66 Rotopresse 1° tipo laterale	18.00.001

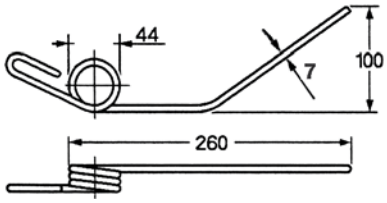

ARTICOLO	APPLICAZIONI	OEM
56680	**FERABOLI N°6** Rotopresse RUOTA DX ANDANATRICE PICK-UP	18.31.597

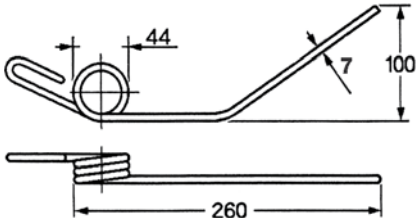

ARTICOLO	APPLICAZIONI	OEM
56681	**FERABOLI N°7** Rotopresse RUOTA SX ANDANATRICE PICK-UP	18.31.596

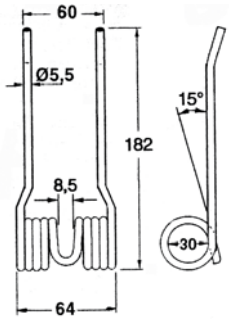

ARTICOLO	APPLICAZIONI
56682	**FORT-MORRA** TIPO STRETTA Produzione dal 2001

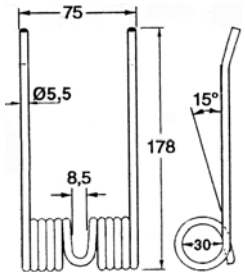

ARTICOLO	APPLICAZIONI
56683	**WOLAGRI-MASCAR-SUPERTINO** TIPO LARGA Produzione dal 2001

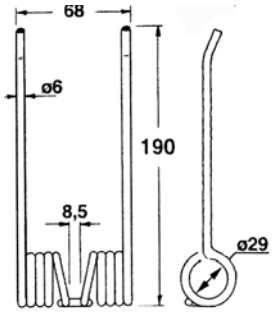

ARTICOLO	APPLICAZIONI	OEM
56684	**CLAAS** ROTOPRESSE VARIANT	918.238.0 RS 090

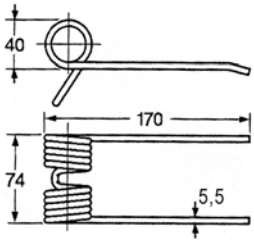

ARTICOLO	APPLICAZIONI	OEM
56922	**FERABOLI** NUOVI MODELLI	18P0003

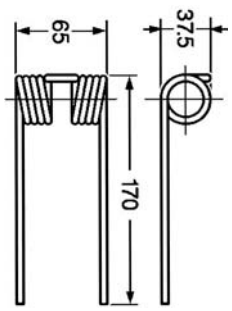

ARTICOLO	APPLICAZIONI	OEM
57295	VICON Rotopresse: RV1601	VF16618868

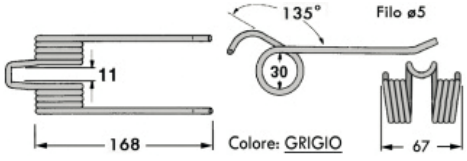

ARTICOLO	APPLICAZIONI	OEM
57424	**GALLIGNANI** Mod. ROBOT - FARMER	88.76.521

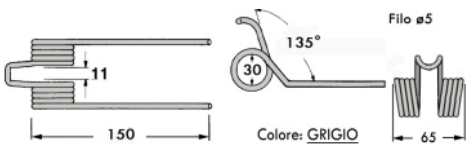

ARTICOLO	APPLICAZIONI	OEM
57425	**GALLIGNANI** Rotoballe	88.76.501

Gli articoli qui descritti, prodotti da e/o per conto di CERMAG, sono da intendersi adattabili, quindi non originali, ai marchi indicati secondo REG. CE 1400/2002
All items described here, produced by and/or on behalf of CERMAG, are to be understood as adaptable, therefore not original, to the brands indicated according to REG. EC 1400/2002

segue DENTI PER ROTOPRESSA RACCOGLITRICE

DENTS POUR ROTOPRESSE-RAMASSEUSE - SELF-LOADERS FINGERS - ZINKEN FÜR PRESSE-ZUSAMMENTRAG - MUELLES PARA ROTOPRENSA-COSECHADORAS

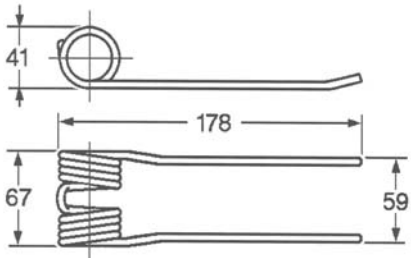

ARTICOLO	APPLICAZIONI	OEM
57474	**KRONE** Filo Ø 5,5	-

new

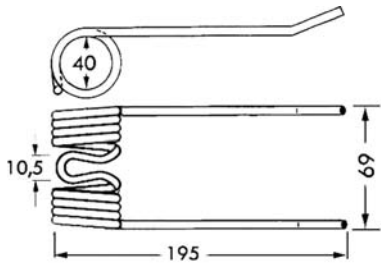

ARTICOLO	APPLICAZIONI	OEM
57611	**MASCAR** Filo Ø 5	51000170

Gli articoli qui descritti, prodotti da e/o per conto di CERMAG, sono da intendersi adattabili, quindi non originali, ai marchi indicati secondo REG. CE 1400/2002

All items described here, produced by and/or on behalf of CERMAG, are to be understood as adaptable, therefore not original, to the brands indicated according to REG. EC 1400/2002

CINGHIE PER ROTOPRESSE
COURROIES POUR PRESSES A BALLES - BELTS FOR BALERS - BALLENPRESSEKEILRIEMEN - CORREAS PARA EMBALADORAS



CINGHIE PER ROTOPRESSA IN ROTOLI DA 56 MT
COURROIES POUR PRESSES A BALLES (56m)
BELTS FOR BALERS (56m)
BALLENPRESSEKEILRIEMEN (56m)
CORREAS PARA EMBALADORAS (56m)



CARATTERISTICHE
Cinghia professionale High Grip con tele speciali in poliestere e poliammide e coperture in gomma antiabrasiva ed antistrappo, che ben si adattano alla vostra rotopressa a camera variabile.
Viene fornita in rotoli interi da 56 metri con varie larghezze adattabili alle vostre esigenze e ai vari modelli e marche.

ARTICOLO	LARGHEZZA mm	NUMERO TELE	SPESSORE mm	LUNGHEZZA ROTOLO mt.
57582	120	3	6	56
57583	178	3	6	56
57584	180	3	6	56
57621	210	3	6	56
57585	250	3	6	56

Gli articoli qui descritti, prodotti da e/o per conto di CERMAG, sono da intendersi adattabili, quindi non originali, ai marchi indicati secondo REG. CE 1400/2002
All items described here, produced by and/or on behalf of CERMAG, are to be understood as adaptable, therefore not original, to the brands indicated according to REG. EC 1400/2002

03

segue CINGHIE PER ROTOPRESSE

COURROIES POUR PRESSES A BALLES - BELTS FOR BALERS - BALLENPRESSEKEILRIEMEN - CORREAS PARA EMBALADORAS

GRAFFE PER GIUNZIONI MATO

AGRAFE POUR COURROIE MATO
BELT FASTENER FOR MATO
MATO-GURTVERBINDER
CONECTOR DE CORREA POR MATO





U24



H24

TIPO U24BS - TENUTA MAX: 520 kN/m

ARTICOLO	SCATOLA COMPOSTA DA:	LARGHEZZA GIUNZIONE mm	LARGHEZZA CINGHIA mm	SPESSORE CINGHIA mm	LUNGHEZZA PERNO COLLEGAMENTO mm
57567	12 strisce da 12 graffe + 6 barrette	**132**	155 - 165	5,0 - 6,0	143
57633	12 strisce da 13 graffe + 6 barrette	**143**	166 - 176	5,0 - 6,0	154
57634	12 strisce da 14 graffe + 6 barrette	**154**	177 - 187	5,0 - 6,0	165
57568	12 strisce da 15 graffe + 6 barrette	**165**	188 - 198	5,0 - 6,0	176
57569	10 strisce da 17 graffe + 5 barrette	**187**	210 - 220	5,0 - 6,0	198
57570	10 strisce da 18 graffe + 5 barrette	**198**	221 - 231	5,0 - 6,0	209
57571	8 strisce da 23 graffe + 4 barrette	**253**	276 - 286	5,0 - 6,0	264

TIPO U24CS - TENUTA MAX: 520 kN/m

ARTICOLO	SCATOLA COMPOSTA DA:	LARGHEZZA GIUNZIONE mm	LARGHEZZA CINGHIA mm	SPESSORE CINGHIA mm	LUNGHEZZA PERNO COLLEGAMENTO mm
57635	12 strisce da 13 graffe + 6 barrette	**143**	166 - 176	6,0 - 7,0	154
57636	12 strisce da 14 graffe + 6 barrette	**154**	177 - 187	6,0 - 7,0	165
57572	12 strisce da 15 graffe + 6 barrette	**165**	188 - 198	6,0 - 7,0	176
57637	10 strisce da 16 graffe + 5 barrette	**176**	199 - 209	6,0 - 7,0	187
57573	10 strisce da 17 graffe + 5 barrette	**187**	210 - 220	6,0 - 7,0	198
57574	10 strisce da 18 graffe + 5 barrette	**198**	221 - 231	6,0 - 7,0	209
57575	8 strisce da 23 graffe + 4 barrette	**253**	276 - 286	6,0 - 7,0	264
57638	8 strisce da 25 graffe + 4 barrette	**275**	298 - 308	6,0 - 7,0	286

TIPO H24BS - TENUTA MAX: 520 kN/m

ARTICOLO	SCATOLA COMPOSTA DA:	LARGHEZZA GIUNZIONE mm	LARGHEZZA CINGHIA mm	SPESSORE CINGHIA mm	LUNGHEZZA PERNO COLLEGAMENTO mm
57577	12 strisce da 15 graffe + 6 barrette	**165**	188 - 198	5,0 - 6,0	176
57578	10 strisce da 17 graffe + 5 barrette	**187**	210 - 220	5,0 - 6,0	198
57579	10 strisce da 18 graffe + 5 barrette	**198**	221 - 231	5,0 - 6,0	209
57580	8 strisce da 23 graffe + 4 barrette	**253**	276 - 286	5,0 - 6,0	264

KIT ASTE PER GRAFFE U24 - H24 MATO

KIT TIGES D'AGRAFES U24 - H24 MATO
ROD KIT FOR CLIPS U24 - H24 MATO
KIT STANGEN FÜR VERBINDER U24 - H24 MATO
KIT VARILLAS PARA GRAPAS U24 - H24 MATO

new



ARTICOLO	MISURE ASTA mm	LARGHEZZA CINGHIA mm
57601	6x143	155 - 165
57639	6x154	166 - 176
57640	6x165	177 - 187
57602	6x176	188 - 198
57641	5x187	199 - 209
57603	5x198	210 - 220
57604	5x209	221 - 231
57605	4x264	276 - 286
57642	4x286	298 - 308

NB: per una corretta manutenzione delle graffe, si consiglia la sostituzione delle aste una volta all'anno.

Gli articoli qui descritti, prodotti da e/o per conto di CERMAG, sono da intendersi adattabili, quindi non originali, ai marchi indicati secondo REG. CE 1400/2002
All items described here, produced by and/or on behalf of CERMAG, are to be understood as adaptable, therefore not original, to the brands indicated according to REG. EC 1400/2002

ACCESSORI PER CINGHIE ROTOPRESSE

ACCESSOIRES POUR COURROIES PRESSES A BALLES - ACCESSORIES FOR BELTS BALERS - ZUBEHÖR FÜR BALLENPRESSEKEILRIEMEN - ACCESORIOS PARA CORREAS EMBALADORAS

GRAFFATRICE MATO PROFI 19 e 25 PER GIUNZIONI U24

AGRAFE MATO PROFI19-25 POUR POINTS U24
PROFI19-25 MATO FASTENER FOR U24 STITCHES
SCHRAUBSTOCKAPPARAT PROFI 19-25 U24
CONECTORA MATO PROFI19-25 POR PUNTADAS U24



RICAMBI



Scalpello **57644**

ARTICOLO	LARGHEZZA mm
57576	209
57643	275

GRAFFATRICE MATO ECO 180 PER GIUNZIONI H24

AGRAFE MATO ECO180 POUR POINTS H24
ECO180 MATO FASTENER FOR H24 STITCHES
SCHRAUBSTOCKAPPARAT ECO 180-H24
CONECTORA MATO ECO180 POR PUNTADAS H24



ARTICOLO	LARGHEZZA mm
57581	180

TAGLIERINA PORTATILE PER CINGHIE

COUPEUSE PORTABLE POUR COURROIES
PORTABLE CUTTING DEVICE FOR BELTS
TRAGBARES SCHNEIDEGERÄT FÜR GURTE
CORTADORA PORTÁTIL PARA CORREAS



ARTICOLO	LARGHEZZA MAX CINGHIE mm
57606	300

KIT AGGANCIATRICE CINGHIE - U24

KIT DISPOSITIF D'ACCROCHAGE COURROIES - U24
BELT FITTING KIT - U24
KIT GURTEINHÄNGEMASCHINE - U24
KIT DE ENGANCHE CORREAS - U24



ARTICOLO
57607

Composto da:

- Graffatrice Profi 19
- Taglierina per cinghie 18
- Martelletto pneumatico con punzone
- Valigetta in plastica

RICAMBI



Martello pneumatico per graffe U24-H24 **57645**



Scalpello di ricambio **57646**

Gli articoli qui descritti, prodotti da e/o per conto di CERMAG, sono da intendersi adattabili, quindi non originali, ai marchi indicati secondo REG. CE 1400/2002
All items described here, produced by and/or on behalf of CERMAG, are to be understood as adaptable, therefore not original, to the brands indicated according to REG. EC 1400/2002

DENTI ASPO MIETITREBBIA

DENTS ASPO MOISSENEUSE-BATTEUSE - ASPO-HARVESTER-THRESHER FINGERS - ZINKEN ASPO MAEHDRESCHER - MUELLES ASPO COSECHADORA

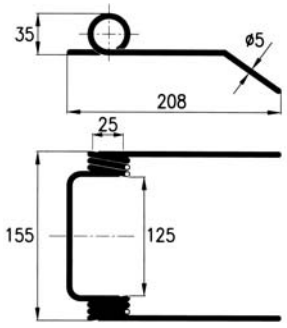

ARTICOLO	APPLICAZIONI	OEM
56471	**ARBOS** doppio	B15508

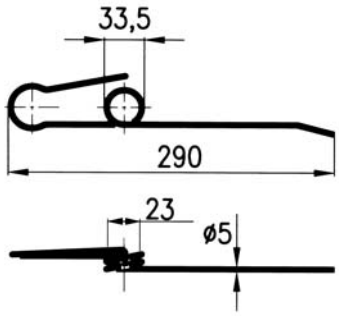

ARTICOLO	APPLICAZIONI	OEM
56472	**ARBOS** semplice	B50143

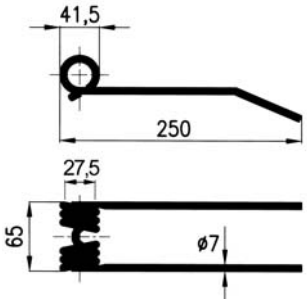

ARTICOLO	APPLICAZIONI
56473	**FAHR** doppio

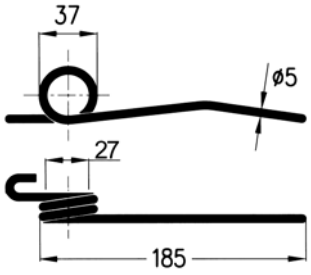

ARTICOLO	APPLICAZIONI	OEM
56474	**JOHN DEERE**	Z20478

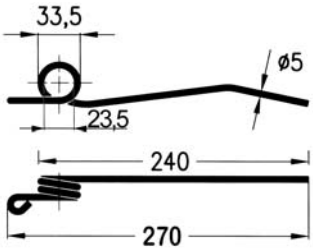

ARTICOLO	APPLICAZIONI	OEM
56475	**LOVA**	23004A

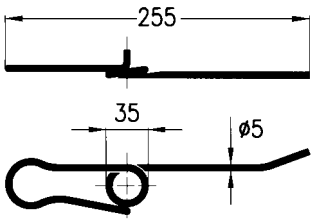

ARTICOLO	APPLICAZIONI
56477	**MASSEY FERGUSON** - tipo corto

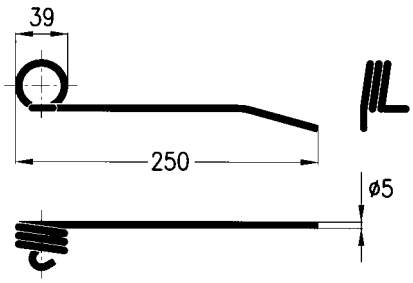

ARTICOLO	APPLICAZIONI	OEM
56478	**CLAAS**	690309

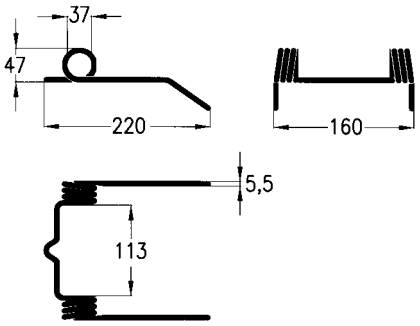

ARTICOLO	APPLICAZIONI	OEM
55869	**NEW HOLLAND - CLAYSON**	334016 433415

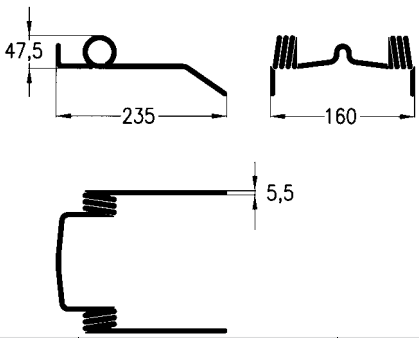

ARTICOLO	APPLICAZIONI	OEM
55870	**NEW HOLLAND**	435428

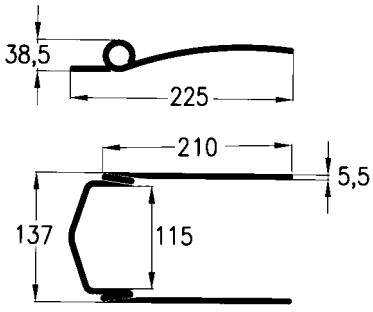

ARTICOLO	APPLICAZIONI	OEM
55864	**LAVERDA**	12449

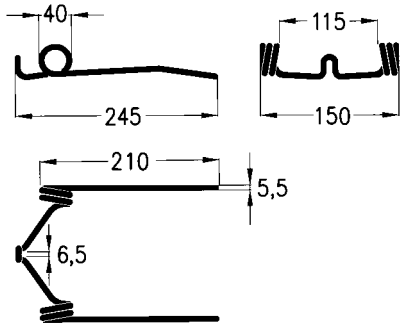

ARTICOLO	APPLICAZIONI	OEM
55865	**LAVERDA**	114786

Gli articoli qui descritti, prodotti da e/o per conto di CERMAG, sono da intendersi adattabili, quindi non originali, ai marchi indicati secondo REG. CE 1400/2002

All items described here, produced by and/or on behalf of CERMAG, are to be understood as adaptable, therefore not original, to the brands indicated according to REG. EC 1400/2002

ATTACCHI FERMADENTE

ATTELAGE ARRET RESORT - STOP-SPRING ATTACHEMENTS - FIXIER SCHEIBE - ATAQUE PARADO DIENTES

BLOCCHETTO
SUPERIORE
APPOGGIO TUBO

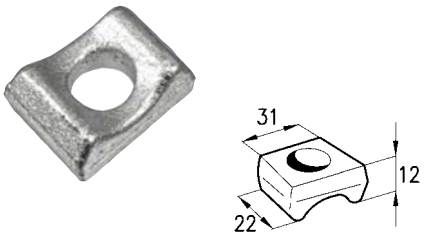

ARTICOLO	APPLICAZIONI
56260	FAHR - GALFRÈ - FELLA - LINCE - FORT - B.C.S.

FERMADENTE
INFERIORE
STANDARD

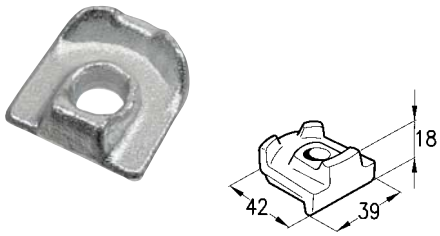

ARTICOLO	APPLICAZIONI
56259	FAHR - GALFRÈ - FELLA - LINCE - FORT - B.C.S.

FERMADENTE
INIZIALE
"FONTANESI"

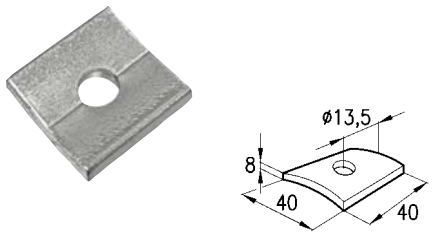

ARTICOLO	APPLICAZIONI
56261	FONTANESI - SLAM

FERMADENTE STANDARD
GIROANDANATORI
GIRELLI "GALFÈ"

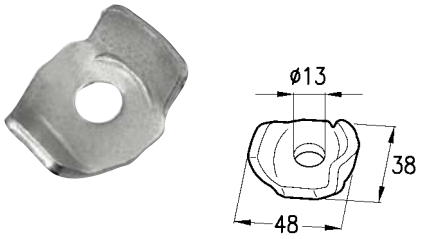

ARTICOLO	APPLICAZIONI
56479	GALFRÈ / Universale standard per girelli/ giroandanatori Tipi vecchi - Tipi attuali

FERMADENTE
"STOLL"

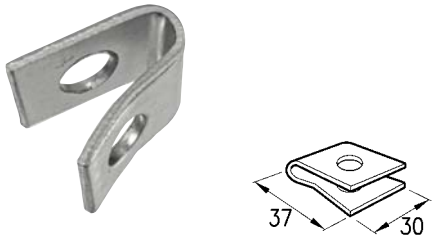

ARTICOLO	APPLICAZIONI
56262	STOLL - N. HOLLAND - POËTTINGER - FIORINI - MARANGON

FERMADENTE
STANDARD
GIROANDANATORI

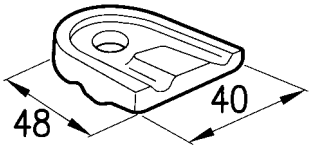

ARTICOLO	APPLICAZIONI
56264	FAHR - FORT - GALFRÈ - FONTANESI - MORRA - SLAM - REPOSSI



ARTICOLO	APPLICAZIONI
56258	RANGHINATORI REPOSSI

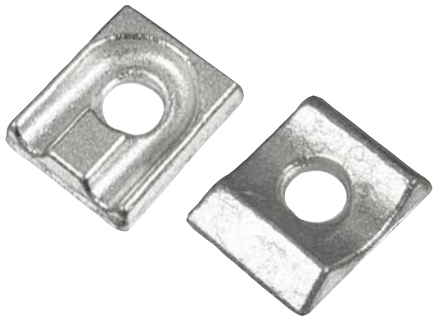

ARTICOLO	APPLICAZIONI
56263	GIROANDANATORE KUHN

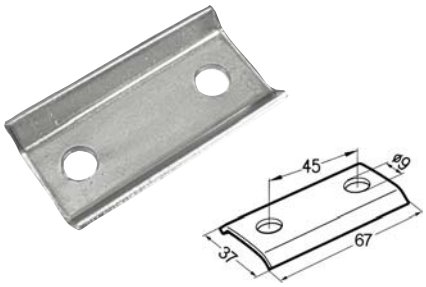

ARTICOLO	APPLICAZIONI
56265	SEMINATRICI CARRARO - NODET

TASSELLO FERMADENTE
RANGHINATORE
"SGORBATI"

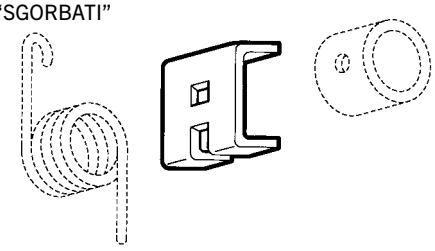

TASSELLO FERMADENTE
RANGHINATORE "SGORBATI"

ARTICOLO	APPLICAZIONI	OEM
56480	SGORBATI	04/922

TASSELLO FERMADENTE
RANGHINATORE STELLARE
"ORIONE"



FERMADENTE RANGHINATORE
STELLARE "ORIONE"

ARTICOLO	APPLICAZIONI	OEM
56481	ORIONE	294036A

TASSELLO FERMADENTE
RANGHINATORE STELLARE
"VICON - LELY"

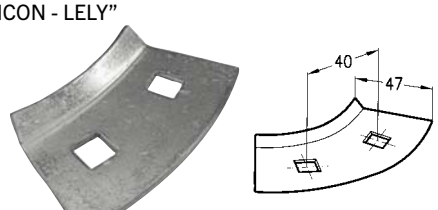

FERMADENTE
RANGHINATORE
STELLARE
"VICON-LELY"

ARTICOLO	APPLICAZIONI
56482	VICON - LELY

Gli articoli qui descritti, prodotti da e/o per conto di CERMAG, sono da intendersi adattabili, quindi non originali, ai marchi indicati secondo REG. CE 1400/2002
All items described here, produced by and/or on behalf of CERMAG, are to be understood as adaptable, therefore not original, to the brands indicated according to REG. EC 1400/2002

segue ATTACCHI FERMADENTE

ATTELAGE ARRET RESORT - STOP-SPRING ATTACHEMENTS - FIXIER SCHEIBE - ATAQUE PARADO DIENTES



ARTICOLO	APPLICAZIONI
57263	RANGHINATORE CORMICK

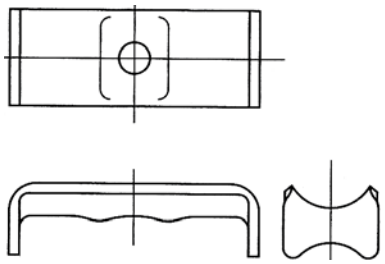

ARTICOLO	APPLICAZIONI
57257	AUTOCARICANTE BERNI EUROPA



ARTICOLO	APPLICAZIONI	OEM
57258	AUTOCARICANTE MENGELE	04035692



ARTICOLO	APPLICAZIONI
57259	RANGHINATORE FORT F2



ARTICOLO	APPLICAZIONI
57260	VOLTAFIENO LINCE

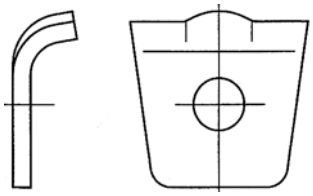

ARTICOLO	APPLICAZIONI	OEM
57264	AUTOCARICANTE KRONE	242004



ARTICOLO	APPLICAZIONI	OEM
57261	RANGHINATORE HEUMA	001141



ARTICOLO	APPLICAZIONI	OEM
57262	PRESSA WELGER	0338300000



ARTICOLO	APPLICAZIONI	OEM
57265	GIRELLO PZ FANEX	GZ280V



ARTICOLO	APPLICAZIONI	OEM
57266	PIASTRINA FISSAGGIO MORRA	06103038292

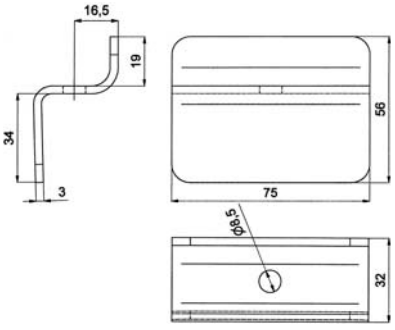

ARTICOLO	APPLICAZIONI	OEM
57296	WOLAGRI - MASCAR - SUPERTINO	-

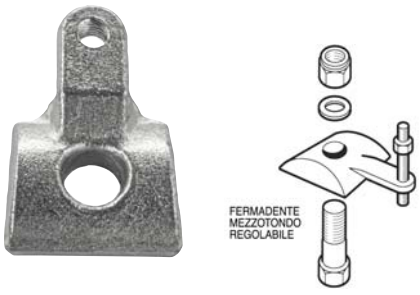

ARTICOLO	APPLICAZIONI	OEM
56483	FAHR Mod. KH - MORRA 2° Tipo	0656.5630.00

Gli articoli qui descritti, prodotti da e/o per conto di CERMAG, sono da intendersi adattabili, quindi non originali, ai marchi indicati secondo REG. CE 1400/2002

All items described here, produced by and/or on behalf of CERMAG, are to be understood as adaptable, therefore not original, to the brands indicated according to REG. EC 1400/2002

segue ATTACCHI FERMADENTE
ATTELAGE ARRET RESORT - STOP-SPRING ATTACHEMENTS - FIXIER SCHEIBE - ATAQUE PARADO DIENTES



ARTICOLO	APPLICAZIONI
56266	VITE Ø 8max25 mm (dado CH 13) rangh. B.C.S. molle varie
56267	VITE Ø 10max25 mm (dado CH 17) molle varie

DENTI SEMINATRICE - STRIGLIATRICE
DENTS HERSE SEMOIR - TINES FOR SOWNG MACHINE - EGGENZINKE SAEMASCHINE - HACKERMASCHINE - DIENTES PARA GRADAS SEMBRADORA

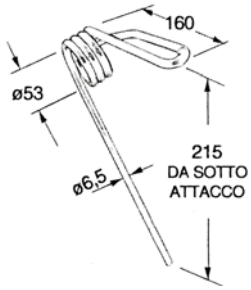

ARTICOLO	APPLICAZIONI
55880	**NODET - CARRARO** Dente ANTERIORE seminatrice Standard costuttori vari

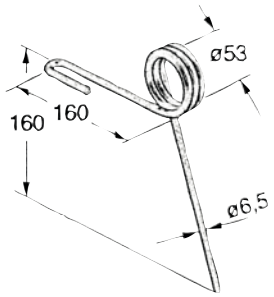

ARTICOLO	APPLICAZIONI
55881	**NODET - CARRARO** Dente POSTERIORE seminatrice Standard costruttori vari

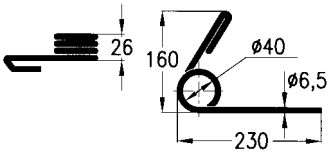

ARTICOLO	APPLICAZIONI
56435	**OMA** anteriore destra

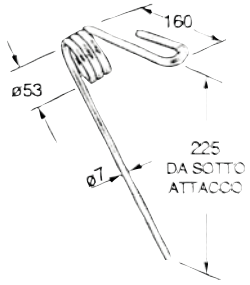

ARTICOLO	APPLICAZIONI
56436	**IMA LAROCCA** Dente ANTERIORE seminatrice Standard costruttori vari

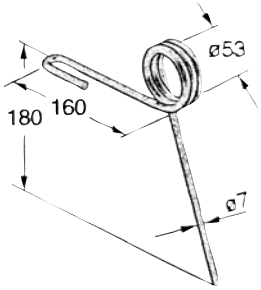

ARTICOLO	APPLICAZIONI
56437	**IMA LAROCCA** Dente POSTERIORE seminatrice Standard costruttori vari

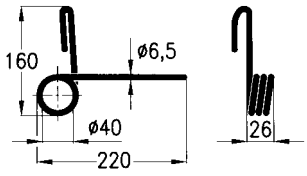

ARTICOLO	APPLICAZIONI
56438	**OMA** posteriore sinistra

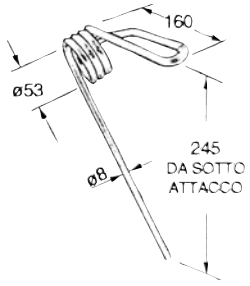

ARTICOLO	APPLICAZIONI
56439	Seminatrice **MARZIA** Dente ANTERIORE seminatrice

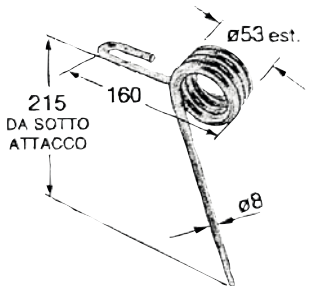

ARTICOLO	APPLICAZIONI
56440	Seminatrice **MARZIA** Dente POSTERIORE seminatrice

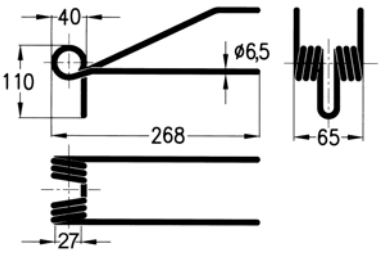

ARTICOLO	APPLICAZIONI
56441	**MORENI - DAMAX**

Gli articoli qui descritti, prodotti da e/o per conto di CERMAG, sono da intendersi adattabili, quindi non originali, ai marchi indicati secondo REG. CE 1400/2002
All items described here, produced by and/or on behalf of CERMAG, are to be understood as adaptable, therefore not original, to the brands indicated according to REG. EC 1400/2002

segue DENTI SEMINATRICE - STRIGLIATRICE

DENTS HERSE SEMOIR - TINES FOR SOWNG MACHINE - EGGENZINKE SAEMASCHINE - HACKERMASCHINE - DIENTES PARA GRADAS SEMBRADORA

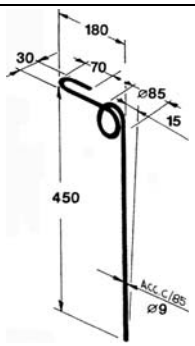

ARTICOLO	APPLICAZIONI
56685	**GASPARDO-CELLI-KÖNGSKILDE** Dente STRIGLIATORE seminatrici

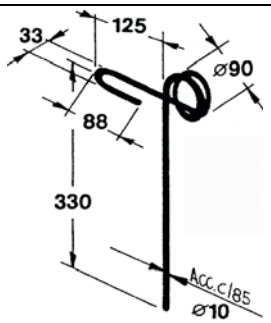

ARTICOLO	APPLICAZIONI
55471	**BIANCHI/Piadena** tipo corto Dente STRIGLIATORE seminatrici

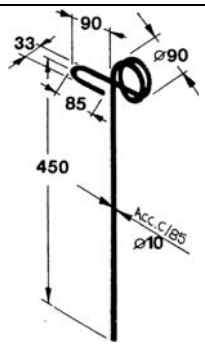

ARTICOLO	APPLICAZIONI
56686	**Costruttori VARI** tipo lungo Dente STRIGLIATORE seminatrici

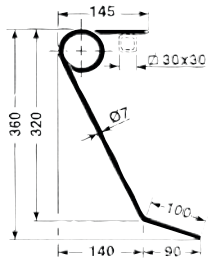

ARTICOLO	APPLICAZIONI	OEM
56923	**Seminatrice GASPARDO** Dente Anteriore Produzione fino al 2000	18902790

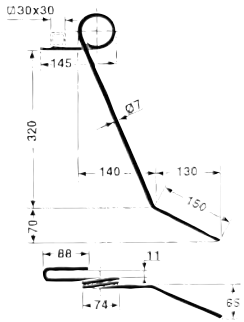

ARTICOLO	APPLICAZIONI	OEM
56924	**Seminatrice GASPARDO** Dente Posteriore Produzione fino al 2000	18902800



ARTICOLO	APPLICAZIONI
55472	**BRIDA** con rondella e dado per codici 55471 e 56686

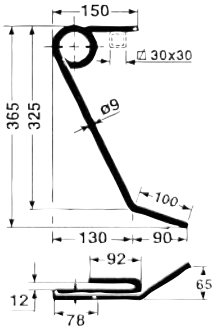

ARTICOLO	APPLICAZIONI	OEM
56925	**Seminatrice GASPARDO** Dente Anteriore Produzione dal 2001	18903640

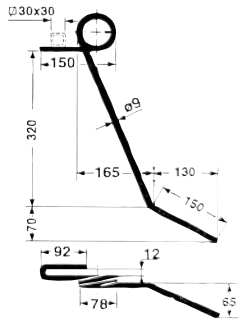

ARTICOLO	APPLICAZIONI	OEM
56926	**Seminatrice GASPARDO** Dente Posteriore Produzione dal 2001	18903650

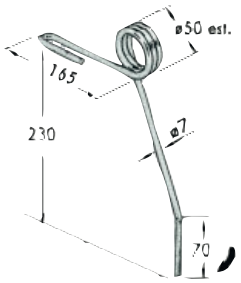

ARTICOLO	APPLICAZIONI
57428	**MASCAR** Dente CORTO Seminatrici

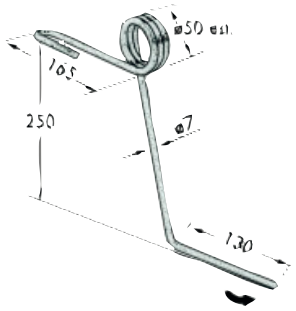

ARTICOLO	APPLICAZIONI
57429	**MASCAR** Dente LUNGO Seminatrici

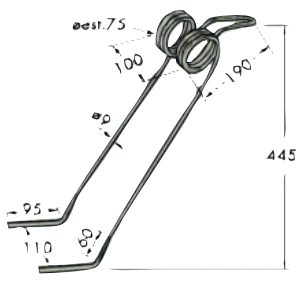

ARTICOLO	APPLICAZIONI	OEM
57430	**GASPARDO** **ALPEGO**	G189.047.10 MF5A00026

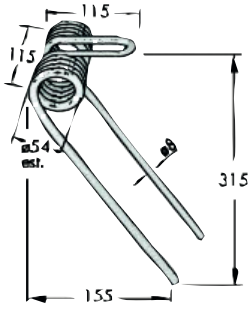

ARTICOLO	APPLICAZIONI	OEM
57431	**GASPARDO**	G169.400.91

Gli articoli qui descritti, prodotti da e/o per conto di CERMAG, sono da intendersi adattabili, quindi non originali, ai marchi indicati secondo REG. CE 1400/2002

All items described here, produced by and/or on behalf of CERMAG, are to be understood as adaptable, therefore not original, to the brands indicated according to REG. EC 1400/2002

segue DENTI SEMINATRICE - STRIGLIATRICE

DENTS HERSE SEMOIR - TINES FOR SOWNG MACHINE - EGGENZINKE SAEMASCHINE - HACKERMASCHINE - DIENTES PARA GRADAS SEMBRADORA

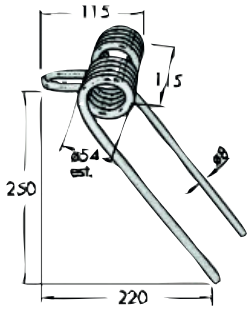

ARTICOLO	APPLICAZIONI	OEM
57432	**GASPARDO**	G189.041.90

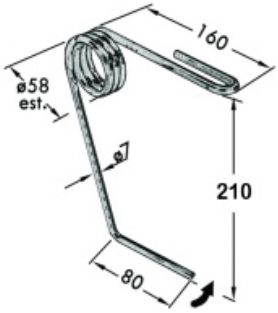

ARTICOLO	APPLICAZIONI	OEM
57433	**ABA Group**	-

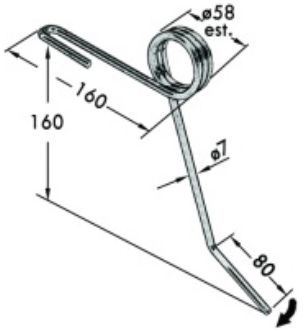

ARTICOLO	APPLICAZIONI	OEM
57434	**ABA Group**	-

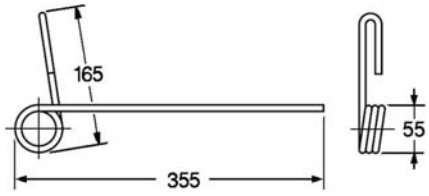

ARTICOLO	APPLICAZIONI	OEM
57692	**VERTULLI** Filo Ø 8,0 mm	-

ACCESSORI PER SEMINATRICE

ACCESSOIRES POUR SEMOIR - ACCESSORIES FOR SOWING-MACHINE - ZUBEHÖRE FÜR SÄEMASCHINE - ACCESORIOS POR SEMBRADORA

BOCCHETTA
BOUCHE
SEED OUTLET
TÜLLE
BOCA



ARTICOLO **56687**

CHIUSURA
FERMETURE
CLOSING FLAP
VERSCHLUSS
CIERRE



ARTICOLO **56688**

ANTI INTASAMENTO
ANTI BOURRAGE
ANTI-CLOGGING FLAP
VERSTOPFUNGSSCHUTZ
ANTI ATASCAMIENTO



ARTICOLO **56689**

DEVIATORE SEMI
DEVIATEUR SEMENCES
SEED DEFLECTOR
SAATABLEITER
DESVIADOR DE SEMILLAS



ARTICOLO **56690**

RULLINO SEMI GROSSI
ROUE SEMENCES GROSSES
LARGE SEED WHEEL
GROBSÄRAD
RODILLO MEDIO GRANDE



ARTICOLO **56691**

RULLINO DUE CORONE
ROUE DEUX COURONNES
DOUBLE-ROW WHEEL
DOPPELNOCKENRAD
RODILLO DOS CORONAS

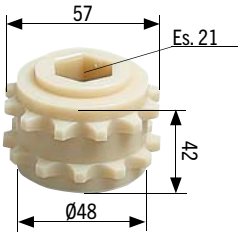

ARTICOLO **56692**

RULLINO DOPPIA VERSIONE
ROUE DOUBLE VERSION
WHEEL - DOUBLE VERSION
SÄRAD DOPPELVERSION
RODILLO DOBLE VERSIÓN

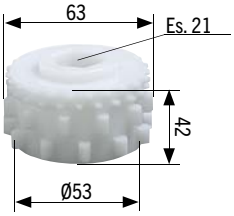

ARTICOLO **56693**

RULLINO SOIA
ROUE A SOJA
SOYBEAN WHEEL
SOJASÄRAD
RODILLO SOJA

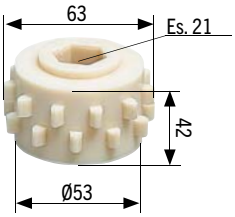

ARTICOLO **56694**

CUNETTA
RIGOLE
DEFLECTOR PLATE
RINNE
CUÑA



ARTICOLO **56695**

MOLLA A SPIRALE
RESSORT A SPIRALE
SPIRAL SPRING
SPIRALFEDER
MUELLE DE ESPIRAL



ARTICOLO **56696**

MOLLA SAGOMATA
RESSORT FAÇONNE
SHAPED SPRING
GEFORMTE FEDER
MUELLE MOLDURADO

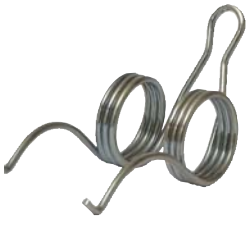

ARTICOLO **56697**

RONDELLA
RONDELLE
WASHER
UNTERLEGSCHEIBE
ARANDELA

ARTICOLO **56698**

Gli articoli qui descritti, prodotti da e/o per conto di CERMAG, sono da intendersi adattabili, quindi non originali, ai marchi indicati secondo REG. CE 1400/2002
All items described here, produced by and/or on behalf of CERMAG, are to be understood as adaptable, therefore not original, to the brands indicated according to REG. EC 1400/2002

segue ACCESSORI PER SEMINATRICE
ACCESSOIRES POUR SEMOIR - ACCESSORIES FOR SOWING-MACHINE - ZUBEHÖRE FÜR SÄEMASCHINE - ACCESORIOS POR SEMBRADORA

REGISTRO
REGISTRE
ADJUSTER
REGISTRIERTEIL
REGULACIÓN



ARTICOLO **56699**

IMBUTO PER TUBO CONDUCI SEMI
ENTONNOIR POUR TUBE GUIDE SEMENCES
SEED TUBE FUNNEL
TRICHTER FÜR SAATLEITROHR
EMBUDO PARA TUBO CONDUCCIÓN SEMILLAS



ARTICOLO **56700**

SOFFIETTO CONICO
SOUFFLET CONIQUE
TAPERED FUNNEL
KEGELBALG
FUELLE CÓNICO



ARTICOLO **56701**

SOFFIETTO CILINDRICO
SOUFFLET CYLINDRIQUE
CYLINDRICAL FUNNEL
ZYLINDERBALG
FUELLE CILÍNDRICO



ARTICOLO **56702**

TUBO CONDUCISEMI CORTO
TUBE GUIDE SEMENCE COURT
SHORT SEED TUBE
SAATLEITROHR KURZ
TUBO CONDUCCIÓN SEMILLAS CORTO

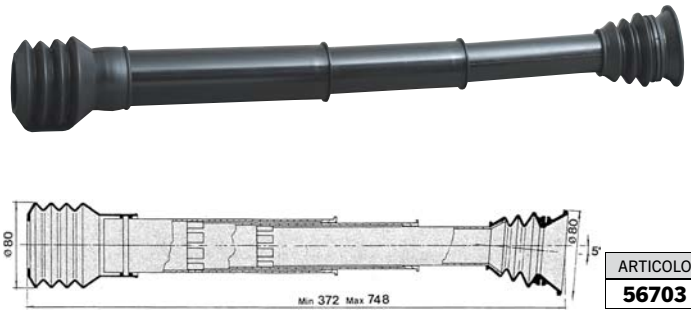

ARTICOLO **56703**

TUBO CONDUCISEMI LUNGO
TUBE GUIDE SEMENCE LONG
LONG SEED TUBE
SAATLEITROHR LANG
TUBO CONDUCCIÓN SEMILLAS LARGO

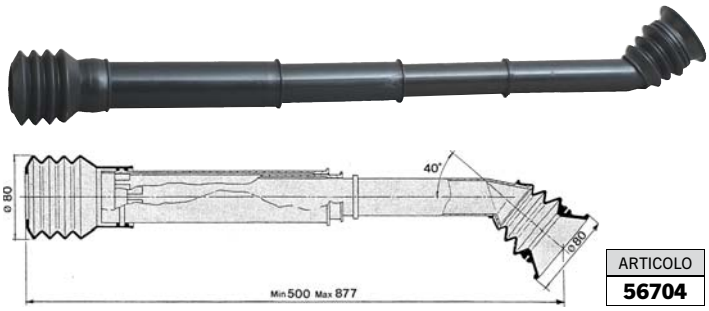

ARTICOLO **56704**

TUBO PER SEMINATRICE PASSAGGIO ARIA SEME IN POLIURETANO TRASPARENTE CON SPIRALE AVORIO
TUBE POUR SEMOIR PASSAGE AIR SEMENCE EN POLYURETHANNE TRANSPARENT AVEC SPIRALE IVOIRE
AIR-SEED HOSE FOR SEED DRILLS IN TRANSPARENT POLYURETHANE
SCHLAUCH FÜR SÄMASCHINE LUFTDURCHGANG SAAT AUS KLARSICHTPOLYURETHAN MIT ELFENBEINFARBIGER SPIRALE
TUBO PARA SEMBRADORA PASAJE AIRE SEMILLA DE POLIURETANO TRANSPARENTE CON ESPIRAL MARFIL



ARTICOLO	Ø mm	DESCRIZIONE	LUNGHEZZA ROTOLI m
27060	32	-	20
27061	35	-	20
27062	40	-	20

TUBO PER SEMINATRICE ASPIRAZIONE ARIA SERIE LEGGERA
TUE POUR SEMOIR ASPIRATION AIR SERIE LEGERE
AIR INTAKE HOSE FOR SEED DRILLS - LIGHTWEIGHT SERIES
SCHLAUCH FÜR SÄMASCHINE LUFTANSAUGUNG LEICHTE SERIE
TUBO PARA SEMBRADORA ASPIRACIÓN AIRE SERIE LIGERA



ARTICOLO	Ø mm	DESCRIZIONE	LUNGHEZZA ROTOLI m
27058	32	COLORE GRIGIO	30
26484	35	COLORE GRIGIO	30
27059	40	COLORE GRIGIO	30

Gli articoli qui descritti, prodotti da e/o per conto di CERMAG, sono da intendersi adattabili, quindi non originali, ai marchi indicati secondo REG. CE 1400/2002
All items described here, produced by and/or on behalf of CERMAG, are to be understood as adaptable, therefore not original, to the brands indicated according to REG. EC 1400/2002

VOMERI PER ARATRI NON FORATI

SOCS POUR CHARRUES NON PERCES - PLOUGHSHARES WITHOUT HOLE - PFLUGSCHAREN OHNE LOCH - REJAS PARA ARADOS NO PERFORADAS

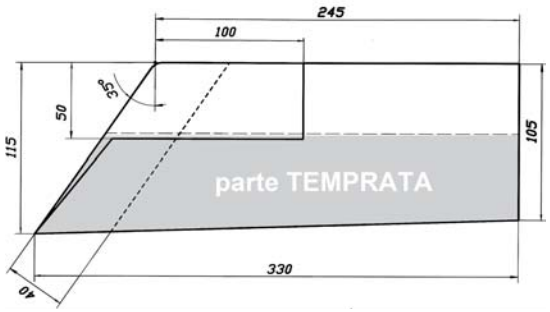

Il disegno rappresenta il particolare DX

ARTICOLO DX	ARTICOLO SX	APPLICAZIONI
56744	**56745**	Vomerino spalla 240mm rinforzato

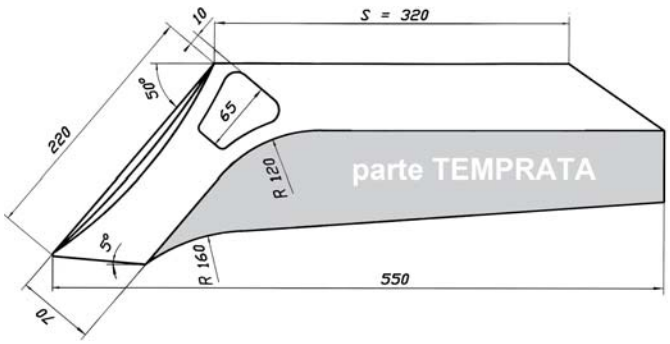

Il disegno rappresenta il particolare DX

ARTICOLO DX	ARTICOLO SX	APPLICAZIONI
56746	**56747**	Vomero tipo universale spalla 320

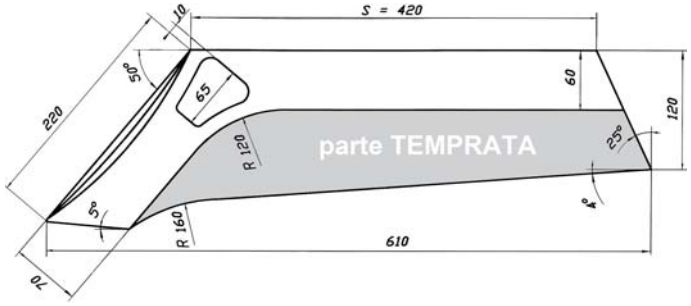

Il disegno rappresenta il particolare DX

ARTICOLO DX	ARTICOLO SX	APPLICAZIONI
56748	**56749**	Vomero tipo universale spalla 420

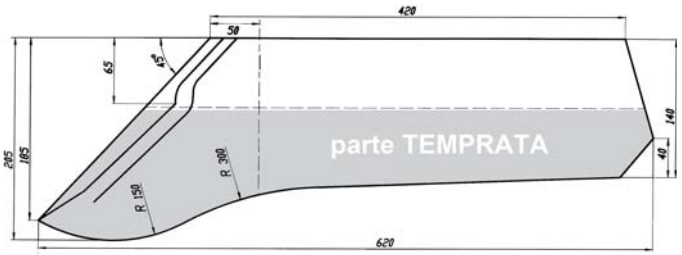

Il disegno rappresenta il particolare DX

ARTICOLO DX	ARTICOLO SX	APPLICAZIONI
56750	**56751**	Vomero adatt. per aratri MORO-KUHN e vari

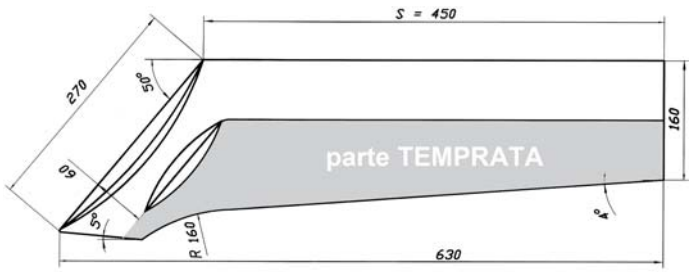

Il disegno rappresenta il particolare DX

ARTICOLO DX	ARTICOLO SX	APPLICAZIONI
56754	**56755**	Vomero tipo universale spalla 450

Gli articoli qui descritti, prodotti da e/o per conto di CERMAG, sono da intendersi adattabili, quindi non originali, ai marchi indicati secondo REG. CE 1400/2002
All items described here, produced by and/or on behalf of CERMAG, are to be understood as adaptable, therefore not original, to the brands indicated according to REG. EC 1400/2002

RICAMBI PER ARATRI
RECHANGES POUR CHARRUES - EXCHANGES FOR PLOUGHS - ERSATZTEILEN FUER PFLUGE - RECAMBIOS PARA ARADOS

VOMERI - EMMEGIEMME - MIPE - VIVIANI
SOC - EMMEGIEMME - MIPE - VIVIANI
SHARE - EMMEGIEMME - MIPE - VIVIANI
SCHARE - EMMEGIEMME - MIPE - VIVIANI
REJAS - EMMEGIEMME - MIPE - VIVIANI

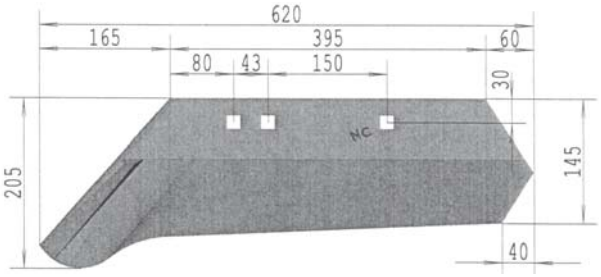

Il disegno rappresenta il particolare DX

ARTICOLO	DESCRIZIONE	OEM
57354	Vomere Destro	-
57355	Vomere Sinistro	-

VOMERINI - EMMEGIEMME - MIPE - VIVIANI
SOCS DE RASETTE - EMMEGIEMME - MIPE - VIVIANI
SKIM POINTS - EMMEGIEMME - MIPE - VIVIANI
DUNGEREINLEGERSCHARE - EMMEGIEMME - MIPE - VIVIANI
REJAS - EMMEGIEMME - MIPE - VIVIANI

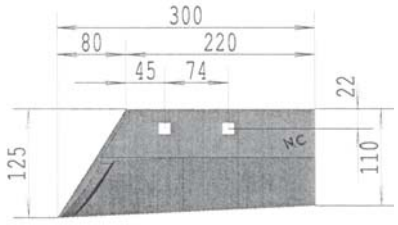

Il disegno rappresenta il particolare DX

ARTICOLO	DESCRIZIONE	OEM
57356	Vomerino Destro	-
57357	Vomerino Sinistro	-

RICAMBI ADATTABILI SU CORPI TIPO ERMO
PIECES POUR CORPS TYPE ERMO
SPARE PARTS ADJUSTABLE ON BODYES TYPE ERMO
ERSATZTEILE FÜR KÖRPER TYP ERMO
REPUESTOS ADAPTABLES SOBRE CUERPOS TIPO ERMO

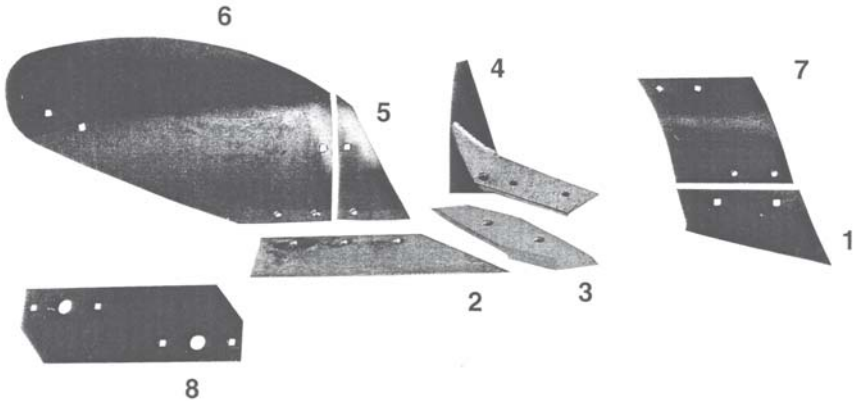

ARTICOLO SX	ARTICOLO DX	DESCRIZIONE	RIF.
56824	**56716**	VOMERE PER AVANVOMERE TIPO ERMO A29 - CA105AD - CA105AS	1
56825	**56717**	VOMERE PER AVANVOMERE TIPO ERMO A30 - CA106AD - CA106AS	1
56826	**56718**	VOMERE TIPO ERMO A22 D - CA093AD - CA093AS	2
56827	**56828**	VOMERE TIPO ERMO A22 B - CA094AD - CA094AS	2
56829	**56719**	VOMERE TIPO ERMO GS 8 - 2 fori - CA031AD - CA031AS	2
56830	**56720**	VOMERE TIPO ERMO GS 9 - 3 fori - CA033AD - CA033AS	2
56831	**56721**	VOMERE TIPO ERMO GS 8B - 3 fori - CA032AD - CA032AS	2
56833	**56723**	LAMINO REVERSIBILE TIPO ERMO GS 10 - GS 11 - CA003AD - CA003AS	3
56834	**56724**	LAMINO TIPO ERMO B 55	3
56835	**56725**	LAMINO TIPO ERMO SENZA COLTRE B 57 - CA001AD - CA001AS	3
56836	**56726**	LAMINO TIPO ERMO CON COLTRE B 58 - CA002AD - CA002AS	3
56839	**56727**	SUPPORTO TIPO ERMO GS 2 - CA016AD - CA016AS - GS 11	4
56840	**56728**	PREVERSOIO TIPO ERMO A 32 - SD002AD - SD002AS	5
56841	**56729**	VERSOIO TIPO ERMO 2 ME	6
56842	**56730**	ALETTA PER AVANVOMERE TIPO ERMO A26 GRANDE - CA053AD - CA053AS	7
56843	**56731**	ALETTA PER AVANVOMERE TIPO ERMO A26T PICCOLA - CA055AD - CA055AS	7
56844	**56732**	ALETTA PER AVANVOMERE TIPO ERMO A28 GRANDE - CA054AD - CA054AS	7
56845	**56733**	ALETTA PER AVANVOMERE TIPO ERMO A28T PICCOLA - CA056AD - CA056AS	7
56846	**56734**	PIASTRA LATERALE TIPO ERMO A39	8
56847	**56735**	PIASTRA LATERALE TIPO ERMO A40	8
56848	**56736**	PIASTRA LATERALE TIPO ERMO C10 - CA073AD - CA073AS	8
56849	**56850**	PIASTRA LATERALE TIPO ERMO C10 M - CA074AD - CA074AS	8
56851	**56737**	PIASTRA LATERALE TIPO ERMO C11 - CA075AD - CA075AS	8
56852	**56853**	PIASTRA LATERALE TIPO ERMO C12 - CA076AD - CA076AS	8
56854	**56738**	PIASTRA TIPO ERMO A36 - CA071AD - CA071AS	8
56855	**56739**	PIASTRA TIPO ERMO B63 - CA072AD - CA072AS	8
56837	**56838**	SQUADRETTA LATERALE TIPO ERMO SQ2	-

Gli articoli qui descritti, prodotti da e/o per conto di CERMAG, sono da intendersi adattabili, quindi non originali, ai marchi indicati secondo REG. CE 1400/2002
All items described here, produced by and/or on behalf of CERMAG, are to be understood as adaptable, therefore not original, to the brands indicated according to REG. EC 1400/2002

segue RICAMBI PER ARATRI
RECHANGES POUR CHARRUES - EXCHANGES FOR PLOUGHS - ERSATZTEILEN FUER PFLUGE - RECAMBIOS PARA ARADOS

VOMERI - KUHN
SOC - KUHN
SHARE - KUHN
SCHARE - KUHN
REJAS - KUHN

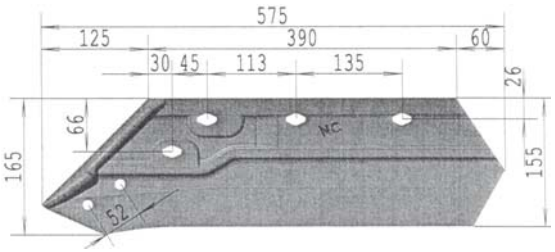

Il disegno rappresenta il particolare DX

ARTICOLO	DESCRIZIONE	OEM
57339	Vomere Destro	622134
57340	Vomere Sinistro	622135

VOMERI - KUHN
SOC - KUHN
SHARE - KUHN
SCHARE - KUHN
REJAS - KUHN

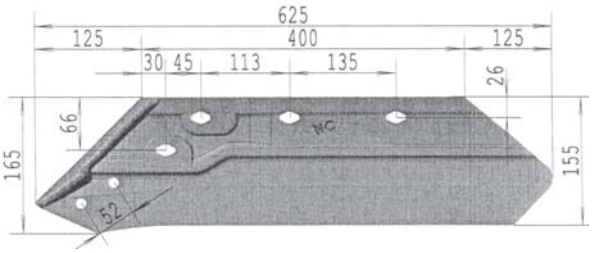

Il disegno rappresenta il particolare DX

ARTICOLO	DESCRIZIONE	OEM
57343	Vomere Destro	622136
57344	Vomere Sinistro	622137

VOMERI - KUHN
SOC - KUHN
SHARE - KUHN
SCHARE - KUHN
REJAS - KUHN

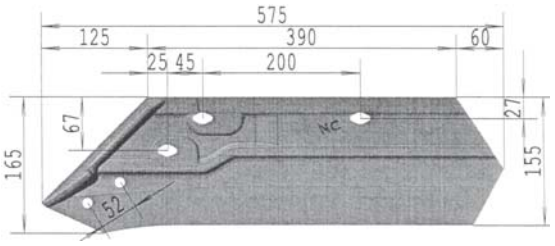

Il disegno rappresenta il particolare DX

ARTICOLO	DESCRIZIONE	OEM
57345	Vomere Destro	622140
57346	Vomere Sinistro	622141

VOMERI - KUHN
SOC - KUHN
SHARE - KUHN
SCHARE - KUHN
REJAS - KUHN

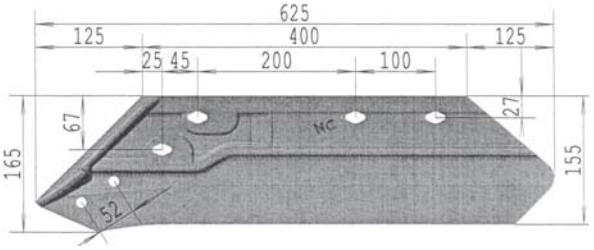

Il disegno rappresenta il particolare DX

ARTICOLO	DESCRIZIONE	OEM
57347	Vomere Destro	622142
57348	Vomere Sinistro	622143

VOMERINI - KUHN
SOCS DE RASETTE - KUHN
SKIM POINTS - KUHN
DUNGEREINLEGERSCHARE - KUHN
REJAS - KUHN



ARTICOLO	DESCRIZIONE	OEM
57349	Vomerino Destro	631102
57350	Vomerino Sinistro	631103
57351	Vomerino Destro/Sinistro	631104
57352	Vomerino Destro	631108
57353	Vomerino Sinistro	631109

PUNTA PER VOMERE - KUHN
POINTE POUR SOC - KUHN
SHARE TIPS - KUHN
SCHARSPITZEN - KUHN
REJAS - KUHN



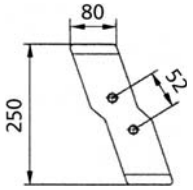

ARTICOLO	DESCRIZIONE	OEM
57341	Punta per Vomere Destra	622128
57342	Punta per Vomere Sinistra	622129

Gli articoli qui descritti, prodotti da e/o per conto di CERMAG, sono da intendersi adattabili, quindi non originali, ai marchi indicati secondo REG. CE 1400/2002
All items described here, produced by and/or on behalf of CERMAG, are to be understood as adaptable, therefore not original, to the brands indicated according to REG. EC 1400/2002

segue RICAMBI PER ARATRI
RECHANGES POUR CHARRUES - EXCHANGES FOR PLOUGHS - ERSATZTEILEN FUER PFLUGE - RECAMBIOS PARA ARADOS

PUNTE PER VOMERE - LEMKEN
POINTE POUR SOC - LEMKEN
SHARE TIPS - LEMKEN
SCHARSPITZEN - LEMKEN
REJAS - LEMKEN

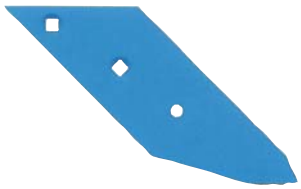

ARTICOLO	DESCRIZIONE	OEM
57326	Punta per vomere Destra Tipo B2S	3364150
57327	Punta per vomere Sinistra Tipo B2S	3364151

VOMERI - LEMKEN
SOC - LEMKEN
SHARE - LEMKEN
SCHARE - LEMKEN
REJAS - LEMKEN

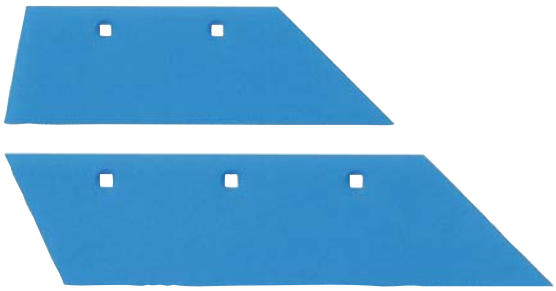

ARTICOLO	DESCRIZIONE	SPESSORE mm	NR. FORI	OEM
57328	Vomere Destro Tipo SB45	10	2	3352030
57329	Vomere Sinistro Tipo SB45	10	2	3352031
57330	Vomere Destro Tipo SB45D	12	2	3352130
57331	Vomere Sinistro Tipo SB45D	12	2	3352131
57332	Vomere Destro Tipo SB56	10	3	3352034
57333	Vomere Sinistro Tipo SB56	10	3	3352035
57334	Vomere Destro Tipo SB56D	11	3	3352134
57335	Vomere Sinistro Tipo SB56D	11	3	3352135

VOMERINI - LEMKEN
SOCS DE RASETTE - LEMKEN
SKIM POINTS - LEMKEN
DUNGEREINLEGERSCHARE - LEMKEN
REJAS - LEMKEN



ARTICOLO	DESCRIZIONE	OEM
57336	Vomerino Destro Tipo S270	3363710
57337	Vomerino Sinistro Tipo S270	3363711
57338	Vomerino Destro/Sinistro Tipo S360 - 08mm	3363724

Gli articoli qui descritti, prodotti da e/o per conto di CERMAG, sono da intendersi adattabili, quindi non originali, ai marchi indicati secondo REG. CE 1400/2002
All items described here, produced by and/or on behalf of CERMAG, are to be understood as adaptable, therefore not original, to the brands indicated according to REG. EC 1400/2002

segue RICAMBI PER ARATRI

RECHANGES POUR CHARRUES - EXCHANGES FOR PLOUGHS - ERSATZTEILEN FUER PFLUGE - RECAMBIOS PARA ARADOS

VOMERI - MORO ARATRI

SOC - MORO ARATRI
SHARE - MORO ARATRI
SCHARE - MORO ARATRI
REJAS - MORO ARATRI

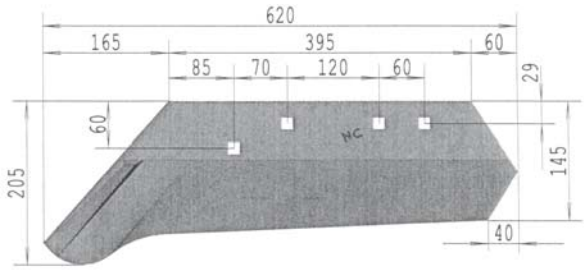

Il disegno rappresenta il particolare DX

ARTICOLO	DESCRIZIONE	OEM
57358	Vomere Destro	A5
57359	Vomere Sinistro	A5

VOMERI - MORO ARATRI

SOC - MORO ARATRI
SHARE - MORO ARATRI
SCHARE - MORO ARATRI
REJAS - MORO ARATRI

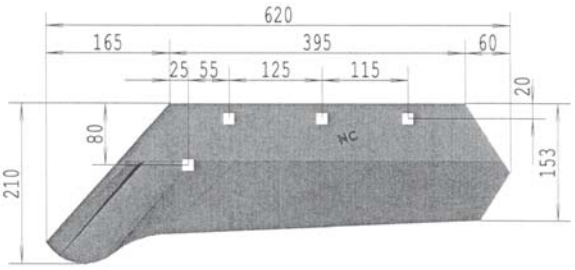

Il disegno rappresenta il particolare DX

ARTICOLO	DESCRIZIONE	OEM
57360	Vomere Destro	A7
57361	Vomere Sinistro	A7

VOMERI - MORO ARATRI

SOC - MORO ARATRI
SHARE - MORO ARATRI
SCHARE - MORO ARATRI
REJAS - MORO ARATRI

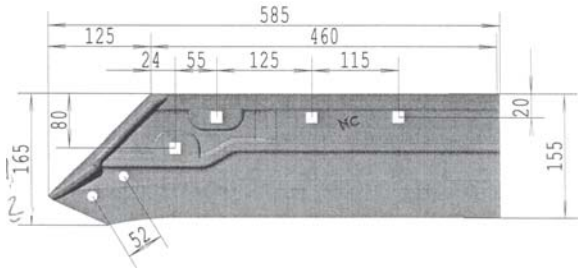

Il disegno rappresenta il particolare DX

ARTICOLO	DESCRIZIONE	OEM
57362	Vomere Destro	A7-2° 26044
57363	Vomere Sinistro	A7-2° 26045

VOMERINI - MORO ARATRI

SOCS DE RASETTE - MORO ARATRI
SKIM POINTS - MORO ARATRI
DUNGEREINLEGERSCHARE - MORO ARATRI
REJAS - MORO ARATRI

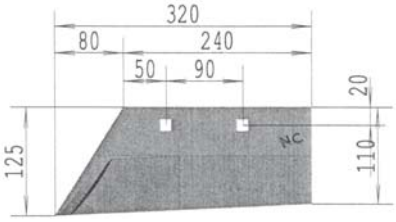

Il disegno rappresenta il particolare DX

ARTICOLO	DESCRIZIONE	OEM
57364	Vomerino Destro	30020
57365	Vomerino Sinistro	30021

PUNTA PER VOMERE - MORO ARATRI

POINTE POUR SOC - MORO ARATRI
SHARE TIPS - MORO ARATRI
SCHARSPITZEN - MORO ARATRI
REJAS - MORO ARATRI

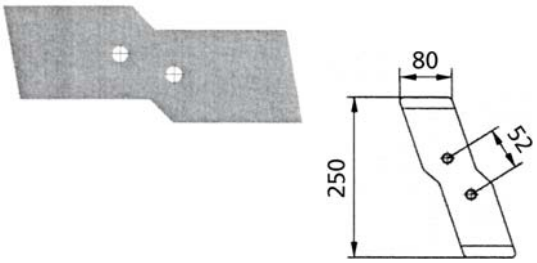

ARTICOLO	DESCRIZIONE	OEM
57341	Punta per Vomere Destra	622128
57342	Punta per Vomere Sinistra	622129

Gli articoli qui descritti, prodotti da e/o per conto di CERMAG, sono da intendersi adattabili, quindi non originali, ai marchi indicati secondo REG. CE 1400/2002
All items described here, produced by and/or on behalf of CERMAG, are to be understood as adaptable, therefore not original, to the brands indicated according to REG. EC 1400/2002

segue RICAMBI PER ARATRI
RECHANGES POUR CHARRUES - EXCHANGES FOR PLOUGHS - ERSATZTEILEN FUER PFLUGE - RECAMBIOS PARA ARADOS

VOMERI - MORO PIETRO
SOC - MORO PIETRO
SHARE - MORO PIETRO
SCHARE - MORO PIETRO
REJAS - MORO PIETRO

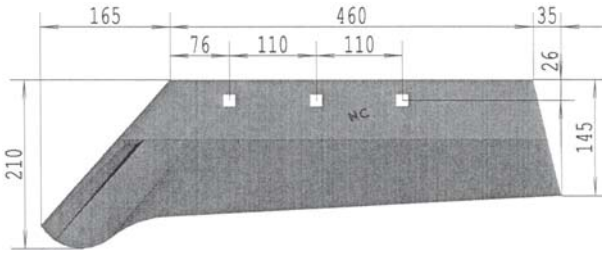

Il disegno rappresenta il particolare DX

ARTICOLO	DESCRIZIONE	OEM
57366	Vomere Destro	-
57367	Vomere Sinistro	-

VOMERI - MORO PIETRO
SOC - MORO PIETRO
SHARE - MORO PIETRO
SCHARE - MORO PIETRO
REJAS - MORO PIETRO

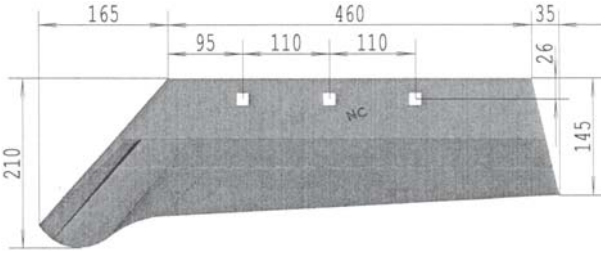

Il disegno rappresenta il particolare DX

ARTICOLO	DESCRIZIONE	OEM
57368	Vomere Destro	UN400
57369	Vomere Sinistro	UN400L

VOMERINI - MORO PIETRO
SOCS DE RASETTE - MORO PIETRO
SKIM POINTS - MORO PIETRO
DUNGEREINLEGERSCHARE - MORO PIETRO
REJAS - MORO PIETRO

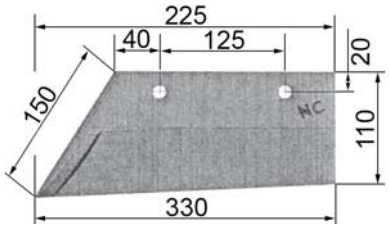

Il disegno rappresenta il particolare DX

ARTICOLO	DESCRIZIONE	FORO SVASATO
57370	Vomerino Destro	25÷13
57371	Vomerino Sinistro	25÷13

VOMERINI - MORO PIETRO
SOCS DE RASETTE - MORO PIETRO
SKIM POINTS - MORO PIETRO
DUNGEREINLEGERSCHARE - MORO PIETRO
REJAS - MORO PIETRO

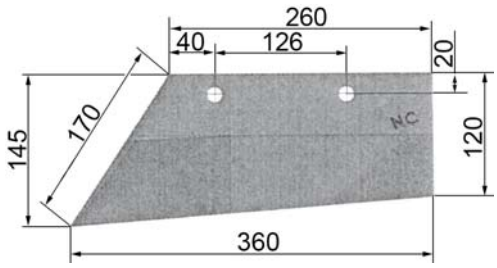

Il disegno rappresenta il particolare DX

ARTICOLO	DESCRIZIONE	FORO SVASATO
57372	Vomerino Destro	25÷14
57373	Vomerino Sinistro	25÷14

Gli articoli qui descritti, prodotti da e/o per conto di CERMAG, sono da intendersi adattabili, quindi non originali, ai marchi indicati secondo REG. CE 1400/2002
All items described here, produced by and/or on behalf of CERMAG, are to be understood as adaptable, therefore not original, to the brands indicated according to REG. EC 1400/2002

VOMERI IN ACCIAIO AL SILICIO per corpi a scalpello, forati e verniciati NARDI

SOCS EN ACIER AU SILICE pour corps de rasette, percés et peints NARDI
SILICON STEEL SHARES for NARDI perforated and painted chisel-share implements
SCHARE AUS SILIZIUMSTAHL für Meißelkörper, gelocht und lackiert NARDI
REJAS DE ACERO AL SILICIO para cuerpos de cincel, perforadas y pintadas NARDI

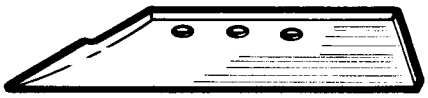



ARTICOLO	LATO	ATTREZZI SUI QUALI VENGONO MONTATI	OEM **NARDI**
56002	Dx	HR32 - 33 — QL 38/F - PRRP 48 — TR 20-21-30-31 — TRR 30-31 — QR 20-21-30-31 — QRR 30-31 — PR 20-21-30-31 — PRR 30-31 — VR 20-21-32-33 — VRR 32-33 - VM 30 — QM 30 — 5-7 HR 32-33 — 5-7 HRR 32-33 — 2 VR 32 CF — 3 AS 50 — M 7 — Z 7 — A 20 — BP 13 — TR 13 — VR 13 — BR 13 — BPH 17 — TR 15 — 3 VR 15 - NVR 70 x 40	1C43
56003	Sx		1CS43
56004	Dx	35 MRCU/A — 45-50 MRCU — 0 MRCAUG — 35 MRCUS/A — 45-50 MRCUS — 50 BRRCU/A — 55 BRCU/A — 60-65 BRCUA — 70 BRCU — 1 BRCAUG/F — 75 BRRCO — 45-50 ZRCU — 45-50 ZRCUI — 130 BTRRCO — 2 BRAUG/F 1-2 BT/G-GI — 1-2 TQR/F-FI — MRCPL 48 - 50-55-65 MRPS — MPSC 60-70 — 60 MZ/E— 60 MZS — 80-81-90-91 MZ/C — 80-90 MZS/A — BRCPL 80 — 95-100 BRPS/A — 100 BZ/E — 110 BZS — 110 BZS — 115 BDF — 120-121-130-131 BZ/D — 125 BZF — 130 BZS — 135 BDF — 180-181 BTZ/A — 180-181 BTZ/A — 130 TZ/E — 180 QTZ/E — MCP 48/H — MRCP 48/H — MRCP 47 — BCP 70/H — BRCP 68-70/H — BRCP 90/A — BRP 110/A — BTRP 100/A-110/A-160/A	9C53 (3 fori)
56158	Sx		9CS53 (3 fori)
56008	Dx	55 MRCU — 60 MRCUA — 1 MCUAG/F — MRPL 80 — 70 MRPS — 95 MPS/A — 100 MZ/C — 110 MZS — 115 MDF — 120 MZ/D — 125 MZ/D — 135 BRPS/A — 140 BZ/D — 180 BZ/A — MCP 58-70/H — MRCP 58-70/H — BTS 120 — BTSG 150	13C53
56009	Sx		13CS53
56010	DX	Carrellati: 3 MRAUG - 100 MRRCO/B - 80 MRRCO/B - 90 MRRCO/B Trainati: 70 DMR - 70 DMR/I 1 - 70 DMR/I 2 - 80 DMR - 80 DMR/I 1 - 80 DMR/I 2 - 4 BTR/H - 4 BTR/HI 1 - 4 BTR/F - 4 BTR/G - 4 BTR/FI - 4 BTR/GI - 4 BTR/HI 2 - 4 BTR/HI 3 - 5 BTR/G - 5 BTR/GI 1 - 5 BTR/GI 2 - 5 BTR/GI 3 - 6 BTR/B- 6 BTR/BI 1 - 6 BTR/GI 2 Portati: 150 MRPS/A - MRP 10Q/K - MRP 130/K MRP 160/B - MRP 160/A	16C53
56011	Dx	35 BTRCU/A - BRP 26/V - BRCPL 28/A - 35 BRPS/A - BPSC 28/30/A - 40 BZ/E - 60 BTZ/E - BTRCPL 38-48/A - BP 28/H - BRCP 28/H -'BTP 28.G - BTRCP 28/H - TQRCP 48/H - DAP 18/A - TQPRT 60/C - TQRT 60L	5C54
56012	Sx		5CS54
56013	Dx	35 BRCU/A — 35 BRCUS/A — 45-50 BTRCU/A — 0 BTCAUG — 1 BTCAUG/F - 00 BT/F-G — 00 BT/FI-GI — MCPL 15 — MCP2L 18 — BPG 50 — MPSC 28/A — BRCPL 38/A — 40 BRPS/A — BPSC 50 — ZCPL 28 — MCP 18/A — BP 38/H — BP 38G — BRCP 38/H — BRCP 39/H — BTRCP 48/H - TQRCP 70/H — DAP 28/A — ZAP 35	6C54
56014	Sx		6CS54
56015	Dx	30 MRCU/A — 30 MRCUS/A — 30-45-50 BRCU/A — 0 BCAUG/A — 0 BRAUG/A — 30-45-50 BRCUS/A — 2 BTCAUG/F — 30 ZRCU — 35 ZRACU — 35 ZRACUI — 0 BT/F-G — 0 BT/FI-GI — 0 BTR/F-G — 0 BTR/FI-GI — O TQR/F-FI — MCPL 28 — MRCPL 28-38/A — MPG 50 — 35-40 MRPS/A — MPSC 30/A — 40 MZ/E — BRCPL 48/A — 50-70 BRPS/A — BPSC 50-60 — BPSC 70/A — 50-60-80-90 BZ/E — 60 BZS — 80-90 BZS/A — 90 BTZ/E — 100 BTZ — 110 BTZS — BTRCPL 80 — 120 TZ/E -— 120-130 QTZ/E — ZCPL 38-48 — MCP 38/H — MP 46/H — MRCP 28-38/H — BP 48-58/H — BRCP 48-58/H — BTP 38G — BTRCP 52-70-80/H — TQRT 80-150/C — QPRT 130-140-150/C — PERT 130/C — TQRT 90/C — QPS 140 U/A — PES 140 U/A — DAP 38-48/A — ZAP 45-60 — EEP 130.FS — TQS 150 — PESS 150 — BTP 60.SI — TQP 80-90.SI	7C54
56016	Sx		7CS54
56017	—	65 MRCUA — 70 MRCU — 2 MARAUG/F — 70 MRRCO/B — 3 BRRAUG/A — 80-90-100 BRRCO/B — 21/2-3-4 BT/F-G — 21/2-3-4 BT/FI-GI — 4 BTP — 4 BTP/I — 3 BTR/F-G — 3 BTR/FI-GI — 3-4-41/2 TQR/F-FI — 150 BRPS/B — MRP 90/H — BRP 120/K — BRP 160/A — MS 120	12C54

Gli articoli qui descritti, prodotti da e/o per conto di CERMAG, sono da intendersi adattabili, quindi non originali, ai marchi indicati secondo REG. CE 1400/2002
All items described here, produced by and/or on behalf of CERMAG, are to be understood as adaptable, therefore not original, to the brands indicated according to REG. EC 1400/2002

segue RICAMBI PER ARATRI
RECHANGES POUR CHARRUES - EXCHANGES FOR PLOUGHS - ERSATZTEILEN FUER PFLUGE - RECAMBIOS PARA ARADOS

VOMERINE IN ACCIAIO AL CARBONIO forate e verniciate NARDI

SOCS EN ACIER AU CARBONE percés et peints NARDI
CARBON STEEL SHARES perforated and painted NARDI
SCHARE AUS NORMSTAHL gelocht und lackiert NARDI
REJAS DE ACERO AL CARBONO perforadas y pintadas NARDI

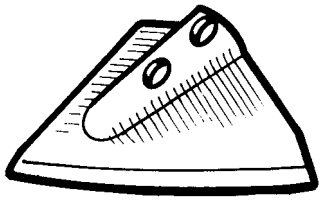

ARTICOLO	LATO	ATTREZZI SUI QUALI VENGONO MONTATI	OEM NARDI
56018	-	5-7-9 TM — 11-13 TM/A — 7-11-13-15 TMR/A — 9 TMR	2C430

SCALPELLI IN ACCIAIO BORO-CARBONIO forati e verniciati NARDI

POINTES EN ACIER BORE-CARBONE percées et peintes NARDI
CHISEL-SHARES IN BORON-CARBON STEEL perforated and painted NARDI
MEISSEL AUS BOR-KOHLENSTOFFSTAHL gelocht und lackiert NARDI
CINCELES DE ACERO BORO-CARBONO perforadas y pintadas NARDI

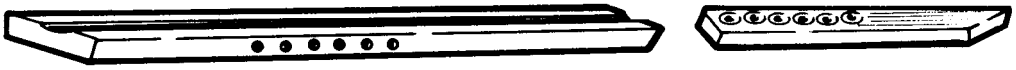

ARTICOLO	LATO	ATTREZZI SUI QUALI VENGONO MONTATI	OEM NARDI
56019 (30x32)	Dx	30 BRCU/A — 30 BRUCUS/A — 35 BTRCU/A — BRP 26/V — BRCPL 28/A — 35 BRPS/A — BPSC 28-30/A — 40-50 BZ/B — 60-90 BTZ/E — BTRCPL 38-48/A — 120 QTZ/E - BP 28/H — BRCP 28/H — BTP 28-38G — BTRCP 28/H — TQRCP 48/H — TQRT 80/C — QPRT 130/C — PER 130/C — DAP 18/A — TQPRT 60/C — TQRT 60L — EEP 130FS - BTP 60 SI — TQP 80 SI	5C63
56020 (30x32)	Sx		5CS63
56021 (40x25)	Dx	30 BTRCU — BRVP2L 18 — BVCPL 15 — BTRCPL 28 — BRP 21 — BTRCP 18-28 — QL 38/F PRRP 48 — BRVP 18 — TR 30-31 — TRR 30-31 — QR 30-31 — QRR 30-31 — PR 30-31 PRR 30-31 — VR 32-33 — VRR 32-33 — VM 30 — QM 30 — 5-7 HRR 32-33 — 2 VR 32 CF — 3 AR 30 — BP 13 — BPH 17 - BPS 20 — BPK 35 — BPSC 22	2C62
56022 (40x25)	Sx		2CS62
56023 (35x35)	Dx	30 MRCU/A — 30 MRCUS/A — 35-45 BRCU/A — 50 BRCU/A — 0 BCAUG/A — 0 BRAUG/A — 35-45 BRCUS/A — 50 BRCUS/A — 45-50 BTRCU/A — 0 BTCUAG — 1-2 BTCAUG/F — 30 ZRCU — 35 ZRA-CU — 35 ZRACUI — 0 BTR/F-G — 0 BTR/FI-GI — 00-O BT/F-G — 00-O BT/FI-GI — 0 TQR/F-FI — MCPL 15 — MCP2L 18 — MCPL 28 — MRCPL 28-38/A — MRCPL 38-48/A — 35-40 MRPS/A — MPSC 28-30/A — MPG 50 — BPG 50 — MPSC 50 — 40 MZ/E — BRCPL 38-48/A — 40-50-70 BRPS/A — BPSC 50-60 — BPSC 70/A — 60-80-90 BZ/E - 60 BZS — 80-90 BZS/A — 100 BTZ — 110 BTZS — BTRCPL 80/A — 120 TZ/E — 130 QTZ/E — ZCPL 28-38-48 — MCP 18/A — MCP 38/H — MP 46/H — MRCP 38-38/H - BP 38-48-58/H — BP 38/G — BRCP 38-39-48-58/H — BTRCP 48-52-70-80/A — TQRCP 70/H — TQRT 150/C — QPRT 140/C - QPRT 150/C - TQRT 90/C — QPS 140 S/A — PES 140 U/A — DAP 28-38-48/A — ZAP 35-45-60 — TQS 150 — PESS 150 — TQP 90 SI	6C64
56024 (35x35)	Sx		6CS64
56025 (40x40)	Dx	35 MRCU/A — 45-50 MRCU — 0 MRCAUG — 35 MRCUS/A — 45-50 MRCUS — 50 BRRCU/A — 55 BRCU/A — 60-65 BRCUA — 1 BRCUAG/F — 45-50 ZRCU — 45-50 ZRCUI — 1 BT/F-G — 1 BT/FI-GI — 1 TQR/F-FI — MRCPL 48 — 50-55-65 MRPS — MPSC 60-70 — 60 MZ/E — 60 MZS — 80-90 MZ/C - 80-90 MZS/A — BRCPL 80 — 95-100 BRPS/A — 100 BZE — 110 BZS — 115 BDF — 120-130 BZ/D — 125 BZ/F — 130 BZS — 135 BDF — 180 BTZ/A — 130 TZ/E — 180 QTZ/E — MCP 48/H — MRCP 47 — MRCP 48/H — BCP 70/H — BRCP 68-70/H — BRCP 90/A — BRTP 100/A — BTRP 110/A — BTS 100	9C63
56026 (40x40)	Sx		9CS63
56027 (45x45)	Dx	55 MRCU — 60 MRCUA — 1 MCUAG/F — 70 BRCU — 2 BRAUG/F — 75 BRRCO — 130 BTRRCO — 2BT/F-G — 2 BT/FI-GI — 2 TQR/F-FI — MRPL 80 — 70 MRPS — 95 MPS/A — 81-91-100 MZ/C — 110 MZS — 115 MDF — 120 MZ/D - 125 MZ-D — 135 BRPS/A — 121-131-140 BZ-D — 180 BZ-A — 181 BTZ/A — MCP 58/70/H — MRCP 58-70/H — BRP 110/A — BTRP 160/A — BTS 120	11C63
56028 (45x45)	Sx		11CS63
56029 (50x50)	Dx	65 MRCUA — 70 MRCU — 2 MRAUG/F — 70 MRRCO/B — 3 BRRAUG/A — 80-90-100 BRRCO/B — 21/2-3-4 BT/F-G — 21/2-3-4 BT/FI-GI — 4 BTP — 4 BTPI — 3 BTR/F-G — 3 BTR/FI-GI — 3-4-41/2-TQR/F-FI — 150 BRPS/B — MRP 90/H — BRP 120/K — BRP 160/A — MS 120 — MRP 100/K	12C63
56856 (50x50)	Sx		12CS63
56030 (55x55)	-	3 MRAUG — 80-90 MRRCO/B — 70 DMR — 70 DMR/I — 4 BTR/F-G — 4 BTR/FI-GI — 150 MRPS/A — MRP 130/K	17C63

Gli articoli qui descritti, prodotti da e/o per conto di CERMAG, sono da intendersi adattabili, quindi non originali, ai marchi indicati secondo REG. CE 1400/2002
All items described here, produced by and/or on behalf of CERMAG, are to be understood as adaptable, therefore not original, to the brands indicated according to REG. EC 1400/2002

segue RICAMBI PER ARATRI
RECHANGES POUR CHARRUES - EXCHANGES FOR PLOUGHS - ERSATZTEILEN FUER PFLUGE - RECAMBIOS PARA ARADOS

SUPPORTI SCALPELLO IN ACCIAIO AL CARBONIO forati e verniciati NARDI

SUPPORTS POINTE EN ACIER AU CARBONE percés et peints NARDI
CHISEL-SHARES IN BORON-CARBON STEEL perforated and painted NARDI
MEISSELTRÄGER AUS NORMSTAHL gelocht und lackiert NARDI
SOPORTES CINCEL DE ACERO AL CARBONO perforados y pintados NARDI

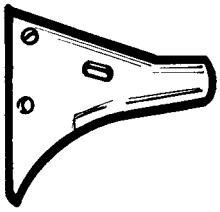

ARTICOLO	LATO	ATTREZZI SUI QUALI VENGONO MONTATI	OEM **NARDI**
56031	Dx	carrellati - 30 BRCU/A — 30 BRCUS/A — 35 BTRCU/A portati - BRP 26V — BRCPL 28/A — 35 BRPS/A — BPSC 28/30/A — 40-50 BZ/E — 60-90 BTZ/E — BTRCPL 38-48/A — 120 QTZ/E — BP 28/H — BRCP 28/H — BTP 28-38G — TQPRT 60/C — TQRT 60L - EEP 130.FS — BTP 60.SI — TQP 80.SI — BTRCP 28/H — TQRCP 48/H — TQRT 80/C — QPRT 130/C — PERT 130/C — DAP 185A	5C83
56032	Sx		5CS83
56033	Dx	35-45 BRCU/A — 0 BCAUG/A — 35-45 BRCUS/A — 45-50 BTRCU/A — 0 BTCAUG - 1 BTCAUG/F — 30 ZRCU — 00.0 BT/F-G — 00 BT/FI-GI — 0 TQR/F-FI — MCPL 15 — MCP2L 18 — MCPL 28 — MRCPL 28/A — BPG 50 — 35 MRPS/A — MPSC 28-30/A — 40 MZ/E — BRCPL 38/A — PRCPL 38/48/A — BRCPL 48/A — 40-50 BRPS/A — BPSC 50-60 — 60-80 BZ/E — 100 QTZ/E — ZCPL 28-38 — MCP 18/A — MRCP 28/H — BP 38-48/H — BP 38G — BRCP 38-39-48/H — BTRCP 48-52-70/H — TQRCP 70/H — QPRT 140/C — TQRT 90/C — QPS 140 U/A — PES 140 U/A — DAP 28-38/A — ZAP 35-45 — TQP 90.SI	6C83
56034	Sx		6CS83
56035	Dx	30 MRCU/A — 30 MRCUS/A — 50 BRCU/A — 0 BRAUG/A — 50 BRCUS/A — 2BTCAUG/F — 35 ZRACU — 35 ZRACUI — 0 BTR/F-G — 0 BTR/FI-GI — MRCPL 38A — MPG 50 — 40 MRPS/A — 70 BRPS/A — BPSC 50 — BPSC 70/A — 90 BZ/E — BTRCPL 80 — 120 TZ/E — ZCPL 48 — MCP 38/H — MP 46/H - MRCP 38/H — BP 58/H — BRCP 58/H — BTRCP 80/H — TQRT 150/C — QPRT 150/C — DAP 48/A — ZAP 60 — TQS 150 — PESS 150	8C83
56036	Sx		8CS83
56037	Dx	35 MRCU/A — 45-50 MRCU — 0 MRCAUG — 35 MRCUS/A — 45-50 MRCUS — 50 BRRCU/A — 55 BRCU/A — 60-65 BRCUA — 1 BRACAUG/F — 45-50 ZRCU — 45-50 ZRCUI — 1 BT/F-G — 1 BT/FI-GI — 1 TQR/F-FI — MRCPL 48 — 50-55-65 MRPS — MPSC 60-70 — 60 MZ/E — 80-90 MZ/C — BRCPL 80 — 95-100 BRPS/A — 100 BZ/E — 120-130 BZ/D — 125 BZ/F — 180 BTZ/A — 130 TZ/E — 180 QTZ/E — MCP 48/H — MRCP 47 — MRCP 48/H — BCP 70/H — BRP 68-70/H — BRCP 90/A — BRTP 100-110/A — BS 100	9C83
56038	Sx		9CS83
56039	Dx	70 BRCU — 2 BRAUG/F — 75 BRRCO — BT/F-G — 2 BT/FI-GI — 2 TQR/F-FI — 81-91 MZ — 121-131 BZ/D — 181 BTZ/A — BRP 110/A — BTRP 160/A	11C83
56040	Dx	55 MRCU — 60 MRCUA — 1 MCAUG/F — MRPL 80 — 70 MRPS — 95 MPS/A — 100 MZ/C — 120 MZ/D — 125 MZ/D — 135 BRPS/A — 140 BZ/D — 180 BZ/A — MCP 58-70/H — BTS 120 — MRCP 58-70/H	12C83
56041	Dx	65 MRCUA — 70 MRCU — 2 MRAUG/F — 70 MRRCO/B — 3 BRRAUG/A — 75 BRRCO — 80-90-100 BRRCO/B — 130 BTRRCO — 21/2 BT/F-G — 21/2-3-4 BT/FI-GI — 4 BTP — 4 BTP/I — 3 BTR/F-G — 3 BTR/FI-GI — 3-4-41/2 TQR/F-FI — 150 BRPS/B — MRP 90 — MRP 100/K — BRP 120/K — BRP 160/A — MS 120	13C83

Gli articoli qui descritti, prodotti da e/o per conto di CERMAG, sono da intendersi adattabili, quindi non originali, ai marchi indicati secondo REG. CE 1400/2002
All items described here, produced by and/or on behalf of CERMAG, are to be understood as adaptable, therefore not original, to the brands indicated according to REG. EC 1400/2002

segue RICAMBI PER ARATRI
RECHANGES POUR CHARRUES - EXCHANGES FOR PLOUGHS - ERSATZTEILEN FUER PFLUGE - RECAMBIOS PARA ARADOS

TALLONI IN ACCIAIO AL SILICIO NARDI
TALONS EN ACIER AU SILICIUM NARDI
NARDI HEEL CASTINGS IN SILICON STEEL
ANLAGEN AUS SILIZIUMSTAHL NARDI
TALONES DE ACERO AL SILICIO NARDI

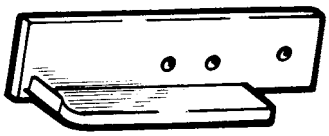

ARTICOLO	LATO	ATTREZZI SUI QUALI VENGONO MONTATI	OEM **NARDI**
56042	Dx	carrellati: 30-35 MRCU/A — 45-50-55-70 MRCU — 60 MRCUA - 0 MRCAUG — 70 MRRCO/B — 30-35 MRCUS/A — 45-50 MRCUS — 30-35-45-50-55-70 BRCU/A — 50 BRRCU/A — 60-65 BRCUA — 0 BCAUG/A — 0 BRAUG/A — 1 BRACAUG/F — 2 BRAUG/F — 80-90-100 BRRC0/B — 30-35-45-50 BRCUS/A — 35-45-50 BTRCU/A — 0 BTAUG — 1-2 BTCAUG./F — 30-35 ZRCU — 45-50 ZRCU — 35 ZRACUI — 45-50 ZRCUI trainati: 0 BTF/F-G — 0 BTF/FI-GI — 00-0-1-2 BT/F-G — 00-1-2 BR/FI-GI — 0-1-2 TQR/F-FI portati: MCPL 15 — MCP2L 18 — MPSC 28-30/A — MPSC 50-60-70 — 150 BRPS/B 28/30 — BPSC 50-60 — 60 BZS — 80-90 BZS/A — 110 BZS — 115 BDF — 60 BTZ/E — 100 BTZ — 120-121-130-131-140 BZ/D — 130 BZS — 135 BDF — 180 BZ/A — 180-181 BTZ/A — 120-130 TZ/E — 120-180 QTZ/E — MRP 90/H — BTP 28G — DAP 18-28-38-48/A — ZAP 35-45 — ZAP 60 — BS 100 — 40-60-80-90-100 BZ/E	5C118
56386	Sx		5CS118
56043		vecchia produzione: 1-11/2-2-21/2 ZRAU - 0-1 MAU — 0-1 MDAU — 11/2 BLRAU — 0-1-11/2 MRAU — 0-1-11/2 MRAU/SP — 2-3 BAU — 2-21/2-3-4 BRAU — 21/2 BLRAU — 3 TRAU — 0 MAUG — 1-2 BAGU — 3 TAUG — 1 DZM — 2-3 ZB — 2-3 DZMB — 1-2 DBT/A-B — 1-2 BT — 2-3 DTQP — 2QPR — MPL 48 — BP 70/D — MRPL 22-42 — ZPL 45 — 2-3 BDAU	9C113
56044		vecchia produzione: 2 TQR/A-B-C — 2 TQR/CI — BP 70/D — 2-3 BDAU — 21/2-4 BRAU — 1-2 BAUG — 3 TAUG — 2-3 DZMB — 2-3 ZB — 1-2 DBT/A-B — 1-2 BT/A-B-C — 2 DTQ — 2 TQR — 2-3 DTQP — 3 QPR — 2 BTR	9C113A
56045		carrellati: 3BRRAG/A vecchia produzione: 1-2 MAUG — 2 MAU — 2 MDAU — 2 MRAU — 3-5 BAUG — 2-3 DZM — 3 BRAUG — 3 BTR/C — 41/2 TR/A-B-C — 5 TQR — 2 RM/A — 2 RM/AI — 2-31/2-3 BT/A-B-C-D-E — 4 BT/A-B — 2 BTR/A-B-C — 4 BTR/A-B-C — 4 BTR/CI — 3-4 TQR/A-B — 2 DMIG/A-B — 3 DBTR — 4 DTQR — 4 DTQP — 4 RDTQP — 4-5 QPR — 5 DTQP — MPL 50 — MP2 50 — MP 50 — MRPL 50 — MRP2L 50 — MRP 55 — MPP 50-60 — MRPL 50-61 — 3 BT/EI	12C113
56046		carrellati: 3 BRRAUG/A trainati: 21/2-3-4 BT/F-G — 21/2-3-4 BT/FI-GI — 4 BTR — 4 BTP/I — 3-4 BTR/F-G — 3-4 BTR/FI-GI — 4-41/2 TQR/F-FI vecchia produzione: 4 BTSP/F-FI — 3 BRAUG — 3 BRRAUG — 5 BAUG — 21/2 BTA/A-B-C-D-E — 21/2 BT/EI — 3 BT/A-B-C-D-E — 3 BT/EI — 4 BT/B — 4 BT/BI — 4 BTSP — 5 TQR — 4 BTSP/I — 3 TQR/BI — 4 TQR/B — 4 TQR/BI — 5 DQPR — 3-4 RDTQP — 4-5 DTQP — 41/2 TQR/C	12C113A
56047		carrellati: 65 MRCUA — 1 MCAUG/F — 2 MRAUG/F trainati: 21/2-3-4 BT/F-G — 21/2-3-4 BT/FI-GI — 4 BTP — 4 BTPI — 3-4 BTR/F-G — 3-4-41/2 TQR/F-FI	12C113L
56048		carrellati: 3MRAUG vecchia produzione: 5MAUG — 3-4 DMIG/A-B — 0 DMRR — 5 DBR — 000 DMR/A-B-C-D-E — 000 DMR/EI — 000-00-00 DMR/2 — 000-00-0 DMR/21 — 000 DMRR/A-B-C-D-E — 000 DMRR/EI — 000 DMRR/EI — 000 DMRR/2 — 000 DMR/2I — 00-0 DMR/A-B-C-D-E-F — 00-0 DMR/FI — 0 DMRR/A-B-C-D-E-F — 0 DMRR/FI — 0 DMRR/2 — 5BTR/B	16C113
56049		carrellati: 80-90 MRRCO/B trainati: 70-80 DMR — 70-80 DMR/I — 5 BTR/F-G — 5BTR/FI-GI — 6 BTR/B — 6 BTR/BI	16C113A

Gli articoli qui descritti, prodotti da e/o per conto di CERMAG, sono da intendersi adattabili, quindi non originali, ai marchi indicati secondo REG. CE 1400/2002
All items described here, produced by and/or on behalf of CERMAG, are to be understood as adaptable, therefore not original, to the brands indicated according to REG. EC 1400/2002

segue RICAMBI PER ARATRI
RECHANGES POUR CHARRUES - EXCHANGES FOR PLOUGHS - ERSATZTEILEN FUER PFLUGE - RECAMBIOS PARA ARADOS

SUOLE IN ACCIAIO AL CARBONIO NARDI
SEMELLES EN ACIER AU CARBONE NARDI
NARDI SHOES IN CARBON STEEL
SOHLEN AUS SILIZIUMSTAHL NARDI
ZAPATAS DE ACERO AL CARBONO NARDI

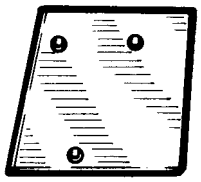

ARTICOLO	LATO	ATTREZZI SUI QUALI VENGONO MONTATI	OEM **NARDI**
56050	Dx	carrellati: 35 BTRCU/A portati: BRP 26V — BRCPL 28/A — 35 BRPS/A — BPSC 28/30A — 40 BZ/E — 60 BTZ/E — BTRCPL 38-48/A — BP 28/H — BTP 28G — BRCP 28/H — BTRCP 28/H — TQRCP 48/H — DAP 18/A — TORT 60/C — TQRT 60L	5C115
56387	Sx		5CS115
56051	Dx	carrellati: 35 TRCU/A portati: BRP 26V — BRCPL 28/A — 35 BRPS/A — BPSC 28/30/A — 40 BZ/E — 60 BTZ/E — BTRCPL 38-48/A — BP 28/H — BTP 28G — BRCP 28/H — BTRCP 28/H — TQRCP 48/H — TQPRT 60/C — TQRT 60L	5C115A
56857	Sx		5CS115A
56052	Dx	carrellati: 35 -45 BRCU/A — 34-35 BRCUS/A — 0 BTCUAG — 1 BTUCAG/F vecchia produzione: 35-45 BRCU — 1BTCUAG — 00 MCAU/I — 00-0-1-11/2 BRCAU — 1 BTCAU — 00-0-1-11/2 BRCAUS/S - 0 TQR/A-B — MPFS 30 — BRPO 38 — 1-11/2-2-21/2 BTRCAU	6C115
56388	Sx		6CS115
56053	Dx	carrellati: 35 -45 BRCU/A — 0 BCAUG/A — 35-45 BRCUS/A — 45-50 BTRCU/A — 0 BTCAUG — 1 BTCUAG/F trainati: 00-0 BT/F-G — 00-0 BT/FI-GI — 0 TQR/F-FI portati: BRCPL 38/A — BPG 50 — BRCPL 38/48/A — 40-50 BRPS — BPSC 50-60 — 60-80 BZ/E — 60 BZS/A — 100 BTZ — BP 38G — BP 38-48/H — BRCPP 38-399-48/H — BTRCP 48-52-70/H — TQRCP 70/H — QPRT 140/C — TQRT 90/C — QPS 140 U/A — PES 140 U/A — TPQ 90 SI — BRCPL 48/A	6C115A
56858	Sx		6CS115A
56054	Dx	carrellati: 0 BCUAG/A — 45-50 BTRCU/A — 30 ZRCU trainati: 00-0 BT/F-G — 00-0 BT/FI-GI — 0 TQR/F-FI portati: MCPL 15 — MCP2L 18 — BPG 50 — 60-80 BZ/E — 60 BZS — 80 BZS/A — 100 BTZ — ZCPL 28-38 — MCP 18/A — MRCP 28/H — BP 38/H — BP 38/G — BP 48/H — BRCP 38-39-48/H — BRTCP 48-52-70/H — TQRCP 70/H — DAP 28-38/A — ZAP 35-45 — TQP 90.SI	6C115L
56859	Sx		6CS115L
57561	Dx	carrellati: 50 BRCU/ A · O BRAUG/ A · 50 BRCUS/ A · 2 BTCAUG/F trainati · O BTR/F-G · O BTR/FI -GI portati · 70 BRPS/ A · BPSC 70/ A · 90 BZ/E · 90 BZS/ A · BTRCPL 80/ A · 120 TZ/E · BP 58/H · BRCP 58/H vecchia produzione · 50 BRCU · O BRAUG · 2 BTCAUG · 70BRPS · BPSC 70 · 90 BZ · 90 BZ7C · 120 TZ · 120 TZ/D · BTRCPL 80 · BP 58/D-F · BRCP 58/D-F-G · BTRCP 80/D-F · TQRT 150/A · QPRT 150/A · ZBAP 90/A · 1 ½ BT/A-B-C-D-E · 2 LBT · 3 TQR/A-B · 4 QPR · 2 BTRZ/A/B/C	8C115A
57562	Sx		8CS115A
57563	Dx	carrellati · 30 MRCU/A · 30 MRCUS/A · 50 BRCU/A · O BRAUG/A · 50 BRCUS/A · 2 BTCAUG/F trainati · O BTR/F-G · O BTR/FI-GI portati· MPG 50 · 90 BZ/E · 90 BZS/A · 120 TZ/E · MCP 38/H · MP 46/H · MRCP 38/H · BP 58/H · BRCP 58/H · BTRCP 80/H vecchia produzione · 30 MRCU · 50 BRCU · O BRAUG · 2 BTCAUG · 90 BZ · 90 BZ/C · 120 TZ · 120 TZ/D · MCP 38/F · MRCP 38/D-F · BP 58/DF · BRCP 58/D-F-G · BTRCP 80/D-F · ZBAP 90/A · 00 MRAU · 00 MRAU/SL ·00 MCAU · 00 MRCAU · 00 MRCAUS/S · O ZRAU · 1 ½ BRRCAU · 1 ½ BRRCAU/S · O BTR · MRCPC 36 · MPFS 40 · MRPO 38 · MP 38-46 · BRCPL 55 · BRPF 58	8C115
57564	Sx		8CS115
56055	Dx	carrellati: 35 MRCU/A — 45 MRCU — 0 MRCUAG — 35 MRCUS/A — 45 MRCUS — 50 BRRCU/A — 55 BRCU/A — 60-65 BRCUA — 70 BRCU — 1 BRCAUG/F — 2 BRAUG/F - 45-50 ZRCU — 45-50 ZRCUI trainati: 1-2 BT/F-G — 1-2 BT/FI-GI — 1-2 TQR/F-FI portati: 100 BZ/E — 110 BZS — 130 TZ/E — 180 QTZ/E — MCP 48/H — MRCP 47 — MRCP 48/H — BCP 70/F — BRCP 68-70/H — BRCP 90/A — BTRP 100-110A	9C115
56860	Sx		9CS115
57559	Dx	carrellati · 50 BRRCU/A · 55 BRCU/A · 60-65 BRCUA · 70 BRCU · 1 BRCAUG/F · 2 BRCAUG/F · 75 BRRCO · 130 BTRRCO trainati· 1-2 BT/F-G · 1-2 BT/FI-GI · 1-2 TQR/F-FI portati· BRCPL 80 · 95-100 BRPS/A · 100 BZ/E · 110 BZS · 115 BDF · 120-121-130-131 BZ/D · 125 BZF · 130 BZS · 135 BDF · 180-181 BTZ/A · 130 TZ/E · 180 QTZ/E · BCP 70/H · BRCP 68-70/H · BRCP 90/A · BRP110/A · BTRP 100-110-160/A · BTS 100	9C115L
57560	Sx		9CS115L
56056	Dx	carrellati: 50 BRRCU/A — 55 BRCU/A — 60-65 BRCUA — 70 BRCU — 1 BRCAUG/F — 2 BRCAUG/F — 75 BRRCO — 130 BTRRCO trainati: 1-2 BT/F-G — 1-2 BT/FI-GI — 1-2 TQR/F-FI portati: BRCPL 80 — 95-100 BRPS/A — 100 BZ/E — 110 BZS — 115 BDF — 120-121-130-131 BZ/D — 125 BZF — 130 BZS — 135 BDF — 180-181 BTZ/A — 130 TZ/E — 180 QTZ/E — BCP 70/H — BRCP 68-70/H — BRCP 90/A — BRP 110/A — BTRP 100-110-160/A — BTS 100	9C115AL
56861	Sx		9CS115AL
57565	-	carrellati · 65 MRCUA · 2 MRAUG/F · 3 BRRAUG/A trainati· 2½-3 BT/F-G · 2½3 BT/FI-GI · 3 TQR/F-FI vecchia produzione · 65 MRCU · 2 MRAUG · 2 MAUG · 3 BRAUG · 3 BRRAUG · 2½ BT/A-B-C-D-E · 2½ LBT · 3 TQR/A-B · 4 QPR · 2 BTRZ/A-B-C	12C143
56058	-	trainati: 4BT/F-G — 4 BT/FI-GI — 4 BTP — 4 BTP/I — 3 BTR/G — 3 BTR/GI — 4-41/2-5 TQR/F-FI vecchia produzione: 3 MRAU — 5 QPR — 4 BT/A-B — 3 BTR/A-B-F — 4 BTSP	15C143

Gli articoli qui descritti, prodotti da e/o per conto di CERMAG, sono da intendersi adattabili, quindi non originali, ai marchi indicati secondo REG. CE 1400/2002
All items described here, produced by and/or on behalf of CERMAG, are to be understood as adaptable, therefore not original, to the brands indicated according to REG. EC 1400/2002

segue RICAMBI PER ARATRI
RECHANGES POUR CHARRUES - EXCHANGES FOR PLOUGHS - ERSATZTEILEN FUER PFLUGE - RECAMBIOS PARA ARADOS

VERSOI NARDI
VERSOIRS NARDI
NARDI MOLDBOARDS
STREICHBLECHE NARDI
VERTEDERAS NARDI

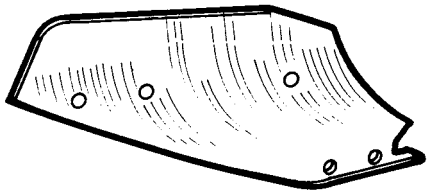

ARTICOLO	LATO	ATTREZZI SUI QUALI VENGONO MONTATI	OEM **NARDI**
56115	Dx	portati: QL 38/F — PRRP 48 attrezzature da vigneto: TR 21-30 — TRR 30 — QR 21-30 — QRR 30 — PR 21-30 — PRR 30 — VR 21 — QM 30 — VM 30 vecchia produzione: O PER — 1 ETR — VC 30 — TR 40 — VR 40 — VR 30 — HR 30 — VRR 30 — HRR 30 — PRP 48 — VR 10-16	2C173B
56116	Sx		2CS173B
56119	Dx	carrellati: 35 BTRCU/A portati: BRP 25/V — BRCPL 28/A — 35 BRPS/A — BPSC 28/30/A — 40 BZE — 60 BTZ/E — BTRCPL 38-48/A — BP 28/H — BTP 28G — BRCP 28/H — BTRCP 28/H — TQRCP 48/H — DAP 18/A TQRT 60L — TQPRT 60/C vecchia produzione: 35 BTRCU — BRCPL 28 — 35 BRPS — BPSC 28-30 — 40 BZ — 60 BTZ — BTRCPL 38-48 — BP 28/D-F — BRCP 28/D-F-G — BTRCP 28/D-F — TQRCP 48/D-F — TQPRT 60 — DAP 18 — ZBAP 39 — 00 BTRCAU — 00 BTRCAU — 00 BTRCAU/S — 0 BTCAU — BPFS 30 — BRPS 28 — Z14 — BLCP 28 — BTRCP 28-38/D	5C163B
56120	Sx		5CS163B
56121	Dx	carrellati: 35 BRCU/A — 35 BRCUS/A — 45-50 BTRCU/A — 0 BTCUAG — 1 BTCAUG/D trainati: 00 BT/F-G — 00 BT/FI-GI portati: MCPL 15 — MCP2L 18 — MPSC 28/A — BRCP 38/A — 40 BRPS/A — BPG 50 — BPSC 50 — ZCPL 28 — MCP 18/A — BP 28/H — BP 28G — BRCP 38-39/H — BTRCP 48/H — TQRCP 70/H — DAP 28/A — ZAP 35 vecchia produzione: 35 BRCU — 45-50 BTRCU — 1 BTCUAG — MPSC 28 — BRCPL 38 — 40 BRPS — BPSC 38 — MCP 18 — BP 38/D-F — BRCP 38-39/A-D-F-G — BTRCP 48/D-E-F — TQRCP 70/D — DAP 28 — 00 MAU — 00-0 BRAU — 00-0 BRAU/SL — 1 TRAU — 0 BTAUG — 1 TAUG — 00-0 BRCAU — 00-0 BRCAU/S — 1 TRAU — 0 BTAUG — 1 TAUG — 00-0 BRCAU — 00-0 BRCAU/S — 00-0 BRCAUS/S — 0 BCAU — 1 BTCUA — 1-11/2 BTRCAU — MCPC 21 — BRPC 27-35 — BRCP 28-36 — M 14 — MC 14 — MPL 14 — MP2L 14 — MP 18 - MCP 18-20-21 — MP2L18 — DAP 27 — ZAPL 38 — VPL 35 — BRP 37 — BRF 37 — BRPL 37-47 — BRP 38-48 — TRP2L 55 — TRCP2L 55 — BRPS 38	6C163B
56122	Sx		6CS163B
56123	Dx	carrellati: 45 BRCU/A — 0 BCUAG/A — 45 BRCUS/A — 30 ZRCU. trainati: 0 BT/F-G — 0 BT/FI-GI — 0 TQR/F-FI portati — MRCPL 28/A — 35 MRPS/A — MPSC 30/A — 40 MZ/E — BRCPL 48/A — 50 BRPS/A — BPSC 60 — 60-80 BZ/E — 60 BZS — 80 BZS/A — 100 BTZ — 110 BTZS — 130 QTZ/E — ZCPL 38 — MRCP 28/H — BP 48/H BRCP 48/H — BTRCP 52-70/H — QPRT 140/C — TQRT 90/C — QPS 140 U/A— PES 140/UA — DAP 38/A — ZAP 45 — TOP 90 SI — MCPL 28 vecchia produzione — 45 BRCU — 0 BCAUG — MRCPL 28 — 35 MRPS — MPSC 30 — BRCPL 48 — 50 BRPS — BPSC 48 — 40 MZ — 60-80 BZ — 80 BZ/C — 130 QTZ — 130 QTZ/A-D — MRCP 28/D-F — BP 48/D-F — BRCP 48/D-F-G — BTRCP 52/D-E-F — BTRCP 70/D-F — TQRT 90 — TQRT 90/A — QPRT 140 — QPRT 140/A-B — QPS 140 — PES 140 — DAP 38 — ZBAP 60 — 1-11/2 BRAU — 1-11/2 BRAU/SL — 2 TRAU — 0 BAUG — 21/2-3 TRAU — 1-11/2 BRCAU — 1-11/2 BRCAU/S — 21/2-3 BTRCAU — 0 BT/A-B-C-D — MRCP 27-28 — MPFS 30 — MRPL 27 — MRP 27 — MPL 28 — MRPO 28 — ZF 32 — ZAPL 38 — BPP 40 — BCPP 40 — BRP 40-47 — BRPC 40-48 — MRPS 28 — 1-11/2 BAU - DAP 35	7C162B
56124	Sx		7CS162B
56125	Dx	carrellati: 30 MRCU/A — 30 MRCUS/A — 50 BRCU/A — 0 BRAUG/A — 50 BRCUS/A — 2 BTCAUG/F — 35 ZRACU — 35 ZRACUI trainati: 0 BTR/F-G — 0 BTR\FI-GI portati: MRCPL 38/A — 40 MRPS/A — MPSC 50 — 70 BRPS/A — BPSC 70/A — 90 BZ/E — 90 BZS/A — BTRCPL 80 — 120 TZ/E — ZCPL 48 — MCP 38/H — MP 46/H — MRCP 38/H — BP 58/H — BRCP 58/H — BTRCP 80/H — TQRT 150/C — DAP 48/A — ZAP 60 — TQR 150 — PESS 150 — QPRT 150/C vecchia produzione: 30 MRCU — 50 BRCU — 0 BRAUG — 2 BTAUG — 35 ZRCU — 35 ZRCUI — MRCPL 38 — 40 MRPS — MPSC 38 — 70 BRPS — BPSC 70 — 90 BZ — 90 BZ/C — 120 TZ — 120 TZ/D — MCP 38/D-F — MP 46/D-F — MRCP 38/D-F — BP 58/D-F — BRCP 58/D-F-G — BTRCP 80/D-F — TQRT 150 — TQRT 150/A — QPRT 150 — QPRT 150/A — DAP 48 — ZBAP 90/A — 00 MRAU — 00 MRAU/S — 00 MCAU — 00 MRCAU — 1 BCAU — 00MRCAU/S — 11/2 BRRCAU — 11/2 BRRCAU/S — 0 BTR — MCPL 38 — BPFS 30 — MRPSC 35-36-38 — MPFS 40 — MRP 37 — MRPO 38 — MRPI 37-38 — MPL 38 — DAP 40 — ZF 45 — BRPL 55 — BRCPC 58 — BTRCP 80 — BRPS 58 — MRPS 38	8C163B
56126	Sx		8CS163B

Gli articoli qui descritti, prodotti da e/o per conto di CERMAG, sono da intendersi adattabili, quindi non originali, ai marchi indicati secondo REG. CE 1400/2002
All items described here, produced by and/or on behalf of CERMAG, are to be understood as adaptable, therefore not original, to the brands indicated according to REG. EC 1400/2002

segue RICAMBI PER ARATRI
RECHANGES POUR CHARRUES - EXCHANGES FOR PLOUGHS - ERSATZTEILEN FUER PFLUGE - RECAMBIOS PARA ARADOS

ARTICOLO	LATO	ATTREZZI SUI QUALI VENGONO MONTATI	OEM **NARDI**
56127	Dx	carrellati: 35 MRCU/A — 35 MRCUS/A — 55 BRCU/A — 60 BRCUA — 1 BRCUAG/F — 45 ZRCU — 35 ZRCUI trainati: 1 BT/F-G — 1 BT\FI-GI — T TQ/F-FI portati: 50 MRPS — MPSC 60 — 60 MZ/E — 60 MZS — BRCPL 80 — 100 BZ/E — 110 BZS — 115 BDF — 130 TZ/E — 180 QTZ/E — MRCP 47 — BCP 70/H — BRCP 68-70/H — BTRP 100/A vecchia produzione: 35 MRCU — 50 BRRCU — 55-60 BRCU — 1 BRCAUG — MCPSC 48 — 60 MZ — 100 BZ — 130 TZ — 130 TZ/D — 180 QTZ — 180 TQZ/A — BCP 70/D-F — BRCP 68 — BRCP 70/D-F — 0 MRAU/SP — 2 BRAU — 21/2 BLRAU — 1 BAUG — 3 TAUG — 1/BT/A-B-C-D-E — 1 TQR — 1 DBT/A-B — 2 RDTQ — 2 QPR — MPP 40 — MRPS 48 — MPSC 48 — BRPL 80 — BTRP 100 — 100 BZ/C — 130 QTZ — 130 QTZ/D	9C163B
56128	Sx		9CS163B
56129	Dx	carrellati: 45 MRCU — 45 MRCUS — 65 BRCUA — 2 BRAUG/F — 50 ZRCU — 60 ZRCUI trainati: 2 BT/F-G — 2 BT\FI-GI — 2 TQR/F-FI portati: MRCPL 48 — 55 MRPS — MPSC 70 — 80-81 MZ/C — 80 MZS/A — 95 BRPS/A — 120-121 BZ/D — MCP 48/H — MRCP 48/H — BRCP 90/A — BTRP 110/A vecchia produzione: 65 BRCU — 2 BRAUG — 80-81 MZ — 120-121 BZ — 95 BRPS — MCP 48/D-F — MRCP 48/D-F — 1-11/2 MRAU — 1-11/2 MRAU/S — 0 MAUG — 2 BAUG — 2 BAUG/F — 21/2 BRAU — 3 BRAU — 2 DBT/A-B — 2 DBTR — 3 QPR — MP 48/D — MRP 47 — MRPL 47 — MRPL 48-49 — BRCP 90 — BTRP 110 — 2 BT/A-B-C-D-E	10C163B
56130	Sx		10CS163B
56131	Dx	carrellati: 55 MRCU — 50 MRCUA — 1 MCUAG/F portati: 100 MZ/C — 110 MZS — 115 MDF — 135 BRPS/A — 140 BZ//D — MCP 58/H — MRCP 58/H — BTS 120	13C164B
56862	Dx	trainati - 2 1/2 BT/F-G - 21/2 BT/F1-GI vecchia produzione - 21/2 BT/A-B-C-D-E - 3 BAUG - 2 BTR/A-B-C - 3TQR/A - 3 BT/A-B-C - 4QPR	12C163B
56863	Sx		12CS163B

SALVAVERSOI PER ARATRO A SCALPELLO - NARDI
PROTEGE VERSOIR POUR CHARRUE A POINTE – NARDI
MOLDBOARD GUARD FOR CHISEL PLOUGHS - NARDI
STREICHBLECHSCHUTZ FÜR MEISSELPFLUG – NARDI
PROTECCIONES VERTEDERAS PARA ARADO DE CINCEL – NARDI

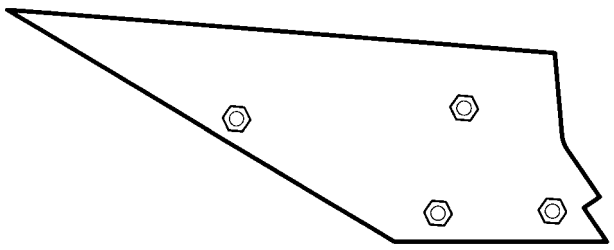

ARTICOLO	DESCRIZIONE	OEM	
56282	SALVAVERSOIO	10C185B	10C185MB
56284	SALVAVERSOIO	12C185M	
56285	SALVAVERSOIO	13C185	
56286	SALVAVERSOIO	14C185	

Gli articoli qui descritti, prodotti da e/o per conto di CERMAG, sono da intendersi adattabili, quindi non originali, ai marchi indicati secondo REG. CE 1400/2002
All items described here, produced by and/or on behalf of CERMAG, are to be understood as adaptable, therefore not original, to the brands indicated according to REG. EC 1400/2002

segue RICAMBI PER ARATRI

RECHANGES POUR CHARRUES - EXCHANGES FOR PLOUGHS - ERSATZTEILEN FUER PFLUGE - RECAMBIOS PARA ARADOS

RICAMBI PER ARATRI TIPO NARDI SENZA SCALPELLO

PIECES POUR CHARRUE TYPE NARDI SANS BURIN
SPARE PARTS FOR PLOUGHS WITHOUT CHISEL TYPE NARDI
ERSATZTEILE FÜR PFLÜGE TYP NARDI OHNE MEISSEL
REPUESTOS POR ARADOS TIPO NARDI SIN CINCEL

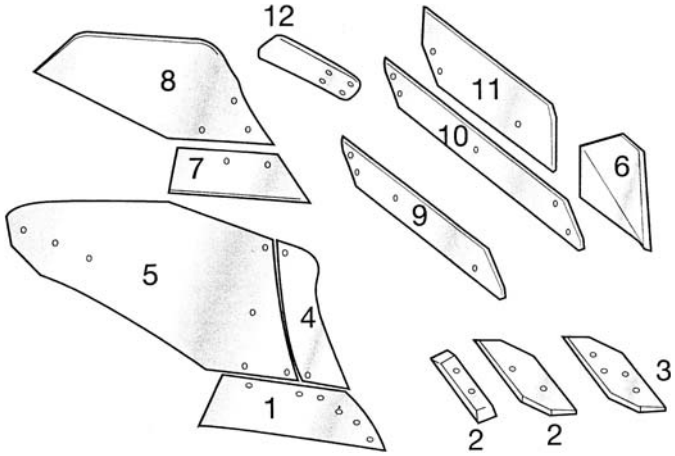

ARTICOLO DX	ARTICOLO SX	DESCRIZIONE	APPLICAZIONI	RIF.
56705	**56813**	VOMERE TIPO NARDI 6C20-6CS20	**Per corpi lav.:** UN-6 · UN-7 su balestrati idropneumatici, BPD - TPD - QPD **Portati:** 68 BZNS-300/A · 73 BZNS-350/A · BTZN 300 · BTZN 350 · UN 6 · UN 7 · 103 BTZNFS 300/A · 123 BTZNFS-350/A · 160 BTZN-PV · 160 BTZN, TQZN-PV-BTZN · TQPZN 300 - BTZN · TQPZN 350 · TQPZN 300 · TQPZN 350 · 123 - TQZNFS-300/A · 163TQZNFS-350/R · 163 · TQZNFS-350/A · 160TQZN-PV · EITQPN 300 · EITQPN 350 · QPS 13 O U/SM 300 · CN9 · UN9	1
57495	**57496**	VOMERE TIPO NARDI 7C35-7CS35	**Per corpi lav.:** EN-6 · CN-6 · EN7 · CN7 su balestrati, idropneumatid, BPD · TPD · QPD	1
56706	**56814**	VOMERE TIPO NARDI 8C35-8CS35 - 2 fori	**Per corpi lav.:** CN-8 · CN-10 su BPD · TPD · QPD	1
56707	**56815**	VOMERE AVANVOMERE TIPO NARDI 1C43A-1CS43A	-	7
56708	**56816**	SCALPELLO TIPO NARDI 7C60-7CS60 - 4 fori	**Per corpi lav.:** UN-7 su balestrati, idropneumatici, BPD · TPD · QPD	3
57497	**57498**	SCALPELLO TIPO NARDI 5C60-5CS60 - 2 fori	**Per corpi lav.:** CN-8 · EN-6 · CN-7 · EN-7 su balestrati, idropneumatici, BPD · TPD · QPC	2
57499	**57500**	SCALPELLO TIPO NARDI 6C60-6CS60 - 2 fori	**Per corpi lav.:** UN-6 su balestrati, idropneumatici, BPD · TPD · QPD	2
56709	**56817**	SCALPELLO TIPO NARDI 8C60-8CS60 - 2 fori	**Per corpi lav.:** CN-8 · CN-10 su BPD · TPD · QPD	2
56711	**56819**	SUOLA TIPO NARDI 6C140A-6CS140A - CORTA ANTERIORE PER CORPI NORMALI	**Per corpi lav.:** UN-6 · UN-7	9
57501	**57502**	SUOLA TIPO NARDI 6C142A-6CS142A - CORTA ANTERIORE PER CORPI NORMALI	**Per corpi lav.:** EN-6 · CN-6 · EN-7 · CN-7	9
57503	**57504**	SUOLA TIPO NARDI 8C142A-8CS142A - CORTA ANTERIORE PER CORPI NORMALI	**Per corpi lav.:** CN-8	9
57505	**57506**	SUOLA TIPO NARDI 10C142A-10CS142A - CORTA ANTERIORE PER CORPI NORMALI	**Per corpi lav.:** CN-10 (entro solco)	9
57507	**57508**	SUOLA TIPO NARDI 10C142AFS-10CS142AFS - CORTA ANTERIORE PER CORPI NORMALI	**Per corpi lav.:** CN-10 (bivomere fuori solco)	9
56710	**56818**	SUOLA TIPO NARDI 6C140-6CS140 - LUNGA POSTERIORE PER CORPI NORMALI	**Per corpi lav.:** UN-6 · UN-7	10
57509	**57510**	SUOLA TIPO NARDI 6C142-6CS142 - LUNGA POSTERIORE PER CORPI NORMALI	**Per corpi lav.:** EN-6 · CN-6 · EN-7 · CN-7	10
57513	**57514**	SUOLA TIPO NARDI 10C142-10CS142 - LUNGA POSTERIORE PER CORPI NORMALI	**Per corpi lav.:** CN-10 (trivomeri fuori solco)	10
57515	**57516**	SUOLA TIPO NARDI 10C142FS-10CS142FS - LUNGA POSTERIORE PER CORPI NORMALI	**Per corpi lav.:** CN-10 (bivomeri fuori solco)	10
56712	**56820**	SALVA SUOLA TIPO NARDI 6C150-6CS150	**Per corpi lav.:** UN-6 · UN-7	11
56713	**56821**	PREVERSOIO TIPO NARDI 7C190-7CS190	**Portati:** 73 BZNS-350/A · BTZN 350 · UN 7 · 123 BTZNFS-350/A - BTZN TQPZN 350 · 163 TQZNFS-350/A · BTQPN 350	4
57547	**57548**	PREVERSOIO TIPO NARDI 6C190-6CS190	**Per corpi lav.:** UN-6 · EN-7	4
57517	**57518**	PREVERSOIO TIPO NARDI 9C190-9CS190	**Portati:** 160 BTZN-PV · 160 TQZN-PV · CN-9	4
57519	**57520**	PREVERSOIO TIPO NARDI 6C191-6CS191	**Per corpi lav.:** UN-6 · EN-6	4
57521	**57522**	PREVERSOIO TIPO NARDI 7C191-7CS191	**Per corpi lav.:** UN-7 · EN-7	4
57523	**57524**	PREVERSOIO TIPO NARDI 6C192-6CS192	**Per corpi lav.:** CN-6	4
57525	**57526**	PREVERSOIO TIPO NARDI 7C192-7CS192	**Per corpi lav.:** CN-7	4
57527	**57528**	PREVERSOIO TIPO NARDI 8C192-8CS192	**Per corpi lav.:** CN-8	4
57529	**57530**	PREVERSOIO TIPO NARDI 9C192-9CS192	**Per corpi lav.:** CN-10	4
56714	**56822**	VERSOIO TIPO NARDI 7C175-7CS175	**Portati:** 73 BZNS-350/A · BTZN 350 · UN 7 · 123 BTZNFS-350/A - BTZN TQPZN 350 · 163 TQZNFS-350/A · BTQPN 350	5
57531	**57532**	VERSOIO TIPO NARDI 6C175-6CS175	**Per corpi lav.:** UN-6 · EN-6	5
57533	**57534**	VERSOIO TIPO NARDI 9C175-9CS175	**Portati:** 160 BTZN-PV · 160 TQZN-PV · CN-9	5
57535	**57536**	VERSOIO TIPO NARDI 6C205-6CS205	**Per corpi lav.:** CN-6	5
57537	**57538**	VERSOIO TIPO NARDI 7C205-7CS205	**Per corpi lav.:** CN-7	5
57539	**57540**	VERSOIO TIPO NARDI 8C205-8CS205	**Per corpi lav.:** CN-8	5
57541	**57542**	VERSOIO TIPO NARDI 9C205-9CS205	**Per corpi lav.:** CN-10	5
57543	**57544**	VERSOIO AVANVOMERE TIPO NARDI 2C179-2CS179	**Per supporti corpi lavoranti**	8
57545	**57546**	VERSOIO AVANVOMERE TIPO NARDI 3C179-3CS179	**Per supporti corpi lavoranti**	8
56715	**56823**	COLTRO DA BASSO TIPO NARDI PER TQR 6C275-6CS275	**Per corpi lav.:** UN-6 · UN-7 · CN-8	6
57549	**57550**	COLTRO DA BASSO TIPO NARDI PER TQR 4C275-4CS275	**Per corpi lav.:** CN-6 · EN-6 · CN-7 · EN-7	6
57551	**57552**	COLTRO DA BASSO TIPO NARDI PER TQR 8C275-8CS275	**Per corpi lav.:** CN-10	6
57553	**57554**	ORECCHIA MOBILE PER NARDI 5C181-5CS181	**Per corpi lav.:** CN-7	12
57555	**57556**	ORECCHIA MOBILE PER NARDI 7C181-7CS181	**Per corpi lav.:** CN-8	12

Gli articoli qui descritti, prodotti da e/o per conto di CERMAG, sono da intendersi adattabili, quindi non originali, ai marchi indicati secondo REG. CE 1400/2002
All items described here, produced by and/or on behalf of CERMAG, are to be understood as adaptable, therefore not original, to the brands indicated according to REG. EC 1400/2002

03

segue RICAMBI PER ARATRI
RECHANGES POUR CHARRUES - EXCHANGES FOR PLOUGHS - ERSATZTEILEN FUER PFLUGE - RECAMBIOS PARA ARADOS

VOMERI IN ACCIAIO AL SILICIO per corpi a scalpello, forati e verniciati SOGEMA

SOCS EN ACIER AU SILICE pour corps à rasette, percés et peints SOGEMA
SILICON STEEL SHARES for SOGEMA perforated and painted chisel-share implements
SCHARE AUS SILIZIUMSTAHL für Meißelkörper, gelocht und lackiert SOGEMA
REJAS DE ACERO AL SILICIO para cuerpos de cincel, perforadas y pintadas SOGEMA



ARTICOLO	LATO	ATTREZZI SUI QUALI VENGONO MONTATI	OEM **SOGEMA**
56059	-	18 TPSR — 18 BP — 18 BT — 18 TB — 18 TP	OVS
56060	Dx	20 BT — 25 BTA — 28 BTA — 25 TBA — 28 TBA — 25 MPA — 28 MPA — 20 BP — 25 BPA — 28 BPA — 24 BP — 20 TP — 25 TP — 28 TPA	1/2 VS
56864	Sx		
56061	Dx	35 MTA — 30 BTA — 32 BTA — 34 BTA — 35 BTA — 35 TBA — 30 TBA — 32 TBA — 30/D — 30 MPA — 35 MPA — 30 BPA — 32 BPA — 34 BPA — 30 TPA — 32 TPA — 35 TPA — 35 BPAAAA	1VS
56865	Sx		
56062	Dx	38 MTA — 40 MTA — 38 BTA — 38 MPA — 40 MPA — 38 BPA — 40 BPA — 36 D — 38 D — 38 TBA	2VS
56866	Sx		
56063	Dx	44 MPA — 46 MPA — 44 BPA — 46 BPA — 49 BP — 42 BT Virg. — 43 BT Virg. — 43 TB Virg.	2VS-L (3 fori)
56867	Sx		
56064	-	52 M — 47 BT — 50 D — 50 MP — 47 BT Virg. — 47 BTR Virg. — 47 TB Virg. — 47 TBR Virg. — 50 BT	3VS
56065	-	52 M — 54 M — 55 M — 52 MP — 54 MP — 52 M Leon. — 65 M Leon. — 65 MR Leon. — 65 MPFSI	4 VS
56868	Dx	55/MP — 57/MP — 65/MD — 65/MDR	4 1/2 VS

SCALPELLI IN ACCIAIO BORO-CARBONIO forati e verniciati SOGEMA

POINTES EN ACIER BORE-CARBONE percées et peintes SOGEMA
CHISEL-SHARES IN BORON-CARBON STEEL perforated and painted SOGEMA
MEISSEL AUS BOR-KOHLENSTOFFSTAHL gelocht und lackiert SOGEMA
CINCELES DE ACERO BORO-CARBONO perforadas y pintadas SOGEMA



ARTICOLO	LATO	ATTREZZI SUI QUALI VENGONO MONTATI	OEM **SOGEMA**
56067	Dx	20 BT — 25 BTA — 28 TBA — 20 BTA — 20 TB — 25 TBA — 25 MPA — 28 MPA — 20 BP — 24 BPA — 25 BPA — 28 BPA — 20 TP — 25 TP — 28 TPA	30 x 30
56869	Sx		
56068	Dx	35 MTA — 30 BTA — 32 BTA — 35 BTA — 30 TBA — 32 TBA — 30D — 30 MPA — 35 MPA — 30 PA — 32 BPA — 34 BPA — 35 BPA — 30 TPA — 32 TPA — 35 TPA — 35 TBA	35 x 35
56167	Sx		
56069	Dx	38 MTA — 40 MTA — 44 MTA — 45 MTA — 46 MTA — 38 BTA — 42 BTA — 38 TBA — 44 BTA — 42 TB — 36 D — 38 D — 40 D — 42 D — 44 D — 46 D — 38 MPA — 40 MPA — 42 MPA — 44 MPA — 46 MPA — 38 BPA — 40 BPA — 42 BPA — 44 BPA — 46 BPA — 49 BP — 38 TPA — 42 BT Virg. — 43 BT Virg. — 43 BT Virg.	40 x 40
56168	Sx		
56070	Dx	50 M — 52 M — 54 M — 50 MP — 52 MP — 54 MP — 47 BT Virg. — 47 TB Virg. — 52 M Leon. — 47 BT	45 x 45
56870	Sx		

Gli articoli qui descritti, prodotti da e/o per conto di CERMAG, sono da intendersi adattabili, quindi non originali, ai marchi indicati secondo REG. CE 1400/2002
All items described here, produced by and/or on behalf of CERMAG, are to be understood as adaptable, therefore not original, to the brands indicated according to REG. EC 1400/2002

segue RICAMBI PER ARATRI
RECHANGES POUR CHARRUES - EXCHANGES FOR PLOUGHS - ERSATZTEILEN FUER PFLUGE - RECAMBIOS PARA ARADOS

SUPPORTO SCALPELLO IN ACCIAIO AL CARBONIO forati e verniciati SOGEMA

SUPPORT POINTE EN ACIER AU CARBONE percés et peints SOGEMA
CARBON STEEL CHISEL SUPPORT perforated and painted SOGEMA
MEISSELTRÄGER AUS NORMSTAHL gelocht und lackiert SOGEMA
SOPORTE CINCEL DE ACERO AL CARBONO perforados y pintados SOGEMA

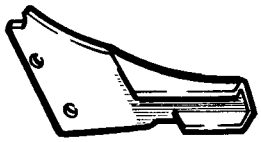

ARTICOLO	LATO	ATTREZZI SUI QUALI VENGONO MONTATI	OEM SOGEMA
56031	Dx	20 BT — 25 BTA — 28 BTA — 20 TB — 25 TBA — 28 TBA — 25 MPA — 28 MPA — 20 BP — 24 BPA — 25 BPA — 28 BPA — 20 TP — 24 TPA — 25 TPA — 28 TPA	00/SS
56032	Sx		00/SSS
56078	Dx	30 BTA — 32 BTA — 34 BTA — 35 BTA — 30 BPA — 32 BPA — 35 BPA — 30 TBA — 32 TBA 35 TBA — 30 TPA — 32 TPA — 35 TPA — 35 MTA — 30 D — 30 MPA — 35 MPA	0/SS
56079	Sx		0/SSS
56080	Dx	38 M — 40 M — 38 MP — 40 MP — 36 D — 38 D — 38 BT	1/SS
56081	Sx		1/SSS
56082	Dx	38 MTA — 40 MTA — 38 BTA — 36 D — 38 D — 40 D — 38 MPA — 38 TBA — 38 MPA — 40 MPA — 38 BPA — 40 BPA — 38 TPA	11/2/SS
56871	Sx		11/2/SSS
56083	Dx	44 MTA — 45 MTA — 46 MTA — 42 BTA — 44 BTA — 42 TB — 42 D — 44 D — 46 D — 42 MPA — 44 MPA — 46 MPA — 44 BPA — 46 BPA — 49 BP — 42 BT Virg. — 43 BT Virg. — 49 MP	2/SS
56084	Dx	50 M — 52 M — 54 M — 47 BT — 50 M — 52 MP — 54 MP — 47 BT Virg. — 47 TB Virg. — 52 M. Leon	3/SS
56085	Dx	50 D — 47 BTR Virg. — 47 TBR Virg. — 57 MP	4/SS

SUOLE IN ACCIAIO AL CARBONIO SOGEMA

SEMELLES EN ACIER AU CARBONE SOGEMA
SOGEMA SHOES IN CARBON STEEL
SOHLEN AUS SILIZIUMSTAHL SOGEMA
ZAPATAS DE ACERO AL CARBONO SOGEMA

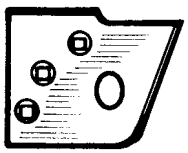

ARTICOLO	LATO	ATTREZZI SUI QUALI VENGONO MONTATI	OEM SOGEMA
56087	Dx	30/BTA — 32/BTA — 34/BTA — 35/BTA — 38/BTA — 30/TBA — 42/TBA — 35/TBA — 38/TBA — 30/BPA — 32/BPA — 35/BPA — 38/BPA — 40/BPA — 30/BPA — 32/TPA — 35/TPA — 38/TPA	00/PAS
56872	Sx		00/PASS
56088	Dx	20/BT — 20/BP — 20/TB — 20/TP — 24/BPA — 24/TPA	1/2PAS
56089	Dx	25/BTA — 28/BTA — 25/BPA — 28/BPA — 25/TBA — 28/TBA — 25/TPA — 28/TPA	1/PAS
56090	Dx	42/TBA — 44/TBA — 42/BT Virg. — 44/BPA — 46/BPA — 49/BP — 42/TB — 42/TB Virg. — 43/TB Virg. 42/BP-A	2/PAS
56091	Dx	47/B Virg. — 47/BTR Virg. — 47/TB Virg. — 47/TBR Virg. — 47/TBA — 49/BP-R — 50/BP — 52/BP — 49/BP-G	3/PAS

Gli articoli qui descritti, prodotti da e/o per conto di CERMAG, sono da intendersi adattabili, quindi non originali, ai marchi indicati secondo REG. CE 1400/2002
All items described here, produced by and/or on behalf of CERMAG, are to be understood as adaptable, therefore not original, to the brands indicated according to REG. EC 1400/2002

segue RICAMBI PER ARATRI
RECHANGES POUR CHARRUES - EXCHANGES FOR PLOUGHS - ERSATZTEILEN FUER PFLUGE - RECAMBIOS PARA ARADOS

TALLONE IN ACCIAIO AL CARBONIO SOGEMA
TALON EN ACIER AU CARBONE SOGEMA
SOGEMA HEEL CASTINGS IN CARBON STEEL
ANLAGE AUS SILIZIUMSTAHL SOGEMA
TALÓN DE ACERO AL CARBONO SOGEMA

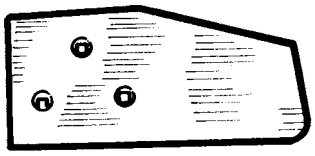

N.B.: Tutti i pezzi possono essere forniti, su richiesta, nella versione «sinistra»

ARTICOLO	LATO	ATTREZZI SUI QUALI VENGONO MONTATI	OEM **SOGEMA**
56092	Dx	25-28/MPA-MNPA — 24-25-28/BPA-BNPA 25-28/BTA — 28/BTB — 25-28/TPA — TNPA — 25-28/TBA — 25-28/TB	1/2/PCP
56873	Sx		
56093	-	25/BTA — 25/TBA — 28/BTA — 28/TBA	1/2/TP
56094	Dx	35-38-40/MT-A — 30-36-38-49/D — DA — 30-32-34-35-38/BT-A — BT-B — 30-32-35-38/TB-A — TB	1 TP vecchia prod.
56095	-	35 MTA — 38 MTA — 40 MTA — 30 BTA — 32 BTA — 34 BT — 35 BTA — 38 BTA — 30 TBA — 32 TBA — 35 TBA — 38 TBA — 30 MPA — 30 BPA — 32 BPA — 35 BPA — 30 MNPA — 32 BNPA — 35 BNPA — 35 MNPA	1/PCP vecchia prod.
56096	Dx	30-35/MPA-MNPA — 38-40/MPA — 35-38-40/MTA — 30-32-34-35-38-40/BTA-BTB — 30-32-35/BPA-BNPA — BPB-BNPB — 38-40/BPA-BPB-DUPAO — 30-40/TPA-TPB-DUPAO — 30-32-34-35-38-40/TBA-TB — 30-32-35/TPA-TPB-TNPA-TNPB	1/PCP-L
56874	Sx		
56097	-	3790450 — 42 — 43/BT Virgilio — 42-43/TB Virgilio	2/TP vecchia prod.

VERSOI PER CORPI A SCALPELLO SOGEMA
VERSOIRS POUR CORPS A POINTE SOGEMA
MOLDBOARDS CHISEL ELEMENTS - SOGEMA
STREICHBLECHE FÜR MEISSELKÖRPER SOGEMA
VERTEDERAS PARA CUERPOS DE CINCEL SOGEMA

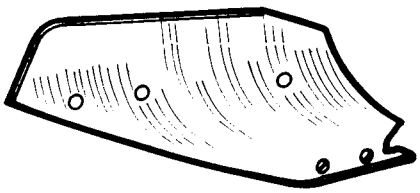

N.B.: Tutti i pezzi possono essere forniti, su richiesta, nella versione «sinistra»

ARTICOLO	LATO	ATTREZZI SUI QUALI VENGONO MONTATI	OEM **SOGEMA**
56103	-	28/BTA — 28/TBA — 28/MPA — 28/BPA — 28/TPA	28
56104	-	30/BTA — 30/TBA — 30/D — 30/MPA — 30/BPA — 30/TPA	30
56105	Dx	32/BTA — 32/TBA — 32/BPA — 32/TPA	32
56875	Sx		
56106	Dx	35/MTA — 35/BTA — 35/MPA — 35/BPA — 35/TBA — 35/TPA	35
56876	Sx		
56107	-	38/MTA — 38/BTA — 38/D — 38/MPA — 38/BPA — 38/TBA	38
56108	Dx	40/MTA — 40/MPA — 40/BPA	40
56877	Sx		
56109	-	44/MTA — 44/D — 44/MPA — 44/BPA	44

Gli articoli qui descritti, prodotti da e/o per conto di CERMAG, sono da intendersi adattabili, quindi non originali, ai marchi indicati secondo REG. CE 1400/2002
All items described here, produced by and/or on behalf of CERMAG, are to be understood as adaptable, therefore not original, to the brands indicated according to REG. EC 1400/2002

segue RICAMBI PER ARATRI
RECHANGES POUR CHARRUES - EXCHANGES FOR PLOUGHS - ERSATZTEILEN FUER PFLUGE - RECAMBIOS PARA ARADOS

SALVAVERSOI PER ARATRO A SCALPELLO - SOGEMA
PROTEGE VERSOIR POUR CHARRUE A POINTE – SOGEMA
MOLDBOARD GUARD FOR CHISEL PLOUGHS - SOGEMA
STREICHBLECHSCHUTZ FÜR MEISSELPFLUG – SOGEMA
PROTECCIONES VERTEDERAS PARA ARADO DE CINCEL – SOGEMA

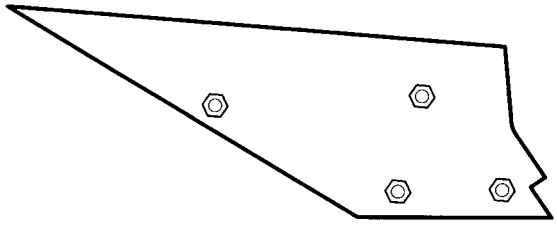

ARTICOLO	DESCRIZIONE	OEM
56287	SALVAVERSOIO	35
56289	SALVAVERSOIO	38
56291	SALVAVERSOIO	42
56293	SALVAVERSOIO	46

PUNTE REVERSIBILE - VOGEL & NOOT
POINTE REVERSIBLE - VOGEL & NOOT
REVERSIBLE POINT - VOGEL & NOOT
WECHSELSPITZEN - VOGEL & NOOT
REJAS - VOGEL & NOOT

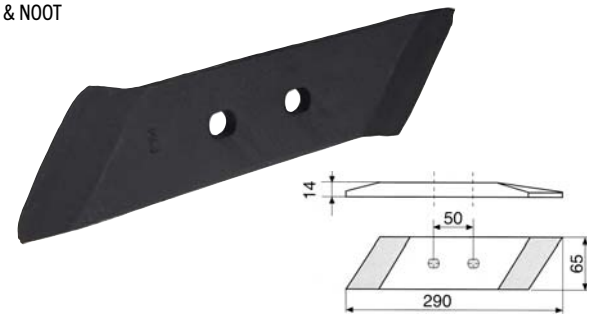

La foto rappresenta la versione DX (Art. 57380-57382)

ARTICOLO	DESCRIZIONE	OEM
57380	Punta reversibile Destra 12mm	PK8 - 12 mm
57381	Punta reversibile Sinistra 12mm	PK8 L - 12 mm
57382	Punta reversibile Destra 14mm	PK8 - 14 mm
57383	Punta reversibile Sinistra 14mm	PK8 L - 14 mm

VOMERI - VOGEL & NOOT
SOC - VOGEL & NOOT
SHARE - VOGEL & NOOT
SCHARE - VOGEL & NOOT
REJAS - VOGEL & NOOT

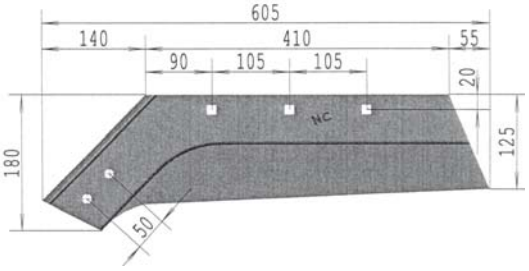

ARTICOLO	DESCRIZIONE	OEM
57374	Vomere Destro	UNM40
57375	Vomere Sinistro	UNM40L

VOMERI - VOGEL & NOOT
SOC - VOGEL & NOOT
SHARE - VOGEL & NOOT
SCHARE - VOGEL & NOOT
REJAS - VOGEL & NOOT

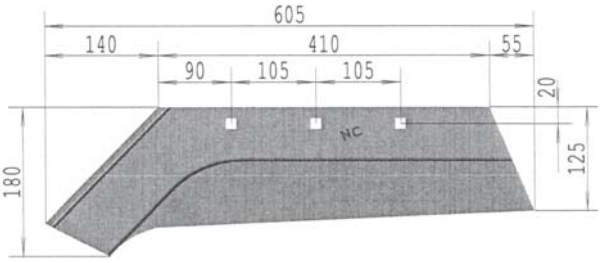

ARTICOLO	DESCRIZIONE	OEM
57376	Vomere Destro	-
57377	Vomere Sinistro	-

VOMERINI - VOGEL & NOOT
SOCS DE RASETTE - VOGEL & NOOT
SKIM POINTS - VOGEL & NOOT
DUNGEREINLEGERSCHARE - VOGEL & NOOT
REJAS - VOGEL & NOOT

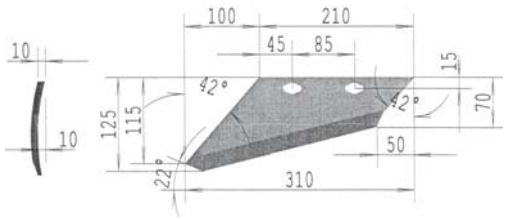

ARTICOLO	DESCRIZIONE	OEM
57378	Vomerino Destro	323101
57379	Vomerino Sinistro	323201

VOMERINI - VOGEL & NOOT
SOCS DE RASETTE - VOGEL & NOOT
SKIM POINTS - VOGEL & NOOT
DUNGEREINLEGERSCHARE - VOGEL & NOOT
REJAS - VOGEL & NOOT

new

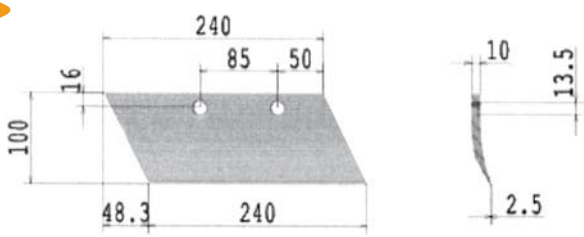

ARTICOLO	DESCRIZIONE	OEM
57592	Vomerino Destro	LZ135601
57593	Vomerino Sinistro	LZ135701

Gli articoli qui descritti, prodotti da e/o per conto di CERMAG, sono da intendersi adattabili, quindi non originali, ai marchi indicati secondo REG. CE 1400/2002
All items described here, produced by and/or on behalf of CERMAG, are to be understood as adaptable, therefore not original, to the brands indicated according to REG. EC 1400/2002

segue RICAMBI PER ARATRI

RECHANGES POUR CHARRUES - EXCHANGES FOR PLOUGHS - ERSATZTEILEN FUER PFLUGE - RECAMBIOS PARA ARADOS

VITI PER ARATRO CON TESTA SVASATA ED ESAGONO INCASSATO CLASSE 10.9 CON DADI

VIS POUR CHARRUE A TETE EVASEE ET SIX PANS CREUX CLASSE 10.9 AVEC ECROUS
PLOUGH BOLTS WITH COUNTERSUNK RECESSED HEXAGON HEADS CLASS 10.9 WITH NUTS
SENKKOPFSCHRAUBEN FÜR PFLUG MIT INNENSECHSKANT KLASSE 10.9 MIT MUTTERN
TORNILLOS PARA ARADO CON CABEZA AVELLANADA Y HEXAGONO HUECO CLASE 10.9 CON TUERCAS



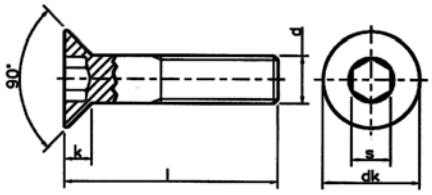

ARTICOLO	FILETTATURA d	s mm	dk mm	k mm	l mm
57267	M12	8	24	6,5	30
57268	M12	8	24	6,5	35
57269	M12	8	24	6,5	40
57270	M12	8	24	6,5	50
57271	M14	10	27	7	40
57272	M14	10	27	7	50
57273	M16	10	30	7,5	40
57274	M16	10	30	7,5	50

VITI PER ARATRO CON TESTA RIDOTTA E SVASATA A 120° QUADRO SOTTOTESTA ACCIAIO 8.8 - FILETTATURA METRICA - COMPLETI DI DADI

VIS POUR CHARRUE A TETE REDUITE ET EVASEE A 120° CARRE SOUS-TETE ACIER 8.8 - FILETAGE METRIQUE - AVEC ECROUS
PLOUGH BOLTS WITH REDUCED-SIZE 120° COUNTERSUNK HEAD - SQUARE SHOULDER - STEEL 8.8 METRIC THREAD - COMPLETE WITH NUTS
PFLUGSCHRAUBEN MIT REDUZIERTEM SENKKOPF 120° MIT VIERKANTANSATZ STAHL 8.8 – GEWINDE METRISCH – MIT MUTTERN
TORNILLOS PARA ARADO CON CABEZA REDUCIDA Y AVELLANADA A 120° ESTRUCTURA ACERO 8.8 - ROSCADO MÉTRICO - CON TUERCAS

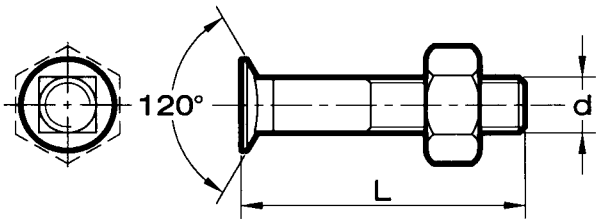

SINISTRI

ARTICOLO	FILETTATURA d	LUNGHEZZA L - mm	NOTE
56295	M 14	40	
56297	M 16	45	

DESTRO

ARTICOLO	FILETTATURA d	LUNGHEZZA L - mm	NOTE
56298	M 12	35	
56741	M 12	50	
56299	M 12	60	
56294	M 14	35	
56300	M 14	40	
56301	M 14	45	
56302	M 14	50	
56303	M 14	60	
56304	M 16	40	
56305	M 16	50	
56306	M 16	60	

Gli articoli qui descritti, prodotti da e/o per conto di CERMAG, sono da intendersi adattabili, quindi non originali, ai marchi indicati secondo REG. CE 1400/2002
All items described here, produced by and/or on behalf of CERMAG, are to be understood as adaptable, therefore not original, to the brands indicated according to REG. EC 1400/2002

segue RICAMBI PER ARATRI
RECHANGES POUR CHARRUES - EXCHANGES FOR PLOUGHS - ERSATZTEILEN FUER PFLUGE - RECAMBIOS PARA ARADOS

BULLONI PER ARATRO SVASATI - CLASSI 8.8 E 10.9 CON DADI
BOULONS EVASES POUR CHARRUE – CLASSE 8.8 - 10.9 AVEC ECROUS
COUNTERSUNK SQUARE NECK BOLTS - CLASSE 8.8 - 10.9 WITH NUTS
ABGEFACKELTE BOLZEN 8.8 - 10.9 MIT MUTTERN
TORNILLOS ARADO CON CUADRO - CLASE 8.8 - 10.9 CON TUERCAS



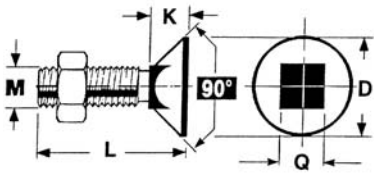

ARTICOLO	FILETTATURA M	CLASSE	L mm	K mm	D mm	Q mm
57395	M10	10.9	30	9	20	10,5
57396	M10		35	9	20	10,5
57397	M10		40	9	20	10,5
57398	M10		50	9	20	10,5
57399	M10		60	9	20	10,5
57400	M12	8.8	30	12,5	24,5	12
57401	M12	10.9	35	12,5	24,5	12
57402	M12		40	12,5	24,5	12
57403	M12		45	12,5	24,5	12
57404	M12		50	12,5	24,5	12
57405	M12		60	12,5	24,5	12
57406	M12		65	12,5	24,5	12
57407	M12		70	12,5	24,5	12
57408	M12		80	12,5	24,5	12
57409	M12		90	12,5	24,5	12
57437	M14		40	13,5	24,5	14
57410	M14	8.8	50	13,5	24,5	14
57439	M16		40	12,5	30	16
57440	M16	10.9	50	12,5	30	16
57441	M16		60	12,5	30	16

BULLONI PER ARATRO A TESTA CONICA OVALE - CLASSE 12.9 CON DADI
BOULONS A TETE CONIQUE OVALE POUR CHARRUE – CLASSE 12.9 AVEC ECROUS
CONICAL HEAD BOLTS - CLASSE 12.9 WITH NUTS
BOLZEN MIT OVALE KEGELE KOPF FUER PLUGEN 12.9 MIT MUTTERN
TORNILLOS CONICO-OVALADOS - CLASE 12.9 CON TUERCAS



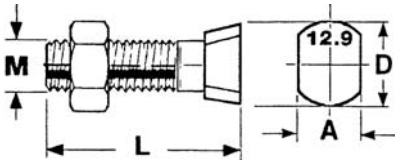

ARTICOLO	FILETTATURA M	L mm	D mm	A mm	APPLICAZIONI
57411	M12	34	16	14	KVERNELAND
57438	M12	38	16	14	-
57449	M12	42	16	14	-
57415	1/2" UNC	35	17,8	14,8	GREGOIRE
57412	M14	35	18	16	KVERNELAND
57413	M14	39	19	14,5	VOGEL
57414	M14	42	18	16	-

BULLONI PER ARATRO SVASATI A 90° CON ALETTE - CLASSE 8.8 CON DADI
BOULONS EVASES A 90° POUR CHARRUE – CLASSE 8.8 AVEC ECROUS
DOUBLE NIB BOLTS - CLASSE 8.8 WITH NUTS
90° ABGEFACKELTE BOLZEN MIT FLÜGEL 8.8 MIT MUTTERN
TORNILLOS DE DOBLE TETON - CLASE 8.8 CON TUERCAS



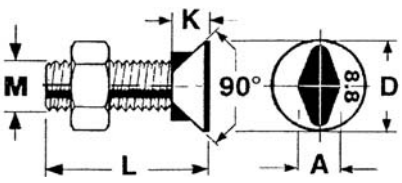

ARTICOLO	FILETTATURA M	L mm	K mm	D mm	A mm	APPLICAZIONI
57416	M10	30	3,5	16	10	-
57417	M12	35	5,5	20	12	KVERNELAND
57418	M12	40	5,5	20	12	KVERNELAND
57419	M14	35	7,5	24,5	14	-
57420	M14	40	7,5	24,5	14	-

Gli articoli qui descritti, prodotti da e/o per conto di CERMAG, sono da intendersi adattabili, quindi non originali, ai marchi indicati secondo REG. CE 1400/2002
All items described here, produced by and/or on behalf of CERMAG, are to be understood as adaptable, therefore not original, to the brands indicated according to REG. EC 1400/2002

Note
NOTES

Gli articoli qui descritti, prodotti da e/o per conto di CERMAG, sono da intendersi adattabili, quindi non originali, ai marchi indicati secondo REG. CE 1400/2002
All items described here, produced by and/or on behalf of CERMAG, are to be understood as adaptable, therefore not original, to the brands indicated according to REG. EC 1400/2002

04

www.cermag.com

Attacchi a 3 punti

ATTELAGES À 3 POINTS
THREE POINT LINKAGES
OBERLENKER
BRAZO TERCER PUNTO

Attacchi a 3 punti
THREE POINT LINKAGES

BRACCIO 3° PUNTO - BRAS 3e POINT - TOP LINK - OBERLENKER - BRAZO 3° PUNTO

FIG. 1

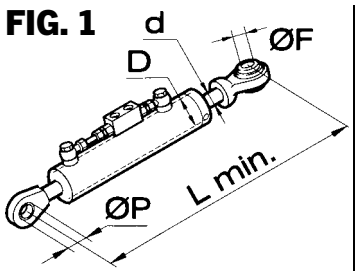

FIG. 2

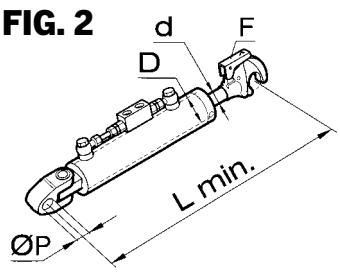

FIG. 3

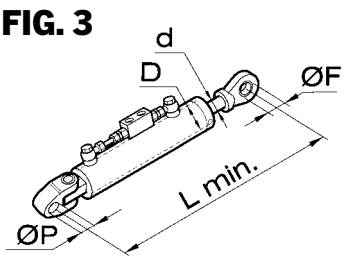

FIG. 4

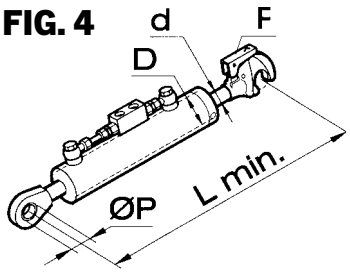

BCS

ARTICOLO	L min. mm	D mm	d mm	F	P mm	APPLICAZIONE	Fig.
new **51287**	410	50	25	Snodo Ø 19,3 mm	Snodo Ø 19,3 mm	Vivid 400 - 35	1

CASE-IH

ARTICOLO	L min. mm	D mm	d mm	F	P mm	APPLICAZIONE	Fig.
50742	570	80	40	Snodo Ø 25,4 mm	Snodo Ø 25,4	4210 - 4220 - 4230 - 4240	1
50743	610	80	40	Gancio W cat. 3ª	Cerniera Ø foro 25,4	Maxxum 5130 - 5140 - 5150 - MX135	2
50618	600	80	40	Snodo Ø 25,4 mm	Cerniera Ø foro 25,4	Maxxum 5130 - 5140 - 5150	3
50744	700	105	45	Gancio W cat. 3ª	Cerniera Ø foro 32,4	Magnum 7210 - 7220 - 7230 - 7250	2
50740	740	105	45	Gancio W cat. 3ª S	Cerniera Ø foro 32,4	Magnum 7210 - 7220 - 7230 - 7250	2
50746	700	105	45	Snodo Ø 32,4 mm	Cerniera Ø foro 32,4	Magnum 7210 - 7220 - 7230 - 7250	3
50747	700	90	45	Gancio W cat. 3ª	Cerniera Ø foro 32,4	MX 150	2
50907	760	105	45	Gancio W cat. 3ª S	Cerniera Ø foro 32,4	MX 270 Magnum - MX240	2
50940	760	105	45	Snodo Ø 32,4 mm	Cerniera Ø foro 32,4	Magnum 225-250-280-310-335-MX210/230/255/285 NH: T8010/8020/8030/8040/8050 - TG210/230/255/285	3
50908	640	80	40	Gancio NAZIONALE cat. 3ª	Cerniera Ø foro 28,4	MXM 100 - 160	2
50910	640	80	40	Gancio W cat. 3ª	Cerniera Ø foro 28,4	MXM 100 - 160	2
50911	640	80	40	Snodo Ø 25,4 mm	Cerniera Ø foro 28,4	MXM 100 - 160	3
50912	660	90	45	Gancio NAZIONALE cat. 3ª	Cerniera Ø foro 32,4	MXM 190	2
50914	700	90	45	Gancio NAZIONALE cat. 3ª	Cerniera Ø foro 32,4	CVX 1155 - 1190	2
50916	620	80	40	Gancio W cat. 2a	Cerniera Ø foro 28,4	MUX 100 - 110	2
50917	660	80	40	Gancio NAZIONALE cat. 3ª	Cerniera Ø foro 28,4	MXU 115 - 135	2
50656	620	70	35	Snodo Ø 25,4 mm	Snodo Ø 25,4	JX 100V - 90V - 70V	1
50919	520	70	35	Snodo Ø 25,4 mm	Snodo Ø 19,3	PVN 75	1
50920	650	60	30	Snodo Ø 19,3 mm	Snodo Ø 25,4	PJ 65 PJN - PVN 75	1
50921	660	90	45	Gancio W cat. 3ª	Cerniera Ø foro 32,4	CVX 120 - 155	2
50922	600	90	40	Snodo Ø 25,4 mm	Cerniera Ø foro 25,4	CASE 94	3

CARRARO ANTONIO

ARTICOLO	L min. mm	D mm	d mm	F	P mm	APPLICAZIONE	Fig.
50923	360	60	30	Snodo Ø 19,3 mm	Snodo Ø 19,3	Tigrone 5000 - 5600 - 6400 - 3100	1
50924	450	60	30	Snodo Ø 19,3 mm	Snodo Ø 19,3	9400 TGF - 8400 TRF - 8400 SRX	1
50649	480	60	30	Snodo Ø 25,4 mm	Snodo Ø 25,4	TRG 9400	1
50925	450	60	30	Snodo Ø 25,4 mm	Snodo Ø 19,3	CARRARO 9000	1
50913	520	60	30	Snodo Ø 25,4 mm	Snodo Ø 19,3	TC 8400	1

CLAAS

ARTICOLO	L min. mm	D mm	d mm	F	P mm	APPLICAZIONE	Fig.
50605	680	105	45	Gancio W cat. 3ª	Cerniera Ø foro 32,4	Challenger	2
50926	760	105	45	Gancio W cat. 3ª S	Cerniera Ø foro 37,4	Challenger serie 7000	2
50740	740	105	45	Gancio W cat. 3ª S	Cerniera Ø foro 35,4	Challenger	2
51246	760	120	50	Gancio W cat. 3ª S	Cerniera Ø foro 37,4	Challenger serie MT 800	2
50927	760	120	50	Gancio W cat. 3ª S	Cerniera Ø foro 45,4	Challenger serie 8000	2
50617	600	70	35	Snodo Ø 25,4 mm	Snodo Ø 25,4	ELIOS 210 - 220 - 230 - 240	1
50755	580	70	35	Gancio NAZIONALE cat. 2ª	Snodo Ø 25,4	ELIOS 210 - 220 - 230 - 240	4

DEUTZ

ARTICOLO	L min. mm	D mm	d mm	F	P mm	APPLICAZIONE	Fig.
50760	500	60	30	Snodo Ø 25,4 mm	Cerniera Ø foro 25,4	Agroplus 60 - 70	1
50743	610	80	40	Gancio W cat. 3ª	Cerniera Ø foro 25,4	Agrotron 90 - 100	2
50747	700	90	45	Gancio W cat. 3ª	Cerniera Ø foro 32,4	Agrotron 130 - 150	2
50605	680	105	45	Gancio W cat. 3ª	Cerniera Ø foro 32,4	Agrotron 200	2
50928	640	90	45	Gancio W cat. 3ª	Cerniera Ø foro 32,4	Agrotron TTV 1145 - 1160	2
50740	740	105	45	Gancio W cat. 3ª S	Cerniera Ø foro 35,4	Agrotron 265 - 235	2
51246	760	120	50	Gancio W cat. 3ª S	Cerniera Ø foro 37,4	Agrotron 9340 TTV	2

Gli articoli qui descritti, prodotti da e/o per conto di CERMAG, sono da intendersi adattabili, quindi non originali, ai marchi indicati secondo REG. CE 1400/2002
All items described here, produced by and/or on behalf of CERMAG, are to be understood as adaptable, therefore not original, to the brands indicated according to REG. EC 1400/2002

Attacchi a 3 punti
THREE POINT LINKAGES

segue BRACCIO 3° PUNTO - BRAS 3e POINT - TOP LINK - OBERLENKER - BRAZO 3° PUNTO

FIG. 1

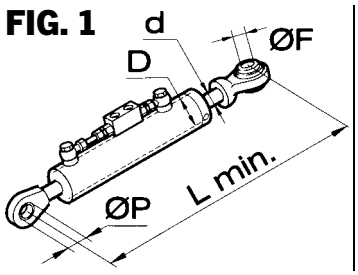

FIG. 2

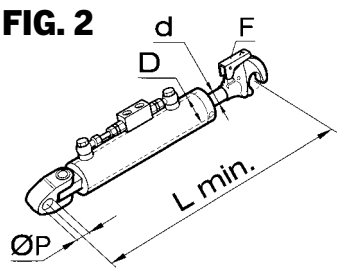

FIG. 3

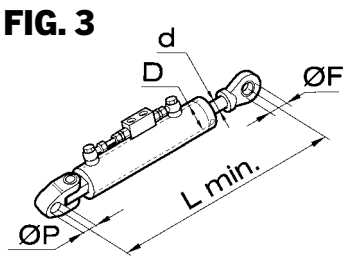

FIG. 4

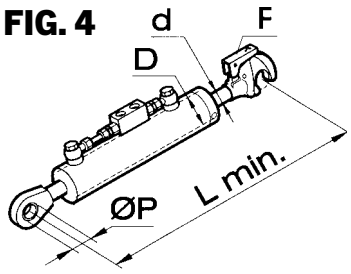

FENDT

ARTICOLO	L min. mm	D mm	d mm	F	P mm	APPLICAZIONE	Fig.
50730	700	80	40	Snodo Ø 25,4 mm	Cerniera Ø foro 32,4	308 Trattori da 130 Hp - 309 S	3
50744	700	105	45	Gancio W cat. 3ª	Cerniera Ø foro 32,4	Favorit 920 - 926	2
50929	700	70	35	Snodo Ø foro 25,4 mm	Snodo Ø foro 22	Farmec 309 C	1
50930	650	60	30	Snodo Ø foro 25,4 mm	Snodo Ø foro 20	280 Frutteto	1
50740	740	105	45	Gancio W cat. 3ª S	Cerniera Ø foro 32,4	824 240 Hp	2
50931	700	90	45	Snodo Ø foro 25,4 mm	Cerniera Ø foro 25,4	514 C	3
50747	700	90	45	Gancio W cat. 3ª	Cerniera Ø foro 32,4	716	2
50599	650	80	40	Gancio W cat. 3ª	Cerniera Ø foro 32,4	415 DT - 415 VARIO	

FIAT - NEW HOLLAND (CNH)

ARTICOLO	L min. mm	D mm	d mm	F	P mm	APPLICAZIONE	Fig.
50646	410	60	30	Snodo Ø 19,3 mm	Snodo Ø 19,3	300	1
50647	470	60	30	Snodo Ø 19,3 mm	Snodo Ø 19,3	Piccola - TCE - T3000	1
50653	500	70	35	Snodo Ø 25,4 mm	Snodo Ø 19,3	60.75C-70.75C-80.75C-55.85-60.85-62.85-72.85-82.85-88.85	1
50648	530	60	30	Snodo Ø 19,3 mm	Snodo Ø 19,3	470 Vigneto	1
50301	530	80	40	Snodo Ø 25,4 mm	Snodo Ø 25,4	Trattori oltre i 100Hp	1
50652	550	60	30	Snodo Ø 25,4 mm	Snodo Ø 25,4	570-570DT-580-580DT-670-850-1000	1
50748	650	60	30	Snodo Ø 25,4 mm	Snodo Ø 19,3	550-640-650-670-55.56-65.56-70.56-45.66-50.66-55.55-60.66-65.66	1
50651	650	60	30	Snodo Ø 19,3 mm	Snodo Ø 19,3	550-640-650-670-55.56-65.56-70.56-45.66-50.66-55.55-60.66-65.66	1
50614	640	70	40	Snodo Ø 25,4 mm	Snodo Ø 25,4	1000	1
50604	650	80	40	Snodo Ø 25,4 mm	Cerniera Ø foro 25,4	70/90-80/90-90/90-100/90-110/90-115/90	3
50751	650	90	45	Snodo Ø 25,4 mm	Cerniera Ø foro 32,4	1180-1280-1300-1380-130/90-140/90-160/90-180/90	3
50921	660	90	45	Gancio W cat. 3ª	Cerniera Ø foro 32,4	1180-1280-1300-1380-130/90-140/90-160/90-180/90	2
50616	600	60	30	Snodo Ø 25,4 mm	Snodo Ø 25,4	70.66-80.66	1
50658	550	70	35	Snodo Ø 25,4 mm	Snodo Ø 25,4	55.86-60.86-62.86-70.86-72.86-82.66 Frutteto	1
50932	540	70	35	Snodo Ø 25,4 mm	Snodo Ø 19,3	70.86 S	1
50601	640	105	45	Gancio W cat. 3ª	Cerniera Ø foro 32,4	G170-G190-G210-G240	2
50752	640	105	45	Gancio W cat. 3ª S	Cerniera Ø foro 32,4	G170-G190-G210-G240	2
50656	620	70	35	Snodo Ø 25,4 mm	Snodo Ø 25,4	Serie:L-TL-L60-L65-L75-L85-L95-570-580-680-780-880-980	1
50790	620	70	35	Gancio NAZIONALE cat. 2ª	Snodo Ø 25,4	Serie:L-TL-L60-L65-L75-L85-L95-570-580-680-780-880-980	4
50754	580	80	40	Gancio W cat. 3ª	Cerniera Ø foro 28,4	Serie:M-M100-M115-M135-M160	2
50911	640	80	40	Snodo Ø 25,4 mm	Cerniera Ø foro 28,4	Serie:M-M100-M115-M135-M160	3
50753	670	80	40	Gancio NAZIONALE cat. 3ª	Cerniera Ø foro 28,4	Serie:M-M100-M115-M135-M160	2
50934	500	70	35	Gancio NAZIONALE cat. 2ª	Snodo Ø 19,3	60.75-70.75-80.75-Cingolati-55.85-60.85-62.85-72.85-82.85-88.85	4
50755	580	70	35	Gancio NAZIONALE cat. 2ª	Snodo Ø 25,4	TN65F-TN75F-TN90F-TN65NV-TN75NV-TN90NV-TND65-TND75-TND90	4
50793	580	80	40	Snodo cat. 2ª	Cerniera Ø foro 28,4	TS80-TS90-TS100-TS110	3
50602	610	80	40	Gancio NAZIONALE cat. 2ª	Cerniera Ø foro 28,4	WINNER F100-F110	2
50794	610	80	40	Gancio NAZIONALE cat. 3ª	Cerniera Ø foro 28,4	WINNER F115-F120-F130-F140	2
50750	610	80	40	Gancio W cat. 3ª	Cerniera Ø foro 28,4	WINNER F115-F120-F130-F140	2
50738	600	60	30	Snodo Ø 25,4 mm	Snodo Ø 19,3	605C-655C-Cingolati	1
50907	760	105	45	Gancio W cat. 3ª S	Cerniera Ø foro 32,4	T8010 - T8020 - T8030 - T8040 - T8050	2
50940	760	105	45	Snodo Ø 32,4 mm	Cerniera Ø foro 32,4	TG210 - TG230 - TG255 - TG285	3
50936	470	60	30	Gancio NAZIONALE cat. 2ª	Snodo Ø 19,3	TCE	4
50874	690	70	35	Snodo Ø 25,4 mm	Snodo Ø 25,4	TDD	1
50937	700	70	35	Gancio NAZIONALE cat. 2ª	Snodo Ø 25,4	TDD	4
50747	700	90	45	Gancio W cat. 3ª	Cerniera Ø foro 32,4	TM 170-190	2
50939	680	90	45	Gancio NAZIONALE cat. 3ª	Cerniera Ø foro 32,4	TM 170-190	2
50957	470	50	30	Gancio NAZIONALE cat. 2ª	Snodo Ø 19,3	T3000	4

Gli articoli qui descritti, prodotti da e/o per conto di CERMAG, sono da intendersi adattabili, quindi non originali, ai marchi indicati secondo REG. CE 1400/2002
All items described here, produced by and/or on behalf of CERMAG, are to be understood as adaptable, therefore not original, to the brands indicated according to REG. EC 1400/2002

segue BRACCIO 3° PUNTO - BRAS 3e POINT - TOP LINK - OBERLENKER - BRAZO 3° PUNTO

FIG. 1

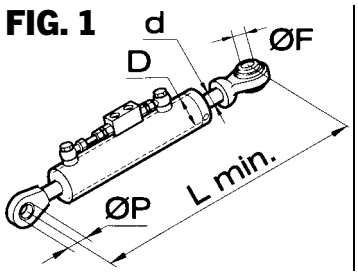

FIG. 2

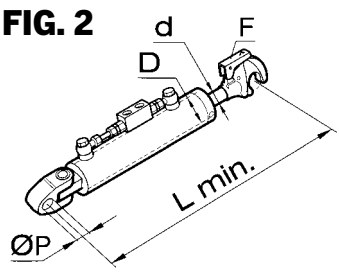

FIG. 3

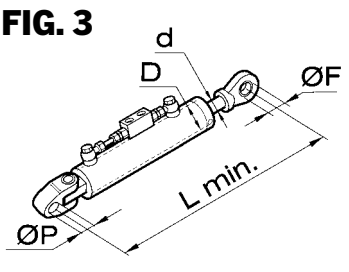

FIG. 4

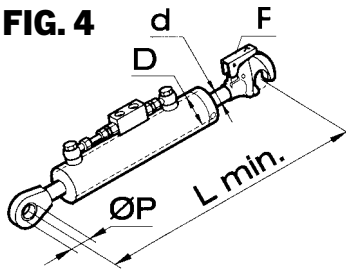

FORD - NEW HOLLAND

ARTICOLO	L min. mm	D mm	d mm	F	P mm	APPLICAZIONE	Fig.
50754	580	80	40	Gancio W cat. 3ª	Cerniera Ø foro 28,4	7740-7840-8240	2
50753	670	80	40	Gancio NAZIONALE cat. 3ª	Cerniera Ø foro 28,4	7740-7840-8240	2
50585	670	90	45	Gancio W cat. 3ª	Cerniera Ø foro 32,4	8830-8630-8730-8340	2
50601	640	105	45	Gancio W cat. 3ª	Cerniera Ø foro 32,4	8770-8870	2
50752	640	105	45	Gancio W cat. 3ª S	Cerniera Ø foro 32,4	8770-8870	2

GOLDONI

ARTICOLO	L min. mm	D mm	d mm	F	P mm	APPLICAZIONE	Fig.
50890	600	60	30	Gancio W cat. 2ª	Snodo Ø 19,3	Serie 3000 - 3000Star.V - Star50/70 - Star75 - Compact614-654-664-774 - Star 4000 Quadrifoglio	4
51252	600	60	30	Gancio NAZIONALE cat. 2ª	Snodo Ø 19,3		4
50738	600	60	30	Snodo cat. 25,4	Snodo Ø 19,3		1
50647	470	60	30	Snodo Ø 19,3 mm	Snodo Ø 19,3	MAXTER EURO30-EURO40	1

HURLMANN

ARTICOLO	L min. mm	D mm	d mm	F	P mm	APPLICAZIONE	Fig.
50647	470	60	30	Snodo Ø 19,3 mm	Snodo Ø 19,3	PRINCE 30-40-50	1
50649	480	60	30	Snodo Ø 25,4 mm	Snodo Ø 25,4	H481 XP - XA 56-66-76-86 - XE/F	1
50760	500	60	30	Snodo Ø 25,4 mm	Snodo Ø 25,4	XE TRADITION 55-70	1
50617	600	70	35	Snodo Ø 25,4 mm	Snodo Ø 25,4	909 - PRESTIGE 75-95 - XB85-95 XF/H	1
50656	620	70	35	Snodo Ø 25,4 mm	Snodo Ø 25,4	XT85-95-105-110	1
50618	600	80	40	Snodo Ø 25,4 mm	Cerniera Ø 25,4	6190	3
50818	600	80	40	Snodo Ø 25,4 mm	Cerniera Ø foro 32,4	XT115-130	3

JOHN DEERE

ARTICOLO	L min. mm	D mm	d mm	F	P mm	APPLICAZIONE	Fig.
50941	545	60	30	Snodo Ø 25,4 mm	Snodo Ø 21,2	2650-2850	1
50652	550	60	30	Snodo Ø 25,4 mm	Snodo Ø 25,4	940-1040-1140-1640-2040-2140-3040	1
50658	550	70	35	Snodo Ø 25,4 mm	Snodo Ø 25,4	5300-5400-5500 da 55 a 80Hp-5310-5510-5410-5820-6100-6200-6300-6110-6210-6310	1
50606	550	70	35	Gancio NAZIONALE cat. 2ª	Snodo Ø 25,4	6100-6200-6300-6110-6210-6310-5820	4
50607	550	80	40	Gancio W cat. 2ª	Cerniera Ø foro 32,4	6400-6500-6600-6410-6510-6610-6620-6320	2
50695	550	80	40	Gancio NAZIONALE cat. 3ª	Cerniera Ø foro 32,4	6400-6500-6600-6410-6510-6610-6620	2
50661	565	80	40	Snodo Ø 32,4 mm	Cerniera Ø foro 32,4	6400-6500-6600-6410-6510-6610-6620	3
50942	550	80	40	Snodo Ø 32,4 mm	Cerniera Ø foro 25,4	6410SE-6510SE-6610SE	3
50743	600	80	40	Gancio W cat. 3ª	Cerniera Ø foro 25,4	6410SE-6510SE-6610SE	2
50608	600	80	40	Snodo Ø 32,4 mm	Cerniera Ø foro 32,4	6800-6900-6810-6910-6920	3
50696	600	80	40	Gancio NAZIONALE cat. 3ª	Cerniera Ø foro 32,4	6800-6900-6810-6910-6920	2
50609	600	80	40	Gancio W cat. 3ª	Cerniera Ø foro 32,4	6800-6900-6810-6910-6920	2
50944	660	70	35	Snodo Ø 25,4 mm	Snodo Ø 21,2	33 50	1
50585	670	90	45	Gancio W cat. 3ª	Cerniera Ø foro 32,4	7600-7700-7800-7710-7810-7820	2
50605	680	105	45	Gancio W cat. 3ª	Cerniera Ø foro 32,4	8100-8200-8300-8400-8500 da 210 a 280Hp	2
50740	740	105	45	Gancio W cat. 3ª S	Cerniera Ø foro 35,4	8100-8200-8300-8400-8500 da 210 a 280Hp	2
50945	740	120	45	Gancio W cat. 3ª S	Cerniera Ø foro 44	Serie Trac	2
50946	740	105	45	Snodo Ø 32,4 mm	Cerniera Ø foro 35,4	8100-8200-8300-8400-8500	3
50947	660	90	45	Snodo Ø 32,4 mm	Cerniera Ø foro 32,4	7600-7700-7800-7710-7810-7820-40 50 160Hp	3
50948	660	90	45	Gancio W cat. 3ª	Cerniera Ø35	7620-7720-7820-7920 II° SERIE	2
50949	660	90	45	Snodo Ø 32,4 mm	Cerniera Ø35	7620-7720-7820-7920 II° SERIE	3

Gli articoli qui descritti, prodotti da e/o per conto di CERMAG, sono da intendersi adattabili, quindi non originali, ai marchi indicati secondo REG. CE 1400/2002
All items described here, produced by and/or on behalf of CERMAG, are to be understood as adaptable, therefore not original, to the brands indicated according to REG. EC 1400/2002

Attacchi a 3 punti
THREE POINT LINKAGES

segue BRACCIO 3° PUNTO - BRAS 3e POINT - TOP LINK - OBERLENKER - BRAZO 3° PUNTO

FIG. 1

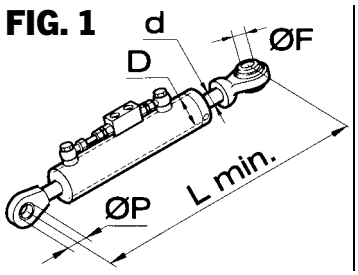

FIG. 2

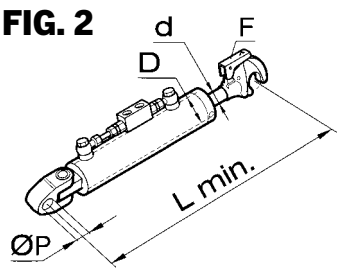

FIG. 3

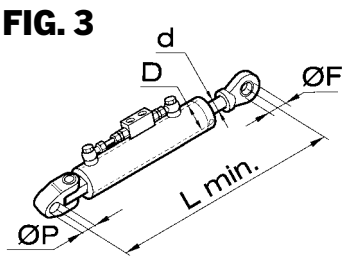

FIG. 4

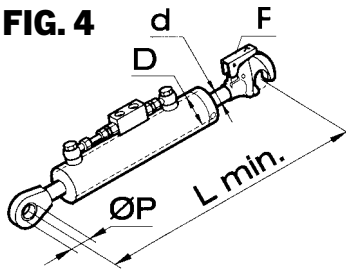

KUBOTA

ARTICOLO	L min. mm	D mm	d mm	F	P mm	APPLICAZIONE	Fig.
new **51287**	410	50	25	Snodo Ø 19,3 mm	Snodo Ø 19,3 mm	B11 / 41 - 61 - 81	1

LAMBORGHINI

ARTICOLO	L min. mm	D mm	d mm	F	P mm	APPLICAZIONE	Fig.
50870	450	70	35	Snodo Ø 25,4 mm	Snodo Ø 25,4	Frutteto	1
50760	500	60	30	Snodo Ø 25,4 mm	Snodo Ø 25,4	880F Plus - 990 Plus serie Crono Sprint 664.60 - 674.70 - 664.65	1
50950	520	80	40	Snodo Ø 32,4 mm	Snodo Ø 32,4	R135 formula 956-674/470	1
50648	530	60	30	Snodo Ø 19,3 mm	Snodo Ø 19,3	C503-C533	1
50609	600	80	40	Gancio W cat. 3ª	Cerniera Ø foro 32,4	1556 - Formula 115-135	2
50608	600	80	40	Snodo Ø 32,4 mm	Cerniera Ø foro 32,4	Formula115-135 - 1556	3
50616	600	60	30	Snodo Ø 25,4 mm	Snodo Ø 25,4	115	1
50617	600	70	35	Snodo Ø 25,4 mm	Snodo Ø 25,4	135 - Premium 850	1
50618	600	80	40	Snodo Ø 25,4 mm	Cerniera Ø foro 25,4	Premium 1060 - 1050	3
50801	600	105	45	Gancio W cat. 3ª	Cerniera Ø foro 32,4	Racing 190	2
50802	600	105	45	Snodo Ø 32,4 mm	Cerniera Ø foro 32,4	Racing 190	3
50647	470	60	30	Snodo Ø 19,3 mm	Snodo Ø 19,3	Ranner 350 - R130 - R140	1
50610	640	90	45	Snodo Ø 32,4 mm	Cerniera Ø foro 32,4	Champion	3
50601	640	105	45	Gancio W cat. 3ª	Cerniera Ø foro 32,4	Champion	2
50696	600	80	40	Gancio NAZIONALE cat. 3ª	Cerniera Ø foro 32,4	Premium 1060 - 1050	2
50936	470	60	30	Gancio NAZIONALE cat. 2ª	Snodo Ø 19,3	R130 - R140	4
50786	500	70	35	Snodo Ø 25,4 mm	Snodo Ø 25,4	R256DT - 760DT - 86DT	1
50879	500	70	35	Gancio NAZIONALE cat. 2ª	Snodo cat. 2a	R256DT - 760DT - 86DT	4
50794	610	80	40	Gancio NAZIONALE cat. 3ª	Cerniera Ø foro 25,4	Grand Prix L5 874 - 90	2
50952	640	80	40	Gancio NAZIONALE cat. 3ª	Cerniera Ø foro 32,4	Formula 135	2
50953	640	90	45	Gancio NAZIONALE cat. 3ª	Cerniera Ø foro 32,4	R5 115 - 130DT - R6 130 - 140	2
50605	680	105	45	Gancio W cat. 3ª	Cerniera Ø foro 32,4	R7 175 - 190 - 200DT	2
50924	450	60	30	Snodo Ø 19,3 mm	Snodo Ø 19,3	555 ST	1

LANDINI

ARTICOLO	L min. mm	D mm	d mm	F	P mm	APPLICAZIONE	Fig.
50646	410	60	30	Snodo Ø 19,3 mm	Snodo Ø 19,3	R3000 - R3200	1
50650	430	60	30	Snodo Ø 25,4 mm	Snodo Ø 25,4	C4000 - CS4000 - C3500	1
50649	480	60	30	Snodo Ø 25,4 mm	Snodo Ø 25,4	4500 - 5500 - Trekker CF80 - CF90 - CF100 - 90M - C3500 - C4000 - CS4500 Cingoli	1
50648	530	60	30	Snodo Ø 19,3 mm	Snodo Ø 19,3	Frutteto	1
50652	550	60	30	Snodo Ø 25,4 mm	Snodo Ø 25,4	5000DT - 5500 - 6000 - 6500 - 7000	1
50614	640	70	40	Snodo Ø 25,4 mm	Snodo Ø 25,4	8880-9880 - Serie9000 - Blizzard 50-60-65	1
50763	620	80	40	Snodo Ø 32,4 mm	Snodo Ø 25,4	10000 - 12500 - 13000 - 14500	1
50760	500	60	30	Snodo Ø 25,4 mm	Snodo Ø 25,4	Advantage 60-65 - Trekker	1
50765	550	90	45	Snodo Ø 32,4 mm	Snodo Ø 32,4	Legend 105 - 115 - 130 - 145	1
50766	550	90	45	Gancio NAZIONALE cat. 3ª	Cerniera Ø foro 32,4	Legend 105 - 115 - 130 - 145	2
50767	550	90	45	Gancio W cat. 3ª	Cerniera Ø foro 32,4	Legend 105 - 115 - 130 - 145	2
50955	480	70	35	Snodo Ø 25,4 mm	Snodo Ø 19,3	Discovery 85	1
50874	690	70	35	Snodo Ø 25,4 mm	Snodo Ø 25,4	Mithos 90	1
50647	470	60	30	Snodo Ø 19,3 mm	Snodo Ø 19,3	Mistral	1
50764	550	60	30	Snodo Ø 25,4 mm	Snodo Ø 19,3	Globus	1
50656	620	70	35	Snodo Ø 25,4 mm	Snodo Ø 25,4	Ghibli 90 - Atlas 75	1
50790	620	70	35	Gancio NAZIONALE cat. 2ª	Snodo Ø 25,4	Ghibli 90 - Atlas 75 - Trekker C90 - C100 - C105	4
50617	600	70	35	Snodo Ø 25,4 mm	Snodo Ø 25,4	Trekker C90 - C100 - C105	1
51269	700	105	45	Gancio W cat. 3ª S	Cerniera Ø foro 32	-	2
51246	760	120	50	Gancio W cat. 3ª S	Cerniera Ø foro 37,4	X8.680 - X8.670 - X8.660	2

Gli articoli qui descritti, prodotti da e/o per conto di CERMAG, sono da intendersi adattabili, quindi non originali, ai marchi indicati secondo REG. CE 1400/2002
All items described here, produced by and/or on behalf of CERMAG, are to be understood as adaptable, therefore not original, to the brands indicated according to REG. EC 1400/2002

segue BRACCIO 3° PUNTO - BRAS 3e POINT - TOP LINK - OBERLENKER - BRAZO 3° PUNTO

FIG. 1

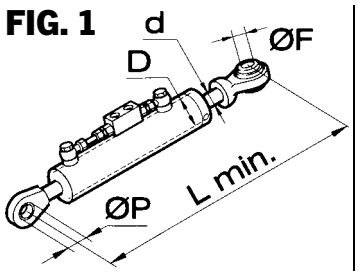

FIG. 2

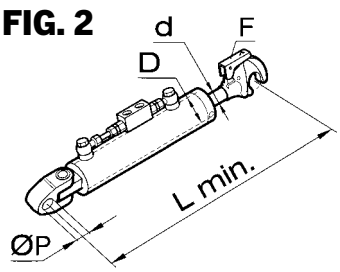

FIG. 3

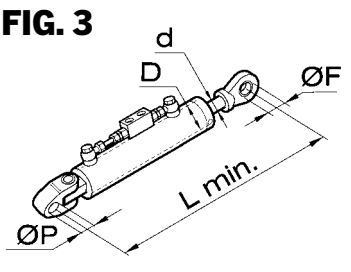

FIG. 4

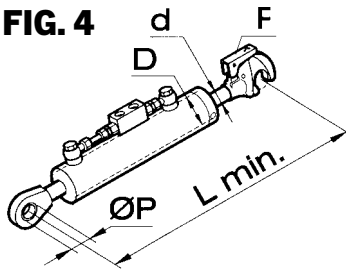

segue LANDINI

ARTICOLO	L min. mm	D mm	d mm	F	P mm	APPLICAZIONE	Fig.
50786	500	70	35	Snodo Ø 25,4 mm	Snodo Ø 25,4	Frutteto Rex 100 - 85 - 80	1
50956	550	60	30	Gancio NAZIONALE cat. 2ª	Snodo Ø 19,3	Globus	4
50957	470	50	30	Gancio NAZIONALE cat. 2ª	Snodo Ø 19,3	Mistral	4
50661	565	80	40	Snodo Ø 32,4 mm	Cerniera Ø foro 32,4	Legend 105 - 115 - 130 - 145	3
50879	500	70	35	Gancio NAZIONALE cat. 2ª	Snodo Ø 25,4	Rex 100 - 85 - 80	4

MASSEY FERGUSON

ARTICOLO	L min. mm	D mm	d mm	F	P mm	APPLICAZIONE	Fig.
50648	530	60	30	Snodo Ø 19,3 mm	Snodo Ø 19,3	MF35 - 135	1
50652	550	60	30	Snodo Ø 25,4 mm	Snodo Ø 25,4	MF135 - 165 - 168 - 240 - 245 - 255	1
50656	620	70	35	Snodo Ø 25,4 mm	Snodo Ø 25,4	MF135 - 165 - 168 - 240 - 245 - 255	1
50649	480	60	30	Snodo Ø 25,4 mm	Snodo Ø 25,4	MF134 - 154 - 174	1
50610	650	90	45	Snodo Ø 32,4 mm	Cerniera Ø foro 32,4	MF6490	3
50912	660	90	45	Gancio NAZIONALE cat. 3ª	Cerniera Ø foro 32,4	MF7485 - 7480 - 6490	2
50647	470	60	30	Snodo Ø 19,3 mm	Snodo Ø 19,3	MF2415	1
50760	500	60	30	Snodo Ø 25,4 mm	Snodo Ø 25,4	Serie 3400	1
50872	720	80	40	Snodo Ø 25,4 mm	Snodo Ø 25,4	MF4370	1
50959	700	80	40	Gancio NAZIONALE cat. 2ª	Snodo Ø foro 25,4	MF4370	4
50962	620	90	45	Gancio NAZIONALE cat. 3ª	Cerniera Ø foro 32,4	MF6485	2
50882	580	80	40	Gancio NAZIONALE cat. 3ª	Snodo Ø foro 25,4	MF5465	4
50963	580	80	40	Gancio NAZIONALE cat. 3ª	Cerniera Ø foro 25,4	MF5465	2
51269	700	105	45	Gancio W cat. 3ª S	Cerniera Ø foro 32	-	2

SAME

ARTICOLO	L min. mm	D mm	d mm	F	P mm	APPLICAZIONE	Fig.
50650	430	60	30	Snodo Ø 25,4 mm	Snodo Ø 25,4	Falcon - Minitauro - Frutteto	1
50654	480	80	40	Snodo Ø 25,4 mm	Snodo Ø 25,4	Corsaro-Centauro-Saturno-Centurion-Leone-Ariete-Leopard-Pantera	1
50647	470	60	30	Snodo Ø 19,3 mm	Snodo Ø 19,3	Solaris 25 - 35 - 45	1
50608	600	80	40	Snodo Ø 32,4 mm	Cerniera Ø foro 32,4	Anteres 100 - 110 - 130 - 150	3
50649	480	60	30	Snodo Ø 25,4 mm	Snodo Ø 25,4	Argon 50-60-70 - Frutteto 60-75-85	1
50605	680	105	45	Gancio W cat. 3ª	Cerniera Ø foro 32,4	Diamond - Iron 165-190DT	2
50760	500	60	30	Snodo Ø 25,4 mm	Snodo Ø 25,4	Dorado 60-70-F100 - Golden 65-75-85 - Argon 50-55F	1
50617	600	70	35	Snodo Ø 25,4 mm	Snodo Ø 25,4	Anteres 100-110 - Explorer 70-80-90	1
50790	620	70	35	Gancio NAZIONALE cat. 2ª	Snodo Ø 25,4	Explorer 70-80-90 - Explorer CLASSIC	4
50656	620	70	35	Snodo Ø 25,4 mm	Snodo Ø 25,4	Silver 90	1
50818	600	80	40	Snodo Ø 25,4 mm	Cerniera Ø foro 32,4	Silver 130.6	3
50936	470	60	30	Gancio NAZIONALE cat. 2ª	Snodo Ø 19,3	Solaris 25 - 35 - 45	4
50660	600	90	45	Snodo Ø 32,4 mm	Cerniera Ø foro 32,4	145 - 165 - 190 - Titan - Laser 130- 150	3
50801	600	105	45	Gancio W cat. 3ª	Cerniera Ø foro 32,4	Titan 190	2
50802	600	105	45	Snodo Ø 32,4 mm	Cerniera Ø foro 32,4	Titan 190	3
50601	640	105	45	Gancio W cat. 3ª	Cerniera Ø foro 32,4	Rubin	2
50762	600	90	45	Gancio W cat. 3ª	Cerniera Ø foro 32,4	Serie Silver 110-150 - Super Titan 145-160	2
50965	600	80	40	Gancio NAZIONALE cat. 3ª	Cerniera Ø foro 25,4	Serie Silver 100.4 - 100.6	2
50618	600	80	40	Snodo Ø 25,4 mm	Cerniera Ø foro 25,4	Serie Silver 100.4 - 100.6	3
50966	640	105	45	Snodo Ø 32,4 mm	Cerniera Ø foro 32,4	Rubin	3

Gli articoli qui descritti, prodotti da e/o per conto di CERMAG, sono da intendersi adattabili, quindi non originali, ai marchi indicati secondo REG. CE 1400/2002
All items described here, produced by and/or on behalf of CERMAG, are to be understood as adaptable, therefore not original, to the brands indicated according to REG. EC 1400/2002

Attacchi a 3 punti
THREE POINT LINKAGES

segue BRACCIO 3° PUNTO - BRAS 3e POINT - TOP LINK - OBERLENKER - BRAZO 3° PUNTO

FIG. 1

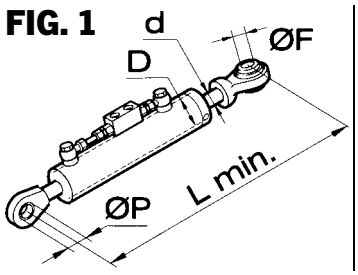

FIG. 2

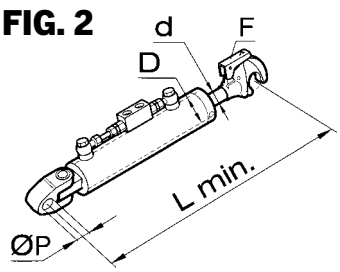

FIG. 3

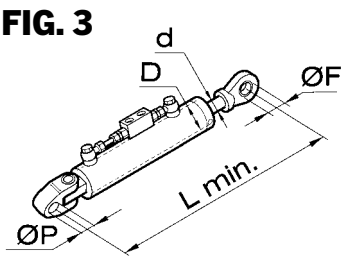

FIG. 4

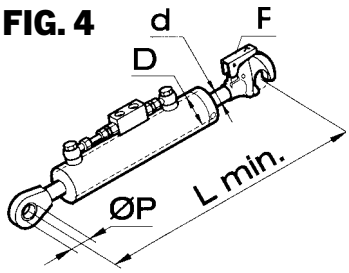

segue SAME

ARTICOLO	L min. mm	D mm	d mm	F	P mm	APPLICAZIONE	Fig.
50740	740	105	45	Gancio W cat. 3ª S	Cerniera Ø foro 35,4	Diamont 215-265	2
50653	500	70	35	Snodo Ø foro 25,4 mm	Snodo Ø foro 19,3	Solar cingolato	1
50953	640	90	45	Gancio NAZIONALE cat. 3ª	Cerniera Ø foro 32,4	Fortis 150.4-160.4-150-160-180-190-200-210	2

STEYR

ARTICOLO	L min. mm	D mm	d mm	F	P mm	APPLICAZIONE	Fig.
50747	700	90	45	Gancio W cat. 3ª	Cerniera Ø foro 32,4	9145	2
50762	600	90	45	Gancio W cat. 3ª	Cerniera Ø foro 32,4	9090 - 9094 - 9100	2
50585	670	90	45	Gancio W cat. 3ª	Cerniera Ø foro 32,4	9105 - 9115 - 6170 - 6155 - 6145	2
50939	680	90	45	Gancio NAZIONALE cat. 3ª	Cerniera Ø foro 32,4	9105 - 9115 - 6170 - 6155 - 6145	2
50968	520	70	35	Gancio NAZIONALE cat. 2ª	Snodo Ø25 alt. 44	975	4

ZETOR

ARTICOLO	L min. mm	D mm	d mm	F	P mm	APPLICAZIONE	Fig.
50755	580	70	35	Gancio NAZIONALE cat. 2ª	Snodo Ø 25,4	PROXIMA 6421-8441 - PROXIMA PLUS 8541-10541	4



Gli articoli qui descritti, prodotti da e/o per conto di CERMAG, sono da intendersi adattabili, quindi non originali, ai marchi indicati secondo REG. CE 1400/2002
All items described here, produced by and/or on behalf of CERMAG, are to be understood as adaptable, therefore not original, to the brands indicated according to REG. EC 1400/2002

Attacchi a 3 punti
THREE POINT LINKAGES

RIEPILOGO BRACCIO 3° PUNTO - RECAPITULATIF BRAS 3e POINT - RECAPITULATION TOP LINK - ZUSAMMENFASSUNG OBERLENKER - RECAPITULACION BRAZO 3° PUNTO

SNODO/SNODO
ARTICULATION/ARTICULATION
ARTICULATION/ARTICULATION
MIT KUGELAUGEN
ARTICULACIÓN/ARTICULACIÓN



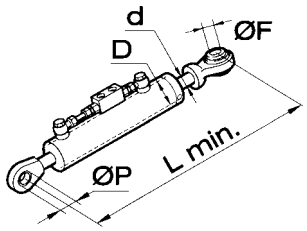

ARTICOLO	L. min. mm	D (alesaggio) mm	d (stelo) mm	CORSA mm	Ø F mm	Ø P mm	VALVOLA
50923	360	60	30	85	19,3	19,3	3/8”
51287	410	50	25	-	19,3	19,3	1/4”
50646	410	60	30	143	19,3	19,3	3/8”
50924	450	60	30	180	19,3	19,3	3/8”
50925	450	60	30	195	25,4	19,3	3/8”
50647	470	60	30	200	19,3	19,3	3/8”
50648	530	60	30	260	19,3	19,3	3/8”
50651	650	60	30	370	19,3	19,3	3/8”
50941	545	60	30	253	25,4	21,2	3/8”
50764	540	60	30	260	25,4	19,3	3/8”
50748	650	60	30	370	25,4	19,3	3/8”
50650	430	60	30	138	25,4	25,4	3/8”
50649	480	60	30	188	25,4	25,4	3/8”
50760	500	60	30	208	25,4	25,4	3/8”
50913	520	60	30	240	25,4	19,3	3/8”
50652	550	60	30	258	25,4	25,4	3/8”
50738	600	60	30	308	25,4	19,3	3/8”
50616	600	60	30	308	25,4	25,4	3/8”
50920	650	60	30	395	19,3	25,4	3/8”
50930	650	60	30	370	25,4	20	3/8”
50873	670	60	30	378	25,4	25,4	3/8”
50870	450	70	35	150	25,4	25,4	3/8”
50955	480	70	35	220	25,4	19,3	3/8”
50653	500	70	35	176	25,4	19,3	3/8”
50786	500	70	35	200	25,4	25,4	3/8”
50919	520	70	35	220	25,4	19,3	3/8”
50932	540	70	35	216	25,4	19,3	3/8”
50658	550	70	35	250	25,4	25,4	3/8”
50617	600	70	35	300	25,4	25,4	3/8”
50656	620	70	35	320	25,4	25,4	3/8”
50944	660	70	35	365	25,4	21,2	3/8”
50874	690	70	35	390	25,4	25,4	3/8”
50929	700	70	35	440	25,4	22	3/8”
50614	640	70	40	340	25,4	25,4	3/8”
50654	480	80	40	150	25,4	25,4	3/8”
50950	520	80	40	180	32,4	32,4	3/8”
50301	530	80	40	210	25,4	25,4	3/8
50742	570	80	40	250	25,4	25,4	3/8”
50763	620	80	40	290	32,4	25,4	3/8”
50872	720	80	40	400	25,4	25,4	3/8”
50765	550	90	45	230	32,4	32,4	3/8”

CERNIERA/GANCIO RAPIDO
CHARNIERE/CROCHET RAPIDE
JOINT/QUICK-HITCH COUPLING
SCHARNIER/SCHNELLKUPPLUNG
BISAGRA/GANCHO RÁPIDO



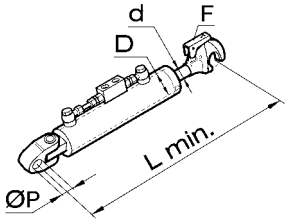

ARTICOLO	L. min. mm	D (alesaggio) mm	d (stelo) mm	CORSA mm	Ø F mm	Ø P mm	VALVOLA
50695	550	80	40	160	3ª Cat. Naz.	32,4	3/8”
50963	580	80	40	175	3ª Cat. Naz.	25,4	3/8”
50753	670	80	40	265	3ª Cat. Naz.	28,4	3/8”
50794	610	80	40	220	3ª Cat. Naz.	28,4	3/8”
50965	600	80	40	195	3ª Cat. Naz.	25,4	3/8”
50696	600	80	40	210	3ª Cat. Naz.	32,4	3/8”
50908	640	80	40	250	3ª Cat. Naz.	28,4	3/8”
50952	640	80	40	235	3ª Cat. Naz.	32,4	3/8”
51031	660	80	40	270	3ª Cat. Naz.	25,4	3/8”
50917	660	80	40	270	3ª Cat. Naz.	28,4	3/8”
50766	550	90	45	163	3ª Cat. Naz.	32,4	3/8”
50962	620	90	45	205	3ª Cat. Naz.	32,4	3/8”
50953	640	90	45	223	3ª Cat. Naz.	32,4	3/8”
50912	660	90	45	245	3ª Cat. Naz.	32,4	3/8”
50939	680	90	45	265	3ª Cat. Naz.	32,4	3/8”
50914	700	90	45	298	3ª Cat. Naz.	32,4	3/8”
50602	610	80	40	250	2ª Cat. Naz.	28,4	3/8”
50607	550	80	40	155	2ª Cat. Walter.	32,4	3/8”
50916	620	80	40	245	2ª Cat. Walter.	28,4	3/8”
50754	580	80	40	175	3ª Cat. Walter.	28,4	3/8”
50609	600	80	40	195	3ª Cat. Walter.	32,4	3/8”
50743	610	80	40	205	3ª Cat. Walter.	25,4	3/8”
50750	610	80	40	205	3ª Cat. Walter.	28,4	3/8”
50910	640	80	40	235	3ª Cat. Walter.	28,4	3/8”
50599	650	80	40	245	3ª Cat. Walter.	32,4	3/8”
50767	550	90	45	145	3ª Cat. Walter.	32,4	3/8”
50762	600	90	45	180	3ª Cat. Walter.	32,4	3/8”
50928	640	90	45	220	3ª Cat. Walter.	32,4	3/8”
50921	660	90	45	240	3ª Cat. Walter.	32,4	3/8”
50948	660	90	45	240	3ª Cat. Walter.	35,4	3/8”
50585	670	90	45	250	3ª Cat. Walter.	32,4	3/8”
50747	700	90	45	280	3ª Cat. Walter.	32,4	3/8”
50801	600	105	45	151	3ª Cat. Walter.	32,4	3/8”
50601	640	105	45	191	3ª Cat. Walter.	32,4	3/8”
50605	680	105	45	235	3ª Cat. Walter.	32,4	3/8”
50744	700	105	45	251	3ª Cat. Walter.	32,4	3/8”
50752	640	105	45	190	3ª Cat. Walter. S.	32,4	3/8”
50740	760	105	45	275	3ª Cat. Walter. S.	35,4	3/8”
50926	760	105	45	220	3ª Cat. Walter. S.	37,4	3/8”
50945	760	105	45	340	3ª Cat. Walter. S.	44	3/8”
50907	760	105	45	300	3ª Cat. Walter. S.	32,4	3/8”
50927	760	120	50	270	3ª Cat. Walter. S.	45,4	3/8”
51246	760	120	50	270	3ª Cat. Walter. S.	37,4	3/8”

Gli articoli qui descritti, prodotti da e/o per conto di CERMAG, sono da intendersi adattabili, quindi non originali, ai marchi indicati secondo REG. CE 1400/2002
All items described here, produced by and/or on behalf of CERMAG, are to be understood as adaptable, therefore not original, to the brands indicated according to REG. EC 1400/2002

Attacchi a 3 punti
THREE POINT LINKAGES

RIEPILOGO BRACCIO 3° PUNTO - RECAPITULATIF BRAS 3e POINT - RECAPITULATION TOP LINK - ZUSAMMENFASSUNG OBERLENKER - RECAPITULACION BRAZO 3° PUNTO

CERNIERA/SNODO
CHARNIERE/ARTICULATION
JOINT/ARTICULATION
SCHARNIER/GELENK
BISAGRA/ARTICULACIÓN



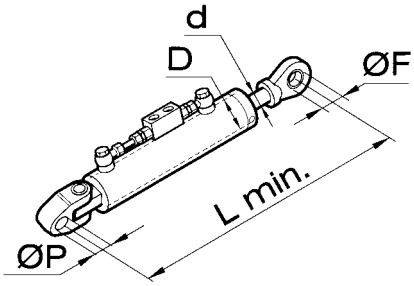

ARTICOLO	L. min. mm	D (alesaggio) mm	d (stelo) mm	CORSA mm	Ø F mm	Ø P mm	VALVOLA
51143	550	70	35	200	25,4	25,4	3/8”
51144	600	70	35	250	25,4	25,4	3/8”
50942	550	80	40	193	32,4	25,4	3/8”
50661	565	80	40	210	32,4	32,4	3/8”
50793	580	80	40	230	25,4	28,4	3/8”
50618	600	80	40	250	25,4	25,4	3/8”
50818	600	80	40	250	25,4	32,4	3/8”
50608	600	80	40	240	32,4	32,4	3/8”
50911	640	80	40	290	25,4	28,4	3/8”
50604	650	80	40	300	25,4	25,4	3/8”
50730	700	80	40	355	25,4	32,4	3/8”
50922	600	90	40	240	25,4	25,4	3/8”
50660	600	90	45	240	32,4	32,4	3/8”
50751	650	90	45	287	25,4	32,4	3/8”
50610	650	90	45	262	32,4	32,4	3/8”
50947	660	90	45	282	32,4	32,4	3/8”
50949	660	90	45	282	32,4	35,4	3/8”
50931	700	90	45	320	25,4	25,4	3/8”
50802	600	105	45	208	32,4	32,4	3/8”
50966	640	105	45	248	32,4	32,4	3/8”
50746	700	105	45	308	32,4	32,4	3/8”
50946	740	105	45	348	32,4	35,4	3/8”
50940	760	105	45	368	32,4	32,4	3/8”

SNODO/GANCIO RAPIDO
ARTICULATION/CROCHET RAPIDE
ARTICULATION/QUICK-HITCH COUPLING
GELENK/SCHNELLKUPPLUNG
ARTICULACIÓN/GANCHO RÁPIDO



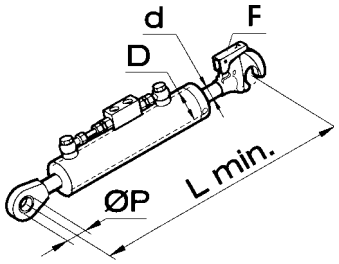

ARTICOLO	L. min. mm	D (alesaggio) mm	d (stelo) mm	CORSA mm	Ø F mm	Ø P mm	VALVOLA
50957	470	50	30	173	2ª Cat. Naz.	19,3	3/8”
50936	470	60	30	154	2ª Cat. Naz.	19,3	3/8”
50875	510	60	30	180	2ª Cat. Naz.	25,4	3/8”
50956	550	60	30	230	2ª Cat. Naz.	19,3	3/8”
50876	560	60	30	230	2ª Cat. Naz.	25,4	3/8”
51252	600	60	30	238	2ª Cat. Naz.	19,3	3/8”
50877	630	60	30	295	2ª Cat. Naz.	25,4	3/8”
50878	750	60	30	415	2ª Cat. Naz.	25,4	3/8”
50934	500	70	35	170	2ª Cat. Naz.	19,3	3/8”
50879	500	70	35	170	2ª Cat. Naz.	25,4	3/8”
50968	520	70	35	220	2ª Cat. Naz.	25,4	3/8”
50606	550	70	35	215	2ª Cat. Naz.	25,4	3/8”
50755	580	70	35	250	2ª Cat. Naz.	25,4	3/8”
50790	620	70	35	290	2ª Cat. Naz.	25,4	3/8”
50937	700	70	35	370	2ª Cat. Naz.	25,4	3/8”
50880	740	70	35	400	2ª Cat. Naz.	25,4	3/8”
50959	700	80	40	350	2ª Cat. Naz.	25,4	3/8”
50881	540	80	40	170	3ª Cat. Naz.	25,4	3/8”
50882	590	80	40	220	3ª Cat. Naz.	25,4	3/8”
50883	660	80	40	290	3ª Cat. Naz.	25,4	3/8”
50884	780	80	40	400	3ª Cat. Naz.	25,4	3/8”
50890	600	60	30	238	2ª Cat. Walter.	19,3	3/8”
50855	600	80	40	240	3ª Cat. Naz.	32,4	3/8”
50856	650	80	40	280	3ª Cat. Naz.	32,4	3/8”

Gli articoli qui descritti, prodotti da e/o per conto di CERMAG, sono da intendersi adattabili, quindi non originali, ai marchi indicati secondo REG. CE 1400/2002
All items described here, produced by and/or on behalf of CERMAG, are to be understood as adaptable, therefore not original, to the brands indicated according to REG. EC 1400/2002

Attacchi a 3 punti
THREE POINT LINKAGES

BRACCIO LATERALE - BIELLE DE RELEVAGE - SIDE LINK - SEITLICHE HUBSTREBENVERSTELLUNG - BRAZO LATERAL

FIG. 1

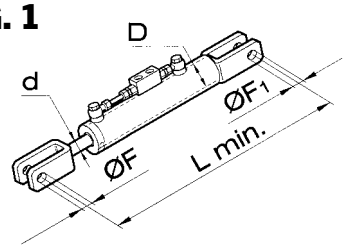

FIG. 2

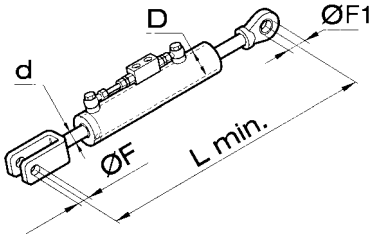

FIG. 3

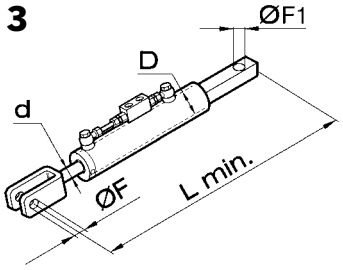

CASE-IH

ARTICOLO	L min. mm	D mm	d mm	F mm	F1 mm	APPLICAZIONE	Fig.
50749	610	80	40	Forc. Ø foro 19,3	Forc. Ø foro 16	4210 - 4220 - 4230 - 4240	1
50756	500	80	40	Forc. Ø foro 25,4	Forc. Ø foro 20	Maxxum 5130 - 5140 - 5150 - MX135	1
50757	600	105	45	Piatto Ø foro 25,4	Forc. Ø foro 25,4	Magnum 7210 - 7220 - 7230 - 7250	3
50759	550	80	40	Forc,Ø foro 25,4	Snodo Ø foro 25,4	MX 135	2
50819	720	90	45	Forc.asolata Ø foro 28,4	Snodo Ø foro 32,4	MX 150 - 170 - CVX 1155 - CVX 1190 - CVX 120 - 155	2
50998	740	105	45	Forc.Ø foro 35,4	Forc.Ø foro 35,4	MX 270 Magnum - MX 310	1
50733	570	80	40	Forc.Ø foro 26	Forc.Ø foro 25,4	MXM 130 - 160	1
50972	740	105	45	Forc.Ø foro 35,4	Forc.Ø foro 35,4	MX 240	1
50999	660	80	40	Forc.asolata Ø 26	Forc. Ø 22	MXU 100 - 110 - soll. mecc.	1
51001	660	80	40	Forc.asolata Ø 26	Forc. Ø 25,4	MXU 115 - 135	1
50592	520	80	40	Forc.asolata Ø 26	Forc.Ø foro 22	JX 100 U - JX 90 U - JX 70 U	1
50977	520	70	35	Forc.Ø foro 19,3	Forc.Ø foro 22	PJV 75 - PJN 75 - PVN 75 - PJ 65	1
50978	890	90	45	Forc.asolata Ø foro 28,4	Cern. Ø foro 28,4	MXM 170 - 190	-
50979	620	90	40	Forc.asolata Ø 26	Forcella Ø 25,4	MAXXUM 100-110-115-120-125-130-140 MXM 120-130-140-155PRO MXU 100-110 S.E.-115-125-135S.E.	1
51251	620	90	40	Forc.asolata Ø 28,4	Forcella Ø 25,4	PUMA 125-130-140-145-155-160-165	1

CARRARO ANTONIO

ARTICOLO	L min. mm	D mm	d mm	F mm	F1 mm	APPLICAZIONE	Fig.
50980	420	60	30	Forc. Ø foro 19,3	Forc. Ø foro 18	Tigrone 5000 - 5600 - 6400	1
50981	450	60	30	Forc. Ø foro 24	Forc. Ø foro 19,3	9400 TGF - 8400 SRX	1
50982	380	60	30	Forc. Ø foro 24	Forc. Ø foro 24	TRG 9400	1
50809	440	60	30	Forc. Ø foro 24	Forc. Ø foro 24	8400 TRF	1
50984	350	50	30	Forc.Ø foro 18	Forc.Ø foro 18	8400 SUPERTRAC	1

CLASS

ARTICOLO	L min. mm	D mm	d mm	F mm	F1 mm	APPLICAZIONE	Fig.
50781	920	105	45	Forc. Ø foro 32,4	Snodo Ø foro 32,4	Challenger	2
51159	650	80	40	Forc.asolata Ø 22	Snodo Ø foro 22	Arion 610 - 620 - 630	2
51160	700	90	45	Forc.asolata Ø 28,4	Snodo Ø foro 22	Arion 640	2
51161	800	90	45	Forc.asolata Ø 28,4	Snodo Ø foro 28,4	Axion 850	2
51245	480	70	35	Forc.Ø foro 22	Forc.Ø foro 24	ELIOS 210 - 220 - 230 - 240	1
51037	600	70	35	Forc. asolata Ø foro 28x68	Snodo Ø 22	Arion 430 - 440 - 450 - 460	2
50918	620	80	40	Forc. asolata Ø foro 28x68	Snodo Ø foro 25,4	Arion 410 - 420	2
51268	420	60	35	Forc.Ø foro 22	Forc.Ø foro 24	Nectius 257 UL - 267 F	1

DEUTZ

ARTICOLO	L min. mm	D mm	d mm	F mm	F1 mm	APPLICAZIONE	Fig.
50770	550	60	30	Forc. Ø foro 24,5	Forc.Ø foro 24,5	Agroplus 60 - 70	1
50783	670	80	40	Forc. asolata Ø foro 25,4	Snodo 25,4x44	Agroton 90 - 100	2
50819	720	90	45	Forc. asolata Ø foro 28,4	Snodo 32x51	Agroton 130 - 150 - TTV 1160 - 1145	2
50785	720	105	45	Forc. asolata Ø foro 28,4	Forc.Ø foro 28,4	Agroton 200 - 265	1
51014	500	70	35	Forc. Ø foro 24,5	Forc. Ø foro 24,5	Agroplus F 320 - 410 - 420	1
51263	670	80	40	Forc. asolata Ø foro 24,5	Forc. Ø foro 24,5	5090C - 5100C - 5110C - 5120C	1
51017	670	80	40	Forc. asolata Ø foro 24,5	Forc.Ø foro 28,4	5100TTV - 5110TTV - 5120TTV - 5130TTV 5100 - 5110 - 5120 - 5130	1
51259	680	80	40	Forc. asolata Ø foro 28,4	Snodo Ø foro 25,4	6120.4/TTV - 6130.4/TTV - 61140.4 Agrotron/TTV	2

FENDT

ARTICOLO	L min. mm	D mm	d mm	F mm	F1 mm	APPLICAZIONE	Fig.
50787	700	105	45	Forc. Ø foro 28,4	Forc. Ø foro 28,4	308 Trattori da 130Hp - Favorit 920 - 926	1
50987	680	70	35	Forc. Ø foro 22	Piatto Ø foro 25,4	Framec 309	3
50988	600	60	30	Forc. Ø foro 19,3	Forc. Ø foro 19,3	280 Frutteto	1
50989	720	105	45	Forc. Ø foro 28,4	Forc. Ø foro 29	824 240Hp	1
50990	560	80	40	Forc. Ø foro 22	Forc. Ø foro 22	308 S - Impieghi vari	1
50991	640	90	45	Forc. Ø foro 22	Forc. Ø foro 20	514 C	1
50992	650	90	45	Forc. Ø foro 28,4	Piatto Ø foro 25,4	Fend 716	3

Gli articoli qui descritti, prodotti da e/o per conto di CERMAG, sono da intendersi adattabili, quindi non originali, ai marchi indicati secondo REG. CE 1400/2002
All items described here, produced by and/or on behalf of CERMAG, are to be understood as adaptable, therefore not original, to the brands indicated according to REG. EC 1400/2002

Attacchi a 3 punti
THREE POINT LINKAGES

segue - BRACCIO LATERALE - BIELLE DE RELEVAGE - SIDE LINK - SEITLICHE HUBSTREBENVERSTELLUNG - BRAZO LATERAL

FIG. 1

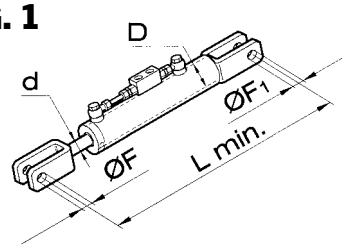

FIG. 2

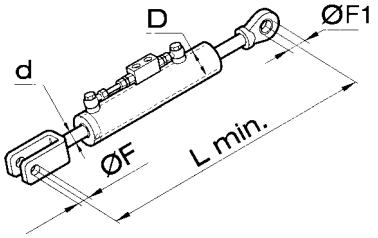

FIG. 3

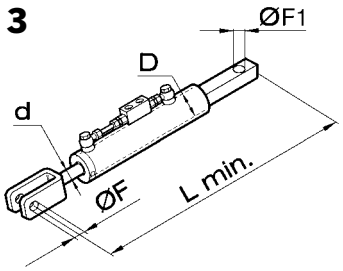

FIAT - NEW HOLLAND (CNH)

ARTICOLO	L min. mm	D mm	d mm	F mm	F1 mm	APPLICAZIONE	Fig.
50993	515	60	30	Forc. Ø foro 26	Forc. Ø foro 22	470 Vigneto 570 - 580 - 670 - 850	1
50625	570	80	40	Forc. Ø foro 26	Forc. Ø foro 25,4	880 - 980 - 650 - 750 - 780	1
50626	600	80	40	Forc. Ø foro 28,4	Forc. Ø foro 28,4	1000	1
50592	520	80	40	Forc. asolata Ø foro 26	Forc. Ø foro 22	70/90-80/90-90/90-100/90-110/90-115/902 Serie L-TDD-TL-L60-L65-L75-L85-L95-L580-L680-L780-L880-L980	1
50994	535	80	40	Forc. Ø foro 26	Forc. Ø foro 22	65,94 - 88,94 - 93,94	1
50593	590	90	45	Forc. Ø foro 28,4	Forc. Ø foro 28,4	1180-1280-1300-1380-130/90-140/90-160/90-180/90	1
50621	420	60	30	Forc. Ø foro 22	Forc. Ø foro 22	50,66 - 55,66 - 45,66	1
50996	490	70	35	Forc. Ø foro 26	Forc. Ø foro 22	Gemma piccola - 60,66 - 70,66 - 80,66 Agrifull A60 - A701 -A80	1
50623	520	60	30	Forc. Ø foro 26	Forc. Ø foro 22	70.66-80.66 - 55,86 - 60,86 - 62,86 - 60,86 - 72,86 - 82,86 Frutteto	1
50629	770	105	45	Forc. Ø foro 32,4	Snodo Ø foro 32,4	G170-G190-G210-G240	2
50733	570	80	40	Forc. Ø foro 26	Forc. Ø foro 25,4	Serie:M-M100-M115-M135-M160-TM140 WINNER F100-F110 - F115 - F120 F130 - F140	1
50622	480	70	35	Forc. Ø foro 22	Forc. Ø foro 22	45,66 - 55,56 - 55,90 - 60,66 - 60,75 - 60,90 - 65,66 - 65,90 -70,75 - 80,75 - Cingolati - TNF 65 - 75 -90	1
50791	470	60	30	Forc. Ø foro 26	Forc. Ø foro 18	640 - TN65N - TN65V - TN75N - TN75V	1
50792	570	70	35	Forc. con asola 47x23	Forc.Ø foro 22	TND65 - TND75 - TND90 - TN60A	1
50789	720	80	40	Forc. Ø foro 25,4	Snodo incl. Ø foro 25,4	TN60A - TN65D - TN75D	2
50589	390	60	30	Forc. Ø foro 25,4	Forc. Ø foro 19,3	605C-655C-Cingolati	1
50769	480	70	35	Forc. Ø foro 22	Forc. Ø foro 22	55,85 - 60,85 - 62,85 - 72,85 - 82,85 - 88,85 - Cingolati 80,75C-70,75C - 60,75C -AGRITULL SC80 - SC70 - SC80 Serie TK	1
51032	480	50	30	Forc. Ø foro 22	Forc. Ø foro 22	TK compatto	1
50997	430	70	35	Forc. Ø foro 26	Forc. Ø foro 22	70.86S	1
50998	740	105	45	Forc. Ø foro 35,4	Forc. Ø foro 35,4	TG 230 - 255 - 295	1
50999	660	80	40	Forc. asola Ø foro 26	Forc. Ø foro 22	TSA 115 - 135 Sollevatore meccanico	1
51000	890	90	45	Forc. asola Ø foro 28,4	Cerniera. Ø 28,4	TM 175 - 190	3
51001	660	80	40	Forc. asola Ø foro 26	Forc. Ø foro 25,4	TSA 115 - 135 Sollevatore elettronico	1
50898	380	50	30	Forc. Ø foro 18	Forc. Ø foro 19,3	TCE	1
51126	670	80	40	Forc. Ø foro 25,4	Forc. Ø foro 22	T. 6000 NH	1
51127	510	80	40	Forc. Ø foro 26	Forc. Ø foro 22	T. 5050 - T. 5060 NH	1
51137	600	80	40	Forc. asola Ø foro 26	Forc. Ø foro 22	T.5030 NH - T.5040 NH	1
51138	470	80	40	Forc. asola Ø foro 26	Forc. Ø foro 22	TD 4020F - TD4030F - TD4040F	1
51158	500	60	30	Forc. Ø foro 26	Forc. Ø foro 19,3	T 4.55 - 4.65/V - 4.75V/N/F - T4.85V/N/F - T4.95V/N/F - T4.105V/N/F	1
51167	470	70	35	Forc. asola 47x23	Forc. Ø foro 22	T 4.85 - 4.95 - 4.105 - 4.115 - Versione FRUTTETO	1
51162	540	80	40	Forc. asola Ø foro 26	Forc. Ø foro 22	T 5.95 - 5.105 - 5.115	1
51230	490	70	35	Forc.asolata Ø 22	Forc. Ø foro 19,3 largh.40	T4.55 - 4.65 - 4.75 Power Star	1
50979	620	90	40	Forc.asolata Ø 26	Forcella Ø 25,4	T 6010-6020-60306040-6050-6060-6070 T 6.120-6.140-6.150-6.160-6.160-6.155-6.165-6.175	2

FORD - NEW HOLLAND

ARTICOLO	L min. mm	D mm	d mm	F mm	F1 mm	APPLICAZIONE	Fig.
50909	740	80	40	Forc. Ø foro 25,4	Forc. Ø foro 25,4	7740-7840-8240	1
50789	720	80	40	Forc. Ø foro 25,4	Snodo incl.Ø foro 25,4	8830-8630-8730-8340	2
50629	770	105	45	Forc. Ø foro 32,4	Snodo Ø foro 32,4	8770-8870	2

GOLDONI

ARTICOLO	L min. mm	D mm	d mm	F mm	F1 mm	APPLICAZIONE	Fig.
50665	390	60	30	Forc. Ø foro 20	Forc. Ø foro 19,3	Serie 3000-3000Star.V-Star50/70-Star75-Compact614 -654 -664 -774	1
51003	410	60	30	Snodo Ø 19X44	Forc. Ø foro 19,3	Serie Star Quadrifoglio versione alta	2
50905	360	60	30	Snodo Ø foro 19,3	Forc. Ø foro 19,3	QUASAR 85 - Serie Star Quadrifoglio versione bassa	2

Gli articoli qui descritti, prodotti da e/o per conto di CERMAG, sono da intendersi adattabili, quindi non originali, ai marchi indicati secondo REG. CE 1400/2002
All items described here, produced by and/or on behalf of CERMAG, are to be understood as adaptable, therefore not original, to the brands indicated according to REG. EC 1400/2002

04

segue - BRACCIO LATERALE - BIELLE DE RELEVAGE - SIDE LINK - SEITLICHE HUBSTREBENVERSTELLUNG - BRAZO LATERAL

FIG. 1

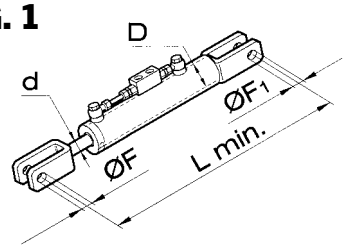

FIG. 2

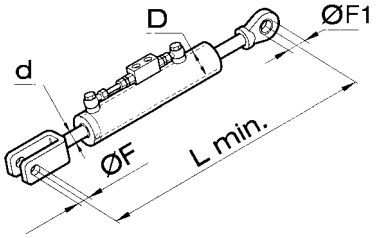

FIG. 3

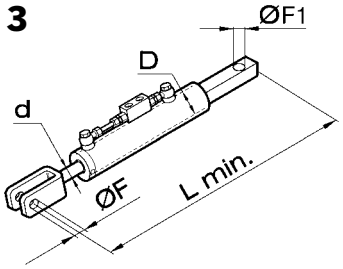

HURLMANN

ARTICOLO	L min. mm	D mm	d mm	F mm	F1 mm	APPLICAZIONE	Fig.
50640	460	60	30	Forc. Ø foro 25,4	Forc. Ø foro 25,4	H481 XF - XA56-66-76-86-XE/F	1
50770	550	60	30	Forc. Ø foro 24	Forc. Ø foro 24	XE TRADITION 55-70	1
50642	650	70	35	Forc. Ø foro 24,5	Forc. Ø foro 24,5	909 - PRESTIGE 75-95 - XB85-95 - XF/H - XT85-85-105-110	1
51017	680	80	40	Forc. asolata Ø foro 24,5	Forc. Ø foro 28,4	6190	1
50643	670	80	40	Forc. Ø foro 28,4	Forc. Ø foro 28,4	XT 115-130	1
50817	380	60	30	Forc. Ø foro 18	Forc. Ø foro 19,3	PRINCE 30-40-50	1

JOHN DEERE

ARTICOLO	L min. mm	D mm	d mm	F mm	F1 mm	APPLICAZIONE	Fig.
50741	510	70	35	Forc. Ø foro 24	Forc. Ø foro 19,3	5300-5400-5500da55a80Hp	1
51004	560	60	30	Forc. Ø foro 16	Forc. Ø foro 19,3	26.50	1
50632	680	70	35	Forc. Ø foro 21	Snodo Ø foro 21	5620-5720-5820-6100-6200-6300-6110-6210-6310-6410SE-6510SE-6610S	2
51005	720	90	45	Forc. Ø foro 26	Forc. Ø foro 26	36.50	1
51006	740	90	45	Forc. Ø foro 25,4	Forc. Ø foro 26	40.50	1
50630	680	80	40	Forc. Ø foro 25,4	Snodo Ø foro 26	6400-6500-6600-6410-6510-6610-6520-6320	2
50739	830	80	40	Forc. Ø foro 25,4	Snodo Ø foro 25,4	6800-6900-6810-6910-6820-6920	2
50631	835	90	45	Forc. Ø foro 26	Snodo Ø foro 26	7600-7700-7800-7710-7810	2
50664	920	105	45	Forc. Ø foro 26	Snodo Ø foro 26	8100-8200-8300-8400 da 210 a 280Hp	2
51007	920	105	45	Forc. Ø foro 32,4	Snodo Ø foro 32,4	8500 Seconda Serie	2
51008	770	70	35	Forc. Ø foro 20,5	Snodo Ø foro 20,5	3040 Hp 100	2
51009	860	90	45	Forc. Ø foro 32,4	Snodo Ø foro 26	7720-7820-7920	2
51010	550	70	35	Forc. Ø foro 16	Snodo Ø foro 19,3	1950 Hp 80	2
51013	680	70	35	Snodo Ø 21,2	Forc. Ø foro 21,2	5780	2
51014	500	70	35	Forc. Ø foro 24,5	Forc. Ø foro 24,5	5410 N - 5510 N	1
51015	980	105	45	Snodo Ø foro 32,4	Forc. Ø foro 32,4	TRAC cingolato	2

KUBOTA

ARTICOLO	L min. mm	D mm	d mm	F mm	F1 mm	APPLICAZIONE	Fig.
51168	530	80	40	Forcella con asola 47x23	Snodo Ø foro 22	M6040/M7040/M8540/M9540 DTH vecchia serie M6060/M7060/M8560/M9960 DTH nuova serie	2
51267	440	70	35	Forc. Ø foro 22	Snodo Ø foro 22	M8540 DTNQ - M5071 N - M 5091 N - M5101 N	2

LAMBORGHINI

ARTICOLO	L min. mm	D mm	d mm	F mm	F1 mm	APPLICAZIONE	Fig.
50800	480	60	30	Snodo 25,4 x 44	Forc. Ø foro 24,5	880F Plus - 880	2
50640	460	60	30	Forc. Ø foro 24,5	Forc. Ø foro 24,5	990 Plus serie Crono - Frutteto 75 - 990	1
50657	740	80	40	Forc. Ø foro 28,4	Forc. Ø foro 28,4	1556	1
50803	680	90	45	Forc. asolata Ø foro 28,4	Forc. Ø foro 28,4	Formula 115-135	1
50804	680	70	35	Forc. Ø foro 24,5	Forc. Ø foro 24,5	Premium 850	1
50805	670	80	40	Forc. Ø foro 28,4	Forc. Ø foro 28,4	Premium 1060	1
50644	720	105	45	Forc. Ø foro 28,4	Forc. Ø foro 28,4	Racing 190	1
50807	550	60	30	Forc. Ø foro 24,5	Forc. Ø foro 24,5	Sprint 664.60 - 674.70	1
50645	720	90	45	Forc. Ø foro 28,4	Forc. Ø foro 28,4	Champion 135-160 - R6 130 - 140 DT	1
51016	350	60	30	Forc. Ø foro 18,3	Forc. Ø foro 24,2	555 ST Cingolati	1
51017	680	80	40	Forc. asolata Ø foro 24,5	Forc. Ø foro 28,4	1060 - 1050 - R4 85- 95 - 105 DT	1
51027	435	60	30	Forc. Ø foro 24,5	Forc. Ø foro 24,5	C 674 - 70 Cingolato	1
51019	380	50	30	Forc. Ø foro 18	Snodo Ø foro 19,3	RI 35 - 45 - 55 Iª serie - RUNNER 350	2
50817	380	60	30	Forc. Ø foro 18	Forc. Ø foro 19,3	RI 35 - 45 - 55 IIª serie	1
51020	550	70	35	Forc. Ø foro 24,5	Forc. Ø foro 24,5	R2 56 - 76 - 86 DT	1
51021	680	80	40	Forc. Ø foro 24,5	Forc. Ø foro 24,5	R4 85 - 95 - 105 DT	1
51022	680	70	35	Forc. Ø foro 24,5	Forc. Ø foro 24,5	Grand Prix L5 874 - 90	1
51023	520	70	35	Forc. Ø foro 24,5	Forc. Ø foro 24,5	Sprint 664 - 65	1
51024	720	80	40	Forc. Ø foro 24,5	Forc. Ø foro 28,4	Formula 135	1
50819	720	90	45	Forc. Ø foro 28,4	Snodo Ø foro 32,4	R7 175 - 190 - 200	2
51014	500	70	35	Forc. Ø foro 24,5	Forc. Ø foro 24,5	RF 80 - 90 - 100	1

Gli articoli qui descritti, prodotti da e/o per conto di CERMAG, sono da intendersi adattabili, quindi non originali, ai marchi indicati secondo REG. CE 1400/2002
All items described here, produced by and/or on behalf of CERMAG, are to be understood as adaptable, therefore not original, to the brands indicated according to REG. EC 1400/2002

Attacchi a 3 punti
THREE POINT LINKAGES

segue - BRACCIO LATERALE - BIELLE DE RELEVAGE - SIDE LINK - SEITLICHE HUBSTREBENVERSTELLUNG - BRAZO LATERAL

FIG. 1

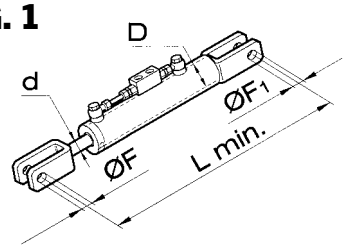

FIG. 2

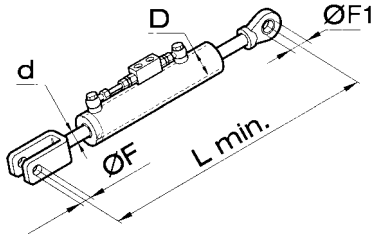

FIG. 3

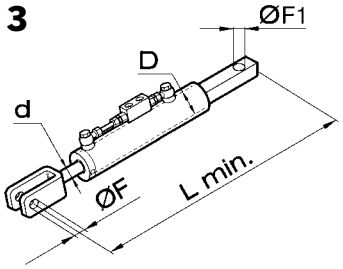

LANDINI

ARTICOLO	L min. mm	D mm	d mm	F mm	F1 mm	APPLICAZIONE	Fig.
50594	540	70	35	Forc. Ø foro 24,5	Forc. Ø foro 24	4500 - 5000 - 5500 - 6000 - 6500 - 7000 - Blizzart 50 / 60 / 65	1
50637	620	70	35	Forc. Ø foro 24,5	Forc. Ø foro 24,5	8880 - 9880 - Serie 9000	1
50659	670	80	40	Forc. Ø foro 24,5	Snodo Ø 25,4	10000 - 12500 - 13000 - 14500	2
50809	440	60	30	Forc. Ø foro 24,5	Forc. Ø foro 24	Advantage 60-65 - Globus 60-65-70 - Rex 60-70-75-80-85-95-105	1
50636	460	60	30	Forc. Ø foro 24,5	Forc. Ø foro 19,3	Serie Frutteto	1
50810	660	90	45	Forc. asolata Ø foro 28x45	Snodo Ø foro 25,4	Legend 105 - 115 - 125 - 130 - 135 - 145 - 165 - 185	2
50638	400	60	30	Forc. Ø foro 24,5	Forc. Ø foro 24,5	C3500 - C4000 - CS4500 Cingoli	1
51026	460	60	30	Forc. Ø foro 18	Forc. Ø foro 19,3	Discovery 85	1
51027	435	60	30	Forc. Ø foro 24,5	Forc. Ø foro 24,5	Frutteto Rex 100	1
50642	650	70	35	Forc. Ø foro 24,5	Forc. Ø foro 24,5	Ghibli 90	1
50898	380	50	30	Forc. Ø foro 18	Forc. Ø foro 19,3	Mistral	1
51030	680	70	35	Forc. Ø foro 24,5	Forc. Ø foro 24,5	Mithos 90	1
50915	380	50	30	Forc. Ø foro 24	Forc. Ø foro 24	Trekker	1

MASSEY FERGUSON

ARTICOLO	L min. mm	D mm	d mm	F mm	F1 mm	APPLICAZIONE	Fig.
50817	380	50	30	Forcella Ø 18	Forc. Ø foro 19,3	MF 2405 - 2410 - 2415	1
50815	480	60	30	Snodo Ø 25,4 h ,44	Forcella Ø 24,2	MF 3340 - 3425 - 3435 - 3445 - 3455	2
51033	680	90	45	Forc. asolata Ø foro 28x44	Cerniera Ø 25	MF 7485 - 7480 - 7490 - 7495 - 7475	2
51264	680	90	45	Forc. asolata Ø foro 28x72	Cerniera Ø 28	7618 - 7619 - 7620 - 7622 - 7624 - 7626 - 7700	1
51265	640	80	40	Forc. asolata Ø foro 28x72	Snodo Ø 22	6613 - 6614 - 6615 - 6616 - 7715 - 7716 - 7718 - 7719	2
51034	720	80	40	Forcella Ø 24,5	Forcella Ø 25,4	MF 4370	1
51035	820	90	45	Forc. asolata Ø foro 28x44	Snodo Ø 32,4	MF 6490 - 6495 - 6497 - 6499	2
51036	820	90	45	Forcella Ø 24,5	Forcella Ø 28,4	MF 8240	1
51037	600	70	35	Forc. asolata Ø foro 28x44	Snodo Ø 22	MF 5465	2
50918	620	80	40	Forc. asolata Ø foro 28x44	Snodo Ø 25,4	MF 6445 - 6455 - 6460 - 6465 - 6470 - 6475 - 6480	2

MC CORMICK

ARTICOLO	L min. mm	D mm	d mm	F mm	F1 mm	APPLICAZIONE	Fig.
50961	820	80	40	Forc. asolata Ø foro 25,4	Snodo Ø 28,4	XTX 145 - 165	1
50960	630	70	35	Forc. asolata Ø foro 22	Snodo Ø 19	CX75 - CX85 - CX95 - CX105	1

SAME

ARTICOLO	L min. mm	D mm	d mm	F mm	F1 mm	APPLICAZIONE	Fig.
50816	530	60	30	Forc. Ø foro 24,5	Forc. Ø foro 24,5	Argon 50 - 60 - 70	1
50785	720	105	45	Forc. asolata Ø foro 28,4	Forc.Ø foro 28,4	Diamond	1
50770	550	60	30	Forc. Ø foro 24	Forc. Ø foro 24	Dorado 60 - 70 - 90 - 100S	1
50642	650	70	35	Forc. Ø foro 24,5	Forc. Ø foro 24,5	Expolorer 70 - 80 - 90 - Silver 90	1
51021	680	80	40	Forc. Ø foro 24,5	Forc. Ø foro 24,5	Expolorer 3°	1
50640	460	60	30	Forc. Ø foro 24,5	Forc. Ø foro 24,5	Frutteto 60 - 75 - 85	1
50815	480	60	30	Snodo Ø foro 25,4x44	Forc. Ø foro 24,5	Golden 65 - 75 - 85 - Argon 55F - Dorado 70 - 75 - 90 - 100F - ARGON 55 CLASSIC	2
50643	670	80	40	Forc. Ø foro 28,4	Forc. Ø foro 28,4	Laser 130 - 150 Antares 110 - 130 - 150 - Silver 130.6	1
51017	680	80	40	Forc. asolata Ø foro 24,5	Forc. Ø foro 28,4	Silver 100.4 - 100.6 - 85 - 95 - 105 - 110	1
51019	380	50	30	Forc. Ø foro 18	Snodo Ø foro 19,3	Solaris 25 - 35 - 45 I^{a} Serie	2
50817	380	60	30	Forc. Ø foro 18	Forc. Ø foro 19,3	Solaris 25 - 35 - 45 II^{a} Serie	1
50645	720	90	45	Forc. Ø foro 28,4	Forc. Ø foro 28,4	Titan Super Titan 145 - 160 - Rubin 135 - 160 - Elios 130 DT	1
50644	720	105	45	Forc. Ø foro 28,4	Forc. Ø foro 28,4	Titan 190	1
51039	390	60	30	Forc. Ø foro 18	Forc. Ø foro 21	Solar cingolato	1
51040	720	100	45	Forc. Ø foro 28,4	Snodo Ø 32,4	Iron 165 - 190 - 200 DT	2
51014	500	70	35	Forc. Ø foro 24,5	Forc. Ø foro 24,5	Frutteto III 80 - 90 - 100	1

STEYR

ARTICOLO	L min. mm	D mm	d mm	F mm	F1 mm	APPLICAZIONE	Fig.
50819	720	90	45	Forcella asolata Ø foro 28,4	Snodo Ø foro 32,4	9145	2
51041	510	80	35	Forc. Ø foro 28,4	Forc. Ø foro 24	975	3

Gli articoli qui descritti, prodotti da e/o per conto di CERMAG, sono da intendersi adattabili, quindi non originali, ai marchi indicati secondo REG. CE 1400/2002
All items described here, produced by and/or on behalf of CERMAG, are to be understood as adaptable, therefore not original, to the brands indicated according to REG. EC 1400/2002

CILINDRI SOLLEVATORE
CYLINDRES DE LEVAGE - LIFT CYLINDER - HUBZYLINDER - CILINDROS ELEVADORES

FIAT - NEW HOLLAND (CNH)

FIGURA	ARTICOLO	APPLICAZIONI	A mm	B mm	B1 mm	C mm	D mm	E mm	OEM	SERIE GUARNIZ.
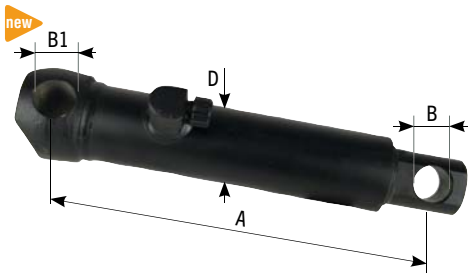	**84028**	Cilindro sollevatore 880/5 - 980 - 85/80 - 100/90 - 110/90 - 82/93 - 82/94 - 88/93 - 88/94	300	28	30	-	62	-	5126848	**84034**
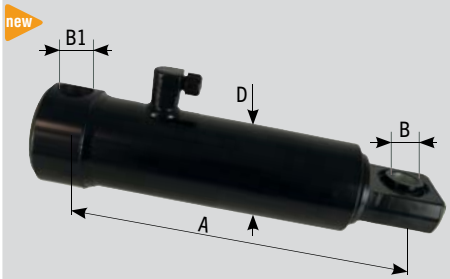	**84029**	Cilindro sollevatore 1180 - 1280 - 1380 - 1580 - 1880 - 115/90 - 130/90 - 140/90 - 180/90	330	28	30	-	90	-	5150853	**84035**
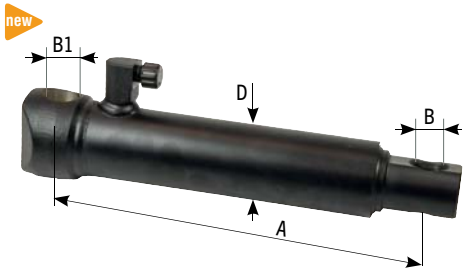	**84126**	Cilindro sollevatore **NEW HOLLAND:** Serie T4.XXX - Serie T5.XXX - Serie T5000 - Serie TL - Serie TLA **CASE:** Serie FARMALL - Serie JXU - Serie JXU TIER3 **STEYR:** Serie KOMPAKT	300	28	30	-	62	-	5171357	**84035**

SAME

FIGURA	ARTICOLO	APPLICAZIONI	A mm	B mm	B1 mm	C mm	D mm	E mm	OEM
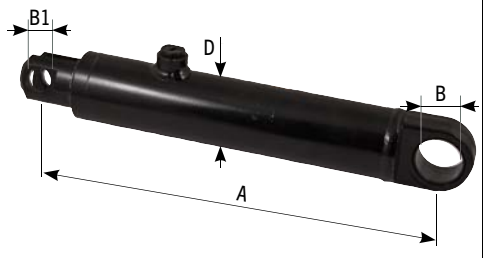	**80414**	Cilindro sollevatore - T50*210 T/nuovo - Explorer 40 - Lamborghini 674	360	40	22	-	62	-	9123.330.4 9104.330.4
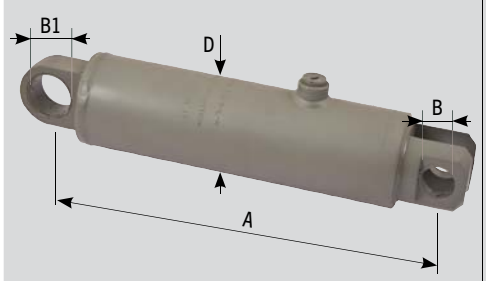	**80202**	Cilindro sollevatore - T70*210 T/nuovo - Explorer 40 - Lamborghini 674	357	30	40	-	85	-	9123.331.4 9104.331.4

Gli articoli qui descritti, prodotti da e/o per conto di CERMAG, sono da intendersi adattabili, quindi non originali, ai marchi indicati secondo REG. CE 1400/2002
All items described here, produced by and/or on behalf of CERMAG, are to be understood as adaptable, therefore not original, to the brands indicated according to REG. EC 1400/2002

Attacchi a 3 punti
THREE POINT LINKAGES

FORCELLE PER BRACCI DI SOLLEVAMENTO

CHAPPES POUR BRAS DE RELEVAGE
YOKES FOR HYDRAULIC LEVELLING ARMS
GABELN FÜR HYDRAULISCHE SEITLICHE HUBSTREBEN
HORQUILLAS PARA BRAZOS HIDRAULICOS LATERALES DE ELEVATION



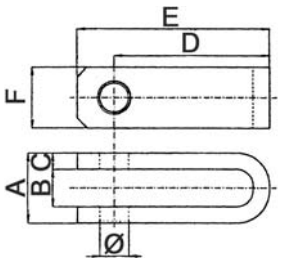

ARTICOLO	A mm	B mm	C mm	D mm	ø mm	E mm	F mm
51079	70	46	12	62	22	87	50
51080	45	21	12	70	26	92	50
51081	53	23	15	130	22	160	50
51082	53	23	15	130	26	165	50
51083	68	38	15	125	26	155	60
51084	73	43	15	140	28,4	170	60
51085	55	25	15	110	24	135	50
51086	70	50	10	135	28,4	165	60
51087	62	32	15	110	25,5	135	60
51088	54	30	12	140	25	165	60
51089	50	25	12	58	18	80	45
51090	68	38	15	90	22	115	50
51091	63	33	15	105	26	135	60
51092	81	51	15	60	28,4	90	60
51093	75	45	15	110	24	135	50

VALVOLE DI BLOCCO PILOTATE A DOPPIO EFFETTO COMPLETE DI TUBO E RACCORDERIA PER L'APPLICAZIONE AL TERZO PUNTO A REGOLAZIONE IDRAULICA

CLAPET DE BLOCAGE DOUBLE COMPLET AVEC TUBES ET RACCORDS POUR LE MONTAGE SUR 3ÉME POINT HYDRAULIQUE
DOUBLE VALVES COMPLETE WITH TUBES AND COUPLINGS FOR HYDRAULIC TOP LINKS
DOPPELWIRKENDES SPERRVENTIL KPL. MIT ROHRLEITUNGEN
VALVULA DE BLOQUEO DOBLE EFECTO CON TUBO Y RACORES PARA APPLICACCIÓN TERCER PUNTO CON AJUSTAMIENTO HUDRÁULICO

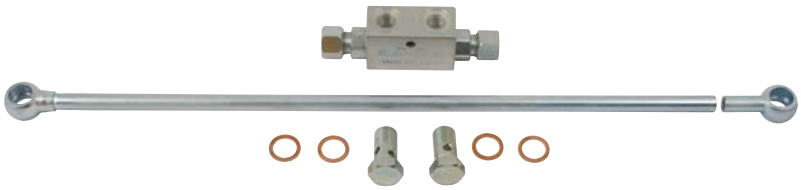

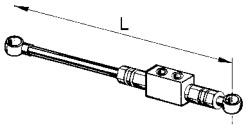

ARTICOLO	L mm	ATTACCO	NOTE
50370	500	3/8"	LA VALVOLA VIENE FORNITA CON TUBI E RACCORDI
50768	500	1/2"	

KIT TUBI DI COLLEGAMENTO COMPLETI DI INNESTI RAPIDI FASTER PER TERZI PUNTI IDRAULICI E BRACCI LATERALI

KITS DE FLEXIBLES POUR 3ÉME POINT HUDRAULIQUES, COMPLETS AVEC CPUPLEURS
HOSES KIT FOR HYDRAULIC TOP LINKS, COMPLETE WITH COUPLINGS
SATZ KPL. HYDRAULISKSCHLÄUCHE FÜR HYDRAULIASCE OBERLENKER
KIT TUBOS PARA TERCER PUNTOS HYDRÁULICOS CON EMBRAGUES RÁPIDO



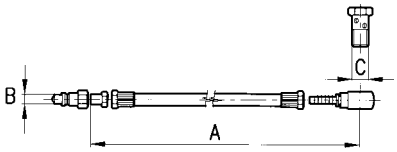

ARTICOLO	A mm	B	C	POSIZIONE ATTACCO	NOTE
50468	900	1/2"	3/8"	FONDELLO	FINO ALESAGGIO Ø 90 mm
	900	1/2"	3/8"	STELO	
50737	900	1/2"	1/2"	FONDELLO	DA ALESAGGIO Ø 105 mm
	900	1/2"	1/2"	STELO	

Gli articoli qui descritti, prodotti da e/o per conto di CERMAG, sono da intendersi adattabili, quindi non originali, ai marchi indicati secondo REG. CE 1400/2002
All items described here, produced by and/or on behalf of CERMAG, are to be understood as adaptable, therefore not original, to the brands indicated according to REG. EC 1400/2002

STAFFA PER ATTACCO 3° PUNTO-TRATTORE
TIGE POUR 3EME POINT-TRACTEUR
BRACKET FOR CONNECTION OF THE TOP LINK ASSEMBLY TO THE TRACTOR
BLUEGEL FUER 3-PUNKT-KUPPLUNG TRAKTOREN
ESTRIBO PARA ENGANCHE 3° PUNTO-TRACTOR



ARTICOLO
51042

BRACCETTO
BRAS
LINK
ARM
BRAZO



FIG. 1



FIG. 3



FIG. 2

ARTICOLO	DESCRIZIONE	FIGURA
51043	BRACCETTO LUNGH. 290 mm	1
51044	BRACCETTO LUNGH. 350 mm	1
51045	BRACCETTO PER JHON DEERE	2
51046	BRACCETTO PER FIAT	3

COLLARI PER 3° PUNTO
COLLIERS POUR 3e POINT
TOP LINK COLLARS
BUND FÜR OBERLENKER
COLLARES PARA 3° PUNTO



ARTICOLO	DESCRIZIONE
51227	COLLARI PER 3° PUNTO ALESAGGIO Ø 50 mm
51047	COLLARI PER 3° PUNTO ALESAGGIO Ø 60 mm
51048	COLLARI PER 3° PUNTO ALESAGGIO Ø 70 mm
51049	COLLARI PER 3° PUNTO ALESAGGIO Ø 80 mm
51050	COLLARI PER 3° PUNTO ALESAGGIO Ø 90 mm
51051	COLLARI PER 3° PUNTO ALESAGGIO Ø 105 mm

Gli articoli qui descritti, prodotti da e/o per conto di CERMAG, sono da intendersi adattabili, quindi non originali, ai marchi indicati secondo REG. CE 1400/2002
All items described here, produced by and/or on behalf of CERMAG, are to be understood as adaptable, therefore not original, to the brands indicated according to REG. EC 1400/2002

Attacchi a 3 punti
THREE POINT LINKAGES

IMPIEGHI PER TERZI PUNTI
UTILISATION BARRE DE POUSSEE
TOP LINKS EMPLOYMENTS
BENUTZUNGEN FÜR OBERLENKER
USOS PARA TERCER PUNTOS

ARTICOLO	MARCA E MODELLO
50457	**PER MACCHINE SPECIALI**
50001	**SAME** SAMETTO + VIGNETO - **GOLDONI** GM4 - **VALPADANA** 412 - **FERRARI** PG8, TR36 + TRATTORINO - **BERTOLINI** 433 NRS
50003	**SAME** - SAMETTO, SAMETTO VIGNETO
50002	**FIAT** 300 - **AGRIFULL** JOLLY 50,68 SC - **GOLDONI** TRATTORINI - **PASQUALI** TRATTORINI - **LANDINI** R 3000, R 3200 - **NIBBI** TONSON - **TOSELLI** 45 HP
50004	**LANDINI** C4000 - CS4000, C3500 **AGRIFULL** JOLLY 50
50005	**FIAT** 211 PICCOLA - **LANDINI** C3500, C4000, CS4000 - **SAME** 240, MINITAURO, SIRENETTA 2 RMDT, PULEDRO TRENTO, ITALIA DT. FRUTT.
50007	**AGRIFULL** - C50 - **FIAT** - 455C - 355C - **SAME** - ITALIA, PULEDRO, ATLANTA
50666	**PER MACCHINE SPECIALI**
50014	**SAME** - FALCON, FALCON RISAIA, MINITAURO 55, FALCON C - **LAMBORGHINI** C352, C325C, 1C, 4C, 5C - **AGRIFULL** 230C, 235C
50017	**LAMBORGHINI** 10, 10TL, 5C, 1RDT, 2RDT, 4C, 5CTL, 1RTF, 1RDTS, 2RDTS
50019	**AGRIFULL** 345C, 355C, C60, C70 - **FIAT** 420, 420DT, 450/8, 450, 480, 480DT, 500S, 500DT, 540S, 540DT, 480/8, 480/DT, 480/8DT, 505C, 605C - **MF** 165, 168, 148, 702
50022	**FIAT** 355C, 455C, 505C, 605C, 420 + TD, 450, 450/8 + TD, 480/ + TD, 480/8 + DT, 500S + TD, 80/76TD - **AGRIFULL** C50, C80, C70, C345, C355 - **MF** 148, 165, 168, 702
50025	**FIAT** 640, 640DT, 670, 670DT, 550, 550DT
50820	**AGRIFULL** 230C, 235C - **LAMBORGHINI** C35, C352S, 1C, 4C, 5C - **SAME** FALCON, FALCON RISAIA, MINITAURO 55, FALCON C
50821	**LANDINI** 4500, 4500S, 4500M, 5500M, 6500M, Mark II **PGS** TR55L **MF** 134C, 134CS, 134CL, 154CS, 174CS
50020	**FIAT** 850 - OM 615, 715 - **LANDINI** TL 21, TL 22, R6000, R7000 - **LAMBORGHINI** R704, 204, 7RC
50667	**PER MACCHINE SPECIALI**
50016	**SAME** LEONE, ARIETE, SATURNO - **LANDINI** 80F, 6560L, 8560F - **CARRARO** 455, 552, 554, 602, 704 - **ITMA** A553, 600, 654, 700

ARTICOLO	MARCA E MODELLO
50023	**DEUTZ** D6808, D7206 - **MF** 165, 168, 85, 240, 254, 255, 274 - **FIAT** 570, 570DT, 580, 580DT - OM 650, 750 S DIAMANTE - **JOHN DEERE** 1140, 1640, 2040 - **LANDINI** 5500 2RM - 5000DT, 6500 2RM, MARK II, 6500DT MAR II, 6505F, 6550 2RM, 6550 DT
50028	**HURLIMANN** H490 4RM - **SAME** SATURNO 80S, CENTURION, LEONE 70, LEONE 75, ARIETE 85, LEOPARD 85, PANTHER 90
50029	**AGRIFULL** TORNADO 80, 85 TURBO, RODEO 90 TURBO, RODE 95 TURBO - **FIAT** 850S, 850SDT, 1000S, 100SDT, 670F, 670FDT - **FORDSON** MAJOR - **LANDINI** R6000, R7000 - OM 615
50031	**FIAT** 670H, 680, 780, 880, 980, 8088, 70/90, 100/90 + DT - LANDINI 8000, 9880, 10000, 12500, 14500 - MF 290, 575, 590, 595, 2620, 2640, 2680 - **SAME** DRAGO, BUFALO, TIGER, ROW CROP - **LAMBORGHINI** R654, R1056, R1256 - **HURLIMANN** H6130 - **CARRARO** 552, 554, 652, 702, 704, 732, 734, 842, 884, 78/2, 78/4, 88/2, 88/4, 98/2, 98/4 - **RENAULT** 751, 781, 851, 891, 951, 981, 1151, 1181, 1451
50032	**CARRARO** 552, 554, 652, 654, 702, 704, 732, 734, 842, 844, 78.2, 78.4, 88.2, 88.4, 98.2, 98.4 - **HURLIMANN** H6130 4RM - **MF** 290DT - 575, 590, 590DT, 595MK II - **LANDINI** R8000, R8000DT - **SAME** DRAGO 120, BUFFALO 130
50345	**CARRARO** 78.2, 78.4, 88.2, 88.4, 98.2, 98.4 - **LANDINI** R8000 - R8000DT - **MASSEY FERGUSON** 290, 575, 590, 595 - **SAME** DRAGO
50346	**FIAT** 1000 - **SAME** ROW CROP - **LANDINI** LDTL29 - 11 ITALIA - **MASSEY FERGUSON**
50347	**PER MACCHINE SPECIALI**
50348	**TRATTORI VARI OLTRE 90 HP: SAME** PANTER, TIGER, DRAGO, BUFFALO - **FIAT** 980, 1000, 1180, 90/90, 100/90 - **AGRIFULL** RODEO 90 TURBO, RODEO 95 TURBO - **LAMBORGHINI** R904, R955, 1056
50349	**TRATTORI VARI OLTRE 90HP**
50350	**TRATTORI OLTRE 90HP: LANDINI** 9500, 12500, 14500 - **MF** 1114, 1134 - **RENAULT** 891, 951, 981, 1181, 1451, 106SP, TX113
50351	**SAME** HERCULES 160 - **HURLIMANN** H6160 R4M
50352	**TRATTORI VARI OLTRE 155HP: FIAT** 1300 1380, 1580, 1880, 115/90 DT, 130/90DT, 140/90DT, 160/90DT, 180/90DT - **FENDT** 612LS, 614LS, 615LS, 626LSA - **SAME** LASER 130, 150, GALAXY 170, TRIDENT, HERCULES - **LAMBORGHINI** 1306, 1506, 1706 - **MF** 2620, 2640, 2670, 2680 - **FORD** TW15, 25, 35 - **ZETOR** 12145, 16145 - **RENAULT** 1181, 1451, TX133, TX145
50353	
50037	**FIAT** 1300
50038	**FIAT** 1300
50668	**JOHN DEERE**
51052	**PER SOLLEVATORI ANTERIORI**

Gli articoli qui descritti, prodotti da e/o per conto di CERMAG, sono da intendersi adattabili, quindi non originali, ai marchi indicati secondo REG. CE 1400/2002
All items described here, produced by and/or on behalf of CERMAG, are to be understood as adaptable, therefore not original, to the brands indicated according to REG. EC 1400/2002

04 **BRACCIO 3° PUNTO COMPLETO**
BARRE DE POUSSE COMPLETE
TOP LINK ASSEMBLY
OBERLENKER
TERCER PUNTO COMPLETO



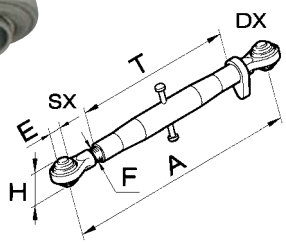

ARTICOLO	CATEGORIA	E mm	H mm	F	T mm	A mm MIN.	A mm MAX	TIRANTE FILETTATO DX	TIRANTE FILETTATO SX
50457	1	19.3	44	M22x2,5	130	250	350	50039 DX - 50040 SX	
50001	1	19.3	44	M22x2,5	230	340	490		
50003	1	19.3	44	M22x2,5	250	370	520		
50002	1	19.3	44	M22x2,5	280	400	550		
50004	1	19.3	44	M24x2,5	310	430	580	50041 DX - 50042 SX	
50005	1	19.3	44	M24x2,5	360	480	620		
50007	1	19.3	44	M24x2,5	470	580	730		
50666	1	19.3	44	M27x3	220	330	480	50047 DX - 50048 SX	
50014	1	19.3	44	M27x3	320	420	620		
50017	1	19.3	44	M27x3	370	480	680		
50019	1	19.3	44	M27x3	430	540	740		
50022	1	19.3	44	M27x3	470	580	780		
50025	1	19.3	44	M27x3	575	680	880		
50820	1/2	19.3/25.4	44/51	M27x3	320	420	620	50047 DX - 50056 SX	
50821	1/2	19.3/25.4	44/51	M27x3	370	480	680		
50020	1/2	19.3/25.4	44/51	M27x3	470	580	780		
50667	2	25.4	51	M27x3	220	350	550	50055 DX - 50056 SX	
50016	2	25.4	51	M27x3	320	450	650		
50023	2	25.4	51	M27x3	430	560	770		
50026	2	25.4	51	M27x3	575	680	780		
51052	2	25.4	51	M30x3	295	420	600	50059 DX - 50060 SX	
50028	2	25.4	51	M30x3	360	480	700		
50029	2	25.4	51	M30x3	430	540	760		
50031	2	25.4	51	M30x3	470	590	810		
50032	2	25.4	51	M30x3	530	650	870		
50345	2	25.4	51	M30x3	560	680	900		
50346	2	25.4	51	M30x3	610	730	950		
50347	2	25.4	51	M30x3	730	850	1070		
50348	2	25.4	51	M36x3	380	520	720	50358 DX - 50359 SX	
50349	2	25.4	51	M36x3	520	650	850		
50350	2	25.4	51	M36x3	570	700	900		
50351	2	25.4	51	M36x3	460	580	830	50360 DX - 50361 SX	
50352	2/3	25.4/32.4	51/51	M36x3	400	580	830		
50353	3	32.4	51	M36x3	460	640	870	50362 DX - 50363 SX	
50037	2	25.4	51	M40x3	500	650	830	50065 DX - 50066 SX	
50038	2	25.4	51	M40x3	620	770	950		
50822	3	32	51	M40x3	500	650	970	50814 DX - 50889 SX	
50823	3	32	51	M40x3	620	770	1090		

Gli articoli qui descritti, prodotti da e/o per conto di CERMAG, sono da intendersi adattabili, quindi non originali, ai marchi indicati secondo REG. CE 1400/2002
All items described here, produced by and/or on behalf of CERMAG, are to be understood as adaptable, therefore not original, to the brands indicated according to REG. EC 1400/2002

ATTACCHI 3° PUNTO CON GANCIO AUTOMATICO

ATTELAGES 3 POINTS A CROCHET AUTOMATIQUE
3-POINT HITCH WITH AUTOMATIC HOOK
OBERLENKER MIT AUTOMATSCHEN FANGHAKEN
ENGANCHES 3° PUNTO CON GANCHO AUTOMÁTICO

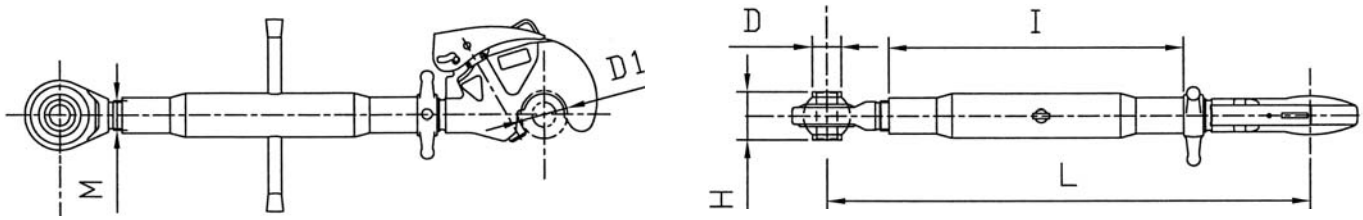

ARTICOLO	CATEGORIA	D1 mm	D mm	H mm	M mm	I mm	L mm	
							MIN	MAX
50371	2	50	25,4	51	30x3	350	530	770
50372						410	590	830
50373						500	680	920
50374	3	60			36x3	400	625	900
50375						460	675	950
50376			32			460	675	950

ATTACCHI 3° PUNTO CON GANCIO E MANIGLIA ANTIROTAZIONE

ATTELAGES 3 POINTS A CROCHET ET BROCHE ANTI-ROTATION
3-POINT HITCH WITH HOOK AND ANTI-TWIST HANDLE
OBERLENKER MIT KUPPLUNGSÖSE UND SPERRGRIFF
ENGANCHES 3° PUNTO CON GANCHO Y MANIJA ANTIRROTACIÓN

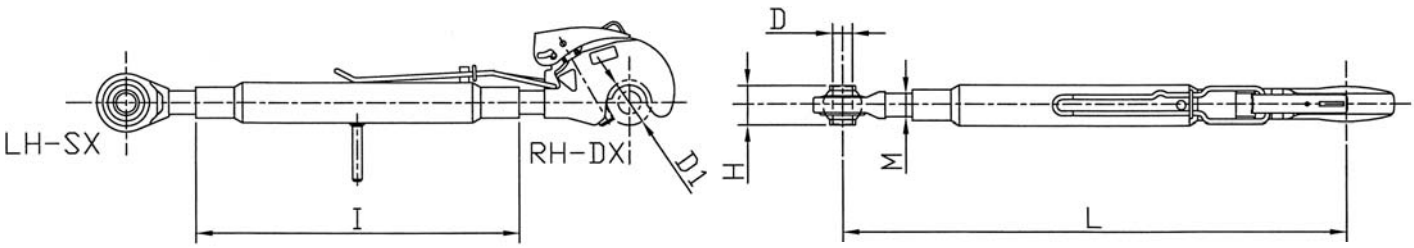

ARTICOLO	CATEGORIA	D1 mm	D mm	H mm	M mm	I mm	L mm	
							MIN	MAX
50377	2	50	25,4	51	36x3	400	575	880
50378						460	635	940
50379						510	690	990
50380	3	60	**32**			400	590	890
50381						460	650	950
50382						510	700	1000

ATTACCHI 3° PUNTO CON CROCERA GANCIO E MANIGLIA ANTIROTAZIONE

ATTELAGES 3 POINTS A CROISILLON CROCHET ET BROCHE ANTI-ROTATION
3-POINT HITCH WITH CROSS JOINT, HOOK AND ANTI-TWIST HANDLE
OBERLENKER MIT KREUZGARNITUR, KUPPLUNGSÖSE UND SPERRGRIFF
ENGANCHES 3° PUNTO CON CRUCETA GANCHO Y MANIJA ANTIRROTACIÓN

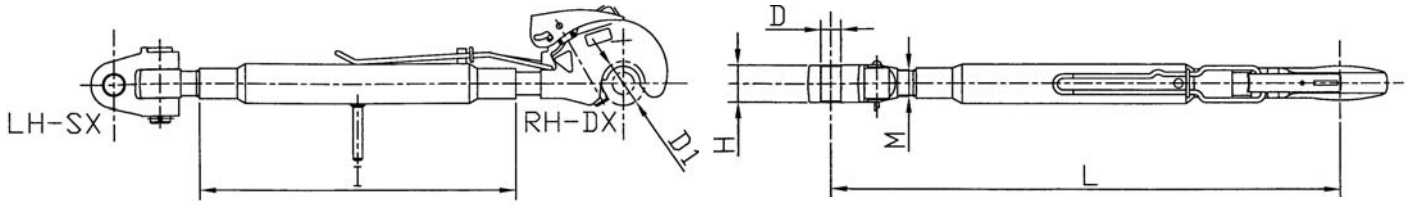

ARTICOLO	CATEGORIA	D1 mm	D mm	H mm	M mm	I mm	L mm	
							MIN	MAX
50383	2	50	28	66	36x3	400	600	890
50384						460	660	950
50385						510	710	1000
50386	3	60	**32**	**51**		400	610	905
50387						460	670	965
50388						510	730	1010

Gli articoli qui descritti, prodotti da e/o per conto di CERMAG, sono da intendersi adattabili, quindi non originali, ai marchi indicati secondo REG. CE 1400/2002
All items described here, produced by and/or on behalf of CERMAG, are to be understood as adaptable, therefore not original, to the brands indicated according to REG. EC 1400/2002

Attacchi a 3 punti
THREE POINT LINKAGES

BRACCIO CON BLOCCAGGIO A MOLLA
BRAS AVEC RESSORT D'ARRET
ARM WITH STOP SPRING
ARM MIT SPERRFEDER
BRAZO CON BLOQUEO A RESSORTE

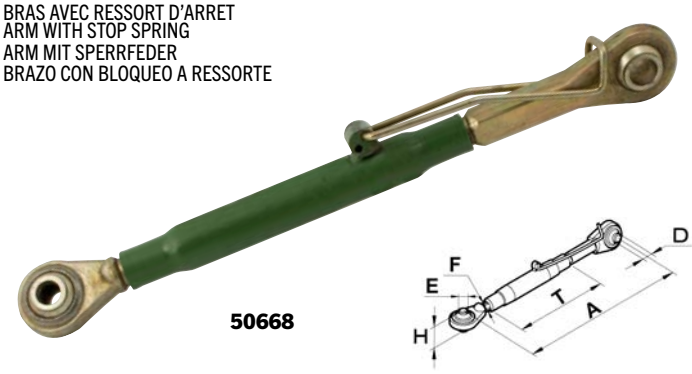

50668

new



51286

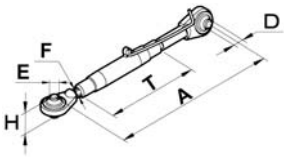

ARTICOLO	D mm	E mm	H (h11) mm	F	T mm	A mm MIN.	A mm MAX	IMPIEGO
50668	25	20	44/51	1" 1/8 unc	318	545	790	**JOHN DEERE**
51286	32	25,4	-	M36x4	280	540	740	**JOHN DEERE:** 6020, 6090MC, 6090RC, 6100MC, 6100RC, 6105M, 6110MC, 6110RC, 6115M, 6120, 6125M, 6130, 6140M, 6150M, 6220, 6230, 6230 Premium, 6300, 6310, 6320, 6330, 6330 Premium, 6400, 6410, 6420, 6420S, 6430, 6506, 6510, 6520, 6530, 6530 Premium, 6600, 6610, 6620, 6630, 6630, Premium, 7130 Premium, 7220, 7230 Premium, 7320 (OEM: AL200986 - AL176471)

TIRANTI FILETTATI CON ROTULA SFERICA
ROTULES A TIGE FILETEE END ASSEMBLIES
TOP LINK ENDS
GEWINDESPINDEL MIT GELENKKUGEL
TIRANTES CON ROSCA Y RÓTULA



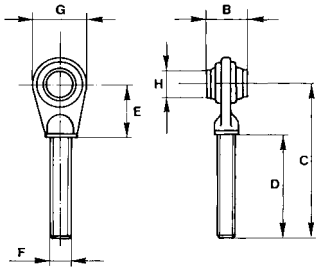

Materiale: **Tirante = 35CrMo4 UNI 5332 zincato**
Rotula = C16 UNI 5331 temprato
Matérial: Tiges = 35CrMo4 UNI 5332 zigué
Rotules = C16 UNI 5331 trémpré
Material: Top link end = 35CrMo4 UNI 5332 galvanized
Ball = C16 UNI 5331 chasehardened
Werkstoff: Kugelträger = 35CrMo4 UNI 5332 verzinkt
Kugel = C16 UNI 5331 einsatzgehärtet

ARTICOLO	CAT.	ROTAZ.	F mm	H (a 11) mm	B (h 11) mm	C mm	D mm	E mm	G mm
50039	1ª	Dx	22x2,5	19	44	165	115	50	58
50040	1ª	Sx	22x2,5	19	44	165	115	50	58
50041	1ª	Dx	24x2,5	19	44	165	115	50	58
50042	1ª	Sx	24x2,5	19	44	165	115	50	58
50458	1ª	Dx	24x3	19	44	165	115	50	58
50459	1ª	Sx	24x3	19	44	165	115	50	58
50354	2ª	Dx	24x3	25,4	44	220	165	55	80
50355	2ª	Sx	24x3	25,4	44	220	165	55	80
50047	1ª	Dx	27x3	19	44	205	145	50	62
50048	1ª	Sx	27x3	19	44	205	145	50	62
50356	1ª	Dx	30x3	19	44	225	170	50	62
50357	1ª	Sx	30x3	19	44	225	170	50	62
50055	2ª	Dx	27x3	25,4	51	220	165	55	75
50056	2ª	Sx	27x3	25,4	51	220	165	55	75
50059	2ª	Dx	30x3	25,4	51	220	165	55	75
50060	2ª	Sx	30x3	25,4	51	220	165	55	75
50358	2ª	Dx	36x3	25,4	51	220	155	55	78
50359	2ª	Sx	36x3	25,4	51	220	155	55	78
50360	2ª	Dx	36x3	25,4	51	260	195	70	96
50361	2ª	Sx	36x3	25,4	51	260	195	70	96
50362	3ª	Dx	36x3	32,4	51	260	195	70	96
50363	3ª	Sx	36x3	32,4	51	260	195	70	96
50065	2ª	Dx	40x3	25,4	51	230	170	60	80
50066	2ª	Sx	40x3	25,4	51	230	170	60	80
50814	3ª	Dx	40x3	32	51	270	200	70	96
50889	3ª	Sx	40x3	32	51	270	200	70	96

CONTRODADI PER BRACCIO 3° PUNTO
COLLIERS DE BLOCAGE POUR BARRES DE POUSSEE
TOP LINK LOCK NUTS
ÖBERLENKERKONTERMUTTER
CONTRA - TUERCA PARA TERCER PUNTO



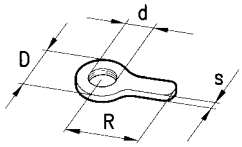



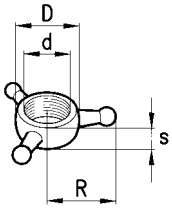

ARTICOLO	MOD.	d mm	D mm	R mm	S mm
50325	Aletta	22x2,5	42	60	6
50213	Aletta	24x2,5	42	60	6
50214	Aletta	27x3	42	60	6
50326	Aletta	30x3	42	60	6
50327	Aletta	36x3	60	88	10
50328	Aletta	40x3	60	88	10

ARTICOLO	MOD.	d mm	D mm	R mm	S mm
50329	Stella	22x2,5	34	25	12
50215	Stella	24x2,5	34	25	12
50216	Stella	27x3	40	40	18
50217	Stella	30x3	40	40	18
50330	Stella	36x3	48	50	23
50340	Stella	40x3	54	50	23

Gli articoli qui descritti, prodotti da e/o per conto di CERMAG, sono da intendersi adattabili, quindi non originali, ai marchi indicati secondo REG. CE 1400/2002
All items described here, produced by and/or on behalf of CERMAG, are to be understood as adaptable, therefore not original, to the brands indicated according to REG. EC 1400/2002

Attacchi a 3 punti
THREE POINT LINKAGES

GANCIO INFERIORE “RAPID”
CROCHET AUTOMATIQUE BRAS INFERIEURS
LOWER HITCH POINT
UNTERLENKERFANGHAKEN
ENGANCHE INFERIOR “RAPID”

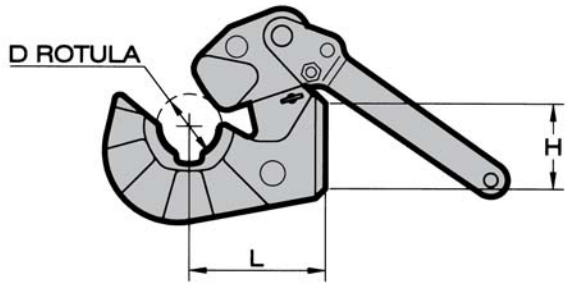

ARTICOLO	ATTACCO	CAT.	D mm	ROTULE	L mm H
50271	DX	2	56	50199 50202	108 80
50272	SX				

GANCIO SUPERIORE “RAPID”
CROCHET AUTOMATIQUE 3éme POINT
TOP LINK AUTOMATIC HITCH
OBERLENKERHAKEN (Ohne Gewindestange)
ENGANCHE SUPERIOR “RAPID”

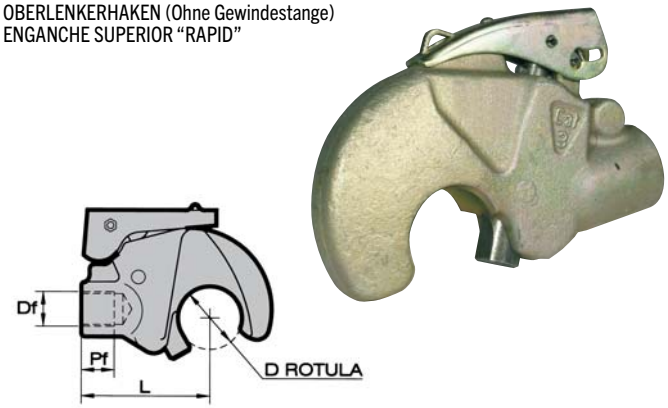

ARTICOLO	CAT.	D mm	L mm	Df	Pf mm
50198	2	50	100	12 mm	15
50684	2	50	100	M20x1,5	25
50473	2/3	60	132	20 mm	25

GANCIO SUPERIORE “RAPID” CON FILETTO DESTRO
CROCHET AUTOMATIQUE 3éme POINT
THREADED TOP LINK AUTOMATIC HITCH
OBERLENKERHAKEN SCHNELLKUPPLERHAKEN
ENGANCHE SUPERIOR “RAPID” CON ROSCA

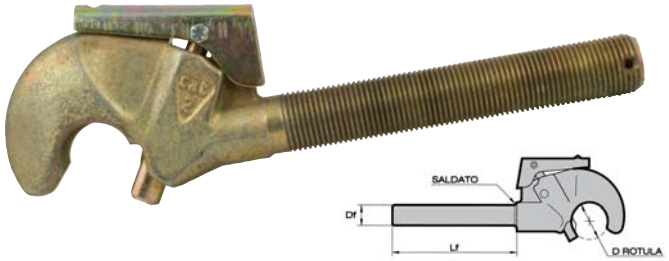

ARTICOLO	CAT.	D mm	Df	Lf mm
50196	1/2	50	M27x3	180
50197	1/2	50	M30x3	180
50687	2	50	M36x3	180
50688	2/3	60	M30x3	180
50472	2/3	60	M36x3	180
50689	2/3	60	M40x3	180

RICAMBI PER GANCIO INFERIORE “RAPID”
PIECES DETACHEES CROCHET INFERIEUR “RAPID”
SPARE PARTS FOR “RAPID” LOWER HITCHES
ERSATZTEILE FÜR UNTEREN FANGHAKEN “RAPID”
REPUESTOS PARA GANCHO INFERIOR “RAPID”

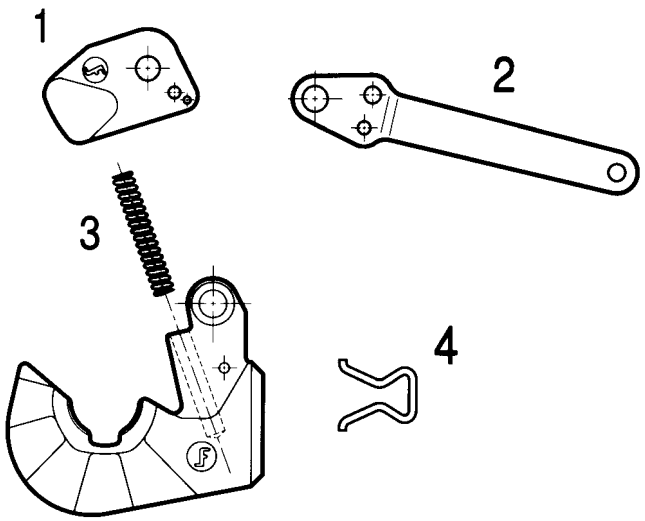

ARTICOLO	DESCRIZIONE			FIG.
50834	Camme di bloccaggio rotula	(Dx - Sx)	Cat. 2	1
50835	Camme di bloccaggio rotula	(Dx - Sx)	Cat. 2/3	1
50836	Leva lat. con vite e dado	(Dx - Sx)	Cat. 2	2
50837	Leva lat. con vite e dado	(Dx - Sx)	Cat. 2/3	2
50838	Molla con ribattino		Cat. 2	3
50839	Molla con ribattino		Cat. 2/3	3
50840	Gancio per bloccaggio di chiusura		Cat. 2 - 2/3	4

RICAMBI PER GANCI SUPERIORI “RAPID”
PIECES DETACHEES CROCHETS SUPERIEURS “RAPID”
SPARE PARTS FOR “RAPID” UPPER HITCHES
ERSATZTEILE FÜR OBEREN FANGHAKEN “RAPID”
REPUESTOS PARA GANCHOS SUPERIORES “RAPID”

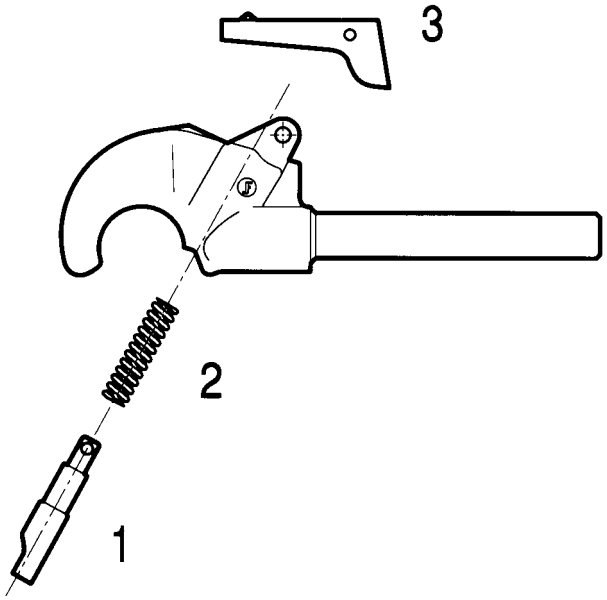

ARTICOLO	DESCRIZIONE		FIG.
50841	Otturatore	Cat. 2	1
50842	Otturatore	Cat. 2/3	1
50843	Molla	Cat. 2	2
50844	Molla	Cat. 2/3	2
50845	Leva	Cat. 2	3
50846	Leva	Cat. 2/3	3

Gli articoli qui descritti, prodotti da e/o per conto di CERMAG, sono da intendersi adattabili, quindi non originali, ai marchi indicati secondo REG. CE 1400/2002
All items described here, produced by and/or on behalf of CERMAG, are to be understood as adaptable, therefore not original, to the brands indicated according to REG. EC 1400/2002

GANCI AUTOMATICI E KIT ATTUATORI CBM
CROCHETS AUTOMATIQUES CBM
LOWER HITCH POINT CBM
KERFANGHHHAKEN CBM
ENGANCHE AUTOMÁTICO CBM



Kit attuatori di ricambio



GANCIO AUTOMATICO CAT.1
CROCHET AUTOMATIQUE CAT.1
LOWER HITCH POINT CAT.1
KERFANGHHHAKEN CAT.1
ENGANCHE AUTOMÁTICO CAT.1

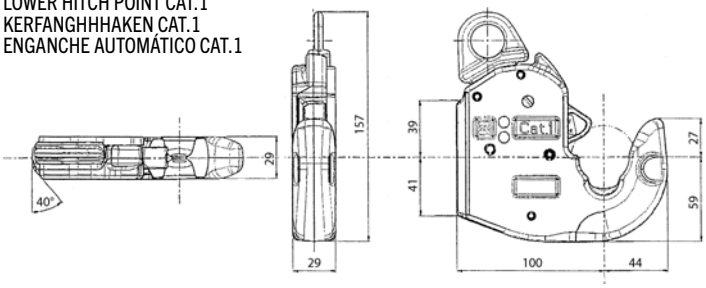

ARTICOLO	DESCRIZIONE
50899	Gancio automatico per bracci inferiori DX e SX Cat.1
50901	Kit attuatore di ricambio Cat.1

GANCIO AUTOMATICO CAT.2S
CROCHET AUTOMATIQUE CAT.2S
LOWER HITCH POINT CAT.2S
KERFANGHHHAKEN CAT.2S
ENGANCHE AUTOMÁTICO CAT.2S

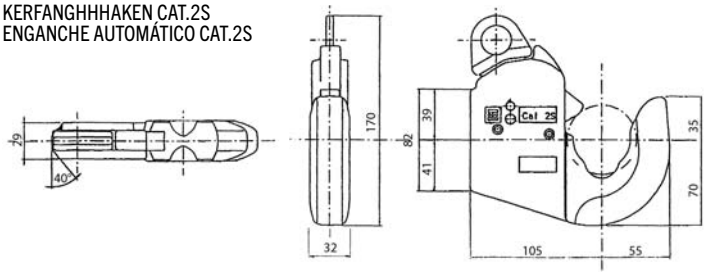

ARTICOLO	DESCRIZIONE
50897	Gancio automatico per bracci inferiori DX e SX Cat.2S
50902	Kit attuatore di ricambio Cat.2S

GANCIO AUTOMATICO CAT.2
CROCHET AUTOMATIQUE CAT.2
LOWER HITCH POINT CAT.2
KERFANGHHHAKEN CAT.2
ENGANCHE AUTOMÁTICO CAT.2

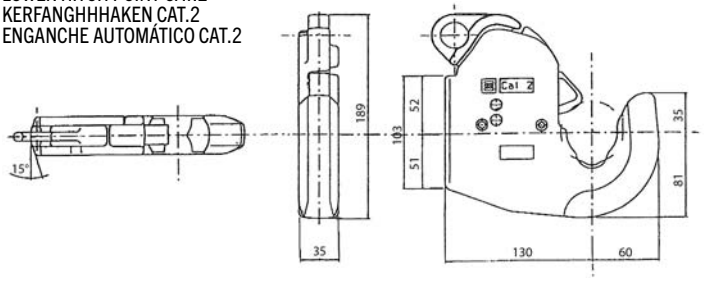

ARTICOLO	DESCRIZIONE
50824	Gancio automatico per bracci inferiori DX e SX Cat.2
50903	Kit attuatore di ricambio Cat.2

GANCIO AUTOMATICO CAT.3S
CROCHET AUTOMATIQUE CAT.3S
LOWER HITCH POINT CAT.3S
KERFANGHHHAKEN CAT.3S
ENGANCHE AUTOMÁTICO CAT.3S

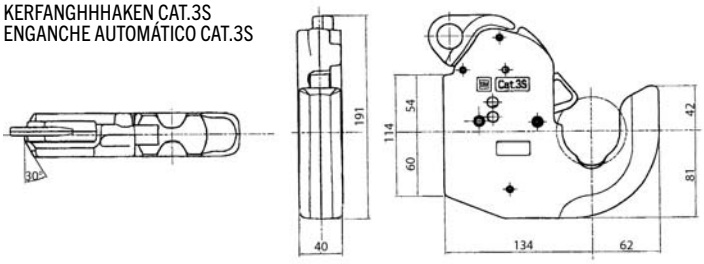

ARTICOLO	DESCRIZIONE
51053	Gancio automatico per bracci inferiori DX e SX Cat.3S
50904	Kit attuatore di ricambio Cat.3S

GANCIO AUTOMATICO CAT.3
CROCHET AUTOMATIQUE CAT.3
LOWER HITCH POINT CAT.3
KERFANGHHHAKEN CAT.3
ENGANCHE AUTOMÁTICO CAT.3

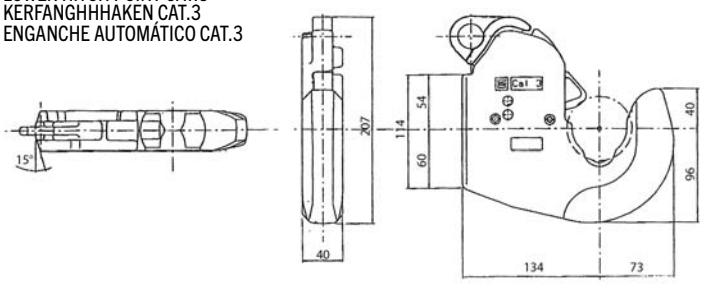

ARTICOLO	DESCRIZIONE
50825	Gancio automatico per bracci inferiori DX e SX Cat.3
50904	Kit attuatore di ricambio Cat.3

GANCIO AUTOMATICO CAT.4S
CROCHET AUTOMATIQUE CAT.4S
LOWER HITCH POINT CAT.4S
KERFANGHHHAKEN CAT.4S
ENGANCHE AUTOMÁTICO CAT.4S

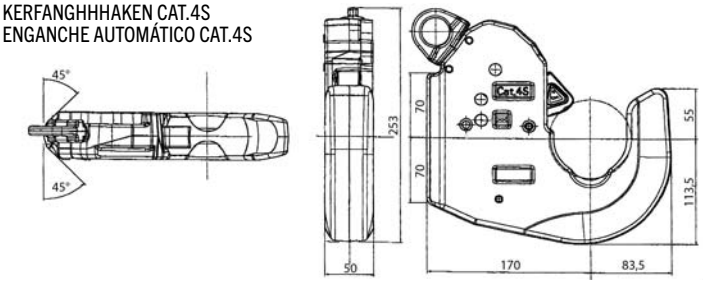

ARTICOLO	DESCRIZIONE
51055	Gancio automatico per bracci inferiori DX e SX Cat.4S
51056	Kit attuatore di ricambio Cat.4S

Gli articoli qui descritti, prodotti da e/o per conto di CERMAG, sono da intendersi adattabili, quindi non originali, ai marchi indicati secondo REG. CE 1400/2002
All items described here, produced by and/or on behalf of CERMAG, are to be understood as adaptable, therefore not original, to the brands indicated according to REG. EC 1400/2002

KIT OTTURATORI PER GANCI
KIT OBTURATEURS POUR CROCHETS
SHUTTER KIT FOR HOOKS
SATZ VERSCHLÜSSE FÜR HAKEN
KIT OBTURADORES PARA GANCHOS

new



ARTICOLO	CAT.	APPLICAZIONI	OEM
51261	2	**CLAAS** **RENAULT** **MASSEY FERGUSON**	6005028144 3903957M91
51262	3		6005028146 3903954M91

MANUTENZIONE, SMONTAGGIO E RIMONTAGGIO GANCI AUTOMATICI PER BRACCI INFERIORI CBM
CROCHETS AUTOMATIQUES CBM
LOWER HITCH POINT CBM
KERFANGHHHAKEN CBM
ENGANCHE AUTOMÁTICO CBM

ISTRUZIONI PER LA MANUTENZIONE
I Ganci non necessitano di particolari interventi.
E' sufficiente tenerli liberi dal fango e dalla terra mediante semplici lavaggi con acqua. La frequenza dei lavaggi dipende dal tipo di lavoro e dal terreno. Dopo l'intervento assicurarsi che il cinematismo sia perfettamente libero di scorrere.
Per sostituire i componenti interni del gancio si consiglia vivamente di smontare il braccio inferiore dal trattore.

Per lo smontaggio del cinematismo occorre:
1 – Pulire l'interno del gancio in modo da rimuovere residui di terra e sporco.
2 – Sganciare la molla (9) dalla spina (3) ed estrarre la spina elastica (2). (Fig.1)
3 – Allineare il perno (4) al foro (5) ed estrarlo. (Fig.2)
4 – Sfilare dall'apertura superiore la leva di comando (6) e sfilare dal lato sede rotula il gruppo-otturatore, piastrino e molla (7-8-9). (Fig.3)
5 – Rimuovere le spine elastiche (1A-B, 10 e 11) se usurate.

Al rimontaggio:
1 – Rimontare le spine (1A-B, 10 e 11) avendo cura di orientare 1A-B come in Fig.3 (scanalatura verso il basso)
2 – Inserire il gruppo otturatore – piastrino e molla (7-8-9), avendo cura di collegare il piastrino all'otturatore per mezzo dell'asola, dal lato sede rotula. (Fig.3)
3 – Allineare il foro (12) del piastrino (8) al foro (5) del corpo gancio, inserire la leva (6) attraverso l'apertura superiore, sovrapporla al piastrino e collegarli con il perno (4). (Fig.2)
4 – Allineare il gruppo-otturatore, piastrino e molla al corpo gancio e collegarli con la spina (2), facendo attenzione ad allineare la spina ai fori superiore ed inferiore del gancio.

Agganciare infine la molla (9) alla spina (3) (Fig.1)



FIG.1

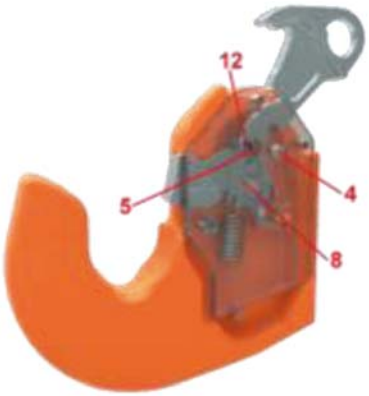

FIG.2

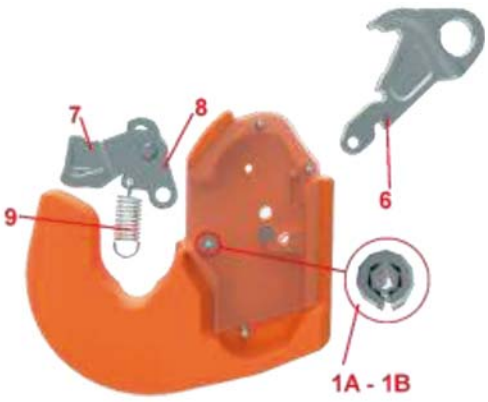

FIG.3

Gli articoli qui descritti, prodotti da e/o per conto di CERMAG, sono da intendersi adattabili, quindi non originali, ai marchi indicati secondo REG. CE 1400/2002
All items described here, produced by and/or on behalf of CERMAG, are to be understood as adaptable, therefore not original, to the brands indicated according to REG. EC 1400/2002

GANCIO SUPERIORE CBM
CROCHET AUTOMATIQUE 3éme POINT CBM
CBM TOP LINK AUTOMATIC HITCH
OBERLENKERHAKEN (Ohne Gewindestange) CBM
ENGANCHE SUPERIOR CBM



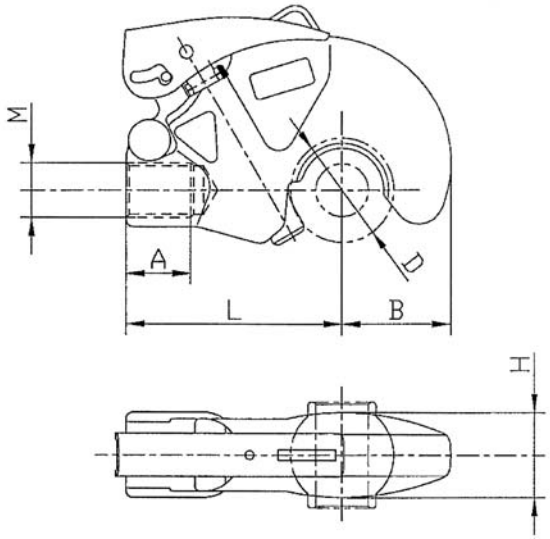

ARTICOLO	CAT.	D mm	H mm	B mm	M	A mm	L mm	TRATTORE	KIT OTTURATORE ARTICOLO
50685	2	50	41	52	M30X2 RH	36	104	HP 60-120	**51107**
50686	2/3	60	46	64	M36X2 RH	43	132	HP 120-280	**51108**

GANCIO SUPERIORE CBM CON FILETTO
CROCHET AUTOMATIQUE 3éme POINT
THREADED TOP LINK AUTOMATIC HITCH
OBERLENKERHAKEN SCHNELLKUPPLERHAKEN
ENGANCHE SUPERIOR “RAPID” CON ROSCA

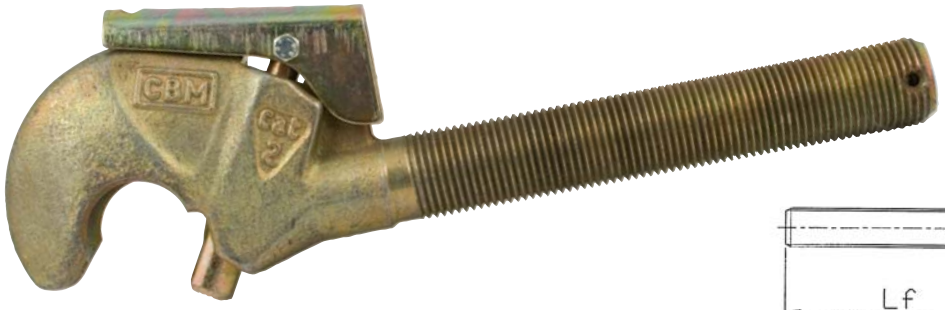

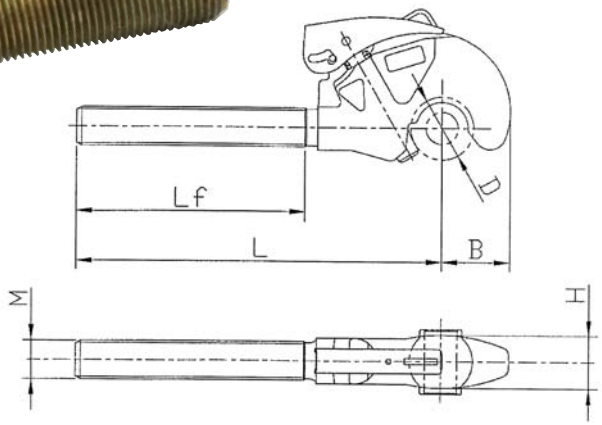

ARTICOLO	CAT.	D mm	H mm	B mm	M	Lf mm	L mm	TRATTORE	KIT OTTURATORE ARTICOLO
51094	1	38	31	39	24X3 RH	150	235	HP 60-120	**51106**
51095	1	38	31	39	27X3 RH	150	235	HP 60-120	**51106**
51096	2	50	41	52	27X3 RH	165	272	HP 60-120	**51107**
51097	2	50	41	52	27X3 LH	195	302	HP 60-120	**51107**
51098	2	50	41	52	30X3 RH	165	272	HP 60-120	**51107**
51099	2	50	41	52	30X3 LH	195	302	HP 60-120	**51107**
51100	3-2	60	46	64	30X3 RH	166	286	HP 120-280	**51108**
51101	3-2	60	46	64	30X3 LH	210	330	HP 120-280	**51108**
51102	3-2	60	46	64	30X3,5 RH	166	286	HP 120-280	**51108**
51103	3-2	60	46	64	30X3,5 LH	166	286	HP 120-280	**51108**
51104	3-2	60	46	64	36X3 RH	210	330	HP 120-280	**51108**
51105	3-2	60	46	64	36X3 LH	210	330	HP 120-280	**51108**

Gli articoli qui descritti, prodotti da e/o per conto di CERMAG, sono da intendersi adattabili, quindi non originali, ai marchi indicati secondo REG. CE 1400/2002
All items described here, produced by and/or on behalf of CERMAG, are to be understood as adaptable, therefore not original, to the brands indicated according to REG. EC 1400/2002

GANCI AUTOMATICI WALTERSCHEID

CROCHETS AUTOMATIQUES WALTERSCHEID - WALTERSCHEID AUTOMATIC HOOKS - AUTOMATIKKUPPLUNGEN WALTERSCHEID - GANCHOS AUTOMÁTICOS WALTERSCHEID

GANCIO SUPERIORE WALTERSCHEID CATEGORIA 2

CROCHET SUPERIEUR WALTERSCHEID CATEGORIE 2
WALTERSCHEID CLASS 2 TOP HOOK
OBERLENKERHAKEN WALTERSCHEID KATEGORIE 2
GANCHO SUPERIOR WALTERSCHEID CATEGORÍA 2



ARTICOLO	DESCRIZIONE
51148	Gancio Superiore Categoria 2

RICAMBI

ARTICOLO	DESCRIZIONE
51149	Kit Leva per gancio cat. 2 - 3S
51150	Kit Perno per gancio cat. 2

GANCIO SUPERIORE WALTERSCHEID CATEGORIA 3H

CROCHET SUPERIEUR WALTERSCHEID CATEGORIE 3H
WALTERSCHEID CLASS 3H TOP HOOK
OBERLENKERHAKEN WALTERSCHEID KATEGORIE 3H
GANCHO SUPERIOR WALTERSCHEID CATEGORÍA 3H



ARTICOLO	DESCRIZIONE
51151	Gancio Superiore Categoria 3H

RICAMBI

ARTICOLO	DESCRIZIONE
51152	Kit Leva per gancio cat. 3H
51153	Kit Perno per gancio cat. 3H - 3S

GANCIO INFERIORE WALTERSCHEID CATEGORIA 2

CROCHET INFERIEUR WALTERSCHEID CATEGORIE 2
WALTERSCHEID CLASS 2 BOTTOM HOOK
UNTERLENKERHAKEN WALTERSCHEID KATEGORIE 2
GANCHO INFERIOR WALTERSCHEID CATEGORÍA 2





ARTICOLO	DESCRIZIONE
51154	Gancio Inferiore Categoria 2

RICAMBI

ARTICOLO	DESCRIZIONE
51155	Kit Attuatore Categoria 2

GANCIO INFERIORE WALTERSCHEID CATEGORIA 3

CROCHET INFERIEUR WALTERSCHEID CATEGORIE 3
WALTERSCHEID CLASS 3 BOTTOM HOOK
UNTERLENKERHAKEN WALTERSCHEID KATEGORIE 3
GANCHO INFERIOR WALTERSCHEID CATEGORÍA 3





ARTICOLO	DESCRIZIONE
51156	Gancio Inferiore Categoria 3

RICAMBI

ARTICOLO	DESCRIZIONE
51157	Kit Attuatore Categoria 3

GANCIO INFERIORE AUTOMATICO PER FENDT CATEGORIA 1

CROCHET INFERIEUR CATEGORIE 1 POUR FENDT
CLASS 1 BOTTOM HOOK FOR FENDT
UNTERLENKERHAKEN KATEGORIE 1 FÜR FENDT
GANCHO INFERIOR CATEGORÍA 1 PARA FENDT

new



ARTICOLO	DESCRIZIONE	OEM
51284	Gancio Inferiore Automatico Categoria 1 -22 mm-	G205870120021

GANCIO INFERIORE AUTOMATICO PER FENDT CATEGORIA 2

CROCHET INFERIEUR CATEGORIE 2 POUR FENDT
CLASS 2 BOTTOM HOOK FOR FENDT
UNTERLENKERHAKEN KATEGORIE 2 FÜR FENDT
GANCHO INFERIOR CATEGORÍA 2 PARA FENDT

new



ARTICOLO	DESCRIZIONE	OEM
51283	Gancio Inferiore Automatico Categoria 2 -28 mm-	G205870121011

Gli articoli qui descritti, prodotti da e/o per conto di CERMAG, sono da intendersi adattabili, quindi non originali, ai marchi indicati secondo REG. CE 1400/2002
All items described here, produced by and/or on behalf of CERMAG, are to be understood as adaptable, therefore not original, to the brands indicated according to REG. EC 1400/2002

ROTULA SPEC. HEAVY DUTY PER BRACCI INFERIORI

ROTULE SANS CONE POUR BRAS INFERIEURS
LOWER LINK BALLS
UNTERLENKERKUGEL
RÓTULA SIN CONO GUÍA PARA BRAZO INFERIOR



ARTICOLO	CATEGORIA	ALTEZZA mm	Ø EST. mm	Ø INT. mm
51057	3	45	64	37,1
50796	4	57,5	85	51
51059	3 - 4	57,5	85	37,1

ROTULA SPEC. HEAVY DUTY PER 3° PUNTO CAT.3

ROTULE POUR CROCHET 3 ème POINT
TOP LINK RAPID BALL
ÖBERLENKERKUGEL
RÓTULA PARA ENGANCHE SUPERIOR ENGANCHE RAPIDO



ARTICOLO	CATEGORIA	ALTEZZA mm	Ø EST. mm	Ø INT. mm
51058	3	51	60	32,4

ROTULE INFERIORI E SUPERIORI HEAVY DUTY

ROTULES INFERIEURES ET SUPERIEURES HEAVY DUTY
LOWER AND UPPER BALLS HEAVY DUTY
UNTERE UND OBERE GELENKKUGELN HEAVY DUTY
ROTULAS INFERIORES Y SUPERIORES HEAVY DUTY



FIG.1



FIG.2

ARTICOLO	CATEGORIA	Ø FORO mm	Ø SFERA mm	LARGH. SFERA mm	FIG.
51171	2	28,4	56	45	1
51172	2 - 3	28,4	64	45	1
51173	3	38,4	64	45	1
51174	2	25,4	50	51	2
51175	2 - 3	25,4	60	51	2
51176	3	32,4	60	51	2

ROTULA PER GANCIO SUPERIORE ATTACCO RAPIDO

ROTULE POUR CROCHET 3 ème POINT
TOP LINK RAPID BALL
ÖBERLENKERKUGEL
RÓTULA PARA ENGANCHE SUPERIOR ENGANCHE RAPIDO



ARTICOLO	CAT.	LARG. mm	Ø EST. mm	Ø INT. mm
50795	1	44	38	19,3
50683	1	51	50	19,3
50193	2	51	50	25,4
50194	2 - 3	51	60	25,4
50195	3	51	60	32,4
50964	4	64	78	32,4
50967	4	64	78	45,0

ROTULA SENZA CONO GUIDA PER BRACCIO INFERIORE

ROTULE SANS CONE POUR BRAS INFERIEURS
LOWER LINK BALLS
UNTERLENKERKUGEL
RÓTULA SIN CONO GUÍA PARA BRAZO INFERIOR



FIG.1



FIG.2

ARTICOLO	CATEGORIA	Ø FORO mm	Ø SFERA mm	LARGH. SFERA mm	FIG.
50900	1	22,1	44	35	1
50847	1 - 2	22,1	56	45	2
50202	2	28,4	56	45	1
50203	2 - 3	28,4	64	45	2
50204	3	38,4	64	45	1

ROTULA CON TAGLIO

ROTULE AVEC DECOUPE
BALL WITH CUT
GELENKKUGEL MIT SCHLITZ
ROTULA CON CORTE



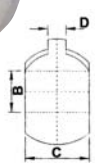

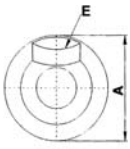

ARTICOLO	CATEGORIA	A mm	B mm	C mm	D mm	E
51163	1	57	22,1	35	10	R35
51164	2	57	28,4	44,5	10	R35

Gli articoli qui descritti, prodotti da e/o per conto di CERMAG, sono da intendersi adattabili, quindi non originali, ai marchi indicati secondo REG. CE 1400/2002
All items described here, produced by and/or on behalf of CERMAG, are to be understood as adaptable, therefore not original, to the brands indicated according to REG. EC 1400/2002

Attacchi a 3 punti
THREE POINT LINKAGES

CONI GUIDA CON ROTULA COMPLETI DI CATENA E SPINA A SCATTO PER GANCI INFERIORI
CONES DE GUIDAGE ROTULE, complets avec chainette et clip
LOWER AUTOMATIC HITCH BALLS, complete with chain and pin
KUGELFANGRPROFIL komplet mit Kette und Klappsplint
CONOS GUÍA CON RÓTULA completos con cadena y passador con anillo abatible



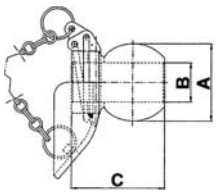

ARTICOLO	CAT.	A mm	B mm	C mm	Ø SPINA mm
50199	2	56	28,4	66	11
50200	2 - 3	64	28,4	66	11
50201	3	64	37,1	72	11

DISTANZIALE PER CONO GUIDA
ENTRETOISE POUR CONE DE GUIDAGE
SPACER FOR LINK BALL
ABSTANDHALTER FÜR LEITKONUS
SEPARADOR PARA CONO GUIA



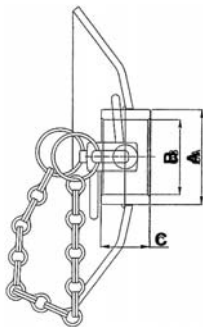

ARTICOLO	CAT.	A mm	B mm	C mm	Ø SPINA mm
51165	2	45	28,4	24	11
51166	3	45	37,1	24	11

DISTANZIALI PER ROTULE SENZA CONO
RONDELLES POUR CONES DE GUIDAGE
SPACERS FOR LOWER LINK BALLS
DISTANZSCHEIBEN
SEPARADORES PARA RÓTULAS SIN CONO



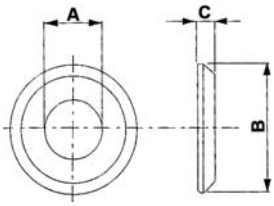

ARTICOLO	CATEGORIA	A mm	B mm	C mm	UTILIZZO
50205	2	28,4	56	7	Art. 50202
50206	3 - 2	28,4	64	7	Art. 50203
50207	3	37,1	64	7	Art. 50204

BUSSOLE DI RIDUZIONE
BAGUES DE REDUCTION
CONVERSION BUSHES
REDUSIERHÜLSEN
CASQUILLOS DE REDUCCIÓN



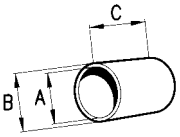

ARTICOLO	A mm	B mm	C mm	UTILIZZI	CAT.
50189	19,4	25,4	51	Terzi punti	1 - 2
50341	25,4	31,8	51		2 - 3
50190	22,4	28,4	44	Bracci inferiori	1 - 2
50342	28,4	37,8	44		2 - 3

BUSSOLE DI RIDUZIONE PER CONI GUIDA
BAGUES DE REDUCTION POUR CONES DE GUIDAGE
CONVERSION BUSHES FOR LOWER AUTOMATICHITCH BALLS
REDUSIERHÜLSEN FÜR KUGELFANGPROFIL
CASQUILLOS PARA CONOS GUIAS



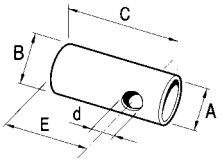

ARTICOLO	A mm	B mm	C mm	d mm	E mm	CAT.
50848	22	28	64	12	46	1 - 2

Gli articoli qui descritti, prodotti da e/o per conto di CERMAG, sono da intendersi adattabili, quindi non originali, ai marchi indicati secondo REG. CE 1400/2002
All items described here, produced by and/or on behalf of CERMAG, are to be understood as adaptable, therefore not original, to the brands indicated according to REG. EC 1400/2002

04

CORDA PER GANCIO RAPIDO SUPERIORE
FICELLE POUR CROCHETS AUTOMATIQUES SUPERIEUR
CHAIN FOR TOP LINK AUTOMATIC HITCH
OBERLENKERFANGHAKENKETTE
CADENA PARA ENGANCHE RAPIDO SUPERIOR



ARTICOLO
50191

CORDA PER GANCIO RAPIDO INFERIORE
FICELLE POUR CROCHETS AUTOMATIQUES INFÉRIEURS
CORD FOR LOWER LINKS AUTOMATIC HITCH
UNTERLENKARFANGHKETTE
CADENA PARAENGANCHE RAPIDO INFERIOR



ARTICOLO
50192

DISTANZIALE REGOLABILE PER BRACCI INFERIORI
RESSORT DISTANTIEL BRAS INFERIEUR
ADJUSTABLE SPRING SPACER
FEDERDISTANZSTUECK
SEPARADOR AJUSTABLE PARA BRAZOS INFERIORES

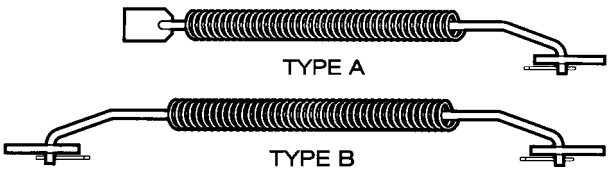

ARTICOLO	CATEGORIA	LUNGHEZZA mm		TYPE
		MIN.	MAX.	
50323	2	500	720	A
50324	2 - 3	600	900	B

MOLLA TENSIONE BRACCI INFERIORI
RESSORT DE TENSION POUR BRAS INFERIEUR
TENSION SPRING FOR LOWER ARMS
FEDERSPANNUNG
RESORTE DE TENSION PARA BRAZOS INFERIORES

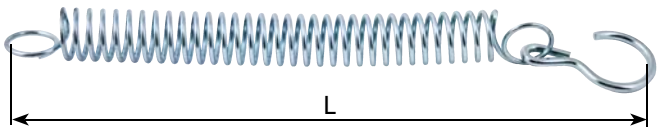

ARTICOLO	L mm
50985	375

Gli articoli qui descritti, prodotti da e/o per conto di CERMAG, sono da intendersi adattabili, quindi non originali, ai marchi indicati secondo REG. CE 1400/2002
All items described here, produced by and/or on behalf of CERMAG, are to be understood as adaptable, therefore not original, to the brands indicated according to REG. EC 1400/2002

Attacchi a 3 punti
THREE POINT LINKAGES

CROCIERA CON TIRANTE FILETTATO COMPLETA DI PERNO
ARTICULATION POUR 3eme POINT HYDRAULIQUE CAT. 2-3
ARTICULATED YOKE FOR HYDRAULIC 3° POINT LINCAGE CAT. 2-3"
KREUZ MIT GEWINDESPINDEL VOLLKOMMEN VON BOLZEN
CRUCETA CON CÁNCAMOS CON PERNO

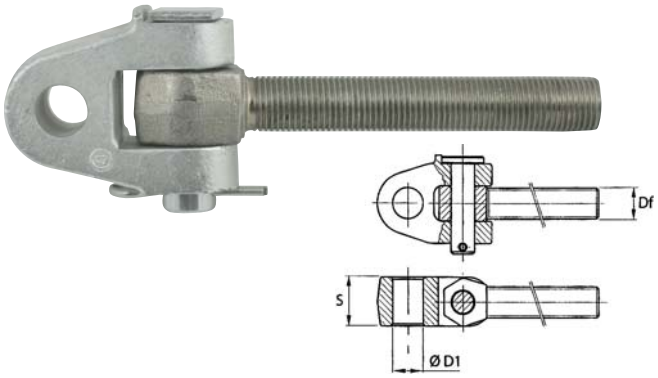

ARTICOLO	CATEGORIA	Df	D1 mm	S mm
50849	2	M30x3DX	25,4	51
50670	2	M30x3SX	25,4	51
51109	-	M30x3DX	28	51
51110	-	M30x3SX	28	51
51111	3	M30x3DX	32	51
51112	3	M30x3SX	32	51
51113	2	M30x3,5DX	25,4	51
51114	2	M30x3,5SX	25,4	51
50850	2	M36x3DX	25,4	51
51115	2	M36x3SX	25,4	51
51116	-	M36x3DX	28	51
50672	-	M36x3SX	28	51
50851	3	M36x3DX	32	51
50671	3	M36x3SX	32	51

TIRANTE FILETTATO SINGOLO
ROTULE AVEC FILETTAGE POUR CHAPE
THREADENED EN ASSEMBLIES FOR SHIFTER
GELENKKOPF MIT GEWINDE
TIRANTE ROSCADO PARA HORQUILLA EN CRUZ



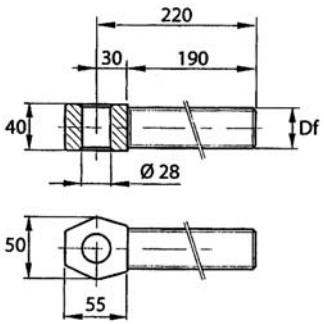

ARTICOLO	APPLICAZIONI
50677	M30x3DX
50678	M30x3SX
51120	M30x3,5DX
51121	M30x3,5SX
50680	M36x3DX
50679	M36x3SX
51122	A GAMBO GREZZO Ø 36

FORCELLA A CROCIERA PER TIRANTE FILETTATO
CHAPE
SHIFTER
GABEL FUR GELENKKOPF
HORQUILLA EN CRUZ



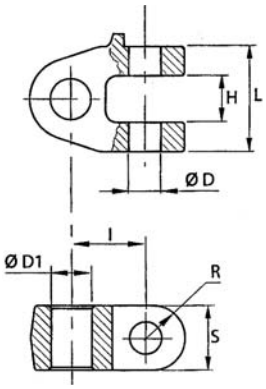

ARTICOLO	D mm	D1 mm	l mm	H mm	L mm	S mm	R mm
51117	28	19	63	40	85	51	25,5
50674	28	25,4	63	40	85	51	25,5
51118	28	28	63	40	85	51	25,5
50675	28	32	63	40	85	51	25,5
51119	28	36	63	40	85	51	25,5
50676	28	28	57	40	75	65	28
50673	28	26,5	54	30	64	51	-

PERNO DI COLLEGAMENTO TIRANTE - FORCELLA
AXE
PIN
BOLZEN
PERNO



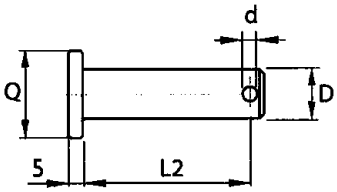

ARTICOLO	D mm	Q mm	L2 mm	d mm
50681	28	34x34	80	6
50682	28	34x34	90	6

Gli articoli qui descritti, prodotti da e/o per conto di CERMAG, sono da intendersi adattabili, quindi non originali, ai marchi indicati secondo REG. CE 1400/2002
All items described here, produced by and/or on behalf of CERMAG, are to be understood as adaptable, therefore not original, to the brands indicated according to REG. EC 1400/2002

Attacchi a 3 punti
THREE POINT LINKAGES

SUPPORTI ROTULA SFERICA PER BRACCI 3° PUNTO E MARTINETTI - SMONTABILE
ROTULES A SOUDER POUR BARRES 3éme POINT ET VERINS - DEMONTABLE
TOP LINK BALL ENDS - LOWER
OBERE ANSCHWEISSENDEN - ABNEHMBAR
RÓTULA PARA TERCER PUNTOS - DESMONTAR



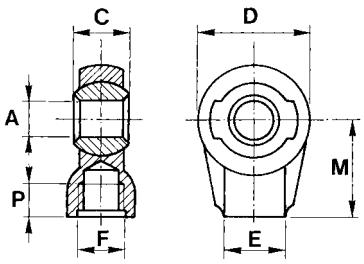

ARTICOLO	A mm	C mm	M mm	D mm	E mm	F mm	P mm	NOTE
50479	16	20	45	44	27	16x1,5	20	base spianata
50480	20	20	45	44	27	18x1,5	20	base spianata
50481	25	30	60	61	35	20x1,5	25	base spianata
50482	30	30	60	61	35	22x1,5	25	base spianata
50484	40	40	80	80	45	30x2	35	base spianata

SUPPORTI CON ROTULA SFERICA PER BRACCI 3° PUNTO E MARTINETTI
ROTULES A SOUDER POUR BARRES 3éme POINT ET VERINS
TOP LINK BALL ENDS
OBERE ANSCHWEISSENDEN
RÓTULA PARA TERCER PUNTOS



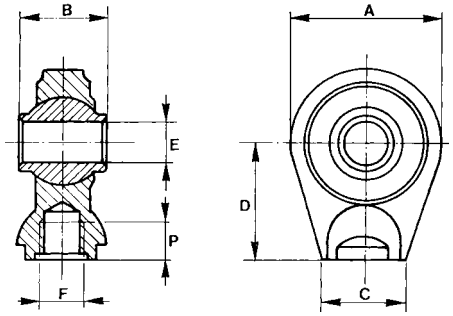

ARTICOLO	E mm	B mm	D mm	A mm	C mm	F mm	P mm	NOTE
51170	14,0	44	50	55	25	—	—	base grezza
50402	19,3	30	48	53	25	—	—	base grezza
50403	19,3	44	48	53	25	—	—	base grezza
50242	19,3	44	34	58	30x14	—	—	base grezza
50404	19,3	44	58	62	Ø 34	—	—	base spianata
50243	19,3	44	60	62	Ø 34	—	—	base spianata
50244	20,2	44	60	62	Ø 34	—	—	base spianata
50405	19,3	35	50	62	Ø 26	—	—	base grezza
50406	22,2	35	50	62	Ø 26	—	—	base grezza
50245	22,2	51	65	75	Ø 38	—	—	base spianata
50407	25,4	40	65	75	Ø 38	—	—	base spianata
50246	25,4	51	65	75	Ø 38	—	—	base spianata
50408	25,4	51	65	83	Ø 50	—	—	base spianata
50409	22,2	51	70	80	Ø 50	—	—	base spianata
50247	25,4	51	70	80	Ø 50	—	—	base spianata
50248	25,4	51	70	80	Ø 50	27x2	27	base spianata
50411	30,2	51	70	80	Ø 50	—	—	base spianata
50412	30,2	51	70	80	Ø 50	27x2	27	base spianata
50734	32,2	51	65	83	Ø 50	—	—	base spianata
50735	32,2	51	65	92	Ø 50	—	—	base spianata
51228	32,2	51	85	90	Ø 40	27x2	27	base spianata
50413	29,2	55	65	83	Ø 50	—	—	base spianata
50249	30,2	55	65	83	Ø 50	—	—	base spianata
50414	35,2	35	65	83	Ø 50	—	—	base spianata
50415	35,2	55	65	83	Ø 50	—	—	base spianata
50416	40,2	75	85	108	Ø 60	—	—	base spianata
50417	40,2	75	85	108	Ø 60	38x2	28	base spianata
50418	45,2	75	85	108	Ø 60	—	—	base spianata
50419	45,2	75	85	108	Ø 60	38x2	28	base spianata
50420	50,2	75	85	108	Ø 60	—	—	base spianata
50421	50,2	75	85	108	Ø 60	38x2	28	base spianata
50422	60	100	87	140	Ø 75	—	—	base spianata

Materiale: **supporto C40 bonificato e sabbiato rotula - C16 cementato, temprato, zincato e passivato al giallo cromo.**
Matérial: support - C40 trémpre et revenu, sabié rotule - C16 c-mente e trémpre, zingué et passivé.
Material: ball support - C40 hardened and sandbasted C40 and chrome yellow passivated ball.
Werkstoff: Kugelträger - C40 verguted und sandgestrahlt Kugel - C16 ensatzgehartet, verzinkt un passivert.
Material: soporte C40 endurecido y arenado - rótula C16 cementado, templado, galvanizado y cromado amarillo pasivado.

TIRANTI GAMBO TONDO GREZZO CON ROTULA SFERICA
BORNE A ROTULES A TIGE RONDE
BALL JOINT TERMINAL WITH ROUND STEM
ENDVERSCHLUSS DURCH KUGELGELENK MIT ROUNDSTUECK
TIRANTES REDONDOS CON RÓTULA ESFERICA

ARTICOLO	CAT.	d (A12)	H (A11)	Dg (Ø)	L mm	I mm	Dt mm
51060	1	19	44	29	225	50	62
51061	2	25,4	51	37	270	75	96
51062	2	25,4	51	43	230	60	80
51063	3	32	51	37	270	75	96



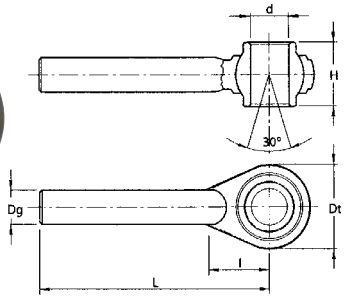

Gli articoli qui descritti, prodotti da e/o per conto di CERMAG, sono da intendersi adattabili, quindi non originali, ai marchi indicati secondo REG. CE 1400/2002
All items described here, produced by and/or on behalf of CERMAG, are to be understood as adaptable, therefore not original, to the brands indicated according to REG. EC 1400/2002

SUPPORTI CON ROTULA SFERICA PER BRACCI INFERIORI - FIANCHI DIRITTI

ROTULES A SOUDER - plates, cotés droits
WELD ON BALL ENDS
ANSCHWEISSENDEN - Nach Deutscher Ausfuhrung
RÓTULA PARA BRAZOS INFERIORES



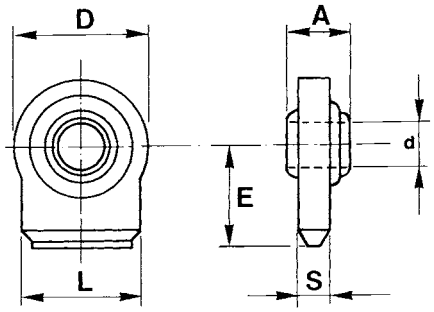

ARTICOLO	CAT.	d (A 13) mm	L mm	D mm	E mm	A — 0,2 mm	S mm
50423	1ª	14	30	46	60	32	11
50424	1ª	16	30	46	60	20	11
50250	1ª	19,3	50	65	40	35	14
50425	1ª	22,1	50	65	40	35	18
50293	1ª	22,1	70	76	50	35	18
50251	1ª	26,2	70	76	50	35	18
50252	2ª	28,4	70	76	50	35	18
50426	1ª	22,1	70	83	55	35	18
50427	1ª	25	70	83	55	35	18
50428	2ª	28,4	70	83	55	35	18
50253	2ª	28,4	70	80	65	45	22
50429	2ª	28,4	70	80	80	45	22
50254	2ª	28,4	70	96	65	45	22
50430	2ª	28,4	70	83	110	45	20
50255	1ª/2ª	22,1/28,4	70	80	65	45	22
50256	3ª	34,2	70	96	65	45	24
50257	3ª	38,4	80	108	65	45	24
50431	3ª	34,2	80	108	65	45	24
50432	3ª	37,4	80	108	65	45	24
50433	2ª	28,4	80	108	65	45	24
50434	3ª	35	80	108	65	45	24
50435	3ª	42,4	80	108	65	45	24

SUPPORTI CON ROTULA SFERICA PER BRACCI INFERIORI - FIANCHI INCLINATI

ROTULES A SOUDER - plates, cotés inclinés
WELD ON BALL ENDS
ANSCHWEISSENDEN - Italienische Ausfuhrung
RÓTULA PARA BRAZOS INFERIORES



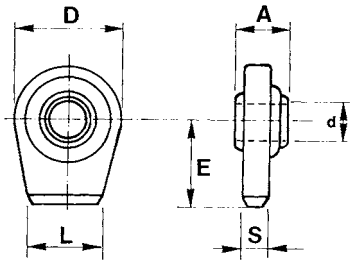

ARTICOLO	CAT.	d (A 13) mm	L mm	D mm	E mm	A — 0,2 mm	S mm
50259	1ª	19,3	56	67	50	35	18
50258	1ª	22,1	56	67	50	35	18
50436	1ª	22,1	58	67	75	35	18
50261	2ª	28,4	70	80	80	45	18
50262	1ª/2ª	22,1/28,4	70	80	80	45	18
50260	2ª	28,4	70	80	80	35	18

Gli articoli qui descritti, prodotti da e/o per conto di CERMAG, sono da intendersi adattabili, quindi non originali, ai marchi indicati secondo REG. CE 1400/2002
All items described here, produced by and/or on behalf of CERMAG, are to be understood as adaptable, therefore not original, to the brands indicated according to REG. EC 1400/2002

SUPPORTI CON ROTULA SFERICA PER BRACCI INFERIORI BASE INCLINATA

ROTULES A SOUDER - plates, cotés inclinés
WELD ON BALL ENDS
ANSCHWEISSENDEN nach DIN 9674 - Italienische Ausfuhnung
ROTULA PARA BARRA PARALLELA



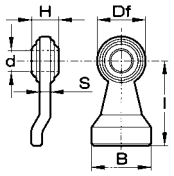

ARTICOLO	TIPO	CAT.	d (A13)	Dt mm	B mm	l mm	H —0.2	S mm	OEM
50208	A	2	28,4	80	100	130	45	28	01930293

SUPPORTI ROTULA SFERICA PER BRACCI INFERIORI DI SOLLEVAMENTO PIATTO PIEGATO TIPO FIAT 1000-1300

ROTULES A SOUDER POUR BRAS FIAT TYPE 1000-1300
WELD ON BALL ENDS 1000-1300
ANSCHWEISSENDEN ZU FIAT SCHLEPPER 1000-1300
RÓTULA PARA BRAZOS INFERIORES TIPO FIAT 1000-1300



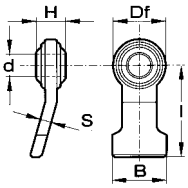

ARTICOLO	TIPO	CAT.	d (A13)	Dt mm	B mm	l mm	H —0.2	S mm	OEM
50399	B	2	28,4	100	100	130	45	34	4997106
50400	B	—	35,3	100	100	130	45	34	—
50401	B	3	37,4	100	100	130	45	34	—

SUPPORTI ROTULA SFERICA SMONTABILI TIPO FIAT

SUPPORTS A SOUDER AVEC ROTULE DEMONTABLE TYPE FIAT
LOWER LINK BALL ENDS, FIAT TYPE
UNTERE ASCHWEISSENDEN, FIATY-TYP
RÓTULA TIPO FIAT

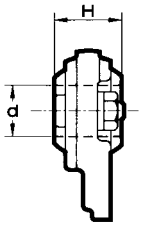



ARTICOLO	CAT.	d (A13)	H (— 0,2)	NOTE
50209	1	22,1	35	Accoppiamento acciaio su acciaio - Corpo in acciaio C40 UNI 7845
50397	—	25,4	35	
50691	2	28,4	45	
50210	2	28,4	35	

ROTULE DI RICAMBIO

ROTULES
LINK BALLS
KUGELN
RÓTULA REPUESTO



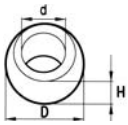

ARTICOLO	CAT.	d (A13)	D mm	H (— 0,2)
50211	1	22,1	56	35
50202	2	28,4	56	45
50212	2	28,4	56	35
50398	—	25,4	56	35

TERMINALE A SNODO

EMBOUTS A ROTULE
BALL JOINT ENDS
GELENKKOPF
SOPORTE A RÓTULA



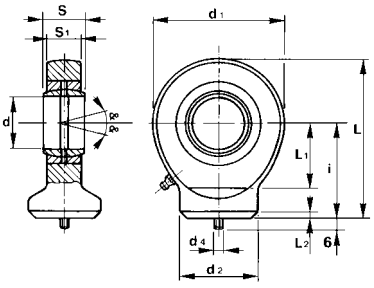

DIN 648, Serie E - Rilubrificabili - Accoppiamento acciaio / acciaio - Terminale in acciaio ST 52.3
DIN 648, Serie E - Lubrifications possibles - Accouplement acier / acier - Embout en acier ST 52.3
DIN 648, Serie E - With grease nipple - Coupling steel / steel - Steel end ST 52.3
DIN 648, Serie E - Nachschmerbar - Stahl / stahl paarung - Gelenkkopf aus stahl ST 52.3
DIN 648, Serie E - Engrasables - Accoplamiento acero/acero - Soporte a rotula de acero ST 52.3

ARTICOLO	d mm	S mm	i mm	d1 mm	d2 mm	d4 mm	S1 mm	L mm	L1 mm	L2 mm
50498	10	9	24	29	15	3	7	38,5	14	2
50499	12	10	27	34	17,5	3	8	44	16	2
50500	15	12	31	40	21	4	10	51	18	2,5
50501	17	14	35	46	24	4	11	58	20	3
50485	20	16	38	53	27,5	4	13	65,4	23	3
50486	25	20	45	64	33,5	4	17	77	27	4
50487	30	22	51	73	40	4	19	87,5	30	4
50488	35	25	61	82	47	4	21	102	37	4
50489	40	28	69	92	52	4	23	115	44	5
50502	45	32	77	102	58	6	27	128	48	5
50503	50	35	88	112	62	6	30	144	58	6
50504	60	44	100	135	70	6	38	167,5	68	8

Per cuscinetti di ricambio vedi pag. 28/02b

TERMINALE A SNODO

EMBOUTS A ROTULE
BALL JOINT ENDS
GELENKKOPF
SOPORTE A RÓTULA



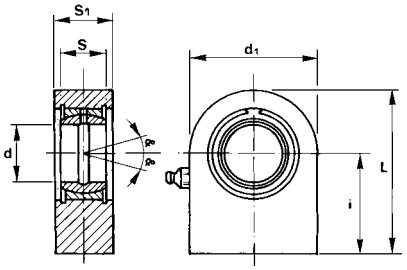

DIN 648, Serie E - Rilubrificabili - Accoppiamento acciaio / acciaio - Terminale in acciaio ST 52.3
DIN 648, Serie E - Lubrifications possibles - Accouplement acier / acier - Embout en acier ST 52.3
DIN 648, Serie E - With grease nipple - Coupling steel / steel - Steel end ST 52.3
DIN 648, Serie E - Nachschmerbar - Stahl / stahl paarung - Gelenkkopf aus stahl ST 52.3
DIN 648, Serie E - Engrasables - Accoplamiento acero/acero - Soporte a rotula de acero ST 52.3

ARTICOLO	d mm	S mm	i mm	d1 mm	S1 mm	L mm
50490	20	16	38	50	19	63
50491	25	20	45	55	23	72,5
50492	30	22	51	65	28	83,5
50493	35	25	61	83	30	102,5
50494	40	28	69	100	35	119
50496	50	35	88	123	40	149,5
50497	60	44	100	140	50	170

Per cuscinetti di ricambio vedi pag. 28/02b

Gli articoli qui descritti, prodotti da e/o per conto di CERMAG, sono da intendersi adattabili, quindi non originali, ai marchi indicati secondo REG. CE 1400/2002
All items described here, produced by and/or on behalf of CERMAG, are to be understood as adaptable, therefore not original, to the brands indicated according to REG. EC 1400/2002

Attacchi a 3 punti
THREE POINT LINKAGES

BRACCI INFERIORI DI SOLLEVAMENTO PER TRATTORI FIAT - NEW HOLLAND
BRAS INFERIEURS DE RELEVAGE POUR TRACTEURS FIAT - FIAT TRACTOR LOWER LINKS - UNTERLENKER FÜR FIAT TRAKTOREN - BRAZOS INFERIRES DE ALZA PARA TRACTORES FIAT



SINISTRO

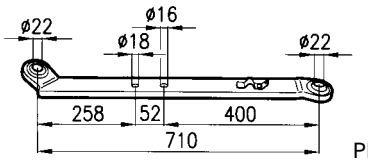

PIATTO 60x20 mm

ARTICOLO	OEM	APPLICAZIONI
50282	4992590	RUOTE: 211 - R15 250 - 300

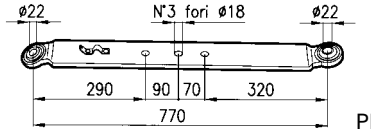

PIATTO 75x14 mm

ARTICOLO	OEM	APPLICAZIONI
50283	5104699 - 595164	RUOTE: 350-411-415-450-480-500

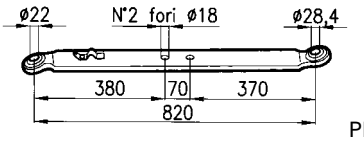

PIATTO 75x16 mm

ARTICOLO	OEM	APPLICAZIONI
50288	4982413	RUOTE: 480 - 540

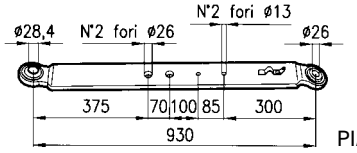

PIATTO 100x20 mm

ARTICOLO	OEM	APPLICAZIONI
50289	4999721 - 5109973	RUOTE: 680 - 780 - 880

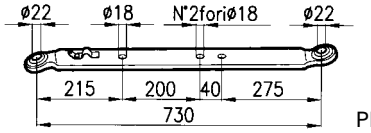

PIATTO 75x14 mm

ARTICOLO	OEM	APPLICAZIONI
50286	569242 - 5103005	CINGOLI: 311 - 312 - 355 - 411 - 455

DESTRO

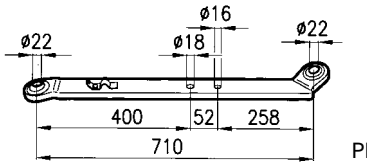

PIATTO 60x20 mm

ARTICOLO	OEM	APPLICAZIONI
50598	4992589	RUOTE: 211 - 215 250 - 300

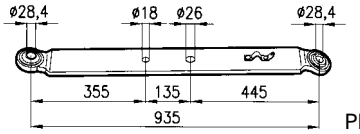

PIATTO 90x20 mm

ARTICOLO	OEM	APPLICAZIONI
50284	595812	RUOTE: 512-513-615-715-650-750

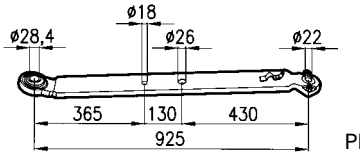

PIATTO 90x20 mm

ARTICOLO	OEM	APPLICAZIONI
50285	4981567	RUOTE: 550 - 550S - 640

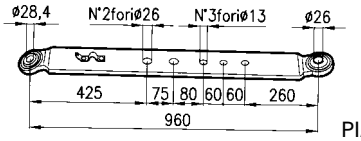

PIATTO 100x20 mm

ARTICOLO	OEM	APPLICAZIONI
50533	5131564	RUOTE: 70.80 - 70.80DT

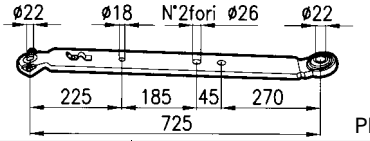

PIATTO 90x20 mm

ARTICOLO	OEM	APPLICAZIONI
50287	5102992 - 4952211	CINGOLI: 505 - 555 - 605

GRUPPO COMPLETO ATTACCO A 3 PUNTI PER FIAT, KUBOTA E ISEKI
GROUPE COMPLET RELEVAGE 3 POINTS - FIAT - KUBOTA - ISEKI
COMPLETE 3-POINT LINKAGE SET - FIAT - KUBOTA - ISEKI
VOLLKOMMEN GRUPPE OBERLENKER - FIAT - KUBOTA - ISEKI
GRUPO COMPLETO ENGANCHE TERCER PUNTO - FIAT - KUBOTA - ISEKI

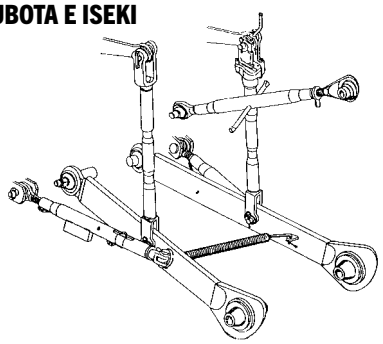

ARTICOLO	APPLICAZIONI
50304	FIAT 605C
50305	FIAT 311-355-411C-455C-505-555
50306	FIAT 415 - 450R
50307	FIAT 640R
51064	KUBOTA - ISEKI

BARRE DI TRAINO
BARRES A TROUS
DRAWBARS
ACKERSCHIENEN
BARRES DE TIRO



ARTICOLO	CATEGORIA	SEZIONE mm	E mm	A mm	A1 mm	B mm	N° FORI	INTERASSE FORI mm
50149	1ª	65x30	22	680	805	22	7	85
50150	2ª	80x30	28	780	920	28	7	95

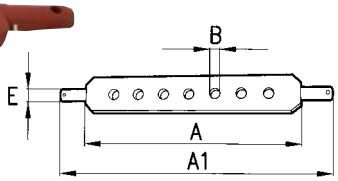

Gli articoli qui descritti, prodotti da e/o per conto di CERMAG, sono da intendersi adattabili, quindi non originali, ai marchi indicati secondo REG. CE 1400/2002
All items described here, produced by and/or on behalf of CERMAG, are to be understood as adaptable, therefore not original, to the brands indicated according to REG. EC 1400/2002

BRACCIO DI SOLLEVAMENTO LATERALE REGISTRABILE
BRAS DE RELEVAGE LATERAL REGLABLE
ADJUSTABLE LEVELLING ARM
SEITLICHE HUBSREBENVERSTELLUNG
TERCER PUNTO DE ALZA LATERAL



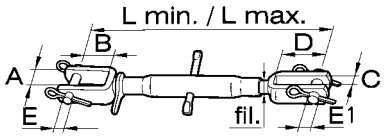

ARTICOLO	LUNGHEZZA MIN. mm	LUNGHEZZA MAX. mm	FILETTO TIR. mm	A mm	B mm	C mm	D mm	E mm	E1 mm
50109	380	530	22x2,5	30	37	24	72	18	18
51065	400	480	22x2,5	30	37	24	93	18	26
50110	450	600	24x2,5	40	70	24	72	18	18
50176	500	650	24x2,5	30	37	24	72	18	22
50474	530	700	27x3	40	70	24	72	18	18

BRACCI DI SOLLEVAMENTO PER TRATTORI
BRAS DE RELEVAGE POUR TRACTEURS
LEVELLING ARMS FOR TRACTORS
HUBSTREBENVERSTELLUNG FÜR SCHLEPPER
TERCER PUNTO DE ALZA PARA TRACTORES



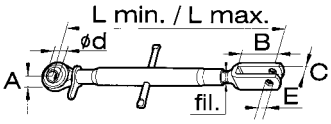

ARTICOLO	LUNGHEZZA MIN. - MAX.	FILETTATURA mm	Ø d mm	C mm	B mm	A mm	E mm
50111	380 - 530	24x3	19	24	72	44	18
50112	380 - 530	24x3	22	24	72	35	18
50113	430 - 580	24x3	19	24	72	44	18
50114	430 - 580	24x3	22	24	72	35	18
50858	490 - 700	24x3	19	24	72	35	16
50859	580 - 730	24x3	22	24	72	35	19

BRACCIO DI SOLLEVAMENTO LATERALE DESTRO REGISTRABILE
BRAS DE RELEVAGE LATERAL DROITE REGLABLE - LEVELLING BOX - HUBSTREBENVERSTELLUNG MIT HANDKURBEL - TERCER PUNTO DE ALZA LATERAL DERECHA



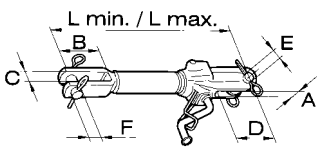

PER TRATTORI CON POTENZE INFERIORI AI 60 HP

ARTICOLO	LUNGHEZZA MIN. mm	LUNGHEZZA MAX. mm	FILETTO TIR. mm	A mm	B mm	C mm	D mm	E mm	F mm
50312	380	480	24x2	42	68	24	70	18	18
50475	400	480	24x2	42	68	24	95	18	26
50313	450	550	24x2	42	68	24	70	18	18
50314	500	600	24x2	42	68	24	70	18	18



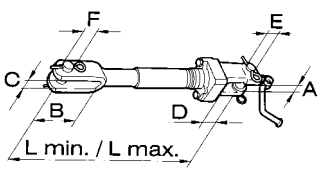

PER TRATTORI CON POTENZE SUPERIORI AI 60 HP

ARTICOLO	LUNGHEZZA MIN. mm	LUNGHEZZA MAX. mm	FILETTO TIR. mm	A mm	B mm	C mm	D mm	E mm	F mm
50476	515	650	27x2	45	80	24	110	24	24
50477	660	800	27x2	45	80	24	110	24	24

Gli articoli qui descritti, prodotti da e/o per conto di CERMAG, sono da intendersi adattabili, quindi non originali, ai marchi indicati secondo REG. CE 1400/2002
All items described here, produced by and/or on behalf of CERMAG, are to be understood as adaptable, therefore not original, to the brands indicated according to REG. EC 1400/2002

Attacchi a 3 punti
THREE POINT LINKAGES

BRACCI DI SOLLEVAMENTO LATERALE SX PER FIAT
BRAS DE RELEVAGE FIAT gauche
FIXED LATERAL FIAT LEVELLING ARMS left
HUBSTREBENVERSTELLUNG FIAT inks
BRAZO DE ALZA LATERAL IZQ. PARA FIAT



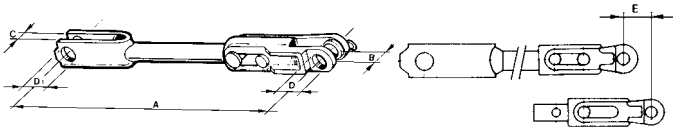

ARTICOLO	A mm MIN.	A mm MAX.	D mm	D1 mm	B mm	C mm	E mm	NOTE	OEM FIAT
50470	375	410	18	18	25	24	36	LAT. FIAT 411	586024
50471	395	430	18	26	25	24	36	LAT. FIAT 605 C	4983310
50692	RICAMBIO FORCELLA IN GHISA PER **50470** - **50471**								

BRACCIO DI SOLLEVAMENTO COMPLETO PER NEW HOLLAND
BRAS DE RELEVAGE POUR NEW HOLLAND
LEVER HARM FOR NEW HOLLAND
HUB ARM PASSEND FUER NEW HOLLAND
BRAZO DE ELEVATION PARA NEW HOLLAND



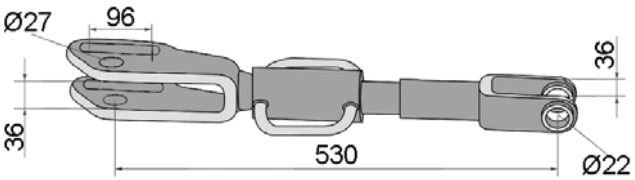

ARTICOLO	APPLICAZIONI	OEM
51229	TD5. - TD55D - TD60D - TD65D - TD70D - TD75D - TD80D - TD85D - TD90D - TD95D - TD5010 - TD5020 - TD5030 - TD5040 - TD5050	5093193

BRACCIO DI SOLLEVAMENTO COMPLETO PER CNH
BRAS DE RELEVAGE POUR CNH
LEVER HARM FOR CNH
HUB ARM PASSEND FUER CNH
BRAZO DE ELEVATION PARA CNH



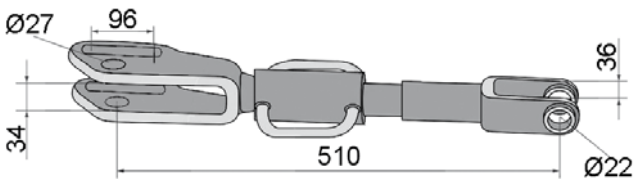

ARTICOLO	APPLICAZIONI	OEM
51260	CNH: Serie L - TD - TL - TL A CASE: Serie JXU FIAT: Serie 66 F/LP - 76 F/LP - 86 F/LP - 93 - 94 70/90 - 80/90 - 85/90 FORD: 4030 - 4230 - 4430 - 4635 - 4835 - 5635 - 7635	5186941 5119733

BRACCI DI SOLLEVAMENTO COMPLETO PER JOHN DEERE
BRAS DE RELEVAGE POUR JOHN DEERE
LEVER HARM FOR JOHN DEERE
HUB ARM PASSEND FUER JOHN DEERE
BRAZO DE ELEVATION PARA JOHN DEERE

new

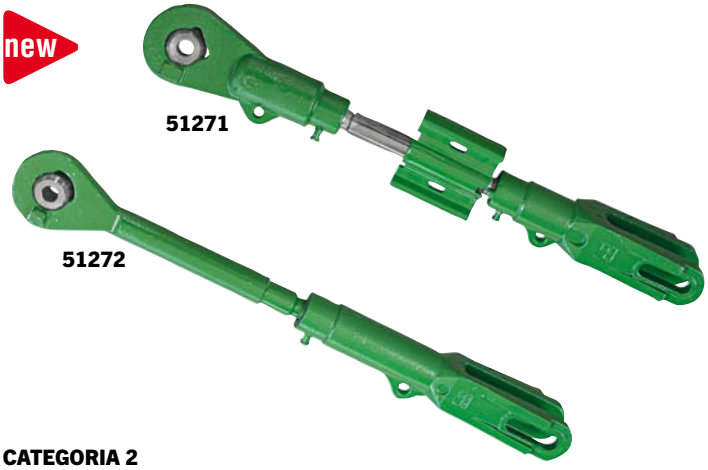

CATEGORIA 2

ARTICOLO	LATO	FILETTO mm	LUNGH. MIN. mm	LUNGH. MAX. mm	SNODO	FORCELLA CON ASOLA
51271	DX	30x3,5	710	880	Forcella sup. foro 20 largh. 35	Forcella inf. foro 20 largh. 35
51272	SX	30x3,5	710	880	foro 20 largh. 35	foro 20 largh. 35

ARTICOLO	APPLICAZIONI	OEM
51271	Serie: 5020 - 5R - 6000 - 60003 - 60005 - 6010 - 6020 - 6030 - 6D - 6E - 6M - 6MC - 6R - 6RC - 7030	AL200840 RE206268 AL200838
51272		AL200837 AL200839 RE206267

Gli articoli qui descritti, prodotti da e/o per conto di CERMAG, sono da intendersi adattabili, quindi non originali, ai marchi indicati secondo REG. CE 1400/2002
All items described here, produced by and/or on behalf of CERMAG, are to be understood as adaptable, therefore not original, to the brands indicated according to REG. EC 1400/2002

Attacchi a 3 punti
THREE POINT LINKAGES

BRACCI DI SOLLEVAMENTO COMPLETO PER JOHN DEERE
BRAS DE RELEVAGE POUR JOHN DEERE
LEVER HARM FOR JOHN DEERE
HUB ARM PASSEND FUER JOHN DEERE
BRAZO DE ELEVATION PARA JOHN DEERE

new



CATEGORIA 3

ARTICOLO	LATO	FILETTO mm	LUNGH. MIN. mm	LUNGH. MAX. mm	SNODO	FORCELLA CON ASOLA
51273	DX	33x3,5	730	880	foro 25 largh. 35	foro 25 largh. 38
51274	SX	33x3,5	730	880	foro 25 largh. 35	foro 25 largh. 38

ARTICOLO	APPLICAZIONI	OEM
51273	Serie: 6000 - 6010 - 6020 - 6030 - 6M - 6R - 6RC - 7030	AL200842 AL159543
51274		AL200841

BRACCI DI SOLLEVAMENTO COMPLETO PER JOHN DEERE
BRAS DE RELEVAGE POUR JOHN DEERE
LEVER HARM FOR JOHN DEERE
HUB ARM PASSEND FUER JOHN DEERE
BRAZO DE ELEVATION PARA JOHN DEERE

new



CATEGORIA 3

ARTICOLO	LATO	FILETTO mm	LUNGH. MIN. mm	LUNGH. MAX. mm	SNODO	FORCELLA CON ASOLA
51275	DX	33x3,5	870	1050	foro 25 largh. 35	foro 25 largh. 38
51276	SX	33x3,5	870	1050	foro 25 largh. 35	foro 25 largh. 38

ARTICOLO	APPLICAZIONI	OEM
51275	Serie: 6000 - 6010 - 6020 - 6030 - 6J - 6M - 6R - 7030	AL200843
51276		AL221507

BRACCI DI SOLLEVAMENTO PER LANDINI - MC CORMICK
BRAS DE RELEVAGE POUR LANDINI - MC CORMICK
LEVER HARM FOR LANDINI - MC CORMICK
HUB ARM PASSEND FUER LANDINI - MC CORMICK
BRAZO DE ELEVATION PARA LANDINI - MC CORMICK

new



ARTICOLO	APPLICAZIONI	OEM
51277	LANDINI: Serie REX 4 - Stage V MC CORMICK: Serie X 4 - Stage V	6702730A1 6614974A3 6702885A2

Gli articoli qui descritti, prodotti da e/o per conto di CERMAG, sono da intendersi adattabili, quindi non originali, ai marchi indicati secondo REG. CE 1400/2002
All items described here, produced by and/or on behalf of CERMAG, are to be understood as adaptable, therefore not original, to the brands indicated according to REG. EC 1400/2002

STABILIZZATORI RIGIDI PER TRATTORI - RENAULT

STABILISATEURS RIGIDES POUR TRACTEURS - RENAULT
RIGID STABILIZERS FOR TRACTORS - RENAULT
STARRE STABILISATOREN FUR SCHELEPPER - RENAULT
ESTABILIZADORES RIGIDOS PARA TRACTORES - RENAULT



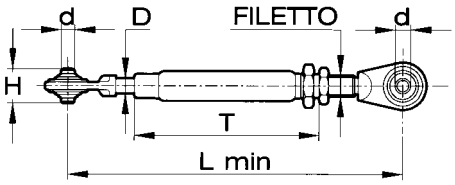

ARTICOLO	L MIN mm	T mm	FILETTO	d mm	H mm	D TONDO
50239	570	465	M24x3	22,5	35	18,5
50240	690	585	M24x3	22,5	35	18,5
50241	655	525	M27x3	28,5	45	22

STABILIZZATORI RIGIDI

STABILISATEURS RIGIDES
RIGID STABILIZERS
STARRE STABILISATOREN
ESTABILIZADORES RIGIDOS



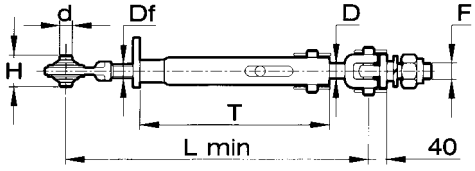

ARTICOLO	L mm MIN. - MAX.		T mm	Df	d mm	H mm	D mm	F	NOTE
50315	470	620	355	M24x2,5	19,3	44	20	M20x2,5	SENZA ASOLA
50316	440	600	315	M27x3	19,3	44	28	M24x2	CON ASOLA
50317	440	600	315	M27x3	25,4	51	28	M24x2	
50318	510	670	395	M27x3	19,3	44	28	M24x2	CON ASOLA
50319	510	670	395	M27x3	25,4	51	28	M24x2	

Gli articoli qui descritti, prodotti da e/o per conto di CERMAG, sono da intendersi adattabili, quindi non originali, ai marchi indicati secondo REG. CE 1400/2002
All items described here, produced by and/or on behalf of CERMAG, are to be understood as adaptable, therefore not original, to the brands indicated according to REG. EC 1400/2002

STABILIZZATORI CBM PER TRATTORI - LANDINI E M.F.

STABILISATEURS POUR TRACTEURS - LANDINI - M.F.
STABILIZERS FOR TRACTORS - LANDINI - M.F.
STABILISATOREN FUR SCHELEPPER - LANDINI - M.F.
ESTABILIZADORES PARA TRACTORES - LANDINI - M.F.



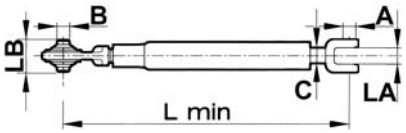

ARTICOLO	L mm MIN.	A mm	B mm	C mm FILETTO	LA mm	LB mm	OEM	TIPO	APPLICAZIONI
51066	510	20	19,3	27x2	29	44	3533205M91	SL - 4	LANDINI: 5860-5870-6860-6870-6880
51067	550	20	19,3	27x2	29	44	3532084M91 3532084M92 3532084M93	SL - 5	LANDINI: 7860-7870-7880-8860
51068	550	25,4	25,4	30x3	33	51	3300255M91 3304616M91 1426067M91	SL - 3	LANDINI: 12500-14500

STABILIZZATORI LATERALI REGOLABILI PER MASSEY FERGUSON - CLAAS/RENAULT

STABILISATEURS POUR TRACTEURS MASSEY FERGUSON - CLAAS/RENAULT
STABILIZERS FOR TRACTORS MASSEY FERGUSON - CLAAS/RENAULT
UNTERLENKER STABILISATOREN MASSEY FERGUSON - CLAAS/RENAULT
ESTABILIZADORES PARA TRACTORES MASSEY FERGUSON - CLAAS/RENAULT



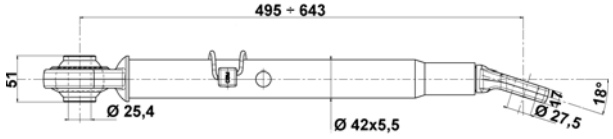

ARTICOLO	APPLICAZIONI	OEM
51266	MASSEY FERGUSON: 5425 - 5435 - 5445 - 5455 - 5460 - 5460A - 5465 - 5470 - 5475 - 5480	3798069M92

STABILIZZATORI LATERALI REGOLABILI PER TRATTORI VARI

STABILISATEURS POUR TRACTEURS
STABILIZERS FOR TRACTORS
UNTERLENKER STABILISATOREN
ESTABILIZADORES PARA TRACTORES



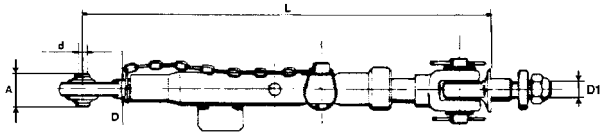

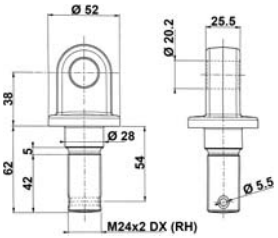

ARTICOLO	L mm MIN. - MAX.	A mm	d mm	D mm	D1 mm	TIPO
51070	570 670	51	25,4	27x3	24x2	SL - 2

STABILIZZATORI MECCANICI PER TRATTORI NEW HOLLAND

STABILISATEURS MECANIQUES POUR TRACTEURS NEW HOLLAND
MECHANICAL STABILIZERS FOR TRACTORS NEW HOLLAND
MECHANISCHER STABILISATOREN NEW HOLLAND
ESTABILIZADORES MECANICOS PARA TRACTORES NEW HOLLAND





ARTICOLO		APPLICAZIONI	OEM
51231	DESTRO	**Serie T4.F:** T4.80F - T4.100F - T4.105F - T4.95F - T4.110F - T4.90F - T4.85F - T4.75F - T4.90F **Serie T4.LP:** T4.80LP - T4.75LP - T4.110LP - T4.85LP - T4.105LP - T4.100LP - T4.90LP - T4.95 **Serie T4000F:** T4030F - T4040F - T4050F - T4060F **Serie TNF:** TN80F - TN65F - TN70F - TN75F - TN90F - TN75FA - TN95F - TN95FA	5197055
51232	SINISTRO		5197056

Gli articoli qui descritti, prodotti da e/o per conto di CERMAG, sono da intendersi adattabili, quindi non originali, ai marchi indicati secondo REG. CE 1400/2002
All items described here, produced by and/or on behalf of CERMAG, are to be understood as adaptable, therefore not original, to the brands indicated according to REG. EC 1400/2002

STABILIZZATORI LATERALI RIGIDI FIAT - NEW HOLLAND

STABILISATEURS RIGIDES LATERAUX FIAT - NEW HOLLAND
RIGID LATERAL STABILIZERS ASSEMBLIERS FOR FIAT - NEW HOLLAND
STARRE UNTERLENKER STABILISATOREN FÜR FIAT - NEW HOLLAND
ESTABILIZADORES LATERAL RIGIDOS PARA FIAT - NEW HOLLAND



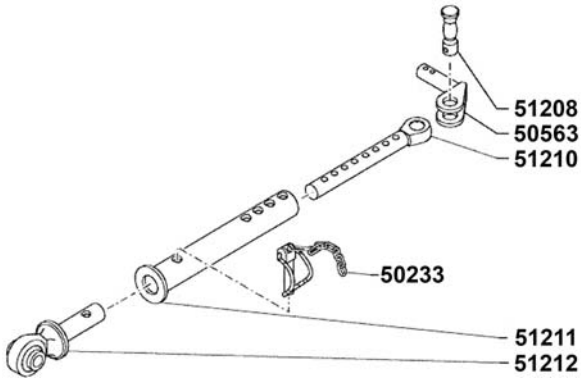

ARTICOLO	DESCRIZIONE	APPLICAZIONI	OEM FIAT
51207	Stabilizzatore	T5030, T5040, T5050, T5060, T5070 TD5.65, TD5.75, TD5.85, TD5.95, TD5.105, TD5.115, TD60D, TD80, TD90D, TD95D, TD5030 TL70, TL80, TL90, TL100 TL70A, TL80A, TL90A, TL100A	5189644 5184540 47123374

RICAMBI



Perno	Perno forcella	Estremità con 9 fori	Manicotto	Estremità completa di boccola	Spina
51208 OEM FIAT 47133051	**50563** OEM FIAT 5123274	**51210** OEM FIAT 5184565	**51211** OEM FIAT 5184564	**51212** OEM FIAT 5174917	**50233** -



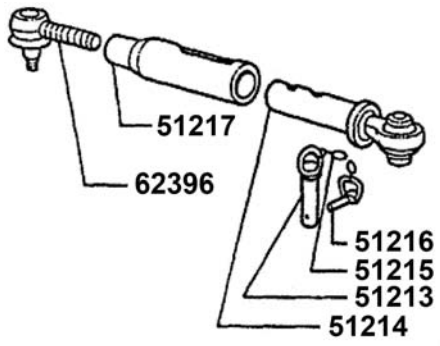

ARTICOLO	DESCRIZIONE	APPLICAZIONI	OEM FIAT
50906	Stabilizzatore	Serie 30: 4030, 4230, 4430 60-76F/DT, 62-86F/DT, 72-86F/DT, 80-76F/DT, 82-86F/DT,	44908508

RICAMBI

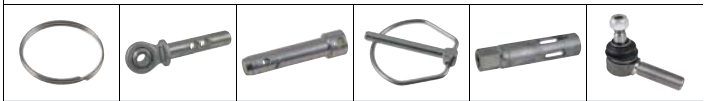

Anello elastico	Estremità completa	Perno per tirante	Anello con copiglia	Manicotto con esagono saldato	Testa a snodo
51213 OEM FIAT 44901192	**51214** OEM FIAT 44908509	**51215** OEM FIAT 44906259	**51216** OEM FIAT 44903774	**51217** OEM FIAT 44908510	**62396** OEM FIAT 44908514

Gli articoli qui descritti, prodotti da e/o per conto di CERMAG, sono da intendersi adattabili, quindi non originali, ai marchi indicati secondo REG. CE 1400/2002
All items described here, produced by and/or on behalf of CERMAG, are to be understood as adaptable, therefore not original, to the brands indicated according to REG. EC 1400/2002

segue STABILIZZATORI LATERALI RIGIDI FIAT - NEW HOLLAND

STABILISATEURS RIGIDES LATERAUX FIAT - NEW HOLLAND
RIGID LATERAL STABILIZERS ASSEMBLIERS FOR FIAT - NEW HOLLAND
STARRE UNTERLENKER STABILISATOREN FÜR FIAT - NEW HOLLAND
ESTABILIZADORES LATERAL RIGIDOS PARA FIAT - NEW HOLLAND



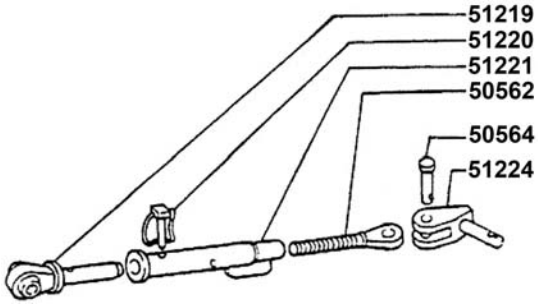

ARTICOLO	DESCRIZIONE	APPLICAZIONI	OEM FIAT
51218	Stabilizzatore	Serie 60: 8160, 8260, 8360, 8560 M100, M115, M135, M160 F115/DT, F140/DT TM115, TM120, TM125, TM130, TM135, TM140, TM150, TM155, TM165	5170360

RICAMBI



Estremità completa	Spina	Manicotto	Estremità filettata	Perno	Perno forcella
51219 OEM FIAT 5153265	**51220** OEM FIAT 5103262	**51221** OEM FIAT 5153261	**50562** OEM FIAT 5103856	**50564** OEM FIAT 5103861	**51224** OEM FIAT 5162486



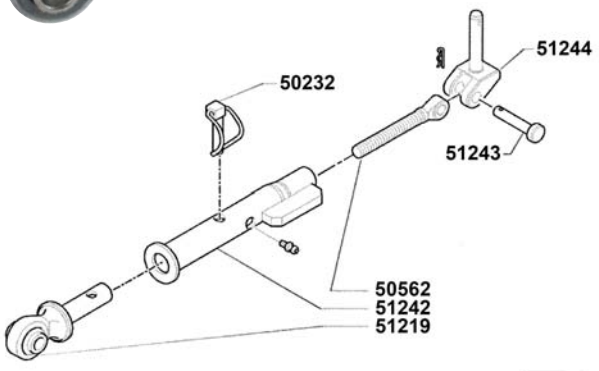

ARTICOLO	DESCRIZIONE	APPLICAZIONI	OEM FIAT
51241	Stabilizzatore	Serie T6000 Serie T7 T1804B	47133794

RICAMBI



Estremità completa	Spina di sicurezza a scatto Ø 16	Estremità filettata	Manicotto	Perno	Perno forcella
51219 OEM FIAT 5153265	**50232** OEM FIAT 5103862	**50562** OEM FIAT 5103856	**51242** OEM FIAT 87387442	**51243** OEM FIAT 47134675	**51244** OEM FIAT 87382848

Gli articoli qui descritti, prodotti da e/o per conto di CERMAG, sono da intendersi adattabili, quindi non originali, ai marchi indicati secondo REG. CE 1400/2002
All items described here, produced by and/or on behalf of CERMAG, are to be understood as adaptable, therefore not original, to the brands indicated according to REG. EC 1400/2002

segue STABILIZZATORI LATERALI RIGIDI FIAT - NEW HOLLAND

STABILISATEURS RIGIDES LATERAUX FIAT - NEW HOLLAND
RIGID LATERAL STABILIZERS ASSEMBLIERS FOR FIAT - NEW HOLLAND
STARRE UNTERLENKER STABILISATOREN FÜR FIAT - NEW HOLLAND
ESTABILIZADORES LATERAL RIGIDOS PARA FIAT - NEW HOLLAND



ARTICOLO	L MIN. mm	d1 mm	H mm	d mm	FILETTATURA	IMPIEGO **SERIE PESANTE**	OEM
50557	480	25,4	51	28	M30x3 destro	FIAT: 1180 - 1380 - 1580 1180 - 115/90 - 130/90 140/90 - 160/90 - 180/90	5109518

	FIGURA	RICAMBI - DESCRIZIONE	
50552	1	Tirante liscio	5109486
50553	2	Tirante filettato	5109487
50554	3	Forcella con perno	5109502
50310	4	Spina di sicurezza a scatto Ø 19	5105520
50555	5	Perno per forcella Ø 25	5104572
50556	6	Tubo/Manicotto Stabilizzatore	5109519

ARTICOLO	L MIN. mm	d1 mm	H mm	d mm	FILETTATURA	IMPIEGO **SERIE LEGGERA**	OEM
50558	400	19,3	44	26	M27x3 destro	FIAT: 666 - 680 - 680H - 766 - 780 880 - 980 - 70/66 - 80/66 70/90 - 80/90 - 90/90 - 100/90	5123273
50559							5113070 Forcella diritta

	FIGURA	RICAMBI - DESCRIZIONE	
50560	3	Forcella diritta con perno	5113071
50561	1	Tirante liscio	5103858
50562	2	Tirante filettato	5103856
50563	3	Forcella inclinata con perno	5123274
50232	4	Spina di sicurezza a scatto Ø 16 mm	5103862
50564	5	Perno per forcella Ø 20 mm	5103861
50565	6	Tubo/Manicotto Stabilizzatore	5103857

CBM COSTRUZIONI MECCANICHE S.p.A.

ARTICOLO	L MIN. mm	d1 mm	H mm	d mm	IMPIEGO	OEM
51071	375	19	44	22	FIAT: 65 -66	5122944

	FIGURA	RICAMBI - DESCRIZIONE	
51072	1	Tirante liscio	5121861
51073	2	Tirante filettato	5122948
51074	3	Forcella con perno	5122951
51075	4	Spina di sicurezza a scatto Ø 16 mm	5103862
50564	5	Perno per forcella Ø 20	5103861

STABILIZZATORI LATERALI RIGIDI JOHN DEERE

STABILISATEURS RIGIDES LATERAUX JOHN DEERE - RIGID LATERAL STABILIZERS ASSEMBLIERS FOR JOHN DEERE
STARRE UNTERLENKER STABILISATOREN FÜR JOHN DEERE - ESTABILIZADORES LATERAL RIGIDOS PARA JOHN DEERE

new



ARTICOLO	DESCRIZIONE	APPLICAZIONI	OEM JOHN DEERE
51270	Stabilizzatore	5055E, 5075E, 5078E, 5082E, 5083E, 5085E, 5090E, 5093E, 5425, 5425H, 5625, 5725, 5725H, 6010, 6010SE, 6020, 6020SE, 6090MC, 6090RC, 6095MC, 6095RC, 6100, 6100MC, 6100RC, 6100SE, 6105M, 6105MC, 6105R, 6105RC, 6110, 6110M, 6110MC, 6110R, 6110RC, 6110SE, 6115M, 6115MC, 6115R, 6115RC, 6120, 6120L, 6120M, 6120R, 6120SE, 6125M, 6125R, 6130, 6130M, 6130R, 6135M, 6135R, 6140M, 6140R, 6145M, 6145R, 6150M, 6150R, 6155M, 6155R, 6170M, 6175M, 6195M, 6200, 6200SE, 6205, 6210, 6210SE, 6215, 6220, 6220L, 6220SE, 6225, 6230, 6230 Premium, 6300, 6300SE, 6310, 6310S, 6310SE, 6320, 6320L, 6320SE, 6325, 6330, 6330 Premium, 6400, 6400SE, 6405, 6410, 6410S, 6410SE, 6415, 6420, 6420L, 6420S, 6420SE, 6425, 6430, 6430 Premium, 6505, 6506, 6510, 6510S, 6510SE, 6515, 6520, 6520L, 6520SE, 6525, 6530, 6530 Premium, 6534, 6534 Premium, 6600, 6605, 6610, 6610SE, 6615, 6620, 6620SE, 6630, 6630 Premium, 6715, 6800, 6810, 6820, 6830, 6830 Premium, 6900, 6910, 6910S, 6920, 6920S, 6920SE, 6930, 6930 Premium, 7130 Premium, 7230 Premium, 7330 Premium	AL201043 AL201044 AL201045 DE18899 L175355

Gli articoli qui descritti, prodotti da e/o per conto di CERMAG, sono da intendersi adattabili, quindi non originali, ai marchi indicati secondo REG. CE 1400/2002
All items described here, produced by and/or on behalf of CERMAG, are to be understood as adaptable, therefore not original, to the brands indicated according to REG. EC 1400/2002

CATENE IMBRIGLIAMENTO E STABILIZZATORI PER TRATTORI
CHAINES ET STABILISATEURS POUR TRACTEURS - STABILISER CHAINS FOR TRACTORS
SPANNKETTEN UND UNTERLENKERSTABILISATOREN - TENSOR DE CADENA Y ESTABILIZADOR PARA TRACTORES

TRATTORI FIAT - NEW HOLLAND
TRACTEURS FIAT - NEW HOLLAND
FIAT - NEW HOLLAND TRACTORS
TRAKTOREN FIAT - NEW HOLLAND
TRACTORES FIAT - NEW HOLLAND

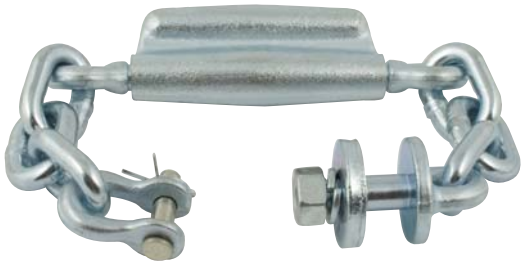

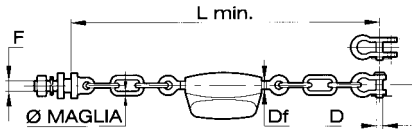

ARTICOLO	N° MAGLIE	Ø mm MAGLIE	L mm MIN.	D mm	Df	F mm	IMPIEGO TRATTORI	OEM FIAT
50321	1 + 1	14	430	14-14	M16x2	22	FIAT	5130634
50505	1 + 1	12	370	14-14	M16x2	22	FIAT	5131390 5127931
50322	2 + 1	12	450	14-14	M16x2	22	FIAT	5116366
51054	1 + 1	18	450	18	M18x2	22	FIAT	87724774-TK
50093	2 + 2	12	420	12	M16x2	18	FIAT	5002501
50094	3 + 3	12	490	12	M16x2	18	FIAT	5002499
50095	4 + 4	12	570	12	M16x2	18	FIAT	5002545
50096	4 + 3	18	670	16	M22x2,5	20	FIAT 805	4988796

MEZZE CATENE PER TRATTORI FIAT - NEW HOLLAND
DEMI CHAINES POUR TRACTEURS FIAT - NEW HOLLAND
HALF CHAINS FOR FIAT - NEW HOLLAND TRACTORS
HALBE KETTEN FÜR TRAKTOREN FIAT - NEW H.
MEDIAS CADENAS PARA TRACTORES FIAT - N.H.

FIG. 1

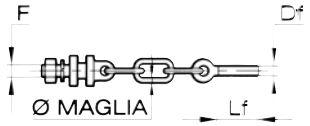

FIG. 2

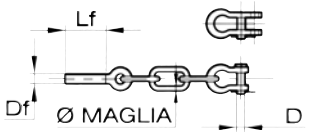

ARTICOLO	N° MAGLIE	Ø mm MAGLIE	D mm	Df	Lf mm	F	CATENA	OEM FIAT	FIG.
50098	3	12	—	M16X2 SX	75	M18x1,5	50094	595165	1
50099	3	12	12	M16X2 DX	75	—		571441	2
50509	2	12	—	M16X2 DX	95	M22x1,5	50322	5116090	1
50508	2	12	14-14	M16X2 SX	75	—		5112029	2
50511	1	12	—	M16X2 DX	75	M22x1,5	50505	5131403	1
50510	1	12	14-14	M16X2 SX	75	—		5131402	2
50513	1	14	—	M16X2 DX	75	M22x1,5	50321	5130652	1
50512	1	14	14-14	M16X2 SX	75	—		5121161	2
50700	2	12	—	M16X2 SX	75	M18x1,5	50093	4969215	1
50701	2	12	12	M16X2 DX	75	—		4969214	2
50702	4	12	—	M16X2 SX	75	M18x1,5	50095	505048	1
50703	4	12	12	M16X2 DX	75	—		4988445	2
51202	1	18	—	M18X2 DX	75	M22x1,5	51054	—	1
51203	1	18	18	M18X2 SX	75	—		—	2
51204	4	18	—	M22X2,5 SX	75	M20x1,5	50096	—	1
51205	3	18	16	M22X2,5 DX	75	—		—	2

MANICOTTO FIAT - NEW HOLLAND
MANCHON FIAT - NEW HOLLAND
FIAT - NEW HOLLAND SLEEVES
SPANNMUTTER FIAT - NEW HOLLAND
MANGUITO FIAT - NEW HOLLAND



FIG. 1



FIG. 2

ARTICOLO	DESCRIZIONE	FIG.
50100	Manicotto in ghisa Ø 16x2 mm per Art. 50093-50094-50095 OEM FIAT 584731	1
51169	Manicotto in ghisa Ø 18x2 mm per Art. 51054	2

TRATTORI GOLDONI
TRACTEURS GOLDONI
GOLDONI TRACTORS
TRAKTOREN GOLDONI
TRACTORES GOLDONI



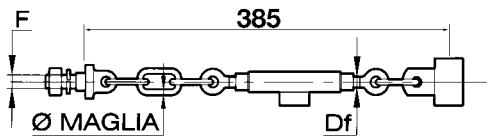

ARTICOLO	N° MAGLIE	Ø mm MAGLIE	Df FILETTO mm	F mm	OEM
50507	2 + 1	12	16 x 2	20	0013538

Gli articoli qui descritti, prodotti da e/o per conto di CERMAG, sono da intendersi adattabili, quindi non originali, ai marchi indicati secondo REG. CE 1400/2002
All items described here, produced by and/or on behalf of CERMAG, are to be understood as adaptable, therefore not original, to the brands indicated according to REG. EC 1400/2002

segue - CATENE IMBRIGLIAMENTO E STABILIZZATORI PER TRATTORI
CHAINES ET STABILISATEURS POUR TRACTEURS - STABILISER CHAINS FOR TRACTORS
SPANNKETTEN UND UNTERLENKERSTABILISATOREN - TENSOR DE CADENA Y ESTABILIZADOR PARA TRACTORES

TRATTORI LANDINI
TRACTEURS LANDINI
LANDINI TRACTORS
TRAKTOREN LANDINI
TRACTORES LANDINI



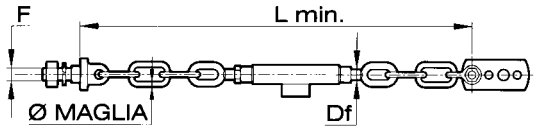

ARTICOLO	N° MAGLIE	Ø mm MAGLIE	L mm MIN.	Df mm FILETTO	F mm	NOTE
50091	3 + 2	12	620	M20x2,5	20	LANDINI (con piastra) 1424008M91
50092	2 + 2	12	570	M20x2,5	20	LANDINI (con piastra) 1424000M91

CATENE IMBRIGLIAMENTO PER TRATTORI LANDINI
STABILISATEUR A CHAINES POUR TRACTEURS LANDINI
HARNESSING CHAINS FOR LANDINI TRACTORS
STABILISATORENKETTEN FÜR TRAKTOREN LANDINI
CADENAS PARA TRACTORES LANDINI



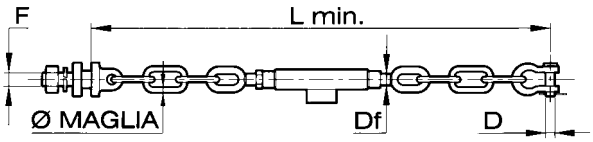

ARTICOLO	N° MAGLIE	Ø mm MAGLIE	L mm MIN.	D mm	DF mm	F mm	APPLICAZIONI
50891	2+2	12	515	14	16x2	20	LANDINI 6500 1825444M94
50892	1+1	14	500	16	20x2,5	20	3535693 - TREKKER
51226	2+1	18	515	20	22x2,5	22	3683060M91-TREKKER

MEZZE CATENE PER TRATTORI LANDINI
DEMI CHAINES POUR TRACTEURS LANDINI
HALF FOR LANDINI TRACTORS
HALBE KETTEN FÜR TRAKTOREN LANDINI
MEDIAS CADENAS PARA TRACTORES LANDINI

FIG. 1

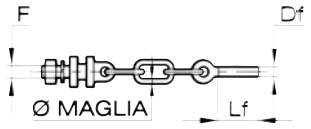

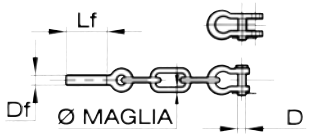

FIG. 2

ARTICOLO	N° MAGLIE	Ø mm MAGLIE	D mm	Df mm	Lf mm	F mm	CATENA	OEM LANDINI	FIG.
50933	2	12	-	16x2 SX	75	20x2,5	50891	3538891M91	1
50935	2	12	16	16x2 DX	75			1825446M92	2
50894	1	14	-	20x2,5 SX	75	20x2,5	50892	3535704M91	1
50893	1	14	16	20x2,5 DX	75			3531375M91	2

MANICOTTO LANDINI
MANCHON LANDINI
LANDINI SLEEVES
SPANNMUTTER LANDINI
MANGUITO LANDINI

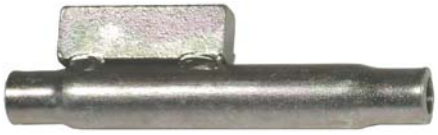

ARTICOLO	LUNGHEZZA mm	FILETTO mm	OEM	CATENA
50951	120	16x2	1825453M92	50891
50895	220	20x2,5	3535692M92	50892

TRATTORI SAME
TRACTEURS
SAME TRACTORS
TRAKTOREN SAME
TRACTORES SAME

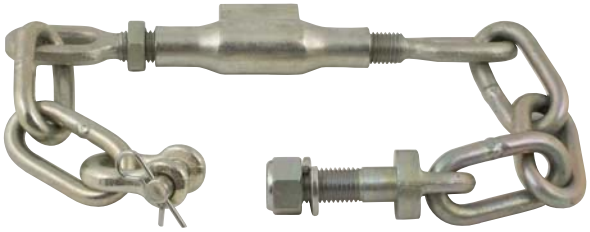

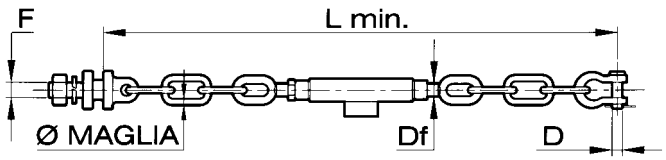

ARTICOLO	N° MAGLIE	Ø mm MAGLIE	L mm MIN.	D mm	Df FILETTO	F mm	IMPIEGO TRATTORI
50886	2 + –	10	**420**	14	M14x2	16	SAME
50088	1 + 1	12	**440**	14	M20x2,5	20	SAME
50296	3 + 1	10	**460**	14	M16x2	18	SAME
50506	2 + 1	14	**500**	16	M20x2,5	24	SAME EXPLORER
50887	2 + 3	10	**525**	14	M16x2	18	LAMBORGHINI
50089	2 + 2	12	**570**	14	M20x2,5	20	SAME
50888	2 + 3	12	**580**	14	M16x2	20	LAMBORGHINI
50298	3 + 2	12	**620**	14	M20x2,5	20	SAME
50885	3 + 3	12	**640**	14	M16x2	20	—
50090	3 + 3	12	**690**	14	M20x2,5	20	SAME

Gli articoli qui descritti, prodotti da e/o per conto di CERMAG, sono da intendersi adattabili, quindi non originali, ai marchi indicati secondo REG. CE 1400/2002
All items described here, produced by and/or on behalf of CERMAG, are to be understood as adaptable, therefore not original, to the brands indicated according to REG. EC 1400/2002

Attacchi a 3 punti
THREE POINT LINKAGES

CATENE IMBRIGLIAMENTO PER TRATTORI SAME
STABILISATEUR A CHAINES POUR TRACTEURS SAME
HARNESSING CHAINS FOR SAME TRACTORS
STABILISATORENKETTEN FÜR TRAKTOREN SAME
CADENAS PARA TRACTORES SAME

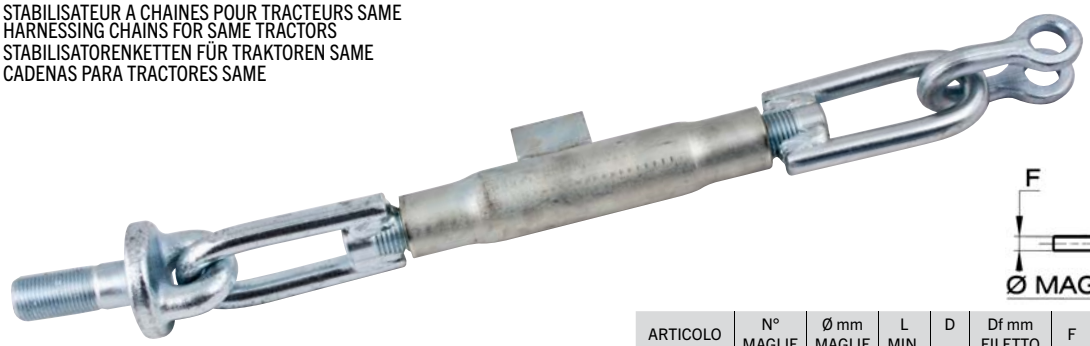

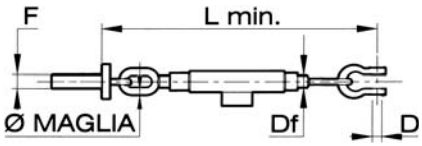

ARTICOLO	N° MAGLIE	Ø mm MAGLIE	L MIN.	D	Df mm FILETTO	F	APPLICAZIONI	OEM
51012	1 + 1	14	490	18	24x2,5	24	SAME EXPLORER C70-C80-C90 KRYTON	0.007.9384.4

SEMICATENA CON PERNO PER 51012
DEMI-CHAÎNE AVEC AXE POUR 51012
SEMICHAIN WITH PIN FOR 51012
HALBETTEN MIT BOZEN FUER ART 51012
SEMICADENA CON PERNO PARA 51012



ARTICOLO	DESCRIZIONI	Df mm FILETTO	OEM
51225	Semicatena con Perno per 51012	24x2,5	0.007.9837.3/10

GRILLI ZINCATI CON PERNO E COPPIGLIA
MANILLES
"D" SHACKELS WITH PIN
SCHÄKELN
HORQUILLAS CINCADAS CON PERNO Y ESPIGA

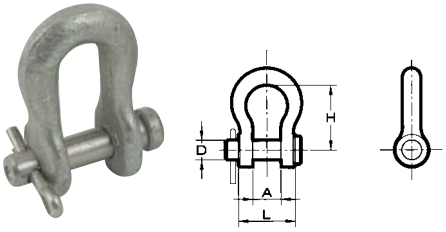

ARTICOLO	D POLLICI	D mm	A mm	L mm	H mm	CARICO LAVORO kg
50224	1/2"	12	18	34	40	850
50225	9/16"	14	18	34	40	850
50226	5/8"	16	20	42	54	950
50710	5/8"	16	20	46	40	1200
51206	-	18	25	52	80	-

GRILLI ZINCATI A DOPPIO FORO
MANILLES A DOUBLE TROU
DOUBLE HOLE "D" SCHACKLES
SCHÄKELN MIT DOPPELLOCH
HORQUILLAS CINCADAS CON DOBLE AGUJERO

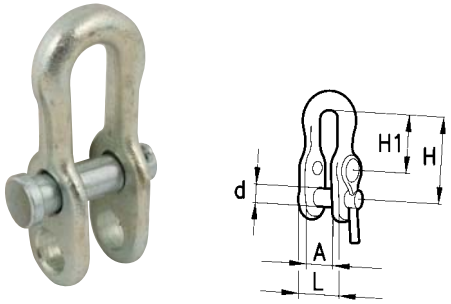

ARTICOLO	PORT. kg	d mm	d pollici	A mm	L mm	H mm	H1 mm
50227	850	14-14	9/16"	18	38	72	50

PERNI PER GRILLI
AXES POUR MANILLES
"D" SHACKLE PINS
SCHÄKELN
PERNOS PARA HORQUILLAS

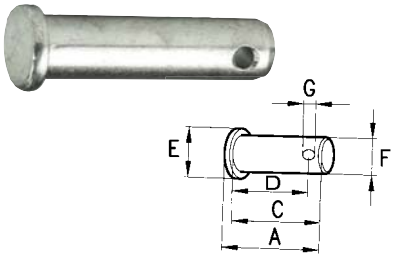

ARTICOLO	A mm	C mm	D mm	E mm	F mm	G mm
50228	50	47	40	16	12	4
50229	50	47	40	18	14	4
50230	50	50	44	20	16	4

PERNO AD OCCHIO CON DADO PER CATENE D'IMBRIGLIAMENTO
PIVOT A OEIL POUR STABILISATEURS
EYEBOLT FOR STABILISERS
ÖSENBOLZEN
PERNO A OJO CON TUERCA PARA CADENAS

FIG.1

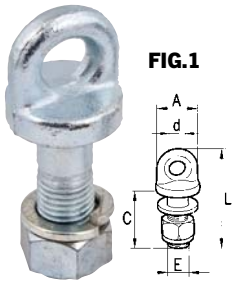

FIG.2

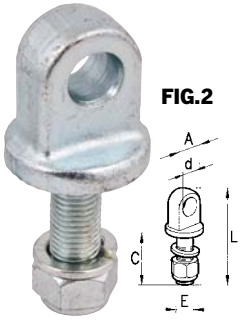

FIG.3



ARTICOLO	A mm	L mm	C mm	d mm	E mm	FIG.
50234	36	80	44	15	16x2,0	
50235	36	80	44	15	18x2,5	1
50236	42	100	58	18	20x2,5	
50539	53	125	65	20	20x2,5	2
51233	58	125	65	20	22x1,5	3
50237	53	125	65	25	24x2,0	2

Gli articoli qui descritti, prodotti da e/o per conto di CERMAG, sono da intendersi adattabili, quindi non originali, ai marchi indicati secondo REG. CE 1400/2002
All items described here, produced by and/or on behalf of CERMAG, are to be understood as adaptable, therefore not original, to the brands indicated according to REG. EC 1400/2002

MANICOTTI CON TENDITORI PER CATENE IMBRIGLIAMENTO
TENDEURS POUR STABILISATEURS - ADJUSTERS FOR STABILISERS - SPANNSCHLÖSSER - SOPORTES CON TENSORES PARA CADENAS



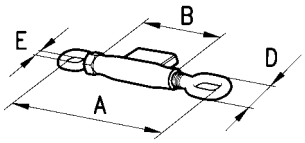

TESTA AD ASOLA

ARTICOLO	A mm	B mm	FILETTATURA mm	D mm	E mm
50396	245	120	**M14x2**	35	14
50102	245	120	**M16x2**	35	16
50103	250	135	**M18x2,5**	39	15
50104	275	130	**M20x2,5**	38	14
50105	280	150	**M22x2,5**	35	14



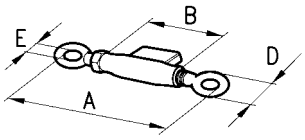

TESTA TONDA

ARTICOLO	A mm	B mm	FILETTATURA mm	D mm	E mm
50514	240	120	**M16x2**	45	18
50515	270	130	**M20x2,5**	45	18
50771	280	150	**M22x2,5**	50	20

TIRANTI FILETTATI CON TESTA AD ASOLA E TESTA TONDA PER MANICOTTI
TIRANTS FILETES A OEIL ET RONDS POUR MANCHONS - ROUND AND EYELET HEAD SHAPED FOR HUFFS - GEWINDESPINDEL FÜR HÜLSEN - CANCAMOS CON ROSCA A OJO Y REDONDA PARA SOPORTES



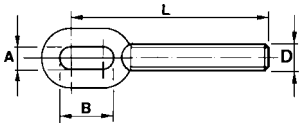

TESTA AD ASOLA

ARTICOLO	L mm	A mm	B mm	FILETTO D mm	ROTAZIONE
50523	109	12	30	M14x2	Dx
50524					Sx
50525	104	15	31	M16x2	Dx
50526					Sx
50527	111	15	31	M18x2,5	Dx
50528					Sx
50529	108	14	43	M20x2,5	Dx
50530					Sx
50531	108	14	44	M22x2,5	Dx
50532					Sx



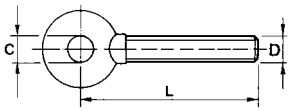

TESTA TONDA

ARTICOLO	L mm	C mm	FILETTO D mm	ROTAZIONE
50517	104	16	M16x2	Dx
50518				Sx
50519	108	16	M20x2,5	Dx
50520				Sx
50521	108	20	M22x2,5	Dx
50522				Sx

TENDITORI
TENDEURS
ADJUSTERS
SPANNSCHLÖSSER
TENSOR



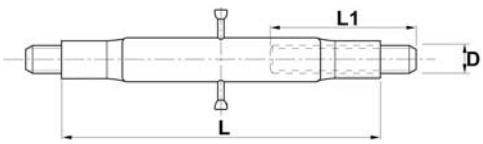

ARTICOLO	D mm	L mm	L1 mm
50450	22x2,5	230	120
50451	22x2,5	280	120
50452	24x2,5	320	120
50453	27x3	320	140
50454	30x3	360	140
50455	30x3	430	140
50456	36x3	460	160

Gli articoli qui descritti, prodotti da e/o per conto di CERMAG, sono da intendersi adattabili, quindi non originali, ai marchi indicati secondo REG. CE 1400/2002
All items described here, produced by and/or on behalf of CERMAG, are to be understood as adaptable, therefore not original, to the brands indicated according to REG. EC 1400/2002

PERNI PER FORCELLE DEI TIRANTI REGISTRABILI
AXES POUR CHANDELLES - LINKAGE PINS - VERZINKTER BOLZEN - PERNO LINCADO PARA TORRECCILLA DE ELEVACIÓN

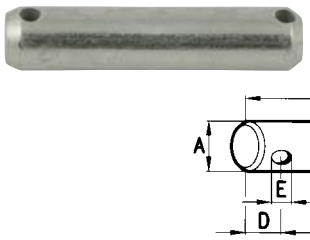

ARTICOLO	A mm	B mm	C mm	D mm	E mm	IMPIEGHI
50115	18	64	52	6	6	50109 - 50110 - 50176
50116	18	74	62	6	6	50109
50117	18	84	72	6	6	50110 - 50176
50478	18	94	82	6	6	
50566	20	71	58	6,5	6	
50567	20	81	68	6,5	6	
50568	22	64	52	6	6	
50569	24	90	77	6,5	6	
50570	24	104	91	6,5	6	
50571	26	66	57	6	6	
50572	28	104	91	6,5	6	
50697	24	85	68	6	6	50316 - 50317 - 50318 - 50319

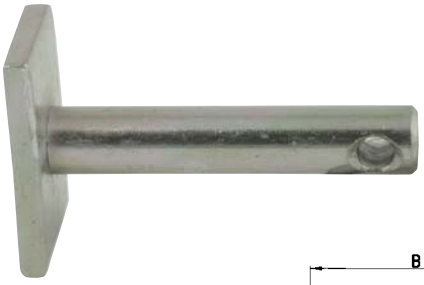

ARTICOLO	A mm	B mm	C mm	D mm	E mm	F mm	GxH mm
50578	19	109	88	12	10	8	40x65
50579	24	109	88	12	6	8	40x65



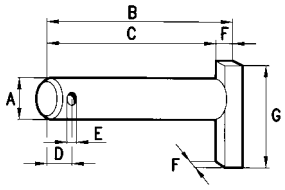

ARTICOLO	A mm	B mm	C mm	D mm	E mm	F mm	G mm
50573	18	91,5	77	6	6	8	60
50574	19	91,5	77	6	6	8	80
50575	20	91,5	77	6	6	8	60
50576	24	98,5	84	6	6	8	60
50577	24	101	87	6	6	8	60



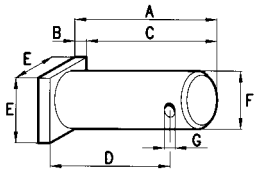

ARTICOLO	A mm	B mm	C mm	D mm	E mm	F mm	G mm
50534	52	5	47	41	20	18	6
50535	65	5	60	54	20	18	6
50536	65	5	60	52	30	26	6
50537	75	5	70	60	30	26	6
50538	100	5	95	86	30	26	6
50698	100	8	92	78	25	22	6
50699	110	8	102	85	25	22	6
50681	95	5	90	80	34	28	6
50682	105	5	100	90	34	28	6

PERNI E PIASTRINE PER BRACCI INFERIORI
PIVOTS ET PLAQUES POUR BRAS INFÉRIEURS - PINS AND PLATES FOR LOWER ARMS
BOLZEN UND PLÄTTCHEN FÜR UNTERE ARME - PERNOS Y PLACAS PARA BRAZOS INFERIORES



FIG.1

CBM COSTRUZIONI MECCANICHE S.p.A.



FIG.2

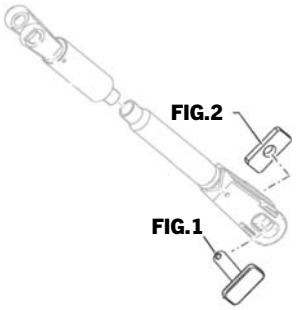

APPLICAZIONE	PERNI				PIASTRINE			
	ARTICOLO	DESCRIZIONE	OEM	FIG.	ARTICOLO	DESCRIZIONE	OEM	FIG.
LANDINI	**51254**	Perno Ø 28 L. 98,5 mm	6524878M1	1	**51253**	Piastrina 80x40 Ø 28,25 mm	6524877M1	2
NEW HOLLAND	**51255**	Perno Ø 25 L. 86 mm	5191222	1	**51256**	Piastrina 80x40 Ø 25,50 mm	5191223	2
NEW HOLLAND	**51258**	Perno Ø 22 L. 73 mm	9971769	1	**51257**	Piastrina 80x40 Ø 22,50 mm	5194812 9971768	2

Gli articoli qui descritti, prodotti da e/o per conto di CERMAG, sono da intendersi adattabili, quindi non originali, ai marchi indicati secondo REG. CE 1400/2002
All items described here, produced by and/or on behalf of CERMAG, are to be understood as adaptable, therefore not original, to the brands indicated according to REG. EC 1400/2002

SPINOTTI D'ATTACCO TRAINO
BROCHES A POIGNEE - HITCH PINS - BOLZEN - PERNO DEL PASADOR



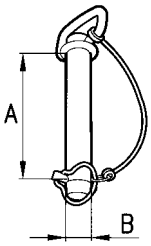

ARTICOLO	A mm	B mm
50273	100	19
50274	160	19
50275	160	22
50276	160	25
50711	120	28
50277	160	28
51077	165	32
51247	125	36
51248	165	36



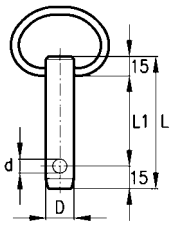

ARTICOLO	D mm	L mm	L1 mm	d mm
50713	19	125	110	12
50714	19	180	165	12
50715	22	135	120	12
50716	22	180	165	12
50717	25	135	120	12
50718	25	180	165	12
50719	28	135	120	12
50720	28	180	165	12
50721	30	180	165	12
50722	32	180	165	12

PERNO PIEGATO
BROCHE COUDEE
CROOKED PIN
GEFALTER BOLZEN
PERNO ENCORVADO



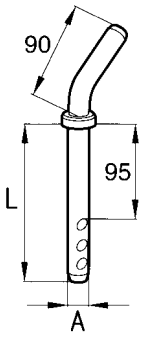

ARTICOLO	CAT.	A mm	L mm
50862	1ª	19	160
50863	1ª inf.	22	160

PERNO CON MANIGLIA
BROCHE A POIGNEE
PIN WITH HANDLE
BOLZEN MIT HANDGRIFF
PERNO CON MANGO



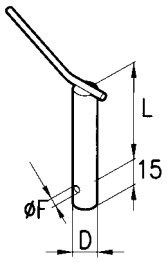

ARTICOLO	D mm	L mm	Ø F mm
50540	16	100	8,5
50541	18	100	8,5
50542	20	120	8,5
50543	22	120	12
50544	24	120	12
50545	26	160	12
50546	28	120	12
50547	28	160	12
50548	30	160	12
50712	32	165	12

PERNO CON MANIGLIA, SPINA E CATENA
BROCHE A POIGNEE
PIN WITH HANDLE LINCHPIN AND CHAIN
BOLZEN MIT HANDGRIFF, STECKER UND KETTE
PERNO CON MANGO, PASADOR Y CADENA



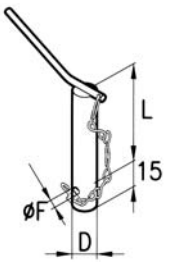

ARTICOLO	D mm	L mm	Ø F mm
51128	19	130	12
51129	19	175	12
51130	22	130	12
51131	22	175	12
51132	25	130	12
51133	25	175	12
51134	28	130	12
51135	28	175	12
51136	32	175	12
51249	36	135	12
51250	36	176	12

PERNI PER FRESE MASCHIO
AXE POUR FRAISE MALE
PINS FOR MALE MILLS
GERAETEBOLZEN FUER FRAESEN STECKER
PERNOS PARA FRESA "MASCHIO"



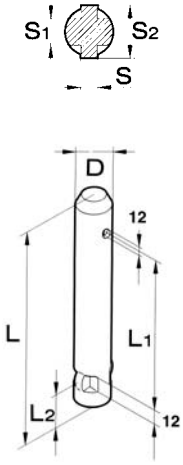

ARTICOLO	D mm	L mm	L1 mm	L2 mm	S mm	S1 mm	S2 mm
50549	22	130	93	12	9	12,5	25
50726	28	143	100	18	10	12	33

PERNO TRAINO A SFERA
AXE D'ATTELAGE À SPHESE
BALL TOWING PIN
KUGELBOZENPFANNE
PERNO TIRO CON ROTULA



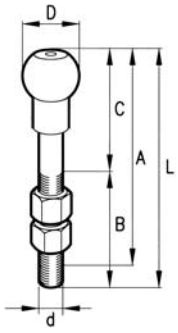

NOTA: Non omologati per la circolazione su strada

ARTICOLO	d mm	d ins	D mm	L mm	A mm	B mm	C mm
50864	22	7/8"	50	190	162	100	90
50865	25	1"	50	190	162	100	90
62437	22x1,5		50	125	-	53	-

Gli articoli qui descritti, prodotti da e/o per conto di CERMAG, sono da intendersi adattabili, quindi non originali, ai marchi indicati secondo REG. CE 1400/2002
All items described here, produced by and/or on behalf of CERMAG, are to be understood as adaptable, therefore not original, to the brands indicated according to REG. EC 1400/2002

PERNO DOPPIO DA SALDARE PER ATTACCO ATTREZZI
AXE DOUBLE A SOUDER POUR ATTELAGE OUTILS
WELD ON IMPLEMENT MOUNTING PIN
DOPPELTER GERÄTEBOLZEN ZU ANSCHWEISSEN
PERNO DOBLE DE SALDAR PARA ENGANCHE APEROS



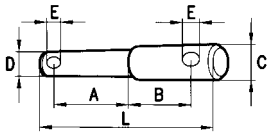

ARTICOLO	A mm	B mm	C mm	D mm	E mm	L mm
50140	85	62	28	22	12	190

PERNO D'ATTACCO DA SALDARE
AXE D'ATTELAGE A SOUDER
WELD ON LINK PIN
GERÄTEBOLZEN ZU ANSCHWEISSEN
PERNO DE ENGANCHE DE SALDAR



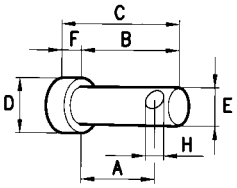

ARTICOLO	D mm	E mm	F mm	B mm	C mm	A mm	H mm
50866	25	19	15	105	120	80	11,5
50138	28	22	15	80	95	60	11,5
50867	32	25	15	110	125	85	11,5
50139	34	28	15	80	95	60	11,5

PERNO DI TRAINO PER FIAT - NEW HOLLAND
AXE D'ATTELAGE TYPE FIAT - NEW HOLLAND
LINKAGE PIN FIAT - NEW HOLLAND TYPE
ANSCHLUSSBOLZE FIAT - NEW HOLLAND-TYP
PERNO ENGANCHE FIAT - NEW HOLLAND



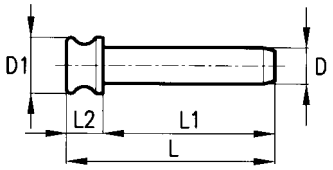

ARTICOLO	D mm	D1 mm	L mm	L1 mm	L2 mm	OEM FIAT
50727	28	37	171	139	32	5130629

PERNO UNIVERSALE
AXE D'ATTELAGE
IMPLEMENT PIN
GERÄTEBOLZEN
PERNO UNIVERSAL



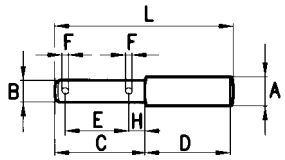

ARTICOLO	A mm	B mm	C mm	D mm	E mm	F mm	H mm	L mm
50294	25	18	90	90	57	5	18	180
50295	28	22	90	90	57	5	18	180

PERNO PER 3° PUNTO COMPLETO DI CATENA E SPINA A SCATTO
AXE ATTELAGE 3éme POINT AVEC CHAINE ET GOUPILLE
TOP LINK PIN WITH CHAIN AND LINCH PIN
OBERLENKERBOLZEN MIT ANKERUNGSKETTE UND KLAPPSLINT
PERNO PARA TERCER PUNTO COMPLETO CON CADENA Y PASADOR CON ANILLO APATIBLE

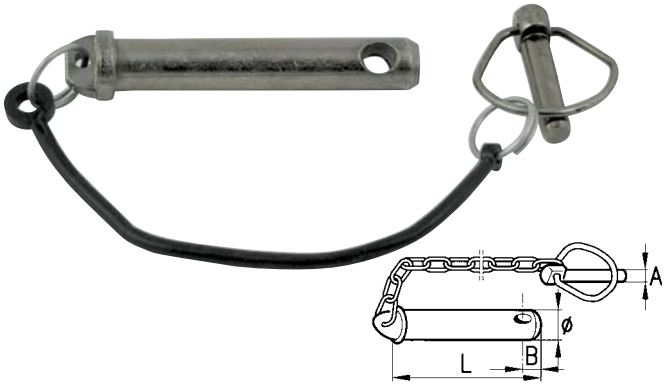

ARTICOLO	L mm	B mm	A mm	ø mm
50278	110	15	11	19
50279	110	15	11	25,4

PERNO ATTACCO FIAT - NEW HOLLAND
AXE D'ATTELAGE TYPE FIAT - NEW HOLLAND
LINKAGE PIN FIAT - NEW HOLLAND TYPE
ANSCHLUSSBOLZE FIAT - NEW HOLLAND-TYP
PERNO ENGANCHE FIAT - NEW HOLLAND



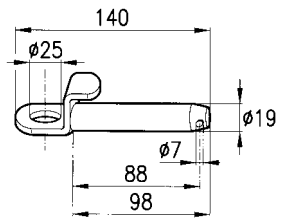

OEM 579877 - 598549

ARTICOLO
50437

PERNO PER ATTACCO ATTREZZI
AXE ATTELAGE OUTILS
IMPLEMENT MOUNTING PIN
GERÄTEBOLZEN
PERNO PARA ENGANCHE AFEROS



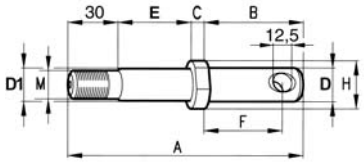

APPLICAZIONE: Verdegiglio

ARTICOLO	A mm	B mm	C mm	E mm	F mm	H mm	D mm	M mm	D1 mm
50868	160	73	11	49	54	32	22	22x1,5	22
50869	172	77	13	54	57	34	28	24x2	25

PERNO DOPPIO PER ATTACCO ATTREZZI CON DADO E RONDELLA
AXE DOUBLE POUR ATTELAGE OUTILS
DOUBLE IMPLEMENT MOUNTING PIN
DOPPELTER GERÄTEBOLZEN
PERNO DOBLE PARA ENGANCHE AFEROS



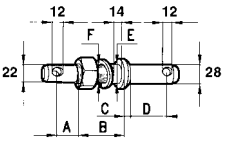

ARTICOLO	A mm	B mm	C mm	D mm	E mm	F mm	LUNGHEZZA mm
50134	48	42	12	58	28	27x3	200
50135	48	42	12	58	25	24x2	200

PERNO ATTACCO ATTREZZI LANDINI - LAMBORGHINI CINGOLO
AXE ATTELAGE OUTILS POUR TRACTEURS LANDINI - LAMBORGHINI CINGOLO
IMPLEMENT MOUNTING PIN FOR TRACTORS LANDINI - LAMBORGHINI CINGOLO
GERÄTEBOLZEN FÜR TRAKTOREN LANDINI - LAMBORGHINI CINGOLO
PERNO PARA ENGANCHE APEROS EN TRACTORES LANDINI - LAMBORGHINI CINGOLO



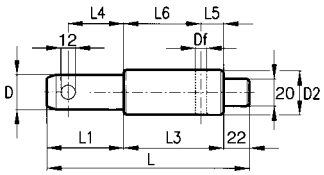

ARTICOLO	D	D2	L	L1	L3	L4	L5	L6	Df	IMPIEGO
50723	28	36	186	64	100	50	18	82	M10x1,25	LANDINI C.4500-C5000
50724	28	35	188	64	102	50	20	82	M12x1,25	LAMBORGHINI C.
50725	22	30	175	53	100	40	17	83	M10x1,25	LAMBORGHINI C.

PERNO INTERCAMBIABILE PER ATTACCO ATTREZZI FIAT
AXE INTERCHANGEABLE POUR ATTELAGE OUTILS
INTERCHANGEABLE IMPLEMENT MOUNTING PIN
AUSTASCHBARER GERÄTEBOLZEN
PERNO INTERCAMBIABILE PARA ENGANCHE APEROS

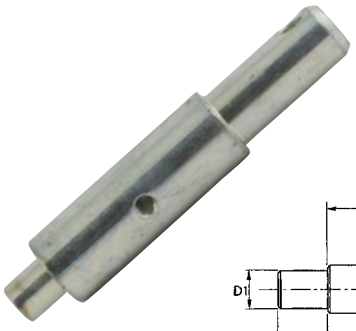

Supporto per l'attacco delle catene porta-attrezzi
FIAT C455 - C605 - C505
OEM FIAT 4951032



ARTICOLO
50101

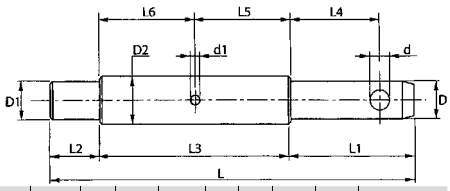

ARTICOLO	D	D1	D2	L	L1	L2	L3	L4	L5	L6	d	d1	OEM FIAT
50182	22	22	28	201.5	56.5	30	115	38.5	67	48	12	6,3	4954459
50183	25	22	28	193	53	25	115	38.5	67	48	12	6,3	5102993

PERNO DOPPIO INTERCAMBIABILE PER ATTACCO ATTREZZI
AXE DOUBLE POUR ATTELAGE OUTILS
DOUBLE IMPLEMENT MOUNTING PIN
DOPPELGERÄTEBOLZEN
PERNO DOBLE INTERCAMBIABLE PARA ENGANCHÉ APEROS



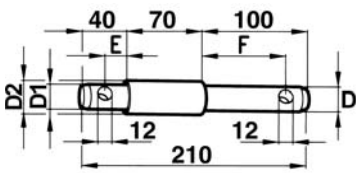

ARTICOLO	E mm	F mm	D1 mm	D2 mm	D mm
50220	20	80	19	25	19
50221	20	80	22	28	22

PERNO PER ATTACCO ATTREZZI SU TRATTORI FIAT - NEW HOLLAND
AXE ATTELAGE OUTILS POUR TRACTEURS FIAT - NEW HOLLAND
IMPLEMENT MOUNTING PIN FOR FIAT - NEW HOLLAND TRACTORS
GERÄTEBOLZEN FÜR FIAT - NEW HOLLAND TRAKTOREN
PERNO PARA ENGANCHE APEROS EN TRACTORES FIAT - NEW HOLLAND



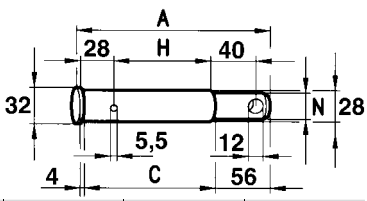

ARTICOLO	A mm	C mm	H mm	N mm	OEM FIAT
50222	178	122	92	22	4954461
50223	172	112	82	22	4954462

Gli articoli qui descritti, prodotti da e/o per conto di CERMAG, sono da intendersi adattabili, quindi non originali, ai marchi indicati secondo REG. CE 1400/2002
All items described here, produced by and/or on behalf of CERMAG, are to be understood as adaptable, therefore not original, to the brands indicated according to REG. EC 1400/2002

Attacchi a 3 punti
THREE POINT LINKAGES

PERNO PER 3° PUNTO CON BATTUTA
AXE 3éme POINT
TOP LINK PIN
OBERLENKERBOLZEN
PERNO PARA TERCER PUNTO CON CABEZA



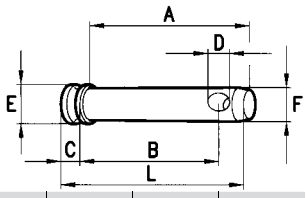

ARTICOLO	A mm	B mm	C mm	D mm	F mm	L mm	E mm
51239	98	80	19	11	22	118	29
50218	109	85	15	12	19	125	25
50219	120	95	15	12	25	135	30
51237	118	100	18	11	22	137	28
51238	122	105	16	11	19	140	25
50320	130	105	20	12	32	152	38
51240	142	125	19	11	22	162	29
51235	147	130	20	12	28	170	36
51234	147	130	20	12	32	170	45
51236	205	185	19	11	22	222	28

PERNO PER 3° PUNTO
AXE ATTELAGE 3éme POINT
TOP LINK PIN
OBERLENKERBOLZEN
PERNO PARA TERCER PUNTO



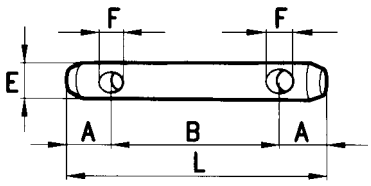

ARTICOLO	CAT.	F mm	E mm	L mm	B mm	A mm
50118	1ª	12	19	140	96	22
50119	1ª	12	19	170	126	22
50120	1ª	12	19	207	163	22
50121	1ª	12	19	254	210	22
50122	2ª	12	25	144	100	22
50123	2ª	12	25	164	120	22
50124	2ª	12	25	210	166	22
50125	2ª	12	25	254	210	22
50126	2ª	12	25	294	250	22

PERNO PER ATTACCO ATTREZZI
AXE ATTELAGE OUTILS
IMPLEMENT MOUNTING PIN
GERÄTEBOLZEN
PERNO PARA EINGANCHE APEROS



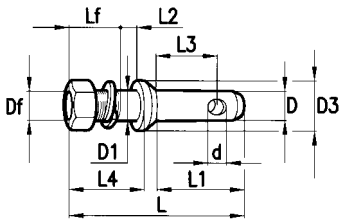

ARTICOLO	D	D1	L1	L2	L3	L4	Df	LF	d	D3	L	IMPIEGO
50130	22	28	74	14	50	54	M22x1,5	40	12	38	140	UNIVERSALE
50131	28	28	78	20	60	60	M22x1,5	40	12	44	150	UNIVERSALE
50132	22	22	74	14	50	54	M22x1,5	40	12	38	140	UNIVERSALE
50281	22	20	74	14	50	54	M20x1,5	40	12	38	140	UNIVERSALE
50133	28	22	78	14	60	60	M22x1,5	46	12	44	150	UNIVERSALE
50728	22	30	78	12	52	46	M30x2	34	12	44	136	CELLI
50729	28	30	78	12	52	46	M30x2	34	12	44	136	CELLI
50704	22	24	74	18	50	54	M22x1,5	40	12	40	140	MASCHIO
50705	28	24	78	18	60	54	M22x1,5	40	12	44	144	MASCHIO
50706	22	25	74	14	50	54	M22x1,5	40	12	40	140	SICMA
50707	28	25	78	14	60	54	M22x1,5	40	12	44	144	SICMA
50709	28	27	78	18	60	54	M22x1,5	40	12	44	144	NARDI
51145	28	28	80	14	55	60	M27x1,5	46	12	42	150	UNIVERSALE

PERNO PER 3° PUNTO
AXE ATTELAGE 3éme POINT
TOP LINK PIN
OBERLENKERBOLZEN
PERNO PARA TERCER PUNTO



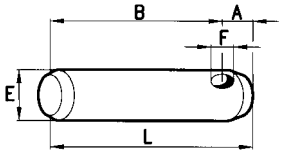

ARTICOLO	F mm	E mm	L mm	B mm	A mm
50127	12	19	146	129	17
50128	12	25	146	119	27
50129	12	25	132	120	12

CAVALLOTTO CON PERNO ZINCATO PER ATTREZZI AGGANCIABILI AL SOLLEVATORE DEI TRATTORI
ETRIER POUR ACCROCHER LES OUTILS
TOOL COUPLING FORK
ANSCHWEISSBÜGEL FÜR GERÄTE
CONTRAFUERTE CON PERNO CINCADO PARA APEROS EINGANCHABLES AL LEVANTADOR DE LOS TRACTORES



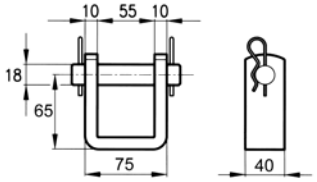

ARTICOLO
50238

04

COPPIGLIE A MOLLA CADMIATE
GOUPILLES BETA
GRIP CLIPS
EINFACHER FEDERVOSTECKER
GRUPILLAS



ARTICOLO	Ø A mm	B mm	C mm	Ø ALBERO mm
50151	1,8	35	6,5	da 6 a 8
50152	2,0	50	12,0	da 10 a 12
50153	2,5	57	14,0	da 11 a 13
50154	3,0	62	18,0	da 12 a 16
50155	3,5	75	18,0	da 15 a 21
50156	4,0	79	18,0	da 16 a 30
50157	5,0	100	24,0	da 20 a 35
50158	6,0	112	24,0	da 28 a 45
50280	7,0	160	40,0	da 40 a 50
50159	8,0	160	42,0	da 40 a 55

COPPIGLIE A MOLLA A DOPPIO GIRO
GOUPILLES BETA DOUBLE SPIRE
DOUBLE GRIP CLIPS
FEDERVOSTECKER MIT DOPPELTER SCHLAUFE
GRUPILLAS



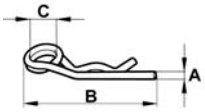

ARTICOLO	Ø A mm	B mm	C mm	Ø ALBERO mm
50162	4	100	22	da 17 a 25
50163	5	115	26	da 24 a 35
50164	6	160	30	da 28 a 45

COPPIGLIE A FORCELLA
GOUPILLES
CLIPS
FEDERVOSTECKER
GRUPILLAS



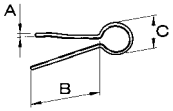

ARTICOLO	A mm	B mm	C mm	OEM
50165	3x1,5	38	17	
50166	5x2,5	56	27	567406

MOLLE FERMAGANCI
RESSORT D'ARRET
STOP SPRINGS
SICHERUNGSFEDER FÜR HAKEN
RESORE DE SEGURIDAD

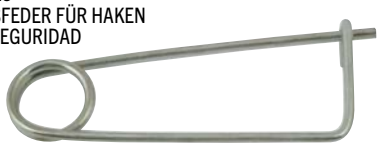

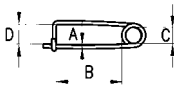

ARTICOLO	A mm	B mm	C mm	D mm
50167	3	60	20	35
50168	4	90	25	40
50169	5	90	31	42
50170	6	90	30	45

SPILLONE DI SICUREZZA CON MANICO
GOUPILLE DE SECURITE AVEC MANCHE
SAFETY CLIP WITH HANDLE
SICHERUNGSNADELN MIT HANDGRIFF
GANCHO DE SEGURIDAD CON MANGO



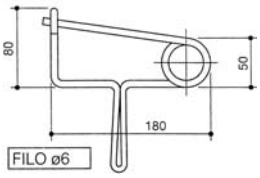

ARTICOLO
50871

SPINE A SCATTO CON CATENA ZINCATA
GOUPILLES CUP AVEC CHAINE
LINCH PINS WITH CHAINS
KLAPPSTECKER MIT VERZINKTER KETTE
PASADOR CON ANILLO APATIBLE Y CADENA CINGADA



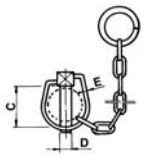

ARTICOLO	C mm	D mm	E mm	Ø ALBERO mm
51078	50	12	4	da 30 a 35
50233	52	14	4	da 30 a 35
50232	57	16	4	da 30 a 35
50310	58	19	5	da 30 a 38

SPINOTTI PER MOTOZAPPA
GOUPILLES A ARCEAU
SHAFT LOCKING PINS
FEDERVOSTECKER FÜR MOTORHACKEN
PASADOR DE SEGUIDAD CON ANILO APATIBLE



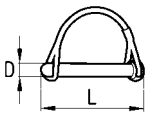

ARTICOLO	D mm	L mm
50171	8	70
50172	10	70
50173	8	45
50174	10	45
51124	12	70
51125	12	90

Gli articoli qui descritti, prodotti da e/o per conto di CERMAG, sono da intendersi adattabili, quindi non originali, ai marchi indicati secondo REG. CE 1400/2002
All items described here, produced by and/or on behalf of CERMAG, are to be understood as adaptable, therefore not original, to the brands indicated according to REG. EC 1400/2002

TIRANTE IN GOMMA PER SPINE (L=240 mm)

TIRANT EN CAOUTCHOU POUR GOUPILLES CUP (L=240 mm)
RUBBER ROD FOR LING PINS (L=240 mm)
GUMMISPINDEL FÜR STECKER (L=240 mm)
TIRANTE DE GOMA PARA PERNOS (L=240 mm)



ARTICOLO
50736

TIRANTE IN GOMMA CON SPINA A SCATTO

TIRANT EN CAOUTCHOUC AVEC GOUPILLE A CLIPS
RUBBER LINK WITH SPRING PIN
GEWINDESTANGEN AUS GUMMI MIT EINRASTSTIFT
TIRANTE DE GOMA CON PASADOR DE DISPARO

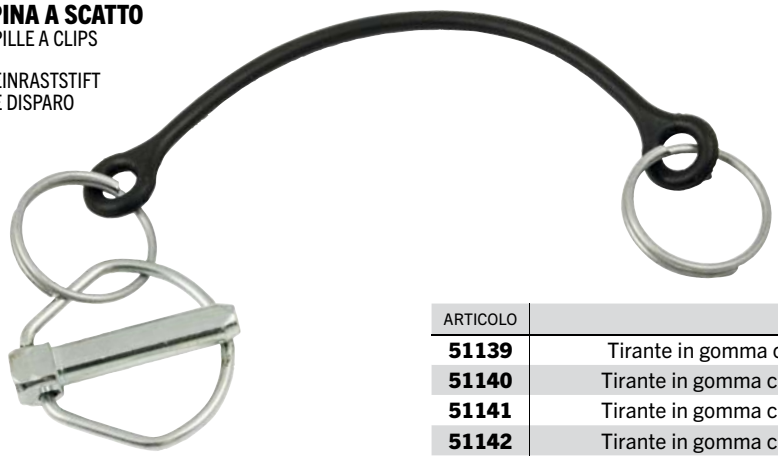

ARTICOLO	DESCRIZIONE
51139	Tirante in gomma con spina a scatto Ø 8 (50145)
51140	Tirante in gomma con spina a scatto Ø 10 (50147)
51141	Tirante in gomma con spina a scatto Ø 11 (50148)
51142	Tirante in gomma con spina a scatto Ø 11 (50308)

SPINE A SCATTO TIPO STANDARD

GOUPILLES CUP
LINCHPINS
KLAPPSTECKER
PASADOR CON ANILLO APATIBLE



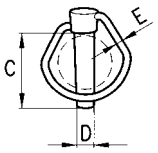

ARTICOLO	C mm	D mm	E mm	Ø ALBERO mm
50141	23	4,5	2,0	da 10 a 15
50142	35	5,0	2,5	da 14 a 18
50143	36	6,0	3,0	da 18 a 22
50144	39	7,0	3,0	da 22 a 28
50145	40	8,0	3,5	da 22 a 28
50146	40	9,0	3,5	da 26 a 32
50147	37	10,0	3,5	da 28 a 36
50309	40	11,0	3,5	da 30 a 38
50148	42	11,0	4,0	da 32 a 40

SPINE A SCATTO TIPO ECONOMICO

GOUPILLES CUP
LINCHPINS
KLAPPSTECKER
PASADOR CON ANILLO APATIBLE



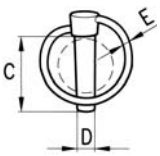

ARTICOLO	C mm	D mm	E mm	Ø ALBERO mm
98146	35	4,5	3,0	da 10 a 15
98147	45	6,0	3,2	da 18 a 22
98175	45	7,0	3,3	da 22 a 28
98148	45	8,0	3,3	da 22 a 28
98179	45	9,0	3,3	da 26 a 32
98149	45	10,0	3,5	da 28 a 36
98150	45	11,0	3,5	da 30 a 38

Gli articoli qui descritti, prodotti da e/o per conto di CERMAG, sono da intendersi adattabili, quindi non originali, ai marchi indicati secondo REG. CE 1400/2002
All items described here, produced by and/or on behalf of CERMAG, are to be understood as adaptable, therefore not original, to the brands indicated according to REG. EC 1400/2002

SPINA DI SICUREZZA A SCATTO
GOUPILLES CLIP DE SECURITE
SAFETY LINCH PIN
KLAPPSTECKER
PASADOR CON ANILLO APATIBLE

RÜBIG
tecnica di fucinatura



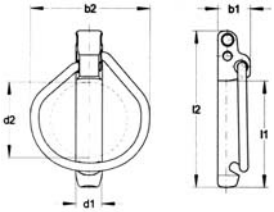

ARTICOLO	d1 mm	d2 mm	l1 mm	l2 mm	b1 mm	b2 mm
51198	7,5	32	42	63	13,5	49
51199	9,5	32	45	66	14	49
51200	10,5	32	45	66	14	49
51201	11,5	32	45	66	14	49

SPINE DI SICUREZZA A SCATTO
GOUPILLES CUP DE SÉCURITÉ
SAFETY LINCH PINS
SICHERHEIT KLAPPSTECKER
PASADOR DE SEGURIDAD CON ANILLO APATIBLE



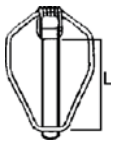

ARTICOLO	Ø mm	L mm
51146	8,5	37
51147	10,5	37

SPINA DI SICUREZZA
GOUPILLES CLIP DE SECURITE
SAFETY LINCH PIN
KLAPPSTECKER
PASADOR CON ANILLO APATIBLE



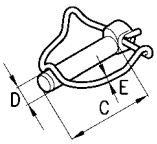

ARTICOLO	C mm	D mm	E mm	Ø ALBERO mm
50311	42	11	3	da 30 a 42

SPINE A SCATTO Ø 11 - Ø 16
GOUPILLES CLIP Ø 11 - Ø 16
LINCH PINS Ø 11 - Ø 16
KLAPPSTECKER Ø 11 - Ø 16
PASADOR CON ANILLO APATIBLE Ø 11 - Ø 16



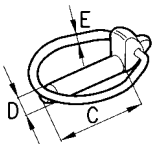

ARTICOLO	C mm	D mm	E mm	Ø ALBERO mm
50308	48	11	4	da 36 a 42
51123	48	16	4	da 36 a 42

Gli articoli qui descritti, prodotti da e/o per conto di CERMAG, sono da intendersi adattabili, quindi non originali, ai marchi indicati secondo REG. CE 1400/2002
All items described here, produced by and/or on behalf of CERMAG, are to be understood as adaptable, therefore not original, to the brands indicated according to REG. EC 1400/2002

Attacchi a 3 punti
THREE POINT LINKAGES

SPINE E COPPIGLIE IN CONFEZIONI PER ESPOSITORE
GOUPILLES CLIP EN SACHET POUR PRÉSENTOIR - PINS AND CLIPS IN PACKAGES FOR DISPLAY STANDS - STECKER UND STIFTE IM SORTIMENT FÜR DISPLAYSTAND - PASADORES Y ESPIGAS EN PAQUETES PARA EXHIBIDOR

CONFEZIONE 5 SPINE A SCATTO TIPO STANDARD (Made in Italy)
SACHET 5 GOUPILLES CLIP TYPE STANDARD (Made in Italy)
PACK OF 5 STANDARD LINCHPINS (Made in Italy)
SORTIMENT 5 KLAPPSTECKER TYP STANDARD (Made in Italy)
PAQUETE 5 PASADORES DE DISPARO TIPO STANDARD (Made in Italy)



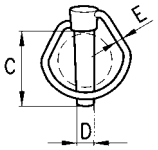

ARTICOLO	DESCRIZIONE	D mm
51177	Confezione da **5** Spine a Scatto	4,5
51178	Confezione da **5** Spine a Scatto	6,0
51179	Confezione da **5** Spine a Scatto	8,0
51180	Confezione da **5** Spine a Scatto	10,0
51181	Confezione da **5** Spine a Scatto	11,0

CONFEZIONE 5 SPINOTTI PER MOTOZAPPA
SACHET 5 GOUPILLES POUR MOTOHOUE
PACK OF 5 PINS FOR MOTOR-HOE
SORTIMENT 5 SCHÄKEL FÜR MOTORHACKE
PAQUETE 5 ESPÁRRAGOS PARA MOTOAZADA



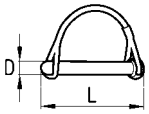

ARTICOLO	DESCRIZIONE	D mm	L mm
51194	Confezione da **5** Spinotti per Motozappa	8	45
51195	Confezione da **5** Spinotti per Motozappa	8	70
51196	Confezione da **5** Spinotti per Motozappa	10	45
51197	Confezione da **5** Spinotti per Motozappa	10	70

CONFEZIONE 5 COPPIGLIE A MOLLA DOPPIO GIRO
SACHET 5 GOUPILLES A RESSORT DOUBLE SPIRE
PACK OF 5 DOUBLE GRIP CLIPS
SORTIMENT 5 FEDERSTECKER MIT DOPPELTEM AUGE
PAQUETE 5 ESPIGAS DE RESORTE DOBLE GIRO



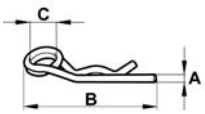

ARTICOLO	DESCRIZIONE	Ø A mm	B mm	C mm	Ø ALBERO mm
51189	Confezione da **5** Coppiglie a Molla Doppio Giro	4	100	22	da 17 a 25
51190	Confezione da **5** Coppiglie a Molla Doppio Giro	5	115	26	da 24 a 35
51191	Confezione da **5** Coppiglie a Molla Doppio Giro	6	160	30	da 28 a 45

CONFEZIONE 5 SPINE A SCATTO TIPO ECONOMICO
SACHET 5 GOUPILLES CLIP TYPE ECONOMIQUE
PACK OF 5 LINCHPINS - ECONOMIC TYPE
SORTIMENT 5 KLAPPSTECKER TYP ECONOMIC
PAQUETE 5 PASADORES DE DISPARO TIPO ECONÓMICO



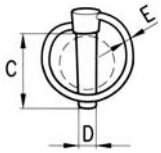

ARTICOLO	DESCRIZIONE	D mm
98192	Confezione da **5** Spine a Scatto	4,5
98193	Confezione da **5** Spine a Scatto	6,0
98194	Confezione da **5** Spine a Scatto	8,0
98195	Confezione da **5** Spine a Scatto	10,0
98196	Confezione da **5** Spine a Scatto	11,0

CONFEZIONE 5/10 COPPIGLIE A MOLLA
SACHET 5/10 GOUPILLES A RESSORT
PACK OF 5/10 GRIP CLIPS
SORTIMENT 5/10 FEDERSTECKER
PAQUETE 5/10 ESPIGAS DE RESORTE



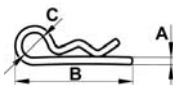

ARTICOLO	DESCRIZIONE	Ø A mm	B mm	C mm	Ø ALBERO mm
51182	Conf. da **10** Coppiglie a Molla	1,8	35	6,5	da 6 a 8
51183	Conf. da **10** Coppiglie a Molla	2,5	57	14,0	da 11 a 13
51184	Conf. da **5** Coppiglie a Molla	3,0	62	18,0	da 12 a 16
51185	Conf. da **5** Coppiglie a Molla	3,5	75	18,0	da 15 a 21
51186	Conf. da **5** Coppiglie a Molla	4,0	79	18,0	da 16 a 30
51187	Conf. da **5** Coppiglie a Molla	5,0	100	24,0	da 20 a 35
51188	Conf. da **5** Coppiglie a Molla	6,0	112	24,0	da 28 a 45

CONFEZIONE 5 COPPIGLIE A FORCELLA
SACHET 5 GOUPILLES BETA
PACK OF 5 FORK CLIPS
SORTIMENT 5 FEDERSTECKER
PAQUETE 5 ESPIGAS DE HORQUILLA



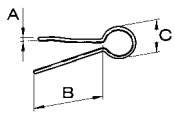

ARTICOLO	DESCRIZIONE	A mm	B mm	C mm
51192	Confezione da **5** Coppiglie a Forcella	3x1,5	38	17
51193	Confezione da **5** Coppiglie a Forcella	5x2,5	56	27

Gli articoli qui descritti, prodotti da e/o per conto di CERMAG, sono da intendersi adattabili, quindi non originali, ai marchi indicati secondo REG. CE 1400/2002
All items described here, produced by and/or on behalf of CERMAG, are to be understood as adaptable, therefore not original, to the brands indicated according to REG. EC 1400/2002

FORCA PER TRASPORTO BALLE
FOURCHE DE TRANSPORT BALLES
BALE TRANSPORT FORK
BALLENGABEL
HORQUILLA PARA TRANSPORTE PACAS

ARTICOLO
57707



CARATTERISTICHE
- CAPACITÀ DI CARICO 800 kg
- CATEGORIA 1-2
- CON PUNTE PIEGHEVOLI

PUNTE (da ordinare a parte)



Punta conica compresa di dado		
Ø 36x1100 mm	Ø 36x1200 mm	Ø 36x1400 mm
55839	**57595**	**55840**

TRIANGOLO RIMORCHIATORE PER ATTACCO A 3 PUNTI
XXXX
XXXX
XXXX
XXXX

new



CARATTERISTICHE
- CAPACITÀ DI CARICO 1200 kg
- CATEGORIA 1

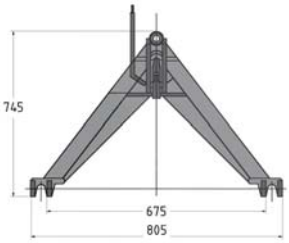

ARTICOLO
51280

TRIANGOLO RIMORCHIATORE PER ATTACCO A 3 PUNTI
XXXX
XXXX
XXXX
XXXX

new



CARATTERISTICHE
- CAPACITÀ DI CARICO 1400 kg
- CATEGORIA 2

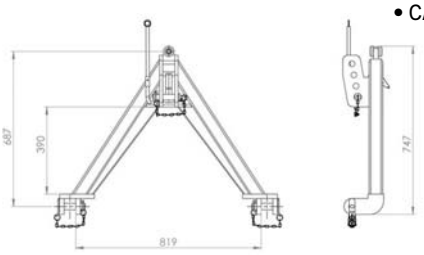

ARTICOLO
51281

TRIANGOLO RIMORCHIATORE PER ATTACCO A SALDARE
XXXX
XXXX
XXXX
XXXX

new



CARATTERISTICHE
- CAPACITÀ DI CARICO 1500 kg
- CATEGORIA 1, 2, 3



ARTICOLO
51282

Gli articoli qui descritti, prodotti da e/o per conto di CERMAG, sono da intendersi adattabili, quindi non originali, ai marchi indicati secondo REG. CE 1400/2002
All items described here, produced by and/or on behalf of CERMAG, are to be understood as adaptable, therefore not original, to the brands indicated according to REG. EC 1400/2002

CERMAG®

05

www.cermag.com

Ricambi per Falciatrici, Mietitrebbie e Carri Miscelatori

PIÈCES DETACHÉES POUR MOTOFAUCHEUSES, MOISSONEUSE-BATTEUSES ET BETONNIERE

SPARE PARTS FOR POWER MOWERS, HARVESTER-TRESHERS AND MIXER TRUCKS

ERSATZTEILE FÜR MÄHMASCHINE, MÄNDRESCHER UND BETONMISCHERN

RECAMBIOS PARA MOTOSEGADORAS, COSECHADORAS Y CAMIONETAS HORMIGONERA

RICAMBI PER MOTOFALCIATRICI BCS SERIE 600 - 700 TIPO "CENTRALE"
PIECES DE RECHANGE POUR MOTOFAUCHEUSES BCS 600 - 700 TYPE "CENTRALE"
SPARE PARTS FOR MOTOR MOWERS BCS 600 - 700 TYPE "CENTRALE"
ERSATZTEILE FÜR MOTORMÄHER BCS 600 - 700 TYPE "CENTRALE"
RECAMBIOS PARA MOTOSEGADORAS BCS 600 - 700 TYPE "CENTRALE"

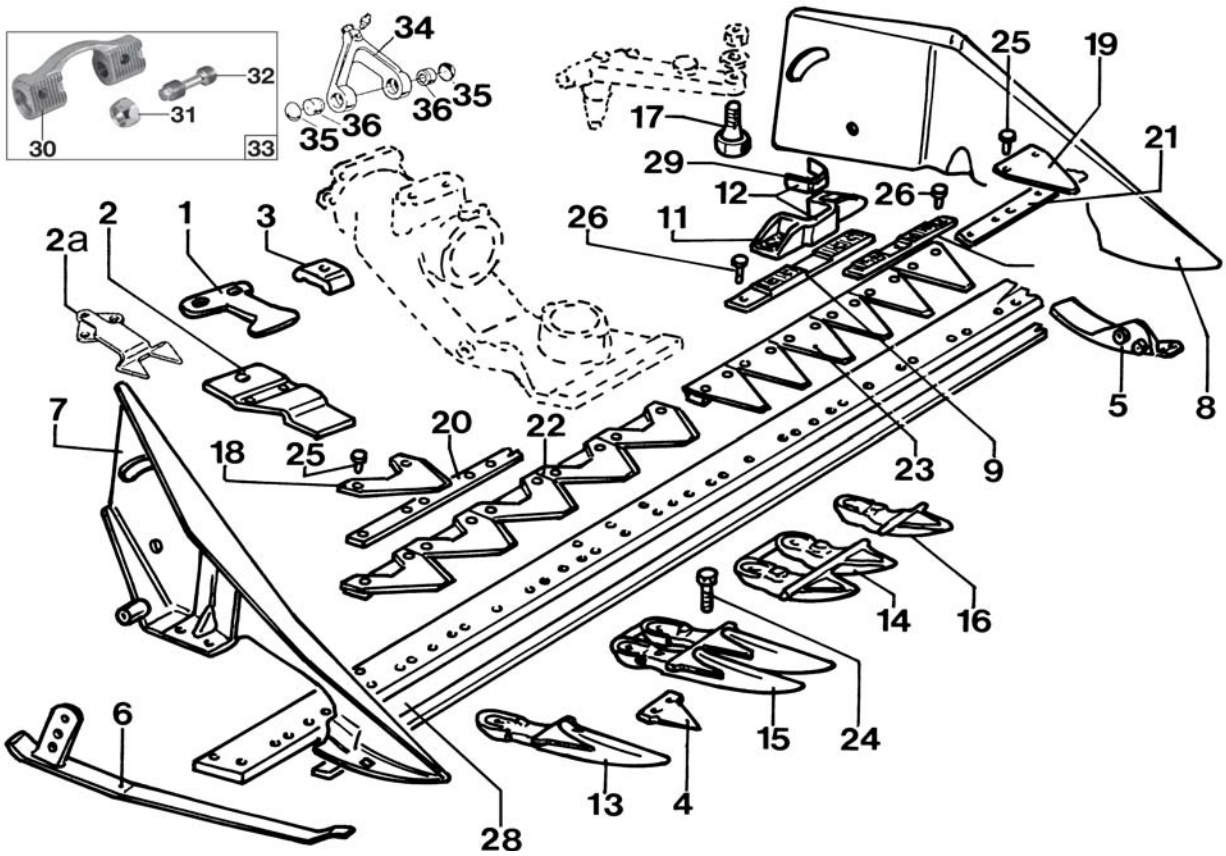

FIG.	ARTICOLO	DESCRIZIONE	OEM
1	**45015**	Premilama a cavallotto	523.02824.0
2	**45092**	Premilama registrabile Mulching	561.43559.3
2a	**45951**	Premilama tipo 2000 per Mulching	-
3	**45006**	Premistriscia	523.02828.4
4	**45002**	Piastrina per dente semifitto	580.02477.1
5	**45090**	Slitta registrabile destra / sinistra	580.43572.6
6	**45637**	Slitta normale	590.43568
7	**45638**	Scarpa destra	590.43554
8	**45639**	Scarpa sinistra	590.43561
9	**45089**	Supporto attacco lama 3"	521.43541.2
10	**45673**	Supporto attacco lama 2"	561.48904.0
11	**45088**	Attacco lama in nylon	552.43538.0
12	**45623**	Attacco lama in alluminio	590.48536
	45087	Attacco lama in nylon con antiusura	590.48494.1
13	**45641**	Dente semplice semifitto	590.27623.4
14	**45086**	Dente doppio Mulching	580.20207.3
15	**45004**	Dente doppio semifitto	590.27624.5
16	**45642**	Dente singolo Mulching	580.20189
17	**45573**	Perno cuscinetto per articolo 45088	590.43521.5
	45574	Perno cuscinetto per articolo 45087	590.48506.6
18	**45001**	Sezione lama rigata tipo largo 3"	580.02466.4
19	**45060**	Sezione lama rigata tipo stretto 2"	580.48945
	45646	Sez. lama rig. (2") con foro centrale	580.48945
	45647	Sezione lama liscia tipo stretto 2"	580.48945.3

FIG.	ARTICOLO	DESCRIZIONE	OEM
20	**45648**	Asta forata 11 sezioni 3" m 0,85	580.43548
	45044	Asta forata 15 sezioni 3" m 1,10	580.20707.3
	45045	Asta forata 17 sezioni 3" m 1,27	580.20708.4
21	**45650**	Asta forata 22 sezioni 2" m 1,10	580.48947
22	**45458**	Lama 11 sezioni 3" rigate m 0,85	590.43546.2
	45098	Lama 15 sezioni 3" rigate m 1,10	590.43544.0
	45932	Lama 17 sezioni 3" rigate m 1,27	590.43553
23	**45651**	Lama 22 sezioni 2" rigate m 1,13	590.48946.0
24	**45007**	Vite per denti 10x25	311.12219
	45008	Vite per denti 10x30	311.12211
25	**45036**	Ribattino Ø 5,2x14 mm - 2 kg	331.12530
26	**45035**	Ribattino Ø 5,2x18 mm - 2 kg	331.12531
28	**45047**	Asta di consumo m1,27	56320703 56343555
	45048	Asta di consumo m1,40	56302709
29	**45185**	Priastrina antiusura	563.48539.2
30	**46194**	Attacco lama	52158660 52158700
31	**46195**	Dado M16x1,5 conico	58058661
32	**46196**	Vite per attacco lama	58058662
33	**46201**	Kit attacco nuova versione	59258753
34	**46202**	Forcella	52548510N
35	**46203**	Fondello di fermo	561434974
36	**46204**	Boccola	373320010

Gli articoli qui descritti, prodotti da e/o per conto di CERMAG, sono da intendersi adattabili, quindi non originali, ai marchi indicati secondo REG. CE 1400/2002
All items described here, produced by and/or on behalf of CERMAG, are to be understood as adaptable, therefore not original, to the brands indicated according to REG. EC 1400/2002

RICAMBI PER MOTOFALCIATRICI BCS SERIE 600 - 700 TIPO “EUROPA”

PIECES DE RECHANGE POUR MOTOFAUCHEUSES BCS 600 - 700 TYPE “EUROPA”
SPARE PARTS FOR MOTOR MOWERS BCS 600 - 700 TYPE “EUROPA”
ERSATZTEILE FÜR MOTORMÄHER BCS 600 - 700 TYPE “EUROPA”
RECAMBIOS PARA MOTOSEGADORAS BCS 600 - 700 TYPE “EUROPA”

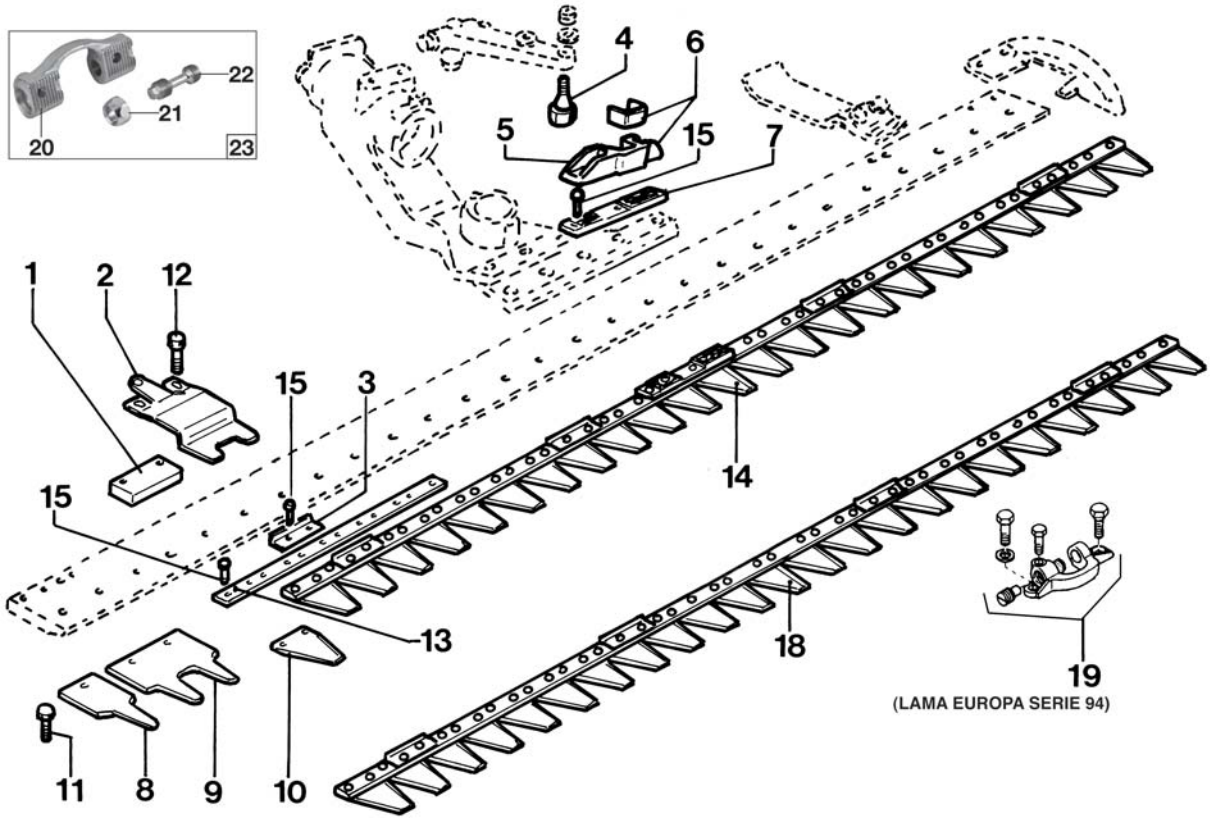

FIG.	ARTICOLO	DESCRIZIONE	OEM
1	**45619**	Blocchetto guida barra “Europa”	563.51402
2	**45620**	Premilama per barra “Europa”	563.51400
3	**45621**	Piastrina pulizia “Europa” Ø 5,5	563.59061
3	**46168**	Piastrina pulizia “Europa” Ø 7,0	563.51401
4	**45622**	Perno cuscinetto per barra “Europa”	524.48920
5	**45623**	Attacco lama in alluminio	590.48536
6	**45087**	Attacco lama Delrin con antiusura	590.45494
7	**45673**	Testa lama per barra “Europa”	561.48904
8	**45625**	Dente semplice per barra “Europa”	565.50649
9	**45564**	Dente doppio per barra “Europa”	565.50648
10	**45565**	Sezione lama rigata 2” - “Europa”	563.59015
11	**45627**	Vite per denti 8x16	311.11151
12	**45628**	Vite per premilama 8x35	311.12153
13	**45629**	Asta forata 15 sezioni m 0,80	561.51420
	45630	Asta forata 19 sezioni m 1,00	561.51414
	45631	Asta forata 23 sezioni m 1,15	561.48910
	45632	Asta forata 27 sezioni m 1,35	561.48907
	45938	Asta forata 31 sezioni m 1,55	-
	46169	Asta forata 19 sezioni per BCS d.6,5	56151414
	46170	Asta forata 23 sezioni per BCS d.6,5	56148910
	46171	Asta forata 27 sezioni per BCS d.6,5	56148907
	46172	Asta forata 19 sezioni 2 fori per BCS d.6,5	56159021
	46173	Asta forata 23 sezioni 2 fori per BCS d.6,5	56159022
	46174	Asta forata 27 sezioni 2 fori per BCS d.6,5	56159023

FIG.	ARTICOLO	DESCRIZIONE	OEM
14	**45633**	Lama 15 sez. rigate m 0,80	590.48928 590.59063
	45634	Lama 19 sez. rigate m 1,00	590.48926 590.59064
	45563	Lama 23 sez. rigate m 1,15	590.48909 590.59065
	45635	Lama 27 sez. rigate m 1,35	590.48906 590.59066
	45933	Lama 31 sez. rigate m 1,55	590.55050
	46175	Lama 19 sez. ribattino Ø 6,5 mm	590.48926
	46176	Lama 23 sez. ribattino Ø 6,5 mm	590.48909
	46177	Lama 27 sez. ribattino Ø 6,5 mm	590.48906
15	**45036**	Ribattino Ø 5,2x14 mm - 2 kg	331.12530
	45636	Ribattino Ø 5,2x16 mm - 2 kg	331.12534
	45035	Ribattino Ø 5,2x18 mm - 2 kg	331.12531
	46181	Ribattino Ø 6,5x13 mm - 1 kg	33112608
	46182	Ribattino Ø 6,5x16 mm - 1 kg	33112609
18	**45805**	Lama 15 sez. rigate m 0,80 (SERIE 94 (senza testa di lama - 2 fori filettati))	590.59030
	45806	Lama 19 sez. rigate m 1,00	590.59031
	45807	Lama 23 sez. rigate m 1,15	590.59032
	45808	Lama 27 sez. rigate m 1,35	590.590.33
	45934	Lama 31 sez. rigate	590.590.34
	46178	Lama 19 sez. ribattino Ø 6,5	590.59031
	46179	Lama 23 sez. ribattino Ø 6,5	590.59032
	46180	Lama 27 sez. ribattino Ø 6,5	590.59033
19	**46193**	Kit attacco lama serie 94	592.46663
20	**46194**	Attacco lama	52158660 52158700
21	**46195**	Dado M16x1,5 conico	58058661
22	**46196**	Vite per attacco lama	58058662
23	**46201**	Kit attacco nuova versione	59258753

Gli articoli qui descritti, prodotti da e/o per conto di CERMAG, sono da intendersi adattabili, quindi non originali, ai marchi indicati secondo REG. CE 1400/2002
All items described here, produced by and/or on behalf of CERMAG, are to be understood as adaptable, therefore not original, to the brands indicated according to REG. EC 1400/2002

RICAMBI PER MOTOFALCIATRICI BCS SERIE BARRA LASER
PIECES DE RECHANGE POUR MOTOFAUCHEUSES BCS BARRA LASER
SPARE PARTS FOR MOTOR MOWERS BCS BARRA LASER
ERSATZTEILE FÜR MOTORMÄHER BCS BARRA LASER
RECAMBIOS PARA MOTOSEGADORAS BCS BARRA LASER

new

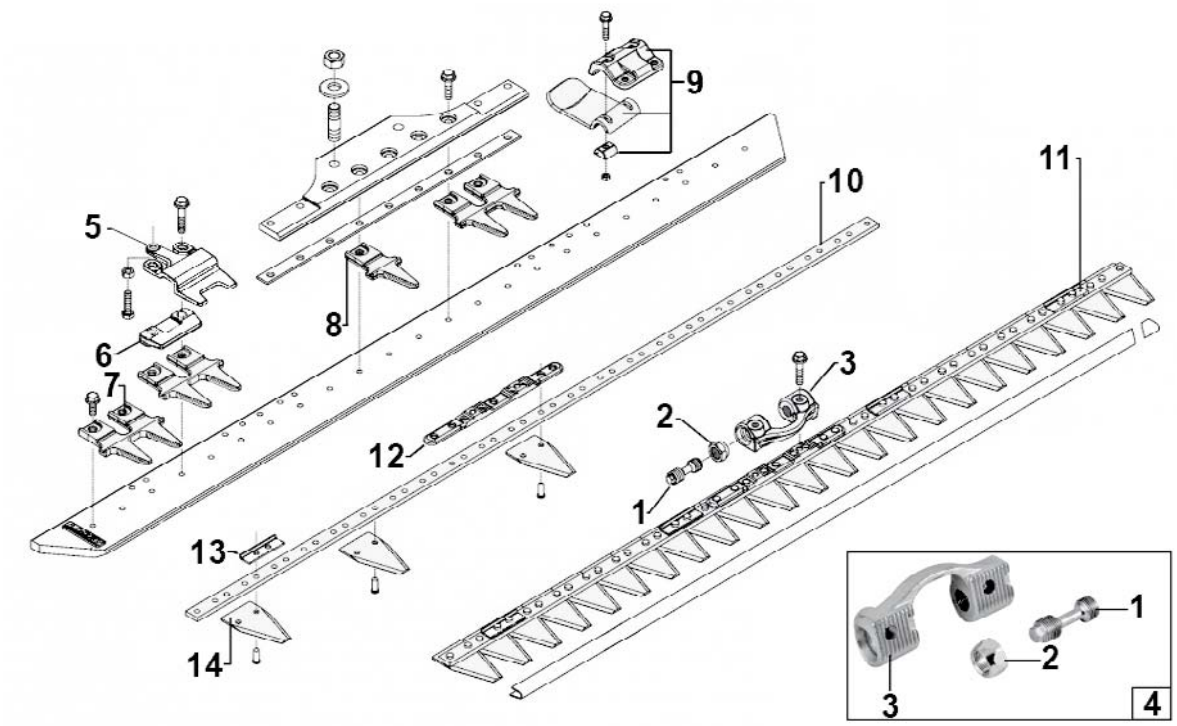

FIG.	ARTICOLO	DESCRIZIONE	OEM
1	**46196**	Vite per attacco lama M16x43	58058662
2	**46195**	Dado M16x1,5 conico	58058661
3	**46194**	Attacco lama tipo nuovo (2011...)	52158700Z
4	**46201**	Kit attacco lama tipo nuovo (2011...)	59258753
5	**45620**	Premilama per barra	59251404
6	**45619**	Blocchetto guida barra	56351402
7	**46279**	Dente Doppio (Ø foro 8,5mm)	52458713T
8	**46278**	Dente Singolo (Ø foro 8,5mm)	52458714T
9	**46280**	Kit slitta superiore registrabile	59258746
10	**46274**	Asta forata **L= 0,80 m** per **15 sezioni**	56151420
	46169	Asta forata **L= 1,00 m** per **19 sezioni**	56151414
	46170	Asta forata **L= 1,15 m** per **23 sezioni**	56148910
	46171	Asta forata **L= 1,35 m** per **27 sezioni**	56148907
	46275	Asta forata **L= 1,55 m** per **31 sezioni**	56155052
	46276	Asta forata **L= 1,75 m** per **35 sezioni**	56155080

FIG.	ARTICOLO	DESCRIZIONE	OEM
11	**46268**	Lama attacco centrale **L= 0,80 m 15 sez.**	59058724T
	46269	Lama attacco centrale **L= 1,00 m 19 sez.**	59058728T
	46270	Lama attacco centrale **L= 1,15 m 23 sez.**	59058739T
	46271	Lama attacco centrale **L= 1,35 m 27 sez.**	59058740T
	46272	Lama attacco centrale **L= 1,55 m 31 sez.**	59058750T
	46273	Lama attacco centrale **L= 1,75 m 35 sez.**	59058742T
12	**46277**	Testa attacco lama	56358708T 56358708Z
13	**46168**	Piastrina pulizia Ø 7,0	56351401
14	**46211**	Sezione rigata sotto 2 fori Ø 6,5	56358716

Gli articoli qui descritti, prodotti da e/o per conto di CERMAG, sono da intendersi adattabili, quindi non originali, ai marchi indicati secondo REG. CE 1400/2002
All items described here, produced by and/or on behalf of CERMAG, are to be understood as adaptable, therefore not original, to the brands indicated according to REG. EC 1400/2002

RICAMBI PER MOTOFALCIATRICI BCS SERIE BARRA LASER-EL

PIECES DE RECHANGE POUR MOTOFAUCHEUSES BCS BARRA LASER-EL
SPARE PARTS FOR MOTOR MOWERS BCS BARRA LASER-EL
ERSATZTEILE FÜR MOTORMÄHER BCS BARRA LASER-EL
RECAMBIOS PARA MOTOSEGADORAS BCS BARRA LASER-EL

new

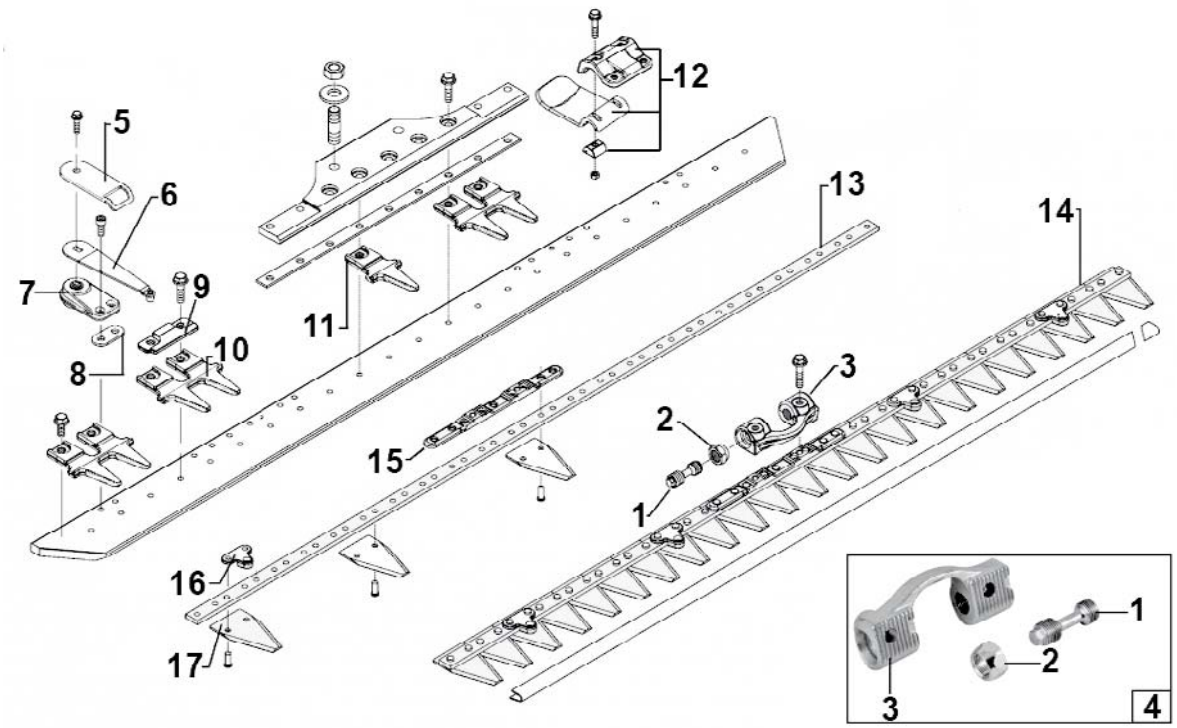

FIG.	ARTICOLO	DESCRIZIONE	OEM
1	**46196**	Vite per attacco lama M16x43	58058662
2	**46195**	Dado M16x1,5 conico	58058661
3	**46194**	Attacco lama tipo nuovo (2011...)	52158700Z
4	**46201**	Kit attacco lama tipo nuovo (2011...)	59258753
5	**46289**	Premilama limitatore per molla Goldfinger	563587760
6	**46286**	Molla premilama Goldfinger	59058764D 59058601T
7	**46288**	Supporto per molla Goldfinger	59258715
8	**46287**	Piastrina di spessore per molla Goldfinger	56158745Z
9	**46290**	Guida per molla Goldfinger	56358743Z
10	**46279**	Dente Doppio (Ø foro 8,5mm)	52458713T
11	**46278**	Dente Singolo (Ø foro 8,5mm)	52458714T
12	**46280**	Kit slitta superiore registrabile	59258746

FIG.	ARTICOLO	DESCRIZIONE	OEM
13	**46170**	Asta forata **L= 1,15 m** per **23 sezioni**	56148910
	46171	Asta forata **L= 1,35 m** per **27 sezioni**	56148907
	46275	Asta forata **L= 1,55 m** per **31 sezioni**	56155052
	46276	Asta forata **L= 1,75 m** per **35 sezioni**	56155080
14	**46281**	Lama attacco centrale **L= 1,15 m 23 sez.**	59058770T
	46282	Lama attacco centrale **L= 1,35 m 27 sez.**	59058771T
	46283	Lama attacco centrale **L= 1,55 m 31 sez.**	59058772T
	46284	Lama attacco centrale **L= 1,75 m 35 sez.**	59058773T
15	**46277**	Testa attacco lama	56358708T 56358708Z
16	**46285**	Piastrina attacco molla Goldfinger	52458678
17	**46211**	Sezione rigata sotto 2 fori Ø 6,5	56358716

Gli articoli qui descritti, prodotti da e/o per conto di CERMAG, sono da intendersi adattabili, quindi non originali, ai marchi indicati secondo REG. CE 1400/2002
All items described here, produced by and/or on behalf of CERMAG, are to be understood as adaptable, therefore not original, to the brands indicated according to REG. EC 1400/2002

RICAMBI PER MOTOFALCIATRICI BCS SERIE 622
PIECES DE RECHANGE POUR MOTOFAUCHEUSES BCS 622
SPARE PARTS FOR MOTOR MOWERS BCS 622
ERSATZTEILE FÜR MOTORMÄHER BCS 622
RECAMBIOS PARA MOTOSEGADORAS BCS 622

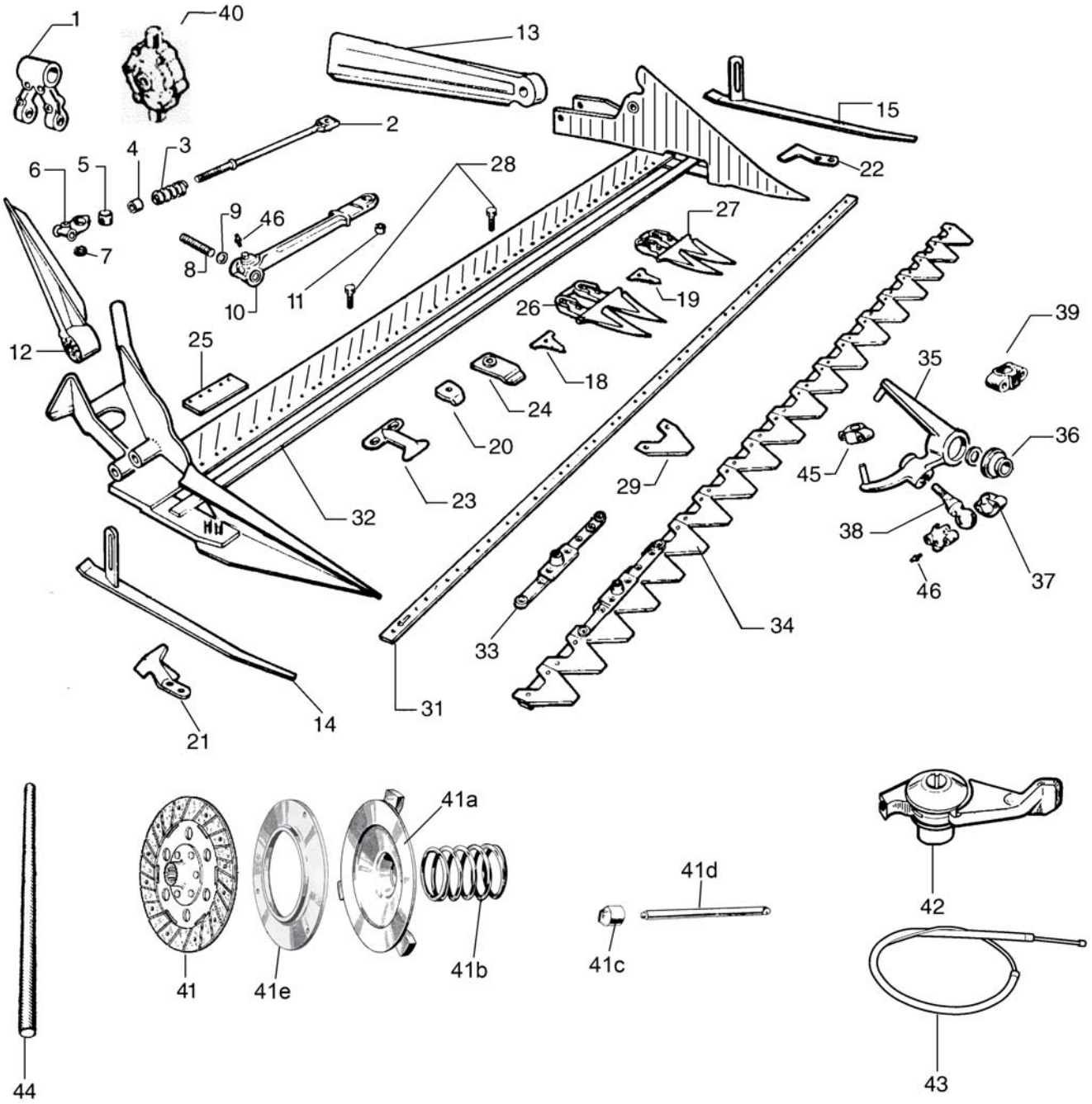

PER CODICI E DESCRIZIONI VEDERE PAGINA A FIANCO

Gli articoli qui descritti, prodotti da e/o per conto di CERMAG, sono da intendersi adattabili, quindi non originali, ai marchi indicati secondo REG. CE 1400/2002
All items described here, produced by and/or on behalf of CERMAG, are to be understood as adaptable, therefore not original, to the brands indicated according to REG. EC 1400/2002

Ricambi per Falciatrici
SPARE PARTS FOR POWER MOWERS

RICAMBI PER MOTOFALCIATRICI BCS SERIE 622
PIECES DE RECHANGE POUR MOTOFAUCHEUSES BCS 622
SPARE PARTS FOR MOTOR MOWERS BCS 622
ERSATZTEILE FÜR MOTORMÄHER BCS 622
RECAMBIOS PARA MOTOSEGADORAS BCS 622

FIG.	ARTICOLO	DESCRIZIONE	OEM
1	**45210**	Manovella oscillante	523.02815.5
2	**45021**	Biella	590.02707.1
3	**45023**	Molla per bielletta	580.02430.3
4	**45017**	Distanziale per bielletta	561.02394.5
5	**45022**	Blocchetto biella	561.02512.4
6	**45272**	Testa biella	590.02817.6
7	**45018**	Anello in gomma per biella	551.20684.3
8	**45024**	Spinotto biella	562.02514.4
9	**45037**	Piastrina di consumo	563.02856.1
10	**45019**	Biella in nylon	592.90025.4
11	**45029**	Silentblock 14x30x25x28	300.10140.6
12	**45032**	Tavola andana destra	592.20655.4
13	**45033**	Tavola andana sinistra	592.20657.6
14	**45030**	Slitta (suola) destra	590.02897.2
15	**45031**	Slitta (suola) sinistra	590.02898.3
18	**45002**	Piastrina per dente semifitto	580.02477.1
	45640	Piastrina per dente mietilega	580.27630.3
19	**45003**	Piastrina per dente fitto	580.02355.5
20	**45006**	Premistriscia	523.02828.4
21	**45013**	Premilama destro	523.02825.1
22	**45014**	Premilama sinistro	561.02829.6
23	**45015**	Premilama a cavallotto	523.02824.0
24	**45016**	Premilama semplice	523.02823.6
25	**45569**	Premilama posteriore	563.20685.1
26	**45004**	Dente doppio semifitto	590.27624
	45643	Dente doppio normale mietilega	590.27626.0
27	**45005**	Dente doppio fitto	590.27622.3
28	**45007**	Viti per denti 10x25	311.12219.5
	45008	Viti per denti 10x30	311.12211.4
29	**45576**	Sezione lama liscia	580.02986.6
	45001	Sezione lama rigata	580.02466.4
30	**45036**	Ribattino Ø 5,2x14 mm - 2 kg	331.12530
	45035	Ribattino Ø 5,2x18 mm - 2 kg	331.12531
	45034	Ribattino Ø 5,2x20 mm - 2 kg	331.12532
	45111	Ribattino Ø 5,2x25 mm - 2 kg	331.12533

FIG.	ARTICOLO	DESCRIZIONE	OEM
31	**45644**	Asta forata 13 sezioni	580.20706.2
	45044	Asta forata 15 sezioni	580.20707.3
	45045	Asta forata 17 sezioni	580.20708.4
	45046	Asta forata 19 sezioni	580.02465.3
	45649	Asta forata 21 sezioni	580.20709.5
32	**45047**	Asta di consumo 17 sezioni	563.20703.5
	45048	Asta di consumo 19 sezioni	563.02709.1
	45652	Asta di consumo 21 sezioni	56327570
33	**45009**	Testa lama per sezioni	523.20494.2
	45653	Testa di lama per mietilega	523.40420.6
34	**45010**	Lama 15 sez. rigate, m 1,15	590.20714.4
	45011	Lama 17 sez. rigate, m 1,30	590.20716.6
	45655	Lama 17 sez. rigate, per mietilega	590.40415.0
	45935	Lama 17 sez. rovesciata-antintasante	590.275.34
	45012	Lama 19 sez. rigate, m 1,45	590.20688.8
	45931	Lama 19 sez. rovesciata-antintasante	590.275.25
	45571	Lama 21 sez. rigate, m 1,60	590.20718.0
	45936	Lama 21z sez. rovesciata-antintasante	590.275.30
35	**45142**	Scatola oscillante con manicotti	592.90059.3
36	**45159**	Paraolio scatola oscillante	551.02908.0
37	**45026**	Coppia semigusci in bronzo	593.03007.1
38	**45025**	Sfera con cono completo	—
39	**45575**	Blocchetto per rullini	52202885
-	**45656**	Rullino Ø 3x15,8 mm	379.21300.4
40	**46119**	Testa oscillante CPL	59002969
41	**15328**	Disco frizione	590.02426.0
41a	**46209**	Disco completo	590.20188.3
41b	**46210**	Molla	580.02306.5
41c	**45657**	Calottina frizione	590.02311.4
41d	**45658**	Asta	561.20007.6
41e	**46212**	Anello frizione	561.02305
-	**45659**	Anello in gomma	551.02581.2
42	**45038**	Manettino comando gas - in nylon	580.02538.6
	new **46348**	Manettino comando gas - in metallo	
43	**45041**	Filo frizione con guaina	580.20331.5
	45042	Filo freno sinistro	580.20406.3
	45043	Filo freno destro	580.20404.1
	45040	Filo gas (lung. 780 mm) con guaina	580.20347.0
	45660	Filo gas (lung. 1000 mm) con guaina	580.02580.6
	45661	Solo filo per articolo 45040	—
44	**45662**	Bastone BCS L = 63 cm	58002463 58.002.526
45	**46200**	Manicotto per scatola oscillante	59220174
46	**20071**	Ingrassatore 10x1,5 mm	—

Gli articoli qui descritti, prodotti da e/o per conto di CERMAG, sono da intendersi adattabili, quindi non originali, ai marchi indicati secondo REG. CE 1400/2002
All items described here, produced by and/or on behalf of CERMAG, are to be understood as adaptable, therefore not original, to the brands indicated according to REG. EC 1400/2002

RICAMBI PER BARRE FALCIANTI BCS DUPLEX
PIECES DE RECHANGE POUR BARRES FAUCHEUSES BCS DUPLEX
SPARE PARTS FOR MOWERS BCS DUPLEX
ERSATZTEILE FÜR MÄHBALKEN BCS DUPLEX
RECAMBIOS PARA BARRAS SEGADORAS BCS DUPLEX

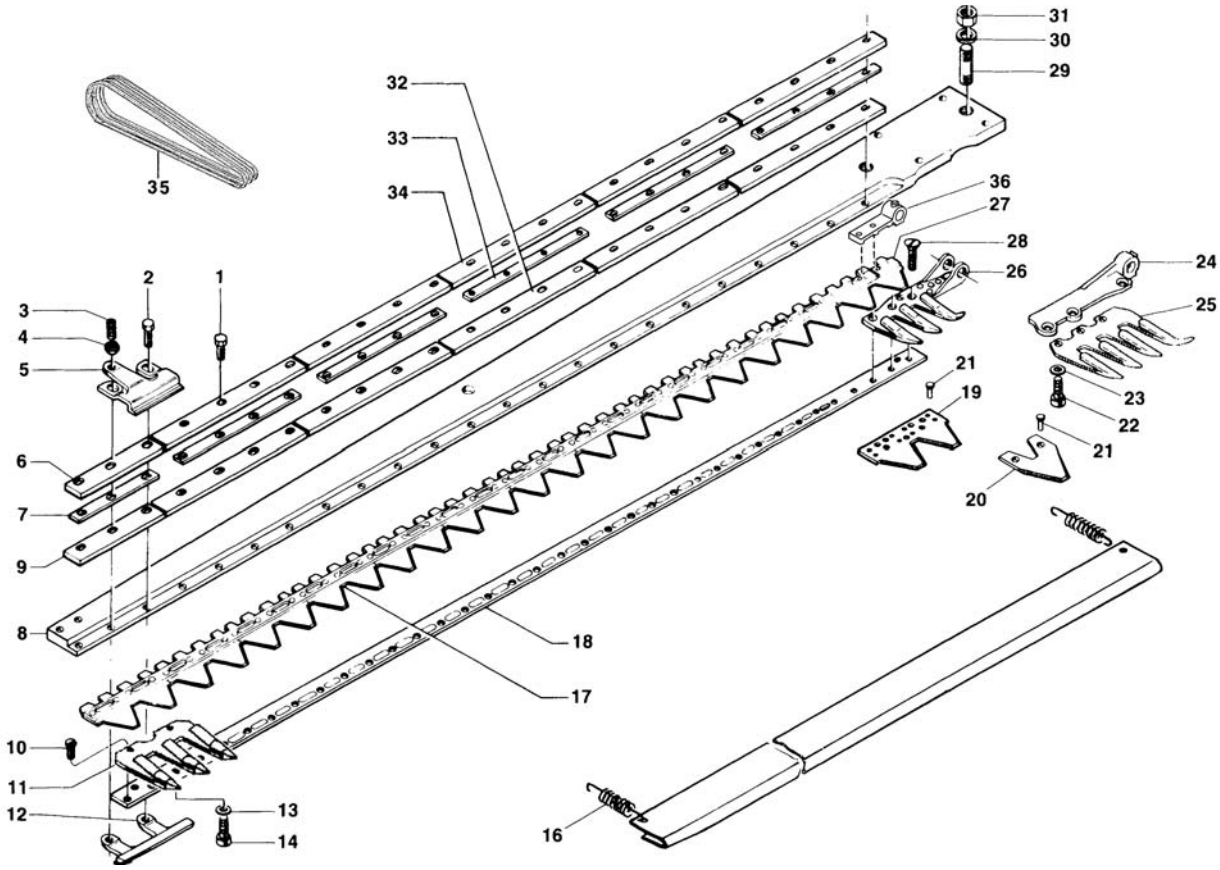

FIG.	ARTICOLO	DESCRIZIONE	OEM
1	**45754**	Vite T.E. corta 8x30 mm	311.12152
2	**45628**	Vite T.E. lunga 8x35 mm	311.12153
3	**45755**	Grano di registro 8x14 mm	311.00780
4	**45756**	Dado esagonale	312.31080
5	**45757**	Premilama	563.27129
6	**45758**	Guidalama sup. (fino alla macchina 3627)	563.27170
	45759	Guidalama sup. 22/S (da macc. 3628 a 4604)	563.27634
	45760	Guidalama sup. 24/S-28/S (da macc. 3628 a 4604)	563.27573
	45761	Guidalama sup. 22/S (da macc. 4605) - A richiesta	563.27719
	45762	Guidalama sup. 24/S-28/S (da macc. 4605)	563.27723
7	**45763**	Striscia intermedia (fino alla macc. 3627)	561.27173
	45764	Striscia intermedia 22/S (da macc. 3628 a 4604)	561.27633
	45766	Striscia intermedia (da macc. 4605) - A richiesta	561.27720
	45767	Striscia intermedia 24/S-28/S (da macc. 4605)	561.27724
8	**45770**	Staffone 22/S (da macc. 3628 a 4604)	563.27058
	45771	Staffone 24/S (da macc. 3628 a 4604)	563.27059
	45773	Staffone 22/S (da macc. 4605)	563.27892
9	**45776**	Guida inf. (fino alla macc. 3627)	563.27171
	45777	Guida inf. 22/S (da macc. 3628 a 4604)	563.27632
	45780	Guida inf. 24/S-28/S (da macc. 4605)	563.27722
10	**45781**	Vite (fino alla macc. 3627) M8x1x12	311.34060
11	**45783**	Dente triplo (da macc. 3628)	590.27859 590.28932
12	**45784**	Guida inferiore	521.27125 521.58589

FIG.	ARTICOLO	DESCRIZIONE	OEM
13	**45785**	Rondella	314.21083
14	**45786**	Vite T.E. 8x1x15 mm	311.13092
16	**45787**	Molla protezione lama	580.27286
17	**45692**	Lama 22/S m 1,67	580.27091
	45693	Lama 24/S m 1,82	580.27092
	45691	Lama 28/S m 2,12	580.27093
18	**45694**	Striscia 22/S (da macc. 3628 a macc.4321)	580.27061
	45695	Striscia 24/S (da macc. 3628 a macc.4321)	580.27062
19	**45788**	Sezione doppia rigata (fino alla macc. 4320)	565.27105
20	**45789**	Sezione singola rigata (da macc. 4321)	580.27096
21	**45036**	Ribattino TPSV - 5,3-14	331.12530
22	**45790**	Vite T.E. (da macc. 4605) M10x1,25x16	311.13098
23	**45791**	Rondella (da macc. 4605)	314.21101
24	**45792**	Testina pettine (da macc. 4605)	525.27882
25	**45793**	Prima sezione completo (da macc. 4605)	590.27855 590.27955
26	**45794**	Prima sez. dente completo (fino alla macc. 4604)	590.27328
27	**45795**	Asta forata 22/S	580.27116
	45796	Asta forata 24/S	580.27114
	45797	Asta forata 28/S	580.27118
28	**45781**	Vite (da macc. 3628 a 4604) M8x1x12	311.34060
29	**45799**	Prigioniero - A richiesta	313.43020
30	**45800**	Rondella	314.21060
31	**45801**	Dado M20x1,5	312.31184
32	**45802**	Guidalama inferiore	563.27169
33	**45803**	Striscia intermedia	561.27172
34	**45804**	Guidalama superiore	563.27168
35	**46197**	Cinghia B107	362.20017
36	**46295**	Testa per lama sezione	524.27126

Gli articoli qui descritti, prodotti da e/o per conto di CERMAG, sono da intendersi adattabili, quindi non originali, ai marchi indicati secondo REG. CE 1400/2002
All items described here, produced by and/or on behalf of CERMAG, are to be understood as adaptable, therefore not original, to the brands indicated according to REG. EC 1400/2002

RICAMBI PER BARRE FALCIANTI BCS DUPLEX "GOLD"
PIECES DE RECHANGE POUR BARRES FAUCHEUSES BCS DUPLEX "GOLD"
SPARE PARTS FOR MOWERS BCS DUPLEX "GOLD"
ERSATZTEILE FÜR MÄHBALKEN BCS DUPLEX "GOLD"
RECAMBIOS PARA BARRAS SEGADORAS BCS DUPLEX "GOLD"

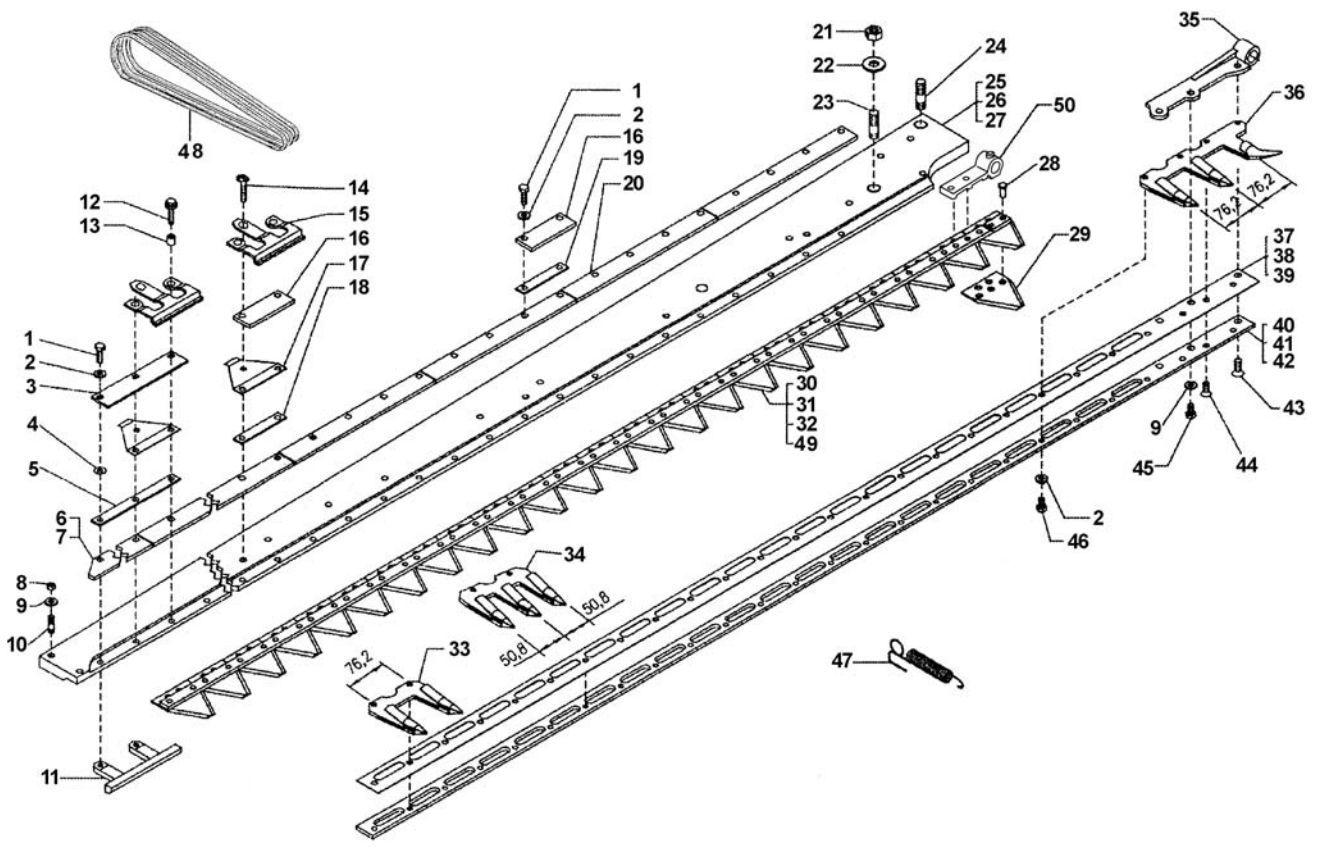

FIG.	ARTICOLO	DESCRIZIONE	OEM
1	**45754**	Vite 8x30 UNI 5739 8G	31112152
2	**45785**	Super ranella 8 DIN 6796 ZNT	31421083
3	**46095**	Guidalama XL superiore esterna	56328715
4	**46086**	Rosetta elastica B 8,4 DIN 137	31423084
5	**45763**	Striscia intermedia corta	56127173
6	**46093**	Guida lama XL inferiore laterale 1.68	56328712
7	**46094**	Guida lama XL inferiore laterale	56328713
8	**46084**	Dado M10 UNI 5588 6S	31211100
9	**45791**	Super ranella 10 DIN 6796 ZNT	31421101
10	**46085**	Prigioniero M10x37x15x19 8G	31312101
11	**45784**	Guida inferiore	52158589
12	**46083**	Vite TE C/F M8x35 DIN 6921 8G	31112165
13	**46103**	Bussola di guida	56428758
14	**46109**	Vite speciale per premilama	58028760
15	**46104**	Premilama autoregistrante 100	56528756
16	**45762**	Guida lama superiore laterale	56327723
17	**46099**	Molla a balestra a 2 F	56328757
18	**45767**	Striscia intermedia corta	56127724
19	**46089**	Striscia intermedia XL Sp. 3	56128716
20	**45802**	Guida lama inferiore	56327169
21	**45801**	Dado M20x1,5 UNI 5588 8G	31231184
22	**45800**	Rondella	31421060
23	**46105**	Prigioniero M20x1,5 - 10 K	58027318
24	**46106**	Prigioniero M20x1,5 - 10 K corto	58028070
25	**46100**	Spranga GOLD M 1,68	56328903

FIG.	ARTICOLO	DESCRIZIONE	OEM
26	**46101**	Spranga GOLD M 1,82	56328904
27	**46102**	Spranga GOLD M 2,12	56328905
28	**45036**	Ribattino TC 5,3x14	33125314
29	**46107**	Sezione lame XL SP=2,5	58028096
30	**46111**	Lama rig. XL M. 1,68 Duplex Gold 22 sez.	58028911
31	**46110**	Lama rig. XL M. 1,82 Duplex Gold 24 sez.	58028910
32	**46112**	Lama rig. XL M. 2,12 Duplex Gold 28 sez.	58028912
49	**46293**	Lama rig. XL M. 2,42 Duplex Gold 32 sez.	58028914
33	**46113**	Dente Gold C.to	59028930
34	**45783**	Dente	59028932
35	**46088**	Testina pettine XL	52428706
36	**46115**	Dente	59028934
37	**46096**	Striscia di usura XL 1,68	56328731
38	**46097**	Striscia di usura XL 1,82	56328732
39	**46098**	Striscia di usura XL 2,12	56328733
40	**46090**	Striscia pettine XL 1,68	56328700
41	**46091**	Striscia pettine XL 1,82	56328701
42	**46092**	Striscia pettine XL 2,12	56328703
43	**46108**	Vite TSVEI M10x1,25x14	58028198
44	**45781**	Vite TSV 90° EI M8x1x12 12K	31134060
45	**45790**	Vite TE M10x1,25x16 10K	31113098
46	**45786**	Vite TE M8x1x15 UNI5740 10K	31113092
47	**45787**	Molla	58027286
48	**46198**	Cinghia B102	36220021
50	**46296**	Testa per lama sezione	52428729

Gli articoli qui descritti, prodotti da e/o per conto di CERMAG, sono da intendersi adattabili, quindi non originali, ai marchi indicati secondo REG. CE 1400/2002
All items described here, produced by and/or on behalf of CERMAG, are to be understood as adaptable, therefore not original, to the brands indicated according to REG. EC 1400/2002

RICAMBI PER MOTOFALCIATRICI BEDOGNI-OLIMPIA
PIECES DE RECHANGE POUR MOTOFAUCHEUSES BEDOGNI-OLIMPIA
SPARE PARTS FOR MOTOR MOWERS BEDOGNI-OLIMPIA
ERSATZTEILE FÜR MOTORMÄHER BEDOGNI-OLIMPIA
RECAMBIOS PARA MOTOSEGADORAS BEDOGNI-OLIMPIA

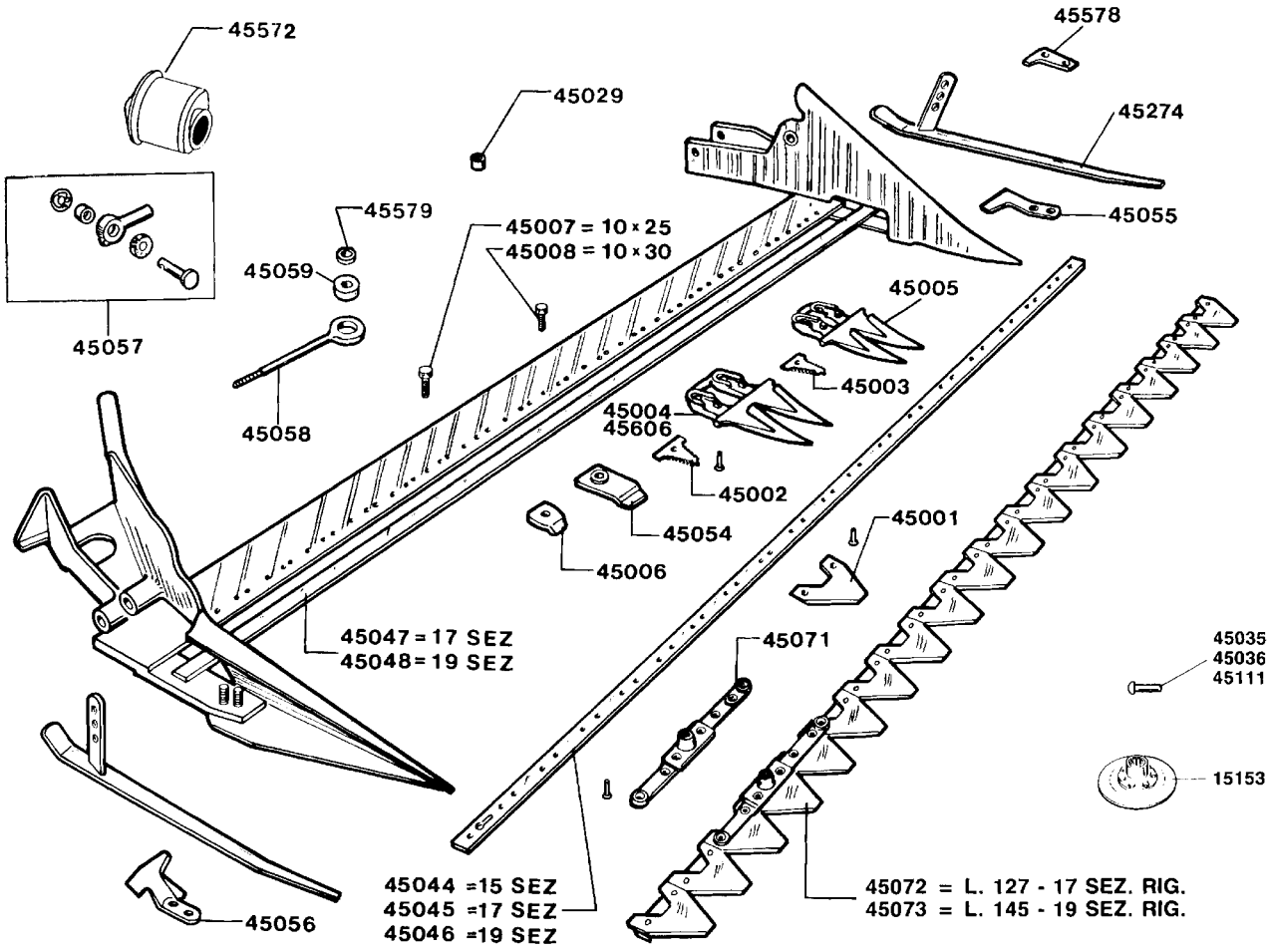

ARTICOLO	DESCRIZIONE	OEM
45001	Sezione lama rigata	212SF-12198
45002	Piastrina per dente semifitto	755SF
45003	Piastrina per dente fitto	755F
45004	Dente doppio semifitto	754SF - 12296SF
45005	Dente doppio fitto	12296F
45006	Premistriscia	12295
45007	Viti per denti 10x25 mm	12206
45008	Viti per denti 10x30 mm	12298
45029	Silentbloch 14x30x25x28	12181
45044	Asta forata 15 sez.	757-15
45045	Asta forata 17 sez.	757-17
45046	Asta forata 19 sez.	757-19
45047	Asta di consumo 17 sez.	12301-17
45048	Asta di consumo 19 sez.	12301-19
45054	Premilama semplice	12314

ARTICOLO	DESCRIZIONE	OEM
45055	Premilama laterale sinistro	12094
45056	Premilama laterale destro	12093
45578	Piastrina scarpa sinistra	12091
45057	Testa di biella completa	12425K
45058	Bielletta nuda	12177
45579	Cono superiore bielletta	12239
45059	Gommino per bielletta	12292
45071	Testa di lama	953
45072	Lama completa L. 127 - 17 sez. rigata	12280-17
45073	Lama completa L. 145 - 19 sez. rigata	12280-19
45274	Suola scarpa sinistra	12195
45036	Ribattino Ø 5,2x14 mm - 2 kg	—
45035	Ribattino Ø 5,2x18 mm - 2 kg	—
45111	Ribattino Ø 5,2x25 mm - 2 kg	—
15153	Disco frizione	12231

Gli articoli qui descritti, prodotti da e/o per conto di CERMAG, sono da intendersi adattabili, quindi non originali, ai marchi indicati secondo REG. CE 1400/2002
All items described here, produced by and/or on behalf of CERMAG, are to be understood as adaptable, therefore not original, to the brands indicated according to REG. EC 1400/2002

Ricambi per Falciatrici
SPARE PARTS FOR POWER MOWERS

RICAMBI PER MOTOFALCIATRICI BEDOGNI-OLIMPIA "COLIBRI"
PIECES DE RECHANGE POUR MOTOFAUCHEUSES BEDOGNI-OLIMPIA "COLIBRI"
SPARE PARTS FOR MOTOR MOWERS BEDOGNI-OLIMPIA "COLIBRI"
ERSATZTEILE FÜR MOTORMÄHER BEDOGNI-OLIMPIA "COLIBRI"
RECAMBIOS PARA MOTOSEGADORAS BEDOGNI-OLIMPIA "COLIBRI"

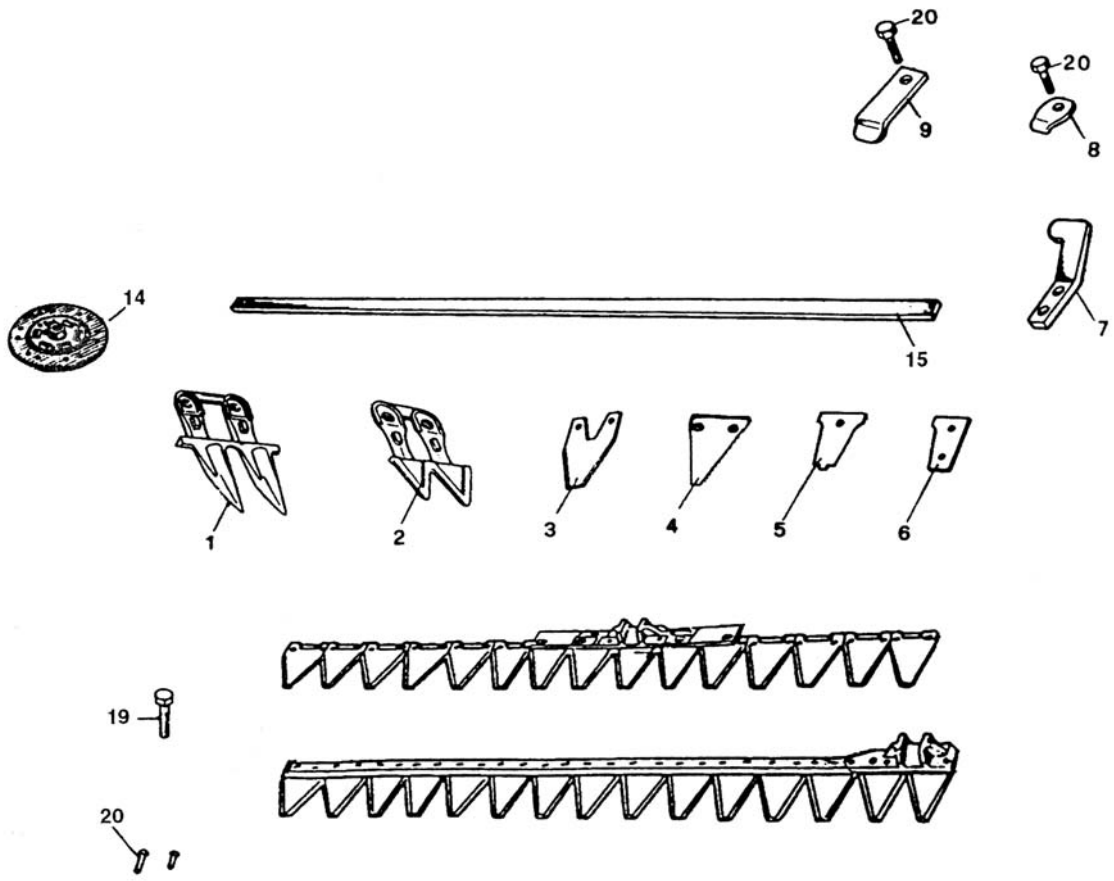

FIG.	ARTICOLO	DESCRIZIONE	OEM
1	**45004**	Dente semifitto	754S
	45005	Dente doppio fitto	754F
2	**45086**	Dente doppio Mulching	60468
3	**45001**	Sezione rigata 212SF	60421
4	**45060**	Sezione rigata stretta D2001 spessore 2,5 mm lungh. 80 mm	60421
5	**45002**	Piastrina per dente semifitto	755S
	45003	Piastrina per dente fitto	755F
6	**45578**	Piastrina scarpa SX	12091
7	**45055**	Premilama laterale DX	12094

FIG.	ARTICOLO	DESCRIZIONE	OEM
8	**45006**	Premistriscia	12295
9	**45016**	Premilama semplice	12539
14	**15019**	Disco frizione	60053
15	**45671**	Asta consumo m 1,15	60427
19	**45007**	Vite TE Ø10x25 mm	00314
	45008	Vite TE Ø10x30 mm	00316
20	**45036**	Ribattino Ø5,2x14 mm	-
	45035	Ribattino Ø5,2x18 mm	-
	45034	Ribattino Ø5,2x20 mm	-
	45111	Ribattino Ø5,2x25 mm	-

Gli articoli qui descritti, prodotti da e/o per conto di CERMAG, sono da intendersi adattabili, quindi non originali, ai marchi indicati secondo REG. CE 1400/2002
All items described here, produced by and/or on behalf of CERMAG, are to be understood as adaptable, therefore not original, to the brands indicated according to REG. EC 1400/2002

RICAMBI PER MOTOFALCIATRICI BERTOLINI
PIECES DE RECHANGE POUR MOTOFAUCHEUSES BERTOLINI
SPARE PARTS FOR MOTOR MOWERS BERTOLINI
ERSATZTEILE FÜR MOTORMÄHER BERTOLINI
RECAMBIOS PARA MOTOSEGADORAS BERTOLINI

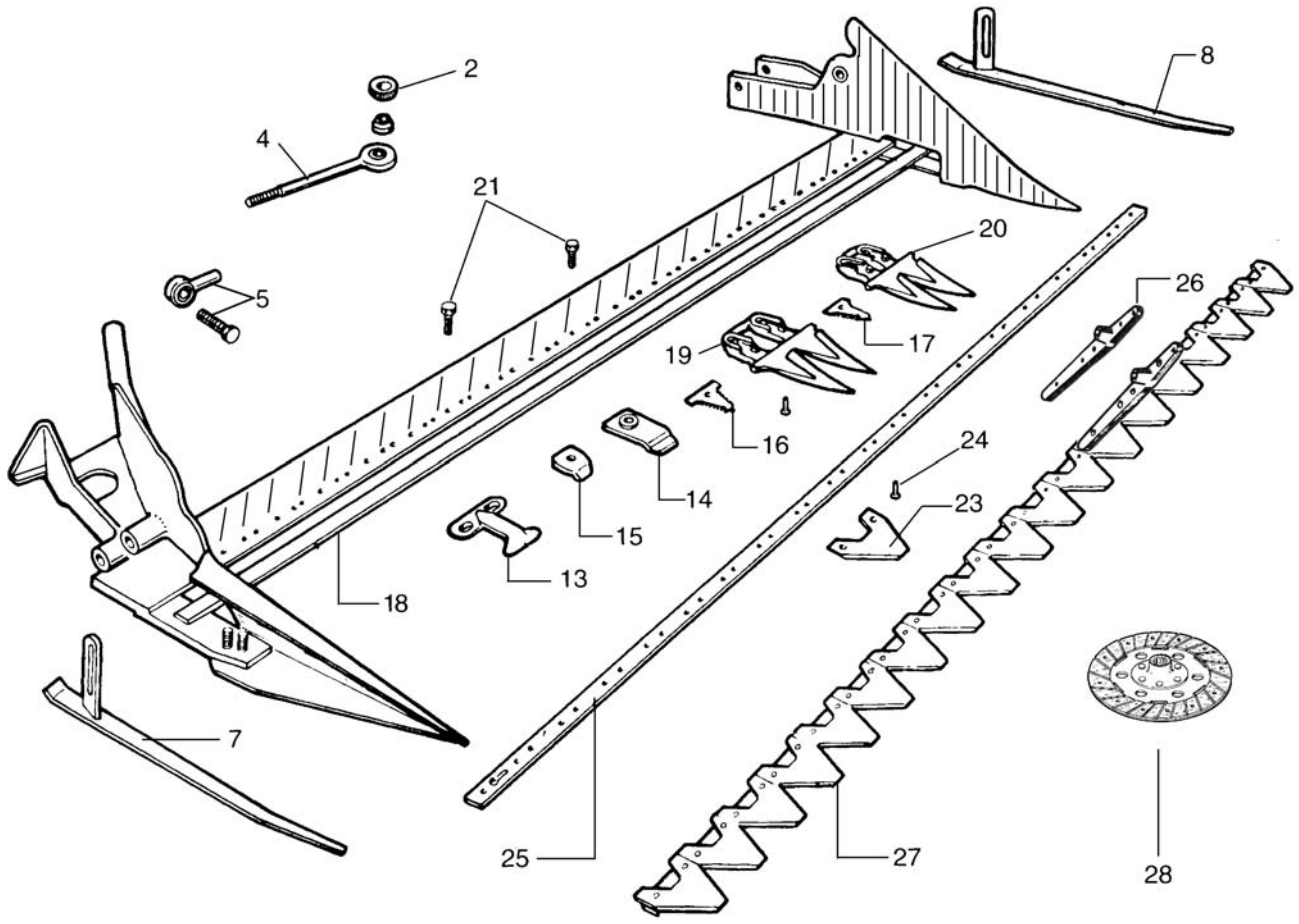

FIG.	ARTICOLO	DESCRIZIONE	OEM
2	**45059**	Gommino per bielletta	580963
4	**45080**	Bielletta completa	582287
5	**45084**	Testa biella completa	582989
7	**45082**	Suola scarpa destra	582286
8	**45083**	Suola scarpa sinistra	582272
13	**45015**	Premilama a cavallotto	582685
14	**45016**	Premilama semplice	582686
15	**45006**	Premistriscia	582687
16	**45002**	Piastrina per dente semifitto	040353
17	**45003**	Piastrina per dente fitto	040354
18	**45047**	Asta di consumo 17 sezioni	582700
	45048	Asta di consumo 19 sezioni	582699
19	**45004**	Dente doppio semifitto	582688

FIG.	ARTICOLO	DESCRIZIONE	OEM
20	**45005**	Dente doppio fitto	582689
21	**45007**	Viti per denti 10x25 mm	863275
	45008	Viti per denti 10x30 mm	863333
23	**45001**	Sezione lama rigata 3” 212 SF	582090
24	**45036**	Ribattino Ø 5,2x14 mm - 2 kg	808865-14
	45035	Ribattino Ø 5,2x18 mm - 2 kg	808865-18
	45111	Ribattino Ø 5,2x25 mm - 2 kg	808865-25
25	**45644**	Asta forata 13 sezioni m 0,95	040767
	45044	Asta forata 15 sezioni m 1,10	040411
	45045	Asta forata 17 sezioni m 1,27	040412
	45046	Asta forata 19 sezioni m 1,40	040413
	45649	Asta forata 21 sezioni m 1,55	040414
26	**45561**	Testa di lama	040481
27	**45050**	Lama 15 sez. rigate, m 1,10	582101
	45051	Lama 17 sez. rigate, m 1,27	582103
	45052	Lama 19 sez. rigate, m 1,40	582105
28	**15193**	Disco frizione BRF 58	819030
-	**45029**	Ammortizzatore per tirante sinistro	84924400

Gli articoli qui descritti, prodotti da e/o per conto di CERMAG, sono da intendersi adattabili, quindi non originali, ai marchi indicati secondo REG. CE 1400/2002
All items described here, produced by and/or on behalf of CERMAG, are to be understood as adaptable, therefore not original, to the brands indicated according to REG. EC 1400/2002

Ricambi per Falciatrici
SPARE PARTS FOR POWER MOWERS

RICAMBI PER MOTOFALCIATRICI BERTOLINI "PRATOLINA" (306 - 308 - 131 - 134) BERTOLINI NUOVI MODELLI

PIECES DE RECHANGE POUR MOTOFAUCHEUSES BERTOLINI "PRATOLINA" (306 - 308 - 131 - 134)
SPARE PARTS FOR MOTOR MOWERS BERTOLINI "PRATOLINA" (306 - 308 - 131 - 134)
ERSATZTEILE FÜR MOTORMÄHER BERTOLINI "PRATOLINA" (306 - 308 - 131 - 134)
RECAMBIOS PARA MOTOSEGADORAS BERTOLINI "PRATOLINA" (306 - 308 - 131 - 134)

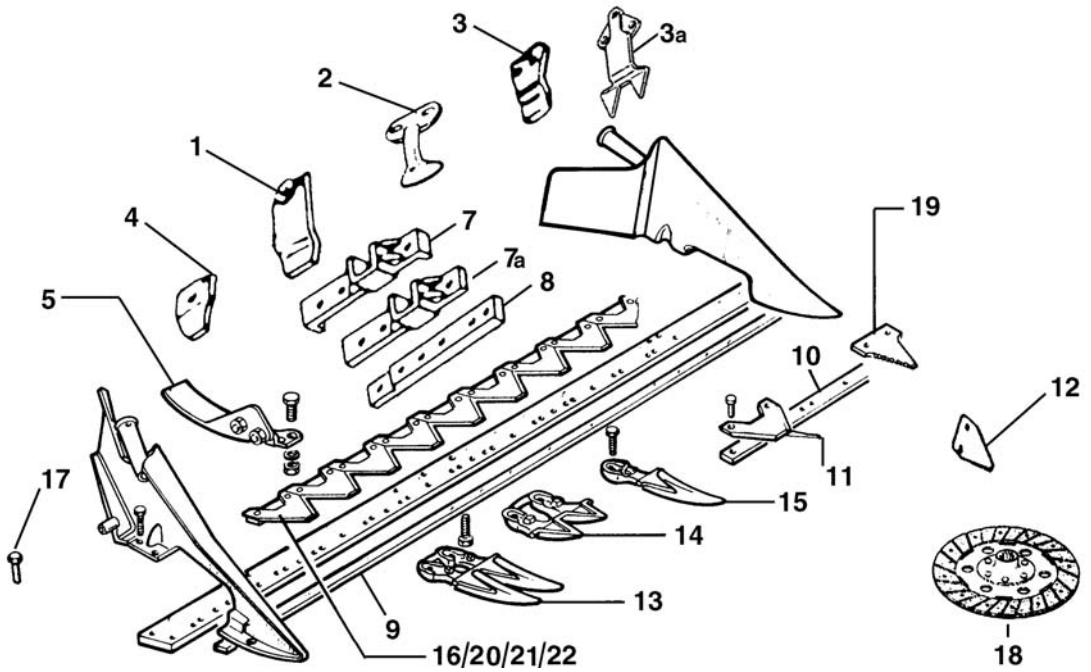

FIG.	ARTICOLO	DESCRIZIONE	OEM
1	**45016**	Premilama semplice	58.2686
2	**45015**	Premilama a cavallotto	58.2685
3	**45092**	Premilama registrabile tipo Mulching	107.3118
	45093	Premilama registr. tipo Mulching temperato	—
3a	**45951**	Premilama tipo 2000 per Mulching	—
4	**45006**	Premistriscia	58.2687
5	**45090**	Slitta registrabile destra / sinistra	107.3170 107.3171
7	**45665**	Testa di lama normale	107.3124
7a	**45666**	Testa di lama tipo vecchio	712.045
8	**45667**	Supporto attacco lama per sezioni strette -2"	107.3123
	45668	Supporto attacco lama per sezioni 3"	107.3122
9	**45669**	Asta di consumo cm 80	712.008
	45670	Asta di consumo cm 95	712.027
	45671	Asta di consumo cm 115	712.031
	45672	Asta di consumo cm 127	741.679
10	**45648**	Asta forata 11 sezioni 3" (212 SF)	712.006
	45644	Asta forata 13 sezioni 3" (212 SF)	712.028
	45044	Asta forata 15 sezioni 3" (212 SF)	4.0411
	45045	Asta forata 17 sezioni 3" (212 SF)	4.0412
	45724	Asta forata 23 sezioni 2" (D 2001)	107.3125
11	**45001**	Sezione lama rigata 3" (212 SF)	58.2091
12	**45060**	Sezione lama rigata stretta 2" (D2001)	1.4573.00
13	**45004**	Dente doppio semifitto	58.2688
14	**45086**	Dente doppio Mulching	74.1680
15	**45642**	Dente semplice Mulching	74.1681
16	**45674**	Lama completa a 11 sezioni rigate da 3" (212 SF) Attacco laterale - Lunghezza cm 85	107.3133
	45676	Lama completa a 13 sezioni rigate da 3" (212 SF) Attacco centrale - Lunghezza cm 90	107.3127
	45275	Lama completa a 15 sezioni rigate da 3" (212 SF) Attacco centrale - Lunghezza cm 115	107.3128

FIG.	ARTICOLO	DESCRIZIONE	OEM
16	**45100**	Lama completa a 15 sezioni rigate da 3" (212 SF) - Attacco centrale tipo vecchio Lunghezza cm 115	712.049
	45677	Lama completa a 17 sezioni rigate da 3" (212 SF)Attacco centrale - L. cm 127	107.3150
	45678	Lama completa a 23 sezioni rigate da 2" (D 2001R)Attacco centrale - L. m 117	107.3137
17	**45036**	Ribattino Ø 5,2x14 mm - kg 2	—
	45034	Ribattino Ø 5,2x20 mm - kg 2	—
	45679	Ribattino Ø 5,2x22 mm - kg 2	—
18	**15194**	Disco frizione (Motofalc. 124-125-126)	819036
19	**45002**	Piastrina per dente semifitto	04.0353
20	**45942**	Lama completa 13 sez. 3" (212SF) attacco centrale 2 fori 2 perni	3383
	45943	Lama completa 15 sez. 3" (212SF) attacco centrale 2 fori 2 perni	3384
	45944	Lama completa 17 sez. 3" (212SF) attacco centrale 2 fori 2 perni	3385
	45945	Lama completa 19 sez. 3" (212SF) attacco centrale 2 fori 2 perni	3386
	45946	Lama completa 21 sez. 3" (212SF) attacco centrale 2 fori 2 perni	3141
21	**45947**	Lama completa 19 sez. rigate da 2" (D2001) attacco centrale 2 fori 2 perni	3349
	45948	Lama completa 23 sez. rigate da 2" (D2001) attacco centrale 2 fori 2 perni	3276
	45949	Lama completa 25 sez. rigate da 2" (D2001) attacco centrale 2 fori 2 perni	3277
	45950	Lama completa 29 sez. rigate da 2" (D2001) attacco centrale 2 fori 2 perni	3388
22	**46342**	Lama completa 19 sez. da 2" (59015) attacco centrale 2 fori 2 perni - L.97 cm	YLS471906
	46343	Lama completa 23 sez. da 2" (59015) attacco centrale 2 fori 2 perni - L.117 cm	YLS472306
	46344	Lama completa 25 sez. da 2" (59015) attacco centrale 2 fori 2 perni - L.127 cm	YLS472506
	46345	Lama completa 27 sez. da 2" (59015) attacco centrale 2 fori 2 perni	YLS472706
	46346	Lama completa 29 sez. da 2" (59015) attacco centrale 2 fori 2 perni - L.147 cm	YLS472906

Gli articoli qui descritti, prodotti da e/o per conto di CERMAG, sono da intendersi adattabili, quindi non originali, ai marchi indicati secondo REG. CE 1400/2002
All items described here, produced by and/or on behalf of CERMAG, are to be understood as adaptable, therefore not original, to the brands indicated according to REG. EC 1400/2002

RICAMBI PER MOTOFALCIATRICI CASORZO
PIECES DE RECHANGE POUR MOTOFAUCHEUSES CASORZO
SPARE PARTS FOR MOTOR MOWERS CASORZO
ERSATZTEILE FÜR MOTORMÄHER CASORZO
RECAMBIOS PARA MOTOSEGADORAS CASORZO

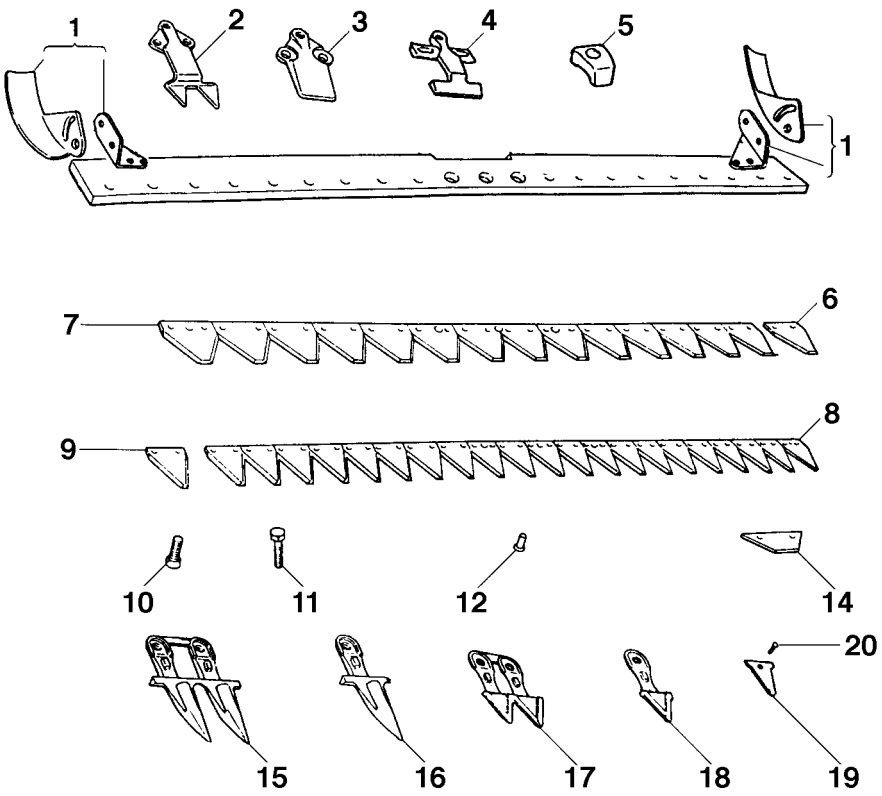

FIG.	ARTICOLO	DESCRIZIONE
1	**45090**	Slitta registrabile destra / sinistra
2	**45951**	Premilama tipo 2000
3	**45582**	Premilama registrabile
4	**45952**	Premilama cavallotto registrabile
5	**45006**	Premistriscia
6	**45119**	Sezione lama 3" rif. 242/S
	45278	Sezione lama 3" rif. 212/S
7	**45953**	Lama 14/S rinforzata 3 fori S/P.P.
	45954	Lama 16/S rinforzata 3 fori S/P.P.
8	**45955**	Lama 17/S rinforzata 2 fori S/P.P.
	45956	Lama 19/S rinforzata 2 fori S/P.P.
	45957	Lama 21/S rinforzata 2 fori S/P.P.
	45958	Lama 23/S rinforzata 2 fori S/P.P.
	45959	Lama 25/S rinforzata 2 fori S/P.P.

FIG.	ARTICOLO	DESCRIZIONE
9	**45060**	Sezione rigata
10	**45007**	Vite T.E. M10x25 zincata
11	**45008**	Vite T.E. M10x30 zincata
12	**45036**	Ribattino 5,3x14 mm
14	**45463**	Piastra pulizia singola 3"
15	**45004**	Dente doppio semifitto
16	**45641**	Dente singolo semifitto
17	**45086**	Dente doppio Mulch
18	**45642**	Dente singolo Mulch
19	**45002**	Piastrina per dente
20	**45679**	Ribattino 5,3x22 mm

Gli articoli qui descritti, prodotti da e/o per conto di CERMAG, sono da intendersi adattabili, quindi non originali, ai marchi indicati secondo REG. CE 1400/2002
All items described here, produced by and/or on behalf of CERMAG, are to be understood as adaptable, therefore not original, to the brands indicated according to REG. EC 1400/2002

Ricambi per Falciatrici
SPARE PARTS FOR POWER MOWERS

RICAMBI PER MOTOFALCIATRICI NIBBI
PIECES DE RECHANGE POUR MOTOFAUCHEUSES NIBBI
SPARE PARTS FOR MOTOR MOWERS NIBBI
ERSATZTEILE FÜR MOTORMÄHER NIBBI
RECAMBIOS PARA MOTOSEGADORAS NIBBI

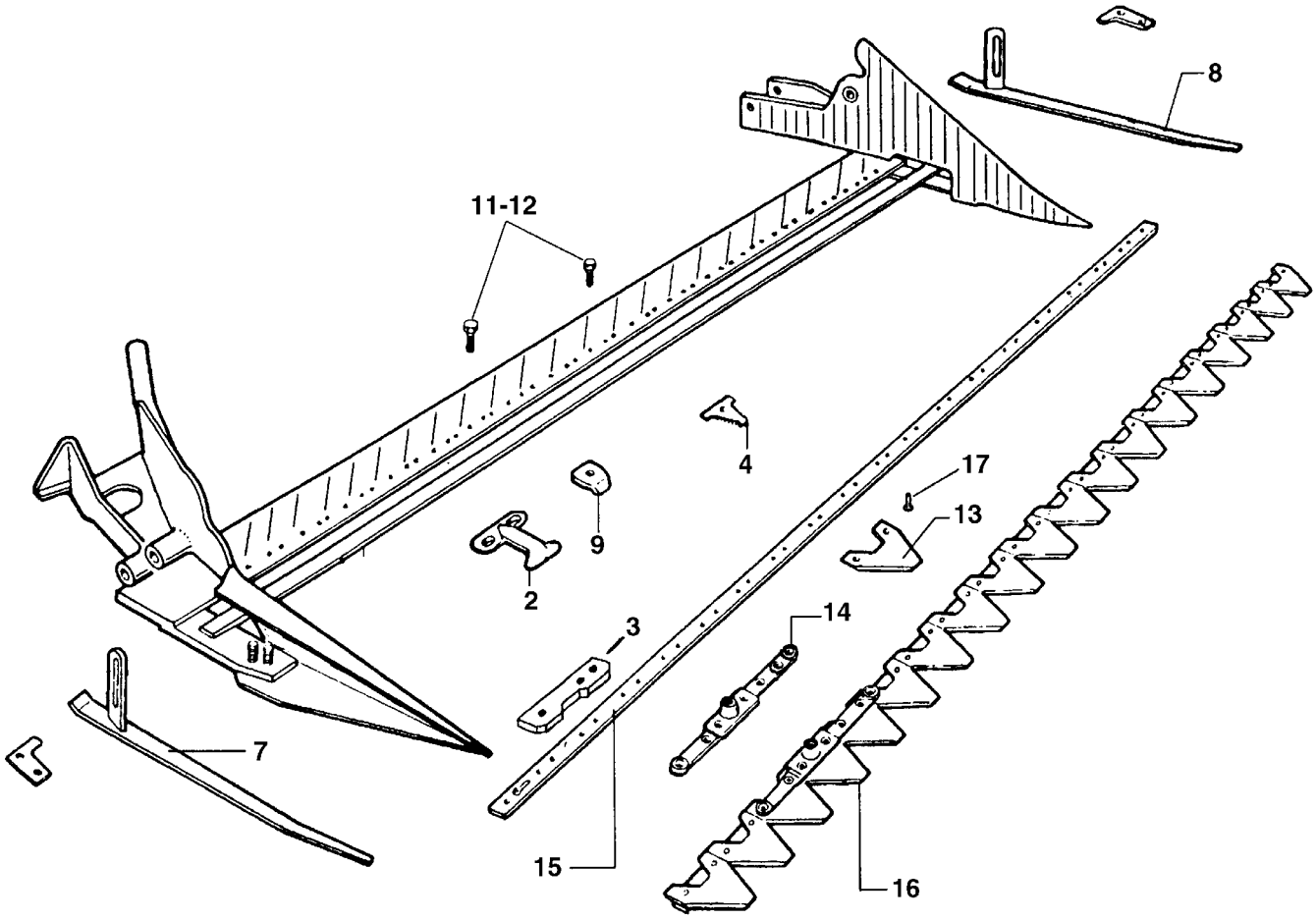

FIG.	ARTICOLO	DESCRIZIONE	OEM
2	**45702**	Premilama a cavallotto	NB04400
3	**45703**	Piastrina pulizia	NB04253
4	**45704**	Piastrina dente semifitto	NB04261
7	**45707**	Suola destra	NB04246
8	**45708**	Suola sinistra	NB04225
9	**45006**	Premistriscia	NB04409
11	**45007**	Viti per denti 10x25 mm	NB04271
12	**45008**	Viti per denti 10x30 mm	NB04270

FIG.	ARTICOLO	DESCRIZIONE	OEM
13	**45001**	Sezione lama rigata	NB04249
14	**45709**	Testa lama	NB04267
15	**45710**	Asta forata 18 sezioni	NB4229B
16	**45711**	Lama completa 18 sezioni rigate	NB4566C
17	**45036**	Ribattino Ø 5,2x14 mm - 2 kg	—
	45035	Ribattino Ø 5,2x18 mm - 2 kg	—
	45111	Ribattino Ø 5,2x25 mm - 2 kg	

Gli articoli qui descritti, prodotti da e/o per conto di CERMAG, sono da intendersi adattabili, quindi non originali, ai marchi indicati secondo REG. CE 1400/2002
All items described here, produced by and/or on behalf of CERMAG, are to be understood as adaptable, therefore not original, to the brands indicated according to REG. EC 1400/2002

05

RICAMBI PER MOTOFALCIATRICI SEP
PIECES DE RECHANGE POUR MOTOFAUCHEUSES SEP
SPARE PARTS FOR MOTOR MOWERS SEP
ERSATZTEILE FÜR MOTORMÄHER SEP
RECAMBIOS PARA MOTOSEGADORAS SEP

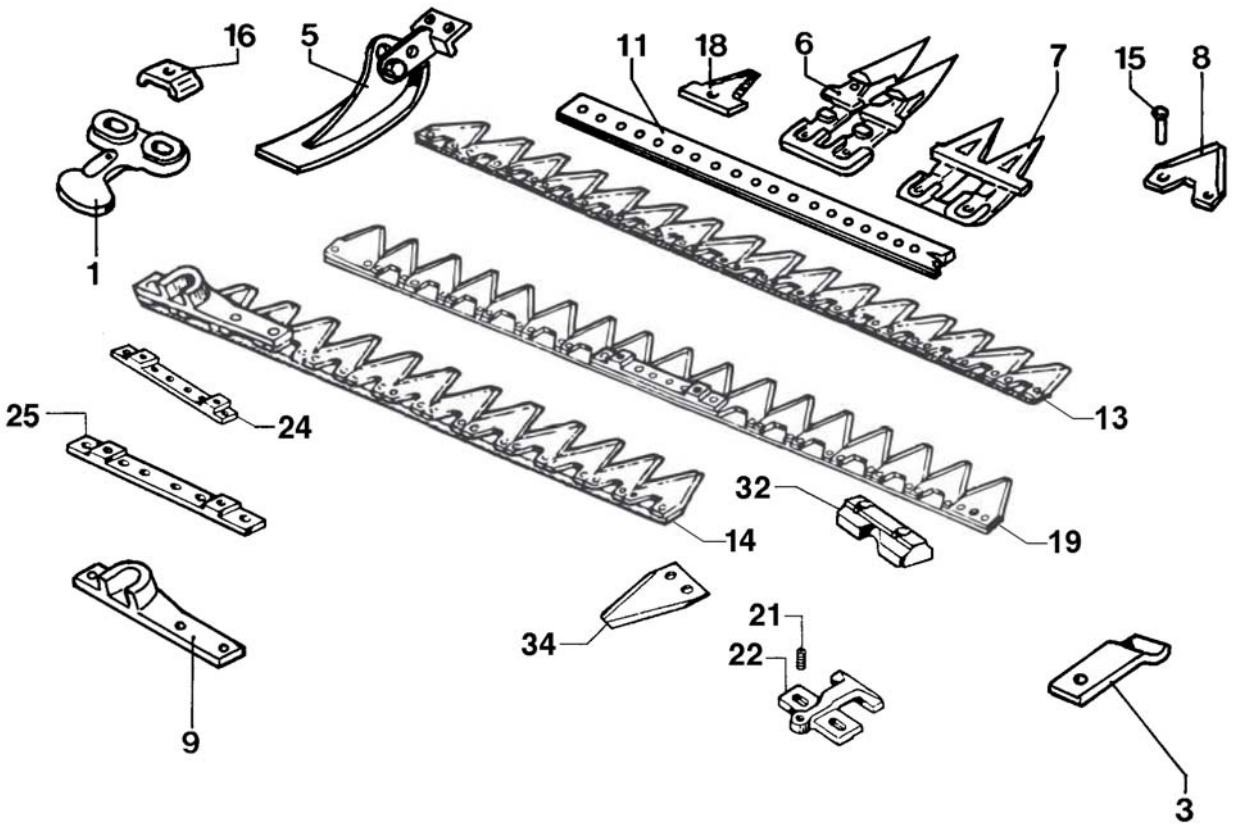

13



45720 - 45721 - 45961 - 45962

14



45723

19



45101 - 45964 - 45965



45966 - 45967 - 45968 - 45969

20



45722

23



46184

PER CODICI E DESCRIZIONI VEDERE PAGINA A FIANCO

Gli articoli qui descritti, prodotti da e/o per conto di CERMAG, sono da intendersi adattabili, quindi non originali, ai marchi indicati secondo REG. CE 1400/2002
All items described here, produced by and/or on behalf of CERMAG, are to be understood as adaptable, therefore not original, to the brands indicated according to REG. EC 1400/2002

RICAMBI PER MOTOFALCIATRICI SEP

PIECES DE RECHANGE POUR MOTOFAUCHEUSES SEP
SPARE PARTS FOR MOTOR MOWERS SEP
ERSATZTEILE FÜR MOTORMÄHER SEP
RECAMBIOS PARA MOTOSEGADORAS SEP

FIG.	ARTICOLO	DESCRIZIONE	OEM
1	**45713**	Premilama di testa registrabile	206791
3	**45054**	Premilama semplice	205001
5	**45090**	Slitta registrabile destra / sinistra	205239 205240
6	**45004**	Dente semifitto	205097
	45005	Dente fitto	206772
7	**45086**	Dente semifitto “Mulchingh”	209065
8	**45001**	Sezione lama rigata 212 SF - 3”	206775
	45060	Sezione lama rigata stretta - 2”	207653
9	**45715**	Testa lama laterale	203317
11	**45648**	Asta forata 11 sezioni	—
	45644	Asta forata 13 sezioni	13/3”
	45044	Asta forata 15 sezioni	15/3”
	45717	Asta forata 18 sezioni	18/3”
	45650	Asta forata 22 sezioni strette - 2”	22/2”
13	**45720**	Lama 13 sez. 3” - cm 100 senza testa	206601
	45721	Lama 15 sez. 3” - cm 115 senza testa	205164
	45961	Lama rigata 17/S-3” senza testa	206602
	45962	Lama rigata 19/S-3” senza testa	206603
14	**45723**	Lama 11 sez. 3” cm 85 con testa laterale	205133
15	**45036**	Ribattino Ø 5,2x14 mm - kg 2	—
	45035	Ribattino Ø 5,2x18 mm - kg 2	—
	45034	Ribattino Ø 5,2x20 mm - kg 2	—
	45111	Ribattino Ø 5,2x25 mm - kg 2	—

FIG.	ARTICOLO	DESCRIZIONE	OEM
16	**45006**	Premistriscia	205004
18	**45002**	Piastrina per dente semifitto	206776
	45003	Piastrina per dente fitto	205005
19	**45101**	Lama rigata 15 sez. 3” con attacco	209022
	45964	Lama rigata 17 sez. 3” con attacco	209023
	45965	Lama rigata 19 sez. 3” con attacco	209024
	45966	Lama rigata 20 sez. 2” con attacco	210469
	45967	Lama rigata 22 sez. 2” con attacco	210470
	45968	Lama rigata 24 sez. 2” con attacco	210471
	45969	Lama rigata 28 sez. 2” con attacco	210472
20	**45722**	Lama 22 sez. 2” cm 113 senza testa sezione SOPRA	206799
	46294	Lama 22 sez. 2” cm 113 senza testa sezione SOTTO	206799
21	**45970**	Grano es. inc M10x15 pun.piana	312665
22	**45952**	Premilama a T registrabile	209016
23	**46184**	Lama 23 sezioni 2” con 6 fori filettati	219307
24	**45972**	Supporto testa lama per sezioni 3”	209006
25	**45973**	Supporto testa lama per sezioni 2”	210464
32	**45980**	Tassello	210593
34	**45746**	Sezione rigata svasata sotto	206793
	45565	Sezione rigata svasata sotto 3 fori	207974

Gli articoli qui descritti, prodotti da e/o per conto di CERMAG, sono da intendersi adattabili, quindi non originali, ai marchi indicati secondo REG. CE 1400/2002
All items described here, produced by and/or on behalf of CERMAG, are to be understood as adaptable, therefore not original, to the brands indicated according to REG. EC 1400/2002

RICAMBI PER BARRE FALCIANTI E MOTOFALCIATRICI LAVERDA
PIECES DE RECHANGE POUR BARRES FAUCHEUSES LAVERDA
SPARE PARTS LIST FOR LAVERDA MOWERS
ERSATZTEILE FÜR MAHBALKEN UND MOTORMÄHER LAVERDA
RECAMBIOS PARA BARRAS SEGADORAS - MOTOSEGADORAS LAVERDA

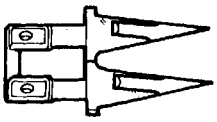
45521

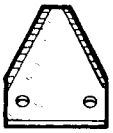
45119


45136

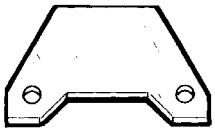
45511

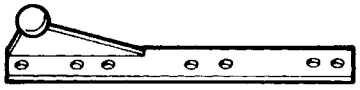
45512

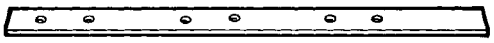
45510


45509

ARTICOLO	DESCRIZIONE	OEM
45119	Sezione lama rigata (LF9)	443.003
45136	Squadretta	L67
45509	Lama completa 20 sezioni rigata (LF43C)	4063959
45510	Asta forata a 20 sezioni (LF2C)	3174744
45511	Piastrina pulizia lame (LF41)	3.0233.63
45512	Testa di lama (LF47)	4041060
45521	Dente doppio semifitto (LS634)	443.007

Gli articoli qui descritti, prodotti da e/o per conto di CERMAG, sono da intendersi adattabili, quindi non originali, ai marchi indicati secondo REG. CE 1400/2002
All items described here, produced by and/or on behalf of CERMAG, are to be understood as adaptable, therefore not original, to the brands indicated according to REG. EC 1400/2002

RICAMBI PER BARRE FALCIANTI GASPARDO

PIECES DE RECHANGE POUR BARRES FAUCHEUSES GASPARDO
SPARE PARTS OF GASPARDO MOWERS
ERSATZTEILE FÜR MÄHBALKEN GASPARDO
RECAMBIOS PARA BARRAS SEGADORAS GASPARDO

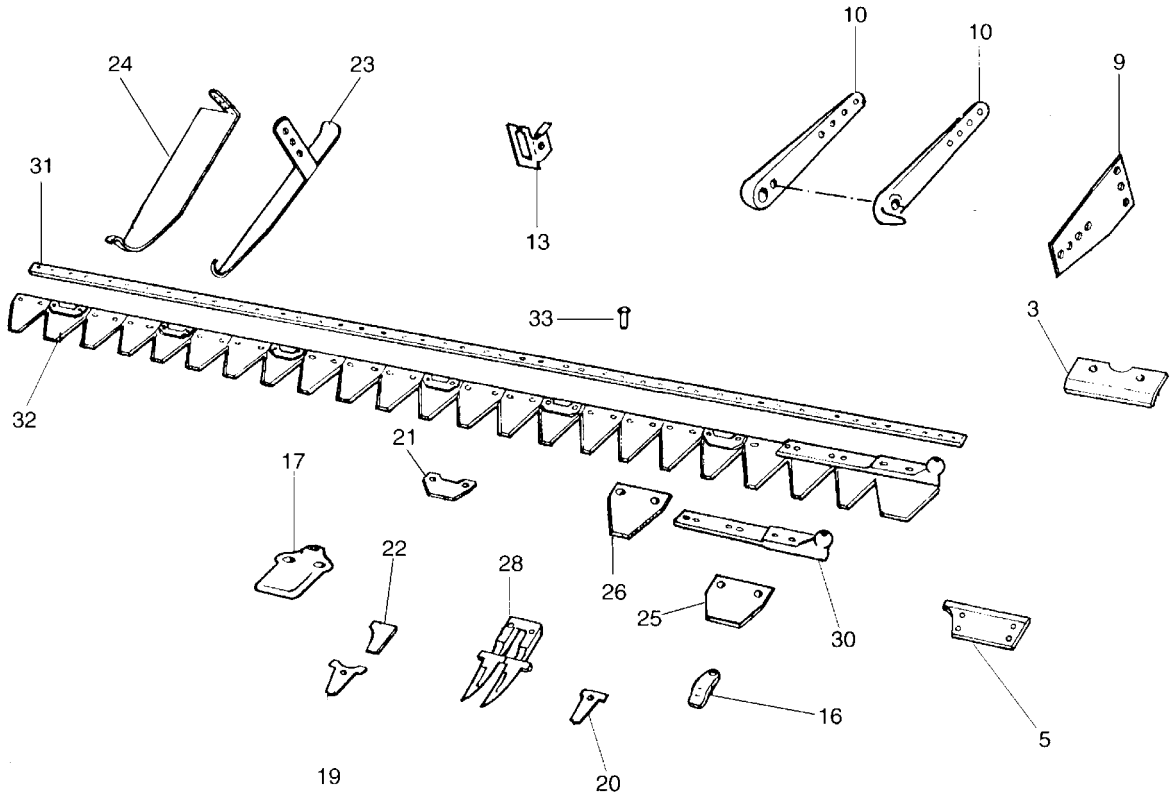

FIG.	ARTICOLO	DESCRIZIONE	OEM
3	**45501**	Piastra di consumo centrale	20800020
5	**45503**	Piastra consumo a quattro fori	20800009
9	**45493**	Piastra biella	20830004
10	**45133**	Kit attacco biella	20830007 20830008
13	**45136**	Squadretta	20830011
16	**45129**	Premilama semplice	20800033
17	**45498**	Premilama a due fori t/fitto	2080031
19	**45496**	Piastrina dente semifitto	20800085
20	**45003**	Piastrina dente fitto	20800029
21	**45499**	Piastrina pulizia per lame	20800066
22	**45506**	Piastrina scarpa esterna	20800054
23	**45725**	Suola scarpa esterna	21120038
24	**45726**	Suola scarpa interna	21120035
25	**45505**	Falsa sezione lama	20800063
26	**45126**	Sezione lama rigata 222/S	20800064

FIG.	ARTICOLO	DESCRIZIONE	OEM
28	**45127**	Dente doppio semifitto	20800040
30	**45507**	Testa di lama	20800062
31	**45475**	Asta forata 20 sezioni rigate m 1,60	20800070
	45490	Asta forata 22 sezioni rigate m 1,80	20800071
	45727	Asta forata 24 sezioni rigate m 2,00	20800072
32	**45137**	Lama completa 20 sez. rigate m 1,60	20800076
	45138	Lama completa 22 sez. rigate m 1,80	20800077
	45139	Lama completa 24 sez. rigate m 2,00	20800078
33	**45036**	Ribattino Ø 5,2x14 mm - 2 kg	—
	45035	Ribattino Ø 5,2x18 mm - 2 kg	—
	45034	Ribattino Ø 5,2x20 mm - 2 kg	—
	45111	Ribattino Ø 5,2x25 mm - 2 kg	—
	45112	Ribattino Ø 7x26 mm - 2 kg	—

Gli articoli qui descritti, prodotti da e/o per conto di CERMAG, sono da intendersi adattabili, quindi non originali, ai marchi indicati secondo REG. CE 1400/2002
All items described here, produced by and/or on behalf of CERMAG, are to be understood as adaptable, therefore not original, to the brands indicated according to REG. EC 1400/2002

RICAMBI PER BARRE FALCIANTI GASPARDO FB 925
PIECES DE RECHANGE POUR BARRES FAUCHEUSES GASPARDO FB 295
SPARE PARTS OF GASPARDO MOWERS FB 295
ERSATZTEILE FÜR MÄHBALKEN GASPARDO FB 295
RECAMBIOS PARA BARRAS SEGADORAS GASPARDO FB 295

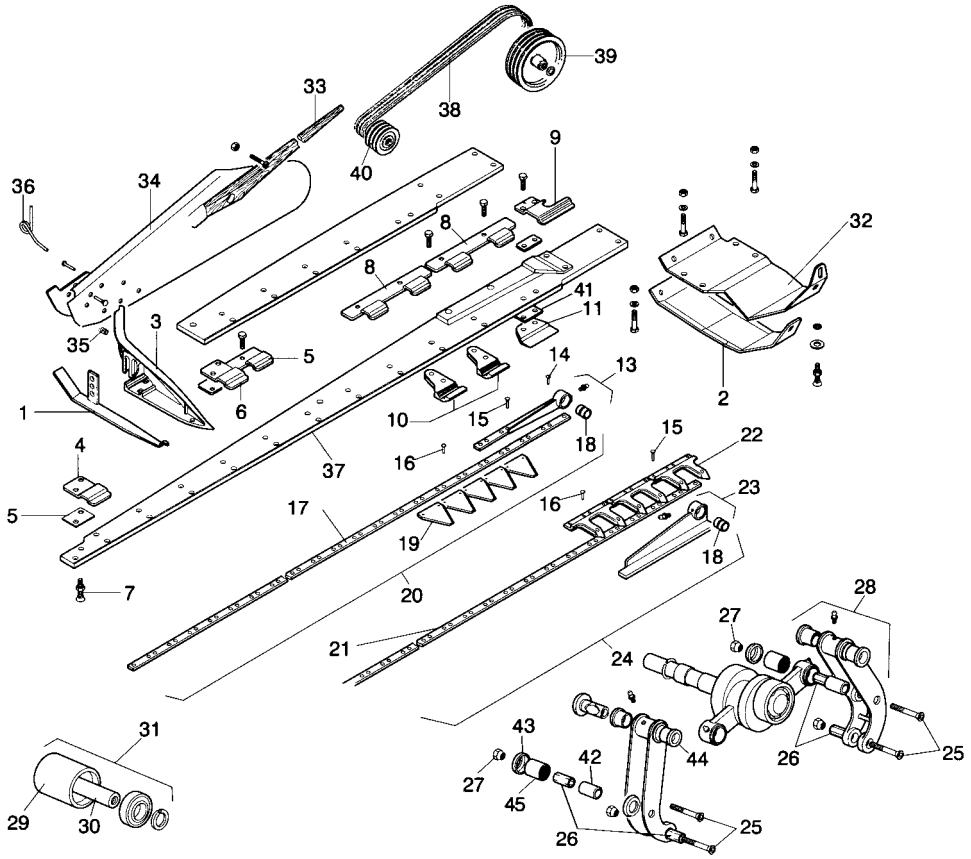

FIG.	ARTICOLO	DESCRIZIONE	OEM
1	**45725**	Slitta scarpa esterna	21120038
2	**45726**	Slitta scarpa interna	21120035
3	**45729**	Scarpa esterna	21120037
4	**45487**	Guidalama superiore esterno	21120039
5	**45730**	Spessore mm 1 guidalama est.	21120040
6	**45731**	Guidalama esterna lamone	21120113
7	**45732**	Bullone M 10x40 UNI 6104	42180004
8	**45486**	Guidalama superiore doppio	21120041
9	**45488**	Guidalama interno superiore	21120043
10	**45485**	Guidalama inferiore	21120042
11	**45489**	Guidalama interno inferiore	21120045
13	**45123**	Testa di lama per sezioni completa	21120046
14	**45036**	Ribattino Ø 5,2x14 mm	48974012
15	**45035**	Ribattino Ø 5,2x18 mm	48974011
16	**45034**	Ribattino Ø 5,2x20 mm	—
	45580	Ribattino Ø 7x20 mm	—
17	**45483**	Asta porta sezioni m 1,75 - 24 sez.	21120064
	45749	Asta porta sezioni m 2,05 - 28 sez.	21120247
18	**45457**	Boccola per testa di lama	21120048
19	**45122**	Sezione lama di taglio foro Ø 5,5	21120065
20	**45121**	Lama 24 sez. m 1,75 completa	21120049
	45745	Lama 28 sez. m 2,05 completa	21120102
21	**45484**	Asta porta denti m 1,75	21120050
	45734	Asta porta denti m 2,05	21120104
22	**45107**	Dente doppio foro Ø 5,5 mm	21120066
	45108	Dente doppio foro Ø 7 mm	21120260

FIG.	ARTICOLO	DESCRIZIONE	OEM
23	**45124**	Testa di lama per dentiera completa	21120052
24	**45120**	Lama a 12 denti m 1,75	21120053
	45735	Lama a 14 denti m 2,05	21120106
25	**45736**	Vite M 10 fissaggio perno	21120071
26	**45610**	Perno ad espansione	21120069
27	**45611**	Dado M 10 conico	21120068
28	**45612**	Lama cerniera con boccole	21120070
29	**45737**	Rullo tenditore (min. 2 pezzi)	66248107
30	**45738**	Perno per rullo tenditore (min. 2 pezzi)	21120119
31	**45739**	Tenditore completo	21120121
32	**45981**	Scarpa interna	21120034
33	**46018**	Bastone andana	20800061
34	**46019**	Asse andana	20800059
35	**46020**	Molla a compressione asse andana	65338001
36	**46021**	Molla torsione	21120319
37	**46026**	Barra con rinforzo (taglio L=1,75mt)	21120033
	46027	Barra con rinforzo (taglio L=2,05mt)	21120098
38	**46025**	Cinghia “B.84”=17xL=2134	54233074
39	**46022**	Puleggia motrice a 3 gole	21120117
40	**46024**	Puleggia condotta a 2 gole	21120074
	46023	Puleggia condotta a 3 gole	21120118
41	**46162**	Spessore mm1	21120044
42	**46163**	Anello interno	21120137
43	**46164**	Rondella a fondello	20970519
44	**46190**	Boccola in bronzo	21120067
45	**62522**	Cuscinetto a rulli	51127001

Gli articoli qui descritti, prodotti da e/o per conto di CERMAG, sono da intendersi adattabili, quindi non originali, ai marchi indicati secondo REG. CE 1400/2002
All items described here, produced by and/or on behalf of CERMAG, are to be understood as adaptable, therefore not original, to the brands indicated according to REG. EC 1400/2002

RICAMBI PER BARRE FALCIANTI GASPARDO FB 940

PIECES DE RECHANGE POUR BARRES FAUCHEUSES GASPARDO FB 940
SPARE PARTS OF GASPARDO MOWERS FB 940
ERSATZTEILE FÜR MÄHBALKEN GASPARDO FB 940
RECAMBIOS PARA BARRAS SEGADORAS GASPARDO FB 940

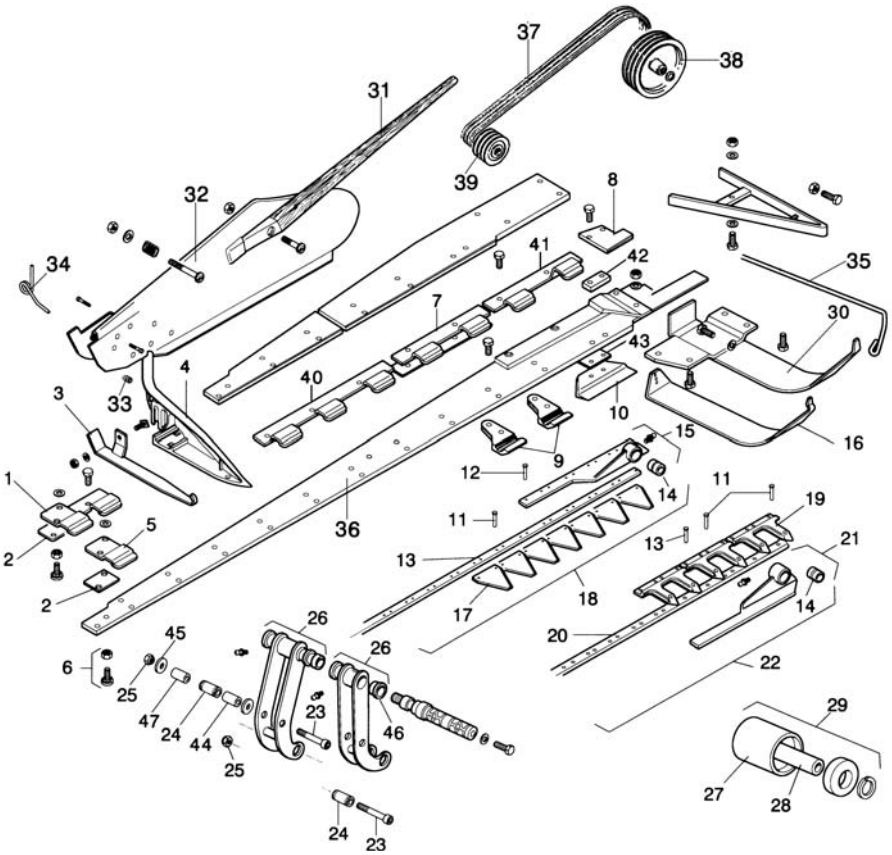

FIG.	ARTICOLO	DESCRIZIONE	OEM
1	**45731**	Guidalama sup. est. per lamone	21120113
2	**45730**	Spessore mm 1 per guidalama sup.	21120040
3	**45725**	Slitta scarpa esterna	21120038
4	**45729**	Scarpa esterna	21120037
5	**45487**	Guidalama superiore esterno	21120039
6	**45732**	Bullone M 10x40 UNI 6104	42180004
7	**45486**	Guidalama superiore doppio	21120041
8	**45740**	Guidalama interno superiore	21120312
9	**45485**	Guidalama inferiore	21120042
10	**45489**	Guidalama interno inferiore	21120045
11	**45617**	Ribattino T.S. 6x13 mm - 2 kg	48974018
12	**45618**	Ribattino T.S. 6x19 mm - 2 kg	48974019
13	**46061**	Asta porta sezioni m 1,75	21120246
	46062	Asta porta sezioni m 2,05	21120247
14	**45457**	Boccola testa di lama	21120048
15	**45596**	Testa di lama per sezioni completa	21120267
16	**45742**	Slitta scarpa interna larga 80 mm	21120229
	45982	Slitta scarpa interna larga 140 mm	21120324
17	**45122**	Sezione lama foro Ø 5,5 mm	21120065
	45590	Sezione lama foro Ø 6,25 mm	21120243
18	**45591**	Lama 24 sez. m 1,75	21120240
	45607	Lama 28 sez. m 2,05	21120241
19	**45108**	Dente doppio speciale fori Ø 7 mm	21120260
	45597	Dente doppio standard foro Ø 6,25 mm	21120268
20	**46063**	Asta porta denti m 1,75	21120251
	46064	Asta porta denti m 2,05	21120252
21	**45595**	Testa di lama per dentiera completa	21120259
22	**45594**	Dentiera 12 denti m 1,75	G13013861R
	45608	Dentiera 14 denti m 2,05	G13013871R

FIG.	ARTICOLO	DESCRIZIONE	OEM
23	**45736**	Vite M 10 fissaggio perno	21120071
24	**45610**	Perno ad espansione	21120069
25	**45611**	Dado M 10 conico	21120068
26	**45612**	Lama cerniera con boccole	21120070
27	**45737**	Rullo tenditore (min. 2 pezzi)	66248107
28	**45738**	Perno per rullo tenditore (min. 2 pezzi)	21120119
29	**45739**	Tenditore completo	21120121
30	**45983**	Scarpa interna	21120311 G21120323R G13013020R
	45984	Scarpa larga interna	21120323
31	**46018**	Bastone andana	20800061
32	**46019**	Asse andana	20800059
33	**46020**	Molla a compressione asse andana	65338001
34	**46021**	Molla torsione	21120319
35	**46028**	Protezione cerniera	21120322
36	**46030**	Barra con rinforzo (taglio L=1,75 m)	21120315
	46031	Barra con rinforzo (taglio L=2,05 m)	21120316
37	**46029**	Cinghia “B.93”=17xL=2360	54233093
38	**46022**	Puleggia motrice a 3 gole	21120117
39	**46023**	Puleggia condotta a 3 gole	21120118
40	**46159**	Guidalama superiore triplo	21170065
41	**46160**	Guidalama superiore alto	21120232
42	**46161**	Spessore mm 10	21120231
43	**46162**	Spessore mm 1	21120044
44	**46163**	Anello interno	21120137
45	**46164**	Rondella a fondello	20970519
46	**46190**	Boccola in bronzo	21120067
47	**62522**	Cuscinetto a rulli	F04010362

Gli articoli qui descritti, prodotti da e/o per conto di CERMAG, sono da intendersi adattabili, quindi non originali, ai marchi indicati secondo REG. CE 1400/2002
All items described here, produced by and/or on behalf of CERMAG, are to be understood as adaptable, therefore not original, to the brands indicated according to REG. EC 1400/2002

RICAMBI PER BARRE FALCIANTI GASPARDO FBR (DENTI SMONTABILI)
PIECES DE RECHANGE POUR BARRES FAUCHEUSES GASPARDO FBR
SPARE PARTS OF GASPARDO MOWERS FBR
ERSATZTEILE FÜR MÄHBALKEN GASPARDO FBR
RECAMBIOS PARA BARRAS SEGADORAS GASPARDO FBR

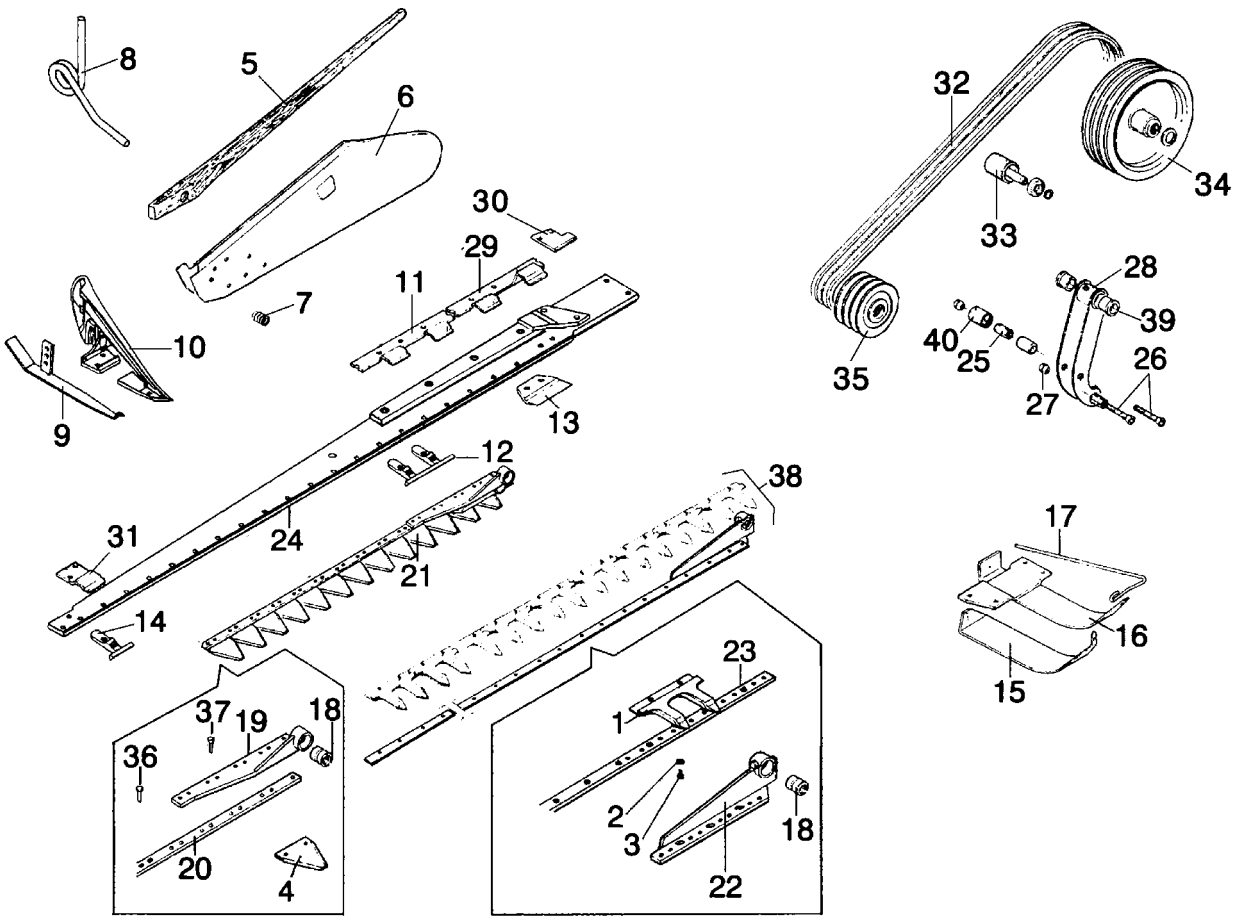

FIG.	ARTICOLO	DESCRIZIONE	OEM
1	**46032**	Dente doppio	13013270 13014220
2	**46033**	Rosetta elastica D.8	44959128
3	**46034**	Vite 8x1x12 mm	41607011
4	**45590**	Sezione lama Ø foro 6,25	21120243
5	**46018**	Bastone andana	20800061
6	**46019**	Asse andana	20800059
7	**46020**	Molla a compressione asse andana	65338001
8	**46021**	Molla torsione	21120319
9	**45725**	Slitta scarpa esterna	21120038
10	**45729**	Scarpa esterna	19200903
11	**46035**	Guidalama superiore doppio	19203300
12	**46036**	Guidalama interno doppio	13013150
13	**45489**	Guidalama inferiore interno	21120045
14	**46037**	Guidalama inferiore singolo (x dente smontabile)	13013510
15	**45982**	Slitta scartpa interna	21120324
16	**45984**	Scarpa interna	21120323
17	**46028**	Protezione cerniera	21120322
18	**45457**	Boccola x testalame	21120048
19	**46038**	Testa x lama a sezioni (x dente smontabile)	13013190
20	**46061**	Asta forata 24 sez., fori 6,4, taglio 1,75 m	21120246
	46062	Asta forata 28 sez., fori 6,4, taglio 2,05 m	21120247
	46214	Asta forata 32 sez., fori 6,4, taglio 2,35 m	21120248
21	**46041**	Lama cpl. 24 sez., taglio 1,75 m	13013580
	46042	Lama cpl. 28 sez., taglio 2,05 m	13013590

FIG.	ARTICOLO	DESCRIZIONE	OEM
21	**46213**	Lama cpl. 32 sez., taglio 2,35 m	13013090
22	**46043**	Testa x lama a denti doppi smontabili	13013230
23	**46044**	Asta forata 12 denti doppi smont.T=1,75	13013300
	46045	Asta forata 14 denti doppi smont.T=2,05	13013310
	46216	Asta forata 16 denti doppi smont.T=2,35	13013040
24	**46046**	Barra con rinforzo x denti smont. T=1,75	13013431
	46047	Barra con rinforzo x denti smont. T=2,05	13013471
25	**45610**	Boccola-perno x lame (20x10 L=56)	21120069
26	**45736**	Vite conica x lame (10x60 mm)	21120071
27	**45611**	Dado conico x lame (M10)	21120068
28	**45612**	Lama cerniera con boccole	21120070
29	**46048**	Guidalama superiore interno doppio	19203310
30	**45740**	Guidalama superiore interno	21120312
31	**45487**	Guidalama superiore esterno	21120039
32	**46029**	Cinghia “B93”=17xL=2360	54233093
33	**45739**	Rullo tendicinghia	21120121
34	**46022**	Puleggia motrice a 3 gole	21120117
35	**46023**	Puleggia condotta a 3 gole	21120118
36	**45617**	Ribattino T.S. 6x13 mm - 2 kg	48974018
37	**45618**	Ribattino T.S. 6x19 mm - 2 kg	48974019
38	**46131**	Lama completa 12 denti (denti smontabili)	13013771
	46132	Lama completa 14 denti (denti smontabili)	13013781
	46215	Lama completa 16 denti (denti smontabili)	13013061
39	**46190**	Boccola in bronzo	21120067
40	**62522**	Cuscinetto a rulli	51127001

Gli articoli qui descritti, prodotti da e/o per conto di CERMAG, sono da intendersi adattabili, quindi non originali, ai marchi indicati secondo REG. CE 1400/2002
All items described here, produced by and/or on behalf of CERMAG, are to be understood as adaptable, therefore not original, to the brands indicated according to REG. EC 1400/2002

RICAMBI PER MANOVELLISMO (CERNIERA) GASPARDO FB940 E FBR

PIECES DETACHEES POUR GASPARDO FB940 ET FBR
SPARE PARTS FOR GASPARDO FB940 AND FBR
ERSATZTEILE FUER KURBEL GASPARDO FB940 E FBR
PIEZAS DE RECAMBIO PARA GASPARDO FB940 Y FBR

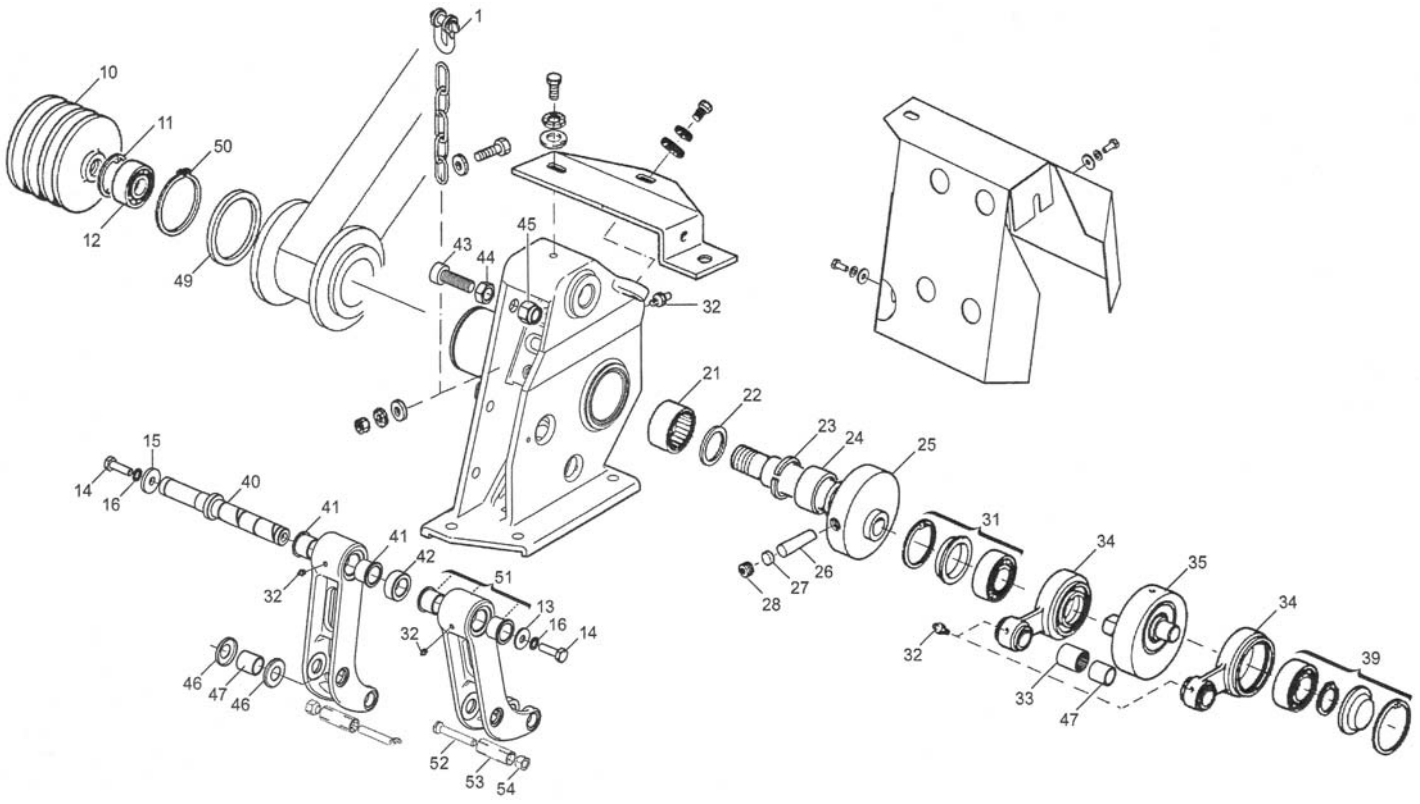

FIG.	ARTICOLO	DESCRIZIONE	OEM
1	**60239**	Grillo zincato misura 10	F02250687R
10	**46023**	Puleggia condotta a 3 gole	G21120118R
11	**61388**	Anello 62x2	F02050392R
12	**62555**	Cuscinetto radiale a sfere 6206-2Z	F04010171R
13	**46267**	Rosetta M10 10,5x30x2,5	F01420060R
14	**46262**	Vite M10x1,5x35	F01020479R
15	**46263**	Rondella 11x35	G18701140R
16	**46264**	Rosetta M10 10,5x18x0,9	F01430023R
21	**46249**	Boccola a rullini	F04010363R
22	**46250**	Anello di tenuta	F03011069R
23	**46251**	Anello di spallamento	F04010409R
24	**46252**	Anello interno	F04100131R
25	**46253**	Asse cerniera	G21120223R
26	**46254**	Spinotto conico	G21120126R
27	**46255**	Distanziale spinotto	G21120136R
28	**46256**	Grano spinotto	G21120127R
31	**46257**	Kit cuscinetti biella interna	G21120153R

FIG.	ARTICOLO	DESCRIZIONE	OEM
32	**20062**	Ingrassatore M6x1	F01100011R
33	**62522**	Cuscinetto a rullini HK2538	F04010362R
34	**46258**	Biella reversibile	G12236640R
35	**46259**	Eccentrico cerniera	G21170020R
39	**46260**	Kit cuscinetti biella esterna	G21120154R
40	**46265**	Albero lame cerniera	G21120224R
41	**46190**	Boccola in bronzo	G21120067R
42	**46266**	Distanziale lame	G21120225R
46	**46164**	Rondella a fondello	G20970519R
47	**46163**	Anello interno	G21120137R
49	**46248**	Rondella 102x2x75,2	G20970023R
50	**61393**	Anello 75x2,5	F02050642R
51	**45612**	Lama cerniera con boccole	F21120070R
52	**45736**	Vite M 10 fi ssaggio perno	G21120071R
53	**45610**	Perno ad espansione	G21120158R
54	**45611**	Dado M 10 conico	21120068
			-

Gli articoli qui descritti, prodotti da e/o per conto di CERMAG, sono da intendersi adattabili, quindi non originali, ai marchi indicati secondo REG. CE 1400/2002
All items described here, produced by and/or on behalf of CERMAG, are to be understood as adaptable, therefore not original, to the brands indicated according to REG. EC 1400/2002

RICAMBI PER BARRE FALCIANTI GRIBALDI & SALVIA
PIECES DE RECHANGE POUR BARRES FAUCHEUSES GRIBALDI & SALVIA
SPARE PARTS OF GASPARDO MOWERS GRIBALDI & SALVIA
ERSATZTEILE FÜR MÄHBALKEN GRIBALDI & SALVIA
RECAMBIOS PARA BARRAS SEGADORAS GRIBALDI & SALVIA

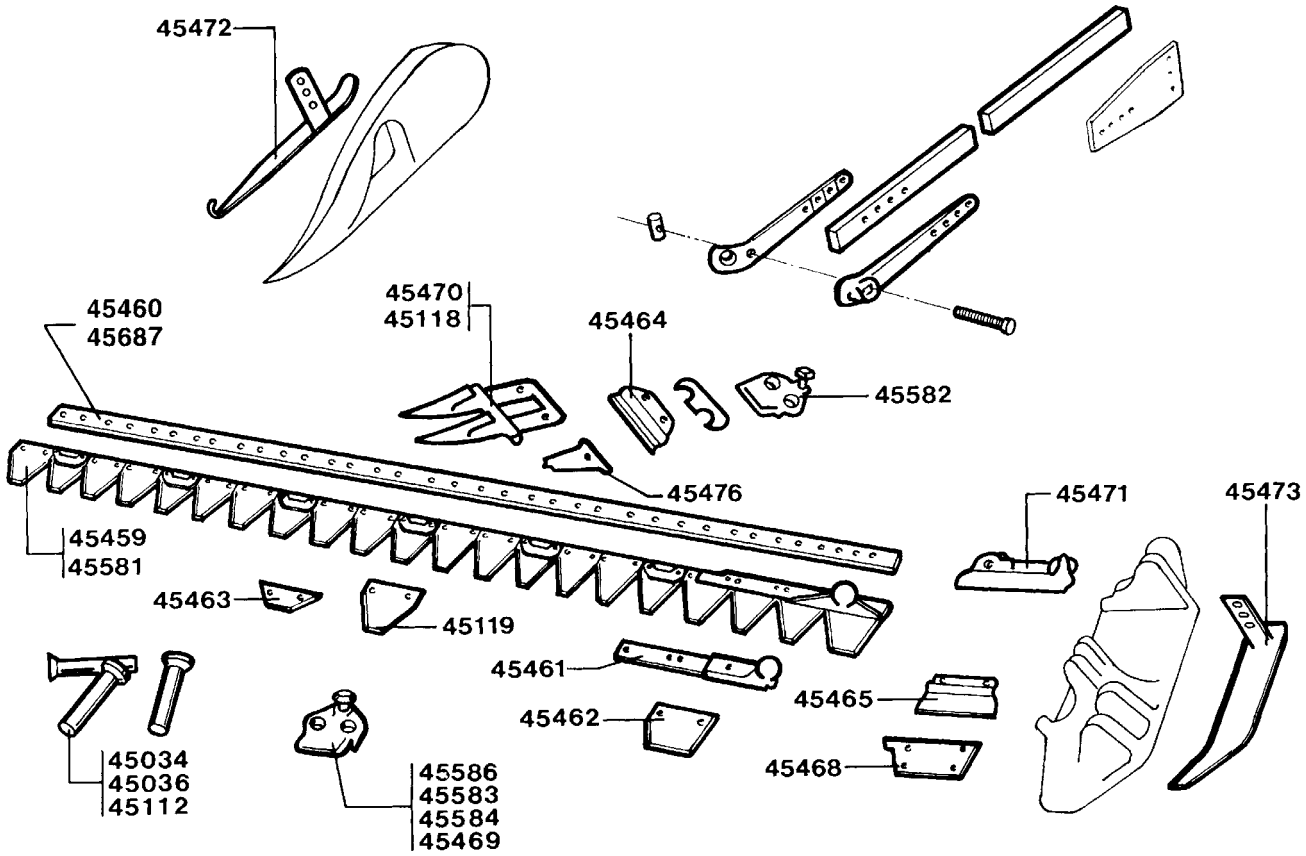

ARTICOLO	DESCRIZIONE	OEM
45459	Lama L. 152 - 20 sezioni rigate	20152
45581	Lama L. 167 - 22 sezioni rigate	22167
45460	Asta forata 20 sezioni	GS 1388
45687	Asta forata 22 sezioni	GS 1388 A
45461	Testa lama	GS 1380 A
45119	Sezione lama rigata mod. 242/S	ME 333 R
45463	Piastrina pulizia per lama	GS 1395
45476	Piastrina per dente doppio semif.	GS 1394
45471	Guida scarpa posteriore	GS 1377
45465	Guida anteriore	GS 1391
45472	Suola scarpa esterna	1396
45473	Suola scarpa interna	1389
45582	Premilama semifitto	GS 1381

ARTICOLO	DESCRIZIONE	OEM
45583	Premilama di testa normale	GS 1410 A
45469	Premilama di testa tipo nuovo	GS 1381 A
45584	Premilama fitto	GS 1382
45586	Premilama normale	GS 1410
45118	Dente doppio semifitto tipo nuovo	GS 1383 B
45470	Dente doppio fitto tipo nuovo	GS 1384 B
45036	Ribattino Ø 5,2x14 mm	—
45034	Ribattino Ø 5,2x20 mm	—
45112	Ribattino Ø 7x26 mm	—
45468	Piastra sotto guida anteriore scar.	GS 1392
45464	Piastra consumo per dente 45118	GS 1385
45462	Falsa sezione per lama	GS 1379 A

Gli articoli qui descritti, prodotti da e/o per conto di CERMAG, sono da intendersi adattabili, quindi non originali, ai marchi indicati secondo REG. CE 1400/2002
All items described here, produced by and/or on behalf of CERMAG, are to be understood as adaptable, therefore not original, to the brands indicated according to REG. EC 1400/2002

RICAMBI PER BARRE FALCIANTI GRIBALDI & SALVIA MOD. SUPERIOR 72 - ADATTABILI SLAM E IMA LA ROCCA

PIECES DE RECHANGE POUR BARRES FAUCHEUSES GRIBALDI & SALVIA MOD. SUPERIOR 72
SPARE PARTS OF GASPARDO MOWERS GRIBALDI & SALVIA MOD. SUPERIOR 72
ERSATZTEILE FÜR MÄHBALKEN GRIBALDI & SALVIA TYP SUPERIOR 72
RECAMBIOS PARA BARRAS SEGADORAS GRIBALDI & SALVIA MOD. SUPERIOR 72

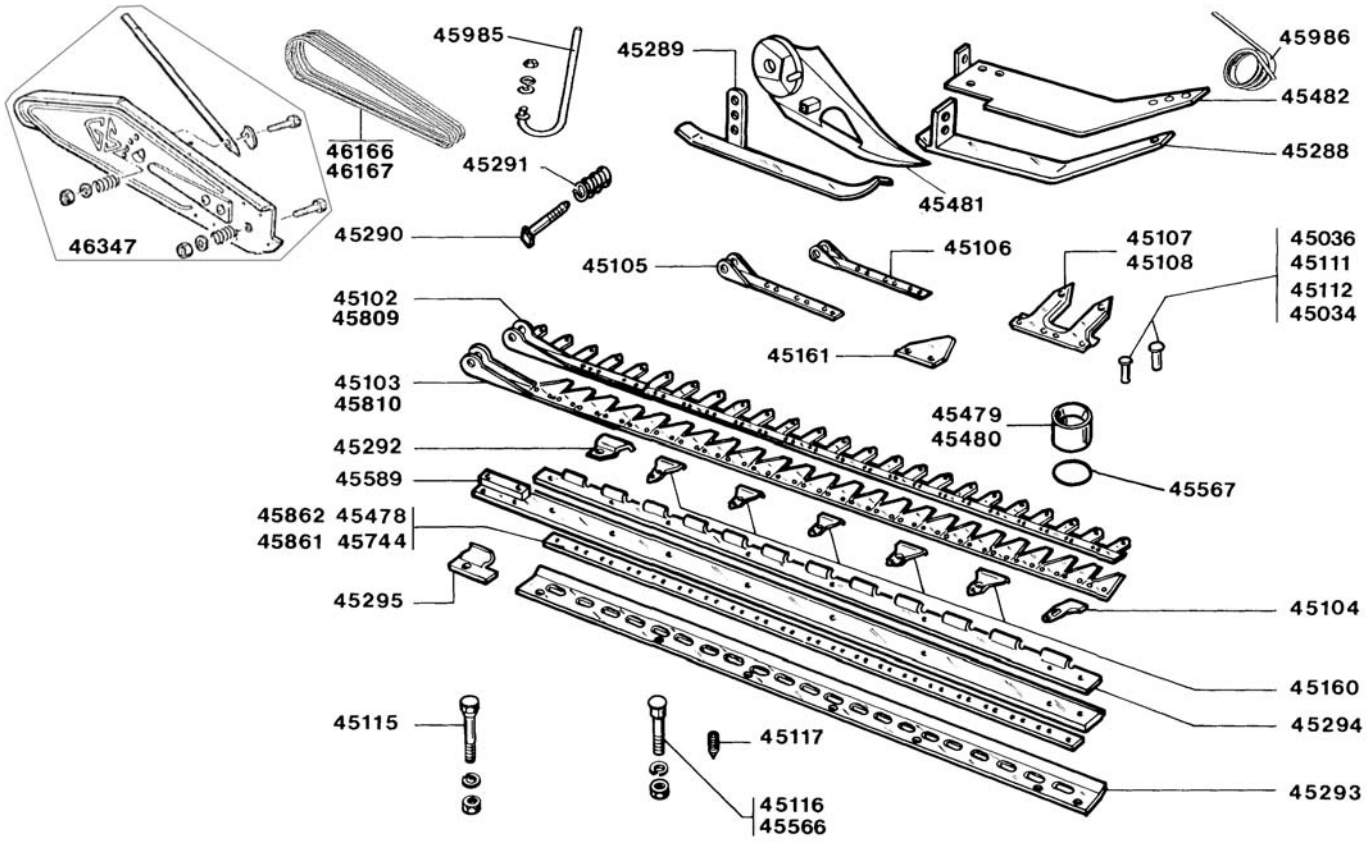

ARTICOLO	DESCRIZIONE	OEM
45034	Ribattino lama inferiore Ø 5,2 mm L. 20 mm conf. kg. 2	-
45036	Ribattino lama inferiore Ø 5,2 mm L. 14 mm conf. kg. 2	-
45102	Lama superiore (dentiera) montata con 12 denti cm. 182	016182
45103	Lama inferiore a 24 sezioni lugh. cm 182	017182
45104	Premilama terminale	028A
45105	Testa lama inferiore	017A
45106	Testa lama superiore	016A
45107	Dente paralama a doppio foro Ø 5,5 mm	088-1465
45108	Dente paralama a doppio foro Ø 7,0 mm	087
45111	Ribattino dentiera Ø 5,2 mm - L 25 mm conf. kg. 2	-
45112	Ribattino dentiera Ø 7 mm - L 26 mm conf. kg. 2	-
45115	Bullone testa conica con dado per testa lama M 12x70	08114
45116	Bullone TPSV con dado per premilama t/vecchio	093-094
45117	Grano registro premilama	8119
45160	Premilama	028
45161	Sezione lama rigata - svasata sopra 158120 V	158120V
45288	Suola interna	1422-024
45289	Suola esterna	035-8265
45290	Bullone per asse andana	26200
45291	Molla per asse andana	71-428
45985	Spartierba	033
new **46347**	Andana completa	080/C

ARTICOLO	DESCRIZIONE	OEM
45292	Premilama di testa	027
45293	Guida di consumo inferiore per barra cm. 182	29-182
45294	Guida di consumo super. per barra cm. 182	30-182
45295	Guida di testa inferiore	29/B
45478	Asta forata inferiore per 24 sezioni lungh. cm182	017B/182
45479	Boccola Ø 19 mm - Dimensioni 12x26 mm	099
45480	Boccola Ø 25 mm - Dimensioni 19x21 mm	8102
45481	Scarpa esterna Rif. 034	034-8264
45482	Scarpa interna Rif. 025	025-1423
45566	Bullone con dado per premilama t/nuovo	8267
45567	Anello paraolio per boccola 26x19,5x2,5	8100
45580	Ribattino dentiera Ø 7 mm - L. 25 mm conf. kg. 2	-
45589	Staffone da m 1,82	090/182
46183	Staffone da m 2,12	090/212
45744	Asta forata superiore 12 denti - lungh. cm. 182	016B/182
45809	Lama superiore montata (dentiera) con 14 denti - Lungh. cm. 205	016-212
45810	Lama inferiore a 28 sezioni - lungh. cm 205	017212
45861	Asta forata inferiore 28 sezioni lungh. cm 205	017B/212
45862	Asta forata superiore 14 denti lungh. cm 205	016B/212
45986	Molla torsione alza/abbassa barra	8173
46166	Cinghia SPB 2430 = 16,3 x L 2452	8198
46167	Cinghia SPB 2800 = 16,3 x L 2822	8245

Gli articoli qui descritti, prodotti da e/o per conto di CERMAG, sono da intendersi adattabili, quindi non originali, ai marchi indicati secondo REG. CE 1400/2002
All items described here, produced by and/or on behalf of CERMAG, are to be understood as adaptable, therefore not original, to the brands indicated according to REG. EC 1400/2002

RICAMBI PER BARRE FALCIANTI GRIBALDI & SALVIA MOD. SUPERIOR 394
PIECES DE RECHANGE POUR BARRES FAUCHEUSES GRIBALDI & SALVIA MOD. SUPERIOR 394
SPARE PARTS OF GASPARDO MOWERS GRIBALDI & SALVIA MOD. SUPERIOR 394
ERSATZTEILE FÜR MÄHBALKEN GRIBALDI & SALVIA TYP SUPERIOR 394
RECAMBIOS PARA BARRAS SEGADORAS GRIBALDI & SALVIA MOD. SUPERIOR 394

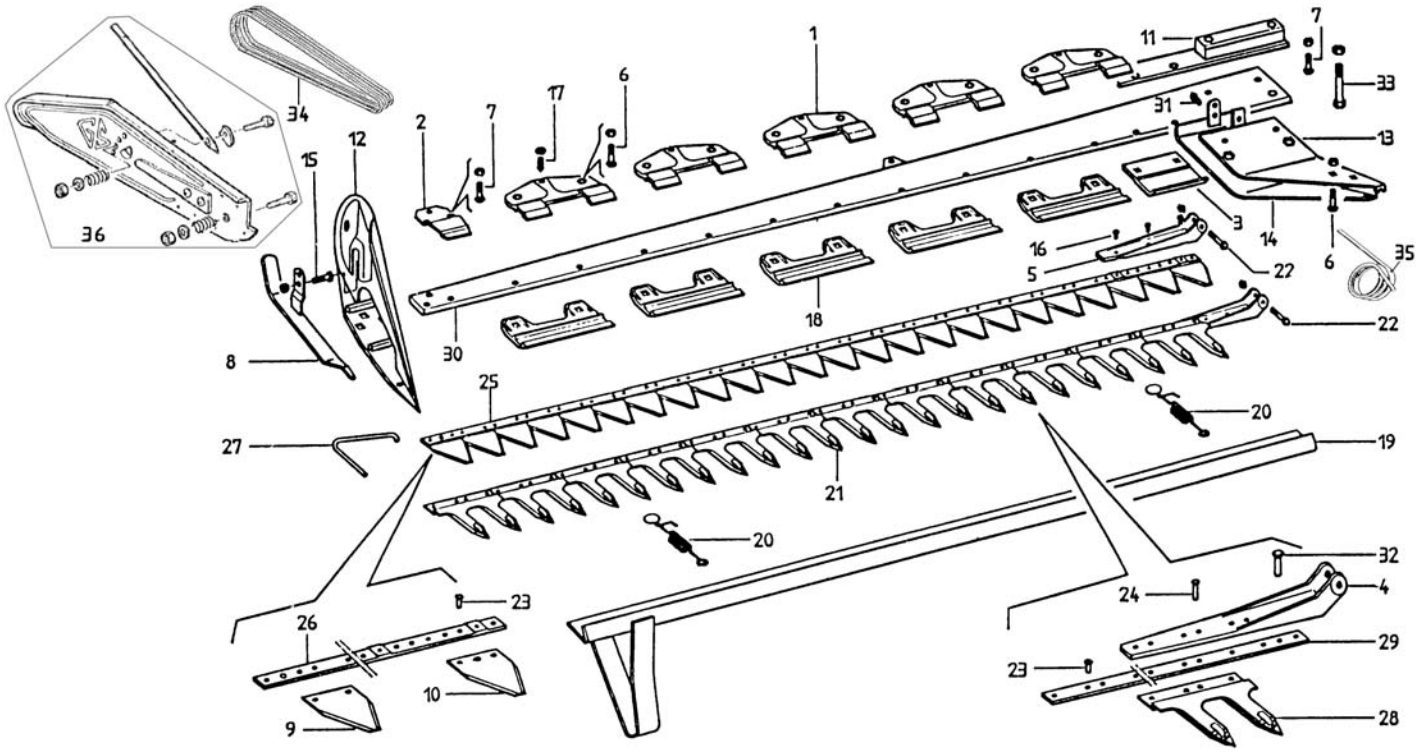

FIG.	ARTICOLO	DESCRIZIONE	OEM
1	**45811**	Premilama	14285
2	**45812**	Premilama terminale	14319
3	**45813**	Guida sottotesta	14336
4	**45105**	Testa lama inferiore	017/A
5	**45814**	Testa lama per sezioni	14294
6	**45566**	Bullone	8267
7	**45816**	Bullone	14534
8	**45817**	Suola esterna	8265
9	**45122**	Sezione lama rigata svasata sotto	14670
10	**45820**	Sezione lama rigata svasata sotto a 3 fori	14672
11	**45822**	Rinforzo	14320
12	**45823**	Scarpa esterna	14347
13	**45482**	Scarpa interna	025
14	**45288**	Suola interna	024
15	**45824**	Bullone	2014
16	**45825**	Vite	14295
17	**45826**	Grano con dado	14674
18	**45827**	Guida inferiore	14282
19	**45828**	Guaina 1,82	8229/182
20	**45829**	Molla	2031
21	**45831**	Lama a 10 denti - cm 152	14501
	45832	Lama a 12 denti - cm 182	14502
	45833	Lama a 14 denti - cm 212	14503
22	**45115**	Bullone a testa conica con dado	8114
23	**45036**	Ribattino Ø 5,2x14 mm	80513
24	**45034**	Ribattino Ø 5,2x20 mm	80522

FIG.	ARTICOLO	DESCRIZIONE	OEM
25	**45835**	Lama a 20 sezioni rigate - cm 152	14511
	45836	Lama a 24 sezioni rigate - cm 182	14512
	45837	Lama a 28 sezioni rigate - cm 212	14513
26	**45839**	Asta forata per 20 sezioni	14531
	45840	Asta forata per 24 sezioni	14532
	45841	Asta forata per 28 sezioni	14533
27	**45842**	Gancio	14296
28	**45107**	Dente doppio paralama - Foro Ø 5,5 mm	088
29	**45844**	Asta forata per 10 denti	017B/152
	45478	Asta forata per 12 denti	017B/182
	45845	Asta forata per 14 denti	017B/212
30	**45846**	Staffone cm 122	14520
	45847	Staffone cm 152	14521
	45848	Staffone cm 182	14522
	45849	Staffone cm 212	14523
31	**45850**	Vite	8259
32	**45112**	Ribattino Ø 7x26 mm	80724
33	**45851**	Bullone	091
34	**46166**	Cinghia SPB 2430 = 16,3 x L 2452	8198
	46167	Cinghia SPB 2800 = 16,3 x L 2822	8245
35	**45986**	Molla torsione alza/abbassa barra	8173
new 36	**46347**	Andana completa	080/C

Gli articoli qui descritti, prodotti da e/o per conto di CERMAG, sono da intendersi adattabili, quindi non originali, ai marchi indicati secondo REG. CE 1400/2002
All items described here, produced by and/or on behalf of CERMAG, are to be understood as adaptable, therefore not original, to the brands indicated according to REG. EC 1400/2002

Ricambi per Falciatrici
SPARE PARTS FOR POWER MOWERS

RICAMBI PER BARRE FALCIANTI GRIBALDI & SALVIA MOD. SUPERIOR 402 (DENTI SMONTABILI)
PIECES DE RECHANGE POUR BARRES FAUCHEUSES GRIBALDI & SALVIA MOD. SUPERIOR 402
SPARE PARTS OF GASPARDO MOWERS GRIBALDI & SALVIA MOD. SUPERIOR 402
ERSATZTEILE FÜR MÄHBALKEN GRIBALDI & SALVIA TYP SUPERIOR 402
RECAMBIOS PARA BARRAS SEGADORAS GRIBALDI & SALVIA MOD. SUPERIOR 402

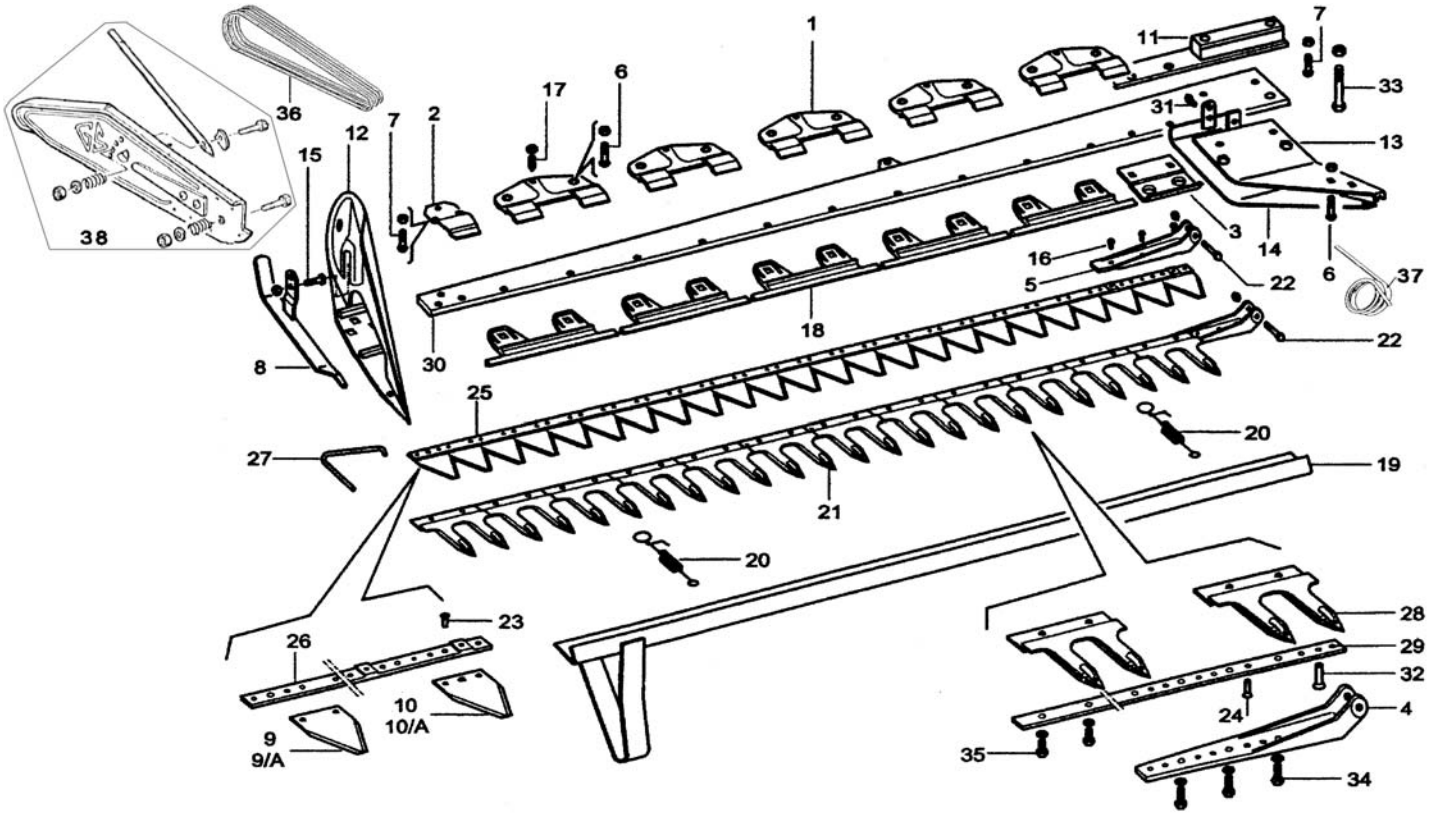

FIG.	ARTICOLO	DESCRIZIONE	OEM
1	**45811**	Premilama	14285
2	**45812**	Premilama terminale	14319
3	**46049**	Guida sottotesta	14345
4	**46050**	Testa lama per dentiera	14277
5	**45814**	Testa lama per sezioni	14294
6	**45566**	Bullone	8267
7	**45816**	Bullone	14534
8	**45817**	Suola esterna	8265
9	**45122**	Sezione lama rigata svasata sotto	14670
10	**45820**	Sezione lama rigata svasata sotto a 3 fori	14672
11	**45822**	Rinforzo	14320
12	**45823**	Scarpa esterna	14293
13	**46051**	Scarpa interna	14291
14	**45288**	Suola interna	024
15	**45824**	Bullone	2014
16	**45825**	Vite	14295
17	**45826**	Grano con dado	14674
18	**46052**	Guida inferiore	14284
19	**45828**	Guaina 1,82	8229/182
20	**45829**	Molla	2031
21	**46053**	Lama a 12 denti - cm 182 (denti smontabili)	14800
	46054	Lama a 14 denti - cm 212 (denti smontabili)	14801

FIG.	ARTICOLO	DESCRIZIONE	OEM
22	**45115**	Bullone a testa conica con dado	8114
23	**45036**	Ribattino Ø 5,2x14 mm	-
24	**45034**	Ribattino Ø 5,2x20 mm	-
25	**45836**	Lama a 24 sezioni rigate - cm 182	14512
	45837	Lama a 28 sezioni rigate - cm 212	14513
26	**45840**	Asta forata per 24 sezioni	14532
	45841	Asta forata per 28 sezioni	14533
27	**45842**	Gancio	14296
28	**46032**	Dente doppio	14089
29	**46055**	Asta forata per 12 denti	14802
	46056	Asta forata per 14 denti	14803
30	**46057**	Staffone cm 182	14804
	46058	Staffone cm 212	14805
31	**45850**	Vite	8259
32	**45112**	Ribattino Ø 7x26 mm	80724
33	**45851**	Bullone	091
34	**46059**	Vite 8x16 mm con rondella	14921
35	**46060**	Vite 8x12 mm con rondella	14922
36	**46166**	Cinghia SPB 2430 = 16,3 x L 2452	8198
37	**45986**	Molla torsione alza/abbassa barra	8173
new 38	**46347**	Andana completa	080/C

Gli articoli qui descritti, prodotti da e/o per conto di CERMAG, sono da intendersi adattabili, quindi non originali, ai marchi indicati secondo REG. CE 1400/2002
All items described here, produced by and/or on behalf of CERMAG, are to be understood as adaptable, therefore not original, to the brands indicated according to REG. EC 1400/2002

RICAMBI PER BARRE FALCIANTI GRIBALDI & SALVIA GRUPPO TRASMISSIONE
PIECES DE RECHANGE POUR BARRES FAUCHEUSES GRIBALDI & SALVIA - GROUPE TRANSMISSION
SPARE PARTS OF GASPARDO MOWERS GRIBALDI & SALVIA - TRANSMISSION GROUP
ERSATZTEILE FÜR MÄHBALKEN GRIBALDI & SALVIA - ÜBERTRAGUNGSGRUPPE
RECAMBIOS PARA BARRAS SEGADORAS GRIBALDI & SALVIA - GRUPO TRANSMISIÓN

new

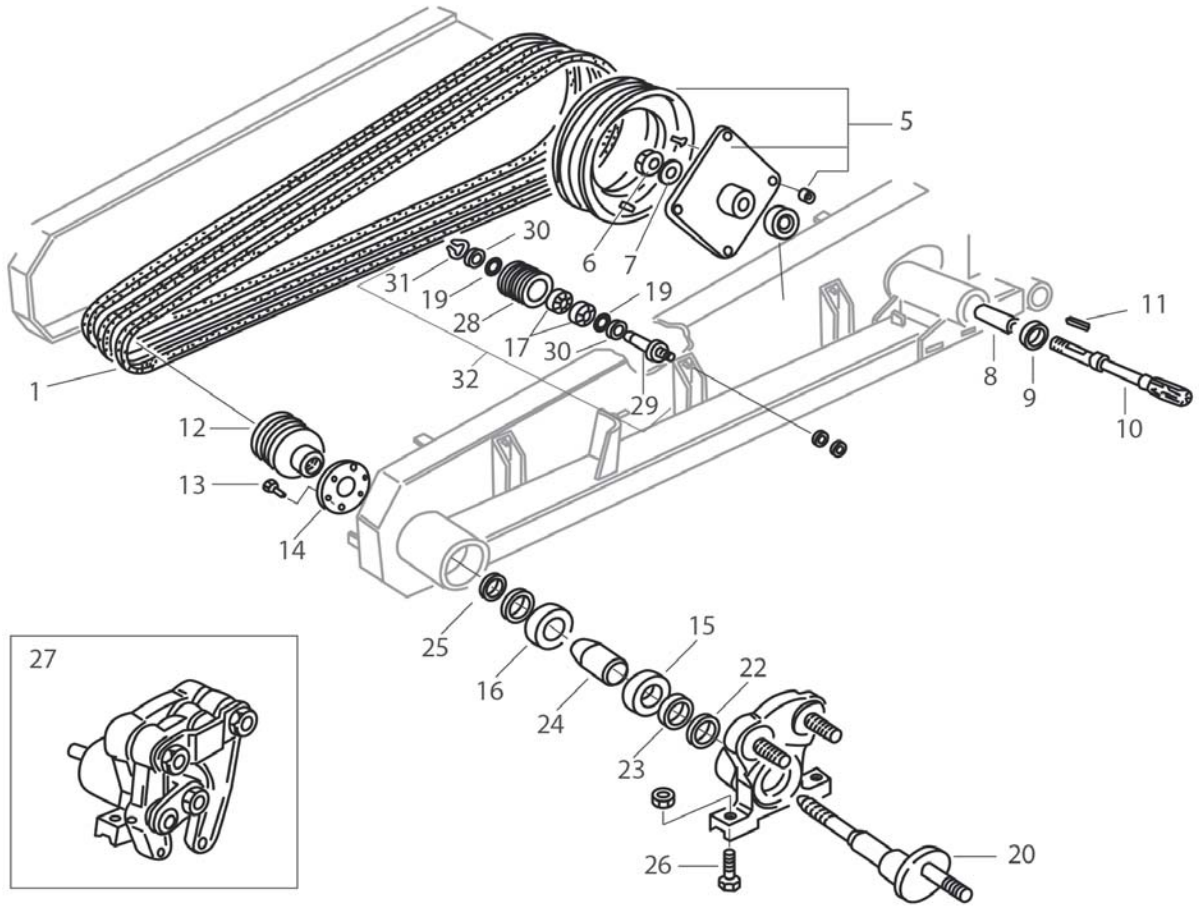

FIG.	ARTICOLO	DESCRIZIONE	OEM
1	**46166**	Cinghie	8198
	46167	Cinghie CL	8245
	64306	Cinghie Micro	39001
5	**46297**	Puleggia completa	8223
6	**46298**	Dado	086
7	**46299**	Rondella	8221
8	**46300**	Distanziale	080/A
9	**63878**	Cuscinetto	081
10	**46301**	Albero	083
11	**46302**	Chiavetta	082
12	**46303**	Puleggia	14144
13	**46304**	Vite	26149
14	**46305**	Flangia	26150
15	**46306**	Cuscinetto	8131
16	**63879**	Cuscinetto	14400
17	**63865**	Cuscinetto	8194
19	**46307**	Anello di tenuta	8195

FIG.	ARTICOLO	DESCRIZIONE	OEM
20	**46308**	Albero	8130
22	**46309**	Anello	81656
23	**46310**	Anello	8157
24	**46311**	Distanziale	14132
25	**46312**	Anello	8170
26	**45851**	Bullone	091
27	**46313**	Corpo centrale completo	14158
28	**46314**	Rullo nudo	8214
29	**46315**	Perno	8187
30	**46316**	Anello	8196
31	**46318**	Anello d.19	8197
32	**46317**	Rullo completo	8184

Gli articoli qui descritti, prodotti da e/o per conto di CERMAG, sono da intendersi adattabili, quindi non originali, ai marchi indicati secondo REG. CE 1400/2002
All items described here, produced by and/or on behalf of CERMAG, are to be understood as adaptable, therefore not original, to the brands indicated according to REG. EC 1400/2002

Ricambi per Falciatrici
SPARE PARTS FOR POWER MOWERS

RICAMBI PER BARRE FALCIANTI GRIBALDI & SALVIA GRUPPO BIELLISMO
PIECES DE RECHANGE POUR BARRES FAUCHEUSES GRIBALDI & SALVIA - KIT BIELLE
SPARE PARTS OF GASPARDO MOWERS GRIBALDI & SALVIA - CONNECT. KIT ROD
ERSATZTEILE FÜR MÄHBALKEN GRIBALDI & SALVIA - ANSCHLUSSSATZ STANGE
RECAMBIOS PARA BARRAS SEGADORAS GRIBALDI & SALVIA - KIT BIELA

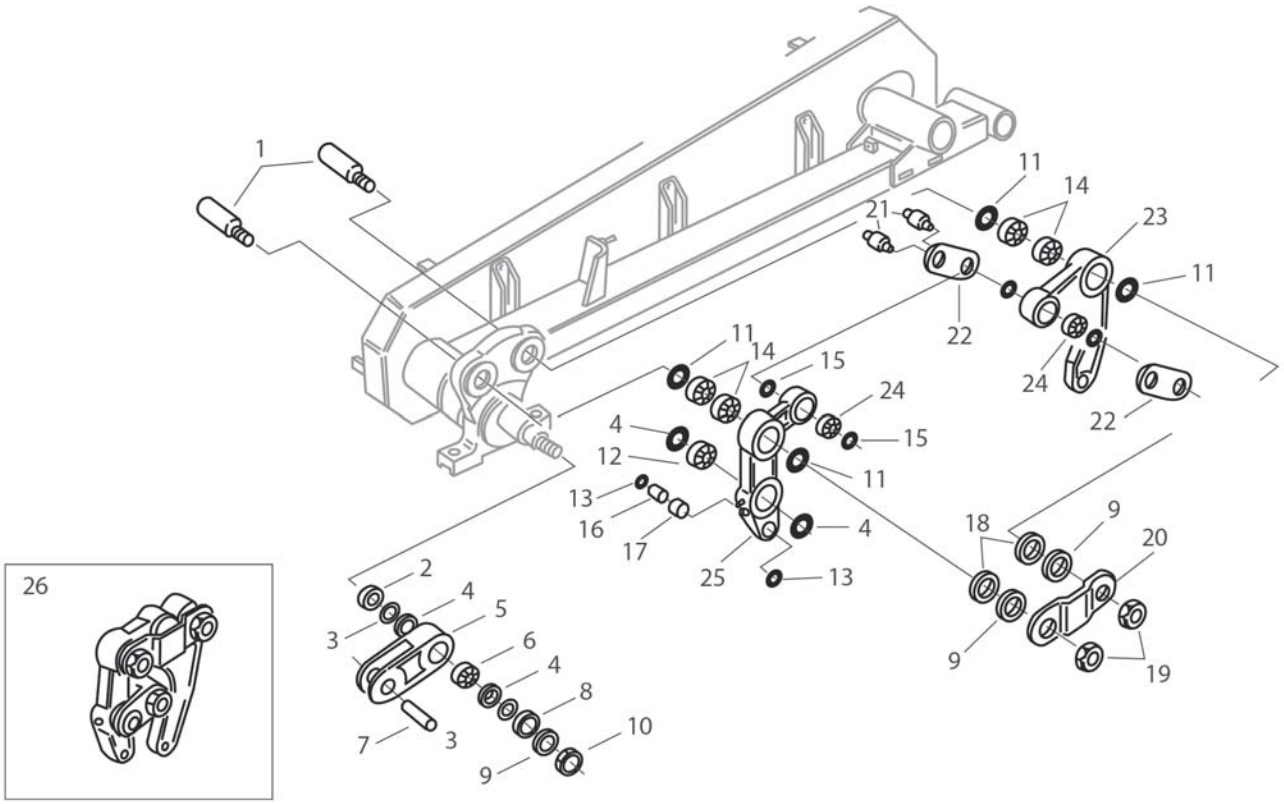

FIG.	ARTICOLO	DESCRIZIONE	OEM
1	**46319**	Perno	8160
2	**46320**	Distanziale	064
3	**46321**	Rondella	010
4	**46322**	Anello di tenuta	8104
5	**46323**	Biella	011
6	**46324**	Cuscinetto	097
7	**46325**	Perno	8105
8	**46326**	Distanziale	077
9	**46327**	Anello	018
10	**46328**	Dado	031
11	**46329**	Anello di tenuta	8100
12	**46330**	Cuscinetto	097/A
13	**45567**	Anello paraolio per boccola 26x19,5x2,5	009
14	**46331**	Cuscinetto	095
15	**46332**	Anello	098
16	**45479**	Boccola	099
17	**45480**	Boccola	14337

FIG.	ARTICOLO	DESCRIZIONE	OEM
18	**46333**	Anello	8152
19	**46334**	Dado	8263
20	**46335**	Staffa	8266
21	**46336**	Perno	8164
22	**46338**	Piastra	015
23	**46337**	Leva	006
24	**46339**	Cuscinetto	096
25	**46340**	Leva	005
26	**46341**	Biellismo completo	8217

Gli articoli qui descritti, prodotti da e/o per conto di CERMAG, sono da intendersi adattabili, quindi non originali, ai marchi indicati secondo REG. CE 1400/2002
All items described here, produced by and/or on behalf of CERMAG, are to be understood as adaptable, therefore not original, to the brands indicated according to REG. EC 1400/2002

RIEPILOGO SEZIONI LAME MOTOFALCIATRICI E BARRE FALCIANTI
SECTIONS LAMES POUR FAUCHEUSES
SUMMARY KNIVES FOR POWER AND TRACTORS MOWERS
ZUSSAMENFASSUNG QUERSCHNITTE VON MOTOR MÄNMASCHINENKLINGEN UND MÄHBALKEN
RECAPITULACIÓN SECCIONES CUCHILLAS MOTOSEGADORAS BARRAS SEGADORAS

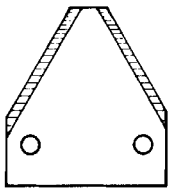
FIG. 1

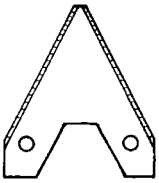
FIG. 2

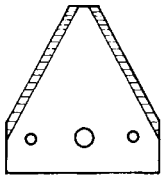
FIG. 3

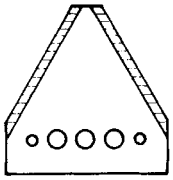
FIG. 4

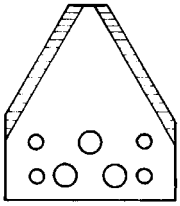
FIG. 5

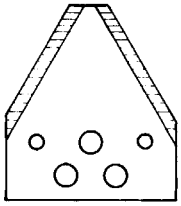
FIG. 6

SEZIONE LAMA
TIPO LARGO (mm 76 - 3'')

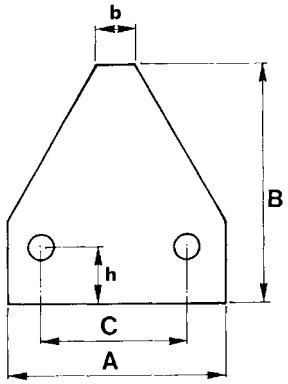

ARTICOLO	FIG.	A mm	B mm	C mm	b mm	h mm	Sp mm	FORI Ø mm	FORI N°	TIPO	APPLICAZIONI
45747	4	76	80	51,5	16	15	2	5,5	5	Rigata	AEBI - RAPID (DIN 80 - 5 fori)
45278	1	76	81	51	15,5	16	2	5,5	2	Rigata	VALPADANA
45126	1	76	81	51,5	15,5	16	2	5,5	2	Rigata	GASPARDO (20800064) - AEBI - RAPID (DIN 80)
45119	1	76	81	52,5	15,5	16	2	5,5	2	Rigata	GRIBALDI & SALVIA (902) - LAVERDA (443003)
45853	2	76	75	51	15,5	16	2	5,5	2	Rigata svasata sotto	BERTOLINI - VALPADANA - SEP
45001	2	76	81	51	15,5	16	2	5,5	2	Rigata	BCS - GRILLO - BERTOLINI - NIBBI - BEDOGNI - SEP (212 F)
45852	2	76	81	51	15,5	16	3	5,5	2	Rigata	BCS - GRILLO - BERTOLINI - NIBBI - BEDOGNI - SEP (212 F-3mm)
45820	3	76	88	52,5	17	15	3	5,5	3	Rigata svasata sotto	GRIBALDI & SALVIA (14672)
45122	1	76	88	52,5	17	16	3	5,5	2	Rigata svasata sotto	GASPARDO (21120065)
45590	1	76	88	52,5	17	16	3	6,25	2	Rigata svasata sotto	GASPARDO (21120243)
45161	1	76	89	52,5	17	15	3	5,5	2	Rigata svasata sopra	GRIBALDI & SALVIA (GS 036 - 158120V)
45789	5	76	90	SPECIALE A 7 FORI						Rigata	BCS 27096
46107	6	76	90	SPECIALE A 5 FORI						Rigata	BCS 28096


FIG.1 **FIG.2**

SEZIONE LAMA
TIPO STRETTO (mm 51 - 2'')

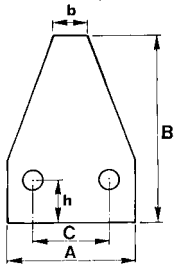

ARTICOLO	FIG.	A mm	B mm	C mm	b mm	h mm	Sp mm	FORI Ø mm	FORI N°	TIPO	APPLICAZIONI
45746	1	51	74	30,8	11	10	2,5	5,5	2	Rigata svasata sotto	BCS BERTOLINI - GRILLO SEP (D2001 - Altezza 74)
45857	1	51	76	30,8	11	9	2	7	2	Rigata svasata sotto	BCS 56350696
45565	2	51	76	30,8	16	9	2	5,5 12	3	Rigata svasata sotto	BCS (Barra Europa) 56359015 SEP
45626	2	51	76	30	16	9	2	5,5 12	3	Liscia svasata sotto	BCS (Barra Europa) 590016L
46211	1	50,5	88	30,8	16	21	2,5	6,5	2	Rigata sotto	BCS LASER 56358716
45060	1	51	80	30,8	11	15	2,5	5,5	2	Rigata	BCS - BERTOLINI SEP (D 2001)
45688	1	51	80	30,8	11	15	3	6,25	2	Rigata	APPLICAZIONI VARIE
45646	2	51	80	30,8	11	15	2,5	5,5 12	3	Rigata svasata sotto	BCS - BERTOLINI SEP (D 2002 - 3 fori)
45647	1	51	80	30,8	11	15	2,5	5,5	2	Liscia	BCS - BERTOLINI SEP (D 2001 - liscia)
45858	1	51	84	30,8	11	19	3	5,5	2	Rigata	CAVALLI 3550
45854	2	50,8	84	30,8	11	19	2,5	5,5 12	3	Rigata	CAVALLI 2148
45937	2	51	80	30,8	11	15	2,5	5,5 12	3	Rigata	BCS - BERTOLINI SEP (D 2002 - 3 fori)

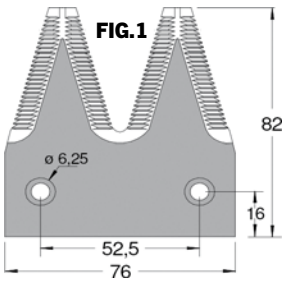

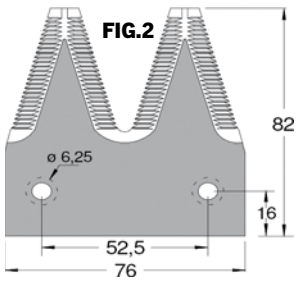

ARTICOLO	FIG.	Sp mm	TIPO	APPLICAZIONI
46217	1	2,7	Rigata svasata sopra	GASPARDO (OEM 13013540)
46218	2	2,7	Rigata svasata sotto	GASPARDO (OEM 13013550)

Gli articoli qui descritti, prodotti da e/o per conto di CERMAG, sono da intendersi adattabili, quindi non originali, ai marchi indicati secondo REG. CE 1400/2002
All items described here, produced by and/or on behalf of CERMAG, are to be understood as adaptable, therefore not original, to the brands indicated according to REG. EC 1400/2002

Ricambi per Falciatrici
SPARE PARTS FOR POWER MOWERS

RIEPILOGO RIBATTINI PER FISSAGGIO SEZIONI LAME
RIVETS POUR FIXATION LAMES - SUMMARY OF RIVETS FOR FIXING BLADE SECTIONS -
NIETEN ZUR BEFESTIGUNG DER MESSERQUERSCHNITTE - RECAPITULACIÓN REMACHES PARA FIJACIÓN SECCIONES CUCHILLAS



Confezioni da 2 kg

ARTICOLO	Ø mm	LUNGHEZZA mm	ARTICOLO	Ø mm	LUNGHEZZA mm
45036	5,25	14	**45617**	6	13
45636		16	**45618**		19
45035		18	**46181**	6,5	13
45034		20	**46182**		16
45679		22	**45580**	7	20
45111		25	**45112**		26

RIEPILOGO DENTI PER MOTOFALCIATRICI - MINIFALCIATRICI E BARRE FALCIANTI
DOIGTS POUR FAUCHEUSES
SUMMARY FINGERS FOR POWER MOWERS - TRACTOR MOWERS
ZUSAMMENFASSUNG - MAHFINGER FÜR MOTOR MÄHMASCHINEN, MINI-MÄHMASCHINEN, MÄHBALKEN
RECAPITULACIÓN DIENTES PARA MOTOSEGADORAS - MINISEGADORAS - BARRAS SEGADORAS

DISEGNO 1



DISEGNO 1a



DISEGNO 2



DISEGNO 3



DISEGNO 4



DISEGNO 5



DISEGNO 6



DISEGNO 7



DISEGNO 8



ARTICOLO	APPLICAZIONI	OEM	NOTE	DISEGNO
45004	BCS	590.27624.5	Semifitto - Interasse fori 50 mm	1 - 1a
	SEP	205.097	Semifitto - Interasse fori 50 mm	
	BERTOLINI	58.2688	Semifitto - Interasse fori 50 mm	
	BEDOGNI	4216-A	Semifitto - Interasse fori 50 mm	
45005	BCS	590.27622.3	Fitto - Interasse fori 38 mm	1
	SEP	206.772	Fitto - Interasse fori 38 mm	
	BERTOLINI	58.2689	Fitto - Interasse fori 38 mm	
	BEDOGNI	12296F	Fitto - Interasse fori 38 mm	
45643	BCS	590.27626.0	Mietilega	1
45118	GRIBALDI & SALVIA	GS 1383 B	Semifitto	1
45470	GRIBALDI & SALVIA	GS 1384 B	Fitto	1
45568	GASPARDO	20820018	Tipo largo M12	1
45127	GASPARDO	20800040	Semifitto	1
45491	GASPARDO	20800028	Fitto	1
45521	LAVERDA	443007	Semifitto	1
45107	GRIBALDI & SALVIA	088	Dente paralama a 4 fori Ø 5,5 mm	2
	GASPARDO	21120066	Dente paralama a 4 fori Ø 5,5 mm	
45108	GRIBALDI & SALVIA	087	Dente paralama a 4 fori Ø 7 mm	2
	GASPARDO	21120260	Dente paralama a 4 fori Ø 7 mm	
46032	GRIBALDI & SALVIA	14089	Dente doppio a 2 fori filettati	8
	GASPARDO	13013270	Dente doppio a 2 fori filettati	
45597	GASPARDO	21120268	Normale foro Ø 6,25 mm (a 4 fori)	2
45086	MULCHING	10617	Semifitto	3
45564	BCS	565.50648	Tipo EUROPA doppio	4
45641	BCS	590.27623.4	Semplice	5
45642	MULCHING	74.1681 - 580.20189	Semplice	6
45625	BCS	565.50649	Tipo EUROPA singolo	7

Gli articoli qui descritti, prodotti da e/o per conto di CERMAG, sono da intendersi adattabili, quindi non originali, ai marchi indicati secondo REG. CE 1400/2002
All items described here, produced by and/or on behalf of CERMAG, are to be understood as adaptable, therefore not original, to the brands indicated according to REG. EC 1400/2002

COLTELLI PER FALCIATRICI ROTATIVE

COUTEAUX POUR FAUCHEUSES ROTATIVES - ROTARY MOWER BLADES - MESSER FÜR KREISELMÄHER - LAMA PARA SEGADORAS ROTATIVAS

TIPO DIRITTO

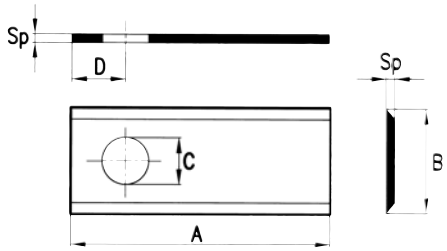

ARTICOLO	DIMENSIONI mm					FALCIATRICI
	A	B	Ø C	D	SP.	
45492	88	40	19	20	3	FAHR 1.1019.010.271.20 - ZWEEGERS PZ MT 52/S CLAAS - BAUTZ 977516.0 - FELLA 477.741 KRONE 4.143.149.0 - NIEMEYER 11065 RASSPE RS 15.01.331 WELGER 3202.01.03.46 - LINCE
45987	94	40	16,25	-	3	KUHN 561.500.00 - NEW HOLLAND 27423-549757
45697	94	40	19	20	3	FAHR 1.1012.030.115.00 - FELLA 477.762 - 116.956 CLAAS 978.186.0 - BCS - LINCE - MORRA GALFRÈ - BELLON - MARANGON
45526	96	40	19	20	3	BCS - CLAAS 978.241.3 - FAHR 1.1012.030.115 / 06561542 - RADURA 200133-NIEMEYER 570.404 - GALFRE' - IHC (JCASE) 1133936R1 - FELLA 477.740 / 116954 - WELGER 09821506.00 - FERENDLOSE 00011054 - POTTINGER 7006165.0 / 434991 - SWEEGERS / PZ MT452S
45527	98	40	19	20	3	FAHR - FORT 98D - MORRA - MARANGON 98D AMA - BCS 58029045 - FARENDLÖSE 00.11.069
45988	100	40	19	-	3	MORRA 98/D - MARANGON 98/D
45989	105	48	21	-	3	ZWEGGERS / PZ - CM15 - HAGEDOM 1.4.7040
45990	108	40	19	-	3	MORRA 108/D
46065	108	40	19	-	4	GALFRÈ
45528	108	47	21	25	3	GALFRÈ 108 D - ZWEEGEN CM 15 - BELLON - MARANGON
46066	108	48	19	-	4	FORTSCHRITT 0310.4179.504
45991	123	45	18,2	-	4	KUHN 564.512..10

TIPO PIEGATO

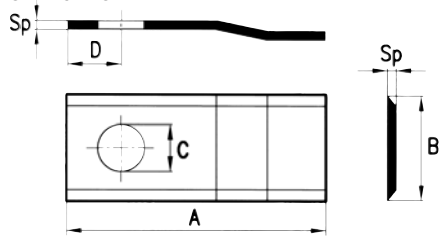

ARTICOLO	DIMENSIONI mm					FALCIATRICI
	A	B	Ø C	D	SP.	
45529	88	40	19	20	3	LINCE - SUPERTINO BBP
45698	94	40	19	20	3	FAHR 1.1017.010.153.22 - KASSPE - FELLA MORRA - BELLON - MARANGON - NIEMEYER
45530	96	40	19	20	3	BCS - FAHR 1.1017.010.153.00 - ZWEEGERS TT 97
45531	98	40	19	20	3	MORRA - GALFRÈ - FORT - FAHR - AMA - MARANGON
45551	108	47	21	25	3	GALFRÈ 108P NH 495.807 - BELLON
45992	119	50	21	-	4	POTTINGER 434122

TIPO ELICOIDALE

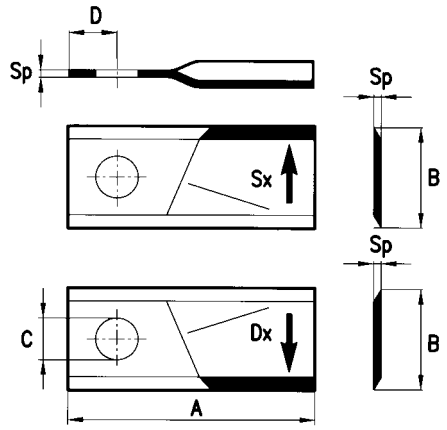

ARTICOLO	DIMENSIONI mm					FALCIATRICI	
	A	B	Ø C	D	SP.		
45600	90	40	19	20	3	WELGER / 0982.15.09.00	Dx
45601						WELGER / 0982.15.08.00	Sx
45718	94	47	19	18,5	3	ZWEEGERS TF 70 - NIEMEYER	Dx
45798						ZWEEGERS TF 71 - NIEMEYER	Sx
45750	94	48	19	20	4	BCS 580.31192	Dx
45751						BCS 580.31193	Sx
46001	96	48	19	-	4	FAHR 1650.3465	Dx
46002						FAHR 1650.3464	Sx
45864	98	48	19	20	4	FELLA 121712 - BCS 58036090	Dx
45865						FELLA 121713 - BCS 58036091	Sx
45598	100	40	19	20,5	3	BCS 580290955 - GRIBALDI & SALVIA 26013	Dx
45599						BCS 580290966 - GRIBALDI & SALVIA 26013	Sx
45866	100	48	19	20	3	CLAAS 904177.6 - GRIBALDI & SALVIA	Dx
45867						CLAAS 904178.6 - GRIBALDI & SALVIA	Sx
46067	100	48	19	19	4	FORTSCITT 0300.3238/3246 - CLASS 949241.1/42.1 - G.SALVIA 121712/13 SP	Dx
46068						FORTSCITT 0300.3238/3246 - CLASS 949241.1/42.1 - G.SALVIA 121712/13 SP	Sx
46003	100	48	21	-	4	MARANGON 100 MER	Dx
46004						MARANGON 100 MEL	Sx
46069	105	48	19	-	3	ZWEEGERS DN 382/383 - CM 137/138	Dx
46070						ZWEEGERS DN 382/383 - CM 137/138	Sx
45868	110	49	21	20	3	COMER 04047015-GASPARDO-MARANGON-GALFRÈ-OLM-OTMA	Dx
45869						COMER 04047016-GASPARDO-MARANGON-GALFRÈ-OLM-OTMA	Sx
46005	110	50	22,75	-	4	NEW HOLLAND 09847683	Dx
46006						NEW HOLLAND 09847684	Sx
46073	112	48	19	-	4	FELLA 123.706/707	Dx
46074						FELLA 123.706/707	Sx
46188	115	48	19	-	4	CLAAS 952.042.0	Dx
46189						CLAAS 952.043.0	Sx
45537	120	49	18,5	21,5	4	VICON 58700 - JOHN DEERE CC21781 - NEW HOLLAND 784221	Dx
45538						VICON 58699 - JOHN DEERE CC21780 - NEW HOLLAND 784220	Sx
46007	176	50	20,5	-	4	BCS 56419369	Dx
46008						BCS 56419783	Sx

Gli articoli qui descritti, prodotti da e/o per conto di CERMAG, sono da intendersi adattabili, quindi non originali, ai marchi indicati secondo REG. CE 1400/2002
All items described here, produced by and/or on behalf of CERMAG, are to be understood as adaptable, therefore not original, to the brands indicated according to REG. EC 1400/2002

Ricambi per Falciatrici
SPARE PARTS FOR POWER MOWERS

TIPO ELICOIDALE

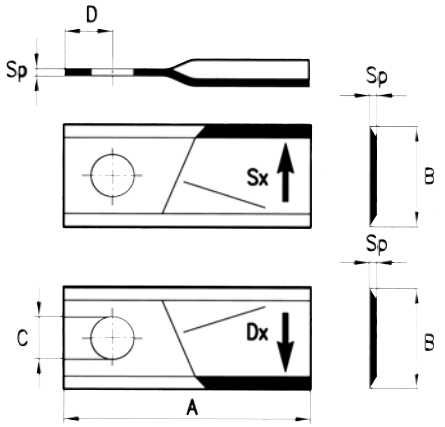

ARTICOLO	A mm	B mm	Ø C mm	D mm	SP mm	FALCIATRICI	
45533	93	40	16	19	3	KUHN / 561.513.10 - JOHN DEERE / POTTINGER - NEW HOLLAND - SOMECA	Destro
45534						KUHN / 561.512.00 - JOHN DEERE / POTTINGER - NEW HOLLAND - SOMECA	Sinistro
45535	95	45	16,25	21	3,5	KUHN / 561.512.10 - JOHN DEERE / cc 19333 - cc 20501 - FORD / 766 726	Destro
45536						KUHN / 561.513.10 - JOHN DEERE / cc 19336 - cc 20500 - FORD / 766 727	Sinistro
45699	98	46	16,25	20	3,5	FORT - MORRA 40490005	Destro
45700						FORT - MORRA 40490006	Sinistro
45993	105	48	21	-	4	MARANGON	Destro
45994						MARANGON	Sinistro
45741	107	45	18,2	20	4	FORD 853819 - KUHN 55903210 NEW HOLLAND	Destro
45863						FORD 853820 - KUHN 55903310 NEW HOLLAND	Sinistro
45995	107	45	21	-	4	BELLON 559032010/21 - 1832533	Destro
45996						BELLON 559033310/21 - 1832532	Sinistro
46075	108	48	19	-	3	GALFRE' 108 EL	Destro
46076						GALFRE' 108 EL	Sinistro
46077	108	48	19	-	4	FORTSCRITT 0301.5161/5145 - GALFRE'	Destro
46078						FORTSCRITT 0301.5161/5145 - GALFRE'	Sinistro
46079	108	48	21	-	3	GALFRE' 108 EL	Destro
46080						GALFRE' 108 EL	Sinistro
46207	108	48	21	-	4	GALFRE' 02.0012.0013.00	Destro
46208						GALFRE' 02.0012.0012.00	Sinistro
45997	116	45	18,25	-	4	KUHN 559.060.00	Destro
45998						KUHN 559.061.00	Sinistro
45999	123	45	18,25	-	4	KUHN 564.513.00 - CLAAS 1045550	Destro
46000						KUHN 564.512.00 - CLAAS 1045560	Sinistro
46227	126	48	20,25 x 23	-	4	KVERNELAND 56110400 - 59782000 KUHN 56110400	Destro
46228						KVERNELAND 56110900 - 56781000 KUHN 56110900	Sinistro

TIPO CURVO

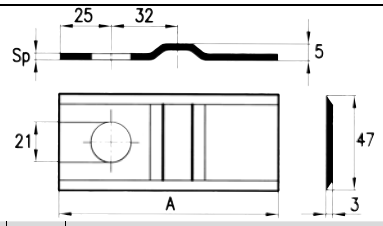

ARTICOLO	A mm	Sp mm	FALCIATRICI
45532	106	3	KRONE 4-143-2370 - BELLON - SEKO ZWEEGERS PZ: 120/105 - RZS 165 - PÜTTINGER
45870	108	3	MARANGON - ZWEEGERS 120/108 PZ Curva
46081	108	4	MARANGON

TIPO SPECIALE

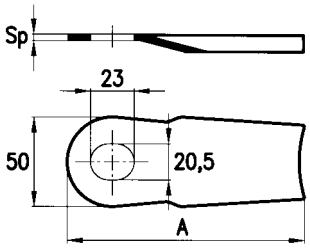

ARTICOLO	A mm	Sp mm	FALCIATRICI
45872	130	4	TAARUP CORTA - KUHN 56110300 - ABBRIATA - SLAM - TONUTTI

PIASTRE PORTACOLTELLO

SUPPORT DE COUTEAUX - BLADE HOLDER - MESSERTRÄGER - PATINES PORTA CUCCHILLA

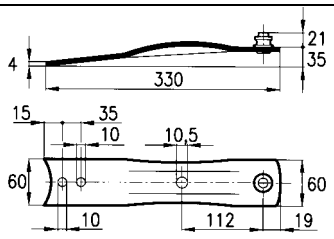

ARTICOLO	PIASTRA TIPO	OEM BELLON
45873	Bellon 170	0300363

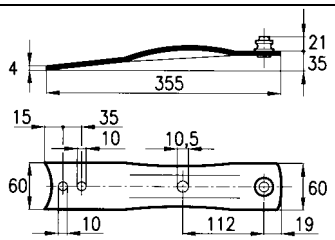

ARTICOLO	PIASTRA TIPO	OEM BELLON
45874	Bellon 190	0300163

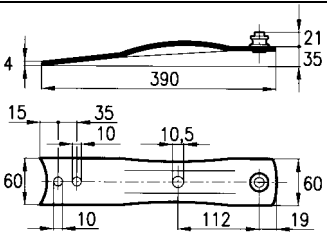

ARTICOLO	PIASTRA TIPO	OEM BELLON
45875	Bellon 210	0300463

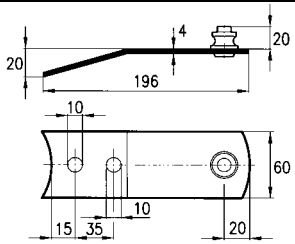

ARTICOLO	PIASTRA TIPO	OEM BELLON
45876	Bellon 135	0300263

Gli articoli qui descritti, prodotti da e/o per conto di CERMAG, sono da intendersi adattabili, quindi non originali, ai marchi indicati secondo REG. CE 1400/2002
All items described here, produced by and/or on behalf of CERMAG, are to be understood as adaptable, therefore not original, to the brands indicated according to REG. EC 1400/2002

segue PIASTRE PORTACOLTELLO
SUPPORT DE COUTEAUX - BLADE HOLDER - MESSERTRÄGER - PATINES PORTA CUCCHILLA

Piastra tipo Claas 1° tipo
OEM Claas:
9210650

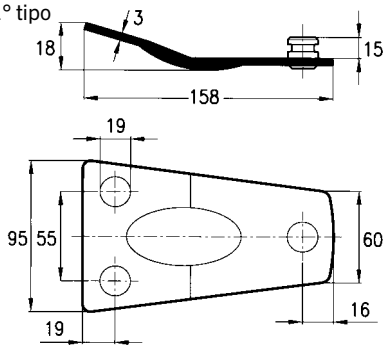

ARTICOLO **45877**

Piastra tipo Claas 2° tipo
OEM Claas:
9472471

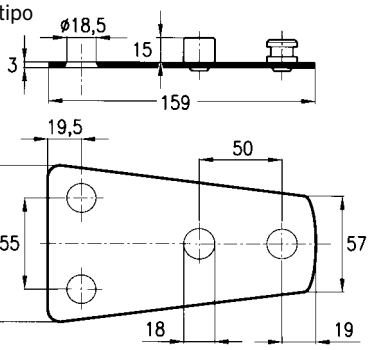

ARTICOLO **45878**

Piastra tipo Fahr, Fort, Khun
OEM Fahr:
06563514

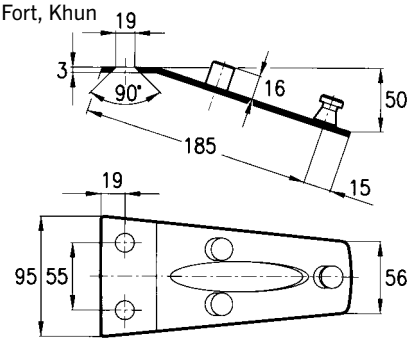

ARTICOLO **45539**

Piastra tipo Fahr
OEM Fahr:
110170105500 -
16500771

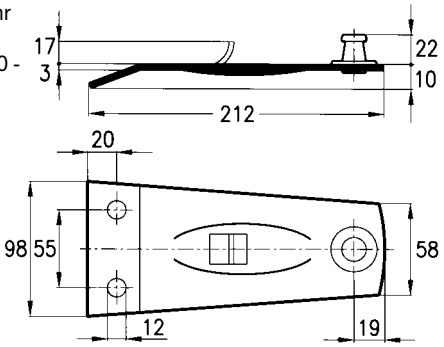

ARTICOLO **45879**

Piastra tipo Fella
OEM Fella:
121879

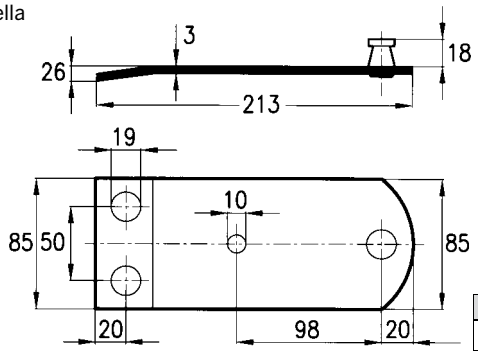

ARTICOLO **45880**

Piastra tipo Fella
OEM Fella:
122113

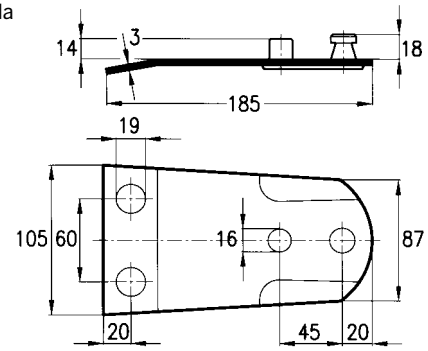

ARTICOLO **45881**

Piastra tipo Fort e Ama
OEM Fort:
64602001
OEM Ama:
601/913

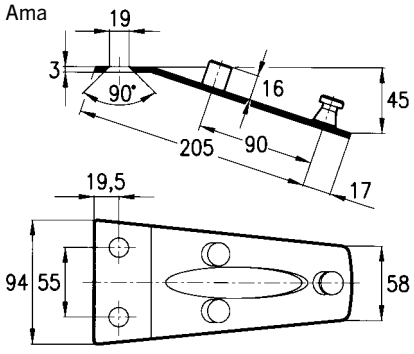

ARTICOLO **45882**

Piastra tipo Galfré 165
Vecchio modello
OEM Galfré:
111165

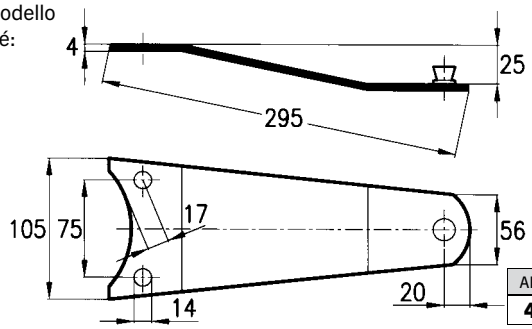

ARTICOLO **45603**

Piastra tipo Galfré 185
Nuovo modello
OEM Galfré:
111185

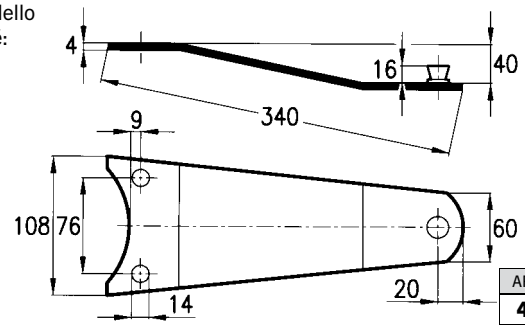

ARTICOLO **45604**

Piastra tipo Lince
OEM Lince:
7F

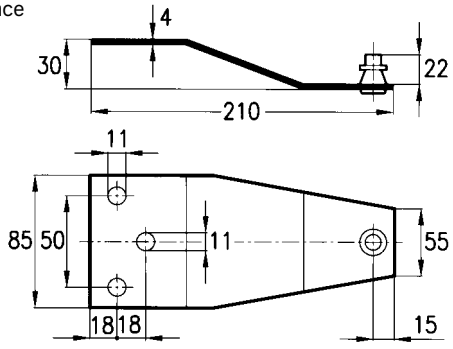

ARTICOLO **45883**

Gli articoli qui descritti, prodotti da e/o per conto di CERMAG, sono da intendersi adattabili, quindi non originali, ai marchi indicati secondo REG. CE 1400/2002
All items described here, produced by and/or on behalf of CERMAG, are to be understood as adaptable, therefore not original, to the brands indicated according to REG. EC 1400/2002

segue PIASTRE PORTACOLTELLO

SUPPORT DE COUTEAUX - BLADE HOLDER - MESSERTRÄGER - PATINES PORTA CUCCHILLA

Piastra tipo Marangon
Modelli 2000 - 2500
OEM Marangon:
020040315 - 030040315

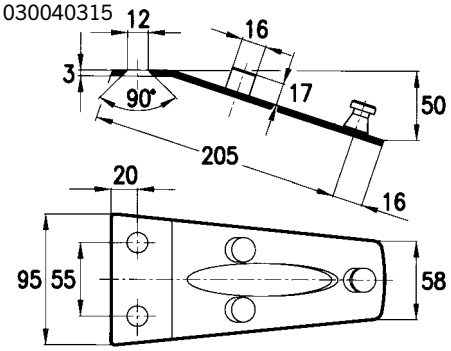

ARTICOLO **45884**

Piastra tipo Morra
1° tipo (vecchio modelo)

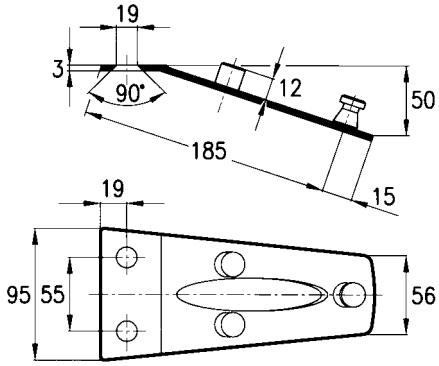

ARTICOLO **45885**

Piastra tipo Morra
2° tipo (nuovo modelo)

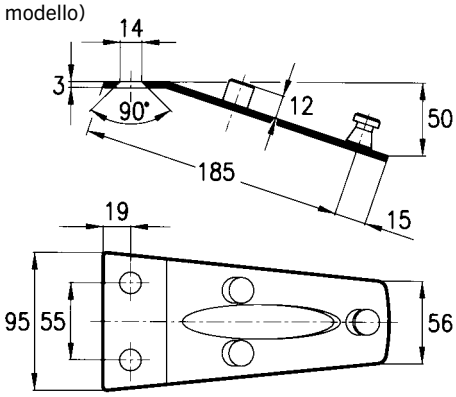

ARTICOLO **45886**

Piastra tipo Zweeger, PZ 165
OEM PZ:
PZ116

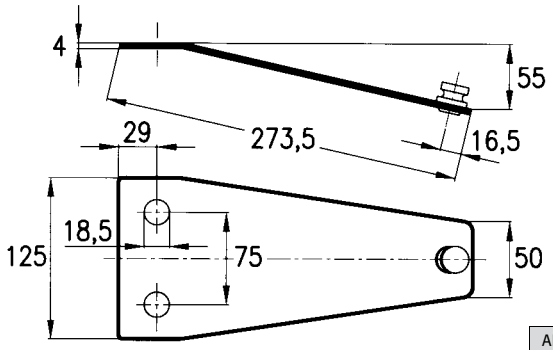

ARTICOLO **45540**

Piastra tipo PZ corta (185)
OEM PZ:
PZ0250

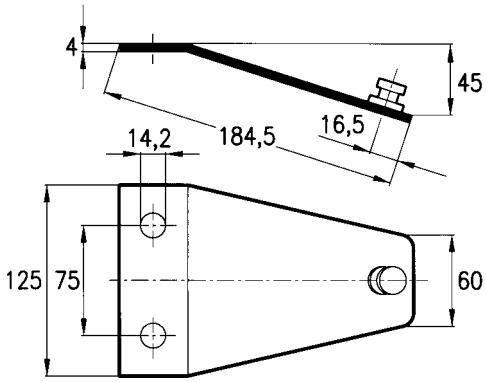

ARTICOLO **45541**

Piastra tipo Zweeger, PZ (TV) 57-2, Fahr
Modello piegato - Tipi vecchi a 4 tamburi
OEM:
174.0057.00 - PZ157

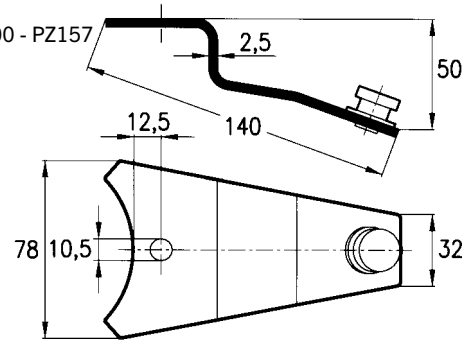

ARTICOLO **45605**

Piastra tipo Supertino
Modello corta

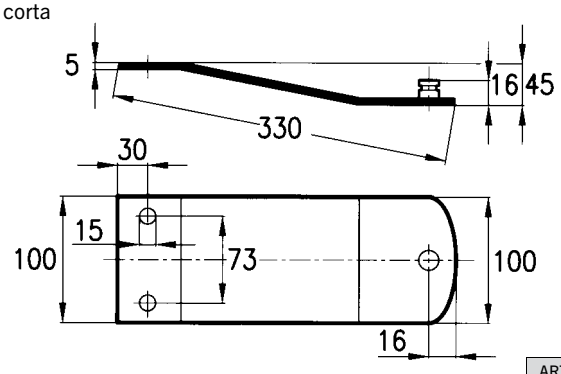

ARTICOLO **45887**

Piastra tipo Supertino
Modello lunga

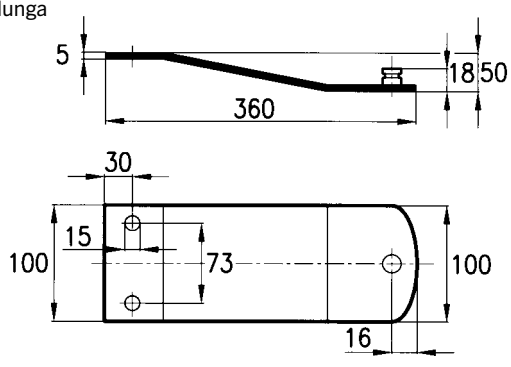

ARTICOLO **45888**

Gli articoli qui descritti, prodotti da e/o per conto di CERMAG, sono da intendersi adattabili, quindi non originali, ai marchi indicati secondo REG. CE 1400/2002
All items described here, produced by and/or on behalf of CERMAG, are to be understood as adaptable, therefore not original, to the brands indicated according to REG. EC 1400/2002

05

SEZIONE BUSATIS CON PERNO
SECTION AVEC PITON BUSATIS
KNIVE WITH PIN BUSATIS
QUERSCHNITT MIT BUSATIS ZAPFEN
SECCIÓN BUSATIS CON PERNO

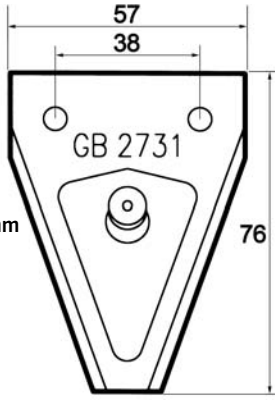

Ø PERNO 11 mm

OEM GB 2731
580201101

ARTICOLO **45752**

SEZIONE BUSATIS SENZA PERNO
SECTION SANS PITON BUSATIS
KNIVE WITHOUT PIN BUSATIS
QUERSCHNITT OHNE BUSATIS ZAPFEN
SECCIÓN BUSATIS SIN PERNO

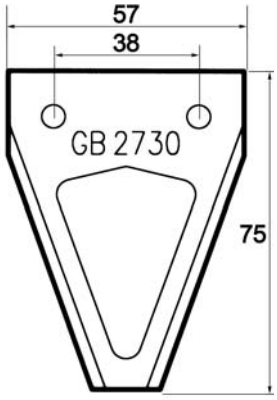

OEM GB 2730
580200901

ARTICOLO **45753**

SEZIONE BILUX CON PERNO
SECTION AVEC PITON BILUX
KNIVE WITH PIN BILUX
QUERSCHNITT MIT BILUX ZAPFEN
SECCIÓN BILUX CON PERNO

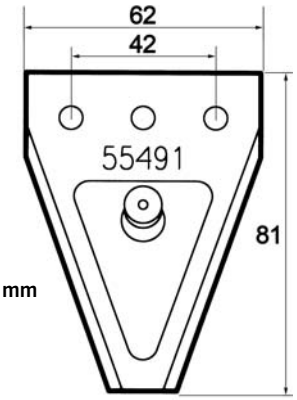

Ø PERNO 11 mm

OEM
580205491

ARTICOLO **45889**

SEZIONE BILUX SENZA PERNO
SECTION SANS PITON BILUX
KNIVE WITHOUT PIN BILUX
QUERSCHNITT OHNE BILUX ZAPFEN
SECCIÓN BILUX SIN PERNO

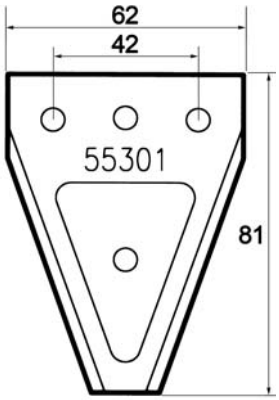

OEM
580205301

ARTICOLO **45890**

PERNI ANTERIORI PER PIASTRE PORTACOLTELLO
BOUTON AVANT SUPPORT DE COTEAUX - BLADE HOLDER PIN - VORDERER ZAPFEN FÜR MESSERTRÁGER - PERNOS DELANTEROS PARA PATINES PORTACUCHILLAS

Perno tipo Bellon
Modello standard

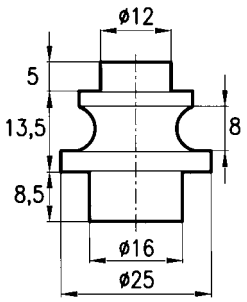

ARTICOLO **45891**

Perno tipo Claas

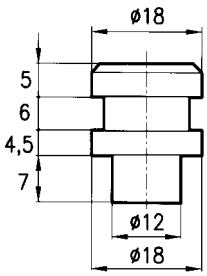

ARTICOLO **45892**

Perno tipo Galfré
Modello standard

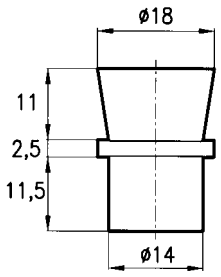

ARTICOLO **45893**

Perno tipo Fahr (1° tipo),
Fort, Marangon, Margheriti,
Morra
e similari

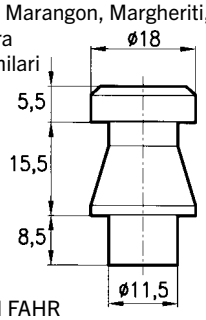

OEM FAHR
1.1012.010.630.00
1.1017.010.550.00
1.1018.010.550.00
1.1019.010.854.00

ARTICOLO **45544**

Perno tipo Lince

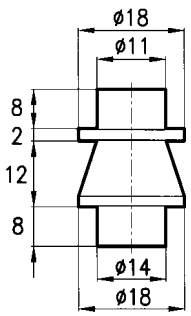

ARTICOLO **45894**

Perno tipo Supertino

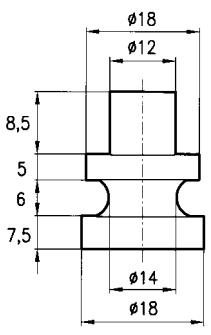

ARTICOLO **45895**

Perno tipo PZ 185
Modello Ø 18 mm piccolo

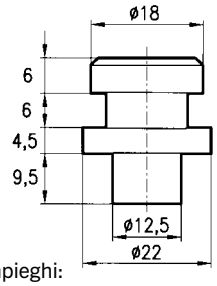

impieghi:
Zweeger PZ 57-2, 86
87, 116, 0250

ARTICOLO **45550**

Perno tipo PZ 165
Modello Ø 20 mm normale

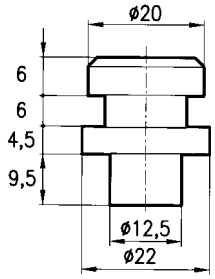

ARTICOLO **45549**

Rondella conica di centraggio
Fahr, Kuhn, Morra, Ama

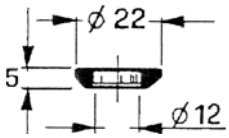

ARTICOLO **46199**

Gli articoli qui descritti, prodotti da e/o per conto di CERMAG, sono da intendersi adattabili, quindi non originali, ai marchi indicati secondo REG. CE 1400/2002
All items described here, produced by and/or on behalf of CERMAG, are to be understood as adaptable, therefore not original, to the brands indicated according to REG. EC 1400/2002

BULLONI E PIATTELLI PORTALAMA

BOULON ET PLAT PORTE - LAME - BLADE-BOLT AND PLATE BLADEMOLDER - KLINGEBOLZEN UND FEDERTELLERKLINGEHALTER - TORNILLOS Y TUERCAS PARA FIJACION DE LAMAS

Piattello BCS 1° tipo -
GRIBALDI & SALVIA 1° tipo
Tipo vecchio Rotofalciatrice BCS
404-405-408 - OEM: 56229614

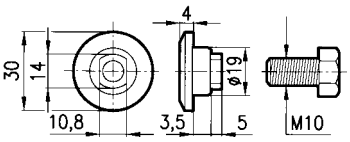

ARTICOLO **45542**

Piattello BCS 2° tipo
Tipo vecchio
Rotofalciatrice BCS 440-450-480
OEM: 56529618

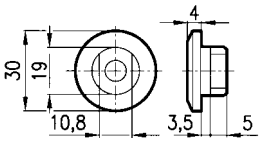

ARTICOLO **45683**

Piattello BCS 3° tipo
Tipo nuovo
Rotofalciatrice BCS 440-450-460
OEM: 56531191

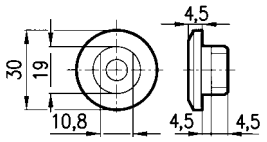

ARTICOLO **46082**

Piattello FELLA 1° tipo
OEM: 116953-477

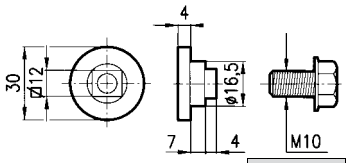

ARTICOLO **45684**

Piattello KRONE 1° tipo
OEM: 143229

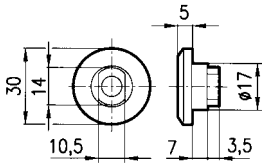

ARTICOLO **45543**

Bullone KRONE 2° tipo
OEM: 1410532

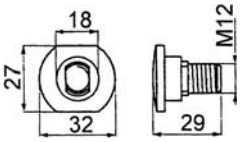

ARTICOLO **45897**

Bullone KUHN 1° tipo - FORT -
MORRA
Modello Ø 16 mm (10 MA)
OEM: 56210100

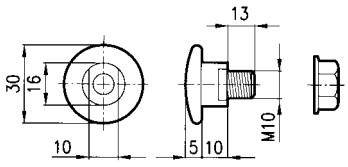

ARTICOLO **45545**

Bullone
JHON DEERE - OEM: CC19994
KUHN - OEM: 56115800
NEW HOLLAND - OEM: 687552
TAARUP - OEM: 16545801

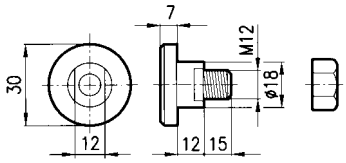

ARTICOLO **45685**

Piattello SLAM
TONUTTI
ABBRIATA
OEM: BR1388

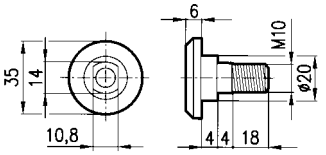

ARTICOLO **45898**

Bullone TAARUP
AGRAM

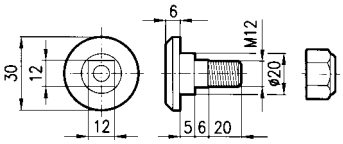

ARTICOLO **45547**

Bullone VICON
NEW HOLLAND
JOHN DEERE
OEM: 81160-19994

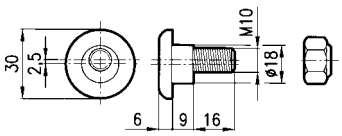

ARTICOLO **45548**

Bullone COMER nr.1
OEM: 0404710300
Applicazioni: Gaspardo, Marangon,
Galfré, Olivi, Otma.

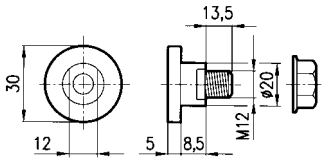

ARTICOLO **45896**

Bullone
VICON
OEM: B1374593

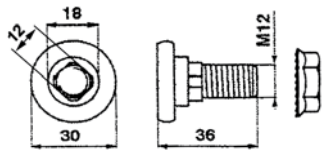

ARTICOLO **46205**

Bullone
KRONE 3° tipo
OEM: 143.229.0 - 1377.26.6
CLAAS OEM 952.356.0

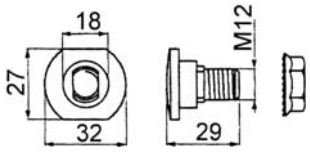

ARTICOLO **46185**

Bullone
FELLA 2° tipo
OEM: 118.286 - 478.518/415

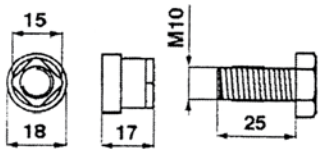

ARTICOLO **46186**

Bullone
GRIBALDI & SALVIA
Mod. ROTOR 2006
OEM 46338

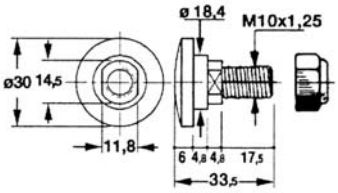

ARTICOLO **46187**

Bullone portalama COMER per
coltelli sp. 4mm
OEM: 0304047152K
Applicazioni: Marangon, Galfré.

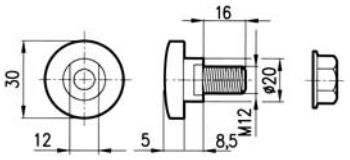

ARTICOLO **46206**

Gli articoli qui descritti, prodotti da e/o per conto di CERMAG, sono da intendersi adattabili, quindi non originali, ai marchi indicati secondo REG. CE 1400/2002
All items described here, produced by and/or on behalf of CERMAG, are to be understood as adaptable, therefore not original, to the brands indicated according to REG. EC 1400/2002

SEZIONI DI LAME PER MIETITREBBIE NAZIONALI ED ESTERE
MOISSONNEUSES BATTEUSES - HARVESTER THRESHERS - MÄHDRESCHER - SECCIONES DE COSECHADORA

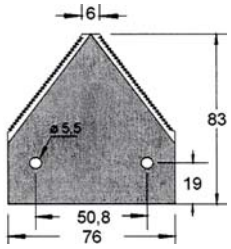

Rigata sotto
Spessore 2,7 mm

Adattabile a: LOVA 20623614

ARTICOLO **46128**

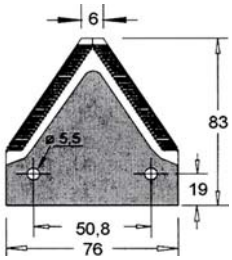

Rigata sopra
Spessore 2 mm

ARTICOLO **45557**

Adattabile a:
ARBOS 64861 (f.5,5)
Massey Ferguson
LOVA 33176117 M1

Rigata sopra
Spessore 2,7 mm

Adattabile a: ARBOS 70899 (f.5,5)

ARTICOLO **45063**

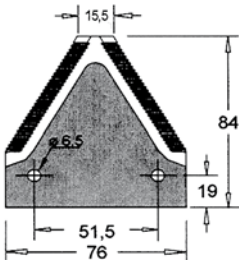

Rigata sopra
Spessore 2,7 mm

Adattabile a: CLAAS 6112031

ARTICOLO **46129**

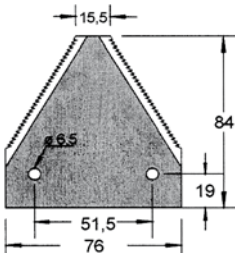

Rigata sotto
Spessore 3 mm

Adattabile a: CLAAS 611316

ARTICOLO **45559**

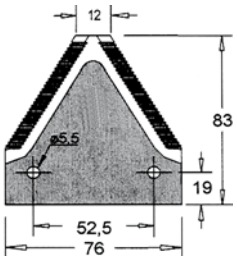

Rigata sopra
Spessore 2,7 mm

Adattabile a:
J. DEERE H79611-H84413
CLAYSON - New Holland 309197

ARTICOLO **46130**

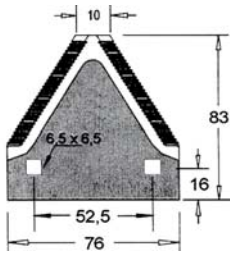

Rigata sopra
Spessore 2,7 mm

Adattabile a:
New Holland 755207 - 84998682 -
84992425

ARTICOLO **45144**

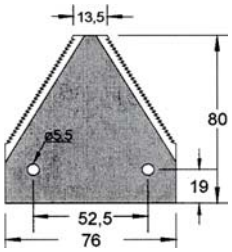

Rigata sotto
Spessore 2,7 mm

Adattabile a:
New Holland - Clayson 322481 -
Laverda 340443023 - J. Deere 84415
- Claas

ARTICOLO **45681**

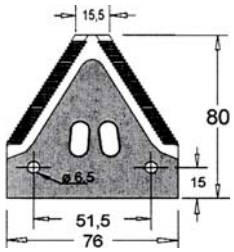

Rigata sopra
Spessore 2,7 mm

ARTICOLO **46116**

Rigata sopra
Spessore 2,7 mm
zincata

ARTICOLO **46121**

Adattabile a: SCH 420100045 E28 (d.ti 20)
SCH420100001 - SCH 10961.06 -
J. Deere Z93077 (d.ti 20) - AZ52672-AZ40032-
AZ47493 - Lav. 322702850 (Zn) - Fahr 06503530

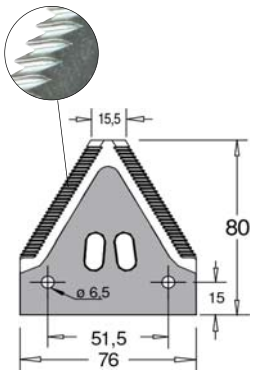

Rigata sopra
Spessore 2,7 mm

ARTICOLO **46221**

Rigata sopra
Spessore 2,7 mm
zincata

ARTICOLO **46222**

Adattabile a: SCH 10978.06 (d.ti 14)



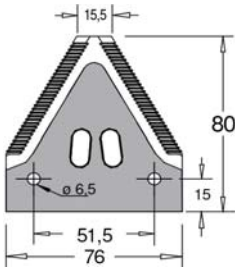

Rigata sopra
Spessore 2,7 mm
zincata

ARTICOLO **46224**

Adattabile a: SCH 10966.06 (d.ti 25) -
SCH 420100046 C23 (d.ti 25) -
J.D. Z93078 (d.ti 25)

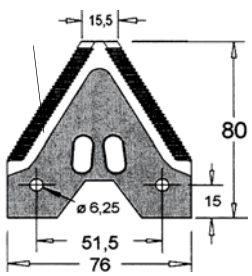

Rigata sopra
Spessore 2,7 mm

Adattabile a:
SCH 420 100 001 - J.D. Z52672
D. Fahr 0662771 - 16007763

ARTICOLO **46124**

Bullone di ricambio con dado tribloc per sezioni 46116 - 46121 - 46221 - 46222 - 46223 - 46224



ARTICOLO	MISURE	APPLICAZIONE	OEM
46192	M6x16	SCHUMACHER	420100012

Gli articoli qui descritti, prodotti da e/o per conto di CERMAG, sono da intendersi adattabili, quindi non originali, ai marchi indicati secondo REG. CE 1400/2002
All items described here, produced by and/or on behalf of CERMAG, are to be understood as adaptable, therefore not original, to the brands indicated according to REG. EC 1400/2002

segue SEZIONI DI LAME PER MIETITREBBIE NAZIONALI ED ESTERE

MOISSONNEUSES BATTEUSES - HARVESTER THRESHERS - MÄHDRESCHER - SECCIONES DE COSECHADORA

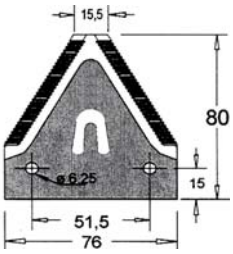

Rigata sopra
Spessore 2,7 mm

Adattabile a:
SCH 420 100 015
J. Deere AZ40032

ARTICOLO **46122**

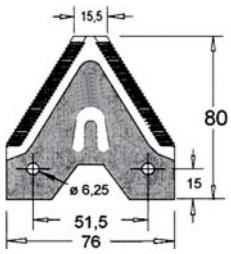

Rigata sopra
Spessore 2,7 mm

Adattabile a:
J. D. AZ40032 - SCH 420100015
M.D.W. - Fortschritt 4260-71424-6

ARTICOLO **45680**

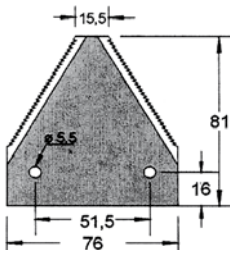

Rigata sotto
Spessore 2 mm

Adattabile a:
CLAAS 522187(S)
CLAAS 522188(L) - J.D. - New Holland
420.016

ARTICOLO **45126**

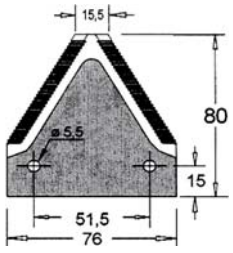

Rigata sopra
Spessore 2,7 mm

Adattabile a:
J. Deere - Claas DIN LAND 300

ARTICOLO **46126**

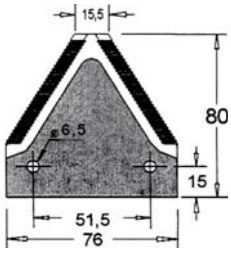

Rigata sopra
Spessore 2,7 mm
Cromata

Adattabile a:
J. Deere E45996 H - E76370

ARTICOLO **46123**

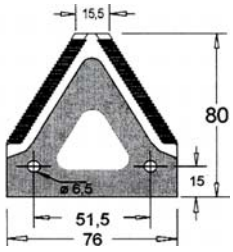

Rigata sopra
Spessore 2,7 mm

Adattabile a:
J.D. Z47493 - 420 100 001 SCH
FAHR 065.035.30

ARTICOLO **46127**

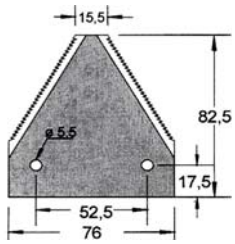

Rigata sotto
Spessore 3 mm

Adattabile a:
Clayson - New Holland 365111

ARTICOLO **45145**

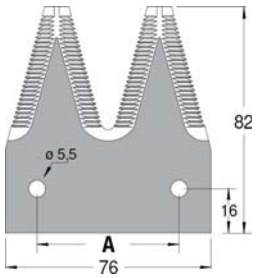

Rigata sopra
Spessore 2,7 mm
Inter. fori (A) 52,5 mm
CLAAS 650561.0
NH 848093

ARTICOLO **46219**

Rigata sopra
Spessore 2,7 mm
Inter. fori (A) 50,8 mm
LAVERDA 320802350
(sv. sotto)

ARTICOLO **46220**

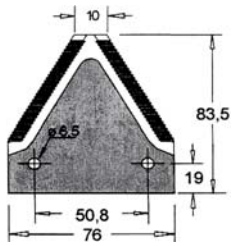

Rigata sopra
Spessore 2,7 mm

Adattabile a:
J. Deere P49650H

ARTICOLO **45165**

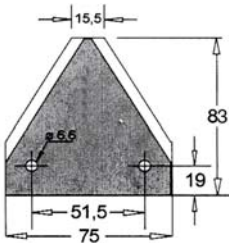

Rigata sotto
Spessore 3 mm

Adattabile a:
Claas

ARTICOLO **45558**

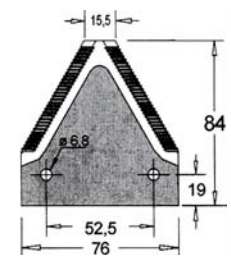

Rigata sopra
Spessore 2,7 mm

Adattabile a:
New Holland Laverda 321219850

ARTICOLO **46120**

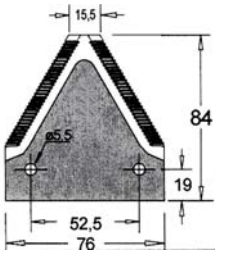

Rigata sopra
Spessore 2,7 mm

Adattabile a:
New Holland 42/365110

ARTICOLO **45645**

Gli articoli qui descritti, prodotti da e/o per conto di CERMAG, sono da intendersi adattabili, quindi non originali, ai marchi indicati secondo REG. CE 1400/2002
All items described here, produced by and/or on behalf of CERMAG, are to be understood as adaptable, therefore not original, to the brands indicated according to REG. EC 1400/2002

segue SEZIONI DI LAME PER MIETITREBBIE NAZIONALI ED ESTERE
MOISSONNEUSES BATTEUSES - HARVESTER THRESHERS - MÄHDRESCHER - SECCIONES DE COSECHADORA

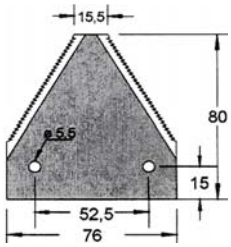

Rigata sotto
Spessore 2 mm

Adattabile a:
LF9R - 333 (MA-MB-ME)
New Holland Laverda 340443003

ARTICOLO
45119

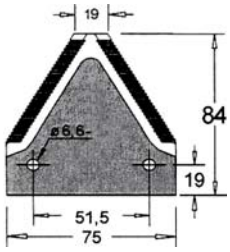

Rigata sopra
Spessore 2 mm

Adattabile a:
Claas

ARTICOLO
45193

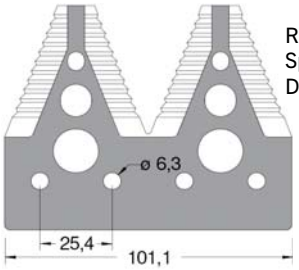

Rigata sopra
Spessore 2,7 mm
Dente grosso

Adattabile a:
John Deere H163131

ARTICOLO
46225

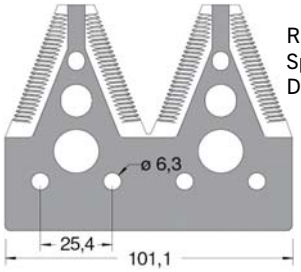

Rigata sopra
Spessore 2,7 mm
Dente fine

Adattabile a:
John Deere 153329

ARTICOLO
46226

GIUNTI SNODI PER LAME MIETITREBBIE
PIVOT TÊTE DE LAME - BLADE HEAD BEARING - MESSERKOPFLAGER - PIVOTE DEL CABEZAL DE LA CUCHILLA

SNODO LAVERDA



ARTICOLO	APPLICAZIONE	OEM
63233	-	311441000 11441000

SNODO CLAAS

new



ARTICOLO	APPLICAZIONE	OEM
45196	DOMINATOR 38 - 48 - 68 /R/SR - 76 - 78 - 80 - 85 - 86 - 88 - 89 - 88VX - 96 - 98 - 98VX - 100 - 105 - 106 - 118/108 - 128/108VX - 130 - 140 - 150 - COMMANDOR 112CS - 114CS - 115CS - 228/116CS - GPS J695-675 - S900-S450 SOJA - MEGA/MEDION/ DOMINATOR - C450	000670120.1 000100144.1

Gli articoli qui descritti, prodotti da e/o per conto di CERMAG, sono da intendersi adattabili, quindi non originali, ai marchi indicati secondo REG. CE 1400/2002
All items described here, produced by and/or on behalf of CERMAG, are to be understood as adaptable, therefore not original, to the brands indicated according to REG. EC 1400/2002

Ricambi per Falciatrici
SPARE PARTS FOR POWER MOWERS

DENTI PER MIETITREBBIE NAZIONALI ED ESTERE
DENTS - FINGERS - DOPPEL FINGERS - DIENTES

Dente doppio in acciaio temprato ad induzione



ARTICOLO	SPESSORE	APPLICAZIONE	OEM
45146	10,5 mm	CLAYSON - NEW HOLLAND	80379720

Dente doppio in acciaio temprato ad induzione



ARTICOLO	SPESSORE	APPLICAZIONE	OEM
45554	10 mm	JOHN DEERE - ARBOS	H 61954 H 25602H

Dente doppio in acciaio



ARTICOLO	SPESSORE	APPLICAZIONE	OEM
45166	11 mm	JOHN DEERE	Z11228

Dente doppio in acciaio temprato ad induzione



ARTICOLO	SPESSORE	APPLICAZIONE	OEM
45201	12 mm	LAVERDA - ARBOS	1.8961.30 B64902 1.8961.830

Adattabile - Arbos - Clayson - Lova - New Holland



ARTICOLO	SPESSORE	APPLICAZIONE	OEM
45553	12 mm	HESSTON (Taglio soia)	049312

Gli articoli qui descritti, prodotti da e/o per conto di CERMAG, sono da intendersi adattabili, quindi non originali, ai marchi indicati secondo REG. CE 1400/2002
All items described here, produced by and/or on behalf of CERMAG, are to be understood as adaptable, therefore not original, to the brands indicated according to REG. EC 1400/2002

segue DENTI PER MIETITREBBIE NAZIONALI ED ESTERE
DENTS - FINGERS - DOPPEL FINGERS - DIENTES

Dente doppio in acciaio



ARTICOLO	SPESSORE	APPLICAZIONE	OEM
45189	10 mm	CLAAS	6762352

Dente doppio in acciaio



ARTICOLO	SPESSORE	APPLICAZIONE	OEM
45190	11 mm	CLAAS	676.235.2

Dente doppio inizio barra





ARTICOLO	SPESSORE	APPLICAZIONE	OEM
46291	-	JOHN DEERE (SCHUMACHER)	**SCH:** 410300041 **AGCO:** 71386905 **JOHN DEERE:** AH168910

Dente doppio





ARTICOLO	SPESSORE	APPLICAZIONE	OEM
46191	-	SCHUMACHER	410100001

Dente doppio





ARTICOLO	SPESSORE	APPLICAZIONE	OEM
46292	-	JOHN DEERE (SCHUMACHER)	**JOHN DEERE:** AXE37174

Gli articoli qui descritti, prodotti da e/o per conto di CERMAG, sono da intendersi adattabili, quindi non originali, ai marchi indicati secondo REG. CE 1400/2002
All items described here, produced by and/or on behalf of CERMAG, are to be understood as adaptable, therefore not original, to the brands indicated according to REG. EC 1400/2002

segue DENTI PER MIETITREBBIE NAZIONALI ED ESTERE
DENTS - FINGERS - DOPPEL FINGERS - DIENTES

Dente doppio finale (lato testa lama)

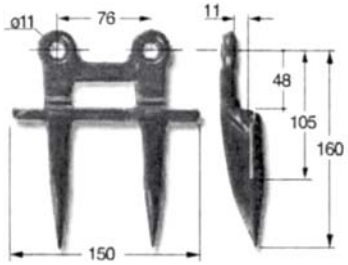

ARTICOLO	SPESSORE	APPLICAZIONE	OEM
45555	11 mm	LAVERDA	321115150

Dente doppio finale (lato testa lama)

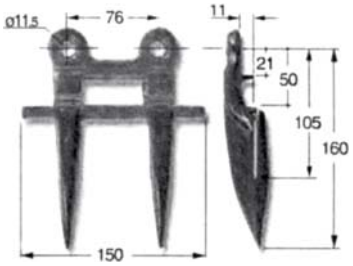

ARTICOLO	SPESSORE	APPLICAZIONE	OEM
45247	11 mm	LAVERDA	321115050

PREMILAMA HESSTON PER DENTE DOPPIO (Taglio soia)
PRESSE-LAME HESSTON POUR DENT DOUBLE
HESSTON PRESSBLADE FOR DOUBLE FINGER
HESSTON DRÜCKKLINGE FÜR DOPPEL FINGER
DIENTE DE CORTE DOBLE DE COSECHADORA HESSTON



ARTICOLO	APPLICAZIONE	OEM
45560	CLAYSON - NEW HOLLAND ARBOS - LOVA	6586630 6440820

PREMILAMA ALTO DI TESTA HESSTON (Taglio soia)
PRESSE-LAME HAUTE HESSTON
HESSTON HIGH PRESSBLADE
HESSTON HOCHDRÜCKKLINGE
DIENTE ALTO DE CABEZAL HESSTON



ARTICOLO	APPLICAZIONE	OEM
45682	CLAYSON - NEW HOLLAND ARBOS - LOVA	6586622

Gli articoli qui descritti, prodotti da e/o per conto di CERMAG, sono da intendersi adattabili, quindi non originali, ai marchi indicati secondo REG. CE 1400/2002
All items described here, produced by and/or on behalf of CERMAG, are to be understood as adaptable, therefore not original, to the brands indicated according to REG. EC 1400/2002

COLTELLI TRINCIA PER CARRI MISCELATORI - ORIZZONTALI

COUTEAUX DE BROYEURS-HORIZONTAL - BLADES FOR MIXING-HORIZONTAL - MESSER FÜR MISCHER-HORIZONTAL - CUCHILLAS DESMENUZADORAS PARA CARROS MEZCLADORES-HORIZONTAL



FIG.1



FIG.2



FIG.3

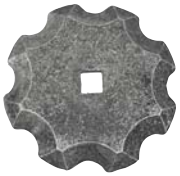

FIG.4

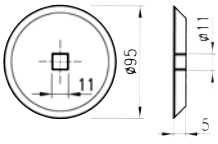

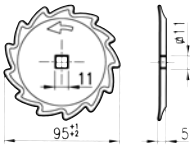

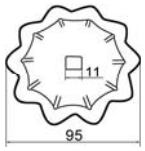



ARTICOLO	FIGURA	APPLICAZIONI
45899	1	MARMIX - STORTI - SGARIBOLDI - OMAS - MUTTI - MARCHESI - FRASTO - EUROCOMP - LUCLAR - SUPERTINO - PAGLIARI
45900	2	
46011	3	
new **46349**	4	SEKO

BULLONE UNIVERSALE PER CARRI MISCELATORI IN 8.8

BOULON UNIVERSEL POUR CHARIOTS MELANGEURS EN 8.8
UNIVERSAL BOLT FOR MIXER WAGONS IN 8.8
ALLZWECKSCHRAUBE FÜR FUTTERWAGEN AUS 8.8
BULÓN UNIVERSAL PARA CARROS MEZCLADORES EN 8.8



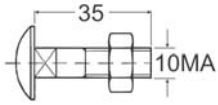

ARTICOLO
45971



ARTICOLO	SPESSORE mm	DESCRIZIONE	APPLICAZIONI
46240	5	Coltello ovale dentato	STORTI 16800139

BULLONE M12X40 CON NASELLO PER CARRI MISCELATORI

BOULON M12X40 POUR CHARIOTS MELANGEURS
M12X40 BOLT FOR MIXER WAGONS
M12X40 SCHRAUBE FÜR FUTTERWAGEN
BULÓN M12X40 PARA CARROS MEZCLADORES



ARTICOLO
46229

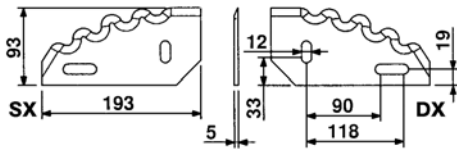

ARTICOLO SINISTRO	ARTICOLO DESTRO	APPLICAZIONI
45904	**45903**	LUCLAR - GILIOLI - FRASTO - PAGLIARI

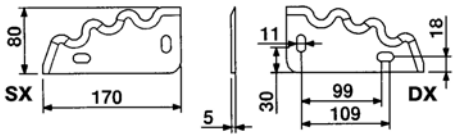

ARTICOLO SINISTRO	ARTICOLO DESTRO	APPLICAZIONI
46142	**46143**	COMAG

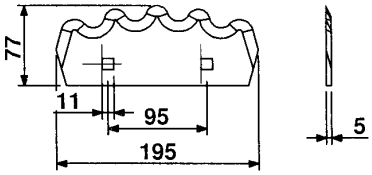

ARTICOLO SINISTRO	APPLICAZIONI
45905	MARMIX - VARIE

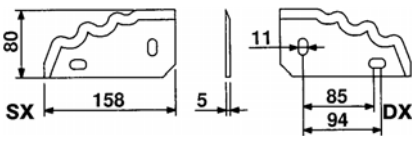

ARTICOLO SINISTRO	ARTICOLO DESTRO	APPLICAZIONI
45902	**45901**	VARIE

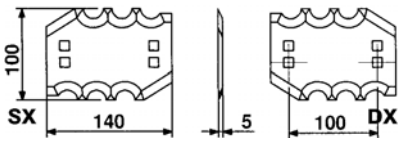

ARTICOLO SINISTRO	ARTICOLO DESTRO	APPLICAZIONI
46145	**46144**	FARESIN

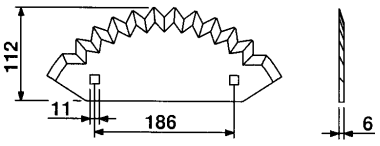

ARTICOLO SINISTRO	APPLICAZIONI
46012	STORTI - FRASTO

Gli articoli qui descritti, prodotti da e/o per conto di CERMAG, sono da intendersi adattabili, quindi non originali, ai marchi indicati secondo REG. CE 1400/2002
All items described here, produced by and/or on behalf of CERMAG, are to be understood as adaptable, therefore not original, to the brands indicated according to REG. EC 1400/2002

segue COLTELLI TRINCIA PER CARRI MISCELATORI - ORIZZONTALI

COUTEAUX DE BROYEURS-HORIZONTAL - BLADES FOR MIXING-HORIZONTAL - MESSER FÜR MISCHER-HORIZONTAL - CUCHILLAS DESMENUZADORAS PARA CARROS MEZCLADORES-HORIZONTAL

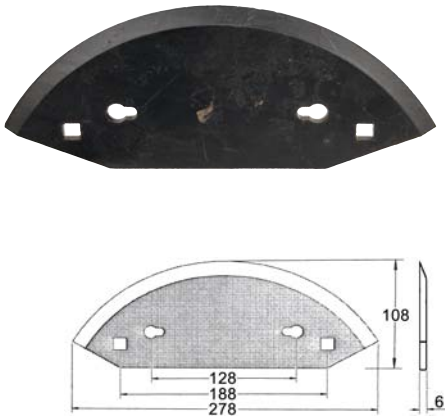

ARTICOLO SINISTRO	APPLICAZIONI
46013	STORTI - FRASTO

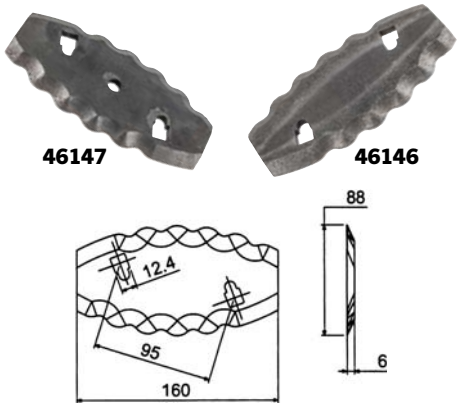

ARTICOLO SINISTRO	ARTICOLO DESTRO	APPLICAZIONI
46147	**46146**	STORTI

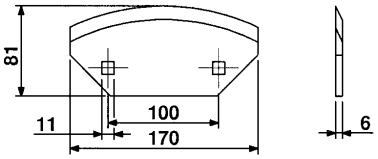

ARTICOLO SINISTRO	APPLICAZIONI
46148	STORTI

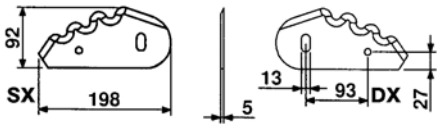

ARTICOLO SINISTRO	ARTICOLO DESTRO	APPLICAZIONI
46149	**46150**	STORTI

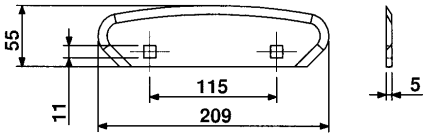

ARTICOLO SINISTRO	APPLICAZIONI
46151	STORTI

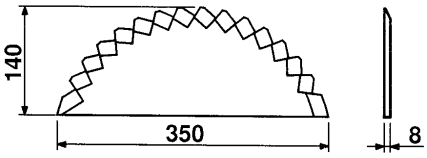

ARTICOLO SINISTRO	APPLICAZIONI
46152	MARMIX - STORTI

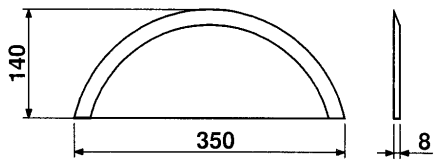

ARTICOLO SINISTRO	APPLICAZIONI
46153	MARMIX - VARIE

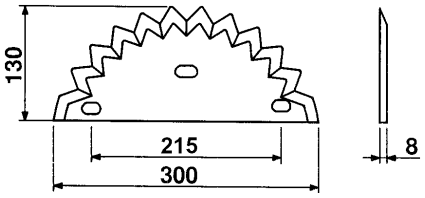

ARTICOLO SINISTRO	APPLICAZIONI
46154	SGARIBOLDI

Gli articoli qui descritti, prodotti da e/o per conto di CERMAG, sono da intendersi adattabili, quindi non originali, ai marchi indicati secondo REG. CE 1400/2002
All items described here, produced by and/or on behalf of CERMAG, are to be understood as adaptable, therefore not original, to the brands indicated according to REG. EC 1400/2002

05

COLTELLI TRINCIA PER CARRI MISCELATORI - VERTICALI

COUTEAUX DE BROYEURS-VERTICALE - BLADES FOR MIXING MACHINES-VERTICAL - MESSER FÜR MISCHER-SENKRECHTE - CUCHILLAS DESMENUZADORAS PARA CARROS MEZCLADORES-VERTICAL

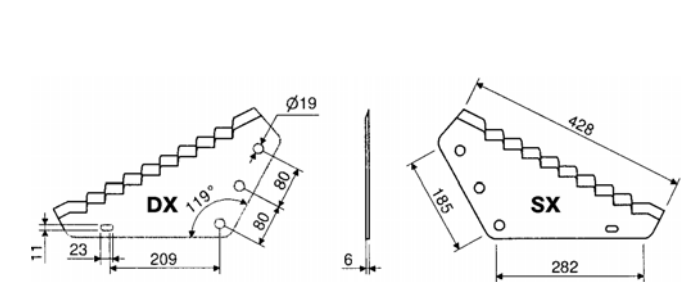

ARTICOLO SINISTRO	ARTICOLO DESTRO	APPLICAZIONI
45939	**45908**	OMAS - MUTTI - ITALMIX - AGM - GIGLIOLI - LUCLAR - EUROCOMP - VARIE

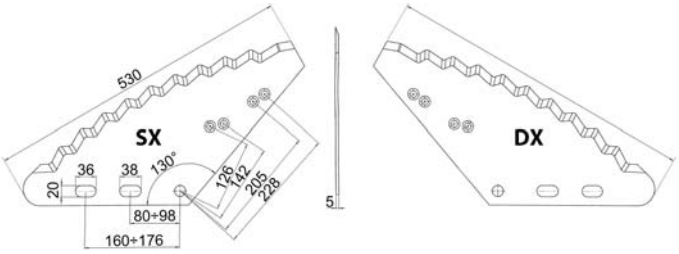

ARTICOLO SINISTRO	ARTICOLO DESTRO	APPLICAZIONI
46010	**45909**	AGM - GENERALMIX - COMAG - FARESIN - UNIFAST - VARIE

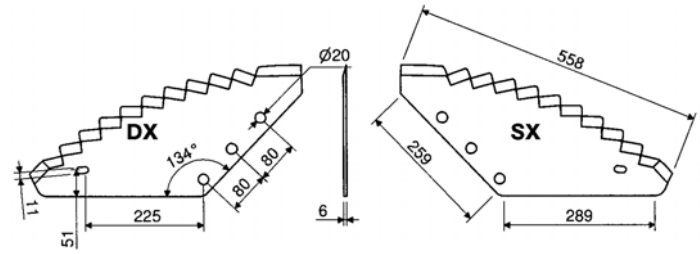

ARTICOLO SINISTRO	ARTICOLO DESTRO	APPLICAZIONI
46009	**45907**	AGM - ITALMIX - UNIFAST - STORTI - FRASTO - VARIE

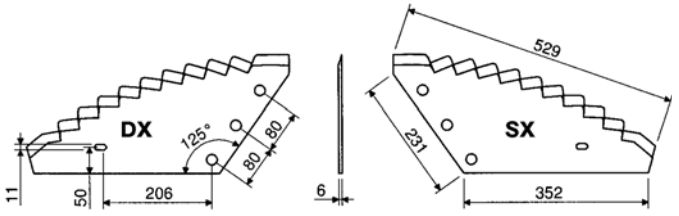

ARTICOLO SINISTRO	ARTICOLO DESTRO	APPLICAZIONI
46015	**46014**	LAZZARONI - SUPERTINO

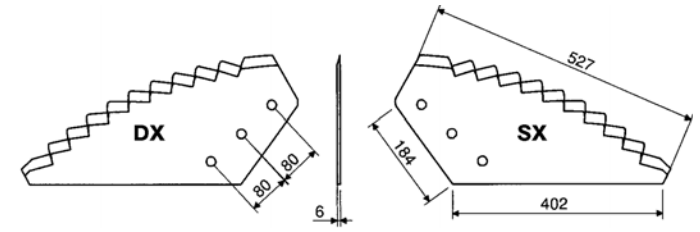

ARTICOLO SINISTRO	ARTICOLO DESTRO	APPLICAZIONI
46156	**46155**	PAGLIARI

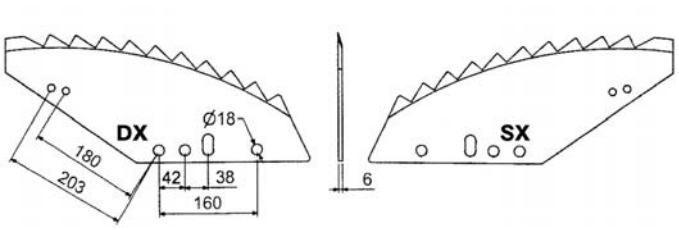

ARTICOLO SINISTRO	ARTICOLO DESTRO	APPLICAZIONI
46158	**46157**	KUHN

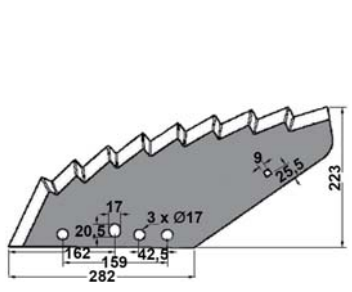

ARTICOLO DESTRO	APPLICAZIONI
46243	KUHN

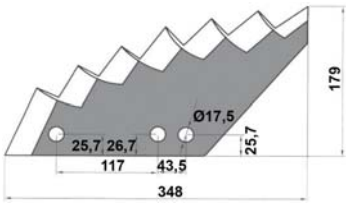

ARTICOLO DESTRO	APPLICAZIONI
46244	KUHN A5302190

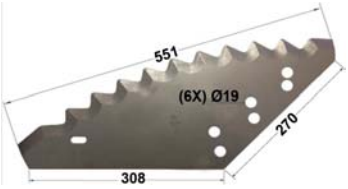

ARTICOLO DESTRO	APPLICAZIONI
46245	STORTI DOBERMANN 16800155

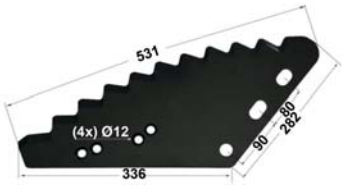

ARTICOLO DESTRO	APPLICAZIONI
46246	FARESIN - STORTI - ITALMIX - GENERAL MIX - AGM

Gli articoli qui descritti, prodotti da e/o per conto di CERMAG, sono da intendersi adattabili, quindi non originali, ai marchi indicati secondo REG. CE 1400/2002

All items described here, produced by and/or on behalf of CERMAG, are to be understood as adaptable, therefore not original, to the brands indicated according to REG. EC 1400/2002

COLTELLI PER FRESE CARRI MISCELATORI
COUTEAUX DE BROYEURS - BLADES FOR MIXING MACHINES - MESSER FÜR MISCHER - CUCHILLAS DEMENUZADORAS PARA CARROS MEZCLADORES

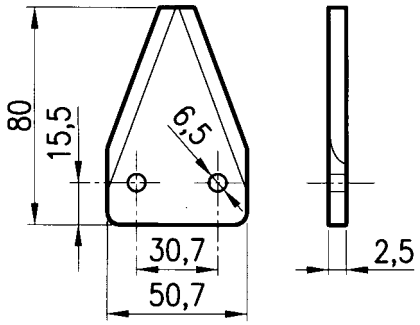

ARTICOLO	DESCRIZIONE	APPLICAZIONI
45910	Liscia diritta	VARIE

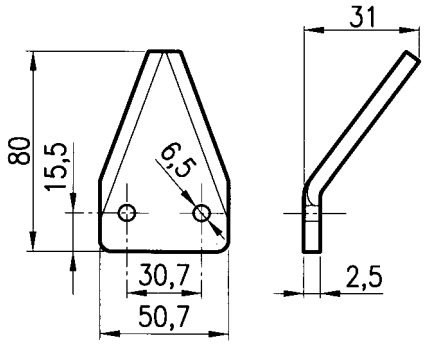

ARTICOLO	DESCRIZIONE	APPLICAZIONI
45911	Liscia piegata	GIGLIOLI - FACCIA - GONELLA - SABRE - A.G.M. - IMECO - STORTI

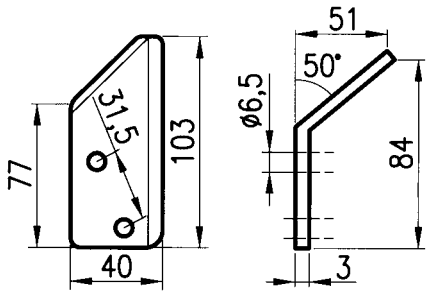

Il disegno rappresenta l'Articolo 45913 (sinistro)

ARTICOLO SINISTRO	ARTICOLO DESTRO	APPLICAZIONI
45913	**45912**	STORTI

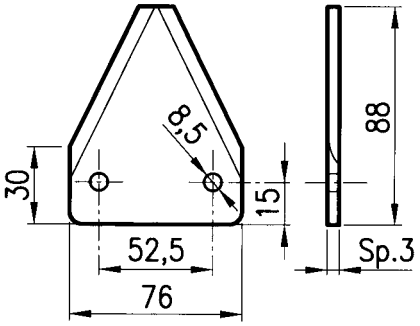

ARTICOLO	DESCRIZIONE	APPLICAZIONI
45914	Rigata diritta	VARIE

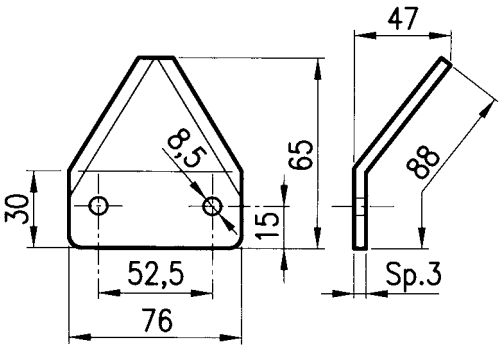

ARTICOLO	DESCRIZIONE	APPLICAZIONI
45915	Liscia piegata	A.G.M. - VARIE

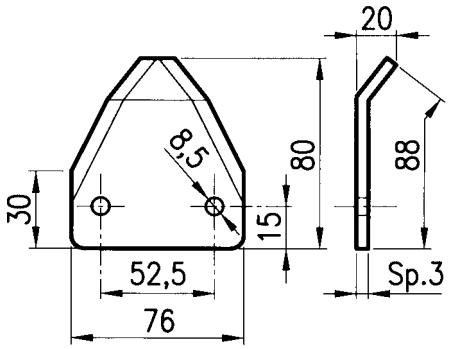

ARTICOLO	DESCRIZIONE	APPLICAZIONI
45916	Liscia piegata	FARESIN

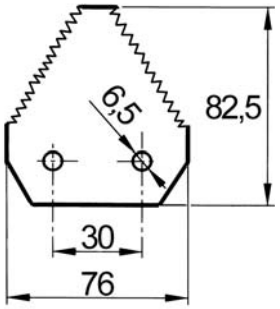

ARTICOLO	DESCRIZIONE	APPLICAZIONI
46140	Rigata sopra	ROTOMIX

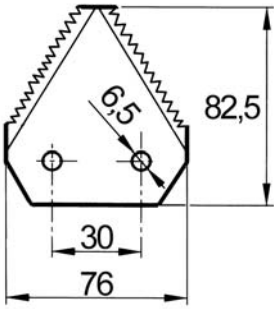

ARTICOLO	DESCRIZIONE	APPLICAZIONI
46141	Rigata sotto	ROTOMIX



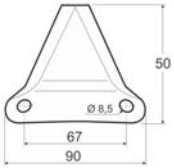

ARTICOLO	DESCRIZIONE	SPESSORE	APPLICAZIONE
46241	Liscia	4 mm	STORTI 16800150
46242	Liscia cromata	4 mm	

Gli articoli qui descritti, prodotti da e/o per conto di CERMAG, sono da intendersi adattabili, quindi non originali, ai marchi indicati secondo REG. CE 1400/2002
All items described here, produced by and/or on behalf of CERMAG, are to be understood as adaptable, therefore not original, to the brands indicated according to REG. EC 1400/2002

COLTELLI TRINCIAFORAGGIO, TRINCIAPAGLIA E DECESPUGLIATORI
COUTEAUX HACHE-FOURRAGE ET DEBROUSAILLEUSES - MOWER BLADES FOR FORAGE CUTTING AND BRUSHCUTTERS
MESSER FÜR STROHHÄCKSLER - CUCHILLAS DESMENUZADORAS DE FORRAYE Y DESBROZADORAS

FIGURA	ARTICOLO	APPLICAZIONI	OEM	TRATTAMENTO TERMICO
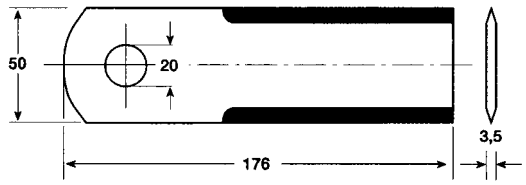	**45917**	RECORD	41348	Totale
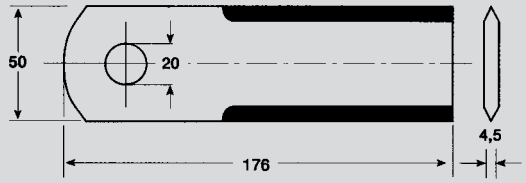	**45918**	RECORD	44280	Totale
	**45919**	LOVA	2209-0015-S1	Totale
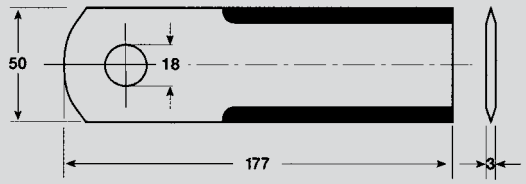	**45920**	LAVERDA	2109	Totale
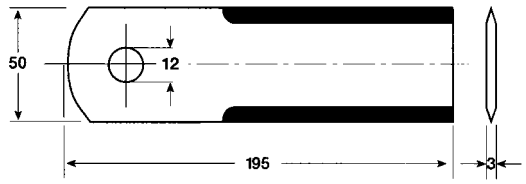	**45921**	CLAAS J. DEERE LOVA BISO DRONNINGBORG	060.030-0 Z.35.241 2309.0045.S1 41.001-121 490 19000	Totale
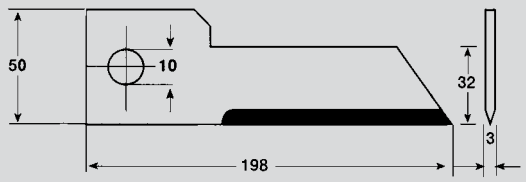	**45922** **CONTRO-COLTELLO LISCIO**	BISO NEW HOLLAND FAHR J. DEERE DRONNINGBORG	28.801.402-0017 / 2809 746 805 0620-4848 Z.59.020 490 18300	Totale
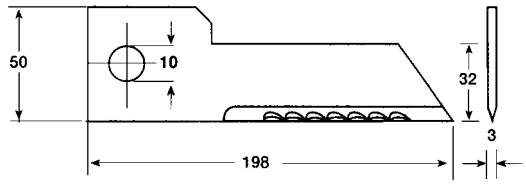	**45923** **CONTRO-COLTELLO DENTATO**	FAHR BISO J. DEERE NEW HOLLAND	1600-0616 28.274-024 Z.59.033 322291650 - 9516450	Totale
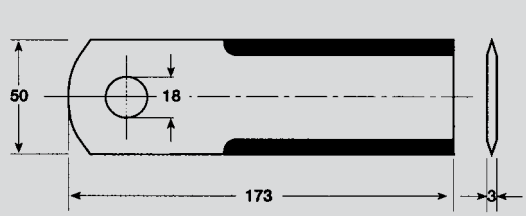	**45924**	BISO CLAAS J. DEERE M. FERGUSSON NEW HOLLAND LAVERDA FAHR LOVA DRONNINGBORG	28.801.405-0014 28.801.405-0032 060.017.2 Z.35.221 1730 728 M2 746 812 320 706 150 0654-5847 28-14 490 18900	Foro + Tagliente

Gli articoli qui descritti, prodotti da e/o per conto di CERMAG, sono da intendersi adattabili, quindi non originali, ai marchi indicati secondo REG. CE 1400/2002
All items described here, produced by and/or on behalf of CERMAG, are to be understood as adaptable, therefore not original, to the brands indicated according to REG. EC 1400/2002

Ricambi per Falciatrici
SPARE PARTS FOR POWER MOWERS

segue COLTELLI TRINCIAFORAGGIO, TRINCIAPAGLIA E DECESPUGLIATORI
COUTEAUX HACHE-FOURRAGE ET DEBROUSAILLEUSES - MOWER BLADES FOR FORAGE CUTTING AND BRUSHCUTTERS
MESSER FÜR STROHHÄCKSLER - CUCHILLAS DESMENUZADORAS DE FORRAYE Y DESBROZADORAS

FIGURA	ARTICOLO	APPLICAZIONI	OEM	TRATTAMENTO TERMICO
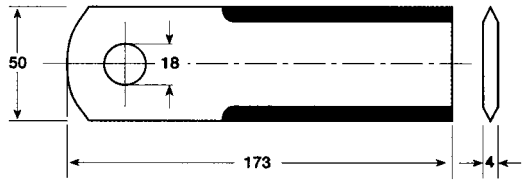	**45925**	BISO CLAAS J. DEERE NEW HOLLAND LOVA DRONNINGBORG	28.345.115 28.801.405-0034 28.272.028 / 28.274.048 060.0172.4 Z.48.237 / Z.35.454 746 813 28.14-4 490 17800	Foro + Tagliente
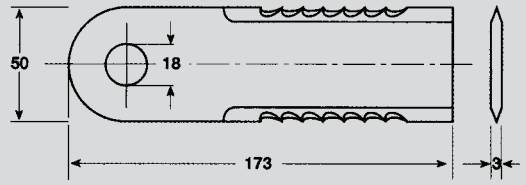	**45926**	BISO	28.274-024	Foro + Tagliente
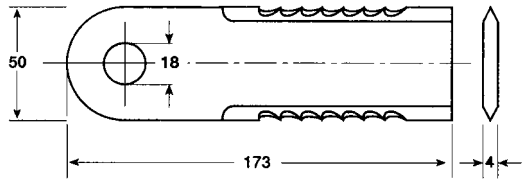	**45927**	BISO	28.274-025 / 28.274.036 28.345.117 28.274-051	Foro + Tagliente
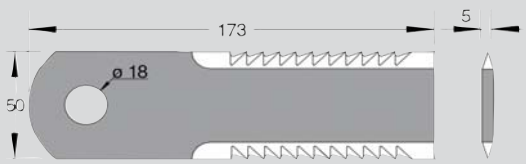	**46230**	NEW HOLLAND	84437624	Foro + Tagliente
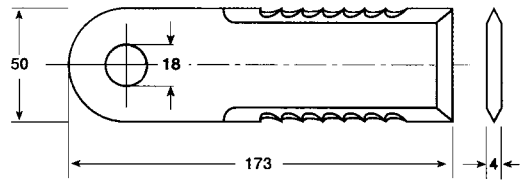	**45928**	NEW HOLLAND - LAVERDA	322326450	Foro + Tagliente
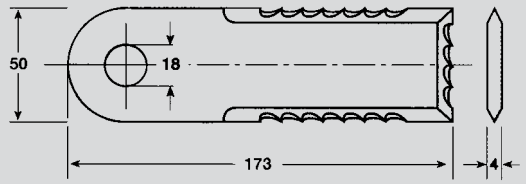	**45929**	J. DEERE	Z.55.610	Foro + Tagliente
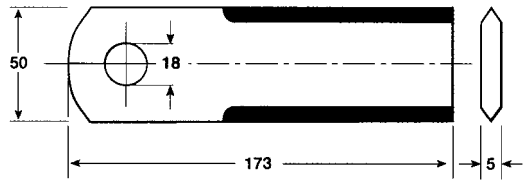	**45930**	J. DEERE	Z.42.176	Totale
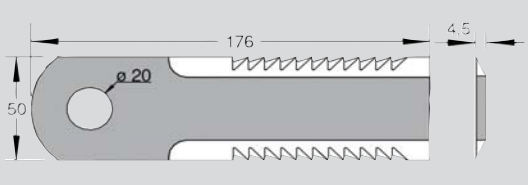	**46231**	REKORD NEW HOLLAND J. DEERE M. FERGUSON	84068444 Z75875 49074600	Totale

Gli articoli qui descritti, prodotti da e/o per conto di CERMAG, sono da intendersi adattabili, quindi non originali, ai marchi indicati secondo REG. CE 1400/2002
All items described here, produced by and/or on behalf of CERMAG, are to be understood as adaptable, therefore not original, to the brands indicated according to REG. EC 1400/2002

segue COLTELLI TRINCIAFORAGGIO, TRINCIAPAGLIA E DECESPUGLIATORI
COUTEAUX HACHE-FOURRAGE ET DEBROUSAILLEUSES - MOWER BLADES FOR FORAGE CUTTING AND BRUSHCUTTERS
MESSER FÜR STROHHÄCKSLER - CUCHILLAS DESMENUZADORAS DE FORRAYE Y DESBROZADORAS

FIGURA	ARTICOLO	APPLICAZIONI	OEM	TRATTAMENTO TERMICO
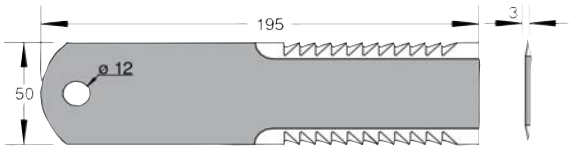	**46232**	CLAAS	0600302Z - 0007376000	Totale
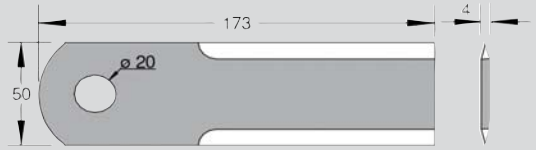	**46233**	CLAAS	0007368720	Foro + Tagliente
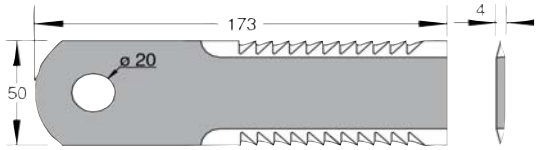	**46234**	CLAAS	0007557840	Foro + Tagliente
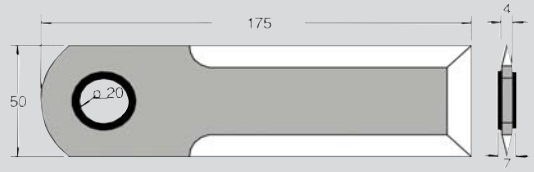	**46235**	CLAAS	0007557871	Tagliente
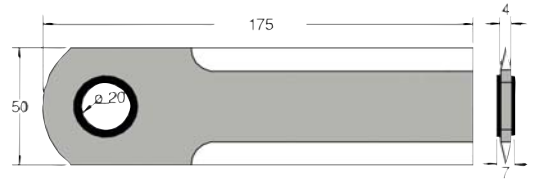	**46236**	CLAAS	0007558740	Tagliente
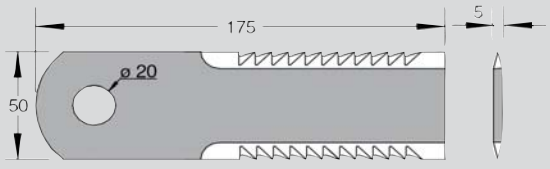	**46237**	NEW HOLLAND	87318316	Foro + Tagliente
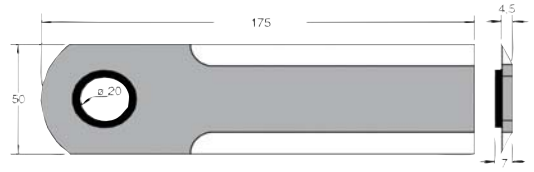	**46238**	CNH REKORD	1994760C4 44443	Tagliente
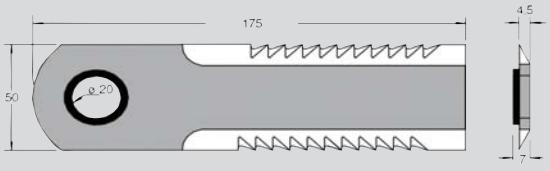	**46239**	CNH	1994760C4R	Tagliente

Gli articoli qui descritti, prodotti da e/o per conto di CERMAG, sono da intendersi adattabili, quindi non originali, ai marchi indicati secondo REG. CE 1400/2002
All items described here, produced by and/or on behalf of CERMAG, are to be understood as adaptable, therefore not original, to the brands indicated according to REG. EC 1400/2002

Ricambi per Falciatrici
SPARE PARTS FOR POWER MOWERS

BUSSOLE
DOUILLES - BUSHINGS - BUCHSEN - CASQUILLOS

FIGURA	ARTICOLO	DESCRIZIONE	APPLICAZIONI - OEM
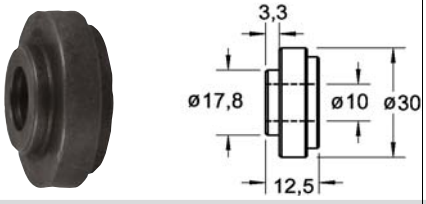	**46133**	Boccola per coltelli spessore 3mm	BISO 28.801.405.0012/3 J.DEERE Z.35216/3 CLAAS NEW HOLLAND
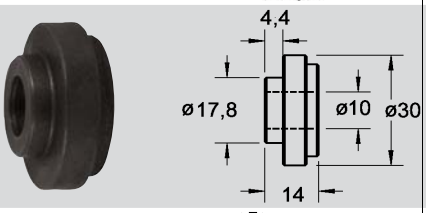	**46134**	Boccola per coltelli spessore 4mm	BISO 28.801.405.012/4 BISO 28.203.068.000 J.DEERE Z.51243/4 CLAAS NEW HOLLAND
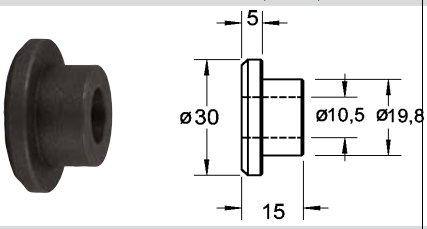	**46135**	Boccola interna per coltelli spessore 4,5mm	CASE 1322 242 C1 JHC
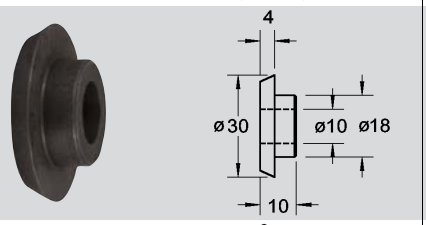	**46136**	Boccola interna per coltelli spessore 3mm	CLAAS 060.016.2
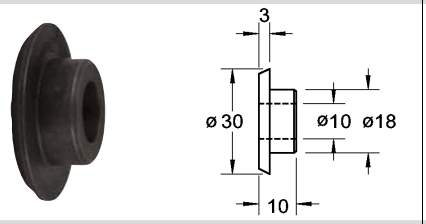	**46137**	Boccola interna per coltelli spessore 4mm	CLAAS 060.016
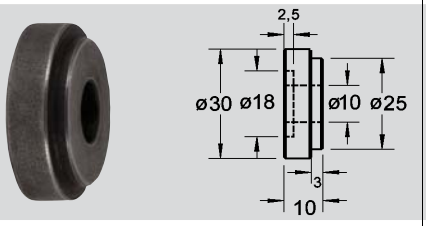	**46138**	Boccola esterna per coltelli spessore 3-4mm	CLAAS 060.015
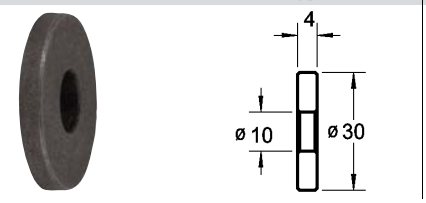	**46139**	Distanziale	BISO 28.801.405.0013 CLAAS 736 870.1 J.DEERE Z 66313 (J. DEERE Z 35217)

KIT LAME PER ROBOT AUTOMATIC
LAMES POUR ROBOTS AUTOMATIQUES
KIT BLADES FOR AUTOMATIC ROBOTS
MESSERKLINGEN ROBOT MIT SCHRAUBEN
KIT CUCHILLAS PARA ROBOT



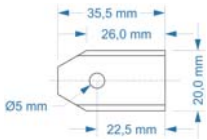

ARTICOLO SINISTRO	APPLICAZIONI	OEM
46247	AUTOMOWER HUSQVARNA	577606402 - 577606403 - 577606506 - 577606503 - 577606602 - 535138701 - 535138702 - 535138703 - 535138801 - 535138802 - 505127801 - 505127802

Gli articoli qui descritti, prodotti da e/o per conto di CERMAG, sono da intendersi adattabili, quindi non originali, ai marchi indicati secondo REG. CE 1400/2002
All items described here, produced by and/or on behalf of CERMAG, are to be understood as adaptable, therefore not original, to the brands indicated according to REG. EC 1400/2002

Note
NOTES

Gli articoli qui descritti, prodotti da e/o per conto di CERMAG, sono da intendersi adattabili, quindi non originali, ai marchi indicati secondo REG. CE 1400/2002
All items described here, produced by and/or on behalf of CERMAG, are to be understood as adaptable, therefore not original, to the brands indicated according to REG. EC 1400/2002

06

www.cermag.com

Pneumatici e Ruote

PNEUS ET ROUES
TYRES AND WHEELS
LUFTREIFEN UND RÄDER
PNEUMÁTICOS Y RUEDAS

RUOTE IN LAMIERA CON BOCCOLE IN NYLON AUTOLUBRIFICANTI
ROUES EN FER AVEC BAGUE EN NYLON LUBRIFIANTE
IRON WHEELS WITH NYLON RING
STÄHLRADER MIT NYLONBÜCHSE
RUEDAS DE CHAPA CON CASQUILLOS AUTONGRASANTES DE NYLON



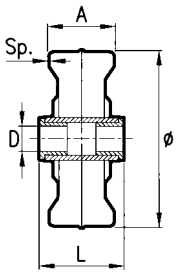

ARTICOLO	Ø mm	A mm	D mm	L mm	BOCCOLE ARTICOLO	SPESSORE mm	PESO kg
40153	230	55	20	70	**40239**	**2**	2,2
40154	280	80	25	90	**40240**	**2**	2,9
40155	320	100	25	110	**40240**	**2,5**	5,5
40451	250	100	30	100	**40241**	**2**	3,0
40174	280	80	30	90	**40241**	**2**	2,9
40175	320	100	30	110	**40241**	**2,5**	5,5
40327	400	100	30	100	**40241**	**2,5**	7,8
40328	400	150	30	150	**40241**	**2,5**	8,0
40329	500	100	30	100	**40241**	**2,5**	9,0
40330	500	150	30	150	**40241**	**2,5**	10,0

RUOTE IN LAMIERA CON MOZZO PORTACUSCINETTO
ROUES EN FER AVEC MOYEU ET ROULEMENT
IRON WHEELS WITH HUB AND BALL BEARING
STÄHLRADER MIT STAHLNABE FÜR KUGELLAGER
RUEDAS DE CHAPA CON CUBO PORTA - COJINETE



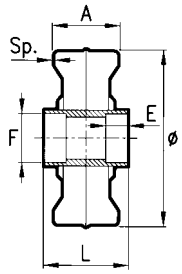

Spessore 2,5 mm

ARTICOLO	Ø mm	A mm	L mm	F mm	E mm	PESO kg	PORTATA kg
40452	250	100	100	52	18	**4,3**	-
40156	280	120	120	52	18	**4,8**	300
40157	320	100	100	52	20	**5,9**	1000
40243	400	100	100	52	23	**7,0**	1000
40331	400	100	100	62	28	**10,0**	-
40332	400	150	150	62	28	**11,0**	-
40333	500	100	100	62	28	**11,0**	-
40334	500	150	150	62	28	**11,0**	-

RUOTE IN LAMIERA CON CRESTA E BOCCOLE IN NYLON
ROUES EN FER AVEC BAGUE EN NYLON LUBRIFIANTE
IRON WHEELS WITH NYLON RING
STÄHLRADER MIT NYLONBÜCHSE
RUEDAS DE CHAPA CON CASQUILLOS DE NYLON



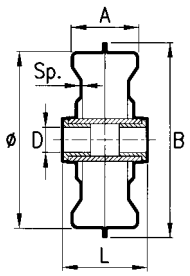

Spessore 2,5 mm

ARTICOLO	Ø mm	A mm	B mm	D mm	L mm	BOCCOLE ARTICOLO	PESO kg
40244	320	100	370	25	110	**40240**	6,2
40245	320	100	370	30	110	**40241**	6,2

BOCCOLE IN NYLON
BAGUE EN NYLON LUBRIFIANTE
NYLON RING
NYLONBÜCHSE
CASQUILLOS DE NYLON

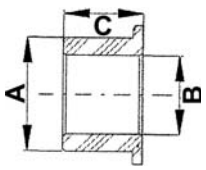

ARTICOLO	A	B	C
40239	26	20	16
40240	36	25	21
40241	36	30	21

Gli articoli qui descritti, prodotti da e/o per conto di CERMAG, sono da intendersi adattabili, quindi non originali, ai marchi indicati secondo REG. CE 1400/2002
All items described here, produced by and/or on behalf of CERMAG, are to be understood as adaptable, therefore not original, to the brands indicated according to REG. EC 1400/2002

RUOTA IN FERRO CON BORDO RIALZATO E MOZZO PORTA CUSCINETTI
ROUE EN FER A BORD RELEVE ET MOYEU PORTE ROULEMENTS
IRON WHEEL WITH RAISED EDGE AND BEARING HUB
EISENRAD MIT HOCHSTEHENDER KANTE UND LAGERNABE
RUEDA DE HIERRO CON BORDE SOBREELEVADO Y BUJE DE SOPORTE RODAMIENTOS

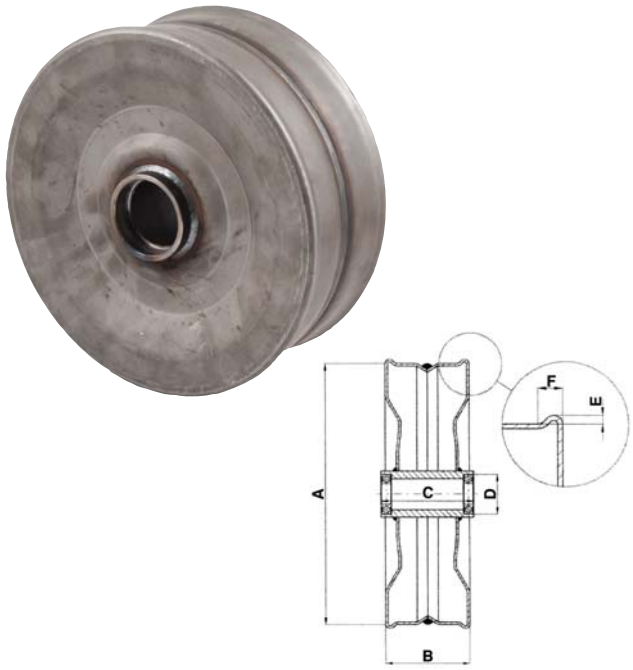

ARTICOLO	Ø A mm	LARGH. B mm	MOZZO C mm	CUSC. D mm	BORDO RIALZATO E mm	BORDO RIALZATO F mm	SPESS. S mm	PORTATA kg
40454	250	100	105	52	5	12	2,3	750

RUOTA IN FERRO PIANA CON CUSCINETTI E PERNO
ROUE EN FER PLATE AVEC ROULEMENTS ET AXE
FLAT IRON WHEEL WITH BEARINGS AND PIN
EISENFLACHRAD MIT LAGERN UND BOLZEN
RUEDA DE HIERRO PLANA CON RODAMIENTOS Y PERNO

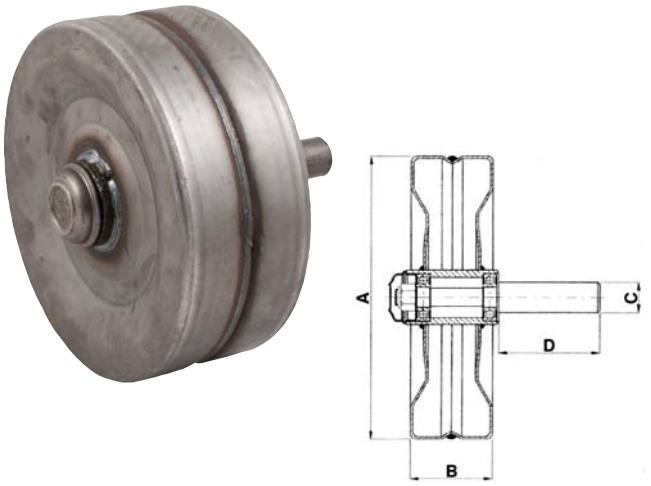

ARTICOLO	RUOTA Ø A mm	RUOTA LARGH. B mm	PERNO Ø C mm	PERNO LUNGH. D mm	PERNO CUSC. mm	SPESS. S mm	PORTATA kg
40455	225	80	25	100	47 - 20	2	650
40456	225	80	30	100	52 - 25	2	650
40457	250	100	30	100	52 - 25	2,3	800
40458	280	80	30	100	52 - 25	2,3	900
40459	300	100	30	100	52 - 25	2,3	900
40460	300	100	35	100	62 - 30	2,3	1.200

RUOTA IN FERRO PIANA LARGA CON BOCCOLA IN NYLON
ROUE EN FER PLATE LARGE AVEC BAGUE EN NYLON
WIDE FLAT IRON WHEEL WITH NYLON BUSH
BREITES EISENFLACHRAD MIT NYLONBUCHSE
RUEDA DE HIERRO PLANA ANCHA CON CASQUILLO DE NAILON

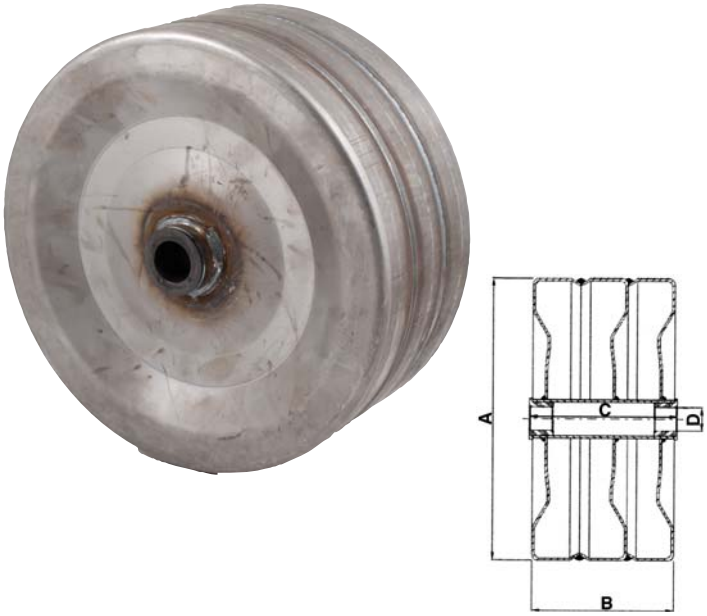

ARTICOLO	A mm	B mm	C mm	D mm	SPESSORE S mm	PORTATA kg	ARTICOLO BOCCOLA
40461	280	120	130	25	2,3	850	**40240**
40462	280	120	130	30	2,3	1.100	**40241**
40463	300	150	160	25	2,3	850	**40240**
40464	300	150	160	30	2,3	1.100	**40241**

RUOTA IN FERRO PIANA LARGA CON MOZZO PORTA CUSCINETTI
ROUE EN FER PLATE LARGE AVEC MOYEU PORTE ROULEMENTS
WIDE FLAT IRON WHEEL WITH BEARING HUB
BREITES EISENFLACHRAD MIT LAGERNABE
RUEDA DE HIERRO PLANA ANCHA CON BUJE DE SOPORTE RODAMIENTOS

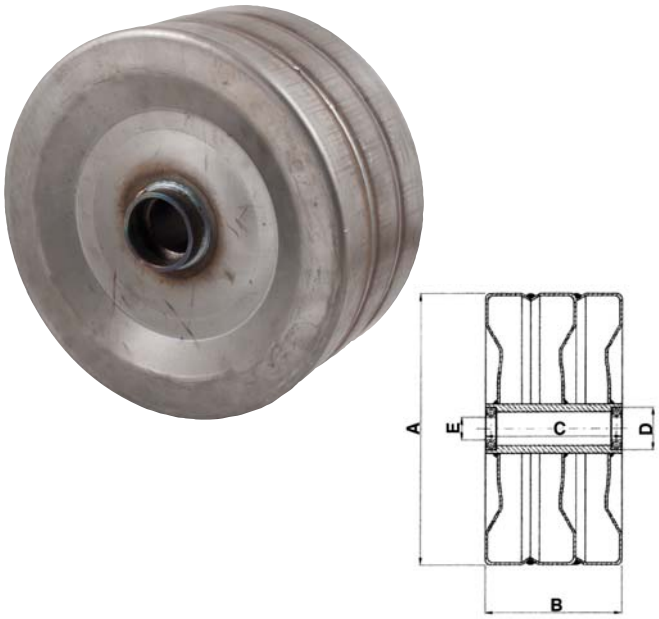

ARTICOLO	Ø A mm	LARGHEZZA B mm	MOZZO C mm	CUSCINETTI D mm	SPESSORE S mm	PORTATA kg
40465	280	120	125	52	2,3	1.100
40466	300	150	155	52	2,3	1.100
40467	300	150	155	62	2,3	1.500

Gli articoli qui descritti, prodotti da e/o per conto di CERMAG, sono da intendersi adattabili, quindi non originali, ai marchi indicati secondo REG. CE 1400/2002
All items described here, produced by and/or on behalf of CERMAG, are to be understood as adaptable, therefore not original, to the brands indicated according to REG. EC 1400/2002

RUOTE PER CARRIOLA - MOZZO CON BOCCOLE IN NYLON - PNEUMATICO RIGATO

ROUE BROQUETTES CERCLE NYLON ET ARBRE AVEC ENTRETOISE ET ECROUS
WEELBARROW WHEELS WITH NYLON WHEEL RIM, SPACE SHAFT AND LOCK-NUTS
SCHUBKARRENRAD MIT NYLONFELGE UND WELLE MIT DISTANZSTÜK UND MÜTTERN
RUEDAS CARRETILLA CON LLANTA DE NYLON Y ARBOL CON DISTANCIADORES Y TUERLAS



ARTICOLO	TIPO RUOTA	MISURE RUOTE mm	N° TELE	LUNGHEZZA E Ø ASSIALE mm	FILETTO	PORTATA kg
40160	3.50x8	Ø 375x85	2 PR	140x20	M 14	145
40178	4.00x8	Ø 400x100	2 PR	140x20	M 14	180

RUOTE CON CERCHIO IN NYLON - PNEUMATICO RIGATO

ROUES DE BROUETTE JANTE NYLON - PNEU RAYE
WHEEL FOR WHEELBARROW WITH NYLON RIM - RIBBED TYRE
RÄDER FÜR SCHUBKARRE MIT NYLONFELGEN – GERILLTER LUFTREIFEN
RUEDAS PARA CARRETILLA CON LLANTA DE NYLON - NEUMATICO RAYADO



ARTICOLO	TIPO RUOTA	MISURE RUOTE mm	N° TELE	Ø FORO mm
40473	3.50x8	Ø 375x85	2 PR	20
40474	3.50x8	Ø 375x85	2 PR	25
40475	4.00x8	Ø 400x100	2 PR	20
40476	4.00x8	Ø 400x100	2 PR	25

RUOTA PIENA PER CARRIOLA - MOZZO CON BOCCOLE - PNEUMATICO RIGATO

ROUE PLEINE POUR BROUETTE - MOYEU A DOILLES - PNEU RAYE
FULL WHEEL FOR WHEELBARROW - SPACE SHAFT - RIBBED TYRE
VOLLGUMMIRAD FÜR SCHUBKARRE – NABE MIT BUCHSEN - GERILLTER LUFTREIFEN
RUEDA LLENA PARA CARRETILLA - CUBO CON CASQUILLOS - NEUMATICO RAYADO



ARTICOLO	TIPO RUOTA	MISURE RUOTE mm	LUNGHEZZA E Ø ASSIALE mm	FILETTO	DESCRIZIONE
40468	3.50x8	Ø 375x85	140x20	M 12	Ruota piena Mozzo con boccole

RUOTE CON PNEUMATICO SCOLPITO - GARDEN - MOZZO IN NYLON ROSSO - 2PR

ROUE PNEUMATIQUE AVEC JANTE EN NYLON
TYRED WHEELS WITH NYLON WHEEL RIM
LUFTRAD MIT NYLONFELGE
RUEDA PNEUMATICA CON LLANTA DE NYLON



FIG.1



FIG.2

ARTICOLO	MISURE CERCHIO	MISURE MOZZO mm	MISURE PNEUMATICO mm	DISEGNO PNEUMATICO	FIG.
40193	2.10x4”	Ø 20x75	2.50x4 210x65	SCOLPITA	2
40163	2.10x4”	Ø 20x75	3.00x4 260x85	GARDEN	1
40339	2.10x4”	con gabbia rulli 20x75	2.50x4 210x65	SCOLPITA	2
40340	2.10x4”	con gabbia rulli 20x75	3.00x4 260x85	GARDEN	1

Gli articoli qui descritti, prodotti da e/o per conto di CERMAG, sono da intendersi adattabili, quindi non originali, ai marchi indicati secondo REG. CE 1400/2002
All items described here, produced by and/or on behalf of CERMAG, are to be understood as adaptable, therefore not original, to the brands indicated according to REG. EC 1400/2002

RUOTA PIENA IN POLIURETANO 3.00x4”
ROUE PLEINE EN POLYURETHANNE 3.00x4”
SOLID POLYURETHANE WHEEL 3.00x4”
POLYURETHANRAD 3.00x4”
RUEDA LLENA DE POLIURETANO 3.00x4”



40489
40491



40535

ARTICOLO	MISURE CERCHIO	MISURE MOZZO mm	MISURE PNEUMATICO
40489	2.10x4”	Ø 20x75	3.00x4”
40491	2.10x4”	Ø 20x75 con gabbia rulli	3.00x4”
new **40535**	2.10x4”	Ø 20x75 con gabbia rulli	3.00x4” Giallo

RUOTE CON PNEUMATICO GARDEN E SLICK - DISCO CENTRALE SCOMPONIBILE IN LAMIERA 20/10 CON SEDI CUSCINETTO
ROUE PNEUMATIQUE AVEC JANTE EN NYLON
TYRED WHEELS WITH NYLON WHEEL RIM
LUFTRAD MIT NYLONFELGE
RUEDA PNEUMATICA CON LLANTA DE NYLON



GARDEN



SLICK

ARTICOLO	MISURE CERCHIO	MISURE CUSCINETTO	MISURE PNEUMATICO	DISEGNO PORTATA	N° TELE.
40194	2.15x4”	6204 Z 20x47x14 Z	3.00x4” 260x85 mm	GARDEN 100 kg	2
40195	2.15x4”	6204 Z 20x47x14 Z	3.00x4” 260x85 mm	SLICK 200 kg	6

RUOTE PNEUMATICHE CON SUPPORTO FISSO E GIREVOLE - DISCO IN NYLON
ROUES EN CAOUTCHOUC PLEINES, SUR JANTES ACIER AVEC SUPPORT
RUBBER WHEELS ON STEEL RIMS WITH SUPPORT
LENK-UND BOCKROLLEN
RUEDAS DE GOMA SOBRE UN PLATO DE ACERO A CASQUILLO CON SOPORTE



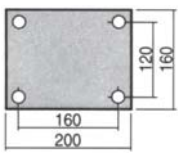

PIASTRA

ARTICOLO	MISURE CERCHIO	MISURE MOZZO mm	DISEGNO E MISURE PNEUMATICO	PORTATA kg	SUPPORTO
40196	2.10x4”	Ø 20x75	GARDEN 2 PR 3.00x4”	100	FISSO
40197	2.10x4”	Ø 20x75	GARDEN 2 PR 3.00x4”	100	GIREVOLE

RUOTE PNEUMATICHE CON SUPPORTO FISSO E GIREVOLE - DISCO SCOMPONIBILE IN LAMIERA 10/10
ROUES EN CAOUTCHOUC PLEINES, SUR JANTES ACIER AVEC SUPPORT
RUBBER WHEELS ON STEEL RIMS WITH SUPPORT
LENK-UND BOCKROLLEN
RUEDAS DE GOMA SOBRE UN PLATO DE ACERO A CASQUILLO CON SOPORTE



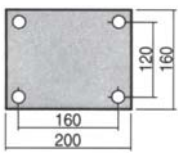

PIASTRA

ARTICOLO	MISURE CERCHIO	MISURE MOZZO mm	DISEGNO E MISURE PNEUMATICO	PORTATA kg	SUPPORTO
40198	2.10x4”	Ø 20x75	GARDEN 2 PR 3.00x4”	100	FISSO
40199	2.10x4”	Ø 20x75	GARDEN 2 PR 3.00x4”	100	GIREVOLE

Gli articoli qui descritti, prodotti da e/o per conto di CERMAG, sono da intendersi adattabili, quindi non originali, ai marchi indicati secondo REG. CE 1400/2002
All items described here, produced by and/or on behalf of CERMAG, are to be understood as adaptable, therefore not original, to the brands indicated according to REG. EC 1400/2002

RUOTE PNEUMATICHE 6” CON CERCHIO IN NYLON
ROUE PNEUMATIQUE 6” AVEC CERCLE EN NYLON
PNEUMATIC WHEELS 6” WITH NYLON RIM
BEREIFUNGEN 6” MIT FELGE AUS NYLON
RUEDAS NEUMÁTICAS 6” CON LLANTA EN NYLON



ARTICOLO	CERCHIO	MISURA MOZZO	MISURA PNEUMATICI APPLICABILI
40335	4.00x6”	Ø 20xL=75 mm boccola nylon	15.6.00x6” Rigata B19
40336		Ø 25xL=75 mm boccola nylon	
40337		Ø 20xL=75 mm gabbia a rulli	
40338		Ø 20xL=74 mm con cuscinetti	

RUOTA PNEUMATICO RIGATO CON CERCHIO 4 FORI FIAT
ROUE RAYE, JANTE 4 TROUS POUR FIAT
RIBBED WHEEL WITH 4 HOLE RIM, FOR FIAT
RAD KPL.4 LOCHSCHEIBE, FIAT TYP
NEUMÁTICO RAYADO, LLANTA CON 4 AGUJEROS PARA FIAT



ARTICOLO	MISURE mm	PORTATA kg	N° TELE.
40519	16x6.50-8	370	6

RUOTE PNEUMATICHE RIGATE CON CUSCINETTI
ROUE PNEUMATIQUE RAYEE AVEC ROULEMENTS
RIBBED TYRED WHEELS WITH BEARINGS
BALLONRAD
RUEDA PNEUMÁTICA A RAYAS CON COJINETE



ARTICOLO	MISURE mm	LUNGHEZZA MOZZO	Ø FORO CUSCINETTO	PORTATA kg	N° TELE.
40171	15x6.00-6 Ø 370x145	51 mm	25 mm	330	6
40242	16x6.50-8 Ø 420x160	80 mm	25 mm	370	6

APPLICAZIONI: Girelli voltafieno, ranghinatori, falciatrici rotative, tosaerba, carrelli per impianti d’irrigazione, ecc..

RUOTE PNEUMATICHE IN ARAMIDE ANTI FORATURA RIGATE CON CUSCINETTI
ROUE PNEUMATIQUE RAYEE ANTIFORATION AVEC ROULEMENTS - ARAMIDE
ANTI DRILLING RIBBED TYRED WHEELS WITH BEARINGS - ARAMIDE
BALLONRAD - ANTI-BOHREN - ARAMIDE
RUEDA PNEUMÁTICA ANTIFORACIÓN A RAYAS CON COJINETE - ARAMIDE



ARTICOLO	MISURE mm	LUNGHEZZA MOZZO	Ø FORO CUSCINETTO	PORTATA kg	N° TELE.
40520	15x6.00-6 Ø 370x145	51 mm	25 mm	330	6
40521	16x6.50-8 Ø 420x160	80 mm	25 mm	370	6

APPLICAZIONI: Girelli voltafieno, ranghinatori, falciatrici rotative, tosaerba, carrelli per impianti d’irrigazione, ecc..

Gli articoli qui descritti, prodotti da e/o per conto di CERMAG, sono da intendersi adattabili, quindi non originali, ai marchi indicati secondo REG. CE 1400/2002
All items described here, produced by and/or on behalf of CERMAG, are to be understood as adaptable, therefore not original, to the brands indicated according to REG. EC 1400/2002

Pneumatici e ruote
TYRES AND WHEELS

RUOTE PNEUMATICHE DIREZIONALI CON CUSCINETTI
ROUES PNEUMATIQUES DIRECTRICES AVC ROULLEMENTS
LEADING TYRED WHEELS WITH BEARINGS
LUFTRADEN GERICHTET MIT LAGER
RUEDAS PNEUMÁTICA DIRECCIÓNAL CON COJINETE



APPLICAZIONI: Girelli voltafieno - Ranghinatori - Carrelli per impianti d'irrigazione - ecc.

PNEUMATICO DI RICAMBIO
40113

ARTICOLO	MISURA	LUNGHEZZA MOZZO	Ø FORO CUSCINETTI	PORTATA kg	N° TELE.
40169	3.50x6" Ø350x100	Stampato 51 mm	25 mm	200 mm	4

RUOTE IN GOMMA PIENA CON MOZZO SU CUSCINETTI A SFERE SCHERMATI
ROUES EN BANDAGE PLEIN AVEC MOYEU SUR POULEMENTS A BILLE BLINDES
SOLID RUBBER WHEELS WITH HUBS ON SCREENED BALL BEARINGS
VOLLGUMMIRÄDER MIT KUGELLAGERNABE ABGESCHIRMT
RUEDAS LLENA DE GOMA CON GRUMETE SOBRE COJINETE DE BOLAS



ARTICOLO	Ø RUOTE E SEZIONE	LUNGHEZZA MOZZO	Ø FORO CUSCINETTI	PORTATA kg
40167	295x96	51 mm	25 mm	350
APPLICAZIONI: Girelli voltafieno, ranghinatori, falciatrici rotative, tosaerba, carrelli per impianti d'irrigazione, ecc..				

RUOTE IN GOMMA PIENA CON MOZZO IN NYLON
ROUES EN CAOUTCHOUC PLEINES AVEC JANTE EN NYLON
SOLID RUBBER WHEELS WITH HUBS IN NYLON
VOLLGUMMIRÄDER MIT NABE IN NYLON
RUEDAS LLENA DE GOMA CO GRUMETE IN NILÓN



APPLICAZIONI: Per trasportatori, gruppi motopompe, carrelli portasacchi, casse immondizie, bombole, motozappe, mungitrici, servotimoni, saldatrici, ecc.

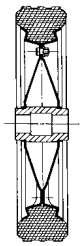

ARTICOLO	Ø RUOTE E SEZIONE	LUNGHEZZA MOZZO mm	Ø FORO mm	PORTATA kg
40523	200x50	58	20	150
40164	250x50	50	20	90
40524	300x55	70	20	200
40525	300x55	70	25	200
40165	300x60	60	25	110
40526	350x70	80	20	200
40527	350x70	80	25	200
40341	380x80	70	30	280
40528	385x80	80	25	300
40529	385x80	80	30	300

Gli articoli qui descritti, prodotti da e/o per conto di CERMAG, sono da intendersi adattabili, quindi non originali, ai marchi indicati secondo REG. CE 1400/2002
All items described here, produced by and/or on behalf of CERMAG, are to be understood as adaptable, therefore not original, to the brands indicated according to REG. EC 1400/2002

RUOTE COMPLETE DI CERCHIO
PNEUS COMPLETS DE CERCLE
WHEELS COMPLETE WITH RIM
BEREIFUNGEN MIT FELGE
RUEDAS COMPLETAS CON LLANTA

RUOTE COMPLETE DI CERCHIO									CERCHIO	
ARTICOLO	MISURA mm	NR. TELE	NUMERO FORI CERCHIO	PROFILO	LARGHEZZA mm	ALTEZZA mm	PRESSIONE MAX. bar	PORTATA MAX. kg 40 km/h	ARTICOLO CERCHIO	MISURA CERCHIO mm
40369	4.80/4.00-8	4	4 FIAT	TRAILER	105	410	2,5	265	**40429**	2,50x8
40370	4.50-10	4	4 FIAT	TRAILER	115	490	2,5	400	**40206**	3,50x10
40371	4.50-10	6	5	TRAILER	115	490	2,5	400	**40431**	3,50x10
40470	145-10	6	4 FIAT	TRAILER	140	490	2,5	450	**40206**	3,50x10
40372	145-10	6	5	TRAILER	140	490	2,5	450	**40431**	3,50x10
40532	22.5-80	12	5	HS	222	572	2,5	900	**-**	-
40530	23-10	14	5	MT	258	578	2,5	1450	**-**	-
40359	155/70-13	4	4 FIAT	VETTURA	155	580	2,5	480	**40432**	4x13
40360	155/70-13	4	5	VETTURA	155	580	2,5	480	**40433**	4x13
40361	175/70-13	4	4 FIAT	VETTURA	170	590	2,5	600	**40432**	4x13
40362	175/70-13	4	5	VETTURA	170	590	2,5	600	**40433**	4x13
40363	205/60-14	6	5	VETTURA	200	600	2,5	800	**40518**	5Jx14
40505	185/65-14	-	5	VETTURA	185	600	2,5	800	**40518**	5Jx14
40364	205/60-15	6	5	VETTURA	200	650	2,5	900	**40434**	7Kx15
40365	225/70-15	6	5	FURGONE	220	740	3,2	1300	**40434**	7Kx15
40366	225/70-15	6	6	FURGONE	220	740	3,2	1300	**40435**	7Kx15


TRAILER


HS


MT


VETTURA


FURGONE

Gli articoli qui descritti, prodotti da e/o per conto di CERMAG, sono da intendersi adattabili, quindi non originali, ai marchi indicati secondo REG. CE 1400/2002
All items described here, produced by and/or on behalf of CERMAG, are to be understood as adaptable, therefore not original, to the brands indicated according to REG. EC 1400/2002

segue RUOTE COMPLETE DI CERCHIO
PNEUS COMPLETS DE CERCLE
WHEELS COMPLETE WITH RIM
BEREIFUNGEN MIT FELGE
RUEDAS COMPLETAS CON LLANTA

RUOTE COMPLETE DI CERCHIO									CERCHIO	
ARTICOLO	MISURA mm	NR. TELE	NUMERO FORI CERCHIO	PROFILO	LARGHEZZA mm	ALTEZZA mm	PRESSIONE MAX. bar	PORTATA MAX. kg 40 km/h	ARTICOLO CERCHIO	MISURA CERCHIO mm
40343	200/60-14.5	14	5	RIB	210	610	7,10	1350	**40420**	6,75x14,5
40342	10.0/80 12	10	5	AW	264	710	5,4	1450	**40419**	7x12
40346	10.75/15.3	10	5	AW	274	760	5,00	1550	**40421**	9,00x15,3
40347	10.75/15.3	14	5	AW	274	760	7,00	1900	**40421**	9,00x15,3
40348	10.75/15.3	10	6	AW	274	760	5,00	1550	**40438**	9,00x15,3
40349	10.75/15.3	14	6	AW	274	760	7,00	1900	**40438**	9,00x15,3
40350	11.5/80-15.3	10	6	AW	297	844	4,60	1950	**40438**	9,00x15,3
40351	11.5/80-15.3	16	6	AW	297	844	7,10	2575	**40438**	9,00x15,3
40495	400/60-15.5	14	6	AW	405	875	3,60	2900	**40496**	13,00x15.5
40352	7.50-16	14	5	TS08	210	806	4,00	1320	**40422**	5,50x16
40353	7.50-16	14	6	TS08	210	806	4,00	1320	**40423**	5,50x16
40497	13.0/55-16	14	6	AW	336	770	4,20	2060	**40498**	11x16
40354	15.0/55-17	10	6	AW	391	850	3,60	2120	**40424**	13x17
40499	15.0/55-17	18	6	AW	391	850	6,50	3250	**40424**	13x17
40500	19.0/45-17	14	6	AW	491	866	2,80	2800	**40501**	16x17
40355	215/75-17.5 135/133J	16	6	LINEARE	220	760	7,50	2000	**40425**	16,75x17,5
40356	215/75-17.5 GEMELLATA	16	8	LINEARE	220	760	7,50	2000	**40426**	16,75x17,5 GEMELLATA
40357	13.0/65-18	16	6	AW	336	890	6,70	2800	**40427**	11x18
40358	13.0/65-18	16	8	AW	336	890	6,70	2800	**40428**	11x18
40502	500/60-22.5	IC 155D	10	FL	503	1172	4,00	5270	**40503**	16,00x22.5
40504	560/60-22.5	IC 161D	10	FL	543	1244	4,00	6300	**40503**	16,00x22.5


RIB


AW


TS08


LINEARE


FL

Gli articoli qui descritti, prodotti da e/o per conto di CERMAG, sono da intendersi adattabili, quindi non originali, ai marchi indicati secondo REG. CE 1400/2002
All items described here, produced by and/or on behalf of CERMAG, are to be understood as adaptable, therefore not original, to the brands indicated according to REG. EC 1400/2002

CERCHI RUOTA COMPLETI DI ASSALE MONTATO SU CUSCINETTI A SFERE

JANTES COMPLETES AVEC AXE SUR ROULEMENTS A BILLES - COMPLETE WHEEL, RIMS WITH AXLE ON BALL BEARINGS
FELGEN MIT BOLZEN AUF KUGELLAGER - PLATOS RUEDA COMPLETOS CON EJE MONTADO SOBRE CJINETES A BOLAS



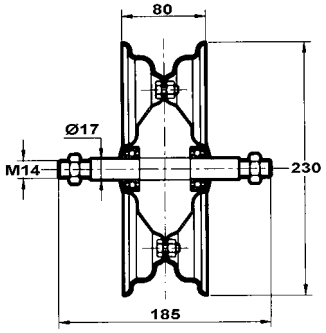

PORTATA 200 kg

ARTICOLO	TIPO DISCO	DESCRIZIONE	MISURA PNEUMATICI APPLICABILI
40158	2.50x8”	Disco con albero centrale filettato	4.80/4.00x8” 3.50x8”



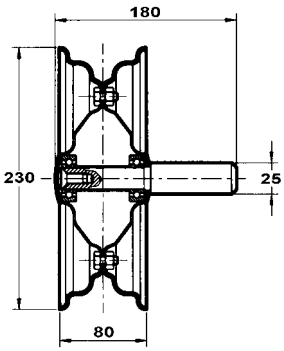

PORTATA 200 kg

ARTICOLO	TIPO DISCO	DESCRIZIONE	MISURA PNEUMATICI APPLICABILI
40159	2.50x8”	Disco con albero laterale	4.80/4.00x8” 3.50x8”

CERCHI RUOTE

JANTES POUR ROUES - RIMS - FELGEN - PLATOS RUEDA

CERCHIO SALDATO FLANGIATURA DOPPIA - CENTRALE

JANTE SOUDEE DOUBLE FLASQUE – CENTRALE
WELDED RIM WITH DOUBLE - CENTRAL FLANGING
GESCHWEISSTE FELGE MIT DOPPELFLANSCH - ZENTRAL
DISCO SOLDADO EMBRIDADO DOBLE – CENTRAL



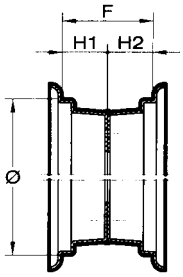

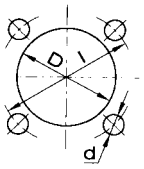

FORATURA FLANGIA

ARTICOLO	MISURE CERCHIO	F mm	H1 mm	H2 mm	D mm	I mm	Ø FORI mm	TIPO FORATURA	MISURA PNEUMATICI APPLICABILI
40200	2.50x8”	62	31	31	58	98	13	FIAT	4.80/4.00x8” 3.50x8”
40201	2.50x8”	62	31	31	62	95	13	BALILLA	
40202	5.00x8”	125	62	62	58	98	13	FIAT	16.6.50x8”
40203	5.00x8”	125	62	62	62	95	13	BALILLA	
40206	3.50x10”	86	42	42	58	98	13	FIAT	4.00x10” 4.50x10” 5.00x10” 145x10”
40207	3.50x10”	86	42	48	62	95	13	BALILLA	

CERCHIO SALDATO FLANGIATURA DOPPIA - LATERALE

JANTE SOUDEE DOUBLE FLASQUE – LATERALE
WELDED RIM WITH DOUBLE - LATERAL FLANGING
GESCHWEISSTE FELGE MIT DOPPELFLANSCH - SEITLICH
DISCO SOLDADO EMBRIDADO DOBLE – LATERAL



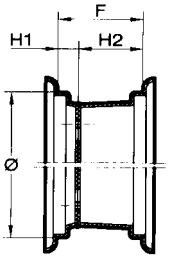

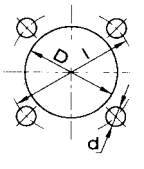

FORATURA FLANGIA

ARTICOLO	MISURE CERCHIO	F mm	H1 mm	H2 mm	D mm	I mm	Ø FORI mm	TIPO FORATURA	MISURA PNEUMATICI APPLICABILI
40208	2.75x8”	69	19	50	52	70	11	VESPA	4.00x8”

CERCHIO CENTRALE SALDATO - MOZZO COMPLETO DI CUSCINETTI A SFERA

JANTE CENTRALE SOUDEE - MOYEU AVEC ROULEMENTS A BILLE
CENTRALLY WELDED RIM - HUB COMPLETE WITH BALL BEARINGS
GESCHWEISSTE ZENTRALFELGE – NABE KOMPLETT MIT KUGELLAGERN
DISCO CENTRAL SOLDADO - CUBO CON RODAMIENTOS DE BOLA



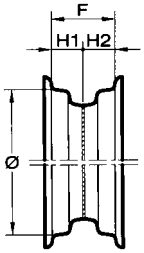



ARTICOLO	TIPO CERCHIO	TIPO CUSCINETTO	Ø mm	F mm	H1 mm	H2 mm	MISURA PNEUMATICI APPLICABILI
40209	2,50x8”	6205	201	62	31	31	4.80/4.00x8” 3.50x8”
40225	4.00x6”	6204 6204	150	96	48	48	13.5.00x6” 15.6.00x6”
40226	4.00x6”	6205 6205	150	96	48	48	

CERCHIO CENTRALE SALDATO - MOZZO CON BOCCOLE IN NYLON

JANTE CENTRALE SOUDEE - MOYEU A DOUILLES EN NYLON
CENTRALLY WELDED RIM - HUB WITH NYLON BUSHINGS
GESCHWEISSTE ZENTRALE FELGE – NABE MIT NYLONBUCHSE
DISCO CENTRAL SOLDADO - CUBO CON CASQUILLOS DE NAILON



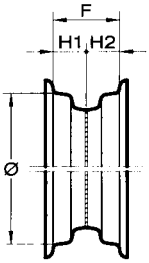

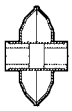

ARTICOLO	MISURE CERCHIO	MISURE CERCHIO Ø mm	MISURE CERCHIO F mm	MISURE CERCHIO H1 mm	MISURE CERCHIO H2 mm	BOCCOLE ARTICOLO	MISURE BOCCOLE Ø mm	MISURE BOCCOLE L mm	MISURA PNEUMATICI APPLICABILI
40212	4.00x6”	150	96	48	48	**40240**	25x25	80	13.5.00x6” 15.6.00x6”

Gli articoli qui descritti, prodotti da e/o per conto di CERMAG, sono da intendersi adattabili, quindi non originali, ai marchi indicati secondo REG. CE 1400/2002
All items described here, produced by and/or on behalf of CERMAG, are to be understood as adaptable, therefore not original, to the brands indicated according to REG. EC 1400/2002

PNEUMATICI
PNEUS - TYRES - LUFTREIFEN - PNEUMÁTICOS

PNEUMATICO GARDEN
PNEU GARDEN
GARDEN TRACTOR TYRE
GARDEN LUFTREIFEN
NEUMATICO GARDEN



ARTICOLO	MISURE	PR	CAMERA D'ARIA	Ø x L mm	PORTATA kg	CAMERA D'ARIA DI RICAMBIO
40446	11.4.00x4"	2	SI	283x104	100	-
40227	13.5.00x6"	4	SI	320x120	160	**40382**
40447	15.6.00x6"	2	SI	360x154	250	**40383**
40228	16.6.50x8"	4	SI	410x166	250	**40384**
40229	16.6.50x8"	6	SI	410x166	350	**40384**
40230	18.8.50x8"	4	SI	460x215	250	**40385**

TRACTOR MOTRICE
TRACTEUR MOTRICE
TRACTOR DRIVING WHEELS
TRACTOR MOTRICE
TRACTOR MOTRIZ



ARTICOLO	MISURE	PR	CAMERA D'ARIA	PORTATA Free Rolling (kg)	Ø x L mm	CAMERA D'ARIA DI RICAMBIO	APPLICAZIONI
40121	4.00x4"	4	SI	150	Ø310x97	-	Piccole macchine Agricole Carrelli Motocoltivatori ecc **Velocità massima 15 km/h**
40448	3.50x6"	4	SI	165	Ø353x96	**40379**	
40449	13.5.00x6"	4	SI	200	Ø334x120	**40382**	
40123	3.50x8"	4	SI	180	Ø403x100	**40380**	
40026	4.00x8"	2	SI	200	Ø420x105	**40380**	
40450	16.6.50x8"	4	SI	280	Ø407x174	**40384**	
40116	4.00x10"	2	SI	200	Ø470x107	**40386**	
40117	5.00x10"	6	SI	250	Ø510x140	**40386**	
40124	4.00x12"	2	SI	250	Ø525x115	**40388**	
40021	5.00x12"	2	SI	300	Ø575x145	**40388**	
40490	6.50/80x12"	4	SI	500	Ø604x165	**40388**	
40233	6.50/80x15"	6	NO	750	Ø683x169	**40389**	
40127	6.00x16"	6	NO	690	Ø735x164	**40390**	Trattorini Trattori snodati Motoagricole **Velocità massima 30 km/h**
40129	7.50x16"	8	NO	900	Ø803x209	**40391**	
40453	8.25x16"	6	NO	925	Ø818x229	**40391**	
40506	10.0/75 - 15.3	10	NO	1550	Ø785x264	**40445**	
40507	11.5/80 - 15.3	10	NO	1950	Ø867x290	**40445**	

PNEUMATICO RIGATO
PNEU RAYE
RIBBED TYRE
GERILLTER LUFTREIFEN
NEUMATICO RAYADO





ARTICOLO	MISURE	PR	CAMERA D'ARIA	Ø x L mm	PORTATA kg	CAMERA D'ARIA DI RICAMBIO
40231	13.5.00x6"	4	SI	320x120	180	**40382**
40232	15.6.00x6"	6	SI	360x154	300	**40383**
40015	3.50x8"	2	SI	380x95	185	**40380**
40016	4.80/4.00x8"	2	SI	405x100	250	**40380**
40161	4.80/4.00x8"	4	SI	405x100	250	**40380**
40444	16.6 50x8"	6	SI	416x176	350	**40384**

TRACTOR DIREZIONALE
TRACTEUR DIRECTEUR
TRACTOR STEERING WHEELS
TRACTOR DIREZIONALE
TRACTOR DIRECCIONAL



ARTICOLO	MISURE	PR	CAMERA D'ARIA	Ø x L mm	PORTATA kg	CAMERA D'ARIA DI RICAMBIO
40113	3.50x6"	4	SI	325x95	160	**40379**
40114	3.50x8"	4	SI	390x90	185	**40380**

PNEUMATICO TRACTOR RADIALI
PNEU RADIAL TRACTOR
TRACTOR RADIAL TYRE
TRAKTORSRADIALREIFEN
NEUMÁTICO TRACTOR RADIAL



ARTICOLO	MISURA mm	INDICE DI CARICO CODICE VELOCITà	PROFILO	LARGHEZZA mm	ALTEZZA mm	PRESSIONE MAX. bar	PORTATA kg
40508	240/70-16	104 A8/B	TRACTOR	244	742	2,40	900
40509	260/70-16	109 A8/B	TRACTOR	258	770	2,40	1030
40510	280/70-16	112 A8/B	TRACTOR	282	798	2,40	1120
40511	280/70-18	114 A8/B	TRACTOR	282	849	2,40	1180
40512	320/65-18	109 A8/B	TRACTOR	319	873	1,60	1030
40513	360/70-20	129 A8/B	TRACTOR	357	1042	2,40	1850
40514	380/70-24	125 A8/B	TRACTOR	380	1190	1,60	1650
40515	380/85-24	131 A8/B	TRACTOR	380	1256	1,60	1950
40516	420/70-24	130 A8/B	TRACTOR	418	1248	1,60	1900
40517	440/65-24	135 D	TRACTOR	441	1182	2,40	2180

Gli articoli qui descritti, prodotti da e/o per conto di CERMAG, sono da intendersi adattabili, quindi non originali, ai marchi indicati secondo REG. CE 1400/2002
All items described here, produced by and/or on behalf of CERMAG, are to be understood as adaptable, therefore not original, to the brands indicated according to REG. EC 1400/2002

segue PNEUMATICI
PNEUS - TYRES - LUFTREIFEN - PNEUMÁTICOS

PNEUMATICO TUBELESS HIGH SPEED S370
PNEU TUBELESS - HIGH SPEED S370
TUBELESS TYRE - HIGH SPEED S370
TUBELESS LUFTREIFEN - HIGH SPEED S370
NEUMATICO TUBELESS - HIGH SPEED S370

new



ARTICOLO	MISURA	PR	PORTATA kg	Ø x L mm	CERCHIO
40533	22.5x8.0-12”	12	900 - 104E	572x222	7.00x12”

PNEUMATICO TUBELESS MULTI TRAC S374
PNEU TUBELESS - MULTI TRAC S374
TUBELESS TYRE - MULTI TRAC S374
TUBELESS LUFTREIFEN - MULTI TRAC S374
NEUMATICO TUBELESS - MULTI TRAC S374

new



ARTICOLO	MISURE	PR	PORTATA kg	Ø x L mm	CERCHIO
40531	23x10.50-12”	14	1450 - 121A8	578x258	7.00x12”

PNEUMATICO (4TELE-TRACTOR/MOTRICE) E CAMERA D’ARIA PER SEMINATRICI E RANGHINATORI
PNEUMATIQUE (4TELE-TRACTOR/MOTRICE) ET CHAMBRE A AIR POUR SEMOIRS ET RATEAU-ANDAINEURS
PNEUMATIC (4-PLY - TRACTOR/DRIVING WHEELS) AND AIR CHAMBER FOR SEED DRILLS AND SIDE DELIVERY RAKES
REIFEN (4LAGEN-TRACTOR/MOTRICE) UND SCHLAUCH FÜR SÄMASCHINEN UND HEUWENDER
NEUMATICO (4TELE-TRACTOR/MOTRIZ) Y CÁMARA DE AIRE PARA SEMBRADORAS Y RASTRILLADORAS

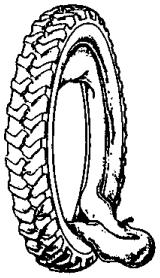

ARTICOLO CAM.D’ARIA	ARTICOLO PNEUMATICO	MISURE	N° TELE	Ø SEZIONE mm	PORTATA kg	MISURA CERCHIO
40373	**40375**	4.00/30”	4	992x114	350	3.00/30”
40374	**40376**	4.00/36”	4	1140x116	375	3.00/36”

CAMERE D’ARIA DI RICAMBIO
CHAMBRES A AIR DE RECHANGE
SPARE AIR CHAMBERS
ERSATZSCHLÄUCHE
CAMARAS DE AIRE DE REPUESTO



ARTICOLO	MISURE
40471	2.50x4”
40472	3.00x4”
40379	3.50x6”
40380	3.50x8” - 4.00x8” 4.80/4.00x8”
40382	13.5.00x6”
40383	15.6.00x6”
40384	16.6.50x8”
40385	18.8.50x8”

ARTICOLO	MISURE
40386	4.00x10”- 4.50x10”- 5.00x10”
40388	4.00x12” - 5.00x12”
40389	6.50/80x15”
40390	6.00x16”
40391	7.50x16” - 8.25x16”
40445	10.0/75 - 15.3 11.5/80 - 15.3

PNEUMATICO (4TELE-TRACTOR/MOTRICE) E CAMERA D’ARIA PER MOTOFALCIATRICI
PNEUMATIQUE (4TELE-TRACTOR/MOTRICE) ET CHAMBRE A AIR POUR MOTOFAUCHEUSES
PNEUMATIC (4-PLY - TRACTOR/DRIVING WHEELS) AND AIR CHAMBER FOR MOTOR MOWERS
REIFEN (4LAGEN-TRACTOR/MOTRICE) UND SCHLAUCH FÜR MOTORMÄHER
NEUMATICO (4TELE-TRACTOR/MOTRIZ) Y CÁMARA DE AIRE PARA MOTOSEGADORAS

APPLICAZIONI	OEM PNEUMATICO	OEM PNEUMATICO
BCS 622	391.14519.3	394.14519.4
BERTOLINI 124D-126	N.4.8620.00	N.4.8865.00
BEDOGNI OLIMPIA	12166	12163
NIBBI FIGARO	N.123-4.50-19	N.124-14A-19

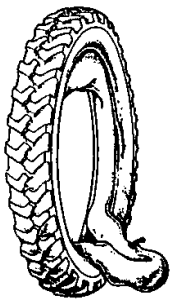

ARTICOLO	DESCRIZIONE
40377	Pneumatico 4.50-19”
40378	Camera d’aria 4.50-19”

LIQUIDO ANTIFORATURA OFF-ROAD
LIQUIDE ANTIFORATION POUR OFF-ROAD
OFF-ROAD HOLE-PREVENTING LIQUID
LIQUID FUERREIFENREPARATURSET
LÍQUIDO DE ANTIFORACIÓN PARA OFF-ROAD



FIG.1



FIG.2

ARTICOLO	FORMATO	FIGURA
40492	Bottiglia da 1,2 l	1
40493	Fusto da 25 l	2

POMPA PER INSERIMENTO LIQUIDO ANTI FORATURA OFF-ROAD
POMPE POUR LIQUIDE ANTIFORATION POUR OFF-ROAD
PUMP FOR OFF-ROAD HOLE-PREVENTING LIQUID
PUMPE FUER REIFENREPARATURSET
BOMBA PARA LÍQUIDO DE ANTIFORACIÓN PARA OFF-ROAD



ARTICOLO	DESCRIZIONE
40494	Pistola per fusto 40493

Gli articoli qui descritti, prodotti da e/o per conto di CERMAG, sono da intendersi adattabili, quindi non originali, ai marchi indicati secondo REG. CE 1400/2002
All items described here, produced by and/or on behalf of CERMAG, are to be understood as adaptable, therefore not original, to the brands indicated according to REG. EC 1400/2002

CARRELLO PORTA RUOTE AGRICOLE

CHARIOT PORTE ROUES AGRICOLES
TRACTOR WHEELS TROLLEY
TRANSPORTWAGEN FÜR LANDWIRTSCHAFTLICHE RÄDER
CARRO PORTA RUEDAS AGRICOLAS







ARTICOLO
63654

CARATTERISTICHE

- Ideale per lo smontaggio e l'installazione di ruote agricole.
- Braccio registrabile per un miglior ancoraggio della ruota.
- Regolazione idraulica della lunghezza del carrello.
- Peso massimo supportato: 1.200 kg.
- Peso netto carrello: 118 kg.
- Dimensioni massime carrello: 1970x2135x1015 mm.
- ø massimo ruota: 2.200 mm.
- ø minimo ruota: 1.000 mm.
- Larghezza massima ruota: 800 mm.

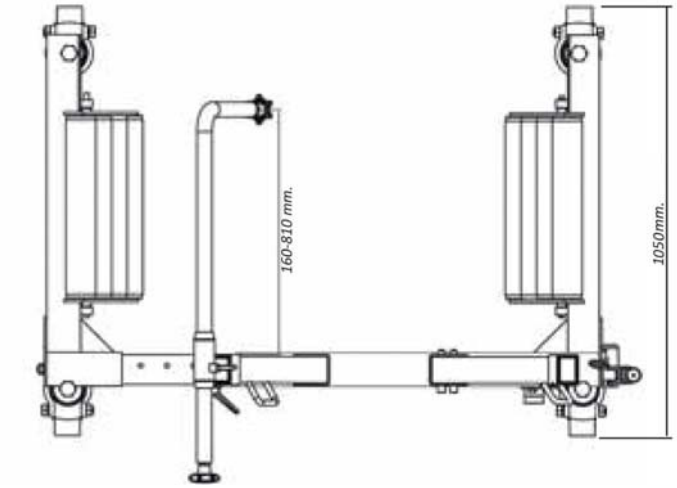

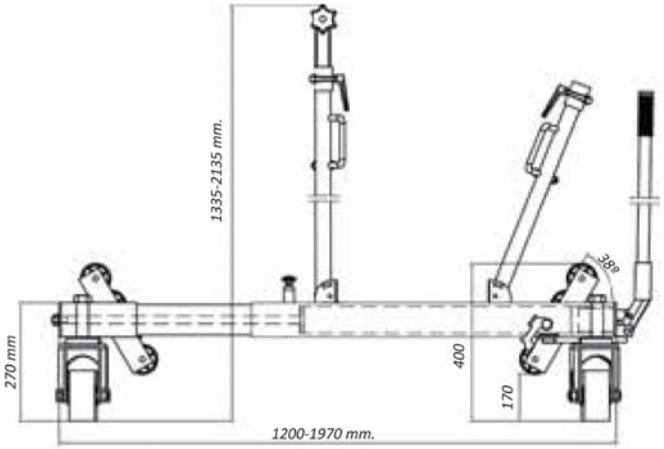

Gli articoli qui descritti, prodotti da e/o per conto di CERMAG, sono da intendersi adattabili, quindi non originali, ai marchi indicati secondo REG. CE 1400/2002
All items described here, produced by and/or on behalf of CERMAG, are to be understood as adaptable, therefore not original, to the brands indicated according to REG. EC 1400/2002

RUOTE PER SEMINATRICE
ROUES POUR SEMOIR - WHEELS FOR SEED DRILL - RÄDER FÜR SÄMASCHINE - RUEDAS PARA SEMBRADORAS

RUOTA 400x115 CON CERCHIO IN FERRO E PLASTICA
ROUE 400x115 A JANTE EN FER ET PLASTIQUE
400x115 WHEEL WITH IRON AND PLASTIC RIM
RAD 400x115 MIT FELGE AUS EISEN UND KUNSTSTOFF
RUEDA 400x115 CON LLANTA DE HIERRO Y PLÁSTICO




ARTICOLO	Ø RUOTA	LARGH. RUOTA	LUNGH. MOZZO	Ø FORO	PESO kg	APPLICAZIONI
40477	400 mm	115 mm	40 mm	16,80 mm	7,00	MA-AG / NARDI / MASCAR / SFOGGIA / MAQUINARIA AGRICOLA SOLA' / AGRICOLA ITALIANA
40478				16,20 mm		KUHN / KVERNELAND / MONOSEM / GASPARDO / HORSH

RUOTA 400x65 CON CERCHIO IN FERRO
ROUE 400x65 A JANTE EN FER
400x65 WHEEL WITH IRON RIM
RAD 400x65 MIT FELGE AUS EISEN
RUEDA 400x65 CON LLANTA DE HIERRO




ARTICOLO	Ø RUOTA	LARGH. RUOTA	LUNGH. MOZZO	Ø FORO	PESO kg	APPLICAZIONI
40479	400 mm	65 mm	40 mm	16,80 mm	6,00	MA-AG / NARDI / MAQUINARIA AGRICOLA / MASCAR / SFOGGIA / AGRICOLA ITALIANA
40480				16,20 mm		KUHN / KVERNELAND / MONOSEM / GASPARDO

RUOTA 325x50 CON CERCHIO IN PLASTICA
ROUE 325x50 A JANTE EN PLASTIQUE
325x50 WHEEL WITH PLASTIC RIM
RAD 325x50 MIT FELGE AUS KUNSTSTOFF
RUEDA 325x50 CON LLANTA DE PLÁSTICO




ARTICOLO	Ø RUOTA	LARGH. RUOTA	LUNGH. MOZZO	Ø FORO	PESO kg	APPLICAZIONI
40481	325 mm	50 mm	40 mm	16,80 mm	2,30	MA-AG / NARDI / MASCAR / SFOGGIA / MAQUINARIA AGRICOLA SOLA' / AGRICOLA ITALIANA
40482				16,20 mm		KUHN / KVERNELAND / MONOSEM / GASPARDO / HORSH

RUOTA 310x25 CON CERCHIO IN PLASTICA
ROUE 310x50 A JANTE EN PLASTIQUE
310x25 WHEEL WITH PLASTIC RIM
RAD 310x25 MIT FELGE AUS KUNSTSTOFF
RUEDA 310x25 CON LLANTA DE PLÁSTICO




ARTICOLO	Ø RUOTA	LARGH. RUOTA	LUNGH. MOZZO	Ø FORO	PESO kg	APPLICAZIONI
40483	310 mm	25 mm	40 mm	16,80 mm	1,30	MA-AG / NARDI / MASCAR / SFOGGIA / MAQUINARIA AGRICOLA SOLA' / AGRICOLA ITALIANA
40484				16,20 mm		KUHN / KVERNELAND / MONOSEM / GASPARDO / HORSH

RUOTA 318x50 CON CERCHIO IN PLASTICA
ROUE 318x50 A JANTE EN PLASTIQUE
318x50 WHEEL WITH PLASTIC RIM
RAD 318x50 MIT FELGE AUS KUNSTSTOFF
RUEDA 318x50 CON LLANTA DE PLÁSTICO




ARTICOLO	Ø RUOTA	LARGH. RUOTA	LUNGH. MOZZO	Ø FORO	PESO kg	APPLICAZIONI
40485	318 mm	50 mm	40 mm	16,80 mm	2,30	MASCAR / SFOGGIA / MAQUINARIA AGRICOLA SOLA'
40486				16,20 mm		KUHN / KVERNELAND / MONOSEM / HORSH / AMAZONE / POETTINGER

RUOTA 330x50 CON CERCHIO IN PLASTICA
ROUE 330x50 A JANTE EN PLASTIQUE
330x50 WHEEL WITH PLASTIC RIM
RAD 330x50 MIT FELGE AUS KUNSTSTOFF
RUEDA 330x50 CON LLANTA DE PLÁSTICO




ARTICOLO	Ø RUOTA	LARGH. RUOTA	LUNGH. MOZZO	Ø FORO	PESO kg	APPLICAZIONI
40487	330 mm	50 mm	40 mm	16,80 mm	3,00	VARIE
40488				16,20 mm		HORSH / ECK

Gli articoli qui descritti, prodotti da e/o per conto di CERMAG, sono da intendersi adattabili, quindi non originali, ai marchi indicati secondo REG. CE 1400/2002
All items described here, produced by and/or on behalf of CERMAG, are to be understood as adaptable, therefore not original, to the brands indicated according to REG. EC 1400/2002

segue RUOTE PER SEMINATRICE

ROUES POUR SEMOIR - WHEELS FOR SEED DRILL - RÄDER FÜR SÄMASCHINE - RUEDAS PARA SEMBRADORAS

RUOTA 250x42 CON CERCHIO IN FERRO E PLASTICA

ROUE 250x42 A JANTE EN FER ET PLASTIQUE
250x42 WHEEL WITH IRON AND PLASTIC RIM
RAD 250x42 MIT FELGE AUS EISEN UND KUNSTSTOFF
RUEDA 250x42 CON LLANTA DE HIERRO Y PLÁSTICO




ARTICOLO	Ø RUOTA	LARGH. RUOTA	LUNGH. MOZZO	Ø FORO	PESO kg	APPLICAZIONI
40249	250 mm	42 mm	42 mm	20 mm	1,20	AMAZONE / POETTINGER / MONOSEM / VOGEL NOOT / KVERNELAND / ALPEGO / BREVIGLIERI / MATERMACC / SFOGGIA / MASCAR

RUOTA 300x100 CON CERCHIO IN FERRO, MOZZO CON INGR. E TAPPO

ROUE 300x100 A JANTE EN FER, MOYEU AVEC GRAISSEUR ET BOUCHON
300x100 WHEEL WITH IRON RIM, HUB WITH GREASE NIPPLE AND PLUG
RAD 300x100 MIT FELGE AUS EISEN, NABE MIT SCHMIERNIPPEL UND STOPFEN
RUEDA 300x100 CON LLANTA DE HIERRO, CUBO CON ENGR. Y TAPÓN




ARTICOLO	Ø RUOTA	LARGH. RUOTA	LUNGH. MOZZO	Ø FORO	PESO kg	APPLICAZIONI
40248	300 mm	100 mm	80 mm	20-25 mm	5,00	VARIE

RUOTA 300x100 CON CERCHIO IN FERRO E MOZZO

ROUE 300x100 A JANTE EN FER ET MOYEU
300x100 WHEEL WITH IRON RIM AND HUB
RAD 300x100 MIT FELGE AUS EISEN UND NABE
RUEDA 300x100 CON LLANTA DE HIERRO Y CUBO




ARTICOLO	Ø RUOTA	LARGH. RUOTA	LUNGH. MOZZO	Ø FORO	PESO kg	APPLICAZIONI
40302	300 mm	100 mm	100 mm	20 mm	4,30	VARIE

RUOTA 280x65 CON CERCHIO IN FERRO E MOZZO

ROUE 280x65 A JANTE EN FER ET MOYEU
280x65 WHEEL WITH IRON RIM AND HUB
RAD 280x65 MIT FELGE AUS EISEN UND NABE
RUEDA 280x65 CON LLANTA DE HIERRO Y CUBO




ARTICOLO	Ø RUOTA	LARGH. RUOTA	LUNGH. MOZZO	Ø FORO	PESO kg	APPLICAZIONI
40303	280 mm	65 mm	50 mm	20 mm	3,35	AGRICOLA ITALIANA VARIE

RUOTA 370x165 CON CERCHIO IN FERRO E MOZZO

ROUE 370x165 A JANTE EN FER ET MOYEU
370x165 WHEEL WITH IRON RIM AND HUB
RAD 370x165 MIT FELGE AUS EISEN UND NABE
RUEDA 370x165 CON LLANTA DE HIERRO Y CUBO




ARTICOLO	Ø RUOTA	LARGH. RUOTA	LUNGH. MOZZO	Ø FORO	PESO kg	APPLICAZIONI
40246	370 mm	165 mm	180 mm	20 mm	9,50	MA-AG / NARDI / MASCAR / MAQUINARIA AGRICOLA SOLA'
40247			165 mm			GASPARDO / MATERMACC / SFOGGIA

RUOTA 230x80 CON CERCHIO IN FERRO E MOZZO

ROUE 230x80 A JANTE EN FER ET MOYEU
230x80 WHEEL WITH IRON RIM AND HUB
RAD 230x80 MIT FELGE AUS EISEN UND NABE
RUEDA 230x80 CON LLANTA DE HIERRO Y CUBO




ARTICOLO	Ø RUOTA	LARGH. RUOTA	LUNGH. MOZZO	Ø FORO	PESO kg	APPLICAZIONI
40304	230 mm	80 mm	70 mm	20 mm	3,00	VARIE

Gli articoli qui descritti, prodotti da e/o per conto di CERMAG, sono da intendersi adattabili, quindi non originali, ai marchi indicati secondo REG. CE 1400/2002
All items described here, produced by and/or on behalf of CERMAG, are to be understood as adaptable, therefore not original, to the brands indicated according to REG. EC 1400/2002

RICAMBI PER MOTOZAPPE
PIECES POUR MOTOHOVE
SPARE PARTS FOR MOTORHOES
E-TEILE FÜR MOTORHACKE
REPUESTOS POR MOTOALZADAS

RUOTA PER MOTOZAPPA
ROUE POUR MOTOHOUE
WHEEL FOR MOTOR-HOE
RAD FÜR MOTORHACKE
RUEDAS PARA MOTOAZADA



ARTICOLO	Ø ESTERNO mm	Ø FORO CENTRALE mm	SEZIONE mm	NOTE
40162	420	42	40	

TUBI ESAGONALI LUNGH. 1000mm
TUBES EXAGONAUX 1000mm LONGUEUR
HEXAGONAL PIPES LENGTH 1000mm
SECHSWINKLIGE RÖHRE 1000mm LANG
TUBOS HEXAGONALES LARGO 1000mm



ARTICOLO	Ø ESTERNO mm	Ø INTERNO mm	ARTICOLO	Ø ESTERNO mm	Ø INTERNO mm
40393	27	19	**40442**	36	26
40394	28	20	**40397**	36	28
40395	30	22	**40443**	40	30
40440	32	23	**40398**	44	35
40396	35	27	**40399**	44	36

FLANGIA PER MOZZO RUOTE ATTACCO FIAT BALILLA
BRIDE POUR MOYEU ROUES ATTELAGE FIAT BALILLA
FLANGE FOR WHEEL HUB FOR CONNECTION FIAT BALILLA
FLANSCH F. RADNABE FIAT BALILLA ANSCHLUSS
BRIDA POR CUBO RUEDAS ACOPLE FIAT BALILLA



ARTICOLO
40400

MOZZI A CRICCHETTO (SEMI DIFFERENZIALI) FLANGIATURA FIAT
MOYEUX A CLIQUET (DEMI-DIFFERENTIEL) BRIDAGE FIAT
JACK-HUB (SEMI-DIFFERENTIAL) FLANGING FIAT
NABE (HALBDIFFERENTIAL) FIAT FLANSCH
CUBOS A CRIC (SEMIDIFERENCIALES) REBORDAMIENTO FIAT



ARTICOLO	DESCRIZIONE
40402	ESAGONO Ø 27 mm
40403	ESAGONO Ø 28 mm
40404	ESAGONO Ø 30 mm
40405	ESAGONO Ø 35 mm
40406	ESAGONO Ø 36 mm

Gli articoli qui descritti, prodotti da e/o per conto di CERMAG, sono da intendersi adattabili, quindi non originali, ai marchi indicati secondo REG. CE 1400/2002
All items described here, produced by and/or on behalf of CERMAG, are to be understood as adaptable, therefore not original, to the brands indicated according to REG. EC 1400/2002

COLONNETTE SERRAGGIO RUOTE FIAT - NEW HOLLAND - LANDINI - MASSEY F. - SAME - LAMBORGHINI

GOUJONS DE ROUES FIAT - NEW HOLLAND - SAME - LAMBORGHINI - LANDINI - MASSEY F.
LOCKING BOLTS FOR TRACTORS WHEELS TYPE FIAT - NEW HOLLAND - SAME - LAMBORGHINI - LANDINI - MASSEY F.
RADBOLZEN FIAT - NEW HOLLAND - SAME - LAMBORGHINI - LANDINI - MASSEY F.
BULÓN DE APRETADURA RUEDAS PARA TRACTORES FIAT - NEW HOLLAND - SAME - LAMBORGHINI - LANDINI - MASSEY F.

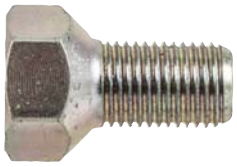

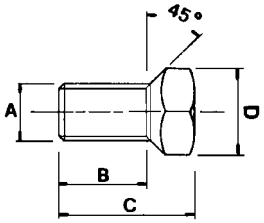

ARTICOLO	A	B mm	C mm	D mm	CLASSE	TRATTORI	OEM
40179	M14x1,5	20	36	22	8.8	FIAT	559470
40180	M16x1,5	20	34	24	10.9	SAME - LAMBORG.	—
40181	M16x1,5	24	39	24	10.9	FIAT	4959002
40418	M16x1,5	34	50	24	10.9	FIAT	4959684 562998
40182	M18x1,5	20	37	27	10.9	SAME - LAMBORG.	203990182
40185	M20x1,5	25	45	30	-	SAME - LAMBORG.	203990032

CLASSE 8.8



ARTICOLO	FILETTO	LUNGHEZZA SOTTOTESTA	OEM FIAT - OM
40190	20x1,5	23 mm	4953448
40191	20x1,5	35 mm	4953449



40188 CLASSE 10.9



40187 CLASSE 8.8



40186 - 40189 CLASSE 8.8

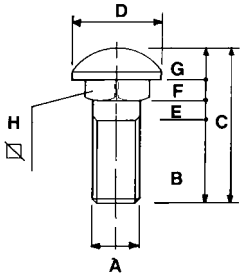

ARTICOLO	A	B mm	C mm	D mm	E mm	F mm	G mm	H mm	IMPIEGHI	OEM
40186	M16x1,5	30	56	31	7	8	11	16,5	FIAT	—
40187	M20x2,5	39	105	40	43	11	12	20	FIAT	5108973
40188	M16x1,5	30	136	30	95	—	11	—	FIAT	5131725
40189	M16x1,5	45	74	31	7	11	11	17	VARI	—

CLASSE 10.9



ARTICOLO	FILETTO	LUNGHEZZA SOTTOTESTA	OEM FIAT - OM
40192	18x1,5	70 mm	4951078

Gli articoli qui descritti, prodotti da e/o per conto di CERMAG, sono da intendersi adattabili, quindi non originali, ai marchi indicati secondo REG. CE 1400/2002
All items described here, produced by and/or on behalf of CERMAG, are to be understood as adaptable, therefore not original, to the brands indicated according to REG. EC 1400/2002

segue COLONNETTE SERRAGGIO RUOTE FIAT - NEW HOLLAND - LANDINI - MASSEY F. - SAME - LAMBORGHINI

GOUJONS DE ROUES FIAT - NEW HOLLAND - SAME - LAMBORGHINI - LANDINI - MASSEY F.
LOCKING BOLTS FOR TRACTORS WHEELS TYPE FIAT - NEW HOLLAND - SAME - LAMBORGHINI - LANDINI - MASSEY F.
RADBOLZEN FIAT - NEW HOLLAND - SAME - LAMBORGHINI - LANDINI - MASSEY F.
BULÓN DE APRETADURA RUEDAS PARA TRACTORES FIAT - NEW HOLLAND - SAME - LAMBORGHINI - LANDINI - MASSEY F.

CLASSE 10.9



FIG.	ARTICOLO	FILETTO	CHIAVE	ALTEZZA
	**40183**	16x1,5	27	16

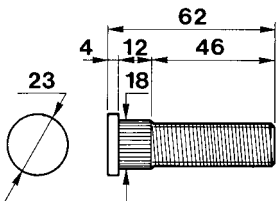

ARTICOLO	FILETTO	LUNGHEZZA SOTTOTESTA	DADO 16x1,5	APPLICAZIONI
40235	16x1,5	58 mm	**40183**	LANDINI - MASSEY F. - Vari

CLASSE 10.9



FIG.	ARTICOLO	FILETTO	CHIAVE	ALTEZZA
	**40183**	16x1,5	27	16

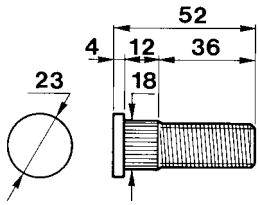

ARTICOLO	FILETTO	LUNGHEZZA SOTTOTESTA	DADO 16x1,5	APPLICAZIONI
40236	16x1,5	48 mm	**40183**	Vari

CLASSE 10.9



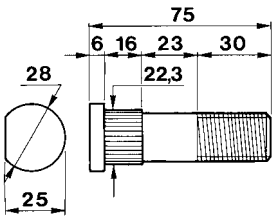

ARTICOLO	FILETTO	LUNGHEZZA SOTTOTESTA	APPLICAZIONI
40237	20x1,5 mm	69 mm	SAME

CLASSE 10.9



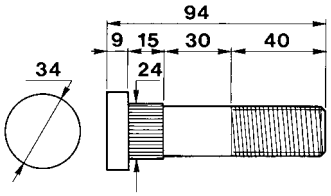

ARTICOLO	FILETTO	LUNGHEZZA SOTTOTESTA	APPLICAZIONI
40238	22x1,5 mm	85 mm	SAME

CLASSE 10.9



ARTICOLO	FILETTO	LUNGHEZZA SOTTOTESTA	APPLICAZIONI	OEM
40522	16x1,5	78 mm	**FORD:** Serie 30 - Serie 35 - Serie 60 **NEW HOLLAND:** Serie 90 - Serie 66 - Serie 86 - Serie 46 - Serie 56 - Serie 88 - Serie 93 - Serie 94 - Serie 56 - Serie 76 - Serie F - Serie L - Serie T3.XXF - Serie T4.XXF - Serie T4.XXNV - Serie T4.XXX - Serie T4000 - Serie T4000V - Serie T5.XXX - Serie T5000 - Serie TD5. - Serie TM - Serie TND - Serie TNF	5112385

CLASSE 8.8

new



ARTICOLO	FILETTO	LUNGHEZZA SOTTOTESTA	APPLICAZIONI	OEM
40534	3/4" UNF	70 mm	**FORD:** 2810-2910-3910-4110-4610-5110-5610-6610-6710-7610-7710-7910-8210-4000-5000-7000-7700-5100 -4200-5200-4400-4130-4190-5190-3900-4100-4600-5600-5700-6700 Major - PowerMajor - SuperMajor	C5NN1N118J 81815607 81815740 C5NN1N118B C5NN1N118H

Gli articoli qui descritti, prodotti da e/o per conto di CERMAG, sono da intendersi adattabili, quindi non originali, ai marchi indicati secondo REG. CE 1400/2002
All items described here, produced by and/or on behalf of CERMAG, are to be understood as adaptable, therefore not original, to the brands indicated according to REG. EC 1400/2002

ASSALI E SEMIASSI SENZA FRENO

ESSIEUX ET DEMI - ESSIEUX SANS FREIN
AXLES AND AXLE SHAFTS WITHOUT BRAKE
ACHSE UND HALBACHSE OHNE BREMSE
EJE Y SEMI - EJE SIN FRENO



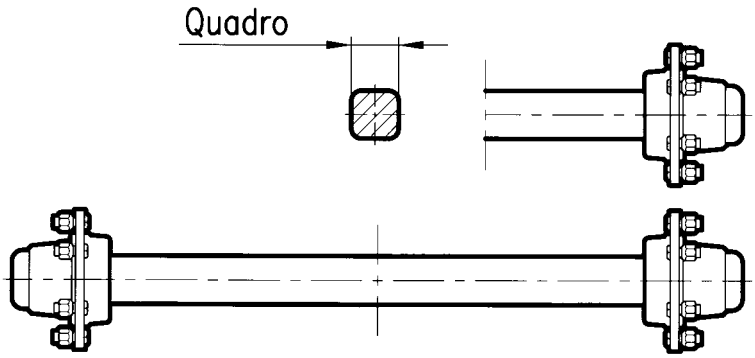

MODELLI A 4 FORI

ARTICOLO ASSALE	ARTICOLO SEMIASSE	QUADRO mm	CUSCINETTI	Ø COLONNETTA mm	N° FORI	INTERASSE FORI + BATTUTA DISCO	VELOCITÀ MAX. km/h	PORTATA kg		LARGHEZZA mm		NOTE
								ASSALE	SEMIASSE	CARREGGIATA	SEMIASSE	
40250	**40276**	30	6204/6205	12	4	95 + 62	40	700	300	1000	200	4 fori Balilla
40251	**40277**	30	6204/6205	12	4	98 + 58	40	700	300	1000	200	4 fori Fiat
40253	**40279**	35	6204/6205	12	4	95 + 62	40	900	300	1000	200	4 fori Balilla
40254	**40280**	35	6204/6205	12	4	98 + 58	40	900	300	1000	200	4 fori Fiat
40256	**40282**	40	6204/6206	12	4	95 + 62	40	1000	400	1000	200	4 fori Balilla
40257	**40283**	40	6204/6206	12	4	98 + 58	40	1000	400	1000	200	4 fori Fiat

MODELLI A 5 FORI

ARTICOLO ASSALE	ARTICOLO SEMIASSE	QUADRO mm	CUSCINETTI	Ø COLONNETTA mm	N° FORI	INTERASSE FORI + BATTUTA DISCO	VELOCITÀ MAX. km/h	PORTATA kg		LARGHEZZA mm	
								ASSALE	SEMIASSE	CARREGGIATA	SEMIASSE
40259	**40285**	40	30205/30207	16	5	140 + 93	40	1500	800	1200	200
40260	**40286**	45	30206/30208	16	5	140 + 93	40	1800	1000	1300	200
40261	**40287**	50	30206/30209	16	5	140 + 93	40	2500	1300	1400	200

MODELLI A 6 FORI

ARTICOLO ASSALE	ARTICOLO SEMIASSE	QUADRO mm	CUSCINETTI	Ø COLONNETTA mm	N° FORI	INTERASSE FORI + BATTUTA DISCO	VELOCITÀ MAX. km/h	PORTATA kg		LARGHEZZA mm	
								ASSALE	SEMIASSE	CARREGGIATA	SEMIASSE
40262	**40288**	50	30206/30209	18	6	205 + 160	40	2500	1300	1400	200
40263	**40289**	60	30208/30211	18	6	205 + 160	40	4000	2000	1500	200
40264	**40290**	70	32210/32213	18	6	205 + 160	40	6000	3000	1600	200

Gli articoli qui descritti, prodotti da e/o per conto di CERMAG, sono da intendersi adattabili, quindi non originali, ai marchi indicati secondo REG. CE 1400/2002
All items described here, produced by and/or on behalf of CERMAG, are to be understood as adaptable, therefore not original, to the brands indicated according to REG. EC 1400/2002

segue - ASSALI E SEMIASSI SENZA FRENO
ESSIEUX ET DEMI - ESSIEUX SANS FREIN
AXLES AND AXLE SHAFTS WITHOUT BRAKE
ACHSE UND HALBACHSE OHNE BREMSE
EJE Y SEMI - EJE SIN FRENO

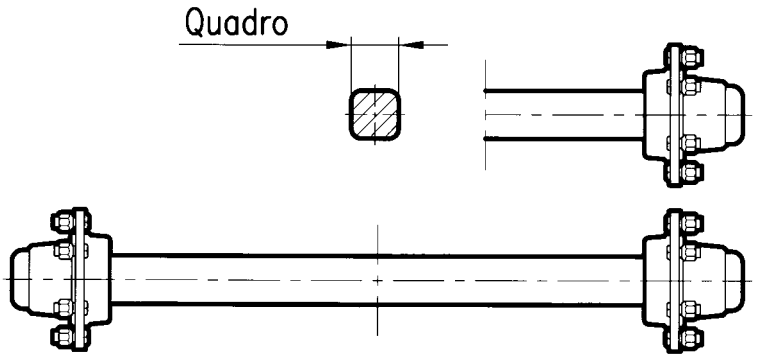

MODELLI A 8 FORI

ARTICOLO ASSALE	ARTICOLO SEMIASSE	QUADRO mm	CUSCINETTI	Ø COLONNETTA mm	N° FORI	INTERASSE FORI + BATTUTA DISCO	VELOCITÀ MAX. km/h	PORTATA kg		LARGHEZZA mm	
								ASSALE	SEMIASSE	CARREGGIATA	SEMIASSE
40266	**40292**	70 pesante	32210/32213	18	8	275 + 220	40	6500	3300	1600	200
40267	**40293**	80	32210/32213	18	8	275 + 220	40	6500	3500	1800	300
40268	**40294**	80 pesante	32212/32215	18	8	275 + 220	40	9000	4300	1800	300
40269	**40295**	90 leggero	32212/32215	18	8	275 + 220	40	9000	4300	1800	400
40270	**40296**	90	32213/32217	18	8	275 + 220	40	12000	6000	1800	400
40271	**40297**	100	32212/32215	18	8	275 + 220	40	12000	6000	2000	400
40272	**40298**	100 pesante	32215/32218	18	8	275 + 220	40	15000	7500	2000	400

ASSIALI E SEMIASSI CON FRENO IN FERRO 32217/32213
ESSIEUX ET DEMI - ESSIEUX AVEC FREIN EN FER
AXLES AND AXLE SHAFTS WITH BRAKE MADE OF IRON
ACHSE UND HALBACHSE MIT EISENBREMSE
EJE Y SEMI - EJE CON FRENO DE HIERRO

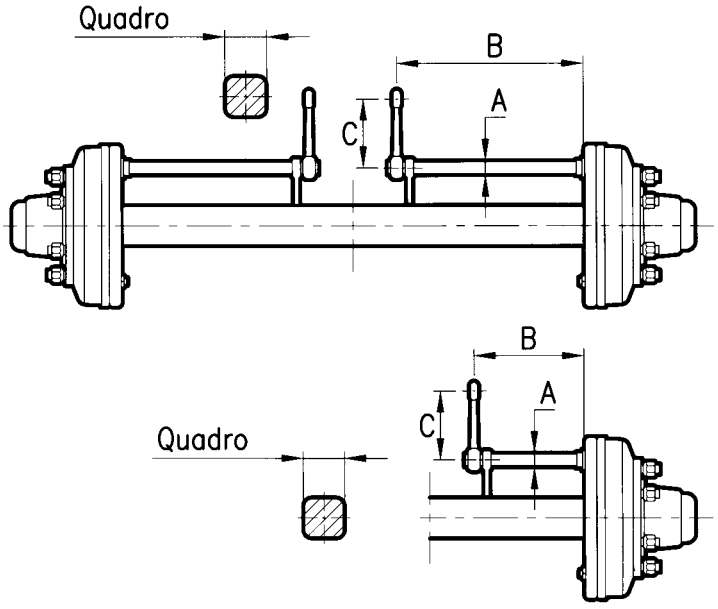

MODELLI A 6 FORI

ARTICOLO ASSALE	ARTICOLO SEMIASSE	QUADRO mm	A mm	B mm		C mm	CUSCINETTI	Ø COLONNETTA mm	N° FORI	INTERASSE FORI + BATTUTA DISCO	VELOCITÀ MAX. km/h	PORTATA kg		LARGHEZZA mm		Ø FRENO mm
												ASSALE	SEMIASSE	CARREGGIATA	SEMIASSE	
40273	**40299**	60	26	320	120	240	30207/30210	18	6	205 + 160	40	4000	2000	1500	200	250x60
40274	**40300**	60	26	320	120	240	30208/30211	18	6	205 + 160	40	4000	2000	1500	200	300x60
40275	**40301**	70	26	320	120	240	32209/32212	18	6	205 + 160	40	6000	3000	1600	300	300x60

Gli articoli qui descritti, prodotti da e/o per conto di CERMAG, sono da intendersi adattabili, quindi non originali, ai marchi indicati secondo REG. CE 1400/2002
All items described here, produced by and/or on behalf of CERMAG, are to be understood as adaptable, therefore not original, to the brands indicated according to REG. EC 1400/2002

CALOTTA DI RICAMBIO PER ASSALI E RUOTE
CALOTTE DE RECHANGE POUR ESSIEUX ET ROUES
SPARE CAP FOR AXLES AND WHEELS
ERSATZKAPPE FÜR ACHSEN UND RÄDER
CASQUETE DE RECAMBIO POR EJES Y RUEDAS



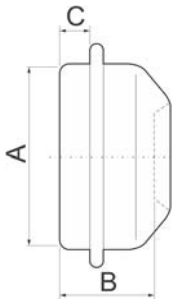

ARTICOLO	A mm	B mm	C mm
40306	47	25	9
40307	52	27	11
40308	62	30	12
40309	72	32	12
40310	80	38	14
40312	90	41	15
40314	110	40	15
40315	120	44	18

KIT MASSA FRENANTE
KIT MACHOIRE DE FREIN
BRAKING MASS KIT
KIT BREMSSCHEIBEN
KIT MASA FRENANTE



ARTICOLO	DESCRIZIONE
40139	Kit massa frenante **250x60** mm composto da: 2 ganasce - 1 perno - 2 molle
40140	Kit massa frenante **300x60** mm composto da: 2 ganasce - 1 perno - 2 molle

COLONNETTE DI RICAMBIO PER ASSALI CLASSE 10.9
COLONNETTE DE RECHANGE POUR ESSIEUX EN 10.9
SPARE STUDS FOR AXLES IN 10.9
ERSATZ SCHRAUBEN BOLZEN FÜR ACHSEN IN 10.9
COLUMNETA DE RECAMBIO POR EJES EN 10.9



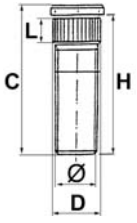

ARTICOLO	Ø mm	H mm	C mm	D mm	L mm
40316	12x1,5	36	40	13	10
40407	14x1,5	41	45	15	10
40317	16x1,5	45	50	17	12
40318	18x1,5	49	54	19,5	15
40319	18x1,5	60	65	19,5	15
40320	20x1,5	59	68	21	15
40321	22x1,5	71	77	24	15

DADI PER COLONNETTE
ECROUS POUR COLONNETTE
AXLES NUTS
MUTTER FÜR ACHSEN
POR EJES


40322


40392


40323


40324


40325


40326

ARTICOLO	FILETTO mm
40322	12x1,5
40392	14x1,5
40323	16x1,5
40324	18x1,5
40325	20x1,5
40326	22x1,5

PARAOLIO GOMMA
PARE-HUILE CAOUTCHOUC
OIL SEAL
SIMMERRING GUMMI
RETÉN ACEITE GOMA



ARTICOLO	DIMENSIONI mm
40381	26x52x1,5
40408	30x62x1,5
40409	35x72x1,5
40410	40x80x1,5
40411	45x85x1,5
40412	50x90x1,5
40413	55x100x1,5
40414	60x110x1,5
40415	65x120x1,5
40416	75x130x2
40469	82x140x2,5

Gli articoli qui descritti, prodotti da e/o per conto di CERMAG, sono da intendersi adattabili, quindi non originali, ai marchi indicati secondo REG. CE 1400/2002
All items described here, produced by and/or on behalf of CERMAG, are to be understood as adaptable, therefore not original, to the brands indicated according to REG. EC 1400/2002

06

PARAFANGO IN PLASTICA
AILES EN PLASTIQUE
MUDGUARDS OF PLASTIC
PLASTIC KUTFLÜGEL
GUARDABARROS DE PLASTICO



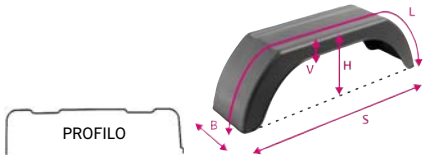

ARTICOLO	DIMENSIONE RUOTA	B mm	S mm	H mm	L mm	V mm
63614	8”	160	550	175	735	40

PARAFANGO IN PLASTICA
AILES EN PLASTIQUE
MUDGUARDS OF PLASTIC
PLASTIC KUTFLÜGEL
GUARDABARROS DE PLASTICO



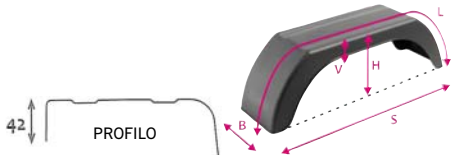

ARTICOLO	DIMENSIONE RUOTA	B mm	S mm	H mm	L mm	V mm
63615	10”	180	610	245	890	70

PARAFANGHI IN METALLO
AILES EN METAL
MUDGUARDS OF METAL
METAL KUTFLÜGEL
GUARDABARROS DE METAL



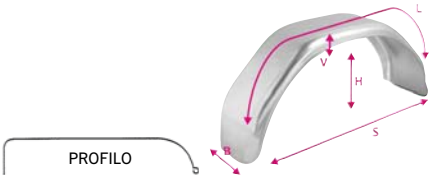

ARTICOLO	DIMENSIONE RUOTA	B mm	S mm	H mm	L mm	V mm
63617	13”	200	680	350	1070	50
63618	14”	220	760	390	1200	55

Gli articoli qui descritti, prodotti da e/o per conto di CERMAG, sono da intendersi adattabili, quindi non originali, ai marchi indicati secondo REG. CE 1400/2002
All items described here, produced by and/or on behalf of CERMAG, are to be understood as adaptable, therefore not original, to the brands indicated according to REG. EC 1400/2002

CUNEI D'ARRESTO IN METALLO CERTIFICATI TUV
COIN D'ARRÊT EN MÉTAL
WEDGE STOP METAL
WEDGE STOP-METALL
CUÑA PARADA DE METAL

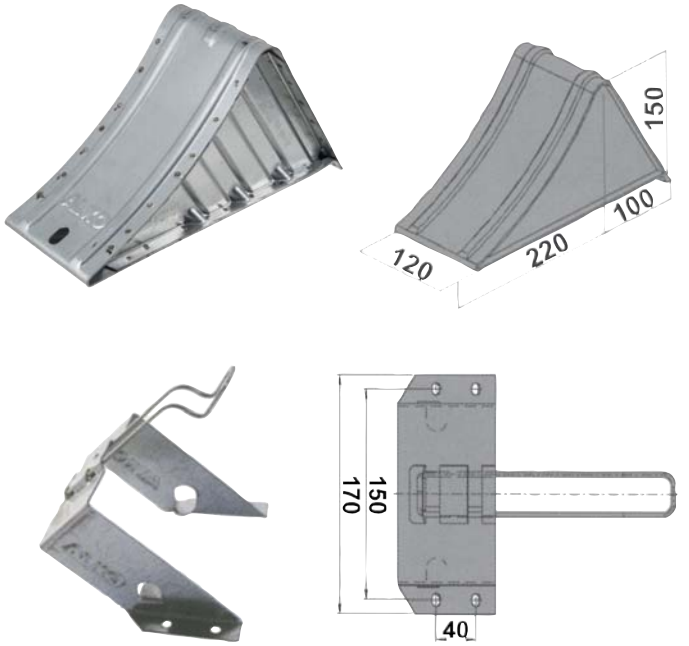

ARTICOLO	DESCRIZIONE
64031	Cuneo portata 1.600 kg
64032	Supporto cuneo per Art. 64031

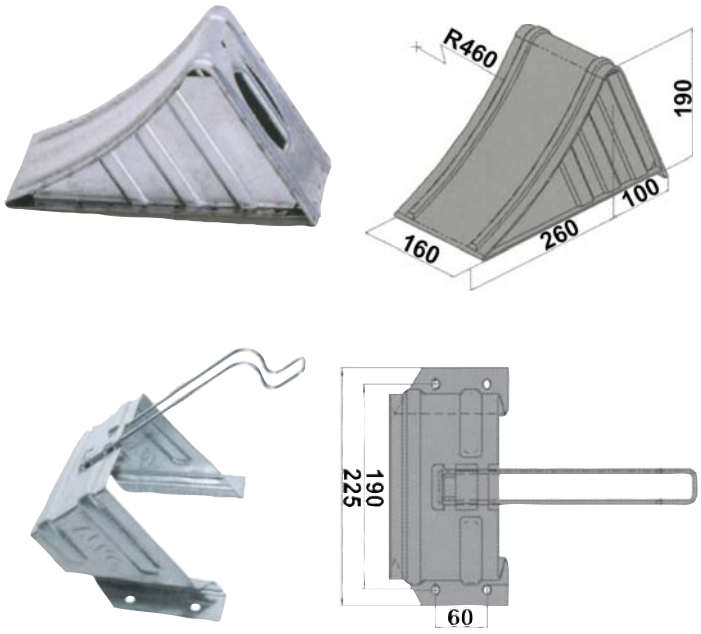

ARTICOLO	DESCRIZIONE
64033	Cuneo portata 5.000 kg
64034	Supporto cuneo per Art. 64033

CUNEO D'ARRESTO IN PLASTICA OMOLOGATO DIN 76051/E53
COIN D'ARRÊT EN PLASTIQUE APPROUVÉ DIN 76051/E53
WEDGE STOP PLASTIC DIN 76051/E53 APPROVED
WEDGE STOP-PLASTIC GENEHMIGT DIN 76051/E53
CUÑA PARADA DE PLÁSTICO OMOLOGADO DIN 76051/E53

new

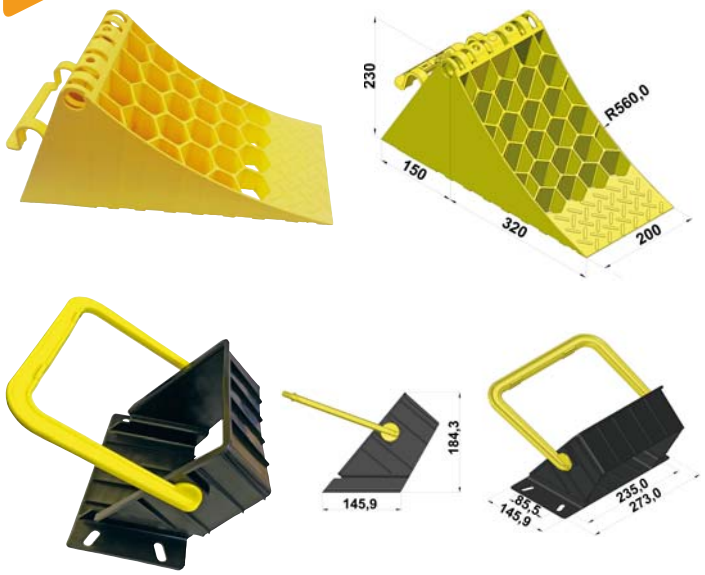

ARTICOLO	DESCRIZIONE
65087	Cuneo d'arresto omologato DIN 76051/E53 portata 6.500 Kg
65088	Supporto in plastica per cuneo per Art. 65087

CUNEO D'ARRESTO IN PLASTICA
COIN D'ARRÊT EN PLASTIQUE
WEDGE STOP PLASTIC
WEDGE STOP-PLASTIC
CUÑA PARADA DE PLÁSTICO

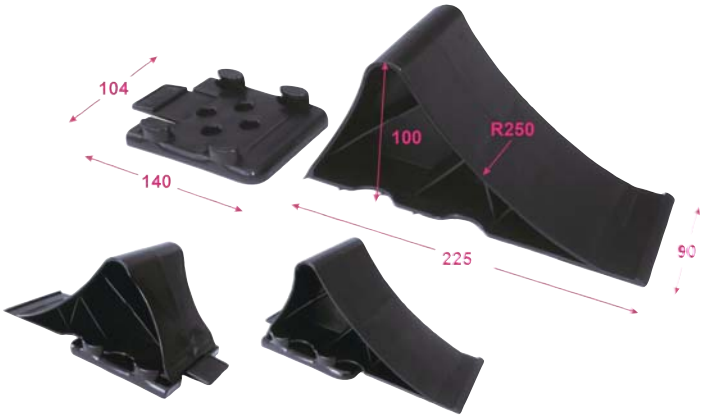

ARTICOLO	DESCRIZIONE
63619	Cuneo d'arresto in plastica nera L 225, H 100, P 90
63620	Supporto per cuneo in plastica nero

Gli articoli qui descritti, prodotti da e/o per conto di CERMAG, sono da intendersi adattabili, quindi non originali, ai marchi indicati secondo REG. CE 1400/2002
All items described here, produced by and/or on behalf of CERMAG, are to be understood as adaptable, therefore not original, to the brands indicated according to REG. EC 1400/2002

Note
NOTES

06

Gli articoli qui descritti, prodotti da e/o per conto di CERMAG, sono da intendersi adattabili, quindi non originali, ai marchi indicati secondo REG. CE 1400/2002
All items described here, produced by and/or on behalf of CERMAG, are to be understood as adaptable, therefore not original, to the brands indicated according to REG. EC 1400/2002

07

www.cermag.com

Materiale Elettrico

MATÉRIEL ÉLECTRIQUE
ELECTRICAL PARTS
ELEKTRISCH - MATERIAL
MATERIAL ELÉTRICO

07

BATTERIA STANDARD - 12 V - A NORME EN

BATTERIES
BATTERIES
BATTERIEN
BATERIA



ATTIVAZIONE DELLE BATTERIE CARICHE SECCHE:

Per poter attivare una batteria secca è necessario effettuare in modo scrupoloso le operazioni sotto elencate:

- Togliere i tappi.
- Versare l'elettrolito, avendo cura che il livello, in ogni elemento, superi di circa 5 mm il bordo dei separatori, (usare un imbuto di plastica ben pulito).
- Lasciare a riposo per circa un'ora, affinchè l'acido possa essere uniformemente assorbito dalle placche.
- Porre sottocarica con intensità di corrente, (in Ampere), pari ad un decimo del numero indicante la capacità della batteria.
- Rirpistinare il livello.
- Avvitare saldamente i tappi e quindi lavare ed asciugare.

BATTERIE CARICA A SECCO

ARTICOLO	SCHEMA E DIMENSIONI LUNG.xLARGH.xALT. mm	DATI TECNICI	ARTICOLO	SCHEMA E DIMENSIONI LUNG.xLARGH.xALT. mm	DATI TECNICI	ARTICOLO	SCHEMA E DIMENSIONI LUNG.xLARGH.xALT. mm	DATI TECNICI
35428	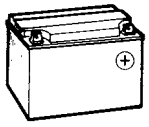 187x128x167	Capacità: **24** Ah Spunto: 180A EN Q.tà acido: 1,9 l	**35855**	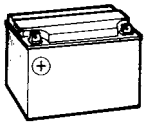 187x128x167	Capacità: **24** Ah Spunto: 180A EN Q.tà acido: 1,9 l	**35330**	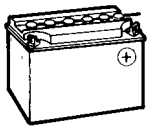 233x131x167	Capacità: **32** Ah Spunto: 220A EN Q.tà acido: 2,5 l

BATTERIE GIA' CARICHE

ARTICOLO	SCHEMA E DIMENSIONI LUNG.xLARGH.xALT. mm	DATI TECNICI	ARTICOLO	SCHEMA E DIMENSIONI LUNG.xLARGH.xALT. mm	DATI TECNICI
35416 Tipo stretto	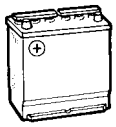 237x127x223	Capacità: **45** Ah Spunto: 360A EN	**35385**	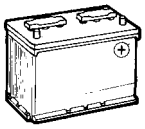 353x175x190	Capacità: **95** Ah Spunto: 800A EN
35704	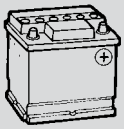 207x175x190	Capacità: **55** Ah Spunto: 470A EN	**35747**	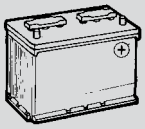 347x172x234	Capacità: **110** Ah Spunto: 680A EN
35705	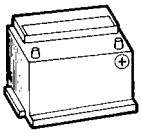 242x175x190	Capacità: **62** Ah Spunto: 540A EN	**35327**	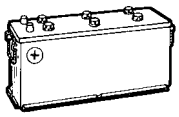 510x175x230	Capacità: **120** Ah Spunto: 760A EN
35707	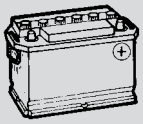 275x175x190	Capacità: **70** Ah Spunto: 680A EN	**35386**	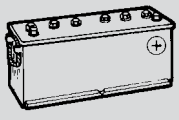 510x175x205	Capacità: **140** Ah Spunto: 900A EN
36103	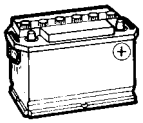 275x175x190	Capacità: **80** Ah Spunto: 780A EN	**35328**	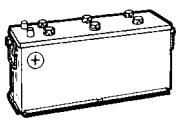 510x218x230	Capacità: **150** Ah Spunto:900A EN
35005	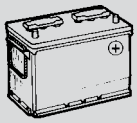 313x175x205	Capacità: **100** Ah Spunto: 720A EN	**35387**	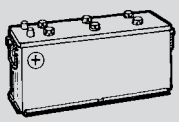 513x223x223	Capacità: **180** Ah Spunto:1000A EN

Gli articoli qui descritti, prodotti da e/o per conto di CERMAG, sono da intendersi adattabili, quindi non originali, ai marchi indicati secondo REG. CE 1400/2002
All items described here, produced by and/or on behalf of CERMAG, are to be understood as adaptable, therefore not original, to the brands indicated according to REG. EC 1400/2002

BATTERIE 12 V PER TRATTORINI RASAERBA (CARICA A SECCO)

BATTERIE CON ELEVATO SPUNTO PER AVVIAMENTO ELETTRICO

BATTERIES A HAUT COUPLE POUR DEMARRAGE ELECTRIQUE
BATTERIES WITH HIGH INRUSH FOR ELECTRICAL STARTING
BATTERIEN MIT HOHEM ANZUGSWERT FÜR ELEKTROSTARTER
BATERÍAS CON ELEVADO PAR INICIAL PARA ARRANQUE ELÉCTRICO





GARANZIA
12 MESI CON SOSTITUZIONE INTEGRALE.

ARTICOLO	CAPACITÀ IN 20 ACCA 10 Ah	SPUNTO DI AVV. A-18° ACCA	DIMENSIONI Lunghezza Larghezza Altezza	POLO SINISTRO	POLO DESTRO	Q.TÀ ACIDO l
35493	4	50	120 70 92	-	+	0,40
35497	9	130	135 75 139	+	-	0,60
35499	12	165	135 80 160	+	-	0,80
35500	12	165	135 80 160	-	+	0,80
35501	14	190	134 89 166	-	+	0,90
35505	18	180	181 92 164	-	+	1,80
35506	18	180	181 92 164	+	-	1,80
35509	20	260	205 90 162	-	+	1,80

BATTERIE 12 V PER TRATTORINI - RASAERBA - SIGILLATE SENZA MANUTENZIONE



ARTICOLO	Ah	SPUNTO DI AVV. A	LUNGH. mm	LARGH. mm	ALT. mm	NOTE	SCHEMA
35510	4	40	114	71	86	SM	- +
35512	8	90	150	88	106	SM	+ -
35862	18	-	181	76	167	GEL	- +

Gli articoli qui descritti, prodotti da e/o per conto di CERMAG, sono da intendersi adattabili, quindi non originali, ai marchi indicati secondo REG. CE 1400/2002
All items described here, produced by and/or on behalf of CERMAG, are to be understood as adaptable, therefore not original, to the brands indicated according to REG. EC 1400/2002

Materiale elettrico
ELECTRICAL PARTS

BATTERIE DI AVVIAMENTO PROFESSIONALI

Potenza di avviamento istantanea: ecco il punto di forza delle batterie OPTIMA. Ciò significa capacità di avviamento senza paragoni per veicoli professionali sottoposti ad un uso intensivo, che devono essere sempre pronti a partire. Il segreto di questa energia è SpiralCell Technology® di OPTIMA, che assicura massima potenza di avviamento ai grandi propulsori diesel ed alle apparecchiature per i lavori pesanti, impiegando la stessa batteria compatta utilizzabile sulla propria vettura. Questa tecnologia fornisce massima potenza di avviamento anche in condizioni climatiche avverse, con escursioni termiche da +40° a -40° C. Grazie alla sua struttura solida e impermeabilizzata, la batteria può resistere a sollecitazioni estreme, erogando energia senza richiedere alcuna manutenzione, in qualunque luogo si desideri andare.



ARTICOLO	CAPACITÀ Ah	SPUNTO A	POSIZIONE POLO POSITIVO (+)	DIMENSIONI mm		
				LUNG.	LARG.	ALT.
35863	44	730	CENTRALE	237	172	197
35866	50	815	CENTRALE	254	175	200
35868	55	765	SX	254	175	200
35869	75	975	SX	325	165	238

Gli articoli qui descritti, prodotti da e/o per conto di CERMAG, sono da intendersi adattabili, quindi non originali, ai marchi indicati secondo REG. CE 1400/2002
All items described here, produced by and/or on behalf of CERMAG, are to be understood as adaptable, therefore not original, to the brands indicated according to REG. EC 1400/2002

CARICA BATTERIE E AVVIATORI

CHARGEUR DE BATTERIES ET DEMARREURS - BATTERY CHARGER AND STARTERS - LADEGERÄTE UND STARTHILFEN - CARGADOR DE BATERÍAS Y ARRANCADORES

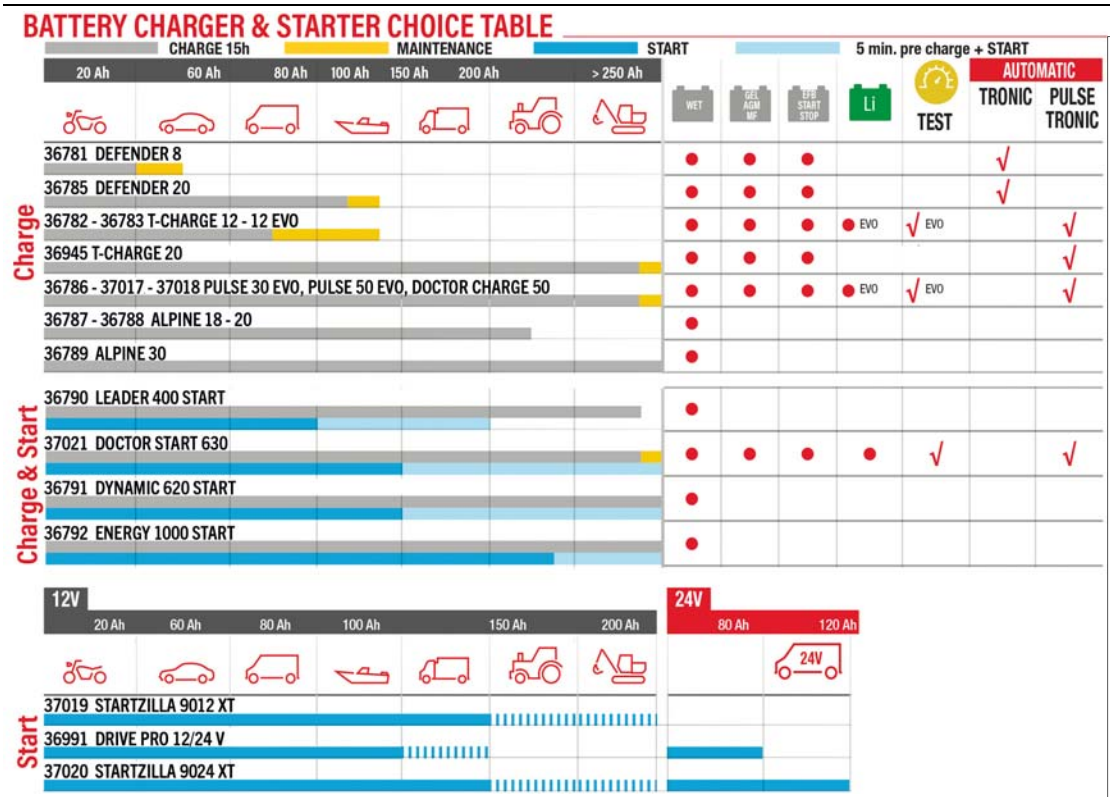

Tronic

CONTROLLO AUTOMATICO DEL PROCESSO DI CARICA

- Ripristino batterie solfatate
- controllo automatico del processo di carica
- controllo inversione polarità e cortocircuito senza scintille
- maggiore durata delle batterie

Pulse Tronic

AUTOMATIC CONTROL OF CHARGE PROCESS

- Regenerates sulphated batteries
- automatic control of the charging process
- spark-free reverse polarity and short circuit control
- batteries last longer

TIPI DI BATTERIE - TYPES OF BATTERIES

Wet

Batterie WET: Batterie al Piombo-Antimonio (PbSn) o Piombo-Calcio (PbCa) o Piombo-Calcio Argento (PbCaAg) con elettrolita liquido.
WET Batteries: Lead-Antimony (PbSn) or Lead-Calcium (PbCa) or Lead Calcium-Silver (PbCaAg) batteries with liquid electrolyte.

Gel

Batterie GEL: batterie al Piombo-Calcio (PbCa) ad elettrolita solido di tipo gelatinoso completamente sigillate. Sono batterie senza manutenzione.
GEL Batteries: Lead-Calcium batteries (PbCa) with solid gelatinous electrolyte. Given that these batteries are completely sealed. Maintenance free.

AGM

Batterie AGM: batterie al Piombo-Calcio (PbCa) ad elettrolita solido. Completamente sigillate.
Sono batterie senza manutenzione.
AGM Batteries: These are solid (starved) electrolyte lead-calcium (PbCa) batteries.
They are completely sealed. Maintenance-free.

CARICA BATTERIE 6/12V - DEFENDER 8

CHARGEUR DE BATTERIE DEFENDER 8
BATTERY CHARGER DEFENDER 8
LADEGERÄT FÜR BATTERIEN DEFENDER 8
CARGADOR DE BATERÍA DEFENDER 8







CARATTERISTICHE

Caricabatterie e mantenitore di carica intelligente, con controllo elettronico della corrente di carica, interruzione e ripristino automatico (**TRONIC**) per accumulatori al piombo a 6/12V di tipo **WET, GEL, AGM, MF, EFB.**
- Riconoscimento automatico della tensione della batteria 6/12V;
- Segnalazione a led della carica, fine carica;
- Protezioni contro sovraccarico, cortocircuito e inversione polarità.

Completo di cavo con pinze e cavo con occhielli.

FEATURES

Intelligent battery charger and maintainer with electronic control of the charging current, automatic interruption and restart (**TRONIC**) for charging 6/12V lead-acid batteries type **WET, GEL, AGM, MF, EFB.**
- Automatic detection of 6/12V battery voltage;
- LED signalling battery on charge, end of charge;
- Protection against overloads, short circuits and polarity reversal.

Complete with cable with clamps and cable with eyelets.



ARTICOLO	TENSIONE	FREQUENZA DI RETE	POTENZA ASSORBITA IN CARICA	TENSIONE DI CARICA	CORRENTE DI CARICA EFFICACE	CORRENTE DI CARICA EN60335-2-29	CAPACITA NOM. RIF. MIN.	CAPACITA NOM. RIF. MAX	DIMENSIONI mm	PESO
36781	110/220V 1ph	50 / 60 Hz	15 W	6 / 12 V	0,75 A	0,75 A	2 Ah	20 Ah	50x80x30	0,22 kg

Gli articoli qui descritti, prodotti da e/o per conto di CERMAG, sono da intendersi adattabili, quindi non originali, ai marchi indicati secondo REG. CE 1400/2002
All items described here, produced by and/or on behalf of CERMAG, are to be understood as adaptable, therefore not original, to the brands indicated according to REG. EC 1400/2002

segue CARICA BATTERIE E AVVIATORI

CHARGEUR DE BATTERIES ET DEMARREURS - BATTERY CHARGER AND STARTERS - LADEGERÄTE UND STARTHILFEN - CARGADOR DE BATERÍAS Y ARRANCADORES

CARICA BATTERIE 6/12V - T-CHARGE 12

CHARGEUR DE BATTERIE T-CHARGE 12
BATTERY CHARGER T-CHARGE 12
LADEGERÄT FÜR BATTERIEN T-CHARGE 12
CARGADOR DE BATERÍA T-CHARGE 12





CARATTERISTICHE

Caricabatterie e mantenitore di carica elettronico multifunzione per batterie **WET, GEL, AGM, MF, PbCa, EFB** a 6/12V.
Scelta di 3 tensioni di carica in **Pulse Tronic:** 6V, 12V/1A (moto), 12V/4A (auto). Funzioni avanzate specifiche per la carica e mantenimento delle batterie a basse temperature e per le batterie AGM. L'attivazione della funzione RECOVERY permette il ripristino delle batterie solfatate.
- Carica e mantenimento automatici in Pulse Tronic;
- 3 tensioni di carica;
- Visualizzazione led del livello di carica;
- Funzione AGM per la carica e mantenimento di batterie AGM;
- Funzione COLD per la carica e mantenimento delle batterie a basse temperature;
- Funzione RECOVERY per il recupero di batterie solfatate;
- Protezioni contro sovraccarico, cortocircuito e inversione polarità.

Completo di cavo con pinze e cavo con occhielli.

FEATURES

Multifunction, battery charger and maintainer for 6/12V **WET, GEL, AGM, MF, PbCa, EFB** batteries.
Choice of 3 charge voltages in **Pulse Tronic:** 6V, 12V/1A (motos), 12V/4A (autos).
Advanced specific functions for the charge and maintenance of batteries at low temperatures and of AGM batteries.
The activation of the RECOVERY function allows for the recovery of sulphated batteries.
- Automatic charge and maintenance in Pulse Tronic;
- 3 charge voltages;
- Led visualization of the charge level;
- AGM function for the charge and maintenance of AGM batteries;
- COLD function to charge and maintain batteries at low temperatures;
- RECOVERY function to recover sulphated batteries;
- Protections against overloads, shortcircuit and polarity reversal.

Equipped with cable with clamps and cable with eyelets.

new **ACCESSORI**



Cavo con occhiello Ø 6 mm — **37001**



Cavo con occhiello Ø 8 mm — **37002**





ARTICOLO	TENSIONE	FREQUENZA DI RETE	POTENZA ASSORBITA IN CARICA	TENSIONE DI CARICA	CORRENTE DI CARICA EFFICACE	CORRENTE DI CARICA EN60335-2-29	CAPACITA NOM. RIF. MIN.	CAPACITA NOM. RIF. MAX	POSIZIONI DI REGOLAZIONE	DIMENSIONI mm	PESO
36782	230V 1ph	50 / 60 Hz	55 W	6 / 12 V	1 / 4 A	1 / 4 A	2 Ah	70 Ah	2	170x65x35	0,6 kg

CARICA BATTERIE 6/12V - T-CHARGE 12 EVO

CHARGEUR DE BATTERIE T-CHARGE 12 EVO
BATTERY CHARGER T-CHARGE 12 EVO
LADEGERÄT FÜR BATTERIEN T-CHARGE 12 EVO
CARGADOR DE BATERÍA T-CHARGE 12 EVO





CARATTERISTICHE

Caricabatterie, mantenitore di carica e tester elettronico multifunzione per batterie **WET, GEL, AGM, MF, PbCa, EFB, Li a 6/12V** con schermo lcd.
Programmi di carica e mantenimento in **Pulse Tronic** dedicati alla tecnologia della batteria selezionata. Funzione avanzata per la carica e mantenimento delle batterie a basse temperature. L'attivazione della funzione RECOVERY permette il ripristino delle batterie solfatate. Effettua il test dell'alternatore e della batteria del veicolo. E' una fonte di alimentazione continua e affidabile durante i cambi batteria. Utilizzo semplificato ed immediata visualizzazione dei parametri grazie allo schermo lcd.
- Carica e mantenimento automatici in Pulse Tronic in base alla tecnologia della batteria selezionata;
- Funzione COLD per la carica e mantenimento delle batterie a basse temperature;
- Funzione RECOVERY per il recupero di batterie solfatate;
- Funzione TEST batteria, avviamento e alternatore;
- Funzione SUPPLY per l'alimentazione stabile durante i cambi batteria;
- Schermo LCD;
- Protezioni contro sovraccarico, cortocircuito e inversione polarità.

Completo di cavo con pinze e cavo con occhielli.

FEATURES

Multi-functional electronic battery charger, trickle charger and tester for **WET, GEL, AGM, MF, PbCa, EFB, Li 6/12V** batteries with LCD screen.
Charging and maintenance programs in **Pulse Tronic** dedicated to the technology of the selected battery. Advanced function for charging and maintenance of batteries at low temperatures. Activation of the RECOVERY function enables resetting of sulphated batteries. Tests the vehicle alternator and battery. Continuous and reliable power supply source during battery changes. Simplified use and immediate display of the parameters thanks to the LCD screen.
- Automatic loading and maintenance in Pulse Tronic based on the technology of the selected battery;
- COLD function for charging and maintenance of batteries at low temperatures;
- RECOVERY function to recover sulphated batteries;
- TEST function for battery, start-up and alternator;
- SUPPLY function for stable power supply during battery changing;
- LCD screen;
- Protection against overcharging, short circuit and polarity reversal.

Complete with cable with clamps and cable with eyelets.

new **ACCESSORI**



Cavo con occhiello Ø 6 mm — **37001**



Cavo con occhiello Ø 8 mm — **37002**





ARTICOLO	TENSIONE	FREQUENZA DI RETE	POTENZA ASSORBITA IN CARICA	TENSIONE DI CARICA	CORRENTE DI CARICA EFFICACE	CORRENTE DI CARICA EN60335-2-29	CAPACITA NOM. RIF. MIN.	CAPACITA NOM. RIF. MAX	POSIZIONI DI REGOLAZIONE	DIMENSIONI mm	PESO
36783	230V 1ph	50 / 60 Hz	55 W	6 / 12 V	1 / 4 A	1 / 4 A	2 Ah	70 Ah	7	170x65x35	0,6 kg

Gli articoli qui descritti, prodotti da e/o per conto di CERMAG, sono da intendersi adattabili, quindi non originali, ai marchi indicati secondo REG. CE 1400/2002
All items described here, produced by and/or on behalf of CERMAG, are to be understood as adaptable, therefore not original, to the brands indicated according to REG. EC 1400/2002

segue CARICA BATTERIE E AVVIATORI

CHARGEUR DE BATTERIES ET DEMARREURS - BATTERY CHARGER AND STARTERS - LADEGERÄTE UND STARTHILFEN - CARGADOR DE BATERÍAS Y ARRANCADORES

CARICA BATTERIE 12/24V - DEFENDER 20

CHARGEUR DE BATTERIE T-CHARGE 20
BATTERY CHARGER T-CHARGE 20
LADEGERÄT FÜR BATTERIEN T-CHARGE 20
CARGADOR DE BATERÍA T-CHARGE 20



CARATTERISTICHE

Caricabatterie e mantenitore di carica elettronico con tecnologia **TRONIC** per batterie **WET, GEL, AGM, MF, PbCa, EFB a 12V/24V**.
Programmi specifici di carica per moto o auto.
Funzione avanzata per la carica e mantenimento delle batterie a basse temperature.

- Carica e mantenimento automatici in Tronic;
- 3 tensioni di carica;
- Funzione COLD per la carica e mantenimento delle batterie a basse temperature;
- Schermo LCD;
- Resistente a polveri, umidità e acqua;
- Protezioni contro sovraccarico, cortocircuito e inversione polarità.

Completo di cavo con pinze.

FEATURES

Electronic battery charger and trickle charger with **TRONIC** technology for **WET, GEL, AGM, MF, PbCa, EFB 12V/24V** batteries.
Dedicated charging programs for motorcycles and cars.
Advanced function for charging and maintenance of batteries at low temperatures.
Features:

- Automatic charge and maintenance in Tronic mode;
- 3 charging voltages;
- COLD function to charge and maintain batteries at low temperatures;
- LCD display;
- Dust, humidity and water proof;
- Protection against overcharge, short circuit and polarity reversal.

Complete with cable with clamps.

COLD CHARGE 12V 24V Pb-Ca Wet Gel AGM EFB MF

ARTICOLO	TENSIONE	FREQUENZA DI RETE	POTENZA ASSORBITA IN CARICA	TENSIONE DI CARICA	CORRENTE DI CARICA EFFICACE	CORRENTE DI CARICA EN60335-2-29	CAPACITA NOM. RIF. MIN.	CAPACITA NOM. RIF. MAX	POSIZIONI DI REGOLAZIONE	DIMENSIONI mm	PESO
36785	230V 1ph	50 / 60 Hz	120 W	12 / 24 V	8 / 4 A	8 / 4 A	8 Ah	90 Ah	3	201x11x58	0,78 kg

CARICA BATTERIE 12/24V - T-CHARGE 20

CHARGEUR DE BATTERIE T-CHARGE 20
BATTERY CHARGER T-CHARGE 20
LADEGERÄT FÜR BATTERIEN T-CHARGE 20
CARGADOR DE BATERÍA T-CHARGE 20

new



CARATTERISTICHE

Caricabatterie e mantenitore di carica elettronico multifunzione per batterie WET, GEL, AGM, MF, PbCa, EFB a 12/24V.
Scelta di 2 tensioni di carica in Pulse Tronic: 12V/24V. Scelta automatica della corrente di carica. Funzioni avanzate specifiche per la carica e mantenimento delle batterie a basse temperature e per le batterie AGM. L'attivazione della funzione RECOVERY permette il ripristino delle batterie solfatate.

- Carica e mantenimento automatici in Pulse Tronic;
- 2 tensioni di carica;
- Visualizzazione led del livello di carica;
- Funzione AGM per la carica e mantenimento di batterie AGM;
- Funzione COLD per la carica e mantenimento delle batterie a basse temperature;
- Funzione RECOVERY per il recupero di batterie solfatate;
- Funzione SUPPLY per l'alimentazione stabile durante i cambi batteria;
- Protezioni contro sovraccarico, cortocircuito e inversione polarità.

Completo di cavo con pinze e cavo con occhielli.

FEATURES

Multi-functional electronic battery charger and trickle charger for WET, GEL, AGM, MF, PbCa, EFB, 12V/24V batteries.
Choice of 2 charging voltages in Pulse Tronic mode: 12V / 24V. Automatic choice of charging current.
Advanced functions for charging and maintenance of batteries at low temperatures and for AGM batteries. Activation of the RECOVERY function enables resetting of sulphated batteries.

- Automatic charge and maintenance in Pulse Tronic;
- 2 charging voltages;
- Led display of battery charge level;
- AGM function to charge and maintain AGM batteries;
- COLD function to charge and maintain batteries at low temperatures;
- RECOVERY function to recover sulphated batteries;
- SUPPLY function for stable power supply during battery changing;
- Protection against overcharge, short circuit and polarity reversal.

Complete with cable with clamps and cable with eyelets.

ACCESSORI	
	
Cavo con occhiello Ø 6 mm	Cavo con occhiello Ø 8 mm
37001	**37002**

Pulse Tronic 12 24V Pb-Ca Wet Gel AGM EFB MF CHARGE SUPPLY RECOVERY

ARTICOLO	TENSIONE	FREQUENZA DI RETE	POTENZA ASSORBITA IN CARICA	TENSIONE DI CARICA	CORRENTE DI CARICA EFFICACE	CORRENTE DI CARICA EN60335-2-29	CAPACITA NOM. RIF. MIN.	CAPACITA NOM. RIF. MAX	POSIZIONI DI REGOLAZIONE	DIMENSIONI mm	PESO
36945	230V 1ph	50 / 60 Hz	115 W	12 / 24 V	8 / 4 A	8 / 4 A	5 Ah	180 Ah	AUTOMATIC	300x95x55	1,33 kg

Gli articoli qui descritti, prodotti da e/o per conto di CERMAG, sono da intendersi adattabili, quindi non originali, ai marchi indicati secondo REG. CE 1400/2002
All items described here, produced by and/or on behalf of CERMAG, are to be understood as adaptable, therefore not original, to the brands indicated according to REG. EC 1400/2002

07

CARICA BATTERIE 6/12/24V - DOCTOR CHARGE 50
CHARGEUR DE BATTERIE DOCTOR CHARGE 50
BATTERY CHARGER DOCTOR CHARGE 50
LADEGERÄT FÜR BATTERIEN DOCTOR CHARGE 50
CARGADOR DE BATERÍA DOCTOR CHARGE 50



CARATTERISTICHE

- Caricabatterie elettronico multifunzione (**BATTERY MANAGER**) professionale per batterie **WET, GEL, AGM, MF, PbCa, EFB,** Li a 6V/12V/24V. Con schermo LCD.
- Carica e mantenimento automatici in **Pulse Tronic** in base alla tecnologia della batteria selezionata. Riconoscimento automatico del tipo di batteria (modalità AUTO).
- Alimentatore stabile per attività di diagnostica (BSU), durante i cambi batteria (SUPPLY) e per mantenere in salute le batterie dei veicoli esposti negli showroom; Funzione RECOVERY, per il recupero di batterie solfatate o molto scariche e funzione EQUALIZATION, per il ripristino della funzionalità ottimale con rigenerazione periodica.
- Altre funzioni avanzate: BOOST per ricarica rapida; COLD per la carica e mantenimento delle batterie a basse temperature; TEST alternatore, avviamento e stato di carica della batteria. Aiuto avviamento.
- Funzione di compensazione allungamento cavi; PFC (Power Factor correction) integrato per assorbimenti ridotti e maggiore stabilità della corrente di carica.
- Completo di cavi con pinze.

FEATURES

- Professional, multi-functional electronic battery charger (**BATTERY MANAGER**) for **WET, GEL, AGM, MF, PbCa, EFB,** Li 6V/12V/24V batteries. With LCD screen.
- Automatic charging and trickle charging in **Pulse Tronic** based on the technology of the selected battery. Automatic recognition of battery type (AUTO mode).
- Stable power supply unit for diagnostic activities (BSU), during battery changes (SUPPLY) and to keep vehicle batteries in good condition displayed in showrooms; RECOVERY function, to recover sulphated or very flat batteries and EQUALIZATION function, to recover optimal functionality with periodic regeneration.
- Advanced functions: BOOST for rapid charging; COLD for charging and trickle charging of batteries at low temperatures; TEST alternator, cranking and charging status of the battery. Cranking aid
- Cable elongation compensation function; integrated PFC (Power Factor Correction) for reduced absorption and greater stability of the charging current.
- Cables with clamps.



ARTICOLO	TENSIONE	FREQUENZA DI RETE	POTENZA ASSORBITA IN CARICA	TENSIONE DI CARICA	CORRENTE DI CARICA EFFICACE	CORRENTE DI CARICA EN60335-2-29	CORRENTE AVV. 1V/C EN60335-2-29	CAPACITA NOM. RIF. MIN.	CAPACITA NOM. RIF. MAX	DIMENSIONI mm	PESO kg
36786	230V 1ph	50 / 60 Hz	610W	6/12/24 V	45/45/23 A	40 / 40 / 20 A	50A	10 Ah	600 Ah	92x200x330	3,77

Gli articoli qui descritti, prodotti da e/o per conto di CERMAG, sono da intendersi adattabili, quindi non originali, ai marchi indicati secondo REG. CE 1400/2002
All items described here, produced by and/or on behalf of CERMAG, are to be understood as adaptable, therefore not original, to the brands indicated according to REG. EC 1400/2002

CARICA BATTERIE 6/12/24V - PULSE+30

CHARGEUR DE BATTERIE PULSE+30
BATTERY CHARGER PULSE+30
LADEGERÄT FÜR BATTERIEN PULSE+30
CARGADOR DE BATERÍA PULSE+30

new



CARATTERISTICHE

Caricabatterie elettronico automatico a 6/12/24V per batterie **WET,GEL, AGM, MF, SPIRAL, START-STOP** per la carica/mantenimento automatico (PULSE TRONIC) e per il recupero di batterie solfatate o molto scariche. Si distingue per l'estrema semplicità d'uso grazie al riconoscimento automatico del tipo di batteria e alla presenza di un tastiera key-pad di immediato utilizzo. La innovativa tecnologia Power Stream garantisce performance superiori, fino al 50%, rispetto ai caricabatterie tradizionali grazie ad un controllo più efficiente e completo del processo di carica, a tempi di carica notevolmente più veloci, ad un mantenimento delle condizioni ottimali di una batteria che si traducono in un allungamento della vita utile. La tecnologia **Pulse Tronic** garantisce la carica ottimale della batteria attraverso 8 fasi che testano, monitorano, aumentano e mantengono lo stato di carica.

- carica/mantenimento automatici, carica rapida BOOST
- basato sulla tecnologia SMPS (Switch Mode Power Supply)
- carica Pulse Tronic con mantenimento ad impulsi
- segnalazione a led della carica, fine carica, intervento protezioni
- selezione recupero batterie solfatate
- pinze non alimentate se disconnesse alla batteria - dispositivo antiscintille, protezioni contro cortocircuiti, inversioni di polarità, sovratensioni in ingresso, batteria guasta.

Implementa PFC.

FEATURES

6/12/24V electronic, automatic battery charger for **WET,GEL, AGM, MF, SPIRAL, START-STOP** batteries, for automatic charging/maintenance (PULSE TRONIC) and recovering of sulphated or very low batteries. It is very easy to use, thanks to the automatic recognition of the type of battery, and the presenceof a user-friendly keypad. The innovative Power Stream technology guarantees better performance, up to 50% more than traditional battery chargers thanks to more effective and complete control of the charging process, to notably faster charging times and maintenance of the optimal battery conditions, which guarantee a longer working life. The **Pulse Tronic** technology guarantees optimal battery charging over 8 phases which test, monitor, increase and maintain the charge state.

- automatic charging/maintenance, BOOST quick charge
- SMPS (Switch Mode Power Supply) Technology
- Pulse Tronic charge with pulsed charge holding
- LED signalling of the charge state, end of charge and protection intervention
- sulphated battery recovery selection
- clamps not powered if disconnected from the battery
- anti-spark device, protection against short-circuits, polarity reversal, overvoltage at input and faulty battery.

Fit with PFC device.

ARTICOLO	TENSIONE	FREQUENZA DI RETE	POTENZA ASSORBITA IN CARICA	TENSIONE DI CARICA	CORRENTE DI CARICA EFFICACE	CORRENTE DI CARICA EN60335-2-29	CORRENTE AVV. 1V/C EN60335-2-29	CAPACITA NOM. RIF. MIN.	CAPACITA NOM. RIF. MAX	POSIZIONI DI REGOLAZIONE	DIMENSIONI mm	PESO
37017	230V 1ph	50 / 60 Hz	350 W	6/12/24 V	25/25/12 A	25 / 25 / 12 A	25A (Boost)	5 A	400 Ah	1	330x100x160	3,3 kg

CARICA BATTERIE 6/12/24V - PULSE+50

CHARGEUR DE BATTERIE PULSE+50
BATTERY CHARGER PULSE+50
LADEGERÄT FÜR BATTERIEN PULSE+50
CARGADOR DE BATERÍA PULSE+50

new



CARATTERISTICHE

Caricabatterie elettronico automatico a 6/12/24V per batterie **WET,GEL, AGM, MF, SPIRAL, START-STOP** per la carica/mantenimento automatico (PULSE TRONIC), per il recupero di batterie solfatate o molto scariche e per l'aiuto avviamento dei veicoli. Si distingue per l'estrema semplicità d'uso grazie al riconoscimento automatico del tipo di batteria e alla presenza di un tastiera key-pad di immediato utilizzo. La innovativa tecnologia Power Stream garantisce performance superiori, fino al 50%, rispetto ai caricabatterie tradizionali grazie ad un controllo più efficiente e completo del processo di carica, a tempi di carica notevolmente più veloci, ad un mantenimento delle condizioni ottimali di una batteria che si traducono in un allungamento della vita utile. La tecnologia **Pulse Tronic** garantisce la carica ottimale della batterie attraverso 8 fasi che testano, monitorano, aumentano e mantengono lo stato di carica.

- carica/mantenimento automatici, carica rapida BOOST e aiuto avviamento START
- tecnologia SMPS (Switch Mode Power Supply)
- carica Pulse Tronic con mantenimento ad impulsi.
- segnalazione a led della carica, fine carica, intervento protezioni
- selezione recupero batterie solfatate
- pinze non alimentate se disconnesse alla batteria
- dispositivo antiscintille, protezioni contro cortocircuiti, inversioni di polarità, sovratensioni in ingresso, batteria guasta.

Implementa PFC.

FEATURES

6/12/24V electronic, automatic battery charger for **WET,GEL, AGM, MF, SPIRAL, START-STOP** batteries, for automatic charging/maintenance (PULSE TRONIC), for recovering sulphated or very low batteries and vehicles start aid. It is very easy to use, thanks to the automatic recognition of the type of battery, and the presence of a user-friendly keypad. The innovative Power Stream technology guarantees better performance, up to 50% more than traditional battery chargers thanks to more effective and complete control of the charging process, to notably faster charging times and maintenance of the optimal battery conditions, which guarantee a longer working life. The **Pulse Tronic** technology guarantees optimal battery charging over 8 phases which test, monitor, increase and maintain the charge state.

- automatic charging/maintenance, BOOST quick charge and START aid
- SMPS (Switch Mode Power Supply) Technology
- Pulse Tronic charge with pulsed charge holding
- LED signalling of the charge state, end of charge and protection intervention
- sulphated battery recovery selection
- clamps not powered if disconnected from the battery - anti-spark device, protection against short-circuits, polarity reversal, overvoltage at input and faulty battery.

Fit with PFC device.

ARTICOLO	TENSIONE	FREQUENZA DI RETE	POTENZA ASSORBITA IN CARICA	TENSIONE DI CARICA	CORRENTE DI CARICA EFFICACE	CORRENTE DI CARICA EN60335-2-29	CORRENTE AVV. 1V/C EN60335-2-29	CAPACITA NOM. RIF. MIN.	CAPACITA NOM. RIF. MAX	POSIZIONI DI REGOLAZIONE	DIMENSIONI mm	PESO
37018	230V 1ph	50 / 60 Hz	600 W	6/12/24 V	45/45/23 A	40 / 40 / 20 A	40 A (Boost) 70 A (Start)	10 A	600 Ah	1	330x100x160	3,5 kg

Gli articoli qui descritti, prodotti da e/o per conto di CERMAG, sono da intendersi adattabili, quindi non originali, ai marchi indicati secondo REG. CE 1400/2002
All items described here, produced by and/or on behalf of CERMAG, are to be understood as adaptable, therefore not original, to the brands indicated according to REG. EC 1400/2002

segue CARICA BATTERIE E AVVIATORI

CHARGEUR DE BATTERIES ET DEMARREURS - BATTERY CHARGER AND STARTERS - LADEGERÄTE UND STARTHILFEN - CARGADOR DE BATERÍAS Y ARRANCADORES

CARICA BATTERIE 12/24V - ALPINE 18 BOOST

CHARGEUR DE BATTERIE ALPINE 18 BOOST
BATTERY CHARGER ALPINE 18 BOOST
LADEGERÄT FÜR BATTERIEN ALPINE 18 BOOST
CARGADOR DE BATERÍA ALPINE 18 BOOST



CARATTERISTICHE

Carica batterie per la carica di batterie ad elettrolita libero **(WET)** con tensione di 12/24V, con protezione contro sovraccarichi ed inversioni di polarità.
Dotato di selettore carica normale, carica rapida **(BOOST)** ed amperometro.

FEATURES

Battery charger for charging free electrolyte batteries **(WET)** with 12/24V voltage.
Protected againstoverloads and polarity reversal.
Equipped with selector for normal or quick **(BOOST)** charge.
Equipped with ammeter.

12V 24V

ARTICOLO	TENSIONE	FREQUENZA DI RETE	POTENZA ASSORBITA IN CARICA	TENSIONE DI CARICA	CORRENTE DI CARICA EFFICACE	CORRENTE DI CARICA EN60335-2-29	CAPACITA NOM. RIF. MIN.	CAPACITA NOM. RIF. MAX	POSIZIONI DI REGOLAZIONE	DIMENSIONI mm	PESO
36787	230V 1ph	50 / 60 Hz	200 W	12 / 24 V	14 / 8 A	9 / 5 A	14 / 6 Ah	185 / 90 Ah	2	170x250x165	3,5 kg

CARICA BATTERIE 12/24V - ALPINE 20 BOOST

CHARGEUR DE BATTERIE ALPINE 20 BOOST
BATTERY CHARGER ALPINE 20 BOOST
LADEGERÄT FÜR BATTERIEN ALPINE 20 BOOST
CARGADOR DE BATERÍA ALPINE 20 BOOST



CARATTERISTICHE

Carica batterie per la carica di batterie ad elettrolita libero **(WET)** con tensione di 12/24V, con protezione contro sovraccarichi ed inversioni di polarità.
Dotato di selettore carica normale, carica rapida **(BOOST)** ed amperometro.

FEATURES

Battery charger for charging free electrolyte batteries **(WET)** with 12/24V voltage.
Protected againstoverloads and polarity reversal.
Equipped with selector for normal or quick **(BOOST)** charge.
Equipped with ammeter.

12V 24V

ARTICOLO	TENSIONE	FREQUENZA DI RETE	POTENZA ASSORBITA IN CARICA	TENSIONE DI CARICA	CORRENTE DI CARICA EFFICACE	CORRENTE DI CARICA EN60335-2-29	CAPACITA NOM. RIF. MIN.	CAPACITA NOM. RIF. MAX	POSIZIONI DI REGOLAZIONE	DIMENSIONI mm	PESO
36788	230V 1ph	50 / 60 Hz	300 W	12 / 24 V	18 / 12 A	12 / 8 A	30 / 20 Ah	225 / 180 Ah	2	225x290x205	6,9 kg

CARICA BATTERIE 12/24V - ALPINE 30 BOOST

CHARGEUR DE BATTERIE ALPINE 30 BOOST
BATTERY CHARGER ALPINE 30 BOOST
LADEGERÄT FÜR BATTERIEN ALPINE 30 BOOST
CARGADOR DE BATERÍA ALPINE 30 BOOST



CARATTERISTICHE

Carica batterie per la carica di batterie ad elettrolita libero **(WET)** con tensione di 12/24V, con protezione contro sovraccarichi ed inversioni di polarità.
Dotato di selettore carica normale, carica rapida **(BOOST)** ed amperometro.

FEATURES

Battery charger for charging free electrolyte batteries **(WET)** with 12/24V voltage.
Protected againstoverloads and polarity reversal.
Equipped with selector for normal or quick **(BOOST)** charge.
Equipped with ammeter.

12V 24V

ARTICOLO	TENSIONE	FREQUENZA DI RETE	POTENZA ASSORBITA IN CARICA	TENSIONE DI CARICA	CORRENTE DI CARICA EFFICACE	CORRENTE DI CARICA EN60335-2-29	CAPACITA NOM. RIF. MIN.	CAPACITA NOM. RIF. MAX	POSIZIONI DI REGOLAZIONE	DIMENSIONI mm	PESO
36789	230V 1ph	50 / 60 Hz	800 W	12 / 24 V	30 A	20 A	15 Ah	400 Ah	4	225x290x205	8,6 kg

Gli articoli qui descritti, prodotti da e/o per conto di CERMAG, sono da intendersi adattabili, quindi non originali, ai marchi indicati secondo REG. CE 1400/2002
All items described here, produced by and/or on behalf of CERMAG, are to be understood as adaptable, therefore not original, to the brands indicated according to REG. EC 1400/2002

segue CARICA BATTERIE E AVVIATORI

CHARGEUR DE BATTERIES ET DEMARREURS - BATTERY CHARGER AND STARTERS - LADEGERÄTE UND STARTHILFEN - CARGADOR DE BATERÍAS Y ARRANCADORES

CARICA BATTERIA PIÚ AVVIATORE 12/24V - LEADER 400 START

CHARGEUR DE BATTERIE PLUS DEMARREUR 12/24V – LEADER 400 START
12/24V - LEADER 400 START BATTERY CHARGER PLUS STARTER
LADEGERÄT MIT STARTFUNKTION 12/24V – LEADER 400 START
CARGADOR DE BATERÍA MÁS ARRANCADOR 12/24V - LEADER 400 START



CARATTERISTICHE

Carica batterie e avviatore per la carica di batterie ad elettrolita libero (**WET**) con tensione di 12/24V e l'avviamento di qualsiasi tipo di motore a benzina e diesel fino a 70 hp.
Caratteristiche:
- selezione carica normale, carica rapida (**BOOST**), avviamento rapido
- visualizzazione della corrente di carica e di avviamento
- protezione contro sovraccarichi ed inversioni di polarità.

FEATURES

Battery charger and starter for charging free electrolyte batteries (**WET**) with 12/24V voltage, and starting all types of petrol-driven and diesel-driven vehicles, up to 70 hp.
Features:
- choice of normal charge, quick charge (**BOOST**), quick start
- display of charging and starting current
- protection against overloads and polarity reversal.



ARTICOLO	TENSIONE	FREQUENZA DI RETE	POTENZA DI CARICA	POTENZA DI AVVIAM.	TENSIONE DI CARICA	CORRENTE DI CARICA EFFICACE	CORRENTE DI CARICA EN60335-2-29	CORRENTE AVV. 1V/C EN60335-2-29	CORRENTE DI AVV. MAX	CAPACITA NOM. RIF. MIN.	CAPACITA NOM. RIF. MAX	POS. DI REG.	DIMENSIONI mm	PESO
36790	230V 1ph	50 / 60 Hz	1 kW	6,4 kW	12 / 24 V	45 A	30 A	180 A	300 A	20 Ah	700 Ah	4	265x345x230	10,9 kg

CARICA BATTERIA PIÚ AVVIATORE 12/24V - DYNAMIC 620 START

CHARGEUR DE BATTERIE PLUS DEMARREUR 12/24V – DYNAMIC 620 START
12/24V - DYNAMIC 620 START BATTERY CHARGER PLUS STARTER
LADEGERÄT MIT STARTFUNKTION 12/24V – DYNAMIC 620 START
CARGADOR DE BATERÍA MÁS ARRANCADOR 12/24V - DYNAMIC 620 START



CARATTERISTICHE

Carica batterie e avviatore per la carica di batterie ad elettrolita libero (**WET**) con tensione di 12/24V e l'avviamento rapido di tutti i tipi di autovetture, furgoni, autocarri leggeri.
- selezione carica normale, carica rapida (**BOOST**), avviamento rapido
- temporizzatore per la carica rapida
- visualizzazione della corrente di carica e di avviamento
- protezione contro sovraccarichi ed inversioni di polarità.

FEATURES

Battery charger and starter for charging free electrolyte batteries (**WET**) with 12/24V voltage and starting all kinds of cars, vans and light trucks.
- choice of normal charge, quick charge (**BOOST**), quick start
- timer for quick charge
- display of charging and starting current
- protection against overloads and polarity reversal.



ARTICOLO	TENSIONE	FREQUENZA DI RETE	POTENZA DI CARICA	POTENZA DI AVVIAM.	TENSIONE DI CARICA	CORRENTE DI CARICA EFFICACE	CORRENTE DI CARICA EN60335-2-29	CORRENTE AVV. 1V/C EN60335-2-29	CORRENTE DI AVV. MAX	CAPACITA NOM. RIF. MIN.	CAPACITA NOM. RIF. MAX	POS. DI REG.	DIMENSIONI mm	PESO
36791	230V 1ph	50 / 60 Hz	2 kW	10 kW	12 / 24 V	90 A	70 A	360 A	570 A	20 Ah	1550 Ah	4	365x460x755	24 kg

CARICA BATTERIA PIÚ AVVIATORE 12/24V - ENERGY 1000 START

CHARGEUR DE BATTERIE PLUS DEMARREUR 12/24V – ENERGY 1000 START
12/24V - ENERGY 1000 START BATTERY CHARGER PLUS STARTER
LADEGERÄT MIT STARTFUNKTION 12/24V – ENERGY 1000 START
CARGADOR DE BATERÍA MÁS ARRANCADOR 12/24V - ENERGY 1000 START



CARATTERISTICHE

Carica batterie e avviatore per la carica di batterie ad elettrolita libero (WET) con tensione di 12/24V e l'avviamento rapido di tutti i tipi di autovetture, furgoni, autocarri leggeri, macchine movimento terra, trattori e camion.
- selezione carica normale, carica rapida (BOOST), avviamento rapido
- temporizzatore per la carica rapida
- comando a distanza
- visualizzazione della corrente di carica e di avviamento
- protezione contro sovraccarichi ed inversioni di polarità.

FEATURES

Battery charger and starter for charging free electrolyte batteries (WET) with 12/24V voltage and starting all kinds of cars, vans, light trucks, earth moving equipment, tractors and trucks.
- choice of normal charge, quick charge (BOOST), quick start
- timer for quick charge
- remote control
- display of charging and starting current
- protection against overloads and polarity reversal.



ARTICOLO	TENSIONE 3ph	FREQUENZA DI RETE	POTENZA DI CARICA	POTENZA DI AVVIAM.	TENSIONE DI CARICA	CORRENTE DI CARICA EFFICACE	CORRENTE DI CARICA EN60335-2-29	CORRENTE AVV. 1V/C EN60335-2-29	CORRENTE DI AVV. MAX	CAPACITA NOM. RIF. MIN.	CAPACITA NOM. RIF. MAX	POS. DI REG.	DIMENSIONI mm	PESO
36792	230/400V	50/60 Hz	2,5 kW	20 kW	12/24 V	100 A	80 A	640 A	1000 A	20 Ah	1200/800 Ah	5	380x560x885	45 kg

Gli articoli qui descritti, prodotti da e/o per conto di CERMAG, sono da intendersi adattabili, quindi non originali, ai marchi indicati secondo REG. CE 1400/2002
All items described here, produced by and/or on behalf of CERMAG, are to be understood as adaptable, therefore not original, to the brands indicated according to REG. EC 1400/2002

segue CARICA BATTERIE E AVVIATORI

CHARGEUR DE BATTERIES ET DEMARREURS - BATTERY CHARGER AND STARTERS - LADEGERÄTE UND STARTHILFEN - CARGADOR DE BATERÍAS Y ARRANCADORES

CARICA BATTERIA PIÚ AVVIATORE E TESTER 12/24V - DOCTOR START 630

CHARGEUR DE BATTERIE PLUS DÉMARREUR ET TESTEUR 12/24V - DOCTOR START 630
BATTERY CHARGER PLUS STARTER AND TESTER 12/24V - DOCTOR START 630
BATTERIELADEGERÄT MIT STARTER UND TESTER 12/24V - DOCTOR START 630
CARGADOR DE BATERÍAS CON ARRANCADOR Y TESTER 12/24 V - DOCTOR START 630

new



CARATTERISTICHE

Caricabatterie elettronico multifunzione, avviatore e tester (BATTERY MANAGER), per batterie **WET, GEL, AGM, MF, PbCa, EFB e Li** con tensione di 12/24V .
Garantisce la completa manutenzione delle batterie e l'avviamento rapido di tutti i tipi di autovetture, furgoni, autocarri leggeri.
Diventa un indispensabile strumento di alimentazione stabile durante il cambio batteria.
Uso facile ed intuitivo grazie allo schermo grafico LCD.

- Carica e mantenimento automatici in Pulse Tronic;
- Test di batteria, avviamento e alternatore;
- Rigenerazione e recupero batterie;
- Sorgente di alimentazione stabile per cambi batteria (salvaguardia elettronica di bordo);
- Avviamento di tutti i tipi di autovetture, furgoni, autocarri leggeri.

FEATURES

Multifunction, electronic battery charger, starter and tester (BATTERY MANAGER), for **WET, GEL, AGM, MF, PbCa, EFB and Li** batteries at 12/24V.
It grants complete maintenance of batteries and quick starting of cars, vans and light trucks.
It is an indispensable tool for stable power supply during battery changes.
Easy and intuitive to use thanks to the graphical LCD screen.

- Automatic charging and maintenance in Pulse Tronic;
- Battery, start and alternator test;
- Regeneration and recovery of batteries;
- Stable power source for battery changes (safeguard of the on-board electronics);
- Starting of all types of cars, vans, light trucks.



ARTICOLO	TENSIONE	FREQUENZA DI RETE	POTENZA DI CARICA	POTENZA DI AVVIAM.	TENSIONE DI CARICA	CORRENTE DI CARICA EFFICACE	CORRENTE DI CARICA EN60335-2-29	CORRENTE AVV. 1V/C EN60335-2-29	CORRENTE DI AVV. MAX	CAPACITA NOM. RIF. MIN.	CAPACITA NOM. RIF. MAX	POS. DI REG.	DIMENSIONI mm	PESO
37021	230V 1ph	50 / 60 Hz	2 kW	10 kW	12 / 24 V	90 A	70 A	360 A	570 A	10 A	1550 Ah	7	365x460x755	23,4 kg

AVVIATORE PORTATILE - DRIVE PRO 12V/24V

DEMARREUR PORTABLE - DRIVE PRO 12V/24V
PORTABLE BATTERY CHARGED STARTER - DRIVE PRO 12V/24V
BATTERIENSTARTHILFGERAET - DRIVE PRO 12V/24V
ARRANCADOR PORTATIL - DRIVE PRO 12V/24V

new





CARATTERISTICHE

Avviatore multifunzione al litio a 12 V / 24 V, dotato di:

- due uscite USB (1A- 2,1A) per la carica (power bank) di dispositivi elettronici (tablet, smartphone, etc),
- luci led ad alta intensità con tre modalità di funzionamento per illuminazione fissa o di emergenza.

Utilizza celle a polimeri di litio LiPO ad alta efficienza che consentono una ricarica completa e veloce, monitorata da una serie di led.
Compatto e robusto è stato progettato per utilizzo professionale.
Protezione contro inversioni di polarità.
Completo di cavi di avviamento, spina accendisigari e alimentatore di rete.

FEATURES

Multifunction 12 V / 24 V lithium starter, equipped with:

- two USB outputs (1A-2,1A) to charge (power bank) electronic devices (tablets, smartphones, etc.),
- high intensity LED lights with three function modes for fixed or emergency lighting.

It uses high-efficiency LiPO lithium polymer cells that provide rapid and complete charging, constantly monitored by a series of LEDs.
Compact and strong it is designed for the professional use.
Protection against polarity reversal.
Complete with starting cables, cigarette lighter plug and wall charge.



ARTICOLO	TENSIONE DI RETE	TENSIONE DI AVVIAMENTO	CAPACITA' DELLA BATTERIA	CORRENTE DI AVVIAMENTO	CORRENTE DI AVVIAMENTO MASSIMA	DIMENSIONI mm	PESO
36991	100 - 240 V	12 / 24 V	24000 mAh	650 A	2200 A	210 x 120 x 70	1,5 kg

Gli articoli qui descritti, prodotti da e/o per conto di CERMAG, sono da intendersi adattabili, quindi non originali, ai marchi indicati secondo REG. CE 1400/2002
All items described here, produced by and/or on behalf of CERMAG, are to be understood as adaptable, therefore not original, to the brands indicated according to REG. EC 1400/2002

segue CARICA BATTERIE E AVVIATORI

CHARGEUR DE BATTERIES ET DEMARREURS - BATTERY CHARGER AND STARTERS - LADEGERÄTE UND STARTHILFEN - CARGADOR DE BATERÍAS Y ARRANCADORES

AVVIATORE PORTATILE 12V - STARTZILLA 9012 XT

DEMARREUR PORTABLE - STARTZILLA 9012 XT 12V
PORTABLE BATTERY CHARGED STARTER - STARTZILLA 9012 XT 12V
BATTERIENSTARTHILFGERAET - STARTZILLA 9012 XT 12V
ARRANCADOR PORTATIL - STARTZILLA 9012 XT 12V

new



XT 12V LED LIGHT
TEST SUPPLY START NEW

CARATTERISTICHE

Avviatore, alimentatore e tester elettronico multifunzione, con batteria al Litio LiFePO4 per l'avviamento a 12V di auto, furgoni, piccole imbarcazioni, camion, etc. Esegue test di controllo sulla batteria: test tensione ai morsetti, capacità di avviamento (CCA) e verifica funzionamento alternatore del veicolo. La funzione OVER RIDE consente avviamenti in condizioni di emergenza con batteria mancante (o completamente scarica). E' una fonte di alimentazione continua e affidabile durante i cambi batteria (funzione SUPPLY).
Robusto e compatto, è dotato di luce led ad alta intensità. Protezioni contro: inversione polarità, corto circuito, sovratensione (tensione batteria incompatibile), sottotensione (tensione di cut-off), sovracorrente, surriscaldamento, sottotemperatura, contatti accidentali, correnti di ritorno dell'alternatore. Completo di cavi di avviamento e alimentatore di rete.

FEATURES

Multifunction electronic starter, power supply and tester, with LiFePO4 lithium battery for 12V starting of cars, vans, small boats, lorries etc.
It performs control tests on the battery: voltage at terminals, starting capacity (CCA) and operational check of the vehicle alternator. The OVER RIDE function allows starting in emergency conditions when battery is missing (or completely down). It is a stable and reliable power supply source for battery changes (SUPPLY function).
Robust and compact, it is equipped with high intensity LED light. Protection against: polarity reversal, short-circuit, overvoltage (incompatible battery voltage), undervoltage (cut-off voltage), overcurrent, overheating, under-temperature, accidental contacts, alternator return currents.
Complete with starting cables and wall charge.

ARTICOLO	TENSIONE RETE	CAPACITÀ	TENSIONE DI AVVIAMENTO	CORRENTE DI AVVIAMENTO MASSIMA	GRADO DI PROTEZIONE	DIMENSIONI mm	PESO
37019	100 - 240 V	31200 mAh	12 V	9000 A	IP43	155x234x318	3,96 kg

AVVIATORE PORTATILE 12/24V - STARTZILLA 9024 XT

DEMARREUR PORTABLE - STARTZILLA 9024 XT 12V/24V
PORTABLE BATTERY CHARGED STARTER - STARTZILLA 9024 XT 12V/24V
BATTERIENSTARTHILFGERAET - STARTZILLA 9024 XT 12V/24V
ARRANCADOR PORTATIL - STARTZILLA 9024 XT 12V/24V

new



XT 12V 24V LED LIGHT
TEST SUPPLY START NEW

CARATTERISTICHE

Avviatore, alimentatore e tester elettronico multifunzione, con batteria al Litio LiFePO4 per l'avviamento a 12V/24V di auto, furgoni, piccole imbarcazioni, camion, etc. Esegue test di controllo sulla batteria: test tensione ai morsetti, capacità di avviamento (CCA) e verifica funzionamento alternatore del veicolo. La funzione OVER RIDE consente avviamenti in condizioni di emergenza con batteria mancante (o completamente scarica). E' una fonte di alimentazione continua e affidabile durante i cambi batteria (funzione SUPPLY). Robusto e compatto, è dotato di luce led ad alta intensità. Protezioni contro: inversione polarità, corto circuito, sovratensione (tensione batteria incompatibile), sottotensione (tensione di cut-off), sovracorrente, surriscaldamento, sottotemperatura, contatti accidentali, correnti di ritorno dell'alternatore. Completo di cavi di avviamento e alimentatore di rete.

FEATURES

Multifunction electronic starter, power supply and tester, with LiFePO4 lithium battery for 12V/24V starting of cars, vans, small boats, lorries etc. It performs control tests on the battery: voltage at terminals, starting capacity (CCA) and operational check of the vehicle alternator. The OVER RIDE function allows starting in emergency conditions when battery is missing (or completely down). It is a stable and reliable power supply source for battery changes (SUPPLY function).
Robust and compact, it is equipped with high intensity LED light. Protection against: polarity reversal, short-circuit, overvoltage (incompatible battery voltage), undervoltage (cut-off voltage), overcurrent, overheating, under-temperature, accidental contacts, alternator return currents.
Complete with starting cables and wall charge.

ARTICOLO	TENSIONE RETE	CAPACITÀ	TENSIONE DI AVVIAMENTO	CORRENTE DI AVVIAMENTO MASSIMA	GRADO DI PROTEZIONE	DIMENSIONI mm	PESO
37020	100 - 240 V	31200 mAh	12/24 V	9000 A	IP43	155x234x318	4,33 kg

Gli articoli qui descritti, prodotti da e/o per conto di CERMAG, sono da intendersi adattabili, quindi non originali, ai marchi indicati secondo REG. CE 1400/2002
All items described here, produced by and/or on behalf of CERMAG, are to be understood as adaptable, therefore not original, to the brands indicated according to REG. EC 1400/2002

segue CARICA BATTERIE E AVVIATORI

CHARGEUR DE BATTERIES ET DEMARREURS - BATTERY CHARGER AND STARTERS - LADEGERÄTE UND STARTHILFEN - CARGADOR DE BATERÍAS Y ARRANCADORES

TESTER DIGITALE PER BATTERIE - DT400

TESTEUR POUR BATTERIES - DT400
BATTERY TESTER - DT400
TESTER FÜR BATTERIEN - DT400
TESTER PARA BATERÍAS - DT400

new



CARATTERISTICHE

Tester digitale intelligente per la verifica dello stato di carica e la capacità di avviamento delle batterie a 12V. Consente di operare senza disconnettere la batteria dal veicolo, agevolando enormemente le operazioni di testing che risultano rapide e facili da effettuare. Il comodo display digitale e il sistema a led rappresentano istantaneamente le informazioni ricercate con elevata precisione e permettono un controllo efficace delle batterie. Inoltre, la possibilità di selezionare lo standard di riferimento utilizzato dal produttore della batteria (EN, IEC, DIN, SAE, CA-MCA) al quale corrispondono diversi range di corrente di avviamento confermano la ampia operatività di questo strumento.

FEATURES

Intelligent digital tester used to verify the charge status and start current capacity of 12V batteries. Allows operations without disconnecting the battery from the vehicle; this is an enormous time saver during testing operations which become quick and easy to perform. The practical digital display and LED system provide instant viewing of the required information with high quality precision and efficient battery control. Moreover, the possibility to select the reference standard used by the battery manufacturers (EN,IEC,DIN,SAE,CA-MCA), each of which refers to the different ranges of start currents, is further confirmation of the exceptional versatility of this instrument.



ARTICOLO	TENSIONE DI CARICA	CAPACITA' DELLA BATTERIA	CAMPO REG.NE CORRENTE	DIMENSIONI mm	PESO
37022	12 V	20-200 Ah	240/1440-CA (MCA) A	78x22x145	0,18

TESTER DIGITALE PER BATTERIE - STS600

TESTEUR POUR BATTERIES - STS600
BATTERY TESTER - STS600
TESTER FÜR BATTERIEN - STS600
TESTER PARA BATERÍAS - STS600

new



CARATTERISTICHE

Tester digitale per la verifica dello stato della batteria, della capacità di avviamento (CCA), del sistema di avviamento e del circuito alternatore del veicolo.
Selezionabili standard internazionali di riferimento per auto ai quali corrispondono diversi range di corrente di avviamento utilizzati dal produttore della batteria.
Pratico e di dimensioni contenute, permette di operare su batterie (WET, GEL, MF, AGM, PbCa, EFB) a 12V sia scollegate che collegate al veicolo agevolando le operazioni di testing che risultano rapide e facili da effettuare.
Lo schermo grafico rende il prodotto intuitivo e semplice da utilizzare.
Stampa dei report effettuati tramite connessione a pc.

- per batterie WET, GEL, MF, AGM, PbCa, EFB da 8-240 Ah a 12V;
- test effettuati: stato della batteria, capacità di avviamento (CCA), sistema di avviamento, circuito alternatore del veicolo;
- standard di riferimento selezionabili per auto;
- test eseguibili a batteria scollegata o collegata al veicolo;
- display grafico;
- multilingua : EN, IT, FR, DE, ES, RU, PT, NL;
- stampa dei report effettuati tramite connessione a pc.

FEATURES

Digital tester to check the status of the battery, the starting efficiency (CCA), the starter system and the alternator circuit of the vehicle.
Selectable international standards for cars, which correspond to different starting current ranges used by the battery manufacturer.
Handy and small in size, it can operate on 12V batteries (WET, GEL, MF, AGM, PbCa, EFB) both disconnected and connected to the vehicle, making testing operations quick and easy.
The graphic display makes the product intuitive and easy to use.
Printing of reports via PC connection.

- for WET, GEL, MF, AGM, PbCa, EFB batteries from 8-240 Ah at 12V;
- tests performed: battery status, starting capability (CCA), starter system, vehicle alternator circuit;
- selectable reference standards for cars;
- tests can be performed with the battery disconnected or connected to the vehicle;
- graphic display;
- multilingual: EN, IT, FR, DE, ES, RU, PT, NL;
- printing of reports via PC connection.



ARTICOLO	TENSIONE DI CARICA	CAPACITA' DELLA BATTERIA	CAMPO REG.NE CORRENTE	DIMENSIONI mm	PESO
37023	12 V	8-240 Ah	100/2000-CA (MCA) A	80x24x150	0,26

Gli articoli qui descritti, prodotti da e/o per conto di CERMAG, sono da intendersi adattabili, quindi non originali, ai marchi indicati secondo REG. CE 1400/2002
All items described here, produced by and/or on behalf of CERMAG, are to be understood as adaptable, therefore not original, to the brands indicated according to REG. EC 1400/2002

ACIDO E ACQUA DISTILLATA PER BATTERIE
ELECTROLYTE POUR BATTERIES
ACID FOR BATTERIES
ELEKTROLYT FÜR BATTERIEN
ELÉCTROLITO PARA BATERÍAS



35324



35749

ARTICOLO	CONFEZIONE	DESCRIZIONE
35324	5 l	Acido per batterie
35749	5 l	Acqua demineralizzata

DENSIMETRO PROFESSIONALE IN VETRO
DENSIMETRE PROFESSIONNEL EN VERRE
DENSIMETER FOR PROFESSIONAL USE, GLASS
GEWERBLICHER DICHTEMESSER AUS GLAS
DENSIMETRO PROFESIONAL DE VIDRIO



CARATTERISTICHE

Strumento di precisione per il controllo della densità dell'elettrolito delle batterie.
Permette di determinare istantaneamente le condizioni di ogni elemento.
Scala graduata in gradi Baumé e peso specifico, divisa in tre settori colorati che indicano buone, medie, cattive condizioni dell'elemento.

ARTICOLO
36450

PULITORE A SPAZZOLA PER POLI E MORSETTI BATTERIA
NETTOYEUR A BROSSE POUR POLES ET COSSES BATTERIE
BRUSH CLEANER FOR BATTERY LUG AND POST
REINIGUNGSBÜRSTE FÜR POLE UND KLEMMEN DER BATTERIE
CEPILLO LIMPIADOR PARA POLOS Y BORNES BATERIA



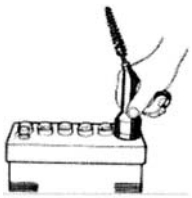

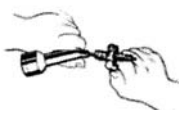

CARATTERISTICHE

Pulitore a spazzola per togliere rapidamente le incrostazioni nocive sia dai poli che dai morsetti della batteria.

ARTICOLO
36449

COPPIE DI SPAZZOLE PER PULIZIA MORSETTI E POLI BATTERIA VEICOLI
NETTOYEUR A BROSSE POUR POLES ET COSSES BATTERIE
PAIRS OF BATTERY LUG AND POST CLEANER STEEL BRUSHES
REINIGUNGSBÜRSTE FÜR POLE UND KLEMMEN DER BATTERIE
CEPILLO LIMPIADOR PARA POLOS Y BORNES BATERIA

Beta



OEM BETA: 1737B

ARTICOLO
70440

Gli articoli qui descritti, prodotti da e/o per conto di CERMAG, sono da intendersi adattabili, quindi non originali, ai marchi indicati secondo REG. CE 1400/2002
All items described here, produced by and/or on behalf of CERMAG, are to be understood as adaptable, therefore not original, to the brands indicated according to REG. EC 1400/2002

07

COPPIA CAVI AVVIAMENTO IN RAME CON PINZE E VALIGETTA PER USO PROFESSIONALE
CABLES DE DEMARREUR AVEC PINCES ET ETUI
STARTER CABLES WITH PLIERS AND CASE
STARTHILFEKABEL MIT TASCHE
CABLES DE ARRANQUE CON ALICATES Y CAJA



ARTICOLO	DESCRIZIONE
36832	Valigetta con coppia cavi avviamento con pinze da 1000A con treccia di contatto - Cavo **interamente in rame** ricoperto in PVC con sezione di 50 mm² - Lunghezza mm 5000x2.

CAVI AVVIAMENTO IN RAME CON PINZE
CABLES DEMARRAGE EN CUIVRE AVEC PINCES
BATTERY COPPER CABLES WITH CLIPS
BATTERIEKEBAL MIT ZANGEN
CABLES DE ARRANQUE EN COBRE CON ALICATES



ARTICOLO	DESCRIZIONE
35417	Coppia cavi avviamento con pinze da 120A - Cavo **interamente in rame** ricoperto in PVC con sezione di 16 mm² - Lunghezza mm 2500x2.
35236	Coppia cavi avviamento con pinze da 120A - Cavo **interamente in rame** ricoperto in PVC con sezione di 25 mm² - Lunghezza mm 2500x2.
35518	Coppia cavi avviamento con pinze da 400A - Cavo **interamente in rame** ricoperto in PVC con sezione di 35 mm² - Lunghezza mm 3500x2.
36120	Coppia cavi avviamento con pinze da 500A con treccia di contatto - Cavo **interamente in rame** ricoperto in PVC con sezione di 50 mm² Lunghezza mm 3500x2.

CAVI AVVIAMENTO IN ALLUMINIO RAMATO CON PINZE
CÂBLES DEMARRAGE AVEC PINCES
BATTERY CABLES WITH CLIPS
BATTERIEKEBAL MIT ZANGEN
CABLES DE ARRANQUE CON ALICATES



ARTICOLO	DESCRIZIONE
36829	Coppia cavi avviamento con pinze da 120A - Cavo **in alluminio ramato** ricoperto in PVC con sezione di 16 mm² - Lunghezza mm 2500x2.
36830	Coppia cavi avviamento con pinze da 120A - Cavo **in alluminio ramato** ricoperto in PVC con sezione di 25 mm² - Lunghezza mm 2500x2.
36831	Coppia cavi avviamento con pinze da 400A - Cavo **in alluminio ramato** ricoperto in PVC con sezione di 35 mm² - Lunghezza mm 3500x2.

Gli articoli qui descritti, prodotti da e/o per conto di CERMAG, sono da intendersi adattabili, quindi non originali, ai marchi indicati secondo REG. CE 1400/2002
All items described here, produced by and/or on behalf of CERMAG, are to be understood as adaptable, therefore not original, to the brands indicated according to REG. EC 1400/2002

COPPIE PINZE PORTACORRENTE (1 ROSSA + 1 NERA)

PRINCES
CLIPS
KABELZANGEN
ALICATES PORTACORRIENTE



ARTICOLO	AMPERE
36116	40
36877	50
35519	90
35520	120
35521	180
35522	400
36117	500
36878	1000

PINZE PROFESSIONALI ISOLATE CURVE

PINCES PROFESSIONNELLES ISOLEES COURBES
CLIPS FOR PROFESSIONAL USE ISOLATED CURVES
GEWERBLICHE GEKRÜMMTE ISOLIERZANGE
PINZAS PROFESIONALES AISLADAS CURVAS

COBO

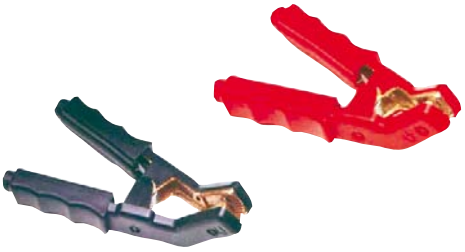

ARTICOLO	Ø CAVO mm²	AMPERE	COLORE	POLARITÀ
36476	25	600	NERO	(-)
36477	25	600	ROSSO	(+)
36478	50	800	NERO	(-)
36479	50	800	ROSSO	(+)

CAPPUCCIO PROTEZIONE MORSETTI BATTERIA

CABOCHON COLLIERS DE BATTERIE
BATTERY TERMINALS COVER
SCHUTZKAPPE FÜR BATTERIEKLEMMEN
TAPA DE PROTECCIÓN BORNES BATERÍA



ARTICOLO	COLORE / *COLOUR*
35413	NERO
36827	ROSSO

TRECCIA DI MASSA

CABLES DE MASSE
EARTH CABLE
MASSEKABEL
CABLE DE TIERRA

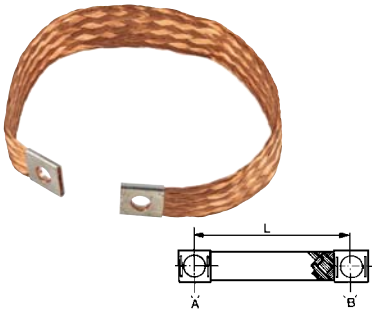

ARTICOLO	L mm	Foro A	Foro B	SEZIONE
35523	350	10 mm	10 mm	25 mm²
35791	500	12 mm	12 mm	50 mm²

TRECCIA DI MASSA CON MORSETTO BATTERIA

CABLES DE MASSE
EARTH CABLE WITH TERMINAL
MASSEKABEL
CABLE DE TIERRA CON BORNE BATERÍA



ARTICOLO	L mm	Foro A	SEZIONE
35524	400	10 mm	25 mm²
35792	400	12 mm	35 mm²
35793	500	12 mm	50 mm²

CABLAGGI BATTERIA SEZ. 50 mm² CON CAPICORDA PER VITE DIAMETRO 10

CÂBLAGE DE BATTERIE SECTION 50mm² AVEC COSSES POUR VIS DIAMETRE 10
BATTERY HARNESS SEC.50mm² WITH CABLE TERMINAL FOR SCREW Ø 10
VERDRAHTUNG FÜER BATTERIE DURCHSCHNITT 50mm² MIT KABELSCHUE F. SCHRAUBE DURCHMESSER 10
CABLEADOS BATERIA SECC. 50mm² CON CABEZAS DE CUERDA POR TORNILLO DIÁMETRO 10



ARTICOLO	POLARITÀ	LUNGH. CAVO mm	IMPIEGHI
35794	Positivo (+)	1400	FIAT serie 66 3 e 4 cilindri
35795	Negativo (-)	1500	
35796	Positivo (+)	1700	FIAT serie 80/90 5 e 6 cilindri
35797	Negativo (-)	500	
35798	Positivo (+)	1500	LANDINI serie 5500, 6500, 7500
35799	Negativo (-)	600	

ARTICOLO	POLARITÀ	LUNGH. CAVO mm	IMPIEGHI
35800	Positivo (+)	1800	LANDINI serie 10000, 13000
35799	Negativo (-)	600	
35802	Positivo (+)	1500	SAME serie ANTARES LAMBORGHINI 674, 774, 874
35803	Negativo (-)	400	
35796	Positivo (+)	1700	SAME SILVER 100, 110
35797	Negativo (-)	500	

Gli articoli qui descritti, prodotti da e/o per conto di CERMAG, sono da intendersi adattabili, quindi non originali, ai marchi indicati secondo REG. CE 1400/2002
All items described here, produced by and/or on behalf of CERMAG, are to be understood as adaptable, therefore not original, to the brands indicated according to REG. EC 1400/2002

07

MORSETTO BATTERIA STANDARD
COSSE DE BATTERIE STANDARD
STANDARD BATTERY TERMINAL
STANDARDBATTERIEKLEMME
BORNE BATERÍA ESTÁNDAR



ARTICOLO	POLARITÀ
35232	Positivo/Positiv (+) per cavi da 25 mm²
35233	Negativo/Negativ (-) per cavi da 25 mm²
36844	Positivo/Positiv (+) per cavi da 50 mm²
36845	Negativo/Negativ (-) per cavi da 50 mm²

MORSETTO A GRAFFARE PER CAVO 35÷50 mm²
COSSE À SERTIR POUR CABLE 35÷50 mm²
CLINCH TERMINAL FOR 35÷50 mm² CABLE
KLEMME ZUM FESTKLAMMER FÜR KABEL VON 35÷50 mm²
BORNE PARA ENGRAPAR PARA CABLE 35÷50 mm²



ARTICOLO	POLARITÀ
35409	Positivo/Positiv (+)
35410	Negativo/Negativ (-)

MORSETTO BATTERIA TIPO ALFA PESANTE
COSSE DE BATTERIE TYPE ALFA LOURD
HEAVY DUTY ALFA BATTERY TERMINAL
BATTERIEKLEMME TYP ALFA, SCHWER
BORNE BATERÍA TIPO ALFA PESADO



ARTICOLO	POLARITÀ
35697	Positivo/Positiv(+)
35698	Negativo/Negativ (-)

MORSETTO BATTERIA POSITIVO PESANTE TIPO EUROCARGO
COSSE BATTERIE POSITIF LOURD TYPE EUROCARGO
HEAVY DUTY POSITIVE BATTERY TERMINAL EUROCARGO TYPE
BATTERIEKLEMME POSITIV SCHWER TYP EUROCARGO
BORNE BATERÍA POSITIVO PESADO TIPO EUROCARGO



ARTICOLO	DESCRIZIONE	POLARITÀ
36121	Con vite centrale M10 e due viti laterali M8	Positivo/Positiv(+)

MORSETTI BATTERIA T. UNIVERSALE
COLLIERS DE BATTERIE
BATTERY TERMINALS
BATTERIEKLEMMEN
BORNES BATERÍA



ARTICOLO	POLARITÀ	FORO
35785	Positivo/Positiv (+)	8 mm
35786	Negativo/Negativ (-)	
35787	Positivo/Positiv (+)	10 mm
35788	Negativo/Negativ (-)	
35789	Positivo/Positiv (+)	12 mm
35790	Negativo/Negativ (-)	

MORSETTO BATTERIA TIPO ALFA
COSSE DE BATTERIE TYPE ALFA
ALFA BATTERY TERMINAL
BATTERIEKLEMME TYP ALFA
BORNE BATERÍA TIPO ALFA



ARTICOLO	POLARITÀ
35234	Positivo/Positiv (+)
35235	Negativo/Negativ (-)

MORSETTI BATTERIA TIPO ALFA PESANTE CON DOPPIA PIASTRINA
COSSES DE BATTERIE TYPE ALFA LOURD A DOUBLE PLAQUETTE
BATTERY TERMINALS HEADY-DUTY ALFA TYPE WITH DOUBLE PLATE
BATTERIEKLEMMEN TYP ALFA SCHWER MIT DOPPELTEM PLÄTTCHEN
BORNES BATERÍA TIPO ALFA PESADA CON DOBLE PLACA



ARTICOLO	POLARITÀ
36118	Positivo/Positiv(+)
36119	Negativo/Negativ (-)

MORSETTI BATTERIA CON SGANCIO RAPIDO E COPERCHIO
COSSE BATTERIE A CROCHET RAPIDE ET COUVERCLE
BATTERY TERMINAL WITH QUICK RELEASE AND COVER
BATTERIEKLEMME MIT STECKKUPPLUNG UND DECKEL
BORNE BATERIA CON DESENGANCHE RAPIDO Y TAPA

COBO



ARTICOLO	POLARITÀ	COPERCHIO
36474	Positivo/Positiv(+)	ROSSO
36475	Negativo/Negativ (-)	BLU

Gli articoli qui descritti, prodotti da e/o per conto di CERMAG, sono da intendersi adattabili, quindi non originali, ai marchi indicati secondo REG. CE 1400/2002
All items described here, produced by and/or on behalf of CERMAG, are to be understood as adaptable, therefore not original, to the brands indicated according to REG. EC 1400/2002

INTERRUTTORI STACCABATTERIA
COUPES BATTERIE - BATTERY MAIN SWITCHS - BATTERIENTRENNSCHALTER - INTERRUPTOR DE BATERÍA

INTERRUTTORE STACCABATTERIA UNIPOLARE CON LEVA ESTRAIBILE E CAPPUCCIO DI PROTEZIONE
COUPE BATTERIE UNIPOLAIRE POIGNEE PLASTIQUE ENLEVABLE
BATTERY MAIN SWITCH, SINGLE POLE WITH REMOVABLE HANDLE
BATTERIENTRENNSCHALTER EINPOLING MIT ABZIEHBAREN BETÄTIGUN GSHEBEL
INTERRUPTOR DE BATERÍA UNIPOLAR CON PALANCA EXTRAIBLE



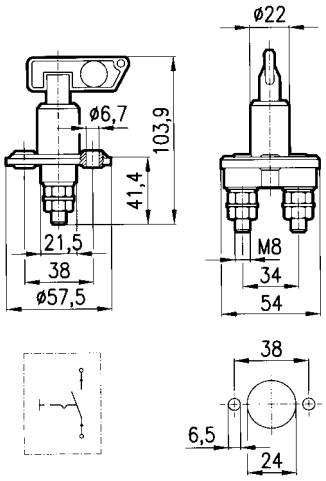



CARATTERISTICHE
- Corrente di spunto sopportata: 1000 Ampère
- Corrente continua sopportata: 100 Ampère
- Carcassa in materiale termoplastico

ARTICOLO	CHIAVE DI RICAMBIO
35669	36015

INTERRUTTORE STACCABATTERIA
COUPE BATTERIE UNIPOLAIRE
BATTERY MAIN SWITCH, SINGLE POLE
BATTERIENTRENNSCHALTER, EINPOLING
INTERRUPTOR DE BATERÍA



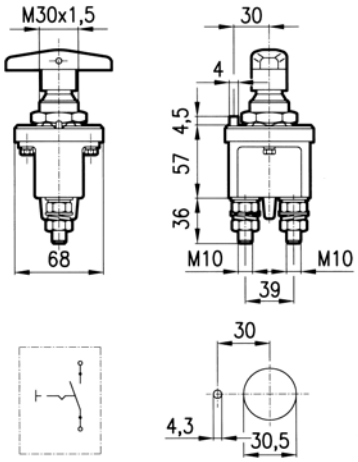

CARATTERISTICHE
- Corrente di spunto sopportata: 2500 Ampère
- Corrente continua sopportata: 250 Ampère
- Carcassa in materiale termoindurente

ARTICOLO
35744

INTERRUTTORE STACCABATTERIA UNIPOLARE
COUPE BATTERIE UNIPOLAIRE
BATTERY MAIN SWITCH, SINGLE POLE
BATTERIENTRENNSCHALTER, EINPOLING
INTERRUPTOR DE BATERÍA



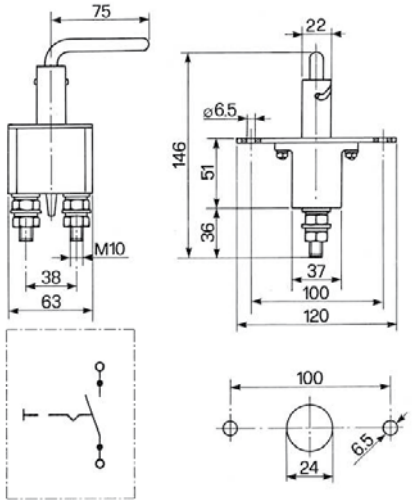

CARATTERISTICHE
- Corrente di spunto sopportata: 2500 Ampère
- Corrente continua sopportata: 250 Ampère
- Carcassa in materiale termoindurente

ARTICOLO	CHIAVE DI RICAMBIO
36194	36554

INTERRUTTORE STACCABATTERIA UNIPOLARE
COUPE BATTERIE UNIPOLAIRE
BATTERY MAIN SWITCH, SINGLE POLE
BATTERIENTRENNSCHALTER, EINPOLING
INTERRUPTOR DE BATERÍA



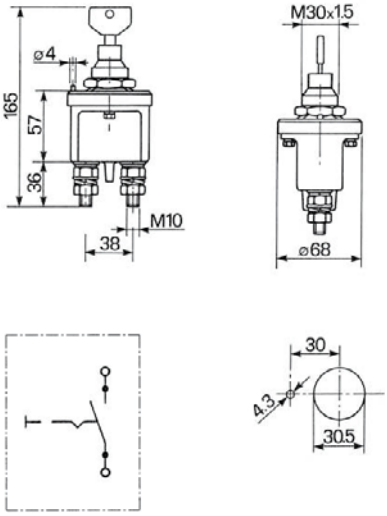

CARATTERISTICHE
- Corrente di spunto sopportata: 2500 Ampère
- Corrente continua sopportata: 250 Ampère
- Carcassa in materiale termoindurente

ARTICOLO	CHIAVE DI RICAMBIO
36195	36555

Gli articoli qui descritti, prodotti da e/o per conto di CERMAG, sono da intendersi adattabili, quindi non originali, ai marchi indicati secondo REG. CE 1400/2002
All items described here, produced by and/or on behalf of CERMAG, are to be understood as adaptable, therefore not original, to the brands indicated according to REG. EC 1400/2002

segue INTERRUTTORI STACCABATTERIA
COUPES BATTERIE - BATTERY MAIN SWITCHS - BATTERIENTRENNSCHALTER - INTERRUPTOR DE BATERÍA

INTERRUTTORE STACCABATTERIA UNIPOLARE CON LEVA ESTRAIBILE E CAPPUCCIO DI PROTEZIONE
COUPE BATTERIE UNIPOLAIRE POIGNEE PLASTIQUE ENLEVABLE
BATTERY MAIN SWITCH, SINGLE POLE WITH REMOVABLE HANDLE
BATTERIENTRENNSCHALTER EINPOLING MIT ABZIEHBAREN BETÄTIGUN GSHEBEL
INTERRUPTOR DE BATERÍA UNIPOLAR CON PALANCA EXTRAIBLE



CARATTERISTICHE
- Corrente di spunto sopportata: 1000 Ampère
- Corrente continua sopportata: 100 Ampère
- Carcassa in materiale termoplastico

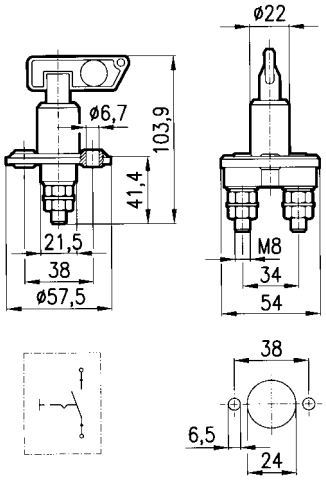

ARTICOLO
37134

INTERRUTTORE STACCABATTERIA
COUPE BATTERIE UNIPOLAIRE
BATTERY MAIN SWITCH, SINGLE POLE
BATTERIENTRENNSCHALTER, EINPOLING
INTERRUPTOR DE BATERÍA



CARATTERISTICHE
- Corrente di spunto sopportata: 2500 Ampère
- Corrente continua sopportata: 250 Ampère
- Carcassa in materiale termoindurente

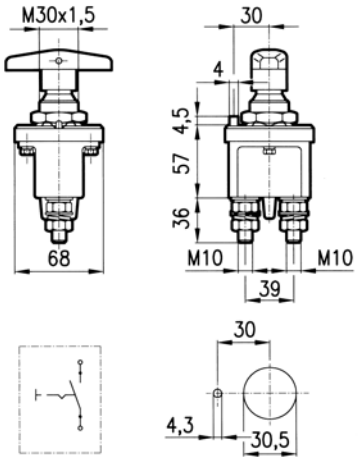

ARTICOLO
37135

INTERRUTTORE STACCABATTERIA 12-24V - 150A
COUPE BATTERIE UNIPOLAIRE 12-24V - 150A
BATTERY MAIN SWITCH, SINGLE POLE 12-24V - 150A
BATTERIENTRENNSCHALTER, EINPOLING 12-24V - 150A
INTERRUPTOR DE BATERÍA 12-24V - 150A



CARATTERISTICHE
- Corrente di spunto sopportata: 1000 Ampère
- Corrente continua sopportata: 150 Ampère
- Carcassa in materiale termoplastico

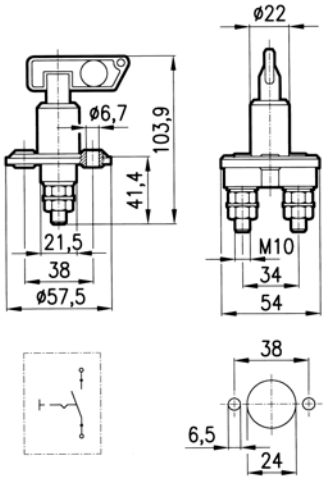

ARTICOLO
37136

Gli articoli qui descritti, prodotti da e/o per conto di CERMAG, sono da intendersi adattabili, quindi non originali, ai marchi indicati secondo REG. CE 1400/2002
All items described here, produced by and/or on behalf of CERMAG, are to be understood as adaptable, therefore not original, to the brands indicated according to REG. EC 1400/2002

segue INTERRUTTORI STACCABATTERIA
COUPES BATTERIE - BATTERY MAIN SWITCHS - BATTERIENTRENNSCHALTER - INTERRUPTOR DE BATERÍA

INTERRUTTORE STACCABATTERIA ROTATIVO MANUALE 300A

ROTATIVE MANUEL COUPE BATTERIE
MANUAL-ROTATIVE BATTERY MAIN SWITCH 300 A
MANUELLE-ROTATIV BATTERIENTRENNSCHALTER 300 A
INTERRUPTOR DE BATERÍA MANUAL Y ROTATIVO 300 A



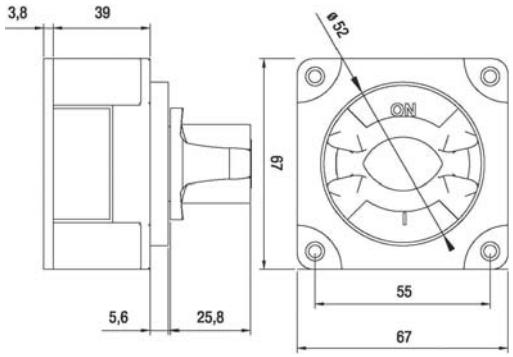

CARATTERISTICHE
- Corrente di spunto sopportata: 1000 Ampère (per 5 sec)
- Corrente continua sopportata: 300 Ampère
- Carcassa in materiale termoplastico

ARTICOLO
36544

INTERRUTTORE STACCABATTERIA BIPOLARE AD AZIONAMENTO MANUALE CON MANIGLIA FISSA/ESTRAIBILE, PERNI M10

INTERRUPTEUR COUPE-BATTERIE BIPOLAIRE ACTIONNEMENT AVEC POIGNÉE FIXE/ENLEVABLE, CONTACTS M10
DUAL POLE MANUAL BATTERY MASTER SWITCH WITH FIXED/REMOVABLE HANDLE, M10 CONTACTS
BIPOLARE HANDBETÄTIGTE BATTERIETRENNSCHALTER MIT AFESTEM/BZIEHBAREM BETÄTIGUNGSHEBEL, KONTAKTE M10
INTERRUPTORES DESCONECTADOR DE BATERIA CON ACCIONAMENTO MANUAL



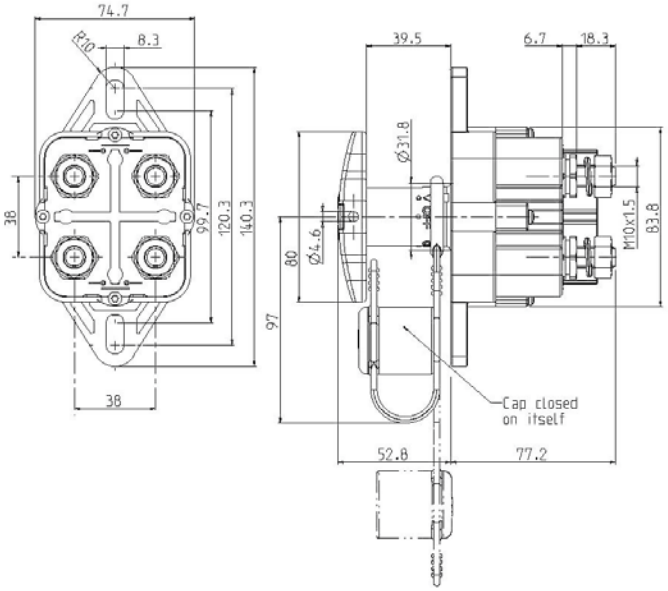

KIT CAPPUCCI DI PROTEZIONE (2PZ.) ACCESSORIO
KIT CABOCHON COLLIERS (2 PC.) ACCESSOIRE
PROTECTION COVER KIT (2 PC.) ACCESSORY
SCHUTZKIT (2 STK)
KIT TAPAS DE PROTECCIÓN (2 PZ.) ACCESORIOS



ARTICOLO
36744

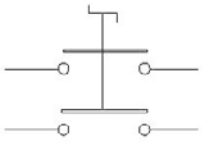

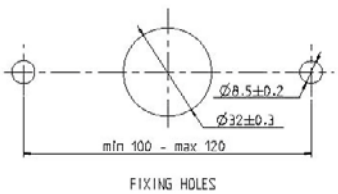

ARTICOLO	DESCRIZIONE	TENSIONE NOMINALE	CORRENTE MAX. CONTINUA	CORRENTE MAX. DI BREVE DURATA	GRADO DI PROTEZIONE	CONTATTI	DADI PER CONTATTI
36743	Interruttore stacca batteria bipolare	MAX 24 V	250 A	1000 A	IP67 - IP69K	rame argentato	M10 ottone nichelato
36744	Kit cappucci di protezione (2 pezzi) da ordinare separatemente						

Gli articoli qui descritti, prodotti da e/o per conto di CERMAG, sono da intendersi adattabili, quindi non originali, ai marchi indicati secondo REG. CE 1400/2002
All items described here, produced by and/or on behalf of CERMAG, are to be understood as adaptable, therefore not original, to the brands indicated according to REG. EC 1400/2002

ANTIFURTO PER TRATTORI E MACCHINE MOVIMENTO TERRA
ANTIVOL POUR TRACTEURS ET MACHINES DE TERRASSEMENT
ANTI-THEFT DEVICE FOR TRACTORS AND EARTH MOVING MACHINES
DIEBSTAHLSICHERUNG TRAKTOREN UND ERDBEWEGUNGSMASCHINEN
ANTIRROBO PARA TRACTORES Y MÁQUINAS MOVIMIENTO DE TIERRAS



ACCESSORIO



Chiave di ricambio
da codificare

new **37225**

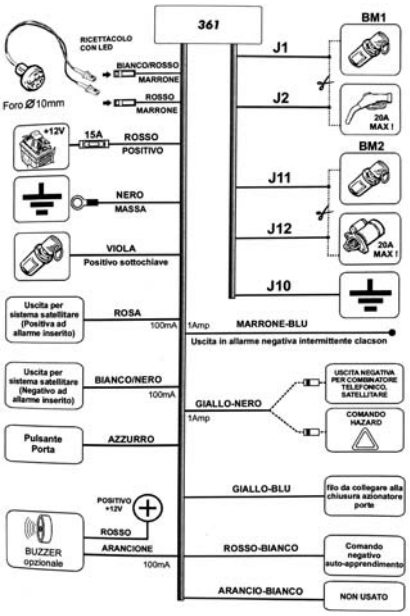

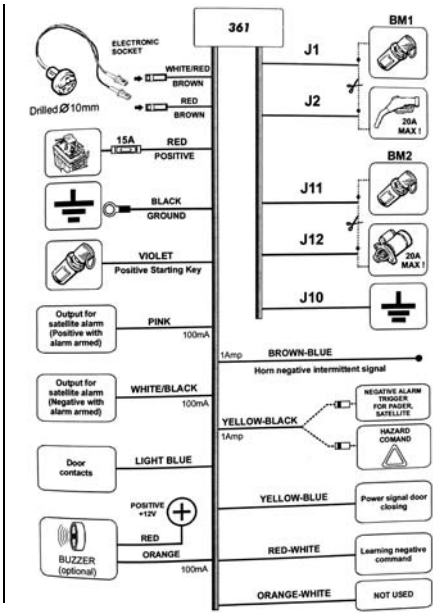

ARTICOLO	DESCRIZIONE
36097	Antifurto 12V per trattori e macchine movimento terra

LOCALIZZATORE SATELLITARE 12V (con abbonamento di 3 anni incluso)
TRACEUR SATELLITE 12V (avec abonnement de 3 ans inclus)
12V SATELLITE LOCALISER (3-year subscription included)
SATELLITENORTUNGSGERÄT 12 V (inklusive 3 Jahres-Abbonement)
LOCALIZADOR DE SATÉLITE 12 V (con suscripción de 3 años incluida)



CARATTERISTICHE
Il localizzatore GPS/GSM è progettato per essere di semplice ed immediato utilizzo. E-SIM gia inclusa e programmazione tramite APP con QRcode di attivazione e con 3 anni di abbonamento inclusi.

INSTALLAZIONE
É possibile installare il localizzatore **su diverse tipologie di veicoli** con tensione dì alimentazione compresa tra 5 e 14 Volt.
Nel caso di **installazione su bici o monopattini elettrici** si consiglia di collegare l'alimentazione al positivo delle luci per limitare i consumi a veicoli fermo.
Se viene installato su **autoveicoli, motoveicoli e scooter a motore**, si consiglia di collegare l'alimentazione ad un positivo sottochiave.

ARTICOLO	DESCRIZIONE
37053	Localizzatore GPS/GSM - 12V. Gestito in autonomia con App dedicata

Gli articoli qui descritti, prodotti da e/o per conto di CERMAG, sono da intendersi adattabili, quindi non originali, ai marchi indicati secondo REG. CE 1400/2002
All items described here, produced by and/or on behalf of CERMAG, are to be understood as adaptable, therefore not original, to the brands indicated according to REG. EC 1400/2002

KIT VIDEOCAMERA 12 VOLT CON MONITOR DA 7" E 1 TELECAMERA SENZA AUDIO (PREDISPOSTO FINO A 3 TELECAMERE)

KIT CAMÉRA 12 VOLTS AVEC MONITEUR DE 7" ET 1 CAMÉRA SANS AUDIO (PRÊT À RECEVOIR JUSQU'À 3 CAMÉRAS)
12-VOLT VIDEO CAMERA KIT WITH 7" MONITOR AND 1 CAMERA WITHOUT AUDIO (PRESET FOR UP TO 3 CAMERAS)
SET VIDEOKAMERA 12 VOLT MIT 7"-MONITOR UND 1 KAMERA OHNE AUDIO (VORRÜSTUNG FÜR BIS ZU 3 KAMERAS)
KIT VIDEOCÁMARA 12 V CON MONITOR DE 7" Y 1 CÁMARA SIN AUDIO (PREDISPOSICIÓN HASTA 3 CÁMARAS)



ARTICOLO
36099

RICAMBIO



CAVO DI COLLEGAMENTO AUDIO /VIDEO CON PRESA MASCHIO 4 PIN, L. 20 MT
37232

CARATTERISTICHE

- Monitor da 7" con pulsanti "touch"
  - Formato: 16:9
  - Risoluzione: 800x480 pxl
  - Supporta fino a 3 telecamere
  - Alimentazione: DC 12V
  - Menù multilingua
  - Regolazione automatica del sensore di luce
  - Adatto per telecamera posteriore
- Telecamera
  - Grado di protezione della telecamera: IP69K
  - Audio: NO
  - Risoluzione della telecamera: 733x493 pxl
  - Visione notturna: fino a 10m
  - Angolo di visione telecamera: 120°
- Temperatura d'esercizio: -20°C / +70°C
- Prolunga da 20m con presa maschio da 4 pin

TELECAMERA AGGIUNTIVA 12 VOLT CON CAVO DA 20 M PER 36099

OPTION POUR LE MONTAGE DE LA DEUXIEME CAMERA 12V
OPTIONAL FOR INSTALLATION OF SECOND CAMCORDER 12V
WAHLWEISE FÜR DIE MONTAGE DER ZWEITEN KAMERA 12V
OPCIONAL PARA EL MONTAJE DE LA SEGUNDA TELECÁMARA 12V



ARTICOLO
36104

RICAMBIO



CAVO DI COLLEGAMENTO AUDIO /VIDEO CON PRESA MASCHIO 4 PIN, L. 20 MT
37232

CARATTERISTICHE

- Grado di protezione della telecamera: IP69K
- Audio: NO
- Risoluzione della telecamera: 733x493 pxl
- Visione notturna: fino a 10m
- Angolo apertura telecamera: 120°
- Temperatura d'esercizio: -20°C / +70°C
- Alimentazione: DC 12V
- Prolunga da 20m con presa maschio da 4 pin

Gli articoli qui descritti, prodotti da e/o per conto di CERMAG, sono da intendersi adattabili, quindi non originali, ai marchi indicati secondo REG. CE 1400/2002
All items described here, produced by and/or on behalf of CERMAG, are to be understood as adaptable, therefore not original, to the brands indicated according to REG. EC 1400/2002

KIT VIDEOCAMERA WIRELESS 12-24 VOLT CON MONITOR DA 7" E 1 TELECAMERA CON AUDIO (PREDISPOSTO FINO A 2 TELECAMERE)

KIT CAMÉRA SANS FIL 12-24 VOLTS AVEC MONITEUR DE 7" ET 1 CAMÉRA AVEC AUDIO (PRÊT À RECEVOIR JUSQU'À 2 CAMÉRAS)
12/24-VOLT WIRELESS VIDEO CAMERA KIT WITH 7" MONITOR AND 1 CAMERA WITH AUDIO (PRESET FOR UP TO 2 CAMERAS)
SET VIDEOKAMERA 12- 24 VOLT MIT 7"-MONITOR UND 1 KAMERA MIT AUDIO (VORRÜSTUNG FÜR BIS ZU 2 KAMERAS)
KIT VIDEOCÁMARA INALÁMBRICA 12-24 V CON MONITOR DE 7" Y 1 CÁMARA CON AUDIO (PREDISPOSICIÓN HASTA 2 CÁMARAS)

ATTENZIONE, PER TELECAMERA AGGIUNTIVA ORDINARE IL CODICE 37132



ARTICOLO **36403**

CARATTERISTICHE

- Monitor da 7"
  - Formato: 16:9 e/o 4:3
  - Risoluzione: 1024x600 pxl
  - Supporta fino a 2 telecamere (1 con audio)
  - Luminosità: 450cd/M^2 450:1
  - Ricevitore wireless digitale a 2.4G Hz
  - Distanza operativa: >150m
  - Visiera parasole removibile
- Telecamera wireless
  - Sensore: 1/3.7 CMOS
  - Definizione: 720P
  - Risoluzione: 1280x720
  - Angolo di visione telecamera: 120°
  - Visione notturna: fino a 10m
  - Audio: SI
  - Grado di protezione: IP69K
  - Intervallo di frequenza: 2400~2483.5MHz
- Alimentazione: DC 12V-32V
- Telecomando
- Temperatura d'esercizio: -20°C / +70°C

KIT VIDEOCAMERA WIRELESS 12-24 VOLT CON MONITOR DA 9" DIVISIBILE IN 4 SEZIONI, ANTENNA E 2 TELECAMERE CON AUDIO (PREDISPOSTO FINO A 4 TELECAMERE)

KIT CAMÉRA SANS FIL 12-24 VOLTS AVEC MONITEUR DE 9" DIVISIBLE EN 4 SECTIONS, ANTENNE ET 2 CAMÉRAS AVEC AUDIO (PRÊT À RECEVOIR JUSQU'À 4 CAMÉRAS)
12/24 VOLT WIRELESS VIDEO CAMERA KIT WITH 9" MONITOR DIVISIBLE INTO 4 SECTIONS, ANTENNA AND 2 CAMERAS WITH AUDIO (PRESET FOR UP TO 4 CAMERAS)
SET DRAHTLOSE VIDEOKAMERA 12- 24 VOLT MIT 9"-MONITOR, DER IN 4 ABSCHNITTE UNTERTEILT WERDEN KANN, ANTENNE UND 2 KAMERAS MIT AUDIO (VORRÜSTUNG FÜR BIS ZU 4 KAMERAS)
KIT VIDEOCÁMARA INALÁMBRICA 12-24 V CON MONITOR DE 9" DIVISIBLE EN 4 SECCIONES, ANTENA Y 2 CÁMARAS CON AUDIO (PREDISPOSICIÓN HASTA 4 CÁMARAS)

ATTENZIONE, PER TELECAMERA AGGIUNTIVA ORDINARE IL CODICE 37132



ARTICOLO **36458**

CARATTERISTICHE

- Monitor da 9" con pulsanti "touch" divisibile in 4 sezioni per la visione contemporanea di 4 telecamere (1 audio)
  - Funzione DVR che permette di videoregistrare
  - Formato: 16:9 e/o 4:3
  - Risoluzione: 1024x600 pxl
  - Supporta fino a 4 telecamere (1 con audio)
  - Luminosità: 450cd/M^2 450:1
  - Ricevitore wireless digitale a 2.4G Hz
  - Distanza operativa: >150m
  - Visiera parasole removibile
- Telecamera wireless
  - Sensore: 1/3.7 CMOS
  - Definizione: 720P
  - Risoluzione: 1280x720
  - Angolo di visione telecamera: 120°
  - Visione notturna: fino a 10m
  - Audio: SI
  - Grado di protezione: IP69K
  - Intervallo di frequenza: 2400~2483.5MHz
- Alimentazione: DC 12V-24V
- Telecomando
- Antenna wireless per telecamera con cavo di 3m
- Temperatura d'esercizio: -20°C / +70°C

TELECAMERA WIRELEES 12-24 VOLT CON MICROFONO, ANTENNA E CAVO DA 3 M

CAMÉRA SANS FIL 12-24 VOLTS AVEC MICROPHONE, ANTENNE ET CÂBLE DE 3 M
12/24 VOLT WIRELESS CAMERA WITH MICROPHONE, ANTENNA AND 3 M CABLE
DRAHTLOSE VIDEOKAMERA 12- 24 VOLT MIT MIRKOFON, ANTENNE UND KABEL 3 M
CÁMARA INALÁMBRICA 12-24 V CON MICRÓFONO, ANTENA Y CABLE DE 3 M

new

ATTENZIONE, TELECAMERA AGGIUNTIVA PER CODICI 36403 e 36458

CARATTERISTICHE

- Telecamera wireless
  - Sensore: 1/3.7 CMOS
  - Definizione: 720P
  - Risoluzione: 1280x720
  - Angolo di visione telecamera: 120°
  - Visione notturna: fino a 10m
  - Audio: SI
  - Grado di protezione: IP69K
- Antenna wireless per telecamera wireless con cavo da 3m



ARTICOLO **37132**

Gli articoli qui descritti, prodotti da e/o per conto di CERMAG, sono da intendersi adattabili, quindi non originali, ai marchi indicati secondo REG. CE 1400/2002
All items described here, produced by and/or on behalf of CERMAG, are to be understood as adaptable, therefore not original, to the brands indicated according to REG. EC 1400/2002

KIT VIDEOCAMERA WIRELESS 12-24 VOLT CON MONITOR DA 9" E 1 TELECAMERA CON BATTERIA RICARICABILE E BASE MAGNETICA (PREDISPOSTO FINO A 4 TELECAMERE)

KIT CAMÉRA SANS FIL 12-24 VOLTS AVEC MONITEUR DE 9" ET 1 CAMÉRA AVEC BATTERIE RECHARGEABLE ET BASE MAGNÉTIQUE (PRÊT À RECEVOIR JUSQU'À 4 CAMÉRAS)
12/24 VOLT WIRELESS CAMERA KIT WITH 9" MONITOR AND 1 CAMERA WITH RECHARGEABLE BATTERY AND MAGNETIC BASE (PRESET FOR UP TO 4 CAMERAS)
SET DRAHTLOSE VIDEOKAMERA 12- 24 VOLT MIT 9"-MONITOR UND 1 KAMERA MIT WIEDERAUFLADBAREM AKKU UND MAGNETFUSS (VORRÜSTUNG FÜR BIS ZU 4 KAMERAS)
KIT VIDEOCÁMARA INALÁMBRICA 12-24 V CON MONITOR DE 9" Y 1 CÁMARA CON BATERÍA RECARGABLE Y BASE MAGNÉTICA (PREDISPOSICIÓN HASTA 4 CÁMARAS)

new



CARATTERISTICHE

- Monitor da 9" con pulsanti "touch" divisibile in 4 sezioni per la visione contemporanea di 4 telecamere (1 audio)
  - Funzione DVR che permette di videoregistrare
  - Formato: 16:9 e/o 4:3
  - Risoluzione: 1024x600 pxl
  - Supporta fino a 4 telecamere (1 con audio)
  - Luminosità: 450cd/M^2 450:1
  - Ricevitore wireless digitale a 2.4G Hz
  - Distanza operativa: >150m
  - Visiera parasole removibile
- Telecamera wireless
  - Sensore: 1/3.7 CMOS
  - Definizione: 720P
  - Risoluzione: 1280x720
  - Angolo di visione telecamera: 120°
  - Visione notturna: fino a 10m
  - Audio: SI
  - Grado di protezione: IP69K
  - Intervallo di frequenza: 2400~2483.5MHz
  - Batteria integrata ricaricabile con base magnetica
- Batteria
  - Voltaggio di ricarica: 12V/1,5A
  - Capacità: 3.7V/7800mAh
  - Tempo di ricarica: 12V/4.5H
- Telecomando
- Temperatura d'esercizio: -20°C / +60°C

ATTENZIONE, PER TELECAMERA AGGIUNTIVA ORDINARE IL CODICE 37133

ARTICOLO
37130

TELECAMERA WIRELESS 12 VOLT CON BATTERIA RICARICABILE E BASE MAGNETICA

CAMÉRA SANS FIL 12 VOLTS AVEC BATTERIE RECHARGEABLE ET BASE MAGNÉTIQUE
12 VOLT WIRELESS CAMERA WITH RECHARGEABLE BATTERY AND MAGNETIC BASE
DRAHTLOSE KAMERA 12 VOLT MIT WIEDERAUFLADBAREM AKKU UND MAGNETFUSS
CÁMARA INALÁMBRICA 12 V CON BATERÍA RECARGABLE Y BASE MAGNÉTICA

new

CARATTERISTICHE

- Telecamera wireless
  - Sensore: 1/3.7 CMOS
  - Definizione: 720P
  - Risoluzione: 1280x720
  - Angolo di visione telecamera: 120°
  - Visione notturna: fino a 10m
  - Audio: SI
  - Grado di protezione: IP69K
  - Intervallo di frequenza: 2400~2483.5MHz
  - Batteria integrata ricaricabile con base magnetica
- Batteria
  - Voltaggio di ricarica: 12V/1,5A
  - Capacità: 3.7V/7800mAh
  - Tempo di ricarica: 12V/4.5H
- Temperatura d'esercizio: -20°C / +60°C

ATTENZIONE, TELECAMERA AGGIUNTIVA PER CODICE 37130



ARTICOLO
37133

Gli articoli qui descritti, prodotti da e/o per conto di CERMAG, sono da intendersi adattabili, quindi non originali, ai marchi indicati secondo REG. CE 1400/2002
All items described here, produced by and/or on behalf of CERMAG, are to be understood as adaptable, therefore not original, to the brands indicated according to REG. EC 1400/2002

07

KIT RADAR DI RETROMARCIA 12-24 VOLT CON MONITOR, SENSORI, TELECAMERA E ALLARME ACUSTICO/VISIVO

KIT RADAR DE RECUL 12-24 VOLTS AVEC MONITEUR, CAPTEURS, CAMÉRA ET ALARME ACOUSTIQUE/VISUELLE
12/24 VOLT REVERSING RADAR KIT WITH MONITOR, SENSORS, CAMERA AND ACOUSTIC/VISUAL ALARM
SET RÜCKFAHRRADAR 12-24 VOLT MIT MONITOR, SENSOREN, KAMERA UND AKUSTISCHEM/VISUELLEM ALARM
KIT RADAR DE MARCHA ATRÁS 12-24 V CON MONITOR, SENSORES, CÁMARA Y ALARMA ACÚSTICA/VISUAL



RICAMBIO

CAVO DI COLLEGAMENTO AUDIO /VIDEO CON PRESA MASCHIO 4 PIN, L. 20 MT

37232

ARTICOLO

37131

KIT COMPOSTO DA:

- Un monitor a colori da 7" 182×120×23mm con risoluzione 1024x600 pxl
- Una telecamera 65x75x58mm con risoluzione 720 pxl impermeabile, antipolvere, antiurto, anticorrosione, altamente ignifuga con angolazione di 110°.
- Una centralina per radar 12-36 Volt con ingresso sensori ed uscita audio-video.
- Quattro sensori radar esterni Ø 28 mm di facile montaggio con sensibilità di rilevazione oggetti a partire dai 5 m di distanza con angolazione di 70°.
- Un dispositivo di allarme sonoro e luminoso in metallo.
- Cavi di collegamento sensori/centralina/monitor/telecamera/dispositivo di allarme.

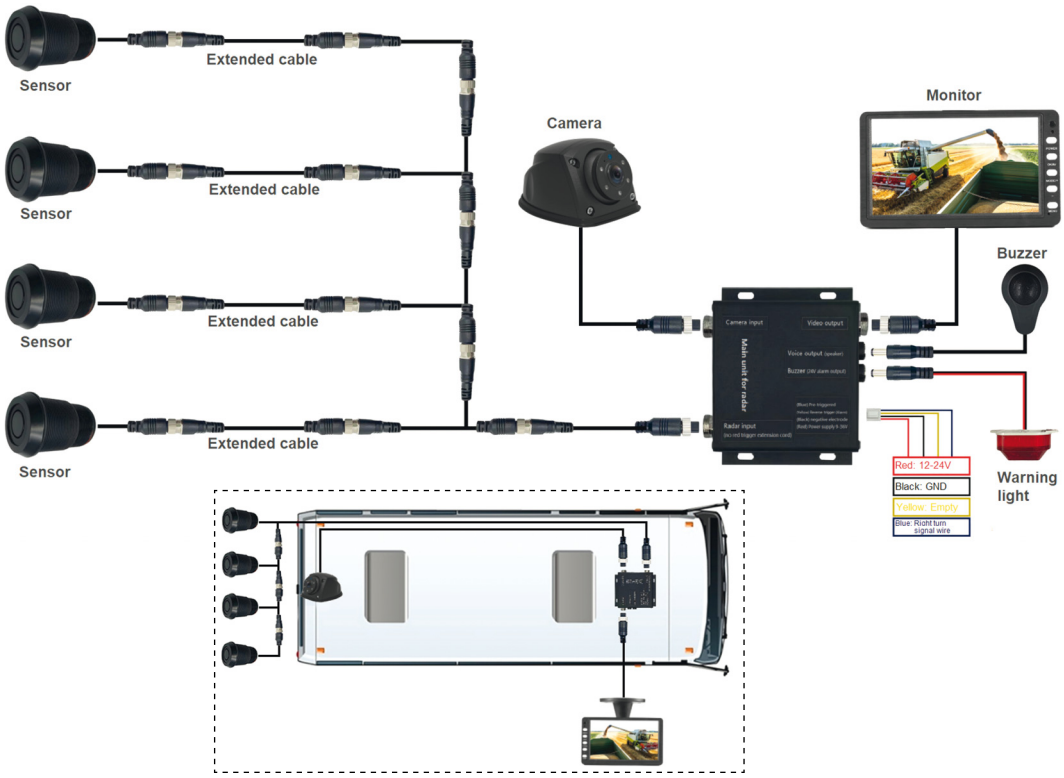

Gli articoli qui descritti, prodotti da e/o per conto di CERMAG, sono da intendersi adattabili, quindi non originali, ai marchi indicati secondo REG. CE 1400/2002
All items described here, produced by and/or on behalf of CERMAG, are to be understood as adaptable, therefore not original, to the brands indicated according to REG. EC 1400/2002

TELECAMERA ENDOSCOPICA PER SMARTPHONE CON CAVO SEMIRIGIDO DA 3,5 METRI A 8 LED

XXXX
XXXX
XXXX
XXXX

new



ARTICOLO
37240

CARATTERISTICHE

- Dimensioni obiettivo: 8 mm.
- Risoluzione: 1920x1440 pxl (Full HD).
- Formato salvataggio files:
  - Fotografico: .jpg
  - Video: .mp4
- Angolo di visione: 60°.
- Lunghezza focale: 2÷10 cm.
- Fonte di luce: 8 LED con interruttore Dimmer.
- Lunghezza cavo semirigido: 3,5 m.
- Grado di impermeabilità all'acqua: IP67.
- Sistemi operativi supportati: iOS e Android.











GIROFARI STANDARD CON TRASMISSIONE A CINGHIA

GYROPHARES STANDARD AVEC TRANSMISSION PAR COURROIE - STANDARD ROTATING LIGHT WITH BELT TRANSMISSION
RUNDUM-LEUCHTE STANDARDMODELL MIT RIEMENTRIEB - FAROS GIRATORIOS CON TRANSMISIÓN DE CORREA

GIROFARO A BASE MAGNETICA E VENTOSA

GYROPHARE À BASE MAGNÉTIQUE AVEC VENTOUSE
ROTATING LIGHT WITH MAGNETIC BASE AND SUCTION CUP
DREHSTRAHLER MIT MAGNETISCHER BASIS UND SAUGER
FARO GIRATORIO BASE MAGNETICA Y VENTOSA



ARTICOLO	DESCRIZIONE	COLORI
35406	Girofaro 12 V con lampada	ARANCIO
35420	Girofaro 12/24V - Bivoltaggio - **senza lampada**	ARANCIO
35202	Lampada 12V - 55W - H1 P14,5 S	
35378	Lampada 24V - 70W - H1 P14,5 S	

GIROFARO A BASE PIANA - FISSAGGIO CON 3 VITI

GYROPHARE À BASE PLATE
ROTATING LIGHT WITH MAGNETIC FLAT BASE
DREHSTRAHLER MIT GLATTER BASIS
FARO GIRATORIO BASE PLANA



ARTICOLO	DESCRIZIONE	COLORI
35374	Girofaro 12 V con lampada	ARANCIO
35376	Girofaro 12/24V - Bivoltaggio - **senza lampada**	ARANCIO
35202	Lampada 12V - 55W - H1 P14,5 S	
35378	Lampada 24V - 70W - H1 P14,5 S	

GIROFARO CON ATTACCO AD ASTA

GYROPHARE SUR TIGE
ROTATING LIGHT WITH ROD ATTACHMENT
DREHSTRAHLER MIT BEFESTIGUNG AUF SCHIENE
FARO GIRATORIO CON UNION DE ASTA



ARTICOLO	DESCRIZIONE
35480	Base di ricambio ad asta **rigida**
35481	Base di ricambio ad asta **flessibile**



ARTICOLO	DESCRIZIONE	COLORI
35422	Girofaro 12 V con lampada	ARANCIO
35424	Girofaro 12/24V - Bivoltaggio - **senza lampada**	ARANCIO
35202	Lampada 12V - 55W - H1 P14,5 S	
35378	Lampada 24V - 70W - H1 P14,5 S	

GIROFARO CON ATTACCO AD ASTA FLESSIBILE, CALOTTA IN POLICARBONATO INFRANGIBILE

GYROPHARE FLEXIBLE SUR TIGE AVE CABOCHON INCASSABLE EN POLYCARBONATE
FLEXIBLE ROTATING LIGHT WITH ROD ATTACHMENT WITH UNBREAKABLE DOME
FLEXIBLER DREHSTRAHLER MIT BEFESTIGUNG AUF SCHIENE UND HAUBE
AUS POLYCARBONAT
FARO GIRATORIO FLEXIBLE CON UNION DE ASTA CON TULIPA
INFRANGIBLE EN POLICARBONATO



ARTICOLO	DESCRIZIONE	COLORI
35782	Girofaro 12 V - N lampada	ARANCIO
35783	Girofaro 12/24V - Bivoltaggio - **senza lampada**	ARANCIO
35784	Calotta in policarbonato	ARANCIO
35202	Lampada 12V - 55W - H1 P14,5 S	
35378	Lampada 24V - 70W - H1 P14,5 S	

CALOTTE A RICAMBIO PER GIROFARI

CALOTTE A RECHANGE POUR GIROPHARES
CANOPY FOR REVOLVING WARNING-LAMP
KALOTTE FUER RUNDUMLEUCHTE
CUERPO PARA FARO ROTANTE REPUESTO



COLORI/COLORS
ARANCIO
BLU
ROSSO

ARTICOLO	DESCRIZIONE	COLORI
35372	Calotta per girofari	ARANCIO
35432	Calotta in policarbonato infrangibile per girofari	ARANCIO
35476	Calotta per girofari	ROSSO
35477	Calotta per girofari	BLU
35487	Calotta infrangibile per **girosfera**	ARANCIO

Gli articoli qui descritti, prodotti da e/o per conto di CERMAG, sono da intendersi adattabili, quindi non originali, ai marchi indicati secondo REG. CE 1400/2002
All items described here, produced by and/or on behalf of CERMAG, are to be understood as adaptable, therefore not original, to the brands indicated according to REG. EC 1400/2002

LAMPADA ROTANTE 12/24V FISSAGGIO A 3 VITI
CLIGNOTANT ORANGE FIXATION VIS
ORANGE FLASHING LIGHT SCREW FIXING
ORANGE BLITZLEUCHTE SCHRAUBE BEFESTIGUNG
LUZ PARPADEANTE FIJACIÓN POR TORNILLO



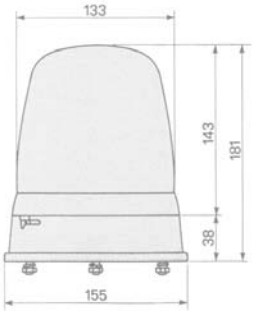

ARTICOLO	DESCRIZIONE
35832	Lampada rotante completa
35834	Calotta arancio
35202	Lampada 12V - 55W - H1 P14,5 S
35378	Lampada 24V - 70W - H1 P14,5 S

LAMPADA ROTANTE 12/24V MAGNETICA
CLIGNOTANT ORANGE BASE MAGNETIQUE
ORANGE FLASHING LIGHT MAGNETIC BASIS
ORANGE BLITZLEUCHTE MAGNETISCHE BASIS
LUZ PARPADEANTE NARANJADA CON BASE MAGNÉTICA



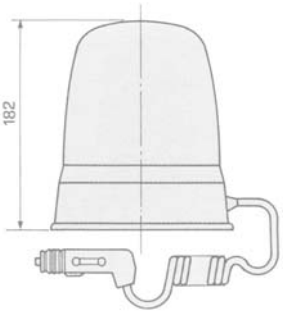

ARTICOLO	DESCRIZIONE
35833	Lampada rotante completa
35834	Calotta arancio
35202	Lampada 12V - 55W - H1 P14,5 S
35378	Lampada 24V - 70W - H1 P14,5 S

LAMPADA ROTANTE 12V FISSAGGIO A 3 VITI
CLIGNOTANT ORANGE FIXATION VIS
ORANGE FLASHING LIGHT SCREW FIXING
ORANGE BLITZLEUCHTE SCHRAUBE BEFESTIGUNG
LUZ PARPADEANTE FIJACIÓN POR TORNILLO





ARTICOLO	DESCRIZIONE
35835	Lampada rotante completa
35838	Calotta arancio
35202	Lampada 12V - 55W - H1 P14,5 S

LAMPADA ROTANTE 12V MAGNETICA
CLIGNOTANT ORANGE BASE MAGNETIQUE
ORANGE FLASHING LIGHT MAGNETIC BASIS
ORANGE BLITZLEUCHTE MAGNETISCHE BASIS
LUZ PARPADEANTE NARANJADA CON BASE MAGNÉTICA



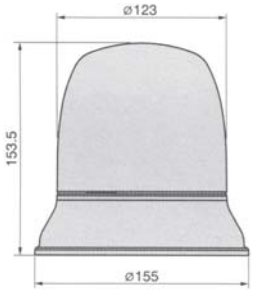

ARTICOLO	DESCRIZIONE
35836	Lampada rotante completa
35838	Calotta arancio
35202	Lampada 12V - 55W - H1 P14,5 S

LAMPADA ROTANTE 12V AD ASTA
GYROPHARE SUR TIGE
ROTATING LIGHT WITH ROD ATTACHMENT
DREHSTRAHLER MIT BEFESTIGUNG AUF SCHIENE
FARO GIRATORIO CON UNION DE ASTA



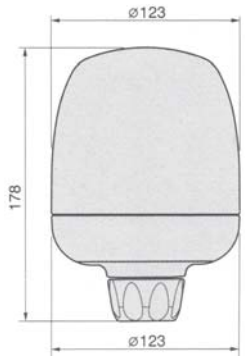

ARTICOLO	DESCRIZIONE
35837	Lampada rotante completa
35838	Calotta arancio
35202	Lampada 12V - 55W - H1 P14,5 S

LAMPADA ROTANTE 12V AD ASTA FLESSIBILE
GYROPHARE SUR TIGE FLEXIBLE
ROTATING LIGHT WITH FLEX. ROD ATTACHMENT
DREHSTRAHLER MIT BEFESTIGUNG AUF SCHIENE
FARO GIRATORIO CON UNION DE ASTA FLESSIBILE



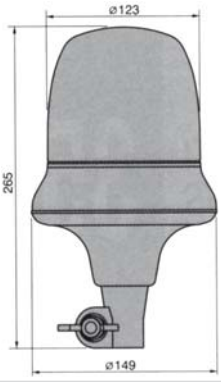

ARTICOLO	DESCRIZIONE
36020	Lampada rotante completa
35838	Calotta arancio
35202	Lampada 12V - 55W - H1 P14,5 S

Gli articoli qui descritti, prodotti da e/o per conto di CERMAG, sono da intendersi adattabili, quindi non originali, ai marchi indicati secondo REG. CE 1400/2002
All items described here, produced by and/or on behalf of CERMAG, are to be understood as adaptable, therefore not original, to the brands indicated according to REG. EC 1400/2002

LAMPADA ROTANTE 12V AD ASTA FLEX COMPACT

GYROPHARE SUR TIGE FLEX COMPACT
ROTATING LIGHT WITH FLEX COMPACT ROD ATTACHMENT
DREHSTRAHLER MIT BEFESTIGUNG AUF SCHIENE
FARO GIRATORIO CON UNION DE FLEX COMPACT



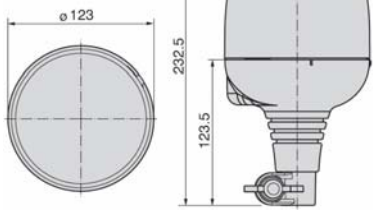

ARTICOLO	DESCRIZIONE
36441	Lampada rotante completa
35838	Calotta arancio
35202	Lampada 12V - 55W - H1 P14,5 S

LAMPADA ROTANTE A LED 12/24V AD ASTA FLESSIBILE

GYROPHARE LED SUR TIGE FLEXIBLE
ROTATING LED LIGHT WITH FLEX. ROD ATTACHMENT
DREHSTRAHLER LED MIT BEFESTIGUNG AUF SCHIENE
FARO GIRATORIO A LED CON UNION DE ASTA FLESSIBILE



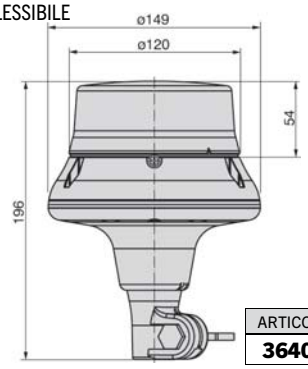

ARTICOLO **36405**

LAMPADA FLASH A LED 12/24V AD INNESTO TUBOLARE

FEU CLIGNOTANT LED 12/24V AVEC COUPLAGE TUBULAIRE
FLASH LED LIGHT 12/24V WITH TUBULAR COUPLING
FLEXIBEL LEDBLITZLICHTRUNDLEUCHTE 12/24V
FAROL INTERMITENTE LED 12/24V CON ACOPLAMIENTO TUBULAR



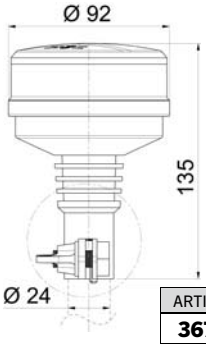

ARTICOLO **36777**

LAMPADA FLASH A LED 12/24V A BASE PIANA

FEU CLIGNOTANT LED 12/24V AVEC BASE PLATE
FLASH LED LIGHT 12/24V WITH FLAT BASE
LEDBLITZLICHTRUNDLEUCHTE 12/24V MIT FLACHE BASIS
FAROL INTERMITENTE LED 12/24V CON BASE PLANA



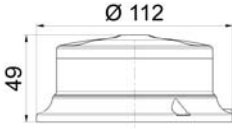

ARTICOLO **36775**

LAMPADA FLASH A LED 12/24V A BASE MAGNETICA

FEU CLIGNOTANT LED 12/24V AVEC BASE MAGNETIQUE
FLASH LED LIGHT 12/24V WITH MAGNETIC BASE
MAGNETISCHLEDBLITZLICHTRUNDLEUCHTE 12/24V
FAROL INTERMITENTE LED 12/24V CON BASE MAGNÉTICA



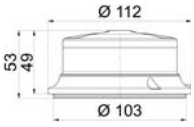

ARTICOLO **36776**

MINIBARRA FLASH A LED 12/24V A BASE MAGNETICA - L 405

MINI-CANNE CLIGNOTANT LED 12/24V AVEC BASE MAGNETIQUE - L405
FLASH LED MINI-ROD 12/24V WITH MAGNETIC BASE - L405
MAGNETISCHELEDBLITZWERFER 12/24V - L405
MINI-VARA INTERMITENTE LED 12/24V CON BASE MAGNÉTICA - L405



ARTICOLO **36770**

BARRA FLASH A LED 12/24V FISSAGGIO A STAFFA - L 700

CANNE CLIGNOTANT LED 12/24V AVEC COUPLAGE A BRIDE - L700
FLASH LED ROD 12/24V WITH BRACKET COUPLING - L700
LEDBLITZWERFER 12/24V MIT STEIGBÜGEL - L700
MINI-VARA INTERMITENTE LED 12/24V CON ACOPLMIENTO A BRIDA - L700



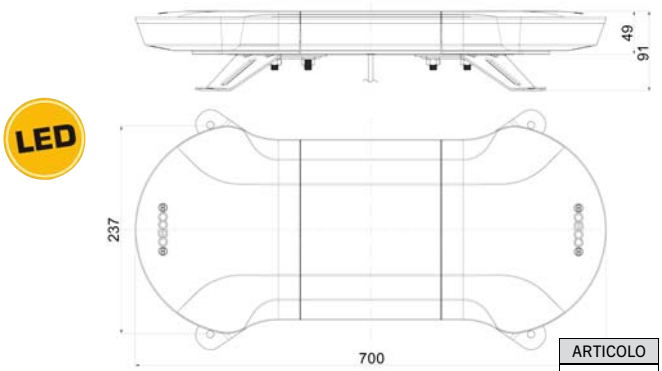

ARTICOLO **36771**

Gli articoli qui descritti, prodotti da e/o per conto di CERMAG, sono da intendersi adattabili, quindi non originali, ai marchi indicati secondo REG. CE 1400/2002
All items described here, produced by and/or on behalf of CERMAG, are to be understood as adaptable, therefore not original, to the brands indicated according to REG. EC 1400/2002

GIROFARO 12V MICROBOULE-R AD ASTA
GYROPHARE MICROBOULE-R A HAMPE
MICROBOULE-R ROTATING BEACON WITH ROD
RUNDUM-WARNLEUCHTE MICROBOULE-R MIT STANGE
FARO GIRATORIO MICROBOULE-R DE BARRA



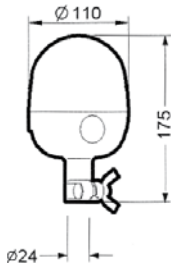

ARTICOLO	DESCRIZIONE
36210	Girofaro completo
35202	Lampada 12V - 55W - H1 P14,5 S

GIROFARO 12V MICROBOULE-R AD ASTA FLESSIBILE
GYROPHARE MICROBOULE-R A HAMPE FLEXIBLE
MICROBOULE-R ROTATING BEACON WITH FLEXIBLE ROD
RUNDUM-WARNLEUCHTE MICROBOULE-R MIT FLEXIBLER STANGE
FARO GIRATORIO MICROBOULE-R DE BARRA FLEXIBLE



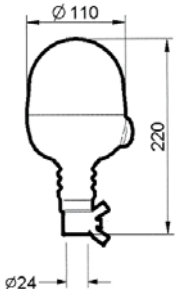

ARTICOLO	DESCRIZIONE
36211	Girofaro completo
35202	Lampada 12V - 55W - H1 P14,5 S

GIROFARO 12V MICROBOULE-R MAGNETICO VENTOSA
GYROPHARE MICROBOULE-R MAGNETIQUE VENTOUSE
MICROBOULE-R ROTATING BEACON WITH MAGNETIC SUCTION CAP
RUNDUM-WARNLEUCHTE MICROBOULE-R MIT MAGNETSAUGNAPF
FARO GIRATORIO MICROBOULE-R MAGNÉTICO VENTOSA



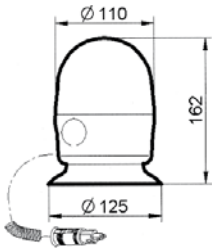

ARTICOLO	DESCRIZIONE
36212	Girofaro completo
35202	Lampada 12V - 55W - H1 P14,5 S

CALOTTA PER GIROFARI MICROBOULE-R
CALOTTE POUR GYROPHARES MICROBOULE-R
CAP FOR MICROBOULE-R ROTATING BEACON
HAUBE FÜR RUNDUM-WARNLEUCHTE MICROBOULE-R
TAPA PARA FARO GIRATORIO MICROBOULE-R



ARTICOLO
36213

Gli articoli qui descritti, prodotti da e/o per conto di CERMAG, sono da intendersi adattabili, quindi non originali, ai marchi indicati secondo REG. CE 1400/2002
All items described here, produced by and/or on behalf of CERMAG, are to be understood as adaptable, therefore not original, to the brands indicated according to REG. EC 1400/2002

GIROFARI LED 12/24V

GYROPHARES LED 12/24V - LED 12/24V ROTATING LIGHT - LED 12/24V-RUNDUM-LEUCHTE - FAROS GIRATORIOS LED 12/24V

GIROFARO LED 12/24V A 3 FUNZIONI CON BASE AD ASTA FLESSIBILE

GYROPHARE A HAMPE FLEXIBLE LED
LED ROTATING BEACON WITH FLEXIBLE ROD
LED RUNDUM-WARNLEUCHTE MIT FLEXIBLER STANGE
FARO GIRATORIO DE BARRA FLEXIBLE A LED

MADE IN ITALY LED

new





ARTICOLO
37216

GIROFARO LED 12/24V A 3 FUNZIONI CON BASE MAGNETICA

GYROPHARE MAGNETIQUE LED
LED ROTATING WITH MAGNETIC SUCTION CAP
LED RUNDUM-WARNLEUCHTE MIT MAGNETSAUGNAPF
FARO GIRATORIO MAGNÉTICO A LED

MADE IN ITALY LED

new





ARTICOLO
37217

GIROFARO LED 12/24V CON BASE AD ASTA RIGIDA

GYROPHARE A HAMPE LED
LED ROTATING BEACON WITH ROD
LED RUNDUM-WARNLEUCHTE MIT STANGE
FARO GIRATORIO DE BARRA A LED

MADE IN ITALY LED



Ø = 109 mm
H = 161 mm

ARTICOLO	DESCRIZIONE
36642	Girofaro LED 12/24V asta rigida
36650	Calotta arancio infrangibile

GIROFARI 12V - H1/H21W

GYROPHARES 12V - H1/H21W - 12V - H1/H21W ROTATING LIGHT - 12V - H1/H21W-RUNDUM-LEUCHTE - FAROS GIRATORIOS 12V - H1/H21W

GIROFARO 12V CON BASE MAGNETICO VENTOSA

GYROPHARE MAGNETIQUE VENTOUSE LED
LED ROTATING BEACON WITH MAGNETIC SUCTION CAP
LED RUNDUM-WARNLEUCHTE MIT MAGNETSAUGNAPF
FARO GIRATORIO MAGNÉTICO VENTOSA A LED

MADE IN ITALY



Ø = 115 mm
H = 144 mm

ARTICOLO	DESCRIZIONE
36644	Girofaro **12V-H1** base magnetico ventosa
36647	Girofaro **12V-H21W** base magnetico ventosa
36650	Calotta arancio infrangibile
35202	Lampadina 12V-55W-H1
36656	Lampadina 12V-21W-H21

GIROFARO 12V CON BASE AD ASTA RIGIDA

GYROPHARE A HAMPE LED
LED ROTATING BEACON WITH ROD
LED RUNDUM-WARNLEUCHTE MIT STANGE
FARO GIRATORIO DE BARRA A LED

MADE IN ITALY



Ø = 109 mm
H = 161 mm

ARTICOLO	DESCRIZIONE
36645	Girofaro **12V-H1** base ad asta rigida
36648	Girofaro **12V-H21W** base ad asta rigida
36650	Calotta arancio infrangibile
35202	Lampadina 12V-55W-H1
36656	Lampadina 12V-21W-H21

GIROFARO 12V CON BASE AD ASTA FLESSIBILE

GYROPHARE A HAMPE FLEXIBLE LED
LED ROTATING BEACON WITH FLEXIBLE ROD
LED RUNDUM-WARNLEUCHTE MIT FLEXIBLER STANGE
FARO GIRATORIO DE BARRA FLEXIBLE A LED

MADE IN ITALY



Ø = 109 mm
H = 161 mm

ARTICOLO	DESCRIZIONE
36646	Girofaro **12V-H1** base asta flessibile
36649	Girofaro **12V-H21W** base asta flessibile
36650	Calotta arancio infrangibile
35202	Lampadina 12V-55W-H1
36656	Lampadina 12V-21W-H21

Gli articoli qui descritti, prodotti da e/o per conto di CERMAG, sono da intendersi adattabili, quindi non originali, ai marchi indicati secondo REG. CE 1400/2002
All items described here, produced by and/or on behalf of CERMAG, are to be understood as adaptable, therefore not original, to the brands indicated according to REG. EC 1400/2002

07

LAMPEGGIANTE ARANCIO DI PICCOLE DIMENSIONI FISSAGGIO A VITE
CLIGNOTANT ORANGE FIXATION VIS
ORANGE FLASHING LIGHT SCREW FIXING
ORANGE BLITZLEUCHTE SCHRAUBE BEFESTIGUNG
LUZ PARPADEANTE FIJACIÓN POR TORNILLO



APPLICAZIONI:
Carrelli elevatori

ARTICOLO	VOLTAGGIO	LAMPADA DI RICAMBIO		CALOTTA DI RICAMBIO
		12 V	24 V	
35699	12 - 24 V (senza lampada)	**35162**	**35168**	**35710**
35700	Allo Xeno 10-100 V multitensione	**35709**		

LAMPEGGIANTE ARANCIO DI PICCOLE DIMENSIONI FISSAGGIO A BASE MAGNETICA
CLIGNOTANT ORANGE BASE MAGNETIQUE
ORANGE FLASHING LIGHT MAGNETIC BASIS
ORANGE BLITZLEUCHTE MAGNETISCHE BASIS
LUZ PARPADEANTE NARANJADA CON BASE MAGNÉTICA



APPLICAZIONI:
Carrelli elevatori

ARTICOLO	VOLTAGGIO	LAMPADA DI RICAMBIO		CALOTTA DI RICAMBIO
		12 V	24 V	
35701	12 - 24 V (senza lampada)	**35162**	**35168**	**35710**
35702	Allo Xeno 10-100 V multitensione	**35709**		

GIROFARO A LED 10-100 V PER CARRELLI ELEVATORI
GYROPHARE À LED 10-100 V POUR CHARIOT ÉLÉVATEUR
10-100 V WARNING-LAMP AT LED
LED-RUNDUMLEUCHTE 10-100 V FÜR HUBKARREN
FAROL VOLVEANTE A LED 10-100 V PARA CARRITO ELEVADORE

COBO

LED



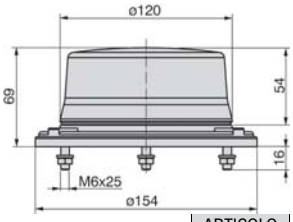

ARTICOLO
36439

WARNING LIGHT MULTIFLASH 140x30
WARNING LIGHT MULTIFLASH 140x30

COBO



LED

ARTICOLO
36468

Luce di colore AMBRA con varie intermittenze

WARNING LIGHT MULTIFLASH 140x50
WARNING LIGHT MULTIFLASH 140x50

COBO



LED

ARTICOLO
36467

Luce di colore AMBRA con varie intermittenze

STRISCIA LED FLESSIBILE 12V PER STABILIZZATORI
STRIP LED FLEXIBLE 12V POUR STABILISATEURS
FLEXIBLE 12V LED STRIPE FOR STABILIZERS
LED FLEXIBLE STREIFEN FUER STABILIZATOREN
TIRA FLEXIBLE LED 12V PARA ESTABILIZADORES



COBO

LED

ARTICOLO	DESCRIZIONE
36778	Striscia led flessibile 12v per stabilizzatori Ø 105 mm
36779	Striscia led flessibile 12v per stabilizzatori Ø 150 mm

Gli articoli qui descritti, prodotti da e/o per conto di CERMAG, sono da intendersi adattabili, quindi non originali, ai marchi indicati secondo REG. CE 1400/2002
All items described here, produced by and/or on behalf of CERMAG, are to be understood as adaptable, therefore not original, to the brands indicated according to REG. EC 1400/2002

ACCESSORI PER FARO ROTANTE

ACCESSOIRES POUR FEUX TOURNANTS - ACCESSORIES FOR ROTATING BEACONS - ZUBEHÖRE ZUR RUNDUMKENNLEUCHTEN - ACCESSORIOS PARA FAROS GIRATORIOS



ARTICOLO	DESCRIZIONE
35381	Supporto da saldare



ARTICOLO	DESCRIZIONE
35334	Supporto da avvitare



ARTICOLO	DESCRIZIONE	INTERASSE	Ø FORI
35482	Supporto con staffa centrale	85 mm	8 mm



ARTICOLO	DESCRIZIONE	INTERASSE	Ø FORI
35483	Supporto con staffa laterale	40 mm	8 mm



ARTICOLO	DESCRIZIONE	INTERASSE	Ø FORI
35712	Supporto da saldare con staffa laterale	80 mm	10 mm



ARTICOLO	DESCRIZIONE	INTERASSE	Ø FORI
35713	Supporto da avvitare con staffa laterale	80 mm	10 mm



ARTICOLO	DESCRIZIONE	INTERASSE	Ø FORI
36063	Supporto girevole a 360°	90 mm	10 mm



ARTICOLO	DESCRIZIONE
35711	Supporto con magnete cablato



ARTICOLO	DESCRIZIONE
36260	Cappuccio in gomma per spinotti

KIT SUPPORTO PER GIROFARI E SPECCHI RETROVISORI

KIT SUPPORT POUR FEUX TOURNANTS ET RÉTROVISEURS
MOUNTING KIT FOR ROTATING BEACONS AND REAR-VIEW MIRRORS
KIT HALTER FÜR DREHLEUCHTE UND RÜCKSPIEGEL
KIT DE SOPORTE PARA FAROS Y ESPEJOS RETROVISORES

new



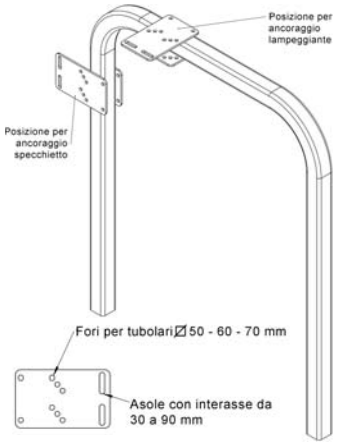

ARTICOLO
65275

Gli articoli qui descritti, prodotti da e/o per conto di CERMAG, sono da intendersi adattabili, quindi non originali, ai marchi indicati secondo REG. CE 1400/2002
All items described here, produced by and/or on behalf of CERMAG, are to be understood as adaptable, therefore not original, to the brands indicated according to REG. EC 1400/2002

07

ACCESSORI PER FARO ROTANTE

ACCESSOIRES POUR FEUX TOURNANTS - ACCESSORIES FOR ROTATING BEACONS - ZUBEHÖRE ZUR RUNDUMKENNLEUCHTEN - ACCESSORIOS PARA FAROS GIRATORIOS



ARTICOLO	DESCRIZIONE
35489	Prolunga fissa cm 50



ARTICOLO	DESCRIZIONE
35490	Prolunga regolabile da cm 70 a cm 130

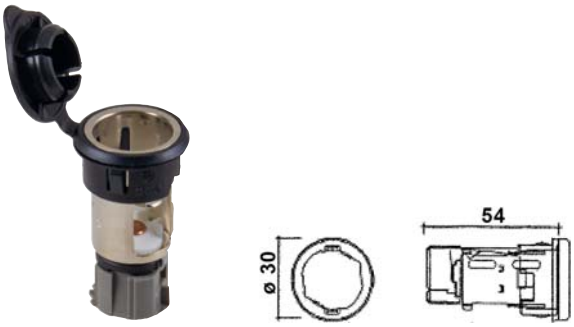

ARTICOLO	DESCRIZIONE
36768	Presa ausiliare 12/24V Max 180W per girofari, telefono e altri accessori



ARTICOLO	DESCRIZIONE
35472	Spinotto per accendisigari con cavo spirale lungo 3 m



ARTICOLO	DESCRIZIONE
35440	Spinotto per accendisigari



ARTICOLO	DESCRIZIONE
35461	Presa per spinotto accendisigari



ARTICOLO	DESCRIZIONE
35573	Presa a 2 vie fissaggio a incasso (femmina)



ARTICOLO	DESCRIZIONE
35391	Presa bipolare femmina



ARTICOLO	DESCRIZIONE
35415	Spina bipolare maschio

Per girofari: 35374, 35376, 35420, 35422, 35406 e 35424

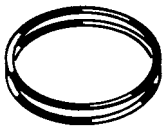

ARTICOLO	DESCRIZIONE
35433	Cinghietta



ARTICOLO	DESCRIZIONE
35475	Parabola in plastica metallizzata



FIG.1



FIG.2

ARTICOLO	DESCRIZIONE
35202	Lampada 12V - 55W - H1 P14,5 S (**FIG.1**)
35378	Lampada 24V - 70W - H1 P14,5 S (**FIG.1**)
36656	Lampadina 12V - 21W - H21 (**FIG.2**)



ARTICOLO	DESCRIZIONE
35434	Calamita con fondello



ARTICOLO	DESCRIZIONE
35488	Guarnizione per girofaro standard a base piana

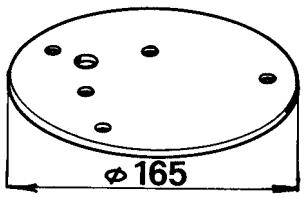

ARTICOLO	DESCRIZIONE
35692	Staffa porta girofaro

Gli articoli qui descritti, prodotti da e/o per conto di CERMAG, sono da intendersi adattabili, quindi non originali, ai marchi indicati secondo REG. CE 1400/2002
All items described here, produced by and/or on behalf of CERMAG, are to be understood as adaptable, therefore not original, to the brands indicated according to REG. EC 1400/2002

AVVOLGICAVO CON PORTALAMPADA

ENROULEUR AVEC PORTE-LAMPE
ELECTRIC CORD REEL WITH LAMP SOCKET
KABELROLLE MIT LAMPENFASSUNG
ENROLLADOR DE CABLE CON PORTALÁMPARAS



ARTICOLO	m CAVO AVVOLTI	CAVO ALIMENT.	LAMPADINA FORNITA	MAX WATT LAMPADINA	GRADO PROT. LAMP.	GRADO PROT. AVV.	VOLT
36058	15,5 (14+1,5)	1 m	NO	60	IP 20	IP 42	230

RICAMBI

ARTICOLO	DESCRIZIONE
36127	PORTALAMPADA
36128	LAMPADINA 24V - 60W

AVVOLGICAVO CON PORTALAMPADA FLUORESCENTE

ENROULEUR AVEC PORTE-LAMPE FLUORESCENTE
ELECTRIC CORD REEL WITH FLUORESCENT LAMP SOCKET
KABELROLLE MIT FLUORESZENZLAMPENFASSUNG
ENROLLADOR DE CABLE CON PORTALÁMPARAS FLUORESCENTE



ARTICOLO	m CAVO AVVOLTI	CAVO ALIMENT.	LAMPADINA FORNITA	MAX WATT LAMPADINA	GRADO PROT. LAMP.	GRADO PROT. AVV.	MAX VOLT
36059	15,5 (14+1,5)	1 m	SI	11	IP 55	IP 42	24 CA

RICAMBI

ARTICOLO	DESCRIZIONE
36129	PORTALAMPADA
36130	LAMPADINA

AVVOLGICAVO CON TRASFORMATORE E PORTALAMPADA

ENROULEUR AVEC TRANSFORMATEUR ET PORTE-LAMPE
ELECTRIC CORD REEL WITH TRANSFORMER AND LAMP SOCKET
KABELROLLE MIT TRANSFORMATOR UND LAMPENFASSUNG
ENROLLADOR DE CABLE CON TRANSFORMADOR Y PORTALÁMPARAS



CARATTERISTICHE TRASFORMATORE:
Potenza: 60 Watt
Alimentazione: 230V
Uscita: 12 e 24V
Grado di protezione: IP 42

ARTICOLO	m CAVO AVVOLTI	CAVO ALIMENT.	LAMPADINA FORNITA	MAX WATT LAMPADINA	GRADO PROT. LAMP.	GRADO PROT. AVV.	VOLT
36060	15,5 (14+1,5)	1 m	NO	60	IP 20	IP 42	230

RICAMBI

ARTICOLO	DESCRIZIONE
36127	PORTALAMPADA
36128	LAMPADINA 24V - 60W

AVVOLGICAVO CON TRASFORMATORE E PORTALAMPADA FLUORESCENTE

ENROULEUR AVEC TRANSFORMATEUR ET PORTE-LAMPE FLUORESCENTE
ELECTRIC CORD REEL WITH TRANSFORMER AND FLUORESCENT LAMP SOCKET
KABELROLLE MIT TRANSFORMATOR UND FLUORESZENZLAMPENFASSUNG
ENROLLADOR DE CABLE CON TRANSFORMADOR Y PORTALÁMPARAS FLUORESCENTE



CARATTERISTICHE TRASFORMATORE:
Potenza: 25 Watt
Alimentazione: 230V
Uscita: 24V
Grado di protezione: IP 42

ARTICOLO	m CAVO AVVOLTI	CAVO ALIMENT.	LAMPADINA FORNITA	MAX WATT LAMPADINA	GRADO PROT. LAMP.	GRADO PROT. AVV.	VOLT
36061	15,5 (14+1,5)	1 m	SI	11	IP 55	IP 42	230

RICAMBI

ARTICOLO	DESCRIZIONE
36129	PORTALAMPADA
36130	LAMPADINA

Gli articoli qui descritti, prodotti da e/o per conto di CERMAG, sono da intendersi adattabili, quindi non originali, ai marchi indicati secondo REG. CE 1400/2002
All items described here, produced by and/or on behalf of CERMAG, are to be understood as adaptable, therefore not original, to the brands indicated according to REG. EC 1400/2002

07

LAMPADA PORTATILE CON GABBIA PROTETTIVA
LAMPE PORTATIVE AVEC PROTECTION
PORTABLE LAMP WITH GUARD CAGE
TRAGBAR LAMPE MIT KÄFIG VON SCHUTZ
LÁMPARA PORTÁTIL AVEC JAULA PROTECTOR



CARATTERISTICHE
- Completa di interruttore, 10 metri di cavo, spina EU.
- Manico in moplen antiolio, antiacido, antisolvente.
- **230V**

ARTICOLO
35544

LAMPADA A LED 230V CON CAVO 10MT
LAMPE A LED 230V AVEC CORDON 10MT
LED LAMP 230V WITH 10 MT CABLE
LED-LAMPE 230V MIT KABEL VON 10M
LAMPARA DE LED 230V CON CABLE 10MT



CARATTERISTICHE
- Sorgente luminosa: Strip LED 3,5W
- Flusso luminoso: 360 lm
- Grado di protezione IP64
- Interruttore “soft touch” protetto
- Gancio orientabile a scomparsa
- Impugnatura rivestita in gomma termoplastica
- Lampada con 10 m di cavo 2x1 mm^2 H07 RN-F
- Spina SHUKO

ARTICOLO
36393

PORTALAMPADA A LED 24V PER AVVOLGICAVO 36060 E 36061
PORTE-LAMPE A LED 24V POUR ENROULEUR 36060 ET 36061
SOCKET LED LAMP 24V ELECTRIC FOR CORD REEL 36060 AND 36061
LED-LAMPENFASSUNG 24V FÜR KABELAUFWICKLER 36060 UND 36061
PORTALAMPARAS DE LED 24V PARA ENROLLADOR DE CABLE 36060 E 36061



CARATTERISTICHE
- Sorgente luminosa: Strip LED 3,5W
- Flusso luminoso: 360 lm
- Grado di protezione IP64
- Interruttore “soft touch” protetto
- Gancio orientabile a scomparsa
- Impugnatura rivestita in gomma termoplastica

ARTICOLO
36395

Gli articoli qui descritti, prodotti da e/o per conto di CERMAG, sono da intendersi adattabili, quindi non originali, ai marchi indicati secondo REG. CE 1400/2002
All items described here, produced by and/or on behalf of CERMAG, are to be understood as adaptable, therefore not original, to the brands indicated according to REG. EC 1400/2002

LAMPADA A LED RICARICABILE

LAMPE A LED RECHARGEABLE
RECHARGEABLE LED LAMP
AUFLADBARE LED-LAMPE
LÁMPARA LED RECARGABLE





CARATTERISTICHE

- Sorgente luminosa COB LED.
- Controllo elettronico della carica; la lampada può essere sempre lasciata sul caricatore.
- **Spia luminosa sul caricatore accesa:** alimentazione collegata.
- **Spia luminosa sulla lampada**
  Rosso fisso: lampada scarica.
  Rosso lampeggiante: lampada in carica.
  Verde fisso: ricarica completata, funzione mantenimento di carica.
- Durata 2,5 ore (standard mode) 4 ore (eco).

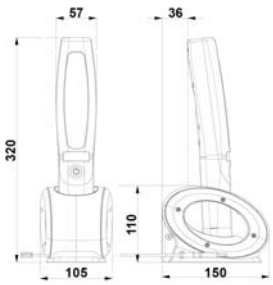













ARTICOLO
36062

LAMPADA PORTATILE A LED RICARICABILE

LAMPE A LED RECHARGEABLE
RECHARGEABLE LED LAMP
AUFLADBARE LED-LAMPE
LÁMPARA LED RECARGABLE

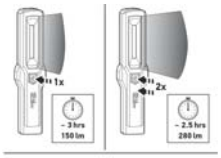

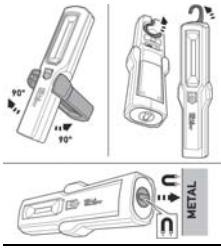





CARATTERISTICHE

- Sorgente luminosa: LED.
- Ricaricabile tramite Mcro USB e base di ricarica (inclusa) con il cavo lungo 60 cm (incluso)
- Flusso luminoso: 150 lm, fino a 280 lm
- 3 diversi stadi di illuminazione
- Capacità Batteria: 2000 mAh
- Durata batteria: fino a 420 min
- Tempi di ricarica: USB 4h
- Temperatura di esercizio: da -10 °C, fino a +40 °C
- Altezza lampada: 218 mm
- Larghezza lampada: 60 mm
- Profondità lampada: 35 mm

ARTICOLO
37039

LAMPADA A LED RICARICABILE

LAMPE A LED RECHARGEABLE
RECHARGEABLE LED LAMP
AUFLADBARE LED-LAMPE
LÁMPARA LED RECARGABLE







CARATTERISTICHE

Lampada

- Sorgente luminosa: 2 led COB + led SMD (SPOT)
- Potenza: 4W
- Flusso luminoso: 280 lumen
- Luminanza frontale: 360 lux @ 50 cm

Batteria

- Tipologia: 3,7 Li-ion
- Capacità: 1100 mAh
- Autonomia: 3h
- Tempo di ricarica: 3h

Dimensioni e peso

- Dimensioni: 30 x 2,6 x 2 cm
- Peso: 81 gr

ARTICOLO
37040

LAMPADA A LED RICARICABILE

LAMPE A LED RECHARGEABLE
RECHARGEABLE LED LAMP
AUFLADBARE LED-LAMPE
LÁMPARA LED RECARGABLE









CARATTERISTICHE

Lampada

- Sorgente luminosa: COB LED
- Angolo di emissione luminosa: 90°
- Potenza: 12 W
- Flusso luminoso: 1500 lm
- Luminanza frontale: 2500 lux @ 50cm spot

Batteria

- Tipologia: 3,7 V Li-PO
- Capacità: 4400 mAh
- Autonomia: 6h / 10h
- Tempo di ricarica: 4h
- Alimentatore (non incluso): 5Vdc - 2A - USB-C



ARTICOLO
37041

07

AVVOLGICAVO CON SPINA E PRESA SCHUKO
ENROULEUR DE CÂBLE AVEC FICHE ET PRISE SCHUKO
CABLE REEL WITH PLUG AND SCHUKO SOCKET
KABELTROMMEL MIT STECKER UND SCHUKO-STECKDOSE
ENROLLACABLE CON CLAVIJA Y TOMA SCHUKO

new



CARATTERISTICHE

Corrente	V	230 monofase
Grado protezione parte elettrica		IP44
Temperatura ambiente di utilizzo	°C	-5 ÷ +40
Numero conduttori		3
Tipologia cavo		3Gx1,5 - H05 VV-F
Lunghezza cavo	m	14 + 1
Cavo di ingresso	m	1,2
Max. potenza utilizzo (20 °C) avvolto	kW	1,2
Max. potenza utilizzo (20 °C) svolto	kW	2,3
Protettore termico		sì
Frizione di riavvolgimento		sì
Spina		Schuko universale
Presa		singola Schuko

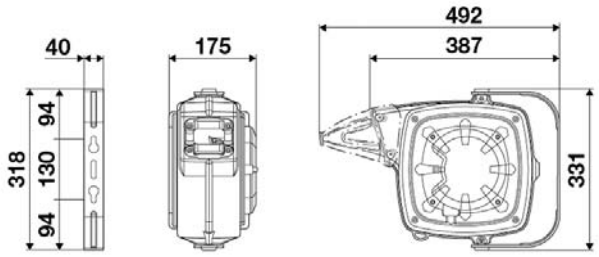

ARTICOLO
37043

AVVOLGICAVO SENZA SPINA E PRESA
ENROULEUR DE CÂBLE SANS FICHE NI PRISE
CABLE REEL WITHOUT PLUG AND SOCKET
KABELTROMMEL OHNE STECKER UND-STECKDOSE
ENROLLACABLE SIN CLAVIJA Y TOMA

new



CARATTERISTICHE

Corrente	V	230 monofase
Grado protezione parte elettrica		IP44
Temperatura ambiente di utilizzo	°C	-5 ÷ +40
Numero conduttori		3
Tipologia cavo		3Gx1,5 - H05 VV-F
Lunghezza cavo	m	14 + 1
Cavo di ingresso	m	1,2
Max. potenza utilizzo (20 °C) avvolto	kW	1,2
Max. potenza utilizzo (20 °C) svolto	kW	2,3
Protettore termico		sì
Frizione di riavvolgimento		sì
Spina		NO
Presa		NO

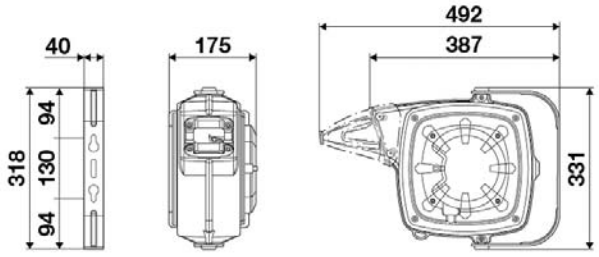

ARTICOLO
37044

Gli articoli qui descritti, prodotti da e/o per conto di CERMAG, sono da intendersi adattabili, quindi non originali, ai marchi indicati secondo REG. CE 1400/2002
All items described here, produced by and/or on behalf of CERMAG, are to be understood as adaptable, therefore not original, to the brands indicated according to REG. EC 1400/2002

FARI DA LAVORO A LED

PHARE DE TRAVAIL A LED - LED WORKING LAMPS - LED-ARBEITSSCHEINWERFER - FARO DE TRABAJO DE LED

FARO DA LAVORO A 3 LED 500 LUMEN



CARATTERISTICHE
- Numero LED: 3
- Intensità luminosa: 500 lm
- Tensione di alimentazione: 10÷36 V (DC)
- Protezione inversione polarità: SI
- Grado di protezione: IP67

L = 106 mm
H = 165 mm
P = 100 mm

ARTICOLO	DESCRIZIONE
36222	Faro orientabile senza maniglia e senza interruttore

FARO DA LAVORO A 4 LED 500 LUMEN



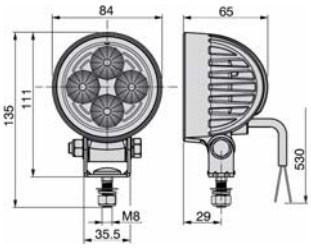

CARATTERISTICHE
- Numero LED: 4
- Intensità luminosa: 500 lm
- Tensione di alimentazione: 10÷30 V (DC)
- Protezione inversione polarità: SI
- Grado di protezione: IP67

ARTICOLO	DESCRIZIONE
35603	Faro orientabile senza maniglia e senza interruttore

FARO DA LAVORO A 6 LED 750 LUMEN

COBO



CARATTERISTICHE
- Numero LED: 6
- Intensità luminosa: 750 lm
- Tensione di alimentazione: 10÷50 V (DC)
- Protezione inversione polarità: SI
- Grado di protezione: IP69

L = 106 mm
H = 154 mm
P = 68 mm

ARTICOLO	DESCRIZIONE
36137	Faro orientabile senza maniglia e senza interruttore **per carrelli elevatori**

FARO DA LAVORO A 8 LED 1400 LUMEN

HELLA



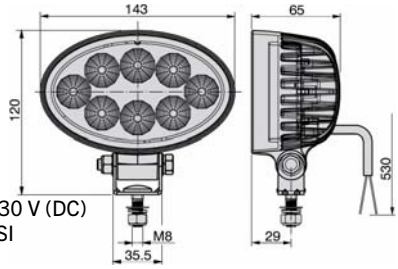

CARATTERISTICHE
- Numero LED: 8
- Intensità luminosa: 1400 lm
- Tensione di alimentazione: 10÷30 V (DC)
- Protezione inversione polarità: SI
- Grado di protezione: IP67

ARTICOLO	DESCRIZIONE
36259	Faro orientabile senza maniglia e senza interruttore

Gli articoli qui descritti, prodotti da e/o per conto di CERMAG, sono da intendersi adattabili, quindi non originali, ai marchi indicati secondo REG. CE 1400/2002
All items described here, produced by and/or on behalf of CERMAG, are to be understood as adaptable, therefore not original, to the brands indicated according to REG. EC 1400/2002

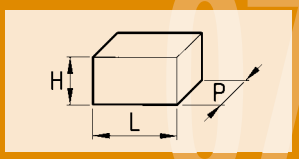

segue FARI DA LAVORO A LED

PHARE DE TRAVAIL A LED - LED WORKING LAMPS - LED-ARBEITSSCHEINWERFER - FARO DE TRABAJO DE LED

FARO DA LAVORO ORIENTABILE LED 10/30V. 1500 LUMEN



Ø = 100 mm

CARATTERISTICHE
- Numero LED: 6
- Tensione di alimentazione: 10÷30 V (DC)
- Potenza: 18W

ARTICOLO	DESCRIZIONE
36464	

FARO DA LAVORO ORIENTABILE LED 10/30V. 800 LUMEN



L = 70 mm
H = 70 mm

CARATTERISTICHE
- Numero LED: 4
- Tensione di alimentazione: 10÷30 V (DC)
- Potenza: 12W

ARTICOLO	DESCRIZIONE
36466	

FARO ORIENTABILE DA LAVORO LED 10/30V 1200 LUMEN



L = 100 mm
H = 100 mm

CARATTERISTICHE
- Numero LED: 5
- Tensione di alimentazione: 10÷30 V (DC)
- Potenza: 15W

ARTICOLO	DESCRIZIONE
36465	

FARO ORIENTABILE DA LAVORO LED SPOT BLU 10÷50 V 300 LUMEN



L = 143 mm

CARATTERISTICHE
- Numero LED: 4
- Tensione di alimentazione: 10÷50 V (DC)

ARTICOLO	DESCRIZIONE
36463	Illuminazione tipo SPOT BLU

Gli articoli qui descritti, prodotti da e/o per conto di CERMAG, sono da intendersi adattabili, quindi non originali, ai marchi indicati secondo REG. CE 1400/2002
All items described here, produced by and/or on behalf of CERMAG, are to be understood as adaptable, therefore not original, to the brands indicated according to REG. EC 1400/2002

segue FARI DA LAVORO A LED
PHARE DE TRAVAIL A LED - LED WORKING LAMPS - LED-ARBEITSSCHEINWERFER - FARO DE TRABAJO DE LED

FARO DA LAVORO LED 10/50V. 500 LUMEN PER CARRELLI ELEVATORI



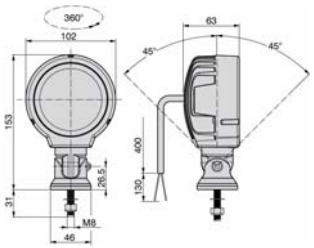

CARATTERISTICHE
- Numero LED: 3
- Tensione di alimentazione: 10÷50 V (DC)
- Protezione inversione polarità: SI
- Grado di protezione: IP69

ARTICOLO	DESCRIZIONE
36427	

FARO DA LAVORO LED 12/24V. 1500 LUMEN



L = 88 mm
H = 100 mm
P = 106 mm

CARATTERISTICHE
- Numero LED: 6
- Tensione di alimentazione: 10÷30 V (DC)
- Protezione inversione polarità: SI
- Grado di protezione: IP67

ARTICOLO	DESCRIZIONE
36445	

FARO DA LAVORO LED 12/70V 2700 LUMEN BLU

new



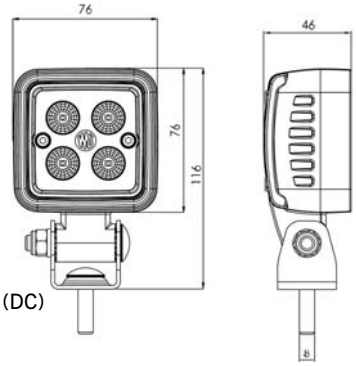

CARATTERISTICHE
- Illuminazione: Flood
- Numero LED: 4
- Tensione di alimentazione: 12÷70 V (DC)
- Protezione inversione polarità: SI
- Grado di protezione: IP69K

ARTICOLO	DESCRIZIONE
37177	Illuminazione tipo FLOOD BLUE, ideale per fine barra diserbo

FARO DA LAVORO LED SPOT 10/30V 2000 LUMEN



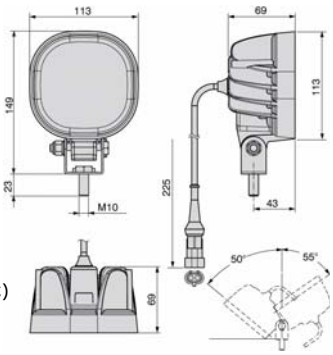

CARATTERISTICHE
- Illuminazione: Spot
- Numero LED: 10
- Tensione di alimentazione: 9÷32 V (DC)
- Protezione inversione polarità: SI
- Grado di protezione: IP66

ARTICOLO	DESCRIZIONE
36401	può essere montato anche capovolto di 180°

Gli articoli qui descritti, prodotti da e/o per conto di CERMAG, sono da intendersi adattabili, quindi non originali, ai marchi indicati secondo REG. CE 1400/2002
All items described here, produced by and/or on behalf of CERMAG, are to be understood as adaptable, therefore not original, to the brands indicated according to REG. EC 1400/2002

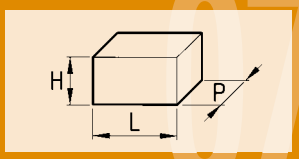

segue FARI DA LAVORO A LED

PHARE DE TRAVAIL A LED - LED WORKING LAMPS - LED-ARBEITSSCHEINWERFER - FARO DE TRABAJO DE LED

FARO DA LAVORO ORIENTABILE LED 10/30V. 2700 LUMEN



CARATTERISTICHE
- Numero LED: 9
- Illuminazione: SPOT
- Grado di protezione: IP67
- Tensione di alimentazione: 10÷30 V (DC)

L = 112 mm
H = 130 mm
P = 70 mm

ARTICOLO	DESCRIZIONE
36499	

FARO DA LAVORO ORIENTABILE LED 10/30V. 450 LUMEN



CARATTERISTICHE
- Numero LED: 2
- Illuminazione: FLOOD
- Grado di protezione: IP67
- Tensione di alimentazione: 10÷30 V (DC)

L = 85 mm
H = 78 mm
P = 65 mm

ARTICOLO	DESCRIZIONE
36500	

FARO DA LAVORO ORIENTABILE LED 10/30V. 750 LUMEN



CARATTERISTICHE
- Numero LED: 3
- Illuminazione: FLOOD
- Grado di protezione: IP67
- Tensione di alimentazione: 10÷30 V (DC)

L = 72 mm
H = 100 mm
P = 40 mm

ARTICOLO	DESCRIZIONE
36501	

FARO DA LAVORO ORIENTABILE LED CON CAVO SPIRALE 1500 LUMEN



L = 110 mm
H = 135 mm
P = 40 mm

CARATTERISTICHE
- Numero LED: 6
- Tensione di alimentazione: 10÷30 V (DC)

ARTICOLO	DESCRIZIONE
36502	

Gli articoli qui descritti, prodotti da e/o per conto di CERMAG, sono da intendersi adattabili, quindi non originali, ai marchi indicati secondo REG. CE 1400/2002

All items described here, produced by and/or on behalf of CERMAG, are to be understood as adaptable, therefore not original, to the brands indicated according to REG. EC 1400/2002

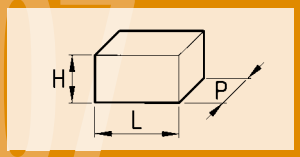

I fari sono forniti senza lampade
Phares sont sans lampes
Lamps are without bulbs
Leuchten sind ohne lampen
Faros sin bombilla

Materiale elettrico
ELECTRICAL PARTS

PROIETTORI DA LAVORO
PHARE DE TRAVAIL - WORKING LIGHTS - ARBEITSSCHEINWERFER - FAROLES DE TRABAJO



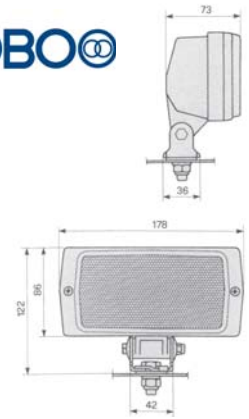

ARTICOLO	APPLICAZIONI	CARATTERISTICHE
35527	Fiat - Same - Lamborghini	• Faro orientabile • Senza interruttore • Colore nero - antiurto • Ø foro d'attacco 10,2 mm
35160	Lampada 12 V - 55 W H3 allo iodio	



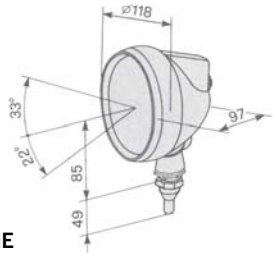

CARATTERISTICHE
- Faro orientabile
- Ø 118 mm
- Colore nero - antiurto
- P = 100 mm
- Con interruttore

ARTICOLO	DESCRIZIONE	APPLICAZIONI	OEM
35042	Faro orientabile	Massey-Ferguson Landini Same Agrifull - Toselli	1.634.203
35043	Anello di protezione faro		1423870
35044	Vetro per faro		2.8029.300.0
35160	Lampada 12 V, 55W H3 allo iodio		73.20.9030.00



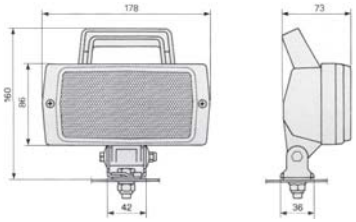

ARTICOLO	APPLICAZIONI	CARATTERISTICHE
35492	Faro con maniglia	• Faro orientabile • Con maniglia e interruttore • Colore nero - antiurto • Ø foro d'attacco 10,2 mm
35160	Lampada 12 V - 55 W H3 allo iodio	



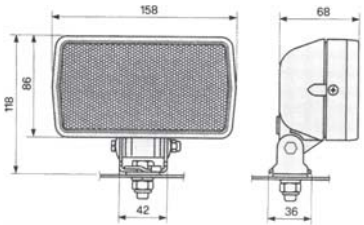

ARTICOLO	DESCRIZIONE
35873	Faro alogeno
35160	Lampada 12 V - 55 W - H3 allo iodio



L = 190 mm
H = 100 mm
P = 100 mm

ARTICOLO	DESCRIZIONE
35297	Faro da lavoro per cabina - Completo di staffa maniglia di direzione - interruttore
35160	Lampada 12 V - 55 W - H3 allo iodio

Gli articoli qui descritti, prodotti da e/o per conto di CERMAG, sono da intendersi adattabili, quindi non originali, ai marchi indicati secondo REG. CE 1400/2002
All items described here, produced by and/or on behalf of CERMAG, are to be understood as adaptable, therefore not original, to the brands indicated according to REG. EC 1400/2002

segue PROIETTORI DA LAVORO
PHARE DE TRAVAIL - WORKING LIGHTS - ARBEITSSCHEINWERFER - FAROLES DE TRABAJO



L = 200 mm
H = 220 mm (con maniglia e calamita)

ARTICOLO	DESCRIZIONE
35715	Faro orientabile con base magnetica
35160	Lampada 12 V - 55 W - H3 allo iodio



ARTICOLO	DESCRIZIONE
35745	Faro orientabile con griglia
35160	Lampada 12 V - 55 W - H3 allo iodio

PARABOLA IN METALLO



L = 110 mm
H = 175 mm (totale)
P = 102 mm

ARTICOLO	DESCRIZIONE
35742	Faro orientabile con base magnetica
35160	Lampada 12 V - 55 W - H3 allo iodio

PARABOLA IN METALLO



L = 110 mm
H = 175 mm (totale)
P = 102 mm

ARTICOLO	DESCRIZIONE
35717	Faro orientabile con maniglia e interruttore - Colore nero - antiurto - staffa pivottante
35160	Lampada 12 V - 55 W - H3 allo iodio

PARABOLA IN METALLO



L = 100 mm
H = 150 mm (totale)
P = 85 mm

ARTICOLO	DESCRIZIONE
36042	Faro orientabile senza maniglia e senza interruttore
35160	Lampada 12 V - 55 W - H3 allo iodio

Gli articoli qui descritti, prodotti da e/o per conto di CERMAG, sono da intendersi adattabili, quindi non originali, ai marchi indicati secondo REG. CE 1400/2002
All items described here, produced by and/or on behalf of CERMAG, are to be understood as adaptable, therefore not original, to the brands indicated according to REG. EC 1400/2002

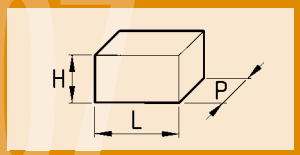

I fari sono forniti senza lampade
Phares sont sans lampes
Lamps are without bulbs
Leuchten sind ohne lampen
Faros sin bombilla

Materiale elettrico
ELECTRICAL PARTS

segue PROIETTORI DA LAVORO
PHARE DE TRAVAIL - WORKING LIGHTS - ARBEITSSCHEINWERFER - FAROLES DE TRABAJO



NYLON

L = 174 mm
H = 93 mm
P = 75 mm

ARTICOLO	DESCRIZIONE
35718	Faro orientabile senza maniglia e senza interruttore - Colore nero - antiurto
35160	Lampada 12 V - 55 W - H3 allo iodio

COBO



L = 151 mm
H = 212,5 mm
P = 85 mm

ARTICOLO	DESCRIZIONE
35999	Faro orientabile con maniglia e interruttore - Con attacco ad asta
35160	Lampada 12 V - 55 W - H3 allo iodio

COBO



L = 151 mm
H = 213 mm
P = 85 mm

ARTICOLO	DESCRIZIONE
36430	Faro orientabile con maniglia e interruttore - Colore nero - antiurto
35160	Lampada 12 V - 55 W - H3 allo iodio

Gli articoli qui descritti, prodotti da e/o per conto di CERMAG, sono da intendersi adattabili, quindi non originali, ai marchi indicati secondo REG. CE 1400/2002
All items described here, produced by and/or on behalf of CERMAG, are to be understood as adaptable, therefore not original, to the brands indicated according to REG. EC 1400/2002

segue PROIETTORI DA LAVORO
PHARE DE TRAVAIL - WORKING LIGHTS - ARBEITSSCHEINWERFER - FAROLES DE TRABAJO



ARTICOLO	DESCRIZIONE
36043	Faro orientabile senza maniglia e senza interruttore con vetro trasparente
35160	Lampada 12 V - 55 W - H3 allo iodio



ARTICOLO	DESCRIZIONE
36044	Faro orientabile senza maniglia e senza interruttore con vetro prismato
35160	Lampada 12 V - 55 W - H3 allo iodio



ARTICOLO	DESCRIZIONE
36045	Faro BILUCE orientabile senza maniglia e senza interruttore con vetro trasparente
35160	Lampada 12 V - 55 W - H3 allo iodio



ARTICOLO	DESCRIZIONE
36046	Faro BILUCE orientabile senza maniglia e senza interruttore con vetro prismato
35160	Lampada 12 V - 55 W - H3 allo iodio

COBO



ARTICOLO	DESCRIZIONE
36429	Faro orientabile senza maniglia e senza interruttore con vetro trasparente
35160	Lampada 12 V - 55 W - H3 allo iodio
36456	Kit connettore

COBO



ARTICOLO	DESCRIZIONE
36428	Faro BILUCE orientabile senza maniglia e senza interruttore con vetro trasparente
35160	Lampada 12 V - 55 W - H3 allo iodio
36456	Kit connettore

Gli articoli qui descritti, prodotti da e/o per conto di CERMAG, sono da intendersi adattabili, quindi non originali, ai marchi indicati secondo REG. CE 1400/2002
All items described here, produced by and/or on behalf of CERMAG, are to be understood as adaptable, therefore not original, to the brands indicated according to REG. EC 1400/2002

FARO DA LAVORO Ø80 VETRO TERSO
PHARE DE TRAVAIL Ø80 VERRE CLAIR
WORKING LAMPS Ø80 CLEAR GLASS
ARBEITSSCHEINWERFER Ø80 KLARGLAS
FARO DE TRABAJO Ø80 VIDRIO PULIDO



ARTICOLO	DESCRIZIONE
36064	Faro da lavoro con attacco post.
36087	Lampada 12 V - 50 W - GE886
36539	Lampada 24 V - 70 W - GE886
36125	Connettore



ARTICOLO	DESCRIZIONE
36065	Faro da lavoro con attacco vert.
36087	Lampada 12 V - 50 W - GE886
36539	Lampada 24 V - 70 W - GE886
36125	Connettore



ARTICOLO	DESCRIZIONE
36220	Faro da lavoro 12V - 24V
35160	Lampada 12 V - 55 W - H3
35670	Lampada 24 V - 70 W - H3

Gli articoli qui descritti, prodotti da e/o per conto di CERMAG, sono da intendersi adattabili, quindi non originali, ai marchi indicati secondo REG. CE 1400/2002
All items described here, produced by and/or on behalf of CERMAG, are to be understood as adaptable, therefore not original, to the brands indicated according to REG. EC 1400/2002

segue PROIETTORI DA LAVORO
PHARE DE TRAVAIL - WORKING LIGHTS - ARBEITSSCHEINWERFER - FAROLES DE TRABAJO



FIG.1



FIG.2

COBO

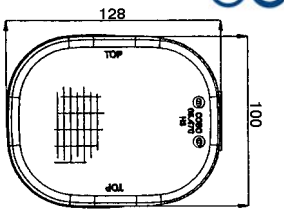

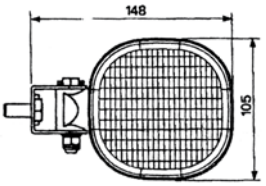

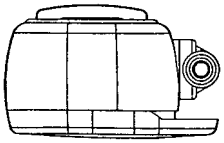

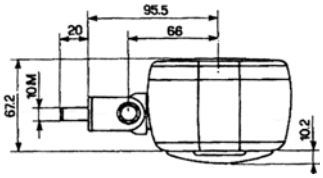

CARATTERISTICHE

- Faro orientabile - Compatto
- Senza maniglia
- Ø 105 mm
- Innesto a baionetta
- Regolazione orizzontale 360°
- Senza interruttore
- Colore nero - antiurto
- P = 75 mm
- Elevata resa luminosa
- Regolazione verticale +90° -90°

ARTICOLO
35872

ARTICOLO
35491

ARTICOLO	DESCRIZIONE	FIG.	OEM
35872	Faro compatto	1	FIAT serie TN - 5170316
35491	Faro compatto	2	
35160	Lampada 12 V, 55 W - H3 allo iodio	-	

FARO PORTATILE ALOGENO
PHARE DE TRAVAIL
WORKING LAMP
TRAGBAR LEUCHT HALOGEN
FARO PORTÁTIL ALOGENO



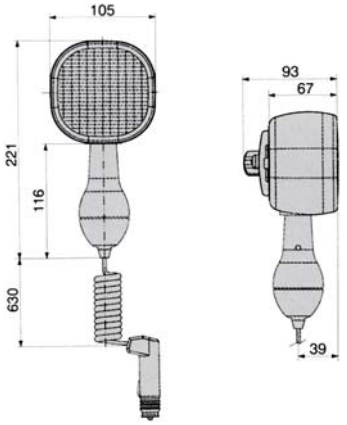

ARTICOLO	DESCRIZIONE
35396	Faro portatile alogeno con cavo a spirale e interruttore
35160	Lampada 12 V - 55 W - H3 allo iodio

FARETTO DI EMERGENZA 12 V COMPLETO DI LAMPADA E PINZE PER PRESA DI CORRENTE
PHARE DE SECOURS 12 V COMPLET AVEC AMPOULE ET PINCES
EMERGENCY LIGHT COMPLETE WITH LAMP AND CLIPS
WARNLEUCHTE 12 V MIT LAMPEN UND ZANGEN
FARO DE EMERGENCÍA 12 V COMPLETO CON LÁMPARA Y ALICATES PARA ENCHUFE DE CLAVIJA



Ø = 130 mm
P = 100 mm

ARTICOLO
35526

Gli articoli qui descritti, prodotti da e/o per conto di CERMAG, sono da intendersi adattabili, quindi non originali, ai marchi indicati secondo REG. CE 1400/2002
All items described here, produced by and/or on behalf of CERMAG, are to be understood as adaptable, therefore not original, to the brands indicated according to REG. EC 1400/2002

I fari sono forniti senza lampade
Phares sont sans lampes
Lamps are without bulbs
Leuchten sind ohne lampen
Faros sin bombilla

Materiale elettrico
ELECTRICAL PARTS

FARI DA LAVORO
PHARE DE TRAVAIL - WORKING LAMPS - ARBEITSSCHEINWERFER - FARO DE TRABAJO

FARO DA LAVORO ALOGENO H3 PER UN'INTENSA ILLUMINAZIONE DEL CAMPO VICINO
PHARE DE TRAVAIL HALOGENE H3 POUR ECLAIRAGE INTENSE DU CHAMP PROCHE
REVOLVING HALOGEN LAMP H3 FOR INTENSE ILLUMINATION OF IMMEDIATE FIELD
HALOGEN-ARBEITSSCHEINWERFER H3 FÜR EINE INTENSIVE BELEUCHTUNG DES NAHBEREICHS
FARO DE TRABAJO ALOGENO H3 PARA UNA INTENSA ILUMINACION DEL CAMPO CERCANO



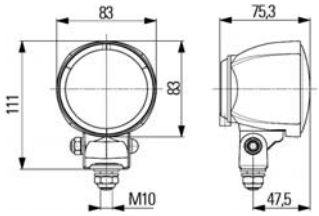

CODICE HELLA
1G0 996 176-001

LAMPADA DI RICAMBIO

ARTICOLO	IMMAGINE
35160 (H3)	

ARTICOLO	APPLICAZIONI	OEM
36416	-	-

FARO DA LAVORO FF®-H3 CON OTTICA PER UN'AMPIA ILLUMINAZIONE DEL CAMPO ESTESO, ATTACCO AMP
PHARE DE TRAVAIL FF®-H3 AVEC OPTIQUE POUR ECLAIRAGE AMPLE DU CHAMP ETENDU, RACCORD AMP
WORKING LAMP FF®-H3 WITH LIGHT UNIT FOR BROAD ILLUMINATION OF EXTENDED FIELD, AMP FIXTURE
ARBEITSSCHEINWERFER FF®-H3 MIT OPTIK FÜR EINE WEITE BELEUCHTUNG DES ERWEITERTEN BEREICHS, ANSCHLUSS AMP
FARO DE TRABAJO FF®-H3 CON OPTICA PARA UNA AMPLIA ILUMINACION DEL CAMPO EXTENDIDO, FIJACION AMP



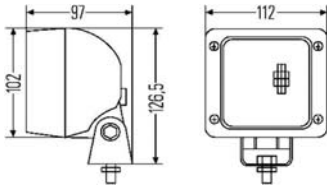

CODICE HELLA
1GA 007 506-001

LAMPADA DI RICAMBIO

ARTICOLO	IMMAGINE
35160 (H3)	

ARTICOLO	APPLICAZIONI	OEM
36262	CASE	-
	CLAAS	00137330 - 00137330 - 00137350
	DEUTZ-FAHR	16046038 - 0442 4195.4 - 0442 5599.4 - 2.8039.296.0 - 2.8039.295.0 - 0441 1937.4 - 0441 1937.4
	FENDT	-
	JOHN DEERE	-
	SAME	04424195.4 - 04425599.4 - 0441 1937.4

FARO DA LAVORO FF®-H3 "ULTRA BEAM STANDARD"
PHARE DE TRAVAIL FF®-H3 "ULTRA BEAM STANDARD"
WORKING LAMP FF®-H3 "ULTRA BEAM STANDARD"
ARBEITSSCHEINWERFER FF®-H3 "ULTRA BEAM STANDARD"
FARO DE TRABAJO FF®-H3 "ULTRA BEAM STANDARD"



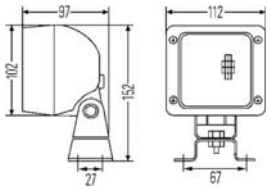

CODICE HELLA
1GA 007 506-091

LAMPADA DI RICAMBIO

ARTICOLO	IMMAGINE
35160 (H3)	

ARTICOLO	APPLICAZIONI	OEM
36371	-	-

FARO DA LAVORO FF®-H3 "ULTRA BEAM STANDARD" CON OTTICA PER UN'AMPIA ILLUMINAZIONE DEL CAMPO ESTESO, ATTACCO AMP
PHARE DE TRAVAIL FF®-H3 "ULTRA BEAM STANDARD" AVEC OPTIQUE POUR ECLAIRAGE AMPLE DU CHAMP ETENDU, RACCORD AMP
WORKING LAMP FF®-H3 "ULTRA BEAM STANDARD" WITH LIGHT UNIT FOR BROAD ILLUMINATION OF EXTENDED FIELD, AMP FIXTURE
ARBEITSSCHEINWERFER FF®-H3 "ULTRA BEAM STANDARD" MIT OPTIK FÜR EINE WEITE BELEUCHTUNG DES ERWEITERTEN BEREICHS, ANSCHLUSS AMP
FARO DE TRABAJO FF®-H3 "ULTRA BEAM STANDARD" CON OPTICA PARA UNA AMPLIA ILUMINACION DEL CAMPO EXTENDIDO, FIJACION AMP



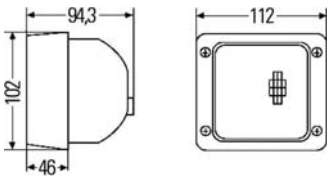

CODICE HELLA
1GA 007 506-111

LAMPADA DI RICAMBIO

ARTICOLO	IMMAGINE
35160 (H3)	

ARTICOLO	APPLICAZIONI	OEM
36263	DEUTZ-FAHR	04434950
	JOHN DEERE	AZ 59 791
	SAME	2.8039.110.0/01

Gli articoli qui descritti, prodotti da e/o per conto di CERMAG, sono da intendersi adattabili, quindi non originali, ai marchi indicati secondo REG. CE 1400/2002
All items described here, produced by and/or on behalf of CERMAG, are to be understood as adaptable, therefore not original, to the brands indicated according to REG. EC 1400/2002

segue FARI DA LAVORO
PHARE DE TRAVAIL - WORKING LAMPS - ARBEITSSCHEINWERFER - FARO DE TRABAJO

FARO DA LAVORO FF®-H3 CON OTTICA PER UN'AMPIA ILLUMINAZIONE DEL CAMPO ESTESO
PHARE DE TRAVAIL FF®-H3 AVEC OPTIQUE POUR ECLAIRAGE AMPLE DU CHAMP ETENDU
WORKING LAMP FF®-H3 WITH LIGHT UNIT FOR BROAD ILLUMINATION OF EXTENDED FIELD
ARBEITSSCHEINWERFER FF®-H3 MIT OPTIK FÜR EINE WEITE BELEUCHTUNG DES ERWEITERTEN BEREICHS
FARO DE TRABAJO FF®-H3 CON OPTICA PARA UNA AMPLIA ILUMINACION DEL CAMPO EXTENDIDO



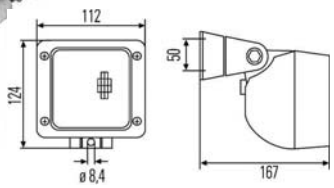

CODICE HELLA
1GA 996 083-011

LAMPADA DI RICAMBIO

ARTICOLO	IMMAGINE
35160 (H3)	

ARTICOLO	APPLICAZIONI	OEM
36264	CLAAS	00148930 - 00148940
	CASE NEW HOLLAND	87314112 - 87314111 47056353 - 47056352 1-40-172-0161 - 1-40-172-0121 1-40-572-0011 470563570 - 470563560 470563530 - 470563520

FARO DA LAVORO FF®-H3 CON OTTICA PER UN'AMPIA ILLUMINAZIONE DEL CAMPO ESTESO, CON LAMPADINA
PHARE DE TRAVAIL FF®-H3 AVEC OPTIQUE POUR ECLAIRAGE AMPLE DU CHAMP ETENDU, AVEC AMPOULE
WORKING LAMP FF®-H3 WITH LIGHT UNIT FOR BROAD ILLUMINATION OF EXTENDED FIELD, WITH LAMP
ARBEITSSCHEINWERFER FF®-H3 MIT OPTIK FÜR EINE WEITE BELEUCHTUNG DES ERWEITERTEN BEREICHS, MIT GLÜHLAMPE
FARO DE TRABAJO FF®-H3 CON OPTICA PARA UNA AMPLIA ILUMINACION DEL CAMPO EXTENDIDO, CON LAMPARA

LAMPADA DI RICAMBIO

ARTICOLO	IMMAGINE
35160 (H3)	

CODICE HELLA
1GA 007 506-681

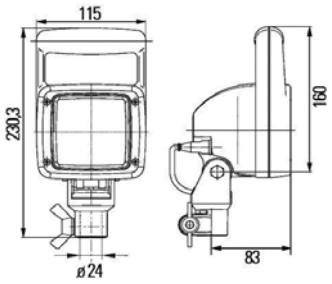



ARTICOLO	APPLICAZIONI	OEM
36265	CASE NEW HOLLAND	1-40-572-0021

FARO DA LAVORO FF®-H3 CON OTTICA PER UN'AMPIA ILLUMINAZIONE DEL CAMPO ESTESO, CON BASE INCLINABILE
PHARE DE TRAVAIL FF®-H3 AVEC OPTIQUE POUR ECLAIRAGE AMPLE DU CHAMP ETENDU, AVEC BASE INCLINABLE
WORKING LAMP FF®-H3 WITH LIGHT UNIT FOR BROAD ILLUMINATION OF EXTENDED FIELD, WITH SLANTABLE BASE
ARBEITSSCHEINWERFER FF®-H3 MIT OPTIK FÜR EINE WEITE BELEUCHTUNG DES ERWEITERTEN BEREICHS, MIT SCHRÄGSTELLBARER BASIS
FARO DE TRABAJO FF®-H3 CON OPTICA PARA UNA AMPLIA ILUMINACION DEL CAMPO EXTENDIDO, CON BASE INCLINABLE

LAMPADA DI RICAMBIO

ARTICOLO	IMMAGINE
35160 (H3)	



CODICE HELLA
1GA 998 522-011

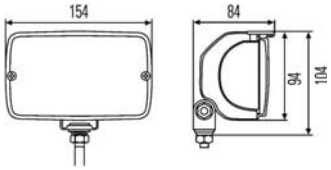

ARTICOLO	APPLICAZIONI	OEM
36266	CLAAS	00148640
	CASE NEW HOLLAND	944019932 - E46821 - G841783 1-40-179-0021 - 1-40-179-0021 1-40-179-0031
	DEUTZ-FAHR	0445 0666
	FENDT	G380.902.110.010
	MASSEY FERGUSON	-
	SAME	4450666

FARO DA LAVORO FF®-H3 CON OTTICA PER UN'AMPIA ILLUMINAZIONE DEL CAMPO ESTESO, CON PIEDE E STAFFA RUOTABILE
PHARE DE TRAVAIL FF®-H3 AVEC OPTIQUE POUR ECLAIRAGE AMPLE DU CHAMP ETENDU, AVEC PIED ET ETRIER TOURNANT
WORKING LAMP FF®-H3 WITH LIGHT UNIT FOR BROAD ILLUMINATION OF EXTENDED FIELD, WITH ROTATABLE FOOT AND STIRRUP
ARBEITSSCHEINWERFER FF®-H3 MIT OPTIK FÜR EINE WEITE BELEUCHTUNG DES ERWEITERTEN BEREICHS, MIT FUSS UND DREHBAREM BÜGEL
FARO DE TRABAJO FF®-H3 CON OPTICA PARA UNA AMPLIA ILUMINACION DEL CAMPO EXTENDIDO, CON PIE Y SOPORTE GIRATORIO



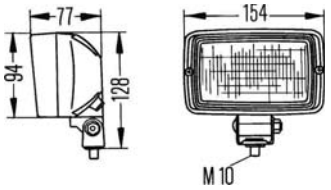

CODICE HELLA
1GA 006 876-001

LAMPADA DI RICAMBIO

ARTICOLO	IMMAGINE
35160 (H3)	

ARTICOLO	APPLICAZIONI	OEM
36267	JOHN DEERE	AA 54055A
	MASSEY FERGUSON	-

Gli articoli qui descritti, prodotti da e/o per conto di CERMAG, sono da intendersi adattabili, quindi non originali, ai marchi indicati secondo REG. CE 1400/2002
All items described here, produced by and/or on behalf of CERMAG, are to be understood as adaptable, therefore not original, to the brands indicated according to REG. EC 1400/2002

I fari sono forniti senza lampade
Phares sont sans lampes
Lamps are without bulbs
Leuchten sind ohne lampen
Faros sin bombilla

Materiale elettrico
ELECTRICAL PARTS

segue FARI DA LAVORO
PHARE DE TRAVAIL - WORKING LAMPS - ARBEITSSCHEINWERFER - FARO DE TRABAJO

FARO DA LAVORO FF®-H3 CON OTTICA PER UN'AMPIA ILLUMINAZIONE DEL CAMPO ESTESO
PHARE DE TRAVAIL FF®-H3 AVEC OPTIQUE POUR ECLAIRAGE AMPLE DU CHAMP ETENDU
WORKING LAMP FF®-H3 WITH LIGHT UNIT FOR BROAD ILLUMINATION OF EXTENDED FIELD
ARBEITSSCHEINWERFER FF®-H3 MIT OPTIK FÜR EINE WEITE BELEUCHTUNG DES ERWEITERTEN BEREICHS
FARO DE TRABAJO FF®-H3 CON OPTICA PARA UNA AMPLIA ILUMINACION DEL CAMPO EXTENDIDO



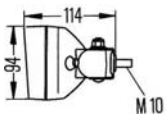

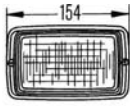

HELLA

CODICE HELLA
1GA 006 875-001

LAMPADA DI RICAMBIO

ARTICOLO	IMMAGINE
35160 (H3)	

ARTICOLO	APPLICAZIONI	OEM
36268	CASE NEW HOLLAND	5153085
	MASSEY FERGUSON	-

FARO DA LAVORO H3 CON OTTICA PER UN'ILLUMINAZIONE A LARGO RAGGIO
PHARE DE TRAVAIL H3 AVEC OPTIQUE POUR UN ECLAIRAGE A LARGE RAYON
WORKING LAMP H3 WITH LIGHT UNIT FOR BROAD BEAM ILLUMINATION
ARBEITSSCHEINWERFER H3 MIT OPTIK FÜR EINE BELEUCHTUNG MIT BREITRADIUS
FARO DE TRABAJO H3 CON OPTICA PARA UNA ILUMINACION DE LARGO ALCANCE



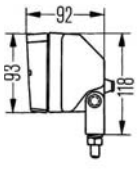

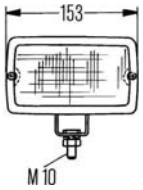

HELLA

CODICE HELLA
1GA 005 060-001

LAMPADA DI RICAMBIO

ARTICOLO	IMMAGINE
35160 (H3)	

ARTICOLO	APPLICAZIONI	OEM
36269	CLAAS	-
	MASSEY FERGUSON	-

FARO DA LAVORO FF®-H3 "DOUBLE BEAM" CON OTTICA PER UN'AMPIA ILLUMINAZIONE DEL CAMPO ESTESO
PHARE DE TRAVAIL FF®-H3 "DOUBLE BEAM" AVEC OPTIQUE POUR ECLAIRAGE AMPLE DU CHAMP ETENDU
WORKING LAMP FF®-H3 "DOUBLE BEAM" WITH LIGHT UNIT FOR BROAD ILLUMINATION OF EXTENDED FIELD
ARBEITSSCHEINWERFER FF®-H3 "DOUBLE BEAM" MIT OPTIK FÜR EINE WEITE BELEUCHTUNG DES ERWEITERTEN BEREICHS
FARO DE TRABAJO FF®-H3 "DOUBLE BEAM" CON OPTICA PARA UNA AMPLIA ILUMINACION DEL CAMPO EXTENDIDO



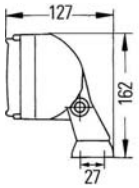

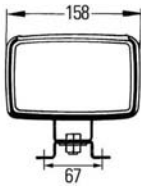

HELLA

CODICE HELLA
1GA 006 991-041

LAMPADA DI RICAMBIO

ARTICOLO	IMMAGINE
35160 (H3)	

ARTICOLO	APPLICAZIONI	OEM
36270	CASE	-
	JOHN DEERE	F023711
	MASSEY FERGUSON	-

FARO DA LAVORO FF®-H3 CON OTTICA PER ILLUMINAZIONE DEL CAMPO OPERATIVO VICINO
PHARE DE TRAVAIL FF®-H3 AVEC OPTIQUE POUR ECLAIRAGE AMPLE DU CHAMP DE TRAVAIL PROCHE
WORKING LAMP FF®-H3 WITH LIGHT UNIT FOR ILLUMINATION OF IMMEDIATE OPERATING FIELD
ARBEITSSCHEINWERFER FF®-H3 MIT OPTIK ZUR BELEUCHTUNG DES NAHBEREICHS
FARO DE TRABAJO FF®-H3 CON OPTICA PARA ILUMINACION DEL CAMPO OPERATIVO CERCANO

LAMPADA DI RICAMBIO

ARTICOLO	IMMAGINE
35160 (H3)	

HELLA

CODICE HELLA
1GA 006 991-021

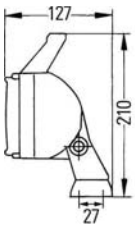

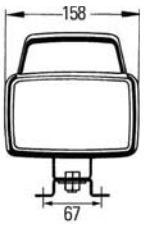



ARTICOLO	APPLICAZIONI	OEM
36272	CASE NEW HOLLAND	-
	DEUTZ FAHR	043 91462

Gli articoli qui descritti, prodotti da e/o per conto di CERMAG, sono da intendersi adattabili, quindi non originali, ai marchi indicati secondo REG. CE 1400/2002
All items described here, produced by and/or on behalf of CERMAG, are to be understood as adaptable, therefore not original, to the brands indicated according to REG. EC 1400/2002

segue FARI DA LAVORO
PHARE DE TRAVAIL - WORKING LAMPS - ARBEITSSCHEINWERFER - FARO DE TRABAJO

FARO DA LAVORO H3 CON OTTICA PER L'ILLUMINAZIONE DEL CAMPO OPERATIVO VICINO
PHARE DE TRAVAIL H3 AVEC OPTIQUE POUR ECLAIRAGE DU CHAMP DE TRAVAIL PROCHE
WORKING LAMP H3 WITH LIGHT UNIT FOR ILLUMINATION OF IMMEDIATE OPERATING FIELD
ARBEITSSCHEINWERFER H3 MIT OPTIK ZUR BELEUCHTUNG DES NAHEN ARBEITSBEREICHS
FARO DE TRABAJO H3 CON OPTICA PARA LA ILUMINACION DEL CAMPO OPERATIVO CERCANO



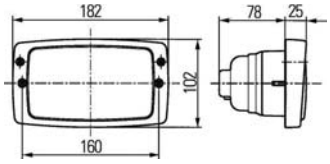

CODICE HELLA
1GB 006 213-111

LAMPADA DI RICAMBIO

ARTICOLO	IMMAGINE
35160 (H3)	

ARTICOLO	APPLICAZIONI	OEM
36274	CLAAS	06257190
	CASE NEW HOLLAND	84814940 9837139
	DEUTZ-FAHR	044 34891
	FENDT	G 294 900 110 010
	JOHN DEERE	AZ41570V AZ41571
	SAME	-

FARO DA LAVORO FF®-H3 "DOUBLE BEAM" CON OTTICA PER UN'ILLUMINAZIONE A LUNGA GITTATA A LARGO RAGGIO
PHARE DE TRAVAIL FF®-H3 "DOUBLE BEAM" AVEC OPTIQUE POUR ECLAIRAGE A LONGUE PORTEE A RAYON LARGE
WORKING LAMP FF®-H3 "DOUBLE BEAM" WITH LIGHT UNIT FOR LONG RANGE WIDE BEAM ILLUMINATION
ARBEITSSCHEINWERFER FF®-H3 "DOUBLE BEAM" MIT OPTIK FÜR EINE BREITWINKELBELEUCHTUNG MIT GROSSER REICHWEITE
FARO DE TRABAJO FF®-H3 "DOUBLE BEAM" CON OPTICA PARA UNA ILUMINACION DE AMPLIO RADIO Y LARGO ALCANCE



CODICE HELLA
1GB 996 080-021

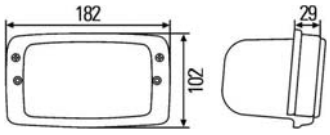

LAMPADA DI RICAMBIO

ARTICOLO	IMMAGINE
35160 (H3)	

ARTICOLO	APPLICAZIONI	OEM
36275	CASE NEW HOLLAND	1-40-172-0111 1-40-172-007
	CLAAS	00137310 02629910 06259140
	DEUTZ	-
	FENDT	4434892
	JOHN DEERE	-

FARO DA LAVORO H3 CON OTTICA PER UN'ILLUMINAZIONE A LARGO RAGGIO, CON COMMUTATORE
PHARE DE TRAVAIL H3 AVEC OPTIQUE POUR UN ECLAIRAGE A LARGE RAYON, AVEC COMMUTATEUR
WORKING LAMP H3 WITH LIGHT UNIT FOR BROAD BEAM ILLUMINATION, WITH SWITCH
ARBEITSSCHEINWERFER H3 MIT OPTIK FÜR EINE BELEUCHTUNG MIT BREITER REICHWEITE, MIT UMSCHALTER
FARO DE TRABAJO H3 CON OPTICA PARA UNA ILUMINACION DE LARGO ALCANCE, CON CONMUTADOR



CODICE HELLA
1G3 005 760-001

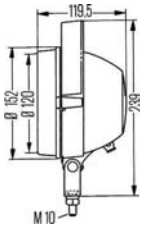

LAMPADA DI RICAMBIO

ARTICOLO	IMMAGINE
35160 (H3)	

ARTICOLO	APPLICAZIONI	OEM
36276	CLAAS	06582950
	JOHN DEERE	-
	MASSEY FERGUSON	-
	NEW HOLLAND	421030

FARO DA LAVORO A LED MEGABEAM LUMEN 800 - 12/24V
PHARE DE TRAVAIL A LED MEGABEAM LUMEN 800
REVOLVING LED LAMP MEGABEAM LUMEN 800
LED-ARBEITSSCHEINWERFER MEGABEAM LUMEN 800
FARO DE TRABAJO DE LED MEGABEAM LUMEN 800



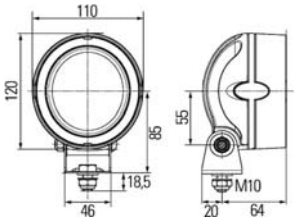

ARTICOLO	APPLICAZIONI	OEM
36418	-	1GM 996 136-311

Gli articoli qui descritti, prodotti da e/o per conto di CERMAG, sono da intendersi adattabili, quindi non originali, ai marchi indicati secondo REG. CE 1400/2002
All items described here, produced by and/or on behalf of CERMAG, are to be understood as adaptable, therefore not original, to the brands indicated according to REG. EC 1400/2002

segue FARI DA LAVORO
PHARE DE TRAVAIL - WORKING LAMPS - ARBEITSSCHEINWERFER - FARO DE TRABAJO

FARO DA LAVORO A LED OVAL 100 LUMEN 1500 - 12/24V
PHARE DE TRAVAIL A LED OVALE 100 LUMEN 1500
REVOLVING LED LAMP OVAL 100 LUMEN 1500
LED-ARBEITSSCHEINWERFER OVAL 100 LUMEN 1500
FARO DE TRABAJO DE LED OVAL 100 LUMEN 1500



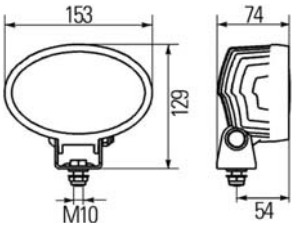

CODICE HELLA
1GA 996 661-001

ARTICOLO	APPLICAZIONI	OEM
36419	-	-

FARO DA LAVORO H3 “CORNER LIGHT” CON LAMPADA 12V - 55W
PHARE DE TRAVAIL H3 “CORNER LIGHT” AVEC AMPOULE 12V - 55W
WORKING LAMP H3 “CORNER LIGHT” WITH LAMP 12V - 55W
ARBEITSSCHEINWERFER H3 “CORNER LIGHT” MIT GLÜHLAMPE 12V - 55W
FARO DE TRABAJO H3 “CORNER LIGHT” CON LAMPARA 12V - 55W



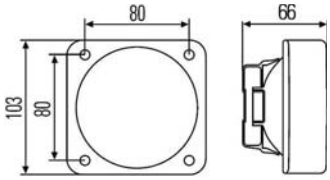

CODICE HELLA
1GA 996 020-001

LAMPADA DI RICAMBIO

ARTICOLO	IMMAGINE
35160 (H3)	

ARTICOLO	APPLICAZIONI	OEM
36277	CASE	1-34-672-400
	FENDT	G 916 901 020 010
	NEW HOLLAND	-

Gli articoli qui descritti, prodotti da e/o per conto di CERMAG, sono da intendersi adattabili, quindi non originali, ai marchi indicati secondo REG. CE 1400/2002
All items described here, produced by and/or on behalf of CERMAG, are to be understood as adaptable, therefore not original, to the brands indicated according to REG. EC 1400/2002

FARO ANTERIORE QUADRATO A 3 LUCI
PHARE AVANT 3 FEUX
HEAD LAMP
VORDELEUCHTE 3 LEUCHTEN
FAROL ANTERIOR CON 3 LUCES

COBO



SIMMETRICO
L = 140 mm
H = 140 mm
P = 80 mm

ASIMMETRICO
L = 140 mm
H = 140 mm
P = 110 mm









ARTICOLO	ATTACCO	DIST.	TIPO LAMPADA	APPLICAZIONI	COD. LAMPADA
35016	Viti	No	Simmetrico	Ferrari - Goldoni - Lamborghini - Massey F. - Trattori vari	**35157 35164**
35017	Viti	No	Asimmetrica	Ferrari - Goldoni - Lamborghini Trattori vari	**35158 35164**
35018	Molle	Si	Simmetrico	Landini - Massey F. - Same Trattori vari	**35157 35164**
35019	Molle	No	Simmetrico	Carraro - Caron - Toselli Trattori vari	**35157 35164**
35020	Molle	NO	Asimmetrica	Hurlimann - Lamborghini - Landini - Massey F. - Same - Toselli Trattori vari	**35158 35164**

FARO ANTERIORE ASIMMETRICO CON FRECCIA
GROUPE PROJECTEURS ASYMETRIQUE AVEC PHASE FLECHE
ASYM. HEADLAMP WITH SIDE LAMP
ASYM. LIGHTGRUPPE MIT SEITLICHE BLINKLEUCHTE
GRUPO FARO ASIMÉTRICO CON INDICADOR DE DIRECCIÓN LATERAL

COBO



L = 210 mm
H = 147 mm
P = 120 mm

RODOVETRI DI RICAMBIO



Rodovetro laterale SX: **35323**



Rodovetro laterale DX: **35322**

ARTICOLO	DESCRIZIONE
35309	Faro anteriore fissaggio viti verticali - dx
35310	Faro anteriore fissaggio viti verticali - sx
35158	Lampada asimmetrica 12 V - 40/45 W - anteriore
35162	Lampada 12 V - 21 W - direzione
35164	Lampada 12 V - 3 W
36541	Vetro per faro

CORNICE
CARRE
SQUARE FRAME
ZIERRING
CORNISA

COBO



ARTICOLO	DESCRIZIONE
35021	Cornice nera
35022	Cornice cromata

VETRO
VERRE
GLASS
GLAS
VIDRIO

COBO



ARTICOLO	DESCRIZIONE
35025	Vetro per faro **simmetrico**
36541	Vetro per faro **asimmetrico**

Gli articoli qui descritti, prodotti da e/o per conto di CERMAG, sono da intendersi adattabili, quindi non originali, ai marchi indicati secondo REG. CE 1400/2002
All items described here, produced by and/or on behalf of CERMAG, are to be understood as adaptable, therefore not original, to the brands indicated according to REG. EC 1400/2002

GRUPPO PROIETTORE CON FANALE DI DIREZIONE ANTERO-LATERALE CON VETRO TERSO E CONNETTORE DEUTSCH 6 VIE

ENSEMBLE PROJECTEUR AVEC PHARE DE DIRECTION ANTERO-LATERAL A VERRE CLAIR - DEUTSCH 6 VIE
LIGHT FITTING WITH FRONT-SIDE TURN INDICATOR AND CLEAR GLASS - DEUTSCH 6 VIE
SCHEINWERFERGRUPPE MIT BLINKLICHT VORN/SEITLICH MIT KLARGLAS - DEUTSCH 6 VIE
GRUPO DE ILUMINACIÓN CON LUZ DE DIRECCIÓN DELANTERA-LATERAL CON VIDRIO PULIDO - DEUTSCH 6 VIE





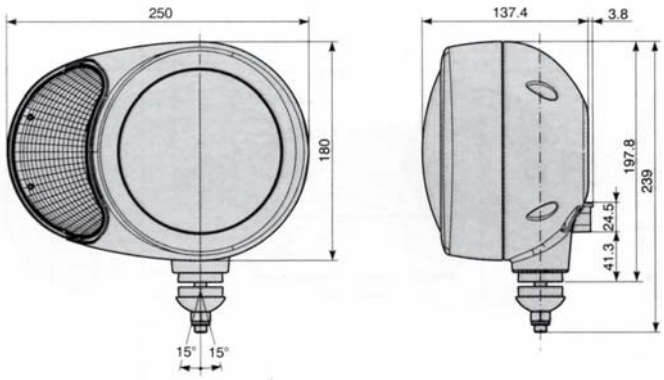

ARTICOLO	DESCRIZIONE
36066	Fanale destro
36067	Fanale sinistro
36409	Gruppo ottico Dx-SX
35843	Connettore DEUTSCH 6 Vie
35555	Lampada H4 - 60/55W
35164	Lampada 12V - 3W
35162	Lampada 12V - 21W

GRUPPO PROIETTORE CON FANALE DI DIREZIONE ANTERO-LATERALE CON VETRO TERSO E ATTACCO POSTERIORE DEUTSCH 6 VIE

ENSEMBLE PROJECTEUR AVEC PHARE DE DIRECTION ANTÉRO-LATÉRAL À VERRE CLAIR ET FIXATION ARRIÈRE DEUTSCH 6 VIE
LIGHT FITTING WITH FRONT-SIDE TURN INDICATOR AND CLEAR GLASS AND REAR MOUNTING DEUTSCH 6 VIE
SCHEINWERFERGRUPPE MIT BLINKLICHT VORNE/SEITLICH MIT KLARGLAS UND HINTEREM ANSCHLUSS DEUTSCH 6 VIE
GRUPO PROYECTOR CON LUZ DE DIRECCIÓN DELANTERA-LATERAL CON VIDRIO TRANSPARENTE Y ENGANCHE TRASERO DEUTSCH 6 VIE

new







36661

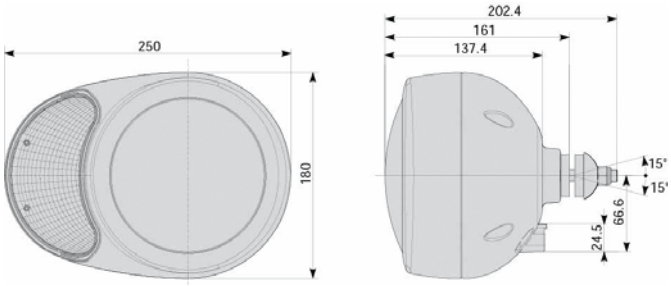

ARTICOLO	DESCRIZIONE
36947	Fanale destro
36948	Fanale sinistro
35843	Connettore DEUTSCH 6 Vie
35555	Lampada H4 - 60/55W
35164	Lampada 12V - 3W
36661	Lampada 12V - 21W - Gialla

Gli articoli qui descritti, prodotti da e/o per conto di CERMAG, sono da intendersi adattabili, quindi non originali, ai marchi indicati secondo REG. CE 1400/2002
All items described here, produced by and/or on behalf of CERMAG, are to be understood as adaptable, therefore not original, to the brands indicated according to REG. EC 1400/2002

GRUPPI PROIETTORI CON FANALE DI DIREZIONE ANTERO-LATERALE CON FISSAGGIO VERTICALE E ATTACCO DEUTSCH 6 VIE

ENSEMBLES PROJECTEURS AVEC PHARE DE DIRECTION ANTÉRO-LATÉRAL AVEC FIXATION VERTICALE
LIGHT FITTING WITH FRONT-SIDE TURN INDICATOR VERTICAL MOUNTING
SCHEINWERFERGRUPPEN MIT BLINKLICHT VORNE/SEITLICH MIT VERTIKALER BEFESTIGUNG
GRUPOS PROYECTORES CON LUZ DE DIRECCIÓN DELANTERA-LATERAL CON FIJACIÓN VERTICAL



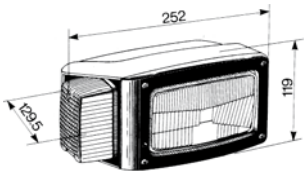

RODOVETRI DI RICAMBIO

Rodovetro laterale SX	Rodovetro laterale DX
	
35304	**35303**

ARTICOLO	DESCRIZIONE
35841	Gruppo completo Destro
35842	Gruppo completo Sinistro
35843	Connettore
35555	Lampada H4 - 60/55W
35164	Lampada 12 V - 3 W

GRUPPI PROIETTORI CON FANALE DI DIREZIONE ANTERO-LATERALE

ENSEMBLES PROJECTEURS AVEC PHARE DE DIRECTION ANTÉRO-LATÉRAL
LIGHT FITTING WITH FRONT-SIDE TURN INDICATOR
SCHEINWERFERGRUPPEN MIT BLINKLICHT VORNE/SEITLICH
GRUPOS PROYECTORES CON LUZ DE DIRECCIÓN DELANTERA-LATERAL



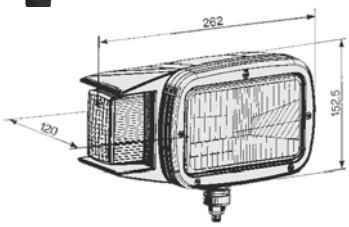

ARTICOLO	DESCRIZIONE
36904	Gruppo completo Destro
36905	Gruppo completo Sinistro
36906	Gruppo ottico di ricambio Dx-SX
35555	Lampada H4 - 60/55W
35164	Lampada 12 V - 3 W

GRUPPI PROIETTORI CON FANALE DI DIREZIONE ANTERO-LATERALE CON FISSAGGIO POSTERIORE PER TELEHANDLER E FORO PASSACAVO

ENSEMBLES PROJECTEURS AVEC PHARE DE DIRECTION ANTÉRO-LATÉRAL AVEC FIXATION ARRIÈRE POUR TELEHANDLER
LIGHT FITTING WITH FRONT-SIDE TURN INDICATOR REAR MOUNTING FOR TELEHANDLER
SCHEINWERFERGRUPPEN MIT BLINKLICHT VORNE/SEITLICH MIT HINTERER BEFESTIGUNG FÜR TELEHANDLER
GRUPOS PROYECTORES CON LUZ DE DIRECCIÓN DELANTERA-LATERAL CON FIJACIÓN TRASERA PARA MANIPULADOR TELESCÓPICO



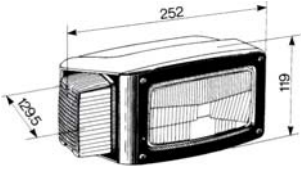

RODOVETRI DI RICAMBIO

Rodovetro laterale SX	Rodovetro laterale DX
	
35304	**35303**

ARTICOLO	DESCRIZIONE	APPLICAZIONI
36937	Gruppo completo Destro	JCB - MERLO (042814-042815) - TEREX - MANITOU
36938	Gruppo completo Sinistro	
35555	Lampada H4 - 60/55W	
35164	Lampada 12 V - 3 W	

GRUPPO PROIETTORE CON FANALE DI DIREZIONE ANTERO-LATERALE

ENSEMBLE PROJECTEUR AVEC PHARE DE DIRECTION ANTERO-LATERAL
LIGHT FITTING WITH FRONT-SIDE TURN INDICATOR
SCHEINWERFERGRUPPE MIT BLINKLICHT VORN/SEITLICH
GRUPO DE ILUMINACIÓN CON LUZ DE DIRECCIÓN DELANTERA-LATERAL



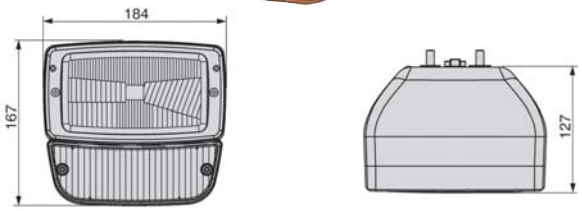

ARTICOLO	DESCRIZIONE
36432	Fanale destro
36433	Fanale sinistro
35843	Connettore
35555	Lampada H4 - 60/55W
35164	Lampada 12V - 3W
35162	Lampada 12V - 21W

Gli articoli qui descritti, prodotti da e/o per conto di CERMAG, sono da intendersi adattabili, quindi non originali, ai marchi indicati secondo REG. CE 1400/2002
All items described here, produced by and/or on behalf of CERMAG, are to be understood as adaptable, therefore not original, to the brands indicated according to REG. EC 1400/2002

FANALE ANTERIORE A 3 LUCI
PHARE AVANT
HEAD LAMPS
VORDERLEUCHTE
FAROL ANTERIOR





Øe = 140 mm
Ø gr. ottico = 130 mm
P = 150 mm

ARTICOLO	DESCRIZIONE	COLORE
35695	Fanale in metallo	ARANCIO
35696	Fanale in metallo	NERO
35158	Lampada 12 V - 45/50 W - asimmetrica anteriore	
35164	Lampada 12 V - 3 W	

GRUPPO PROIETTORE 120MM CORPO IN FERRO TRE FUNZIONI
ENSEMBLE PROJECTEUR 120MM CORPS EN FER TROIS FONCTIONS
LIGHT FITTING 120MM STEEL BODY THREE FUNCTIONS
SCHEINWERFERGRUPPE 120MM KÖRPER AUS EISEN, DREI FUNKTIONEN
GRUPO DE ILUMINACION 120MM CUERPO DE HIERRO, TRES FUNCIONES



ARTICOLO	DESCRIZIONE
36435	Fanale completo
35158	Lampada 12 V - 45/50 W - asimmetrica anteriore
36133	Lampada 12 V - 5 W

FANALE ANTERIORE FISSAGGIO CON SNODO
PHARE AVANT FIXATION A ARTICULATION
HEADLIGHT WITH FIXING JOINT
FRONTLICHT GELENKBEFESTIGUNG
FARO DELANTERO FIJACIÓN CON ARTICULACIÓN

COBO



ARTICOLO	DESCRIZIONE
36068	Fanale completo
35555	Lampada H4 - 60/55W
35164	Lampada 12V - 3W

FANALE ANTERIORE FISSAGGIO CON SNODO
PHARE AVANT FIXAGE A ROYULE/OPP. AVEC JOINT
FRONT LIGHT WITH BALL JOINT FASTENING
VORDERLEUCHTEN MIT GELENKANSCHLUSS
FAROL DELANTERO FIJACIÓN CON ARTICULACIÓN

COBO



ARTICOLO	DESCRIZIONE
35876	Faro completo
35555	Lampada H4 - 60/55W
35164	Lampada 12 V - 3 W

FANALE ANTERIORE A 3 LUCI OMOLOGATO
PHARE AVANT HOMOLOGUE
HEAD LAMPS HOMOLOGATED
VORDERLEUCHTE GENEHMIGT
FAROL ANTERIOR HOMOLOGADO

COBO

new



ARTICOLO	DESCRIZIONE
36960	Faro completo
35555	Lampada H4 - 60/55W
35164	Lampada 12 V - 3 W

Gli articoli qui descritti, prodotti da e/o per conto di CERMAG, sono da intendersi adattabili, quindi non originali, ai marchi indicati secondo REG. CE 1400/2002
All items described here, produced by and/or on behalf of CERMAG, are to be understood as adaptable, therefore not original, to the brands indicated according to REG. EC 1400/2002

Materiale elettrico
ELECTRICAL PARTS

I fari sono forniti senza lampade
Phares sont sans lampes
Lamps are without bulbs
Leuchten sind ohne lampen
Faros sin bombilla

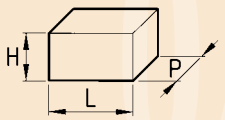

07

FANALE ANTERIORE A 3 LUCI PER TRATTORI FIAT-OM IN LAMIERA
PHARE AVANT 3 FEUX POUR TRACTEURS FIAT-OM
HEAD LAMPS FOR FIAT-OM TRACTORS
VORDERLEUCHTE 3-LEUCHTEN FÜR FIAT-OM TRAKTOREN
FAROL ANTERIOR CON 3 LUCES PARA TRACTORES FIAT-OM

new





35459

Ø gr. ottico = 130 mm
P = 170 mm

APPLICAZIONI serie: 215 - 250 - 300 - 350 - 355 - 450 - 455 - 480 - 500 - 505 - 540 - 605 - 640 - 650 - 655 - 750 - 805 - 850 - 1000 - 1300

ARTICOLO	DESCRIZIONE	POSIZIONE	COLORE	OEM
37192	Faro anteriore	Destro	Arancione	4127179
37193	Faro anteriore	Sinistro	Arancione	4127181
36132	Lampada 12 V - 60/55 W asimmetrica anteriore			
35163	Lampada 12 V - 5 W luce di posizione			
35459	Supporto fanale codice orig. 4951145			

FANALE ANTERIORE A 3 LUCI PER TRATTORI FIAT-OM
PHARE AVANT 3 FEUX POUR TRACTEURS FIAT-OM
HEAD LAMPS FOR FIAT-OM TRACTORS
VORDERLEUCHTE 3-LEUCHTEN FÜR FIAT-OM TRAKTOREN
FAROL ANTERIOR CON 3 LUCES PARA TRACTORES FIAT-OM





35459

Ø gr. ottico = 130 mm
P = 170 mm

APPLICAZIONI serie: 300 - 350 - 355 - 450 - 455 - 480 - 500 - 540 - 605 - 640 - 650 - 655 - 750 - 805 - 850 - 1000 - 1300

ARTICOLO	DESCRIZIONE	POSIZIONE	COLORE	OEM
35035	Faro anteriore	Destro	Arancione	5118925 5118927
35036	Faro anteriore	Sinistro	Arancione	5118926 5118928
35158	Lampada 12 V - 45/50 W asimmetrica anteriore			
35163	Lampada 12 V - 5 W luce di posizione			
35459	Supporto fanale codice orig. 4951145			

FANALE ANTERIORE A 2 LUCI PER TRATTORI FIAT-AGRIFULL
PHARE AVANT 2 FEUX POUR TRACTEURS FIAT-AGRIFULL
HEAD LAMPS FOR FIAT-AGRIFULL TRACTORS
VORDERLEUCHTE 2-LEUCHTEN FÜR FIAT-AGRIFULL
FAROL ANTERIOR CON 2 LUCES PARA TRACTORES FIAT-AGRIFULL



L = 155 mm
H = 155 mm
Ø gr. ottico = 130 mm
P = 50 mm

ARTICOLO	DESCRIZIONE	POSIZIONE	N° LUCI	OEM
35615	Faro anteriore Ø 130 mm - FIAT	Dx-Sx	2	5106275-5106276 5112077-5112162 5137933-4997268 499953
35158	Lampada 12 V - 45/50 W asimmetrica			14147595

APPLICAZIONI FIAT: 1180 - 1280 - 1380 - 1580 - 1880 - 580 - 680 - 780 - 880 - 880/5 - 980

Gli articoli qui descritti, prodotti da e/o per conto di CERMAG, sono da intendersi adattabili, quindi non originali, ai marchi indicati secondo REG. CE 1400/2002
All items described here, produced by and/or on behalf of CERMAG, are to be understood as adaptable, therefore not original, to the brands indicated according to REG. EC 1400/2002

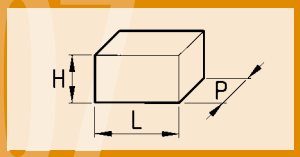

I fari sono forniti senza lampade
Phares sont sans lampes
Lamps are without bulbs
Leuchten sind ohne lampen
Faros sin bombilla

Materiale elettrico
ELECTRICAL PARTS

FANALE ANTERIORE A 2 LUCI PER TRATTORI FIAT SERIE 66 (dal 1982)
PHARE AVANT 2 FEUX POUR TRACTEURS FIAT SERIE 66
HEAD LAMPS FOR FIAT SERIE 66 TRACTORS
VORDERLEUCHTE 2-LEUCHTEN FÜR FIAT SERIE 66
FAROL ANTERIOR CON 2 LUCES PARA TRACTORES FIAT SERIE 66 (desde 1982)



L = 185 mm
H = 130 mm
P = 110 mm

ARTICOLO	DESCRIZIONE	OEM
35529	Dx / Sx	5122379 - 5122382 - 5122383 5120719 - 5120720 - 5138349
35158	Lampada 12 V - 45/50 W - asimmetrica anteriore	

APPLICAZIONI CASE/IH: AVJ55 - AVJ60 - AVJ70 - VJ60 - VJ70 - VJ80
FIAT: 55.66 - 60.66 - 65.66 - 70.66 - 80.66 - 100.90 - 110.90 - 115.90 - 130.90 - 140.90 - 160.90 - 180.90 - 55.90 - 60.90 - 65.90 - 70.90 - 80.90 - 85.90 - 90.90 - 60.93 - 65.93 - 72.93 - 82.93 - 88.93 - 60.94 - 1180 - 446 - 566 - 580 - 666 - 680 - 766 - 780 - 880 - 880/5 - 980

FANALE ANTERIORE CON CORNICE
PHARE AVANT
HEAD LAMPS
VORDERLEUCHTE
FAROL ANTERIOR



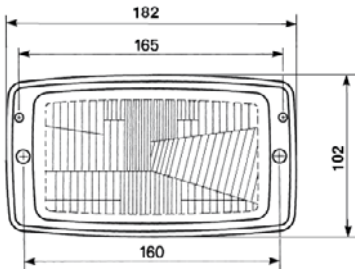

ARTICOLO	DESCRIZIONE
36113	Fanale anteriore 2 luci con cornice
36114	Fanale anteriore 3 luci con cornice
35555	Lampada H4 - 60/55W
35164	Lampada 12 V - 3 W

FANALE ANTERIORE ASIMMETRICO PER LANDINI - GOLDONI
FEU AVANT ENCASTRÉ POUR LANDINI - GOLDONI
ASYMMETRICAL FRONT LIGHT FOR LANDINI - GOLDONI
ASYMMETRISCHE VORDERLEUCHTE FÜR LANDINI - GOLDONI
FAROL ANTERIOR ASIMMÉTRICO PARA LANDINI - GOLDONI

COBO



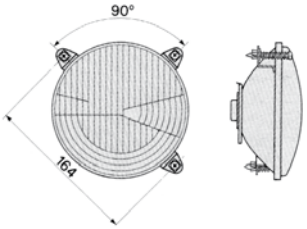

ARTICOLO	MARCA E MODELLO	N° LUCI	MANO	OEM
35047	LANDINI: 10000-13000 serie 60-70-80 GOLDONI: Transcar - Serie 1000 - 800 - 900RS/DT - 3000 - Compact - Universal Nuovo	2	Destro Sinistro	3305625M91 02050933 02050245
35158	Lampada 12 V - 45/50 W - asimetrica			

FANALE ANTERIORE ASIMMETRICO PER LANDINI
FEU AVANT ENCASTRÉ POUR LANDINI
ASYMMETRICAL FRONT LIGHT FOR LANDINI
ASYMMETRISCHE VORDERLEUCHTE FÜR LANDINI
FAROL ANTERIOR ASIMMÉTRICO PARA LANDINI

COBO



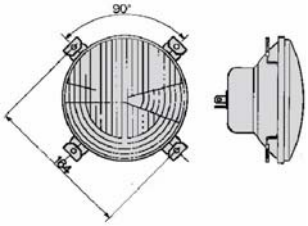

ARTICOLO	MARCA E MODELLO	N° LUCI	MANO	OEM
36918	Landini: Globalfarm - Landpower - Legend - Mythos - Powerfarm - Rex techno - Rex - Technofarm - Trekker new - Vigneti rex cab - Vision	2	Destro Sinistro	3654104M92
35555	Lampada H4 - 60/55W			

Gli articoli qui descritti, prodotti da e/o per conto di CERMAG, sono da intendersi adattabili, quindi non originali, ai marchi indicati secondo REG. CE 1400/2002
All items described here, produced by and/or on behalf of CERMAG, are to be understood as adaptable, therefore not original, to the brands indicated according to REG. EC 1400/2002

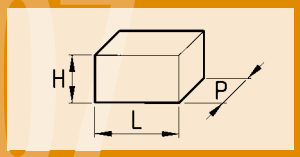

I fari sono forniti senza lampade
Phares sont sans lampes
Lamps are without bulbs
Leuchten sind ohne lampen
Faros sin bombilla

Materiale elettrico
ELECTRICAL PARTS

FANALE ANTERIORE ASIMMETRICO PER LAMBORGHINI
FEU AVANT ENCASTRÉ POUR LAMBORGHINI
ASYMMETRICAL FRONT LIGHT FOR LAMBORGHINI
ASYMMETRISCHE VORDERLEUCHTE FÜR LAMBORGHINI
FAROL ANTERIOR ASIMMÉTRICO PARA LAMBORGHINI

COBO



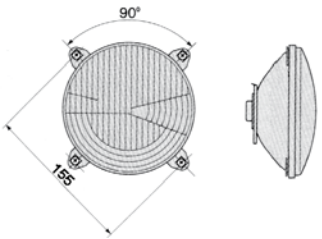

ARTICOLO	MARCA E MODELLO	N° LUCI	MANO	OEM
35616	Lamborghini: 603 - 653 ecc. 1056 - 1156 - 1256	2	Destro Sinistro	2.8029.310.0
35158	Lampada 12 V - 45/50 W - asimetrica			

FANALE ANTERIORE ASIMMETRICO PER MASSEY FERGUSON
FEU AVANT ENCASTRÉ POUR MASSEY FERGUSON
ASYMMETRICAL FRONT LIGHT FOR MASSEY FERGUSON
ASYMMETRISCHE VORDERLEUCHTE FÜR MASSEY FERGUSON
FAROL ANTERIOR ASIMMÉTRICO PARA MASSEY FERGUSON

new



ARTICOLO	MARCA E MODELLO	N° LUCI	MANO	OEM
37194	**LANDINI:** LARGE IMPORTATO 1 - SERIE 505 - SERIE 40 **MASSEY FERGUSON:** SERIE 1000 - SERIE 100 - SERIE 200 - SERIE 2600 - SERIE 2700 - SERIE 300 - SERIE 500 - SERIE 600	2	Destro	1672768M91
37195		2	Sinistro	1672769M1
35158	Lampada 12 V - 45/50 W - asimetrica			

FANALE ANTERIORE ASIMMETRICO PER SAME
FEU AVANT ENCASTRÉ POUR SAME
ASYMMETRICAL FRONT LIGHT FOR SAME
ASYMMETRISCHE VORDERLEUCHTE FÜR SAME
FAROL ANTERIOR ASIMMÉTRICO PARA SAME

COBO



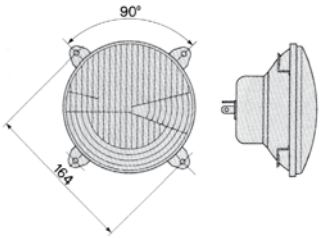

ARTICOLO	MARCA E MODELLO	N° LUCI	MANO	OEM
35617	Same nuovi modelli	2	Destro Sinistro	2.8029.820.0
35158	Lampada 12 V - 45/50 W - asimetrica			

Gli articoli qui descritti, prodotti da e/o per conto di CERMAG, sono da intendersi adattabili, quindi non originali, ai marchi indicati secondo REG. CE 1400/2002
All items described here, produced by and/or on behalf of CERMAG, are to be understood as adaptable, therefore not original, to the brands indicated according to REG. EC 1400/2002

07

FANALE ANTERIORE A 2 LUCI PER TRATTORI GOLDONI - ITMA - DEUTZ
PHARE AVANT 2 FEUX - GOLDONI - ITMA - DEUTZ
HEAD LAMPS 2 LIGHTS - GOLDONI - ITMA - DEUTZ
VORDERLEUCHTE 2-LEUCHTEN GOLDONI - ITMA - DEUTZ
FAROL ANTERIOR CON 2 LUCES GOLDONI - ITMA - DEUTZ

COBO



L = 165 mm
H = 105 mm
P = 110 mm

ARTICOLO	DESCRIZIONE	OEM
35531	Faro anteriore asimmetrico ad incasso per trattori GOLDONI - ITMA - DEUTZ	2050433 620374
35158	Lampada 12 V - 45/50 W asimmetrica	04411363 04435915

FANALE ANTERIORE ASIMMETRICO AD INCASSO CON PORTALAMPADA
GROUPE OPTIQUES ASYMETRIQUE A ENOASSMENT AVEC PORTE-LAMPE
ASIMMETRIC HEADLAMPS WITH LAMP HOLDER
ASYM. LICHTGRUPPE MIT LAMPE SOCKEL
FAROS ASIMÉTRICOS CON PORTALAMPARA

COBO



L = 160 mm
H = 100 mm
P = 90 mm

ARTICOLO	DESCRIZIONE
35332	Faro a 2 luci (CARRARO A. modello TIGRONE 55) 46706011
35331	Faro a 3 luci (CARRARO A. modello TIGRONE 55) 46706002
35158	Lampada 12 V - 45/50 W - Asimmetrica anteriore
35164	Lampada 12 V - 3 W - MICRO - Posizione anteriore

FARO ANTERIORE ASIMMETRICO AD INCASSO CON PORTALAMPADA (VITI CON MOLLA)
FEU AVANT 3 POSTES ENCASTRE
ASYMMETRICAL FRONT LIGHT 3 ENCASED LIGHTS
ASYMMETRISCHE VORDELEUCHTE MIT 3 EINGEBAUTEN LEUCHTEN
FAROL ANTERIOR ASIMÉTRICO CON 3 LUCES MONTAJE DE ENCAJE

COBO



APPLICAZIONI:
BERTOLINI
CARRARO A.
FERRARI
FIAT
GOLDONI
LAMBORGHINI
SAME
SEP
VALPADANA

L = 160 mm
H = 105 mm
P = 100 mm

ARTICOLO	DESCRIZIONE
35027	Faro a 2 luci (FIAT 5126153 - 5177846 - 47447023 / SAME 2.8029.900.0/10)
35028	Faro a 3 luci
35158	Lampada 12 V - 45/50 W - Asimmetrica anteriore
35164	Lampada 12 V - 3 W - MICRO - Posizione anteriore

FARO ANTERIORE ASIMMETRICO A 2 LUCI AD INCASSO (VITI CON MOLLA)
FEU AVANT 2 POSTES ENCASTRE
ASYMMETRICAL FRONT LIGHT 2 ENCASED LIGHTS
ASYMMETRISCHE VORDELEUCHTE MIT 2 EINGEBAUTEN LEUCHTEN
FAROL ANTERIOR ASIMÉTRICO CON 2 LUCES MONTAJE DE ENCAJE

COBO



APPLICAZIONI	OEM
CNH	5177846 5126153 9960664 47447023
RENAULT	7700692118 7701012131 770033853 6005010835
SAME	2.8029.900.0/15 2.8029.810.0

L = 160 mm
H = 105 mm
P = 100 mm

ARTICOLO	DESCRIZIONE
36616	Faro a 2 luci
35158	Lampada 12 V - 45/50 W - Asimmetrica anteriore
35164	Lampada 12 V - 3 W - MICRO - Posizione anteriore

Gli articoli qui descritti, prodotti da e/o per conto di CERMAG, sono da intendersi adattabili, quindi non originali, ai marchi indicati secondo REG. CE 1400/2002
All items described here, produced by and/or on behalf of CERMAG, are to be understood as adaptable, therefore not original, to the brands indicated according to REG. EC 1400/2002

FANALE ANTERIORE A 3 LUCI CON PORTALAMPADA
PHASE AVANT 3 FEUX
HEAD LAMPS 3 LIGHTS
VORDERLEUCHTE 3-LEUCHTEN
FAROL ANTERIOR CON 3 LUCES Y PORTALAMPARA



L = 130 mm
H = 85 mm
P = 65 mm

APPLICAZIONI:
PASQUALI
VALPADANA
FERRARI
MOTOAGRICOLE
VARIE

ARTICOLO	DESCRIZIONE
35425	Fanale anteriore a 3 luci con portalampada
35157	Lampada anteriore 12 V - 45/50 W
35164	Lampada 12 V - 3 W posizione

FANALE ANTERIORE A 2 LUCI H4
PHASE AVANT 2 FEUX H4
HEAD LAMPS H4
VORDERLEUCHTE MIT 2 LEUCHTE H4
FAROL ANTERIOR CON 2 LUCES H4



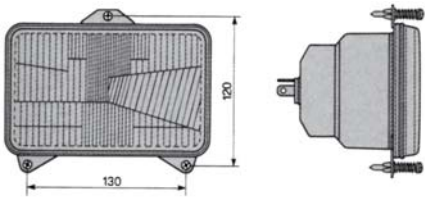

OEM:
0.007.5269.0/20
82014129

ARTICOLO	DESCRIZIONE	APPLICAZIONI
36946	Faro a 2 luci	VALMET/VALTRA: Serie 200/300/400/500/600/6000/700/800/8000/900 CLAAS/RENAULT: Serie 100-Ares500/600/700/800 - Atles - Termis SAME: Antares-Silver-Titan LAMBORGHINI: Formula-Premium-Racing CNH:
35555	Lampada H4 - 60/55W	

FANALE ANTERIORE A 2 E 3 LUCI
PHASE AVANT 2 ET 3 FEUX
HEAD LAMPS
VORDERLEUCHTE MIT 2-3 EINGEBAUTEN LEUCHTEN
FAROL ANTERIOR CON 2-3 LUCES MONTAJE DE ENCAJE



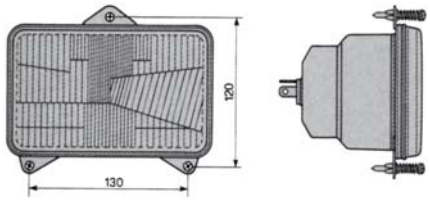

ARTICOLO	DESCRIZIONE	APPLICAZIONI
35532	Faro a 2 luci	FIAT LANDINI MASSEY F. SAME
35412	Faro a 3 luci	
35158	Lampada 12 V - 45/50 W asimmetrica	
35164	Lampada 12 V - 3 W posizione	

FANALE ANTERIORE A 2 LUCI
PHASE AVANT 2 FEUX
HEAD LAMPS
VORDERLEUCHTE MIT 2 EINGEBAUTEN LEUCHTEN
FAROL ANTERIOR CON 2 LUCES MONTAJE DE ENCAJE

COBO



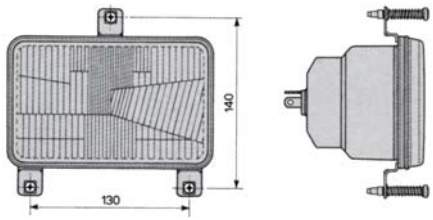

ARTICOLO	DESCRIZIONE	APPLICAZIONI
36052	Faro a 2 luci	LANDINI MASSEY F. OEM 3550746M91 3550748M91 3550746M92
35158	Lampada 12 V - 45/50 W asimmetrica	

07

FANALE ANTERIORE ALOGENO A 2 LUCI
PHASE AVANT 2 FEUX
HEAD LAMPS
VORDERLEUCHTE MIT 2 EINGEBAUTEN LEUCHTEN
FAROL ANTERIOR CON 2 LUCES MONTAJE DE ENCAJE

COBO



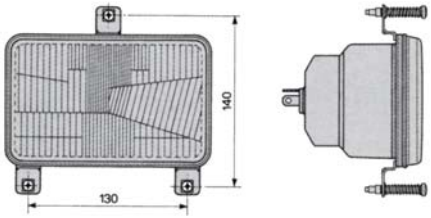

ARTICOLO	DESCRIZIONE	APPLICAZIONI
36494	Faro a 2 luci	SAME Modelli: LASER 150 - 6075 OEM 2.8039.150.0
35555	Lampada H4 - 60/55W	

FANALE ANTERIORE ASIMMETRICO A 2 LUCI PER SAME
FEU AVANT 2 POSTES ENCASTRÉ POUR SAME
ASYMMETRICAL FRONT LIGHT 2 ENCASED LIGHTS FOR SAME
ASYMMETRISCHE VORDERLEUCHTE MIT 2 EINGEBAUTEN LEUCHTEN FÜR SAME
FAROL ANTERIOR ASIMETRICO CON 2 LUCES PARA SAME

COBO



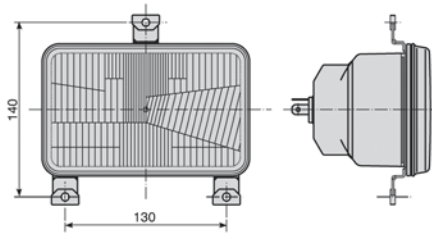

ARTICOLO	DESCRIZIONE	APPLICAZIONI
36493	Faro a 2 luci	SAME: ARGON 50/60/70/55RF/55CLASSIC/75F/70 CLASSIC - DORADO 55/60/85 - FRUTTETO II 55/100 - SILVER 80/110/115/130 - ROCK 55/70 - RUBIN 120/200 - GOLDEN 60V/85 LAMBORGHINI: GRANPRIX 674-70 OEM: 2.8029.760.0/30
35555	Lampada H4 - 60/55W	

FANALE ANTERIORE ASIMMETRICO A 2 LUCI PER SAME - LANDINI
FEU AVANT 2 POSTES ENCASTRÉ POUR SAME - LANDINI
ASYMMETRICAL FRONT LIGHT 2 ENCASED LIGHTS FOR SAME - LANDINI
ASYMMETRISCHE VORDERLEUCHTE MIT 2 EINGEBAUTEN LEUCHTEN FÜR SAME - LANDINI
FAROL ANTERIOR ASIMETRICO CON 2 LUCES PARA SAME - LANDINI

COBO



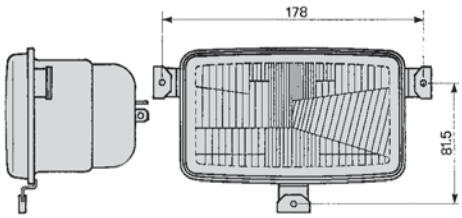

ARTICOLO	DESCRIZIONE	APPLICAZIONI
36492	Faro a 2 luci	SAME: IRON175-190-200 - EXPLORER 65/95 - KRYPTON 105 OEM SAME: 2.8039.120.0 OEM LANDINI: 3669067M91
35555	Lampada H4 - 60/55W	

FANALE ANTERIORE ASIMMETRICO A 2 LUCI PER CNH
FEU AVANT 2 POSTES ENCASTRÉ POUR CNH
ASYMMETRICAL FRONT LIGHT 2 ENCASED LIGHTS FOR CNH
ASYMMETRISCHE VORDERLEUCHTE MIT 2 EINGEBAUTEN LEUCHTEN FÜR CNH
FAROL ANTERIOR ASIMETRICO CON 2 LUCES PARA CNH

COBO



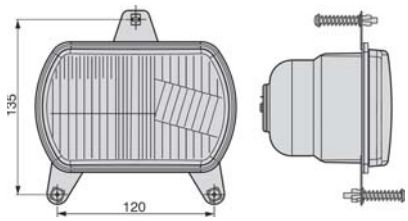

ARTICOLO	DESCRIZIONE	APPLICAZIONI	OEM
36995	Faro a 2 luci	CNH: Serie TN - TN D - TN S Serie TK 65F, 65V, 75F, 75M, 75V, 85K, 85M, 95M	47447024 47124057 5186961
35158	Lampada asimmetrica 12 V - 40/45 W - anteriore		

Gli articoli qui descritti, prodotti da e/o per conto di CERMAG, sono da intendersi adattabili, quindi non originali, ai marchi indicati secondo REG. CE 1400/2002
All items described here, produced by and/or on behalf of CERMAG, are to be understood as adaptable, therefore not original, to the brands indicated according to REG. EC 1400/2002

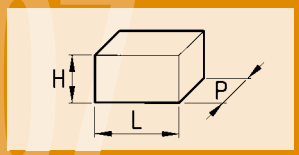

I fari sono forniti senza lampade
Phares sont sans lampes
Lamps are without bulbs
Leuchten sind ohne lampen
Faros sin bombilla

Materiale elettrico
ELECTRICAL PARTS

FANALE ANTERIORE ASIMMETRICO A 2 LUCI PER SAME - DEUTZ - FIAT
FEU AVANT 2 POSTES ENCASTRÉ POUR SAME - DEUTZ - FIAT
ASYMMETRICAL FRONT LIGHT 2 ENCASED LIGHTS FOR SAME - DEUTZ - FIAT
ASYMMETRISCHE VORDERLEUCHTE MIT 2 EINGEBAUTEN LEUCHTEN FÜR SAME - DEUTZ - FIAT
FAROL ANTERIOR ASIMETRICO CON 2 LUCES PARA SAME - DEUTZ - FIAT

COBO



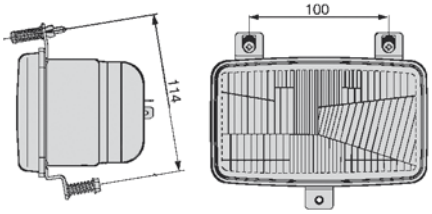

ARTICOLO	DESCRIZIONE	APPLICAZIONI
36558	Faro a 2 luci	SAME: IRON 100-110-120-130-165 DEUTZ: AGROTON K OEM: 2.8039.240.0
35555	Lampada H4 - 60/55W	

GRUPPI OTTICI AD INCASSO CON PORTALAMPADA
GROUPES OPTIQUES A ENOASSEMENT AVEC PORTE-LAMPE
HEADLAMPS WITH LAMP HOLDER
LICHTGRUPPE MIT LAMPE SOCKEL
FAROS CON PORTALAMPARA

COBO

SAME



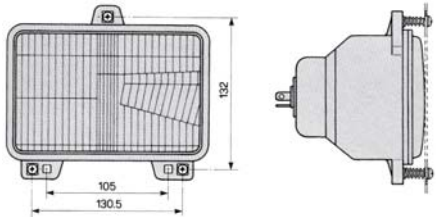

ARTICOLO	DESCRIZIONE	APPLICAZIONI
35877	Faro a 2 luci	ANTARES
35158	Lampada 12 V - 45/50 W asimmetrica	

GRUPPI OTTICI AD INCASSO CON PORTALAMPADA
GROUPES OPTIQUES A ENOASSEMENT AVEC PORTE-LAMPE
HEADLAMPS WITH LAMP HOLDER
LICHTGRUPPE MIT LAMPE SOCKEL
FAROS CON PORTALAMPARA

COBO

FIAT



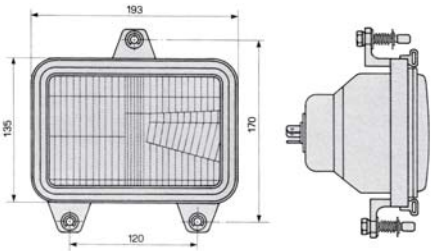

ARTICOLO	DESCRIZIONE	OEM	APPLICAZIONI
35878	Faro a 2 luci	5154453	WINNERS: 65-94DT - 65-94 - 72-94DT - 72-94 - 82-94DT - 82-94 - 88-94DT - 88-94 - F100DT F100-F110DT - F110 - F115DT - F115 - F120DT - F120 - F130DT - F130 - F140DT - F140
35158	Lampada 12 V - 45/50 W asimmetrica		

PROIETTORE ASIMMETRICO ALOGENO
PROJECTEUR HALOGÈNE ASYMÉTRIQUE
ASYMMETRICAL HALOGEN HEADLIGHT
ASYMMETRISCHER HALOGENSCHEINWERFER
PROYECTOR ASIMÉTRICO HALÓGENO



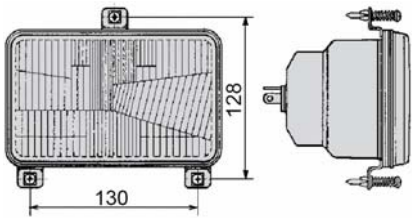

OEM:
86500543

ARTICOLO	DESCRIZIONE	APPLICAZIONI
37037	Proiettore asimmetrico alogeno	NEW HOLLAND: 8670 - 8770 - 8870 - 8970 - 8670a - 8770a - 8870a - 8970a - G170 - G190 - G210 - G240 - TM115/120/125/130/135/140 /150/155/165/175/190 - TV140 FIAT: M100/115/135/160 FORD: 5640-6640-7740-7840-8240-8340 STEYR: 9105-9115-9125-9145-CVT120/130/150/170 BRAUD Vendemmiatrice

Gli articoli qui descritti, prodotti da e/o per conto di CERMAG, sono da intendersi adattabili, quindi non originali, ai marchi indicati secondo REG. CE 1400/2002
All items described here, produced by and/or on behalf of CERMAG, are to be understood as adaptable, therefore not original, to the brands indicated according to REG. EC 1400/2002

FANALE ANTERIORE ASIMMETRICO A 2 LUCI MONTAGGIO AD INCASSO PER GOLDONI
FEU AVANT 2 POSTES ENCASTRÉ
ASYMMETRICAL FRONT LIGHT 2 ENCASED LIGHTS
ASYMMETRISCHE VORDERLEUCHTE MIT 2 EINGEBAUTEN LEUCHTEN
FAROL ANTERIOR ASIMETRICO CON 2 LUCES MONTAJE DE ENCAJE

COBO



H = 94 mm
L = 155 mm
INTERASSE FORI = 165 mm

ARTICOLO	DESCRIZIONE	OEM	NUMERO ATTACCHI
35879	Faro 12 V completo	02050584 - 02050715	2
35158	Lampada 12 V - 45/50 W asimmetrica		

FANALE ANTERIORE A 2 LUCI PER SDF
PHARE AVANT 2 FEUX POUR SDF
HEAD LAMPS FOR SDF
VORDERLEUCHTE 2-LEUCHTEN FÜR SDF
FAROL ANTERIOR CON 2 LUCES PARA SDF

COBO



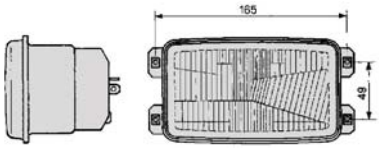

ARTICOLO	DESCRIZIONE	OEM	APPLICAZIONI
36620	Faro a 2 luci	58173747 2.8029.740.0/21 1742-650-240-1B	BCS SDF ISEKI
35555	Lampada H4 - 60/55W		

FANALE ANTERIORE A 2 LUCI PER TRATTORI FIAT
PHARE AVANT 2 FEUX POUR TRACTEURS FIAT
HEAD LAMPS FOR FIAT TRACTORS
VORDERLEUCHTE 2-LEUCHTEN FÜR FIAT
FAROL ANTERIOR CON 2 LUCES PARA TRACTORES FIAT

COBO



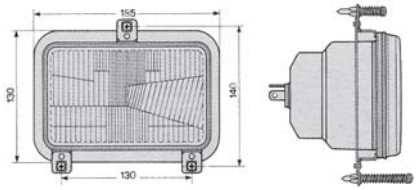

ARTICOLO	DESCRIZIONE	OEM	APPLICAZIONI
35991	Faro a 2 luci	5165824	FIAT: L60-L65-L75-L85-L95-TL70 TL80-TL90T-TL100 FORD: 4635-4835-5635-6635-7635
35555	Lampada H4 - 60/55W		

Gli articoli qui descritti, prodotti da e/o per conto di CERMAG, sono da intendersi adattabili, quindi non originali, ai marchi indicati secondo REG. CE 1400/2002
All items described here, produced by and/or on behalf of CERMAG, are to be understood as adaptable, therefore not original, to the brands indicated according to REG. EC 1400/2002

GRUPPI OTTICI AD INCASSO CON PORTALAMPADA PER CNH

GROUPES OPTIQUES A ENOASSEMENT AVEC PORTE-LAMPE - CNH
HEADLAMPS WITH LAMP HOLDER - CNH
LICHTGRUPPE MIT LAMPE SOCKEL - CNH
FAROS CON PORTALAMPARA - CNH


36653


36652

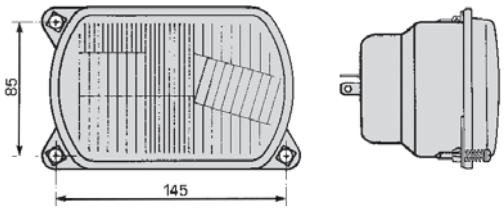

ARTICOLO	DESCRIZIONE	APPLICAZIONI	OEM
36652	Faro DX	CNH TD: 5010-5020-5030-5040-5050 TDD: TD55D-TD60D-TD65D-TD70D-TD75D-TD80D-TD90D-TD95D	5089987
36653	Faro SX		5089988

GRUPPI OTTICI PER SDF, ZETOR E GOLDONI

GROUPES OPTIQUES - SDF, ZETOR ET GOLDONI
HEADLAMPS - SDF, ZETOR AND GOLDONI
LICHTGRUPPE - SDF, ZETOR UND GOLDONI
FAROS - SDF, ZETOR Y GOLDONI


36751


36752

RICAMBI

ARTICOLO	IMMAGINE
36574 Lampadina HB3	

ACCESSORI

ARTICOLO	IMMAGINE
new **37048** Connettore	

ARTICOLO	DESCRIZIONE	APPLICAZIONI	OEM
36751	ANABBAGLIANTE	DEUTZ FAHR: 5600 - 6000 - 6040 - Agrotron - C 6000/7000/9000 - Serie 4/5/6/7 LAMBORGHINI: Crono - Nitro - R6 - Spark - Spire F/S/V - Strike TB SAME: Argon - Dorado - Explorer - Frutteto - Kripton - Silver - Tiger - Virtus GOLDONI (solo abbagliante 36752): Transcar 40 - 60 - 70	SDF: 2.8039.004.0 ZETOR: MN96.350.901
36752	ABBAGLIANTE		SDF: 2.8039.005.0 GOLDONI: 02050939

FANALE ANTERIORE ASIMMETRICO A 2 LUCI PER JOHN DEERE

FEU AVANT 2 POSTES ENCASTRÉ POUR JOHN DEERE
ASYMMETRICAL FRONT LIGHT 2 ENCASED LIGHTS FOR JOHN DEERE
ASYMMETRISCHE VORDERLEUCHTE MIT 2 EINGEBAUTEN LEUCHTEN FÜR JOHN DEERE
FAROL ANTERIOR ASIMETRICO CON 2 LUCES PARA JOHN DEERE

new



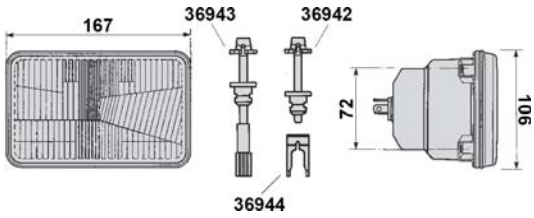

ARTICOLO	DESCRIZIONE	APPLICAZIONI	OEM
36941	Faro a 2 luci	5320 N, 5400, 5400 N, 5400 N, 5500, 5500 N, 5570 N, 6010, 6100, 6200, 6300, 6400, 6600, 6800, 6900, 7200, 7400, 7600, 7700, 7800, 6205, 6505, 6200L, 6300L, 6400L, 6500L, 5210, 5310, 5410, 5510, 5220, 5320, 5420, 5520, 7610, 7710, 7810, SE 6010, 6110, SE 6110, 6210, SE 6210, 6310, SE 6310, 6410, SE 6410, 6510, SE 6510, 6610, SE 6610, 6810, 6910, 6910 S	AL75338 - AL75337 - RE56964
35555	Lampada H4 - 60/55W		57M7166
36942	Vite di regolazione corta		AL78502
36943	Vite di regolazione lunga		AL78501
36944	Fermaglio		AL78984

Gli articoli qui descritti, prodotti da e/o per conto di CERMAG, sono da intendersi adattabili, quindi non originali, ai marchi indicati secondo REG. CE 1400/2002
All items described here, produced by and/or on behalf of CERMAG, are to be understood as adaptable, therefore not original, to the brands indicated according to REG. EC 1400/2002

07

GRUPPI PROIETTORI PER CNH
PHARES POUR CNH - LAMP FOR CNH - SCHEINWERFERGRUPPEN FÜR CNH - GRUPOS DE ILUMINACIÓN PARA CNH



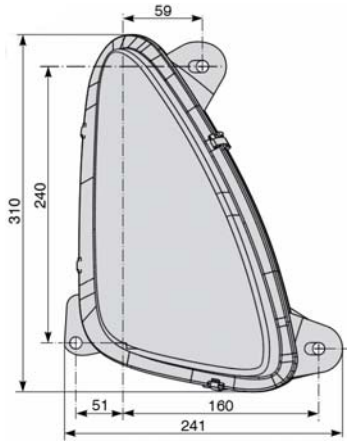

LAMPADE DI RICAMBIO

ARTICOLO	IMMAGINE
35886 (H7)	
35160 (H3)	

ARTICOLO	DESCRIZIONE	OMOLOGAZIONE	APPLICAZIONI	OEM
36567	Gruppo proiettore destro	UNECE reg. 112 **class B**	T3.xxF - T4.xxF - T4.xxLP - T4.xxNV - T4000F - T4000N - T4000V - TD3. - TD4000F - TDF - TK	87635495
36568	Gruppo proiettore sinistro			87635504



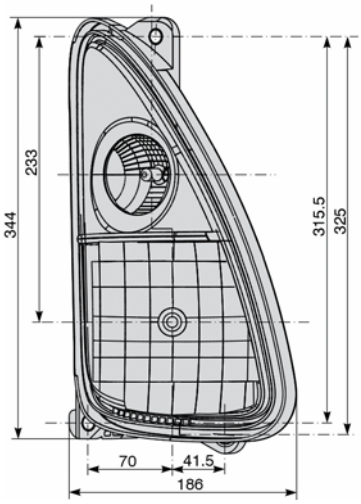

LAMPADE DI RICAMBIO

ARTICOLO	IMMAGINE
36573 (HB5)	
36087 GE886H3)	

ARTICOLO	DESCRIZIONE	OMOLOGAZIONE	APPLICAZIONI	OEM
36571	Gruppo proiettore destro	ASAE 279.14	TC 35/40/45 DA	87300249
36572	Gruppo proiettore sinistro			87300250



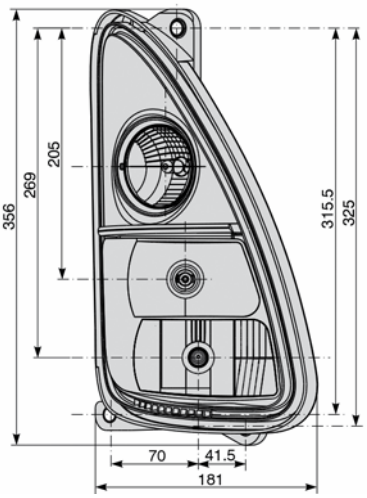

LAMPADE DI RICAMBIO

ARTICOLO	IMMAGINE
35886 (H7)	
35160 (H3)	
36087 GE886H3)	

ARTICOLO	DESCRIZIONE	OMOLOGAZIONE	APPLICAZIONI	OEM
36565	Gruppo proiettore destro	UNECE reg. 112 **class B**	TNA - TNDA - TNSA - TT	47126150
36566	Gruppo proiettore sinistro			47126151

Gli articoli qui descritti, prodotti da e/o per conto di CERMAG, sono da intendersi adattabili, quindi non originali, ai marchi indicati secondo REG. CE 1400/2002
All items described here, produced by and/or on behalf of CERMAG, are to be understood as adaptable, therefore not original, to the brands indicated according to REG. EC 1400/2002

segue GRUPPI PROIETTORI PER CNH

PHARES POUR CNH - LAMP FOR CNH - SCHEINWERFERGRUPPEN FÜR CNH - GRUPOS DE ILUMINACIÓN PARA CNH



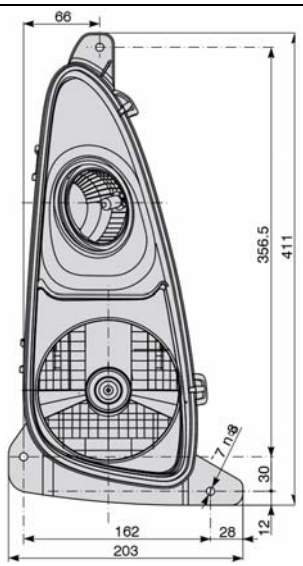

LAMPADE DI RICAMBIO

ARTICOLO	IMMAGINE
35555 (H4)	
36087 GE886H3)	

ARTICOLO	DESCRIZIONE	OMOLOGAZIONE	APPLICAZIONI	OEM
36561	Gruppo proiettore destro	UNECE reg. 112 **class B**	QRG - T5000 - T6000 - T7500 - TLA - TSA - TVT	82029729 87301992
36562	Gruppo proiettore sinistro			82029730 87301993
36569	Gruppo proiettore destro	UNECE reg. 112 **class A**		84156844
36570	Gruppo proiettore sinistro			84156845



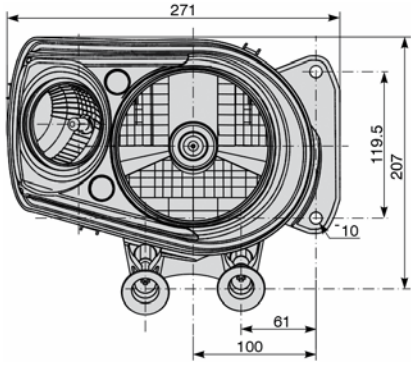

LAMPADE DI RICAMBIO

ARTICOLO	IMMAGINE
35555 (H4)	
36087 (GE886H3)	

ARTICOLO	DESCRIZIONE	OMOLOGAZIONE	APPLICAZIONI	OEM
36563	Gruppo proiettore destro	UNECE reg. 112 **class B**	STEYR CVT	47056003
36564	Gruppo proiettore sinistro			47056056



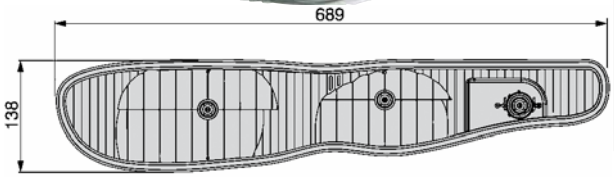

RICAMBI

ARTICOLO	IMMAGINE
36574 (HB3)	
36575 (HD1) (OEM 84607408)	
36578 (Accenditore per lampade HD1) (OEM 82039484)	

ARTICOLO	DESCRIZIONE	APPLICAZIONI	OEM
36559	Gruppo proiettore destro	CR SERIES TIER 2/3/4 - CX COMBINES	84443576
36560	Gruppo proiettore sinistro		84443575

Gli articoli qui descritti, prodotti da e/o per conto di CERMAG, sono da intendersi adattabili, quindi non originali, ai marchi indicati secondo REG. CE 1400/2002
All items described here, produced by and/or on behalf of CERMAG, are to be understood as adaptable, therefore not original, to the brands indicated according to REG. EC 1400/2002

PROIETTORI
PHARE DE TRAVAIL - WORKING LIGHTS - ARBEITSSCHEINWERFER - FAROLES DE TRABAJO

PROIETTORE PRINCIPALE H4
PROJECTEUR PRINCIPAL H4
MAIN FITTING H4
HAUPTSCHEINWERFER H4
FAROL PRINCIPAL H4



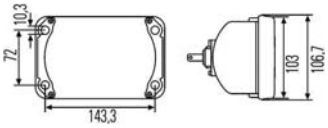

ARTICOLO	APPLICAZIONI	OEM
36278	JOHN DEERE 5320 N, 5400, 5400 N, 5400 N, 5500, 5500 N, 5570 N, 6010, 6100, 6200, 6300, 6400, 6600, 6800, 6900, 7200, 7400, 7600, 7700, 7800, 6205, 6505, 6200L, 6300L, 6400L, 6500L, 5210, 5310, 5410, 5510, 5220, 5320, 5420, 5520, 7610, 7710, 7810, SE 6010, 6110, SE 6110, 6210, SE 6210, 6310, SE 6310, 6410, SE 6410, 6510, SE 6510, 6610, SE 6610, 6810, 6910, 6910 S	AL 75338 RE56964 1AB 006 977-021

GRUPPO OTTICO, CON LAMPADINA
ENSEMBLE OPTIQUE, AVEC AMPOULE
LIGHT UNIT, WITH LAMP
OPTISCHE GRUPPE MIT GLÜHLAMPE
GRUPO OPTICO, CON LAMPARA



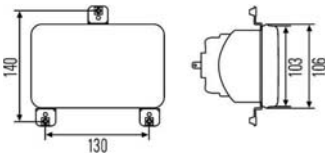

ARTICOLO	APPLICAZIONI	OEM
36279	LANDINI MASSEY FERGUSON MF 3000-3050-3060-3070-3080-3090	1693944M92 1693943M93 1AB 003 177-611

GRUPPO OTTICO H4
ENSEMBLE OPTIQUE H4
LIGHT UNIT H4
OPTISCHE GRUPPE H4
GRUPO OPTICO H4



CODICE HELLA
1AB 003 177-001

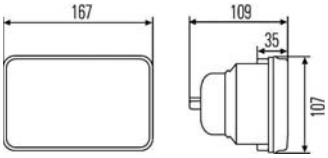

ARTICOLO	APPLICAZIONI	OEM
36280	CASE 433-533-633-733-833-644-743XL-744-745XL-844XL-856XL-955-956XL-1055-1056XL-1255XL-1455	1333291C1 K300280
	FENDT F231GT-F345GT/GTA-F360GHA/GT/GTA-F365GTA-F380GHA/GT/GTA Favorit 626 LSA Turbo-610LSA-611LSA-612LSA-614LSA-615LSA Farmer 303LS-304LS/LSA-305LS/LSA-306LS/LSA-307LS/LSA-308LS/LSA-309LS/LSA-310LSA-311LSA-312LSA	X 830 160 039 000

Gli articoli qui descritti, prodotti da e/o per conto di CERMAG, sono da intendersi adattabili, quindi non originali, ai marchi indicati secondo REG. CE 1400/2002
All items described here, produced by and/or on behalf of CERMAG, are to be understood as adaptable, therefore not original, to the brands indicated according to REG. EC 1400/2002

segue PROIETTORI
PHARE DE TRAVAIL - WORKING LIGHTS - ARBEITSSCHEINWERFER - FAROLES DE TRABAJO

PROIETTORE PRINCIPALE
PROJECTEUR PRINCIPAL
MAIN FITTING
HAUPTSCHEINWERFER
FAROL PRINCIPAL



CODICE HELLA
1AA 004 109-001

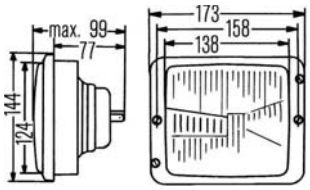

ARTICOLO	APPLICAZIONI	OEM
36282	CASE 433-533-633-644-733-743XL-744-745XL-833-844XL-856XL-955-956XL-1055-1056XL-1255XL-1455XL	3404170R94 3140022R91
	DEUTZ-FAHR	043 64846
	FENDT Favorit 626LSA Turbo-610LSA-611LSA-612LSA-614LSA-615LSA F231GT-F345GT/GTA-F360GHA/GT/GTA-F365GTA-F380GHA/GT/GTA-F390GT-F395GT Farmer 200V-203P/PII/V/VII-204P/V-205P Farmer 102S-103S-104S-105S-200S-201S-303LS-304LS/LSA-305LS/LSA-306LS/LSA-307LS/LSA-308LS/LSA-309LS/LSA-310LSA-311LSA-312LSA	X 830.160.040
	JOHN DEERE MD1133-1144-1155-1157-1158-1166/H/H4	-

PROIETTORE PRINCIPALE H4
PROJECTEUR PRINCIPAL H4
MAIN FITTING H4
HAUPTSCHEINWERFER H4
FAROL PRINCIPAL H4



CODICE HELLA
1AA 004 109-021

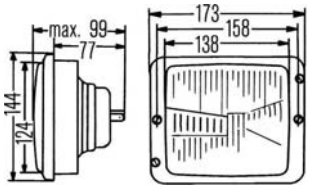

ARTICOLO	APPLICAZIONI	OEM
36283	FENDT Favorit 626LSA Turbo-610LSA-611LSA-612LSA-614LSA-615LSA F231GT-F345GT/GTA-F360GHA/GT/GTA-F365GTA-F380GHA/GT/GTA-F390GT-F395GT 816LSE-818LSE-822LSE-824LSE 509C-510LSE-511C-512LSE-514LSE-515C 926 Vario Farmer 200V-203P/PII/V/VII-204P/V-205P Farmer 102S-103S-104S-105S-200S-201S-303LS-304LS/LSA-305LS/LSA-306LS/LSA-307LS/LSA-308LS/LSA-309LS/LSA-310LSA-311LSA-312LSA	G 385 901 020 010 X 830 160 010

PROIETTORE PRINCIPALE H4
PROJECTEUR PRINCIPAL H4
MAIN FITTING H4
HAUPTSCHEINWERFER H4
FAROL PRINCIPAL H4



CODICE HELLA
1AB 006 213-001

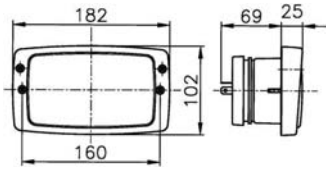

ARTICOLO	APPLICAZIONI	OEM
36284	CLASS Unitrac	-
	DEUTZ-FAHR	160 37015
	FENDT F231GT-F345GT-F360GT/GTH-F365GTH-F380GTH-F390GTH-F395GTH Favorit 926 Vario-509C-510LSE-511C-512LSE-514LSE-515C-816LSE-818LSE-822LSE-824LSE Farmer 303LS-304LS/LSA-305LS/LSA-306LS/LSA-307LS/LSA-308LS/LSA-309LS/LSA-310LSA-311LSA-312LSA 240S-250K/S/SA/V-260P/S/SA/V-270P/V-275S/V-280P Xylon 520-522-524	3713137M1 G 246 900 020 010 G 246 900 020 040

PROIETTORE PRINCIPALE H4
PROJECTEUR PRINCIPAL H4
MAIN FITTING H4
HAUPTSCHEINWERFER H4
FAROL PRINCIPAL H4



CODICE HELLA
1AB 007 145-001

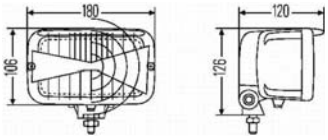

ARTICOLO	APPLICAZIONI	OEM
36285	CASE Mietitrebbia Mammut 8790	-
	DEUTZ-FAHR	160 29758
	JOHN DEERE Serie M6000 6100-6200-6300-6400-6800 Serie 7000 7600-7700-7800	AZ50258 AL77589

Gli articoli qui descritti, prodotti da e/o per conto di CERMAG, sono da intendersi adattabili, quindi non originali, ai marchi indicati secondo REG. CE 1400/2002
All items described here, produced by and/or on behalf of CERMAG, are to be understood as adaptable, therefore not original, to the brands indicated according to REG. EC 1400/2002

segue PROIETTORI
PHARE DE TRAVAIL - WORKING LIGHTS - ARBEITSSCHEINWERFER - FAROLES DE TRABAJO

PROIETTORE PRINCIPALE H7/H3, CON INDICATORE DI DIREZIONE, CON LAMPADINE
PROJECTEUR PRINCIPAL H7/H3, AVEC INDICATEUR DE DIRECTION, AVEC AMPOULES
MAIN FITTING H7/H3, WITH SIDE LAMP, WITH BULBS
HAUPTSCHEINWERFER H7/H3, MIT BLINKER, MIT GLÜHLAMPEN
FAROL PRINCIPAL H7/H3, CON INDICADOR DE DIRECCION Y LAMPARAS



CODICE HELLA
1SA 996 120-05
1SA 996 120-06

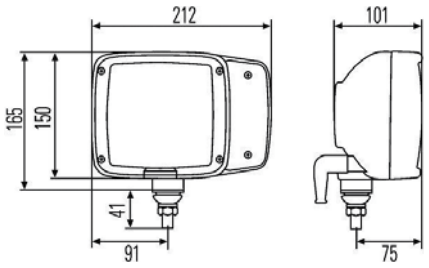

ARTICOLO	LATO	APPLICAZIONI	OEM
36286	SX	JOHN DEERE 3200-3400 Caricatrice Telescopica	-
36287	DX		

RICAMBI

ARTICOLO	DESCRIZIONE
36288	Gruppo ottico
36289	Rodovetro per indicatore di direzione (ant.)
35843	Connettore
35886	Lampada 12V 55W mod.H7 alogena (10PZ)
35160	Lampada 12V 55W mod.H3 iodio (10PZ)
35162	Lampada 12V 21W sferica media (10PZ)
35164	Lampada 12V 3W sferica micro (10PZ)

PROIETTORE PRINCIPALE H7/H3, CON INDICATORE DI DIREZIONE, CON LAMPADINE
PROJECTEUR PRINCIPAL H7/H3, AVEC INDICATEUR DE DIRECTION, AVEC AMPOULES
MAIN FITTING H7/H3, WITH SIDE LAMP, WITH BULBS
HAUPTSCHEINWERFER H7/H3, MIT BLINKER, MIT GLÜHLAMPEN
FAROL PRINCIPAL H7/H3, CON INDICADOR DE DIRECCION Y LAMPARAS

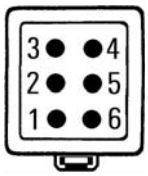



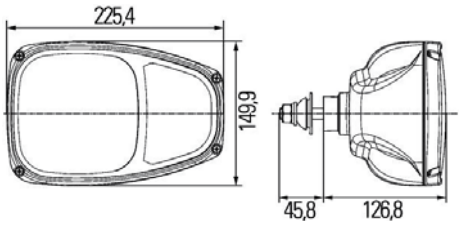

ARTICOLO	LATO	APPLICAZIONI	OEM
36898	SX	-	1EE 996 174-211 1EE 996 174-221
36899	DX		

RICAMBI

ARTICOLO	DESCRIZIONE
35843	Connettore
35886	Lampada 12V 55W mod.H7 alogena (10PZ)
35160	Lampada 12V 55W mod.H3 iodio (10PZ)
36661	Lampada 12V 21W sferica GIALLA
35164	Lampada 12V 3W sferica micro (10PZ)

Gli articoli qui descritti, prodotti da e/o per conto di CERMAG, sono da intendersi adattabili, quindi non originali, ai marchi indicati secondo REG. CE 1400/2002
All items described here, produced by and/or on behalf of CERMAG, are to be understood as adaptable, therefore not original, to the brands indicated according to REG. EC 1400/2002

FANALI ANTERIORI A LED

PHARES À LED - LED HEADLIGHTS - LED-SCHEINWERFER - FAROS LED

new



LED

Omologato per la circolazione su strada con guida a destra in senso di marcia (RHT)
- Abbaglianti e anabbaglianti = 40 Watt Anabbaglianti = 22 Watt Luce di posizione = 1,5 Watt Volt: DC 10-30V
- Dimensioni: 133 x 133 x 83,5 mm
- Lumen effettivi
  - Abbaglianti e anabbaglianti: 4000 lm / 2400 lm
  - Fascio basso: 2400 lm / 1500 lm
- EMC: CISPR 25 Classe 3 Impermeabile: IP69K
- Alloggiamento: Alluminio pressofuso (nero)
- Temperatura colore: 6000K
- Temperatura di funzionamento: -40°C - +80°C
- Soddisfa le seguenti approvazioni ECE-R149 (ECE-R112), ECE-R148 (ECE-R7) e ECE-R10, CE, UKCA, REACH
- Fornito con connettore H4 Plug & Play
- Faro LED da 133 mm
- Anabbaglianti, abbaglianti, luci di posizione
- 6000K, DC10-30V, EMC
- **FORNITO IN KIT PER 2 INSTALLAZIONI: ASTA E FISSAGGIO A VITE**

ARTICOLO	LATO	APPLICAZIONI	OEM
37218	SX DX	CASE - FENDT - FIAT - FORD - JOHN DEERE- LAMBORGHINI - LANDINI - MASSEY FERGUSON - SAME - ZETOR	5137933, 5137934, 5106275, 5110126, 5137935, 5137936, 5112077, 5112162, 5110128, 5117456, 79033565, 70717023, 9929838, 44901262, 44906054, 4997368, AL56091, AL56093, DE12298, AL63915, AL63916, AL65754, AL65755, DE13524, DE13653, DE13523, DE13652, CE14808, CE14809, 83952111, 83929219, E0NN13049AC19G, E4NH13K005EA, E6NN13N169AA, E0NN13006AA, E4NN13006AA, E4NN13K005AA, E4NN13K005FA, 3948375, S.65858, 957E13002B, 957E13003, 83959697, 83959698, 1621205M1, 1621206M1, 1662375M91, 1662377M91, 1662378M91, 1672768M91, 1672770M91, 1672771M91, 1860175M1, 1874193M2, 1890154M1, 3600101M91, 3600102M91, 963434M91, 963435M91, 963437M1, 963436M1, 70715011, 70715012, 1874192M92, 1860176M1, 1890155M1, 1662374M91, 1672769M91, 3057539R91, 89352903,, 89352904, 89352904H, 89352932, X830160065000, X830160066000, AL204951, AL201213, AL12064, K901838, K921083, K962770, 707891R91, 707890R91, 715014R91, 715015R91, 557202M91, 060227, 551569M91, 557201M91, 060226, K901837, K921082, 81718402, 5118924, 5118926, 5118923, 5118925, 4178212, 4178214, 4178218, 4178219, 5011847, 5011849, 5118927, 5102816, 4324585, 4187070, 4324587, 715014R91, 2.8029.440.0, 2.8029.250.0, 2.8029.250.0/10, 2.8029.800.0

new



LED

Omologato per la circolazione su strada con guida a destra in senso di marcia (RHT)
- Abbaglianti e anabbaglianti = 45 Watt - Luce anabbagliante = 23 Watt - Luce di posizione = 2,5 Watt
- Volts: DC 10-30V
- Dimensioni: 168 x 107 x 82 mm
- Lumen effettivi
  - Abbaglianti e anabbaglianti: 5850 lm / 3800 lm
  - Fascio basso: 3000 lm / 1650 lm
- EMC: CISPR 25 Classe 3 Impermeabile: IP69K
- Alloggiamento: Alluminio pressofuso (nero)
- Temperatura colore: 6000K
- Temperatura di funzionamento: -40° - +80°
- Soddisfa le seguenti approvazioni ECE-R149 (ECE-R112), ECE-R148 (ECE-R7) e ECE-R10, CE, UKCA, REACH, DOT
- Fornito con connettore H4 Plug & Play
- Completo di 3 staffe
- **Quando la funzione di riscaldamento dell'obiettivo è attivata, il sistema riscalda l'obiettivo in base alla sua temperatura**

ARTICOLO	LATO	APPLICAZIONI	OEM
37219	SX DX	CASE - CLAAS/RENAULT - DEUTZ FAHR- FIAT - FORD - HURLIMANN - JOHN DEERE - LAMBORGHINI - LANDINI - MANITOU - MASSEY FERGUSON - Mc CORMICK - NEW HOLLAND - SAME - VALMET - VALTRA	AL152328, AL152329, AL152330, AL203171, AL204957, AL75338, RE56964, RE269110, 1333291C1, 85651C91, X830160039000, 04411363, 04435915, 3809346M91, 3824712M91, 1693944M93, 81869813, 82014423, 82014129, 82014422, 83952123, 83999520, 5165824, F0NN13005AB, 134672040, 134672050, 30260801, 31547310, 0.007.5269.0/20, 0.007.5269.0/10, 0.007.5269.0, 3550746M92, 3550746M91, 3809346M91, 3824712M91, 1693944M93, 81475

new

LED



Omologato per la circolazione su strada con guida a destra in senso di marcia (RHT).
- Abbaglianti e anabbaglianti= 45 Watt.
- Anabbagliante= 23 Watt.
- Luce di posizione= 5 Watt.
- Volts: DC 10-30V.
- Dimensioni: 205 x 165 x 84.5 mm.
- Lumen effettivi:
  - Abbaglianti e anabbaglianti: 5850 lm / 3800 lm.
  - Fascio basso: 3000 lm / 1650 lm.
- EMC: CISPR 25 Classe 3.
- Impermeabile: IP69K.
- Alloggiamento: Alluminio pressofuso (nero).
- Temperatura colore: 6000K / Ambra.
- Temperatura di funzionamento: -40° - +80°.
- Soddisfa le seguenti approvazioni: ECE-R149 (ECE-R112), ECE-R148 (ECE-R7) e ECE-R10, CE, UKCA, REACH, DOT.
- Fornito con connettore H4 Plug & Play.

ARTICOLO	LATO	APPLICAZIONI	OEM
37220	SX DX	CASE FIAT	5138349, 5120073, 5122379, 5138350, 1930496, 4998493, 5120074, 5122380, 5122382, 5141170, 79060364, 9959888

Gli articoli qui descritti, prodotti da e/o per conto di CERMAG, sono da intendersi adattabili, quindi non originali, ai marchi indicati secondo REG. CE 1400/2002
All items described here, produced by and/or on behalf of CERMAG, are to be understood as adaptable, therefore not original, to the brands indicated according to REG. EC 1400/2002

segue FANALI ANTERIORI A LED
PHARES À LED - LED HEADLIGHTS - LED-SCHEINWERFER - FAROS LED

new



LED

Omologato per la circolazione su strada con guida a destra in senso di marcia (RHT).
- **CON LENTE RISCALDATA**
- Abbaglianti e anabbaglianti = 45 Watt.
- Anabbagliante= 23 Watt.
- Luce di posizione= 5 Watt.
- Indicatore di direzione dinamico= 5 Watt.
- Volts: 12-24V / 10-30V.
- Dimensioni: 205 x 165 x 84,5 mm / 200 x 142 x 96 mm.
- Lumen effettivi:
  - Abbaglianti e anabbaglianti: 5850 lm / 3800 lm.
  - Fascio basso: 3000 lm / 1650 lm.
- EMC: CISPR 25 Classe 3.
- Impermeabile: IP69K.
- Alloggiamento: Alluminio pressofuso (nero).
- Temperatura colore: 6000K / Ambra.
- Temperatura di funzionamento: -40° - +80°.
- Soddisfa le seguenti approvazioni: ECE-R149 (ECE-R112), ECE-R148 (ECE-R7) e ECE-R10, CE, UKCA, REACH, DOT.
- Con attacco a cerniera, trasformato in faro combinato
- con funzione di riscaldamento della lente, è adatto per gli spazzaneve
- con indicatore sequenziale

ARTICOLO	LATO	APPLICAZIONI	OEM
37221	SX DX	PER USO UNIVERSALE, TRATTORE , MOVIMENTO TERRA	-

new



LED

Omologato per la circolazione su strada con guida a destra in senso di marcia (RHT).
- **CON LENTE RISCALDATA**
- Abbaglianti e anabbaglianti = 40 Watt
- Anabbagliante = 22 Watt
- Luce di posizione = 1 Watt
- Volts: DC 10-30V
- Dimensioni: 155 x 92 x 82 mm
- Lumen effettivi
  - Abbaglianti e anabbaglianti: 4000 lm / 2400 lm
  - Fascio basso: 2400 lm / 1500 lm
- EMC: CISPR 25 Classe 3
- Impermeabile: IP69K
- Alloggiamento: Alluminio pressofuso (nero)
- Temperatura colore: 6000K
- Temperatura di funzionamento: -40° - +80°
- Soddisfa le seguenti approvazioni ECE-R149 (ECE-R112), ECE-R148 (ECE-R7) e ECE-R10, CE, UKCA, REACH, DOT
- Fornito con staffa per attacco SDF e VALTRA
- Fornito con connettore H4 Plug & Play

ARTICOLO	LATO	APPLICAZIONI	OEM
37222	SX DX	DEUTZ FAHR Cingoli - HURLIMANN - LAMBORGHINI - SAME - VALMET VALTRA	V34203600, 2.8039.240.0, 2.8039.250.0

new



LED

Omologato per la circolazione su strada con guida a destra in senso di marcia (RHT).
- **CON LENTE RISCALDATA**
- Abbaglianti e anabbaglianti = 40 Watt Anabbaglianti = 22 Watt Luce di posizione = 1 Watt Volt: DC 10-30V
- Dimensioni: 155 x 92 x 82 mm
- Lumen effettivi
  - Abbaglianti e anabbaglianti: 4000 lm / 2400 lm
  - Anabbaglianti: 2400 lm / 1500 lm

EMC: CISPR 25 Classe 3 Impermeabile: IP69K Alloggiamento: Alluminio pressofuso (nero) Temperatura colore: 6000 K Temperatura di funzionamento: -40 °C - +80 °C

ARTICOLO	LATO	APPLICAZIONI	OEM
37223	SX DX	BCS - FERRARI - HURLIMANN - JOHN DEERE - LAMBORGHINI - SAME	2.8039.010.0, 2.8029.740.0, 2.8029.740.0/10, 2.8029.740.0/20, LVA14946, 58173747, 1742-650-240-1B

Gli articoli qui descritti, prodotti da e/o per conto di CERMAG, sono da intendersi adattabili, quindi non originali, ai marchi indicati secondo REG. CE 1400/2002
All items described here, produced by and/or on behalf of CERMAG, are to be understood as adaptable, therefore not original, to the brands indicated according to REG. EC 1400/2002

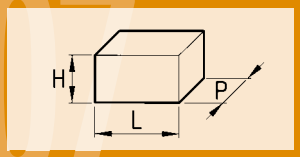

I fari sono forniti senza lampade
Phares sont sans lampes
Lamps are without bulbs
Leuchten sind ohne lampen
Faros sin bombilla

Materiale elettrico
ELECTRICAL PARTS

FANALINO ANTERIORE PER GOLDONI SERIE 400
FEU AVANT POUR GOLDONI SERIE 400
FRONT LIGHT FOR GOLDONI 400 SERIES
FRONTLICHT FÜR GOLDONI SERIE 400
FARO DELANTERO PARA GOLDONI SERIE 400



COBO



35339

L = 120 mm
H = 100 mm
P = 100 mm

ARTICOLO	DESCRIZIONE	APPLICAZIONI
35335	Fanalino anteriore dx - inclinato 45°	Goldoni serie 400
35336	Fanalino anteriore sx - inclinato 45°	
35337	Vetro arancio	
35338	Vetro bianco	
35339	Guarnizione	
35162	Lampada di direzione 12 V - 21 W	
35163	Lampada di posizione 12 V - 5 W	

FANALINO POSTERIORE PER GOLDONI SERIE 900 E UNIVERSAL
FEU ARRIERE POUR GOLDONI SERIE 900 ET UNIVERSAL
REAR LIGHT FOR GOLDONI 900 SERIES AND UNIVERSAL
RÜCKLICHT FÜR GOLDONI SERIE 900 UND UNIVERSAL
FARO TRASERO PARA GOLDONI SERIE 900 Y UNIVERSAL



COBO



35339

L = 120 mm
H = 100 mm
P = 100 mm

ARTICOLO	DESCRIZIONE	APPLICAZIONI
35340	Fanalino posteriore dx - inclinato 45°	Goldoni serie 900 - Universal
35341	Fanalino posteriore sx - inclinato 45°	
35342	Vetro rosso	
35337	Vetro arancio	
35339	Guarnizione	
35162	Lampada di direzione 12 V - 21 W	
35161	Lampada di posizione 12 V - 5/21 W	

FANALE ANTERIORE - PER GOLDONI SERIE TRANSCAR E SERIE 1000
PHARE AVANT - POUR GOLDONI SERIE TRANSCAR ET SERIE 1000
FRONT LIGHT - FOR GOLDONI TRANSCAR SERIES AND 1000 SERIES
FRONTLICHT - FÜR GOLDONI SERIE TRANSCAR UND SERIE 1000
FARO DELANTERO - PARA GOLDONI SERIE TRANSCAR Y SERIE 1000

COBO



L = 220 mm
H = 90 mm
P = 85 mm

ARTICOLO	DESCRIZIONE	APPLICAZIONI
35362	Fanale anteriore dx	Goldoni serie Trascar e 1000
35363	Fanale anteriore sx	
35064	Rodovetro dx	
35065	Rodovetro sx	
35162	Lampada 12 V - 21 W - Direzione	
35163	Lampada 12 V - 5 W - Posizione	

FANALE POSTERIORE - PER GOLDONI SERIE 1000 E SERIE 900 RS/DT
PHARE ARRIERE - POUR GOLDONI SERIE 1000 ET SERIE 900 RS/DT
REAR LIGHT - FOR GOLDONI 1000 SERIES AND 900 RS/DT SERIES
RÜCKLICHT - FÜR GOLDONI SERIE 1000 UND SERIE 900 RS/DT
FARO TRASERO - PARA GOLDONI SERIE 1000 Y SERIE 900 RS/DT

COBO



L = 210 mm
H = 85 mm
P = 80 mm

ARTICOLO	DESCRIZIONE	APPLICAZIONI
35364	Fanale posteriore dx	Goldoni serie 1000-900RS/DT
35365	Fanale posteriore sx	
35360	Rodovetro dx	
35361	Rodovetro sx	
35162	Lampada 12 V - 21 W	
35161	Lampada 12 V - 5/21 W	

Gli articoli qui descritti, prodotti da e/o per conto di CERMAG, sono da intendersi adattabili, quindi non originali, ai marchi indicati secondo REG. CE 1400/2002
All items described here, produced by and/or on behalf of CERMAG, are to be understood as adaptable, therefore not original, to the brands indicated according to REG. EC 1400/2002

I fari sono forniti senza lampade
Phares sont sans lampes
Lamps are without bulbs
Leuchten sind ohne lampen
Faros sin bombilla

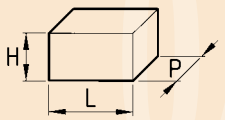

RICAMBI FANALE POSTERIORE - ANTERIORE - PER GOLDONI SERIE COMPACT
FEU ARRIERE - AVANT - POUR GOLDONI SERIE COMPACT
REAR - FRONT LIGHT - FOR GOLDONI COMPACT SERIES
FRONT-/RÜCKLICHT FÜR GOLDONI SERIE COMPACT
FARO TRASERO – DELANTERO - PARA GOLDONI SERIE COMPACT

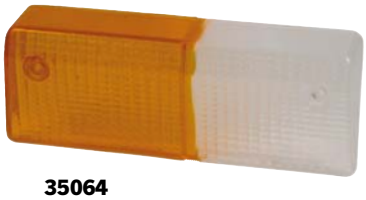

35064
35065



35360
35361

ARTICOLO	DESCRIZIONE
35064	Rodovetro anteriore dx
35065	Rodovetro anteriore sx
35360	Rodovetro posteriore dx
35361	Rodovetro posteriore sx
35162	Lampada 12 V - 21 W freccia ant. - post.
35161	Lampada 12 V - 5/21 W posiz. - stop posteriore
35163	Lamapda 12 V - 5 W posizione - anteriore

FANALE ANTERIORE - POSTERIORE
PHARE AVANT – ARRIERE
FRONT - REAR LIGHT
FRONT-/RÜCKLICHT
FARO DELANTERO - TRASERO

APPLICAZIONI:
AGRIA
BERTOLINI
CARRARO A.
FIORI -
FERRARI
NIBBI
PASQUALI
VALPADANA





L = 155 mm
H = 60 mm
P = 60 mm

ARTICOLO	DESCRIZIONE	POSIZIONE	N° LUCI	NOTE
35102	Fanale anteriore	Des.-Sin.	2	
35104	Fanale posteriore	Des.-Sin.	3	Senza luce targa
35105	Fanale posteriore	Sinistro	3	Con finestra per luce targa
35162	Lampada 12 V - 21 W - Direzione			
35163	Lampada 12 V - 5 W - Posizione			
35161	Lampada 12 V - 5/21 W - Posizione - Stop			
35103	Rodovetro destro e sinistro (Bianco - Arancio)			
35106	Rodovetro destro e sinistro (rosso - arancio)			
35333	Rodovetro sinistro con luce targa (rosso - arancio)			

FANALE POSTERIORE PER CNH
PHARE ARRIERE POUR CNH
REAR LIGHT FOR CNH
RÜCKLICHT FÜR CNH
FARO TRASERO PARA CNH



L = 160 mm
H = 67 mm
P = 60 mm

ARTICOLO	DESCRIZIONE	OEM
36607	Fanale posteriore dx/sx	5170315
35106	Rodovetro destro e sinistro (rosso - arancio)	
35162	Lampada 12 V - 21 W freccia posteriore	
35161	Lampada 12 V - 5/21 W posiz. - stop posteriore	

Gli articoli qui descritti, prodotti da e/o per conto di CERMAG, sono da intendersi adattabili, quindi non originali, ai marchi indicati secondo REG. CE 1400/2002
All items described here, produced by and/or on behalf of CERMAG, are to be understood as adaptable, therefore not original, to the brands indicated according to REG. EC 1400/2002

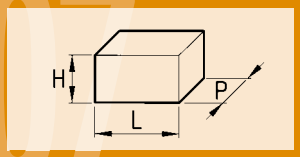

I fari sono forniti senza lampade
Phares sont sans lampes
Lamps are without bulbs
Leuchten sind ohne lampen
Faros sin bombilla

Materiale elettrico
ELECTRICAL PARTS

FANALE ANTERIORE-POSTERIORE PER CARRARO ANTONIO
PHARE AVANT-ARRIERE POUR CARRARO ANTONIO
FRONT-REAR LIGHT FOR CARRARO ANTONIO
FRONT-/RÜCKLICHT FÜR CARRARO ANTONIO
FARO DELANTERO-TRASERO PARA CARRARO ANTONIO

COBO



L = 265 mm
H = 75 mm
P = 75 mm

ARTICOLO	DESCRIZIONE	APPLICAZIONI
35351	Fanale anteriore dx	Carraro tipo nuovo
35352	Fanale anteriore sx	
35354	Fanalino posteriore dx	
35355	Fanalino posteriore sx	
35103	Rodovetro destro e sinistro (Bianco - Arancio)	
35106	Rodovetro dx - sx (Rosso - Arancio)	
35161	Lampada 12 V - 5/21 W stop - posizione	
35162	Lampada 12 V - 21 W freccia	
35163	Lampada 12 V - 5 W - Posizione	
35164	Lampada 12 V - 3 W Freccia laterale	

FANALE ANTERIORE-POSTERIORE PER FIAT SERIE 1300
PHARE AVANT-ARRIERE POUR FIAT SERIE 1300
FRONT-REAR LIGHT FOR FIAT 1300 SERIES
FRONT-/RÜCKLICHT FÜR FIAT SERIE 1300
FARO DELANTERO-TRASERO PARA FIAT SERIE 1300



L = 140 mm
H = 55 mm
P = 55 mm

***ATTENZIONE:**
Se si è in possesso della versione vecchia (dotata di catarinfrangente) si consiglia di ordinare entrambi i fanali posteriori (35085-35086) con le loro lampade (35162-35161).

ARTICOLO	DESCRIZIONE	POSIZIONE	N° LUCI	OEM
35087	Fanale anteriore	Destro	2	4247213-5118463-5118465
35088	Fanale anteriore	Sinistro	2	4247214-5118464-5118466
35085	Fanale posteriore*	Destro	3	Fiat serie 1300 4270426-4270427
35086	Fanale posteriore*	Sinistro	3	Fiat serie 1300 4270477-4270478
35162	Lampada 12 V - 21 W - Direzione			
35163	Lampada 12 V - 5 W - Posizione - Anteriore			
35161	Lampada 12 V - 5/21 W - Posizione e Stop posteriore			
35091	Rodovetro anteriore destro (bianco-arancio) per 35087			
35092	Rodovetro anteriore sinistro (bianco-arancio) per 35088			
35089	Rodovetro posteriore destro (rosso-arancio) per 35085			
35090	Rodovetro posteriore sinistro (rosso-arancio) per 35086			

FANALE ANTERIORE-POSTERIORE
PHARE AVANT-ARRIERE
FRONT-REAR LIGHT
FRONT-/RÜCKLICHT
FARO DELANTERO-TRASERO



L = 155 mm
H catarifr. = 60 mm
H totale = 100 mm
P = 105 mm

ARTICOLO	DESCRIZIONE	POSIZIONE	N° LUCI
35107	Fanale anteriore con base inclinata	Destro	2
35108	Fanale anteriore con base inclinata	Sinistro	2
35110	Fanale posteriore con base inclinata	Destro	3
35111	Fanale posteriore con base inclinata	Sinistro	3
35162	Lampada 12 V - 21 W - Posizione - Stop		
35163	Lampada 12 V - 5 W - Direzione		
35161	Lampada 12 V - 5/21 W - Posizione		
35103	Rodovetro destro e sinistro (bianco-arancio)		
35106	Rodovetro destro (rosso - arancio)		
35333	Rodovetro sinistro con luce targa (rosso - arancio)		

APPLICAZIONI: AGRIA - CARRARO A. - PASQUALI - VALPADANA

FANALE ANTERIORE-POSTERIORE PER FIAT
PHARE AVANT-ARRIERE POUR FIAT
FRONT-REAR LIGHT FOR FIAT
FRONT-/RÜCKLICHT FÜR FIAT
FARO DELANTERO-TRASERO PARA FIAT

COBO



L = 160 mm
H = 60 mm
P = 80 mm

L = 300 mm
H = 60 mm
P = 100 mm

ARTICOLO	DESCRIZIONE	POSIZIONE	N° LUCI	OEM FIAT
35062	Fanale anteriore	Destro	2	4999859-5101099-5124111
35063	Fanale anteriore	Sinistro	2	4999858-5101100-5124109
35074	Fanale posteriore	Destro	3	4997267-5124117
35075	Fanale posteriore	Sinistro	3	4997266-5124115
35162	Lampada 12 V - 21 W - Direzione			
35163	Lampada 12 V - 5 W - Posizione			
35161	Lampada 12 V - 5/21 W - Posizione stop - Targa			
35064	Rodovetro destro (bianco-arancio)			
35065	Rodovetro sinistro (bianco-arancio)			
35076	Rodovetro destro (rosso-arancio)			
35077	Rodovetro sinistro (rosso-arancio)			

APPLICAZIONI: TRATTORI: FIAT 780-880 - MASSEY-FERGUSON
LANDINI 6830-7830-12500-13000-14500

Gli articoli qui descritti, prodotti da e/o per conto di CERMAG, sono da intendersi adattabili, quindi non originali, ai marchi indicati secondo REG. CE 1400/2002
All items described here, produced by and/or on behalf of CERMAG, are to be understood as adaptable, therefore not original, to the brands indicated according to REG. EC 1400/2002

Materiale elettrico
ELECTRICAL PARTS

I fari sono forniti senza lampade
Phares sont sans lampes
Lamps are without bulbs
Leuchten sind ohne lampen
Faros sin bombilla

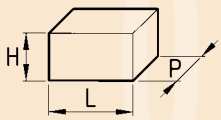

FANALE LATERALE ANTERIORE - POSTERIORE PER LANDINI MASSEY F.
PHARE LATERAL AVANT - ARRIERE POUR LANDINI - MASSEY F.
FRONT - REAR SIDE LIGHT FOR LANDINI - MASSEY F.
SEITENLICHT VORN/HINTEN FÜR LANDINI - MASSEY F.
FARO LATERAL DELANTERO – TRASERO PARA LANDINI MASSEY F.



L = 120 mm
H = 80 mm
P = 135 mm

ARTICOLO	DESCRIZIONE
35995	Fanale laterale ant. - post. cablato
36489	Rodovetro - destro e sinistro (bianco e giallo)
36491	Rodovetro destro-sinistro (rosso-arancio)
35300	Fanale laterale anteriore - posteriore
35049	Vetro anteriore
35057	Vetro posteriore
35162	Lampada 12 V - 21 W - Direzione
35161	Lampada 12 V - 5/21 W - Posizione - Stop
35163	Lampada 12 V - 5 W - Posizione

FANALE ANTERIORE A 2 LUCI PER FIAT 66.90 GAMMA STRETTA E MODELLI VARI - GOLDONI
PHARE AVANT A 2 FEUX POUR FIAT 66.90 GAMME ETROITE ET MODELES DIVERS – GOLDONI
FRONT LIGHT WITH 2 BULBS FOR FIAT 66.90 NARROW RANGE AND VARIOUS MODELS - GOLDONI
BILUX-FRONTLICHT FÜR FIAT 66.90 SCHMALE MODELLREIHE UND VERSCHIEDENE MOD. – GOLDONI
FARO DELANTERO DE 2 LUCES PARA FIAT 66.90 GAMA ESTRECHA Y MODELOS VARIOS – GOLDONI





35474

L = 85 mm
H = 85 mm
P = 50 mm

ARTICOLO	DESCRIZIONE
35473	Fanale anteriore - OEM 44906471/1
36454	Rodovetro per 35473
36149	Fanale anteriore
36455	Rodovetro per 36149
35162	Lampada 12 V - 21 W - Direzione
35165	Lampada 12 V - 5 W - Posizione
35474	Supporto fanale - vedi dis. - OEM 44907589

FANALE POSTERIORE PER GOLDONI
PHARE ARRIERE POUR GOLDONI
REAR LIGHT FOR GOLDONI
RÜCKLICHT FÜR GOLDONI
FARO TRASERO PARA GOLDONI



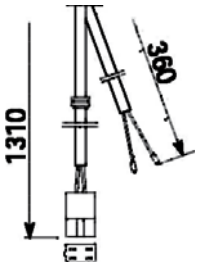

FIG. 1

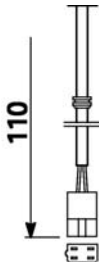

FIG. 2

ARTICOLO	DESCRIZIONE	APPLICAZIONI	OEM	CAVO FIG.
35970	Fanale post. **DX**	Goldoni serie Star e Quadrifoglio	02050756	1
35971	Fanale post. **SX**		02050757	1
36986	Fanale post. **DX**	Goldoni Euro - Maxter - Cluster	02050745	2
36987	Fanale post. **SX**		02050746	2
35360	Rodovetro dx		06350770	-
35361	Rodovetro sx		06350771	-
35162	Lampada 12 V - 21 W		06350178	-
35161	Lampada 12 V - 5/21 W		06350177	-

FANALE POSTERIORE PER LANDINI - MASSEY F. (FISSAGGIO INCLINATO)
PHARE ARRIERE POUR LANDINI - MASSEY F. (FIXATION INCLINÉE)
REAR LIGHT FOR LANDINI - MASSEY F. (SLANTED FASTENING)
RÜCKLICHT FÜR LANDINI - MASSEY F. (GENEIGTE BEFESTIGUNG)
FARO TRASERO PARA LANDINI - MASSEY F. (FIJACIÓN INCLINADA)



L = 175 mm
H = 75 mm
P = 75 mm

ARTICOLO	DESCRIZIONE	POSIZIONE	N° LUCI	OEM
35537	Fanale posteriore	Destro	3	16788690
35538	Fanale posteriore	Sinistro	3	16788680
35162	Lampada 12 V - 21 W - Direzione			
35161	Lampada 12 V - 5/21 W - Posizione - Stop			
35317	Rodovetro destro e sinistro (rosso-arancio)			

Gli articoli qui descritti, prodotti da e/o per conto di CERMAG, sono da intendersi adattabili, quindi non originali, ai marchi indicati secondo REG. CE 1400/2002
All items described here, produced by and/or on behalf of CERMAG, are to be understood as adaptable, therefore not original, to the brands indicated according to REG. EC 1400/2002

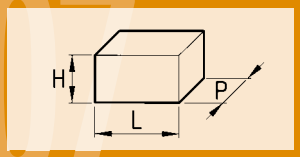

I fari sono forniti senza lampade
Phares sont sans lampes
Lamps are without bulbs
Leuchten sind ohne lampen
Faros sin bombilla

Materiale elettrico
ELECTRICAL PARTS

FANALE ANTERIORE PER LAMBORGHINI E LANDINI - MASSEY F.
PHARE AVANT POUR LAMBORGHINI ET LANDINI - MASSEY F.
FRONT LIGHT FOR LAMBORGHINI AND LANDINI - MASSEY F.
FRONTLICHT FÜR LAMBORGHINI UND LANDINI - MASSEY F.
FARO DELANTERO PARA LAMBORGHINI Y LANDINI - MASSEY F



L = 120 mm
H = 90 mm
P = 155 mm

ARTICOLO	DESCRIZIONE	POSIZIONE	N° LUCI
35072	Fanale anteriore	Des.-Sin.	2
35162	Lampada 12 V - 21 W - Direzione		
35163	Lampada 12 V - 5 W - Posizione		
35049	Rodovetro destro e sinistro (bianco-giallo)		

FANALE ANTERIORE (con base inclinata di 22°) per LANDINI E TRATTORI VARI
PHARE AVANT (à base inclinée de 22°) pour LANDINI ET TRACTEURS DIVERS
FRONT LIGHT (with 22° slanting base) for LANDINI AND VARIOUS TRACTORS
FRONTLICHT (mit geneigter Basis von 22°) für LANDINI UND VERSCHIEDENE TRAKTOREN
FARO DELANTERO (con base inclinada de 22°) para LANDINI Y TRACTORES VARIOS



L = 120 mm
H = 80 mm
P = 136 mm

ARTICOLO	DESCRIZIONE	POSIZIONE	N° LUCI	NOTE
35299	Fanale anteriore	Dx - Sx	2	Base inclinata di 22°
35163	Lampada 12 V - 5 W - Posizione			
35162	Lampada 12 V - 21 W - Direzione			
35049	Rodovetro bianco - arancio			

FANALE ANTERIORE-POSTERIORE PER SAME - LAMBORGHINI E TRATTORI VARI
PHARE AVANT-ARRIERE POUR SAME - LAMBORGHINI ET TRACTEURS DIVERS
FRONT-REAR LIGHT FOR SAME - LAMBORGHINI AND VARIOUS TRACTORS
FRONT- UND RÜCKLICHT FÜR SAME - LAMBORGHINI UND VERSCHIEDENE TRAKTOREN
FARO DELANTERO-TRASERO PARA SAME - LAMBORGHINI Y TRACTORES VARIOS



L = 120 mm
H = 80 mm
P = 60 mm

ARTICOLO	DESCRIZIONE	POSIZIONE	N° LUCI	OEM
35048	Fanale anteriori	Dx - Sx	2	2.8019.200.0
35056	Fanale posteriore	Dx - Sx	3	2.8019.800.0 04422052 - 1682738M9 3309227M91 - 600500952
35162	Lampada 12 V - 21 W - Direzione			
35163	Lampada di posizione 12 V - 5 W - Posizione			
35161	Lampada 12 V - 5/21 W - Posizione - Stop			
35049	Rodovetro - destro e sinistro (bianco e giallo)			
35057	Rodovetro destro-sinistro (rosso-arancio)			

FANALE ANTERIORE-POSTERIORE COBO PER SAME - LAMBORGHINI E TRATTORI VARI
PHARE AVANT-ARRIERE COBO POUR SAME - LAMBORGHINI ET TRACTEURS DIVERS
COBO FRONT-REAR LIGHT FOR SAME - LAMBORGHINI AND VARIOUS TRACTORS
FRONT- UND RÜCKLICHT COBO FÜR SAME - LAMBORGHINI UND VERSCHIEDENE TRAKTOREN
FARO DELANTERO-TRASERO COBO PARA SAME - LAMBORGHINI Y TRACTORES VARIOS



L = 120 mm
H = 80 mm
P = 56 mm

ARTICOLO	DESCRIZIONE	POSIZIONE	N° LUCI	OEM
36488	Fanale anteriori	Dx - Sx	2	2.8019.200.0
36490	Fanale posteriore	Dx - Sx	3	2.8019.800.0 04422052 - 1682738M9 3309227M91 - 600500952
35162	Lampada 12 V - 21 W - Direzione			
35163	Lampada di posizione 12 V - 5 W - Posizione			
35161	Lampada 12 V - 5/21 W - Posizione - Stop			
36489	Rodovetro - destro e sinistro (bianco e giallo)			
36491	Rodovetro destro-sinistro (rosso-arancio)			

FANALE ANTERIORE E POSTERIORE (con base inclinata di 22°) per SAME E TRATTORI VARI
PHARE AVANT ET ARRIERE (à base inclinée de 22°) pour SAME ET TRACTEURS DIVERS
FRONT AND REAR LIGHT (with 22° slanting base) for SAME AND VARIOUS TRACTORS
FRONT- UND RÜCKLICHT (mit geneigter Basis von 22°) für SAME UND VERSCHIEDENE
FARO DELANTERO Y TRASERO (con base inclinada de 22°) para SAME Y VARIOS



L = 160 mm
H = 80 mm
P = 140 mm

ARTICOLO	DESCRIZIONE	POSIZIONE	N° LUCI	NOTE
35066	Fanale posteriore	Destro	3	SAME 2.8019.300 Lamborghini TRATTORI VARI - LANDINI
35067	Fanale posteriore con luce targa	Sinistro	3	SAME 2.8019.290 Lamborghini TRATTORI VARI - LANDINI
35068	Fanale anteriore	Des.-Sin.	3	SAME E TRATTORI VARI
35162	Lampada 12 V - 21 W - Direzione - Stop			
35163	Lampada 12 V - 5 W - Posizione - Luce targa			
35096	Rodovetro posteriore destro (rosso-arancio)			
35097	Rodovetro posteriore sinistro (rosso-arancio) - Luce targa			
35098	Rodovetro anteriore destro e sinistro (bianco-arancio)			

Gli articoli qui descritti, prodotti da e/o per conto di CERMAG, sono da intendersi adattabili, quindi non originali, ai marchi indicati secondo REG. CE 1400/2002
All items described here, produced by and/or on behalf of CERMAG, are to be understood as adaptable, therefore not original, to the brands indicated according to REG. EC 1400/2002

Materiale elettrico
ELECTRICAL PARTS

I fari sono forniti senza lampade
Phares sont sans lampes
Lamps are without bulbs
Leuchten sind ohne lampen
Faros sin bombilla

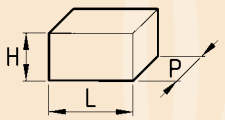

07

FANALE ANTERIORE E POSTERIORE PER SAME - LAMBORGHINI - HURLIMANN
PHARE AVANT ET ARRIERE POUR SAME - LAMBORGHINI – HURLIMANN
FRONT AND REAR LIGHT FOR SAME - LAMBORGHINI - HURLIMANN
FRONT- UND RÜCKLICHT FÜR SAME - LAMBORGHINI – HURLIMANN
FARO DELANTERO Y TRASERO PARA SAME - LAMBORGHINI - HURLIMANN

COBO

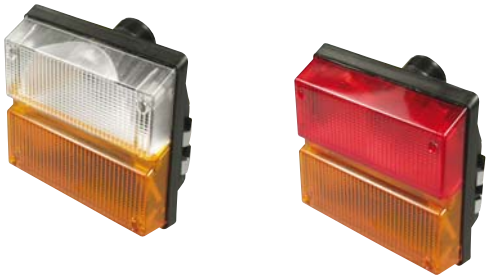

L = 185 mm
H = 155 mm
P = 90 mm

ARTICOLO	DESCRIZIONE	POSIZIONE	N° LUCI	NOTE
35050	Fanale anteriore	Dx - Sx	2	SAME 2.8019-400.0 LAMBORGHINI
35051	Fanale posteriore	Destro	3	SAME 2.8019-490.0 LAMBORGHINI 2.8019-430-0/1
35052	Fanale posteriore	Sinistro	3	SAME 2.8019-740.0 LAMBORGHINI 2.8019-420.0/1
35162	Lampada 12 V - 21 W - Direzione			
35161	Lampada 12 V - 5/21 W - Posizione - Stop			
35163	Lampada 12 V - 5 W - Posizione			
35053	Rodovetro anteriore (bianco-arancio)			
35054	Rodovetro posteriore destro (rosso-arancio)			
35055	Rodovetro posteriore sinistro (rosso-arancio)			
35543	Connettore per fanale			

FANALE POSTERIORE PER SAME ANTARES E TITAN- LAMBORGHINI
PHARE ARRIERE POUR SAME ANTARES ET TITAN-LAMBORGHINI
REAR LIGHT FOR SAME ANTARES AND TITAN-LAMBORGHINI
RÜCKLICHT FÜR SAME ANTARES UND TITAN-LAMBORGHINI
FARO TRASERO PARA SAME ANTARES Y TITAN-LAMBORGHINI

COBO



L = 270 mm
H = 110 mm
P = 80 mm

ARTICOLO	DESCRIZIONE	POSIZIONE	N° LUCI	APPLICAZIONI
35591	Fanale posteriore	Destro	3	2.8019.980.0/22
35592	Fanale posteriore	Sinistro	3	2.8019.990.0/22
35161	Lampada 12 V - 5/21 W - Stop - Posizione			
35162	Lampada 12 V - 21 W - Direzione			
35593	Rodovetro destro (rosso-arancio)			
35594	Rodovetro sinistro (rosso-arancio)			
35543	Connettore per fanale			

FANALE POSTERIORE PER SAME
PHARE ARRIERE POUR SAME
REAR LIGHT FOR SAME
RÜCKLICHT FÜR SAME
FARO TRASERO PARA SAME

COBO



La foto rappresenta l'Articolo destro 35719

L = 300 mm
H = 60 mm
P = 100 mm

ARTICOLO	DESCRIZIONE	N° LUCI	NOTE
35719	Fanale posteriore destro	3	2.8059.240.0/02
35720	Fanale posteriore sinistro	3	2.8059.230.0/02
35721	Rodovetro destro (rosso-arancio)		
35722	Rodovetro sinistro (rosso-arancio)		
35162	Lampada 12 V - 21 W - Direzione		
35161	Lampada 12 V - 5/21 W - Posizione - Stop		

Gli articoli qui descritti, prodotti da e/o per conto di CERMAG, sono da intendersi adattabili, quindi non originali, ai marchi indicati secondo REG. CE 1400/2002
All items described here, produced by and/or on behalf of CERMAG, are to be understood as adaptable, therefore not original, to the brands indicated according to REG. EC 1400/2002

I fari sono forniti senza lampade
Phares sont sans lampes
Lamps are without bulbs
Leuchten sind ohne lampen
Faros sin bombilla

Materiale elettrico
ELECTRICAL PARTS

FANALE POSTERIORE PER FIAT
PHARE ARRIERE POUR FIAT
REAR LIGHT FOR FIAT
RÜCKLICHT FÜR FIAT
FARO TRASERO PARA FIAT



COBO

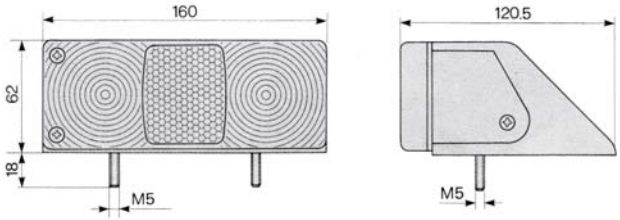

ARTICOLO	DESCRIZIONE	OEM
35880	Fanale posteriore dx	44907563
35881	Fanale posteriore sx	44907555
35882	Rodovetro dx	
35883	Rodovetro sx	
35162	Lampada 12 V - 21 W	
35161	Lampada 12 V - 5/21 W	

FANALE ANTERIORE A 2 LUCI PER FIAT - JOHN DEERE
PHARE AVANT A 2 FEUX POUR FIAT - JOHN DEERE
FRONT LIGHT FITTING WITH 2 LIGHTS FOR FIAT - JOHN DEERE
BILUX-FRONTLICHT FÜR FIAT - JOHN DEERE
FARO DELANTERO DE 2 LUCES PARA FIAT - JOHN DEERE



COBO

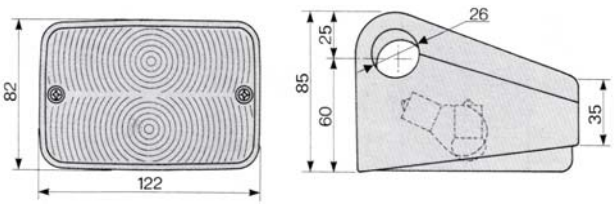

ARTICOLO	DESCRIZIONE	OEM	APPLICAZIONI
35884	Fanale anteriore dx	5146291 82009122	Serie F Ford: 8430 - 8630 - 8830 Serie L - Serie M - Serie TL - Serie TM Serie TN - Serie TS Ford: 4635 - 4835 - 5635 - 6635 - 7635 8160 - 8260 - 8360 - 8560
35885	Fanale anteriore sx	5146292 82009121	
35049	Rodovetro		
35162	Lampada 12 V - 21 W		
35163	Lampada 12 V - 5 W		

FANALE POSTERIORE PER LANDINI - M.F.
PHARE ARRIERE POUR LANDINI - M.F.
REAR LIGHT FOR LANDINI - M.F.
RÜCKLICHT FÜR LANDINI - M.F.
FARO TRASERO PARA LANDINI - M.F.



COBO

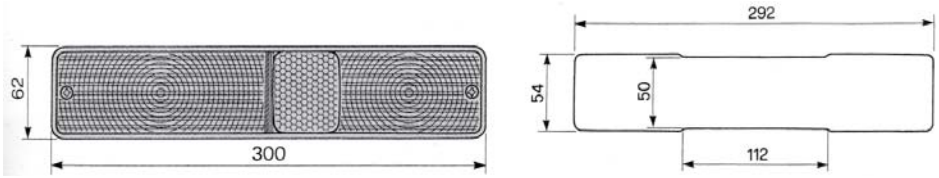

ARTICOLO	DESCRIZIONE
35829	Fanale posteriore dx - sx fissaggio a vite
35830	Fanale posteriore dx - sx fissaggio a molla
35831	Rodovetro
35162	Lampada 12 V - 21 W
35161	Lampada 12 V - 5/21 W

FANALE POSTERIORE PER SAME-LAMBORGHINI
PHARE ARRIERE POUR SAME-LAMBORGHINI
REAR LIGHT FOR SAME-LAMBORGHINI
RÜCKLICHT FÜR SAME-LAMBORGHINI
FARO TRASERO PARA SAME-LAMBORGHINI



COBO

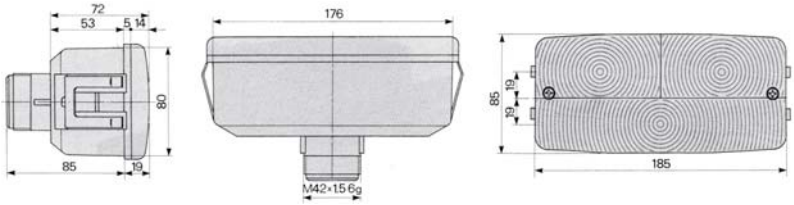

ARTICOLO	DESCRIZIONE	OEM
35825	Fanale posteriore dx	2.8059.090.0
35826	Fanale posteriore sx	2.8059.080.0
35827	Rodovetro dx	2.8059.090.1
35828	Rodovetro sx	2.8059.080.1
35162	Lampada 12 V - 21 W	-
35426	Lampada 12 V - 10 W	-
35543	Connettore per fanale	-

La foto rappresenta l'Articolo DX

Gli articoli qui descritti, prodotti da e/o per conto di CERMAG, sono da intendersi adattabili, quindi non originali, ai marchi indicati secondo REG. CE 1400/2002
All items described here, produced by and/or on behalf of CERMAG, are to be understood as adaptable, therefore not original, to the brands indicated according to REG. EC 1400/2002

FANALE ANTERIORE PER SAME-LAMBORGHINI-LAVERDA-CASE
PHARE AVANT POUR SAME-LAMBORGHINI-LAVERDA-CASE
FRONT LIGHT FOR SAME-LAMBORGHINI-LAVERDA-CASE
RÜCKLICHT FÜR SAME-LAMBORGHINI-LAVERDA-CASE
FARO DELANTERO PARA SAME-LAMBORGHINI-LAVERDA-CASE



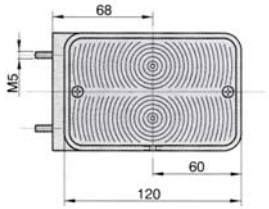

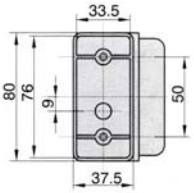

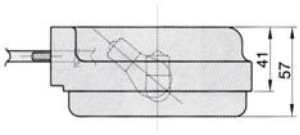

COBO

ARTICOLO	DESCRIZIONE	OEM
35823	Fanale anteriore dx	2.8019.970.0/02
35824	Fanale anteriore sx	2.8019.960.0/02
35049	Rodovetro	2.8019.200.1
35162	Lampada 12 V - 21 W	-
35163	Lampada 12 V - 5 W	-

FARI ANTERIORI PER TRATTORI FIAT CON CABINA
PHARES AVANT POUR TRACTEURS A CABINE
HEADLIGHTS FOR TRACTORS WITH CAB
FRONTSCHEINWERFER FÜR KABINENTRAKTOREN
FAROS DELANTEROS PARA TRACTORES CON CABINA



COBO

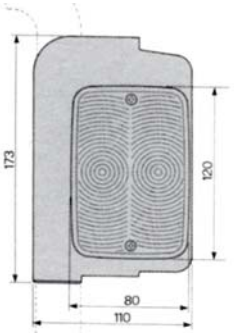

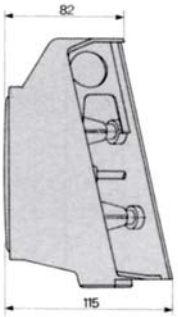

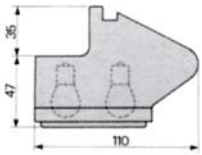

ARTICOLO	DESCRIZIONE	OEM	APPLICAZIONI
36207	Fanale anteriore dx	5116238	55-88/DT - 60-88/DT - 70-88/DT - 80-88/DT
36206	Fanale anteriore sx	5116239	55-90/DT - 60-90/DT - 70-90/DT - 80-90/DT
35049	Vetro bianco arancio	71316700-9961467	85-90/DT - 90-90/DT - 95-90/DT - 100-90/DT
35162	Lampada 12 V - 21 W		110-90/DT - 115-90/DT - 130-90/DT - 140-90/DT
35163	Lampada 12 V - 5 W		160-90/DT - 180-90/DT - 60-94DT - 65-94/DT
			72-94/DT - 82-94/DT - 88-94/DT

FANALE ANTERIORE / POSTERIORE
PHARE AVANT / ARRIERE
HEADLIGHT / REAR LIGHT
FRONT-/RÜCKLICHT
FARO DELANTERO / TRASERO



La foto rappresenta la versione SX

COBO

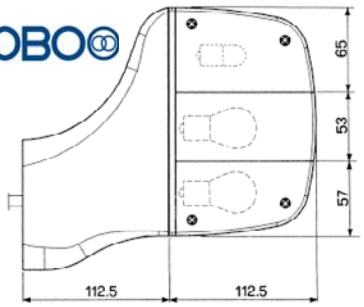

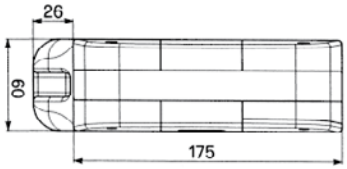

ARTICOLO	DESCRIZIONE	OEM
36214	Fanale ant. / post. dx	86402540-5180048
36215	Fanale ant. / post. sx	5178455
36216	Rodovetro ant. dx	-
36217	Rodovetro post. dx	-
36218	Rodovetro post. sx	-
36219	Rodovetro ant. sx	-

FARI POSTERIORI UNIVERSALI PER RIMORCHI
PHARES ARRIERE UNIVERSELS POUR REMORQUES
UNIVERSAL REAR LIGHTS FOR TRACTORS
MEHRZWECKHECKSCHEINWERFER FÜR ANHÄNGER
FAROS TRASEROS UNIVERSALES PARA REMOLQUES



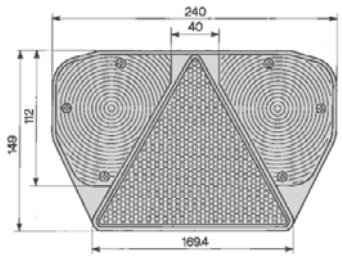

COBO

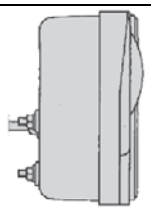

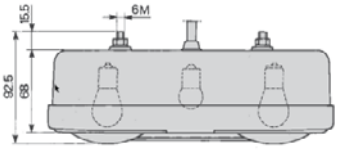

ARTICOLO	DESCRIZIONE	OEM
36205	Fanale posteriore dx	-
36204	Fanale posteriore sx	-
36763	Rodovetro arancio dx per 36205	-
36764	Rodovetro rosso dx per 36205	-
36765	Rodovetro arancio sx per 36204	-
36766	Rodovetro rosso sx per 36204	-
36767	Catadiotro triangolare	-
35162	Lampada 12 V - 21 W	-
35163	Lampada 12 V - 5 W	-

Gli articoli qui descritti, prodotti da e/o per conto di CERMAG, sono da intendersi adattabili, quindi non originali, ai marchi indicati secondo REG. CE 1400/2002
All items described here, produced by and/or on behalf of CERMAG, are to be understood as adaptable, therefore not original, to the brands indicated according to REG. EC 1400/2002

I fari sono forniti senza lampade
Phares sont sans lampes
Lamps are without bulbs
Leuchten sind ohne lampen
Faros sin bombilla

Materiale elettrico
ELECTRICAL PARTS

FANALE ANTERIORE PER CNH
PHARE AVANT POUR CNH
FRONT LIGHT FOR CNH
VORDERLEUCHTE FÜR CNH
FARO DELANTERO PARA CNH





36661

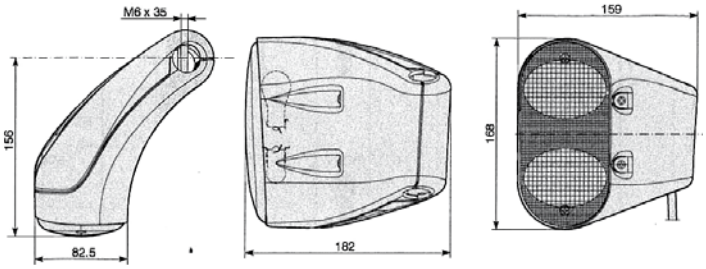

ARTICOLO	DESCRIZIONE	OEM
36900	Fanale anteriore Destro	CNH: 87313297
36901	Fanale anteriore Sinistro	CNH: 87313298
36902	Rodovetro	
36661	Lampada 12 V - 21 W - Gialla	

FANALE ANTERIORE PER CNH
PHARE AVANT POUR CNH
FRONT LIGHT FOR CNH
VORDERLEUCHTE FÜR CNH
FARO DELANTERO PARA CNH



ARTICOLO	DESCRIZIONE	OEM
37169	Fanale anteriore Destro	CNH: 47130753
37170	Fanale anteriore Sinistro	CNH: 47133211

FANALE ANTERIORE PER CNH
PHARE AVANT POUR CNH
FRONT LIGHT FOR CNH
VORDERLEUCHTE FÜR CNH
FARO DELANTERO PARA CNH



ARTICOLO	DESCRIZIONE	OEM
37173	Fanale anteriore Destro	CNH: 48065026
37174	Fanale anteriore Sinistro	CNH: 48065028

FANALE ANTERIORE PER CNH
PHARE AVANT POUR CNH
FRONT LIGHT FOR CNH
VORDERLEUCHTE FÜR CNH
FARO DELANTERO PARA CNH



ARTICOLO	DESCRIZIONE	OEM
37171	Fanale anteriore Destro	CNH: 47133212
37172	Fanale anteriore Sinistro	CNH: 47133213

Gli articoli qui descritti, prodotti da e/o per conto di CERMAG, sono da intendersi adattabili, quindi non originali, ai marchi indicati secondo REG. CE 1400/2002
All items described here, produced by and/or on behalf of CERMAG, are to be understood as adaptable, therefore not original, to the brands indicated according to REG. EC 1400/2002

Materiale elettrico
ELECTRICAL PARTS

I fari sono forniti senza lampade
Phares sont sans lampes
Lamps are without bulbs
Leuchten sind ohne lampen
Faros sin bombilla

FANALE ANTERIORE PER CNH
PHARE AVANT POUR CNH
FRONT LIGHT FOR CNH
VORDERLEUCHTE FÜR CNH
FARO DELANTERO PARA CNH



ARTICOLO	DESCRIZIONE	OEM
37175	Fanale anteriore Destro	CNH: 48065030
37176	Fanale anteriore Sinistro	CNH: 48065031

FANALE ANTERIORE PER LANDINI
PHARE AVANT POUR LANDINI
FRONT LIGHT FOR LANDINI
VORDERLEUCHTE FÜR LANDINI
FARO DELANTERO LANDINI

FIG. 1

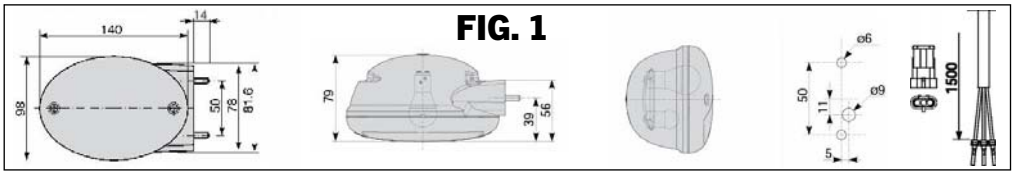

FIG. 2

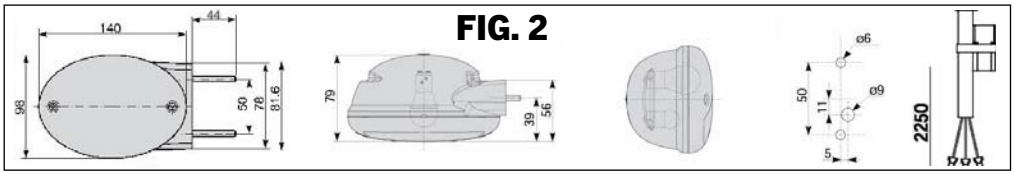



36635 - 36636 - 36637 - 36638



36639

ARTICOLO	DESCRIZIONE	FIG.	OEM
36635	Fanale anteriore DX	1	4215828M91 4215006M91 6505845M91
36636	Fanale anteriore SX	1	4215827M91 4215007M91 6505847M91
36637	Fanale anteriore DX	2	4219457M91 4219477M91
36638	Fanale anteriore SX	2	4219458M91 4219475M91
36639	Rodovetro	-	-
35162	Lampada 12 V - 21 W	-	-
35163	Lampada 12 V - 5 W	-	-

FANALE ANTERIORE PER LANDINI
PHARE AVANT POUR LANDINI
FRONT LIGHT FOR LANDINI
VORDERLEUCHTE FÜR LANDINI
FARO DELANTERO LANDINI



36819 - 36820



36639

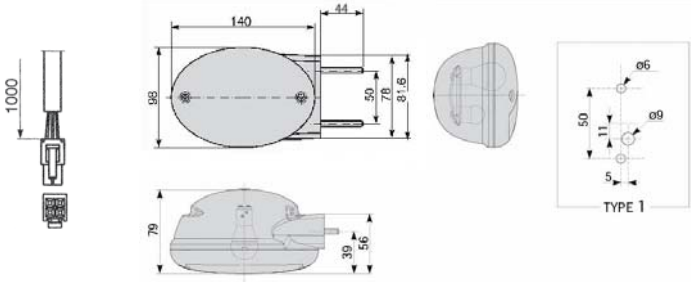

ARTICOLO	DESCRIZIONE	OEM
36819	Fanale anteriore DX	6530582M91
36820	Fanale anteriore SX	6530581M91
36639	Rodovetro DX/SX	-
35162	Lampada 12 V - 21 W freccia	-
35163	Lamapda 12 V - 5 W posizione	-

Gli articoli qui descritti, prodotti da e/o per conto di CERMAG, sono da intendersi adattabili, quindi non originali, ai marchi indicati secondo REG. CE 1400/2002
All items described here, produced by and/or on behalf of CERMAG, are to be understood as adaptable, therefore not original, to the brands indicated according to REG. EC 1400/2002

I fari sono forniti senza lampade
Phares sont sans lampes
Lamps are without bulbs
Leuchten sind ohne lampen
Faros sin bombilla

Materiale elettrico
ELECTRICAL PARTS

FANALE ANTERIORE PER LANDINI
PHARE AVANT POUR LANDINI
FRONT LIGHT FOR LANDINI
RÜCKLICHT FÜR LANDINI
FARO DELANTERO LANDINI



36825 - 36826

COBO



36639

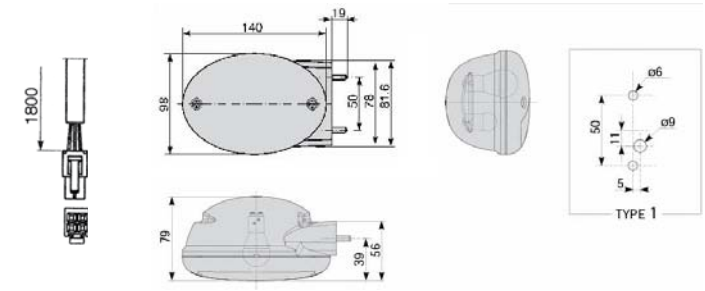

ARTICOLO	DESCRIZIONE	OEM
36825	Fanale anteriore Destro	6522750M91
36826	Fanale anteriore Sinistro	6522752M91
36639	Rodovetro sinistro/destro	-
35162	Lampada 12 V - 21 W freccia	-
35163	Lamapda 12 V - 5 W posizione	-

FANALE ANTERIORE PER CARRARO
PHARE AVANT POUR CARRARO
FRONT LIGHT FOR CARRARO
VORDERLEUCHTE FÜR CARRARO
FARO DELANTERO PARA CARRARO

COBO



36817 - 36818



36639

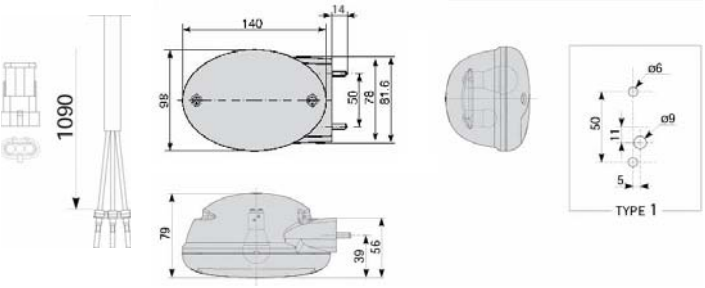

ARTICOLO	DESCRIZIONE	OEM
36817	Fanale anteriore Destro	CARRARO: 486105
36818	Fanale anteriore Sinistro	CARRARO: 486104
36639	Rodovetro sinistro/destro	
35162	Lampada 12 V - 21 W freccia	
35163	Lamapda 12 V - 5 W posizione	

FANALE ANTERIORE PER CNH
PHARE AVANT POUR CNH
FRONT LIGHT FOR CNH
VORDERLEUCHTE FÜR CNH
FARO DELANTERO PARA CNH

COBO



36821 - 36822



36639

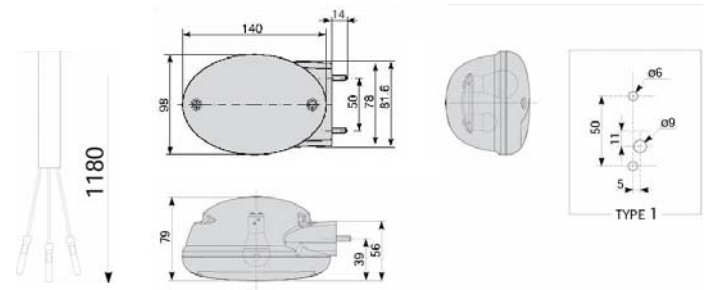

ARTICOLO	DESCRIZIONE	OEM
36821	Fanale anteriore Destro	CNH: 84367941
36822	Fanale anteriore Sinistro	CNH: 84367942
36639	Rodovetro sinistro/destro	
35162	Lampada 12 V - 21 W freccia	
35163	Lamapda 12 V - 5 W posizione	

Gli articoli qui descritti, prodotti da e/o per conto di CERMAG, sono da intendersi adattabili, quindi non originali, ai marchi indicati secondo REG. CE 1400/2002
All items described here, produced by and/or on behalf of CERMAG, are to be understood as adaptable, therefore not original, to the brands indicated according to REG. EC 1400/2002

FANALE ANTERIORE PER CNH
PHARE AVANT POUR CNH
FRONT LIGHT FOR CNH
VORDERLEUCHTE FÜR CNH
FARO DELANTERO PARA CNH

COBO



36823 - 36824



36639

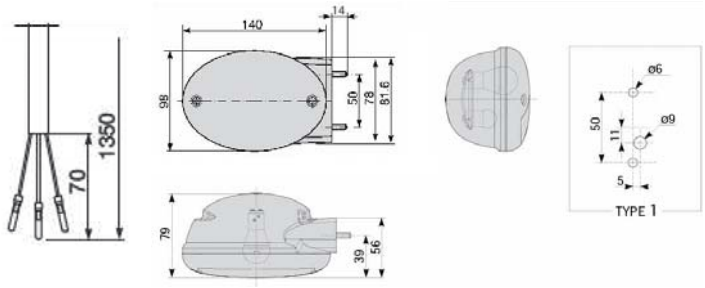

ARTICOLO	DESCRIZIONE	OEM
36823	Fanale anteriore Destro	CNH: 84519680
36824	Fanale anteriore Sinistro	CNH: 84519681
36639	Rodovetro sinistro/destro	
35162	Lampada 12 V - 21 W freccia	
35163	Lamapda 12 V - 5 W posizione	

FANALE ANTERIORE PER ZETOR
PHARE AVANT POUR ZETOR
FRONT LIGHT FOR ZETOR
VORDERLEUCHTE FÜR ZETOR
FARO DELANTERO PARA ZETOR

COBO



36950 - 36951



36639

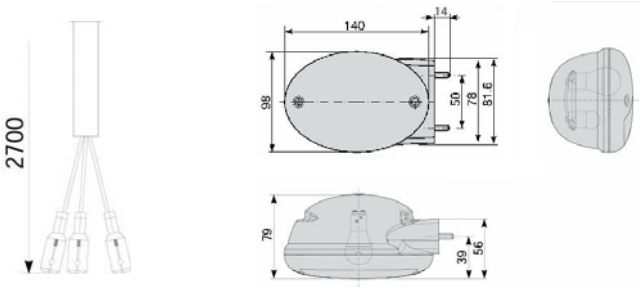

ARTICOLO	DESCRIZIONE	OEM
36950	Fanale anteriore Destro	ZETOR: MN45.350.901 ZETOR: MN19.351.908
36951	Fanale anteriore Sinistro	ZETOR: MN45.350.902 ZETOR: MN19.351.909
36639	Rodovetro sinistro/destro	
35162	Lampada 12 V - 21 W freccia	
35163	Lamapda 12 V - 5 W posizione	

FANALE ANTERIORE PER ZETOR
PHARE AVANT POUR ZETOR
FRONT LIGHT FOR ZETOR
VORDERLEUCHTE FÜR ZETOR
FARO DELANTERO PARA ZETOR

COBO



36952



36639

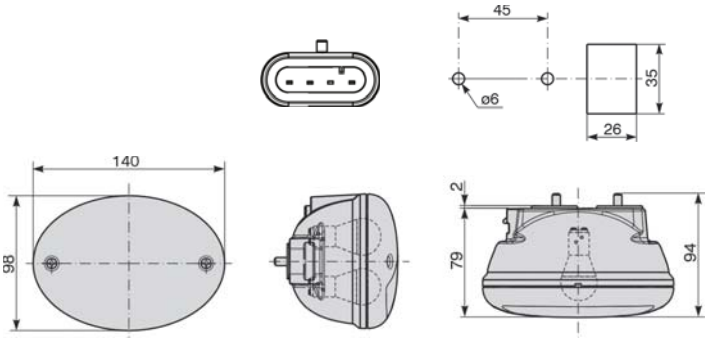

ARTICOLO	DESCRIZIONE	OEM
36952	Fanale anteriore dx/sx	ZETOR: MN50.350.920
36639	Rodovetro destro e sinistro	
35162	Lampada 12 V - 21 W freccia posteriore	
35162	Lampada 12 V - 21 W freccia	
35163	Lamapda 12 V - 5 W posizione	

Gli articoli qui descritti, prodotti da e/o per conto di CERMAG, sono da intendersi adattabili, quindi non originali, ai marchi indicati secondo REG. CE 1400/2002
All items described here, produced by and/or on behalf of CERMAG, are to be understood as adaptable, therefore not original, to the brands indicated according to REG. EC 1400/2002

I fari sono forniti senza lampade
Phares sont sans lampes
Lamps are without bulbs
Leuchten sind ohne lampen
Faros sin bombilla

Materiale elettrico
ELECTRICAL PARTS

FANALE POSTERIORE PER CNH-ARGO-ZETOR
PHARE ARRIERE POUR CNH-ARGO-ZETOR
REAR LIGHT FOR CNH-ARGO-ZETOR
RÜCKLICHT FÜR CNH-ARGO-ZETOR
FARO TRASERO PARA CNH-ARGO-ZETOR

COBO



36793



36794



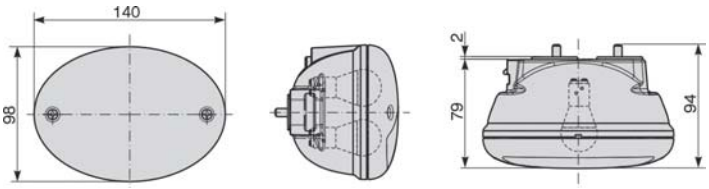

ARTICOLO	DESCRIZIONE	OEM
36793	Fanale posteriore dx/sx	CNH: 84245244 ARGO: 4215005M91 ZETOR: 19.351.907
36794	Rodovetro destro e sinistro (rosso - arancio)	
35162	Lampada 12 V - 21 W freccia posteriore	
35161	Lampada 12 V - 5/21 W posiz. - stop posteriore	
36587	Kit connessione maschio tipo AMP/TYCO 4 vie	

FANALE POSTERIORE PER AGCO
PHARE ARRIERE POUR AGCO
REAR LIGHT FOR AGCO
RÜCKLICHT FÜR AGCO
FARO TRASERO PARA AGCO

COBO



36795



36794

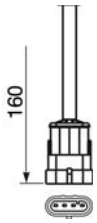

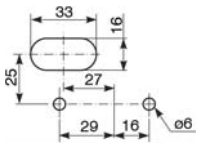

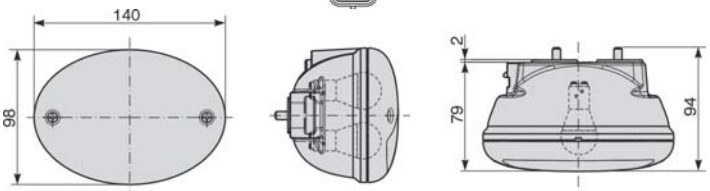

ARTICOLO	DESCRIZIONE	OEM
36795	Fanale posteriore dx/sx	AGCO: 4260900020060
36794	Rodovetro destro e sinistro (rosso - arancio)	
35162	Lampada 12 V - 21 W freccia posteriore	
35161	Lampada 12 V - 5/21 W posiz. - stop posteriore	
36587	Kit connessione maschio tipo AMP/TYCO 4 vie	

FANALE POSTERIORE PER CNH
PHARE ARRIERE POUR CNH
REAR LIGHT FOR CNH
RÜCKLICHT FÜR CNH
FARO TRASERO PARA CNH

COBO





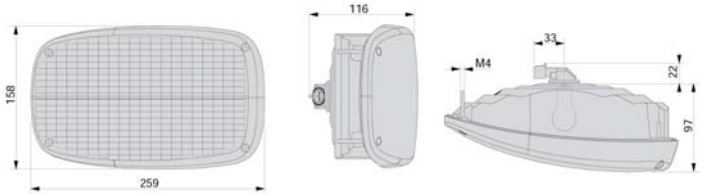

ARTICOLO	DESCRIZIONE	OEM
36798	Fanale posteriore Destro	CNH: 84429841
36799	Fanale posteriore Sinistro	CNH: 84429840
35162	Lampada 12 V - 21 W freccia posteriore	
35161	Lampada 12 V - 5/21 W posiz. - stop posteriore	
36456	Kit connettore a 2 vie	
36585	Kit connettore a 3 vie	

Gli articoli qui descritti, prodotti da e/o per conto di CERMAG, sono da intendersi adattabili, quindi non originali, ai marchi indicati secondo REG. CE 1400/2002
All items described here, produced by and/or on behalf of CERMAG, are to be understood as adaptable, therefore not original, to the brands indicated according to REG. EC 1400/2002

FANALE POSTERIORE PER CNH
PHARE ARRIERE POUR CNH
REAR LIGHT FOR CNH
RÜCKLICHT FÜR CNH
FARO TRASERO PARA CNH

COBO



36809 - 36810



36811 - 36812

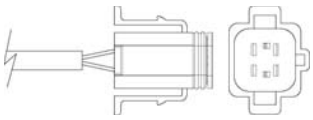

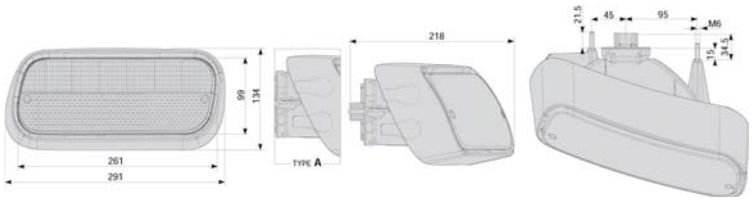

ARTICOLO	DESCRIZIONE	OEM
36809	Fanale posteriore Destro	CNH: 87536432
36810	Fanale posteriore Sinistro	CNH: 87536433
36811	Rodovetro destro	
36812	Rodovetro sinistro	
35162	Lampada 12 V - 21 W freccia posteriore	
35161	Lampada 12 V - 5/21 W posiz. - stop posteriore	
36804	Connettore a 4 vie	

FANALE POSTERIORE PER TRATTORI CON CARRO STRETTO CNH
PHARE ARRIERE POUR CNH
REAR LIGHT FOR CNH
RÜCKLICHT FÜR CNH
FARO TRASERO PARA CNH

COBO



36813 - 36814



36811 - 36812

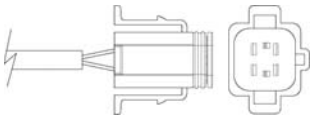

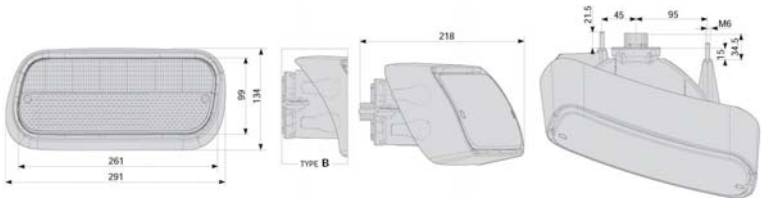

ARTICOLO	DESCRIZIONE	OEM
36813	Fanale posteriore Destro	CNH: 87536434
36814	Fanale posteriore Sinistro	CNH: 87536435
36811	Rodovetro destro	
36812	Rodovetro sinistro	
35162	Lampada 12 V - 21 W freccia posteriore	
35161	Lampada 12 V - 5/21 W posiz. - stop posteriore	

FANALE POSTERIORE PER CNH
PHARE ARRIERE POUR CNH
REAR LIGHT FOR CNH
RÜCKLICHT FÜR CNH
FARO TRASERO PARA CNH

COBO





36661

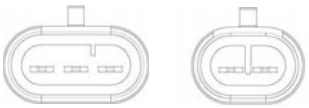

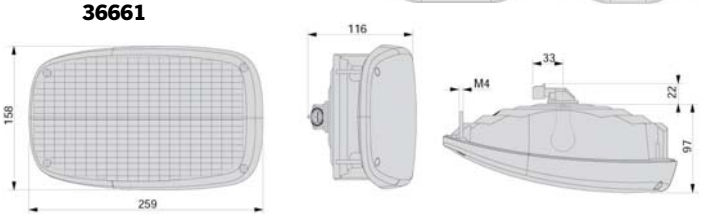

ARTICOLO	DESCRIZIONE	OEM
36796	Fanale posteriore Destro	CNH: 47365382
36797	Fanale posteriore Sinistro	CNH: 47362550
36661	Lampada 12 V - 21 W - Gialla	
35161	Lampada 12 V - 5/21 W posiz. - stop posteriore	
36456	Kit connettore a 2 vie	
36585	Kit connettore a 3 vie	

Gli articoli qui descritti, prodotti da e/o per conto di CERMAG, sono da intendersi adattabili, quindi non originali, ai marchi indicati secondo REG. CE 1400/2002
All items described here, produced by and/or on behalf of CERMAG, are to be understood as adaptable, therefore not original, to the brands indicated according to REG. EC 1400/2002

I fari sono forniti senza lampade
Phares sont sans lampes
Lamps are without bulbs
Leuchten sind ohne lampen
Faros sin bombilla

Materiale elettrico
ELECTRICAL PARTS

FANALE POSTERIORE PER CNH
PHARE ARRIERE POUR CNH
REAR LIGHT FOR CNH
RÜCKLICHT FÜR CNH
FARO TRASERO PARA CNH



36805 - 36806



36807 - 36808



36661

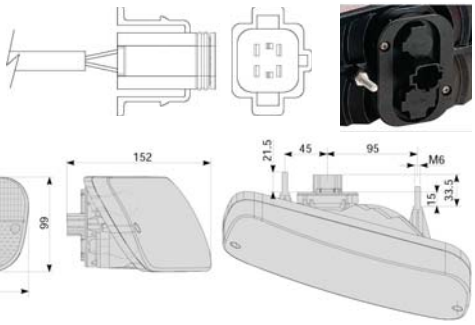

ARTICOLO	DESCRIZIONE	OEM
36805	Fanale posteriore Destro	47546361 - 87747246 - 82037618
36806	Fanale posteriore Sinistro	47546376 - 82037619 - 87747247
36807	Rodovetro destro	
36808	Rodovetro sinistro	
36661	Lampada 12 V - 21 W - Gialla	
35161	Lampada 12 V - 5/21 W posiz. - stop posteriore	
36804	Connettore a 4 vie	

FANALE POSTERIORE PER CNH
PHARE ARRIERE POUR CNH
REAR LIGHT FOR CNH
RÜCKLICHT FÜR CNH
FARO TRASERO PARA CNH



36800 - 36801



36802 - 36803

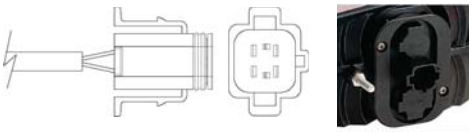

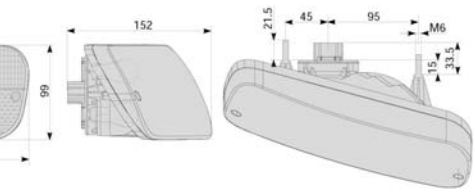

ARTICOLO	DESCRIZIONE	OEM
36800	Fanale posteriore Destro	FIAT: 82026300
36801	Fanale posteriore Sinistro	FIAT: 82026301
36802	Rodovetro destro	FIAT: 87357816
36803	Rodovetro sinistro	FIAT: 87357815
35162	Lampada 12 V - 21 W freccia posteriore	
35161	Lampada 12 V - 5/21 W posiz. - stop posteriore	
36804	Connettore a 4 vie	

FANALE POSTERIORE PER CNH
PHARE ARRIERE POUR CNH
REAR LIGHT FOR CNH
RÜCKLICHT FÜR CNH
FARO TRASERO PARA CNH

COBO



ARTICOLO	DESCRIZIONE	APPLICAZIONI	OEM
36916	Fanale posteriore Destro	L60 - L75 - L85 - L95 T5030/40/50/60 TL70/70A/80/80A TL90/90A/100/100A TS80/90/100/110 4100 - 5600 - 6600 - 7600	5172685 5172684
36917	Fanale posteriore Sinistro		
36661	Lampada 12 V - 21 W - Gialla		
35161	Lampada 12 V - 5/21 W posiz. - stop posteriore		

Gli articoli qui descritti, prodotti da e/o per conto di CERMAG, sono da intendersi adattabili, quindi non originali, ai marchi indicati secondo REG. CE 1400/2002
All items described here, produced by and/or on behalf of CERMAG, are to be understood as adaptable, therefore not original, to the brands indicated according to REG. EC 1400/2002

FANALE POSTERIORE PER JOHN DEERE
PHARE ARRIERE POUR JOHN DEERE
REAR LIGHT FOR JOHN DEERE
RÜCKLICHT FÜR JOHN DEERE
FARO TRASERO PARA JOHN DEERE

COBO



ARTICOLO	APPLICAZIONI	OEM
36907	7600 - 7700 - 7800 - 7610 - 7710 - 7810 - BR8100 - 8100T - 8200 - 8200T - 8300- 8300T - BR8400 - 8400T - 8110 - 8110T	JOHN DEERE: RE67285
35162	Lampada 12 V - 21 W freccia posteriore	
35161	Lampada 12 V - 5/21 W posiz. - stop posteriore	



Gli articoli qui descritti, prodotti da e/o per conto di CERMAG, sono da intendersi adattabili, quindi non originali, ai marchi indicati secondo REG. CE 1400/2002
All items described here, produced by and/or on behalf of CERMAG, are to be understood as adaptable, therefore not original, to the brands indicated according to REG. EC 1400/2002

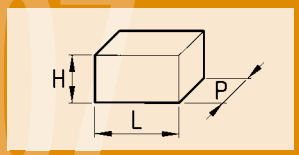

I fari sono forniti senza lampade
Phares sont sans lampes
Lamps are without bulbs
Leuchten sind ohne lampen
Faros sin bombilla

Materiale elettrico
ELECTRICAL PARTS

FANALE ANTERIORE E POSTERIORE
PHARE AVANT ET ARRIERE
FRONT AND REAR LIGHT
FRONT UND RÜCKLICHT
FARO DELANTERO Y TRASERO





L = 110 mm
H = 100 mm
P = 50 mm

ARTICOLO	DESCRIZIONE	POSIZIONE	N° LUCI	NOTE
35478	Fanale anteriore	Dx - Sx	2	TRATTORI LAMBORGHINI VARI
35275	Fanale posteriore	Destro	3	TRATTORI E RIMORCHI VARI
35276	Fanale posteriore con luce targa	Sinistro	3	TRATTORI E RIMORCHI VARI
35162	Lampada 12 V - 21 W - Direzione			
35165	Lampada 12 V - 5 W - Posizione - Luce targa			
35279	Rodovetro destro e sinistro (rosso-arancio)			
35479	Rodovetro destro e sinistro (bianco-arancio)			

FANALI ANTERIORI E POSTERIORI
PHARES AVANT ET ARRIERE
FRONT AND REAR LIGHTS
FRONT UND RÜCKLICHT
FAROS DELANTEROS Y TRASEROS





L = 160 mm
H = 70 mm
P = 70 mm

ARTICOLO	DESCRIZIONE	POSIZIONE	N° LUCI	NOTE
35093	Fanale posteriore	Destro	3	TRATTORI E RIMORCHI VARI
35094	F. post. con luce targa	Sinistro	3	TRATTORI E RIMORCHI VARI
35095	Fanale anteriore	Dx - Sx	2	TRATTORI E RIMORCHI VARI
35162	Lampada 12 V - 21 W - Direzione - Stop			
35163	Lampada 12 V - 5 W - Posizione - Luce targa			
35096	Rodovetro posteriore destro (rosso-arancio)			
35097	Rodovetro posteriore sinistro (rosso-arancio)			
35098	Rodovetro anteriore destro e sinistro (bianco-arancio)			

FANALI ANTERIORI E POSTERIORI
PHARES AVANT ET ARRIERE
FRONT AND REAR LIGHTS
FRONT UND RÜCKLICHT
FAROS DELANTEROS Y TRASEROS

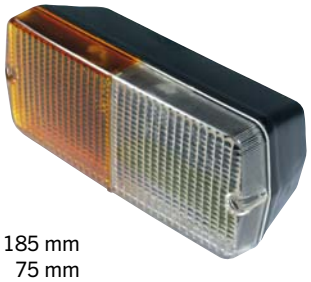



L = 185 mm
H = 75 mm
P = 70 mm

ARTICOLO	DESCRIZIONE	POSIZIONE	N° LUCI	CATADIOTTRO	NOTE
35992	Fanale anteriore	Dx - Sx	2	-	COBO
35993	Fanale posteriore	Dx - Sx	3	No	
35994	Fanale posteriore	Dx - Sx	3	Si	
35468	Fanale anteriore	Dx - Sx	2	-	-
35305	Fanale posteriore	Dx - Sx	3	No	-
35307	Fanale posteriore	Dx - Sx	3	Si	-
35316	Rodovetro rosso-arancio per Art. 35305-35993				COBO
35317	Rodovetro rosso-arancio per Art. 35307-35994				
35471	Rodovetro bianco-arancio per Art. 35468-35992				
35161	Lampada 12 V - 5/21 W - Posizione - Stop				
35162	Lampada 12 V - 21 W direzione				

FANALI ANTERIORI E POSTERIORI (COBO)
PHARES AVANT ET ARRIERE (COBO)
FRONT AND REAR LIGHTS (COBO)
FRONT UND RÜCKLICHT (COBO)
FAROS DELANTEROS Y TRASEROS (COBO)





ARTICOLO	DESCRIZIONE	POSIZIONE	N° LUCI	NOTE
36048	Fanale posteriore	Dx - Sx	3	TRATTORI E RIMORCHI VARI
36050	Fanale anteriore	Dx - Sx	2	TRATTORI E RIMORCHI VARI
36049	Rodovetro posteriore destro e sinistro (rosso-arancio)			
36051	Rodovetro anteriore destro e sinistro (bianco-arancio)			
35162	Lampada 12 V - 21 W - Direzione - Stop			
35163	Lampada 12 V - 5 W - Posizione - Luce targa			

FANALE POSTERIORE
PHARE ARRIERE
REAR LIGHT
RÜCKLICHT
FARO TRASERO



L = 105 mm
H = 95 mm
P = 50 mm

ARTICOLO	DESCRIZIONE	POSIZIONE	N° LUCI	APPLICAZIONI
35116	Fanale posteriore	Destro	2	TRATTORI E RIMORCHI VARI
35117	Fanale posteriore con luce targa	Sinistro	2	
35162	Lampada 12 V - 21 W - Direzione - Stop			
35163	Lampada 12 V - 5 W - Posizione - Luce targa			
35118	Rodovetro destro e sinistro (rosso-arancio)			

NOTE:
Questo fanale viene anche montato sulle barre posteriori fisse con misure da mm 1300 e mm 1600.

Gli articoli qui descritti, prodotti da e/o per conto di CERMAG, sono da intendersi adattabili, quindi non originali, ai marchi indicati secondo REG. CE 1400/2002
All items described here, produced by and/or on behalf of CERMAG, are to be understood as adaptable, therefore not original, to the brands indicated according to REG. EC 1400/2002

Materiale elettrico
ELECTRICAL PARTS

I fari sono forniti senza lampade
Phares sont sans lampes
Lamps are without bulbs
Leuchten sind ohne lampen
Faros sin bombilla

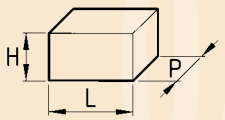

FANALE POSTERIORE - Ø 116 mm PER RIMORCHI ED APPLICAZIONI VARIE
PHARE ARRIERE - Ø 116 mm POUR REMORQUES ET APPLICATIONS DIVERSES
REAR LIGHT - Ø 116 mm FOR TRAILERS AND VARIOUS APPLICATIONS
RÜCKLICHT - Ø 116 mm FÜR ANHÄNGER UND VERSCHIEDENE ANWENDUNGEN
FARO TRASERO Ø 116 mm PARA REMOLQUES Y APLICACIONES VARIAS



Ø = 116 mm
P = 70 mm

ARTICOLO	DESCRIZIONE	POSIZIONE	N° LUCI
35113	Fanale posteriore	Destro	3
35114	Fanale posteriore	Sinistro	3
35162	Lampada 12 V - 21 W - Direzione - Stop		
35426	Lampada 12 V - 10 W - Posizione		
35115	Rodovetro destro e sinistro (rosso-arancio)		

FANALE POSTERIORE - Ø 140 mm PER RIMORCHI ED APPLICAZIONI VARIE
PHARE ARRIERE - Ø 140 mm POUR REMORQUES ET APPLICATIONS DIVERSES
REAR LIGHT - Ø 140 mm FOR TRAILERS AND VARIOUS APPLICATIONS
RÜCKLICHT - Ø 140 mm FÜR ANHÄNGER UND VERSCHIEDENE ANWENDUNGEN
FARO TRASERO Ø 140 mm PARA REMOLQUES Y APLICACIONES VARIAS



Ø = 140 mm
P = 80 mm

ARTICOLO	DESCRIZIONE	POSIZIONE	N° LUCI
35119	Fanale posteriore	Destro	3
35120	Fanale posteriore	Sinistro	3
35162	Lampada 12 V - 21 W - Direzione		
35161	Lampada 12 V - 5/21 W - Posizione - Stop		
35121	Rodovetro destro e sinistro (rosso-arancio)		

FANALE POSTERIORE - Ø 140 mm A TRE FUNZIONI
PHARE ARRIERE - Ø 140 mm
REAR LIGHT - Ø 140 mm
RÜCKLICHT - Ø 140 mm
FARO TRASERO Ø 140 mm



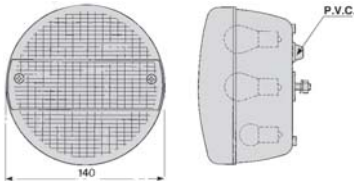

Ø = 140 mm
P = 80 mm

ARTICOLO	DESCRIZIONE	POSIZIONE	N° LUCI
36420	Fanale posteriore	Destro - Sinistro	3
36486	Rodovetro destro e sinistro (rosso-arancio)		

FANALE POSTERIORE A LED - Ø 140 mm A TRE FUNZIONI
PHARE ARRIERE A LED - Ø 140 mm
LED REAR LIGHT - Ø 140 mm
LED RÜCKLICHT - Ø 140 mm
FARO TRASERO A LED - Ø 140 mm



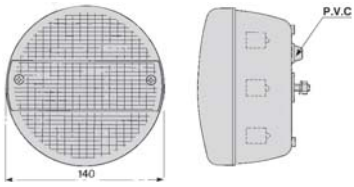

Ø = 140 mm
P = 80 mm

ARTICOLO	DESCRIZIONE	POSIZIONE	N° LUCI
36398	Fanale posteriore	Destro - Sinistro	3

FANALE POSTERIORE A LED - Ø 105 mm A TRE FUNZIONI
PHARE ARRIERE A LED - Ø 105 mm
LED REAR LIGHT - Ø 105 mm
LED RÜCKLICHT - Ø 105 mm
FARO TRASERO A LED - Ø 105 mm



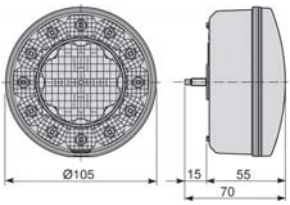

ARTICOLO	DESCRIZIONE	POSIZIONE	N° LUCI
36397	Fanale posteriore	Destro - Sinistro	3

FANALI POSTERIORI ø115 PER RIMORCHI E APPLICAZIONI VARIE
PHARES ARRIERE ø115 POUR REMORQUES ET APPLICATIONS DIVERSES
REAR LIGHTS - ø115 FOR TRAILERS AND VARIOUS APPLICATIONS
RÜCKLICHT ø115 FÜR ANHÄNGER UND VERSCHIEDENE ANWENDUNGEN
FAROS TRASEROS ø115 PARA REMOLQUES Y APLICACIONES VARIAS



FIG.1 **FIG.2** **FIG.3**

ARTICOLO	DESCRIZIONE E FUNZIONI	CODICE RODOVETRO	FIG.
36069	Fanale posteriore rosso - arancio: **posizione, stop e direzione**	**36070**	1
36071	Fanale posteriore rosso - arancio: **posizione, stop, direzione, catadiottro**	**36072**	2
36073	Fanale posteriore bianco - rosso: **posizione, stop e retromarcia**	**36074**	3

Gli articoli qui descritti, prodotti da e/o per conto di CERMAG, sono da intendersi adattabili, quindi non originali, ai marchi indicati secondo REG. CE 1400/2002
All items described here, produced by and/or on behalf of CERMAG, are to be understood as adaptable, therefore not original, to the brands indicated according to REG. EC 1400/2002

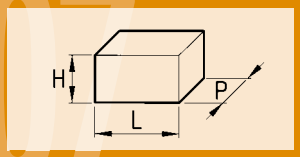

I fari sono forniti senza lampade
Phares sont sans lampes
Lamps are without bulbs
Leuchten sind ohne lampen
Faros sin bombilla

Materiale elettrico
ELECTRICAL PARTS

FANALI POSTERIORI E KIT CONNETTORI PER PARAURTO RIMORCHI AGRICOLI
PHARES ARRIERE ET KIT CONNECTEURS POUR PARE-CHOC REMORQUES AGRICOLES
REAR LAMPS AND CONNECTOR KIT FOR BUMPER OF AGRICULTURAL TRAILERS
RÜCKLEUCHTEN UND KIT STECKVERBINDER FÜR STOSSDÄMPFER LANDWIRTSCHAFTLICHE ANHÄNGER
FAROS TRASEROS Y KIT CONECTORES PARA PARAGOLPES REMOLQUES AGRICOLAS









L = 250 mm
H =149 mm
P = 64 mm

ARTICOLO	DESCRIZIONE
36412	Fanale DX con lampadine (Posizione-Frecce-Targa-Antinebbia)
36413	Fanale SX con lampadine (Posizione-Frecce-Targa-Antinebbia)
36414	Rodovetro trasparente per Art. 36412
36415	Rodovetro trasparente per Art. 36413
36451	Kit connettore 5 vie Bianco per Art. 36412
36452	Kit connettore 5 vie Rosso per Art. 36413
36453	Kit connettore ausiliario Bianco per Art. 36412-36413

FANALI POSTERIORI CON PASSACAVO PER PARAURTO RIMORCHI AGRICOLI 35271-35272-35273-36410-35740-36411
FEUX ARRIÈRE AVEC PASSE CABLE POUR PARE-CHOCS DES REMORQUES AGRICOLES 35271-35272-35273-36410-35740-36411
REAR LAMPS WITH CABLE BUSH FOR BUMPER BACKS OF AGRICULTURAL TRAILERS 35271-35272-35273-36410-35740-36411
RÜCKLEUCHTEN MIT KABELDICHTUNG FÜR STOSSDÄMPFER LANDWIRTSCHAFTLICHER ANHÄNGER 35271-35272-35273-36410-35740-36411
FAROS TRASEROS CON PASTECA PARA PARAGOLPES REMOLQUES AGRICOLAS 35271-35272-35273-36410-35740-36411









KIT CONNETTORE
36627

L = 250 mm
H =149 mm
P = 64 mm

ARTICOLO	DESCRIZIONE
36576	Fanale DX con lampadine (Posizione-Frecce-Targa-Antinebbia)
36577	Fanale SX con lampadine (Posizione-Frecce-Targa-Antinebbia)
36414	Rodovetro trasparente per Art. 36576
36415	Rodovetro trasparente per Art. 36577

Gli articoli qui descritti, prodotti da e/o per conto di CERMAG, sono da intendersi adattabili, quindi non originali, ai marchi indicati secondo REG. CE 1400/2002
All items described here, produced by and/or on behalf of CERMAG, are to be understood as adaptable, therefore not original, to the brands indicated according to REG. EC 1400/2002

FANALE POSTERIORE A 4 O 5 FUNZIONI, PER MOTRICI E RIMORCHI
FEUX ARRIERES 4 ET 5 FONCIONS - 4 AND 5 FUNCTION TRAILER LIGHTS - 4 UND 5 KAMMER ANHAENGERLEUCHTE - FAROLES TRASEROS 4 Y 5 FUNCIONES



L = 220 mm
H = 105 mm
P = 60 mm
Interasse di fissaggio = 155 mm

ARTICOLO	DESCRIZIONE E FUNZIONI	CODICE RODOVETRO
35621	Fanale posteriore sinistro **4** funzioni: **posizione, stop, direzione e retronebbia**	**35624**
35622	Fanale posteriore destro **4** funzioni: **posizione, stop, direzione e retromarcia**	**35625**
35587	Fanale posteriore sinistro **4** funzioni: **posizione, stop, direzione, retronebbia e catarifrangente**	**35590**
35588	Fanale posteriore destro **4** funzioni: **posizione, stop, direzione, retromarcia e catarifrangente**	**35619**
35620	Fanale posteriore sinistro **5** funzioni: **posizione, stop, direzione, retronebbia e luce targa**	**35623**
35586	Fanale posteriore sinistro **5** funzioni: **posizione, stop, direzione, retronebbia, luce targa e catarifrangente**	**35589**
35162	Lampada 12 V - 21 W - Direzione n° 3	
35426	Lampada 12 V - 10 W - Stop n° 1	



L = 185 mm
H = 100 mm
P = 55 mm

ARTICOLO	DESCRIZIONE E FUNZIONI	CODICE RODOVETRO
36055	Fanale posteriore destro **5** funzioni: **posizione, stop, direzione, luce targa, retromarcia e catarifrangente**	**36057**
36056	Fanale posteriore sinistro **5** funzioni: **posizione, stop, direzione, luce targa, retromarcia e catarifrangente**	**36057**
35162	Lampada 12 V - 21 W - Direzione n° 3	
35426	Lampada 12 V - 10 W - Stop n° 1	



L = 305 mm
H = 135 mm
P = 80 mm

ARTICOLO	DESCRIZIONE E FUNZIONI	CODICE RODOVETRO
35595	Fanale posteriore destro 4 funzioni: posizione, stop, direzione, retromarcia e catarifrangente	**35597**
35596	Fanale posteriore sinistro 4 funzioni: posizione, stop, direzione, retronebbia e catarifrangente	**35598**
35162	Lampada 12 V - 21 W - n° 3	
35163	Lampada 12 V - 10 W - n° 2 (posizione)	
35542	Kit protezione con ghiera	
	APPLICAZIONI PRINCIPALI: IVECO - FIAT - OM serie 50 - 55 - 65 - 75 - 80 - 90 DAILY dal 1984 in avanti	

Gli articoli qui descritti, prodotti da e/o per conto di CERMAG, sono da intendersi adattabili, quindi non originali, ai marchi indicati secondo REG. CE 1400/2002
All items described here, produced by and/or on behalf of CERMAG, are to be understood as adaptable, therefore not original, to the brands indicated according to REG. EC 1400/2002

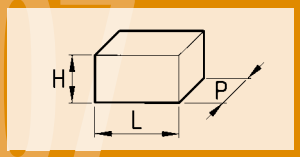

I fari sono forniti senza lampade
Phares sont sans lampes
Lamps are without bulbs
Leuchten sind ohne lampen
Faros sin bombilla

Materiale elettrico
ELECTRICAL PARTS

FANALI POSTERIORI PER RIMORCHI 260x130 A 5 FUNZIONI
PHARES ARRIERE POUR REMROQUES 260X130 A 5 FONCTIONS
REAR LAMPS FOR TRAILERS 260X130, 5 FUNCTION
RÜCKLEUCHTEN FÜR ANHÄNGER 260X130 MIT 5 FUNKTIONEN
FAROS TRASEROS PARA REMOLQUES 260X130 DE 5 FUNCIONES

COBO



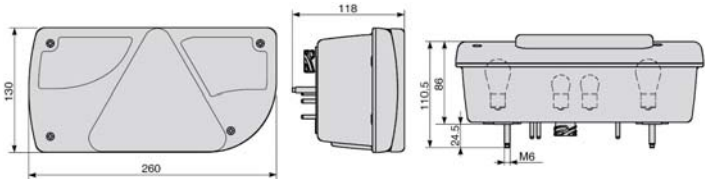

ARTICOLO	DESCRIZIONE
36421	Fanale posteriore destro **5** funzioni: **posizione, stop, direzione, retromarcia e catarinfrangente**
36422	Fanale posteriore sinistra **5** funzioni: **posizione, stop, direzione, retronebbia e catarinfrangente**
36659	Rodovetro Destro
36660	Rodovetro Sinistro
35162	Lampada 12 V - 21 W - Direzione - Retromarcia - Retronebbia
36661	Lampada 12 V - 21 W - Gialla
35163	Lampada di posizione 12 V - 5 W
36456	Kit connettore per servizi ausiliari

FANALI POSTERIORI PER RIMORCHI 260x130 A 5 FUNZIONI
PHARES ARRIERE POUR REMROQUES 260X130 A 5 FONCTIONS
REAR LAMPS FOR TRAILERS 260X130, 5 FUNCTION
RÜCKLEUCHTEN FÜR ANHÄNGER 260X130 MIT 5 FUNKTIONEN
FAROS TRASEROS PARA REMOLQUES 260X130 DE 5 FUNCIONES

COBO

new





36604

ARTICOLO	DESCRIZIONE
37010	Fanale posteriore sinistro **5** funzioni: **posizione, stop, direzione, retromarcia e catarinfrangente**
37011	Fanale posteriore destro **5** funzioni: **posizione, stop, direzione, retronebbia e catarinfrangente**
37012	Rodovetro Sinistro
37013	Rodovetro Destro
35162	Lampada 12 V - 21 W - Direzione - Retromarcia - Retronebbia
36661	Lampada 12 V - 21 W - Gialla
35163	Lampada di posizione 12 V - 5 W
36604	Kit connessione maschio per connettori DIN 7 vie

FANALE POSTERIORE CON CATARIFRANGENTE TRIANGOLARE INCORPORATO
FEU ARRIÈRE AVEC CATADIOPTRE TRIANGULAIRE INCORPORÉ
TRAILER LIGHT WITH INCORPORATED TRIANGULAR REFLECTOR
SCHLUßLEUCHTE MIT EINGESPRITZTEM DREICKIGEM RÜCKSTRAHLER
FAROL TRASERO CON CATADIOPTRICO TRIANGULAR INCORPORADO





36556 **36557**

L = 235 mm
H = 135 mm
P = 50 mm
Interasse di fissaggio = 150 mm

ARTICOLO	DESCRIZIONE E FUNZIONI	RODOVETRO
35686	Fanale posteriore sinistro **4** funzioni: **posizione, stop, direzione, retronebbia e catarifrangente** Cablato con lampade	**35689**
35687	Fanale posteriore destro **4** funzioni: **posizione, stop, direzione, retromarcia e catarifrangente** Cablato con lampade	**35688**
35685	Fanale posteriore sinistro **5** funzioni: **posizione, stop, direzione, retronebbia, luce targa e catarifrangente** - Cablato con lampade	**35689**
35684	Fanale posteriore destro **5** funzioni: **posizione, stop, direzione, retromarcia, luce targa e catarifrangente** - Cablato con lampade	**35688**
35162	Lampada 12 V - 21 W - Direzione - Retromarcia - Retronebbia	
35161	Lampada 12 V - 5/21 W - Posizione - Stop	
35165	Lampada 12 V - 5 W - Targa	
36556	Connettore giallo per fanali sinistri 35686 - 35685	
36557	Connettore verde per fanali destri 35687 - 35684	

Gli articoli qui descritti, prodotti da e/o per conto di CERMAG, sono da intendersi adattabili, quindi non originali, ai marchi indicati secondo REG. CE 1400/2002
All items described here, produced by and/or on behalf of CERMAG, are to be understood as adaptable, therefore not original, to the brands indicated according to REG. EC 1400/2002

Materiale elettrico
ELECTRICAL PARTS

I fari sono forniti senza lampade
Phares sont sans lampes
Lamps are without bulbs
Leuchten sind ohne lampen
Faros sin bombilla

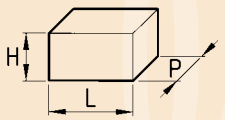

FANALE RETRONEBBIA E RETROMARCIA
FEUX ARRIERE ANTIBROUILLARD ET MARCHE-ARRIERE
REVERSE AND REARFOG LIGHTS
RÜCKNEBEL UND RÜCKWÄRTSFAHRENLEUCHTE
FAROL ANTINIEBLA Y MARCHA ATRÁS

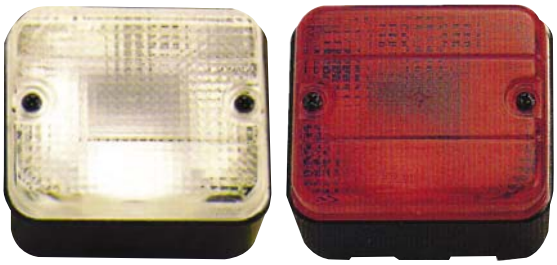

L = 85 mm
H = 75 mm
P = 50 mm

ARTICOLO	DESCRIZIONE	COIORE VETRO
35626	Fanale retronebbia	Rosso
35627	Fanale retromarcia	Bianco
35628	Rodovetro rosso	
35629	Rodovetro bianco	
35162	Lampada 12 V - 21 W	

FANALE POSTERIORE AD 1 LUCE PER APPLICAZIONI VARIE
PHARE ARRIERE
REAR LIGHT
RUCKLEUCHTE
FAROL POSTERIOR



L = 90 mm
H = 75 mm
P = 60 mm

ARTICOLO	DESCRIZIONE
35301	Fanale destro
35302	Fanale con luce targa sinistro
35162	Lampada 12 V - 21 W
35011	Rodovetro rosso

FANALE FRECCIA LED 75 mm
FEU INDICATEUR A LED 75 mm
SIDE LAMP LED 75 mm
LEUCHTE MIT LED-BLINKER 75 mm
FARO LUZ DE GIRO LED 75 mm



COBO

LED

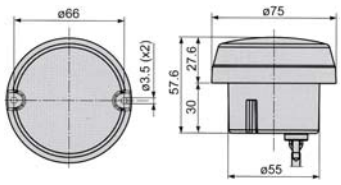

ARTICOLO	KIT CONNETTORI
36425	**36456**

FANALE POSIZIONE/STOP LED 75 mm
FEU DE POSITION/STOP A LED 75 mm
PARKING/STOP LIGHT LED 75 mm
LEUCHTE MIT STAND-/BREMSLICHT LED 75 mm
FARO LUZ DE POSICION/STOP LED 75 mm



COBO

LED

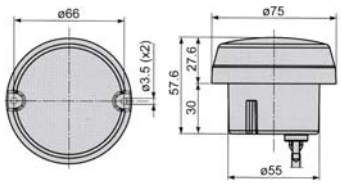

ARTICOLO	KIT CONNETTORI
36426	**36456**

Gli articoli qui descritti, prodotti da e/o per conto di CERMAG, sono da intendersi adattabili, quindi non originali, ai marchi indicati secondo REG. CE 1400/2002
All items described here, produced by and/or on behalf of CERMAG, are to be understood as adaptable, therefore not original, to the brands indicated according to REG. EC 1400/2002

FANALE POSTERIORE A 3 FUNZIONI 12/24V. FULL LED

PHARE AR. TROIS FONCTIONS 12/24V. FULL LED
PARKING LIGHT, THREE FUNCTION 12/24V. FULL LED
RÜCKLEUCHTE DREI FUNKTIONEN 12/24V. FULL LED
FARO TRAS. TRES FUNCIONES 12/24V. FULL LED

COBO



LED

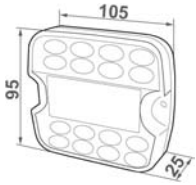

ARTICOLO	DESCRIZIONE
36443	A 3 funzioni: STOP-POSIZIONE-INDICATORE DI DIREZIONE

FANALE ANTERIORE E POSTERIORE 12/24V LED

PHARE AVANT ET ARRIÈRE 12/24V LED
PARKING LIGHT FRONT AND REAR 12/24V LED
RÜCKLEUCHTE VORNE UND HINTEN 12/24V LED
FARO DELANTERO Y TRASERO 12/24V LED



37242



36761

LED

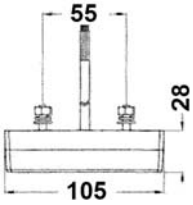

ARTICOLO	DESCRIZIONE
36761	Fanale posteriore a 4 funzioni: STOP-POSIZIONE-INDICAZIONE DIREZIONE-LUCE TARGA
37242	Fanale anteriore a 2 funzioni: POSIZIONE-INDICAZIONE DIREZIONE

FANALI POSTERIORI CON CATADIOTRO + RLX FULL LED 12/24V

PHARES ARRIERE AVEC CATADIOPTRE + RLX FULL LED 12/24V
REAR LAMPS WITH CAT'S EYE + RLX FULL LED 12/24V
RÜCKLEUCHTEN MIT RÜCKSTRAHLER + RLX 12/24V FULL LED
FAROS TRASEROS CON CATADIOPTRICO + RLX FULL LED 12/24V



LED

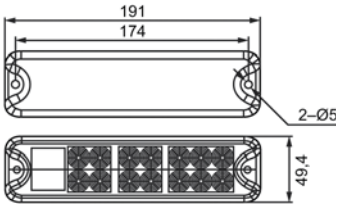

ARTICOLO	DESCRIZIONE
36431	A 4 funzioni: STOP-POSIZIONE-IND. DI DIREZ.-RETROMARCIA
36446	A 3 funzioni: STOP-POSIZIONE-INDICATORE DI DIREZIONE

FANALE POSTERIORE A 4 FUNZIONI INCOLORE FULL LED

PHARE AVANT A 4 FONCTIONS INCOLORE FULL LED
REAR LAMP, 4 FUNCTION, WHITE LIGHT, FULL LED
RÜCKLEUCHTE MIT 4 FUNKTIONEN FARBLOS FULL LED
FARO TRASERO DE 4 FUNCIONES INCOLORO FULL LED



LED

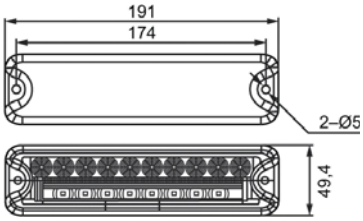

ARTICOLO	DESCRIZIONE	FUNZIONI
36442	Destro	STOP - POSIZIONE - INDICAZIONE DIREZIONE - RETROMARCIA
36447	Sinistro	

Gli articoli qui descritti, prodotti da e/o per conto di CERMAG, sono da intendersi adattabili, quindi non originali, ai marchi indicati secondo REG. CE 1400/2002
All items described here, produced by and/or on behalf of CERMAG, are to be understood as adaptable, therefore not original, to the brands indicated according to REG. EC 1400/2002

07

FANALI POSTERIORI FULL LED MULTIFUNZIONE PER RIMORCHIO - 252x132 mm
FEU ARRIÉRE LED MULTI-FONCTION POUR REMORQUES
REAR FULL LED MULTI-FUNCTION LIGHT FOR TRAILERS
VOLL LED ANHAENGER RÜCKLEUCHTE MIT 4 FUNKTIONEN
FAROL TRASERO LED MULTI-FUNCIÓN PARA REMOLQUES



36773 36774

COBO

LED

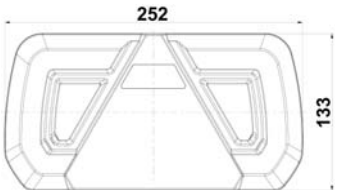

ARTICOLO	DESCRIZIONE	FUNZIONI
36774	Destro	STOP - POSIZIONE - INDICAZIONE DIREZIONE - RETROMARCIA - RETRO NEBBIA - CATADIOTRO
36773	Sinistro	

FANALE POSTERIORE DX/SX FULL LED MULTIFUNZIONE CON FRECCIA DINAMICA PER MOTRICE - 283x100x38 mm
FEU ARRIÉRE DX/SX LED MULTI-FONCTION POUR TRACTEURS - 283X100X38mm
REAR LEFT/RIGHT FULL LED MULTI-FUNCTION LIGHT FOR TRACTORS - 283X100X38mm
VOLL LED TRAKTOR RÜCKLEUCHTE MIT 4 FUNKTIONEN
FAROL TRASERO DX/SX LED MULTI-FUNCIÓN PARA TRACTORES



COBO

LED

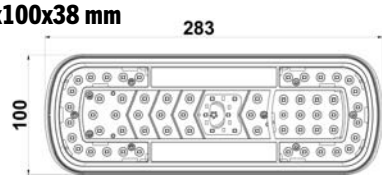

L = 283 mm
H = 100 mm
P = 38 mm

ARTICOLO	DESCRIZIONE	FUNZIONI
36772	Destro / Sinistro	STOP - POSIZIONE - INDICAZIONE DIREZIONE - RETROMARCIA - RETRO NEBBIA - CATADIOTRO

FANALE POSTERIORE DX/SX FULL LED MULTIFUNZIONE CON FRECCIA DINAMICA - 236x104x61,5 mm
FEU ARRIÉRE DX/SX LED MULTI-FONCTION - 236x104x61,5 mm
REAR LEFT/RIGHT FULL LED MULTI-FUNCTION LIGHT - 236x104x61,5 mm
VOLL LED TRAKTOR RÜCKLEUCHTE MIT 6 FUNKTIONEN - 236x104x61,5 mm
FAROL TRASERO DX/SX LED MULTI-FUNCIÓN - 236x104x61,5 mm

new

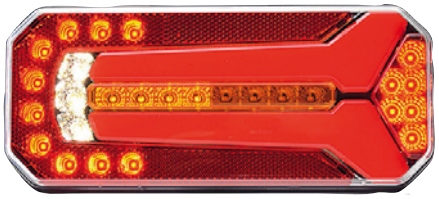

LED

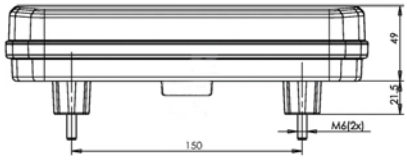

ARTICOLO	DESCRIZIONE	FUNZIONI
37178	Destro / Sinistro	STOP - POSIZIONE - INDICAZIONE DIREZIONE - RETROMARCIA - RETRO NEBBIA - CATADIOTRO

FANALE POSTERIORE A LED Ø 140 mm
PHARE ARRIERE LED Ø 140 mm
REAR LED LIGHT Ø 140 mm
RÜCKLICHT LED Ø 140 mm
FARO TRASERO LED Ø 140 mm



LED

Schema di collegamento:
- Filo ROSSO: STOP
- Filo GIALLO: FRECCIA
- Filo NERO: POSIZIONE
- Filo BIANCO: TERRA

L = 140 mm
H = 140 mm
P = 70 mm

ARTICOLO	DESCRIZIONE
36249	Fanale posteriore a LED Ø 140 a 3 luci 9V - 30V

FANALE POSTERIORE A LED
PHARE ARRIERE LED
REAR LED LIGHT
RÜCKLICHT LED
FARO TRASERO LED



LED

Schema di collegamento:
- Filo ROSSO: STOP
- Filo GIALLO: FRECCIA
- Filo NERO: POSIZIONE
- Filo BIANCO: TERRA

L = 120 mm
H = 100 mm
P = 55 mm

ARTICOLO	DESCRIZIONE
36250	Fanale posteriore a LED **senza luce targa** 12V - 24V
36254	Fanale posteriore a LED **con luce targa** 12V - 24V

Gli articoli qui descritti, prodotti da e/o per conto di CERMAG, sono da intendersi adattabili, quindi non originali, ai marchi indicati secondo REG. CE 1400/2002
All items described here, produced by and/or on behalf of CERMAG, are to be understood as adaptable, therefore not original, to the brands indicated according to REG. EC 1400/2002

FANALE ANTERIORE LED/ FANALE POSTERIORE LED

PHARE AVANT LED / PHARE ARRIERE LED - LED FRONT LIGHT / LED REAR LIGHT - VORDERLEUCHTE LED / RÜCKLEUCHTE LED- FAROL ANTERIOR LED / FAROL POSTERIOR LED

FANALE POSTERIORE A LED

PHARE ARRIERE LED
REAR LED LIGHT
RÜCKLICHT LED
FARO TRASERO LED

LED



Schema di collegamento:
- Filo ROSSO: STOP
- Filo GIALLO: FRECCIA
- Filo NERO: POSIZIONE
- Filo BIANCO: TERRA

L = 195 mm
H = 65 mm
P = 60 mm

ARTICOLO	DESCRIZIONE
36251	Fanale posteriore a LED a 3 luci 12V - 24V

FANALE ANTERIORE A LED 2 LUCI

PHARE AVANT LED
FRONT LED LIGHT
FRONTLICHT LED
FARO DELANTERO LED

LED



L = 145 mm
H = 65 mm
P = 65 mm

ARTICOLO	DESCRIZIONE
36252	Fanale anteriore a LED **DX** a 2 luci 12V - 24V
36253	Fanale anteriore a LED **SX** a 2 luci 12V - 24V

FANALE POSTERIORE QUADRATO A LED CON CONNETTORE E CATADIOTRO

PHARE ARRIERE LED
REAR LED LIGHT
RÜCKLICHT LED
FARO TRASERO LED

LED





L = 104 mm
H = 98 mm
P = 35 mm

ARTICOLO	DESCRIZIONE
36552	Fanale posteriore a LED a 3 luci 12V - 24V

FANALE POSTERIORE QUADRATO A LED CON CONNETTORE

PHARE ARRIERE LED
REAR LED LIGHT
RÜCKLICHT LED
FARO TRASERO LED

new

LED



L =XXXX mm
H =XXXX mm
P =XXXX mm

ARTICOLO	DESCRIZIONE
37226	Fanale posteriore a LED **DX** a 3 luci 12V - 24V
37227	Fanale posteriore a LED **SX** a 3 luci + targa 12V - 24V

FANALE POSTERIORE ROTONDO A LED Ø 135 mm CON CONNETTORE

PHARE ARRIERE LED Ø 135 mm
REAR LED LIGHT Ø 135 mm
RÜCKLICHT LED Ø 135 mm
FARO TRASERO LED Ø 135 mm

LED





L = 135 mm
H = 135 mm
P = 35 mm

ARTICOLO	DESCRIZIONE
36553	Fanale posteriore a LED Ø 135 a 3 luci 12V - 24V

Gli articoli qui descritti, prodotti da e/o per conto di CERMAG, sono da intendersi adattabili, quindi non originali, ai marchi indicati secondo REG. CE 1400/2002
All items described here, produced by and/or on behalf of CERMAG, are to be understood as adaptable, therefore not original, to the brands indicated according to REG. EC 1400/2002

segue FANALE ANTERIORE LED/ FANALE POSTERIORE LED

PHARE AVANT LED / PHARE ARRIERE LED - LED FRONT LIGHT / LED REAR LIGHT - VORDERLEUCHTE LED / RÜCKLEUCHTE LED- FAROL ANTERIOR LED / FAROL POSTERIOR LED

PLAFONIERA SPOT Ø 65 mm - 12/24V

PLAFONNIER SPOT Ø 65 mm - 12/24V
CEILING LIGHT Ø 65 mm - 12/24V
SPOT-DECKENLEUCHTE Ø 65 mm - 12/24V
PLAFON SPOT Ø 65 mm - 12/24V



COBO

LED

ARTICOLO
36402

Gli articoli qui descritti, prodotti da e/o per conto di CERMAG, sono da intendersi adattabili, quindi non originali, ai marchi indicati secondo REG. CE 1400/2002
All items described here, produced by and/or on behalf of CERMAG, are to be understood as adaptable, therefore not original, to the brands indicated according to REG. EC 1400/2002

FANALI ANTERIORI E POSTERIORI
PHARE AVANT / PHARE ARRIERE - FRONT LIGHT / REAR LIGHT - VORDERLEUCHTE / RÜCKLEUCHTE - FAROL ANTERIOR / FAROL POSTERIOR

FANALE ANTERIORE LUCE DI POSIZIONE
PHARE AVANT AVEC FEUX DE POSITION
HEAD LAMP WITH PARKING LIGHT
VORDERLEUCHTE MIT STANDLICHT
FARO DELANTERO CON LUZ DE POSICION



CODICE HELLA
2BE 003 014-251

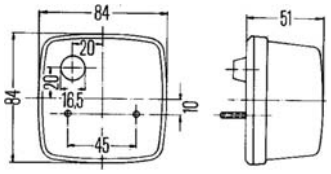

ARTICOLO	APPLICAZIONI	OEM
36291	CASE 521-644-1455XL	3372870R21 3121089R91
	CLASS Unitrac	-
	DEUTZ-FAHR	043 65082 436 5082KZ1212-49
	FENDT F255-F380GTH Favorit 509C-515C-610LS-615LSA-816LSE-824LSE-926 Vario Farmer 200V-204V-240S-280P-303LS-312LSA Xylon 520-522-524	3 476 059 M91 X 830 180 032 X 830 180 032 000 X 830 180 034
	JOHN DEERE 820-840-3140-4020-42040 MD925-MD1188H4	AL58739 AL25644
	NEW HOLLAND	44906471

RICAMBI

ARTICOLO	DESCRIZIONE	OEM
36292	Rodovetro con viti	9961466

FANALE ANTERIORE LUCE DI POSIZIONE
PHARE AVANT AVEC FEUX DE POSITION
HEAD LAMP WITH PARKING LIGHT
VORDERLEUCHTE MIT STANDLICHT
FARO DELANTERO CON LUZ DE POSICION



CODICE HELLA
2BE 002 776-251
2BE 002 776-261

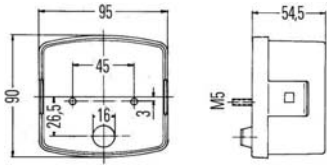

ARTICOLO	LATO	APPLICAZIONI	OEM
36293	SX	CASE 433-833	3226119R1
		DEUTZ-FAHR	023 77448 043 89584 237 7448KZ 438 9584KZ1065-49
		FENDT Farmer 200V-205P-203PII	X 830 180 036 X 830 180 036 000
36294	DX	CASE 433-833	3226120R1
		DEUTZ-FAHR	023 77450 043 89586 237 7450KZ 438 9586KZ1065-49
		FENDT Farmer 200V-205P-203PII	X 830 180 037 X 830 180 037 000

RICAMBI

ARTICOLO	DESCRIZIONE	
36295	Rodovetro sinistra	-
36296	Rodovetro destra	-

FANALE ANTERIORE LUCE DI POSIZIONE
PHARE AVANT AVEC FEUX DE POSITION
HEAD LAMP WITH PARKING LIGHT
VORDERLEUCHTE MIT STANDLICHT
FARO DELANTERO CON LUZ DE POSICION



CODICE HELLA
2BE 001 259-061

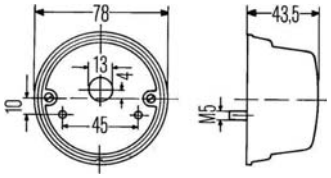

ARTICOLO	APPLICAZIONI	OEM
36297	CASE D215-D514	3051599R91
	CLAAS Compact 25-Consul Dominator 85-105 Mercatek 50-60-75	-
	DEUTZ - FHAR M660-M1080	023 72742
	JOHN DEERE MD330-MD970-820-4020	AL13659

RICAMBI

ARTICOLO	DESCRIZIONE	
36298	Rodovetro con viti	-

FANALE ANTERIORE LUCE DI POSIZIONE
PHARE AVANT AVEC FEUX DE POSITION
HEAD LAMP WITH PARKING LIGHT
VORDERLEUCHTE MIT STANDLICHT
FARO DELANTERO CON LUZ DE POSICION



CODICE HELLA
2BE 003 347-001

ARTICOLO	APPLICAZIONI	OEM
36299	CLAAS Classic78-108SL Commandor 112-228CS Dominator 78S-85-105-118SL Maxi Jaguar 675-695 Lexion 405-460-Maxi-Mega	-
	DEUTZ - FHAR	062 17218
	FENDT Favorit 626LSA/Turbo Farmer 102S-201S	X 830 180 091 000 X 830 180 095 X 830 180 095 000
	JOHN DEERE 6610-6710-6810-6910 Mietitrebbia	AZ42982

RICAMBI

ARTICOLO	DESCRIZIONE	
36300	Rodovetro con viti	-

Gli articoli qui descritti, prodotti da e/o per conto di CERMAG, sono da intendersi adattabili, quindi non originali, ai marchi indicati secondo REG. CE 1400/2002
All items described here, produced by and/or on behalf of CERMAG, are to be understood as adaptable, therefore not original, to the brands indicated according to REG. EC 1400/2002

segue FANALI ANTERIORI E POSTERIORI
PHARE AVANT / PHARE ARRIERE - FRONT LIGHT / REAR LIGHT - VORDERLEUCHTE / RÜCKLEUCHTE - FAROL ANTERIOR / FAROL POSTERIOR

FANALE ANTERIORE LUCE DI POSIZIONE
PHARE AVANT AVEC FEUX DE POSITION
HEAD LAMP WITH PARKING LIGHT
VORDERLEUCHTE MIT STANDLICHT
FARO DELANTERO CON LUZ DE POSICION

CODICE HELLA
2BE 002 582-031



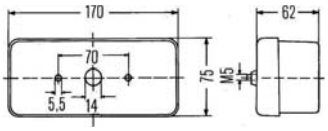

ARTICOLO	APPLICAZIONI	OEM
36301	CASE 644-743-1455/XL	3221211R91

RICAMBI

ARTICOLO	DESCRIZIONE	
36302	Rodovetro	-

FANALE ANTERIORE LUCE DI POSIZIONE
PHARE AVANT AVEC FEUX DE POSITION
HEAD LAMP WITH PARKING LIGHT
VORDERLEUCHTE MIT STANDLICHT
FARO DELANTERO CON LUZ DE POSICION

CODICE HELLA
2BE 997 131-081



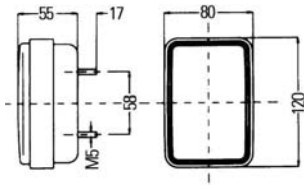

ARTICOLO	APPLICAZIONI	OEM
36303	JOHN DEERE 7200-7500-Mietitrebbia	-

RICAMBI

ARTICOLO	DESCRIZIONE	
36304	Rodovetro	-

FANALE ANTERIORE LUCE DI POSIZIONE
PHARE AVANT AVEC FEUX DE POSITION
HEAD LAMP WITH PARKING LIGHT
VORDERLEUCHTE MIT STANDLICHT
FARO DELANTERO CON LUZ DE POSICION

CODICE HELLA
2BE 001 278-011
2BE 001 278-021



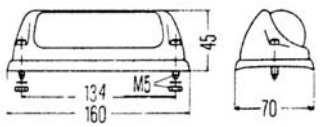

ARTICOLO	LATO	APPLICAZIONI	OEM
36305	SX	DEUTZ-FAHR	000 9741013
		FENDT	F 228 900 020 010
		MASSEY FERGUSON MF203-MF205	-
36306	DX	FENDT	F 228 900 020 020
		MASSEY FERGUSON MF203-MF205	-

RICAMBI

ARTICOLO	DESCRIZIONE	
36307	Rodovetro	-

FANALE DI POSIZIONE
PHARE DE POSITION
PARKING LAMP
RÜCKLEUCHTE
FARO DE POSICION

CODICE HELLA
2PF 003 014-071

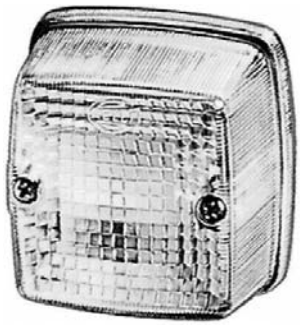

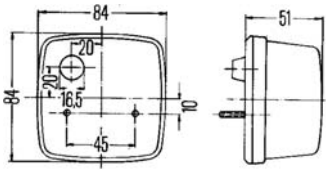

ARTICOLO	APPLICAZIONI	OEM
36308	DEUTZ-FAHR	062 77521
	FENDT	X 830 180 042 000
	JOHN DEERE 3640-4240	AL25877

Gli articoli qui descritti, prodotti da e/o per conto di CERMAG, sono da intendersi adattabili, quindi non originali, ai marchi indicati secondo REG. CE 1400/2002
All items described here, produced by and/or on behalf of CERMAG, are to be understood as adaptable, therefore not original, to the brands indicated according to REG. EC 1400/2002

segue FANALI ANTERIORI E POSTERIORI
PHARE AVANT / PHARE ARRIERE - FRONT LIGHT / REAR LIGHT - VORDERLEUCHTE / RÜCKLEUCHTE - FAROL ANTERIOR / FAROL POSTERIOR

FANALE DI POSIZIONE
PHARE DE POSITION
PARKING LAMP
RÜCKLEUCHTE
FARO DE POSICION



CODICE HELLA
2PF 001 259-631

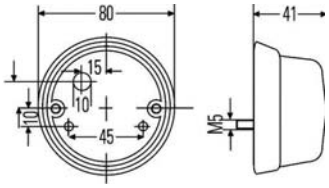

ARTICOLO	APPLICAZIONI	OEM
36310	MASSEY FERGUSON MF186-MF187	-

RICAMBI

ARTICOLO	DESCRIZIONE	
36311	Rodovetro con viti	-

FANALE DI POSIZIONE DESTRO/SINISTRO
PHARE DE POSITION
PARKING LAMP
RÜCKLEUCHTE
FARO DE POSICION

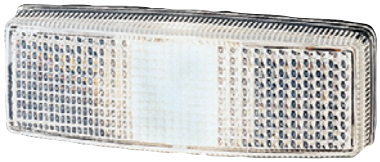

CODICE HELLA
2PF 006 717-011

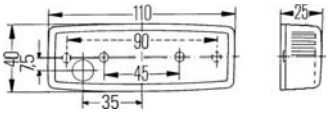

ARTICOLO	APPLICAZIONI	OEM
36879	CLAAS	001 720 70

RICAMBI

ARTICOLO	DESCRIZIONE	
36881	Rodovetro	-

FANALE DI POSIZIONE DESTRO/SINISTRO
PHARE DE POSITION
PARKING LAMP
RÜCKLEUCHTE
FARO DE POSICION



CODICE HELLA
2PG 006 717-027

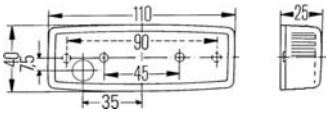

ARTICOLO	APPLICAZIONI	OEM
36880	FENDT	D 450 800 05

RICAMBI

ARTICOLO	DESCRIZIONE	
36882	Rodovetro	-

FANALE COMBINATO POSTERIORE CON LUCE TARGA
PHARE COMBINE ARRIERE AVEC ECLAIRAGE PLAQUE
COMBINED REAR LIGHT WITH LICENCE NUMBER LIGHT
KOMBI-RÜCKLEUCHTE MIT KENNZEICHENBELEUCHTUNG
FARO COMBINADO TRASERO CON LUZ MATRICULA



CODICE HELLA
2SE 002 578-701

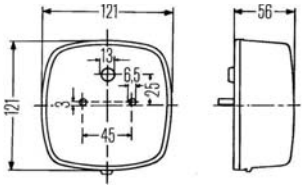

ARTICOLO	APPLICAZIONI	OEM
36312	CASE 433 - 521 - 525 - 527 - 733	-

RICAMBI

ARTICOLO	DESCRIZIONE	
36313	Rodovetro con viti	-

Gli articoli qui descritti, prodotti da e/o per conto di CERMAG, sono da intendersi adattabili, quindi non originali, ai marchi indicati secondo REG. CE 1400/2002
All items described here, produced by and/or on behalf of CERMAG, are to be understood as adaptable, therefore not original, to the brands indicated according to REG. EC 1400/2002

segue FANALI ANTERIORI E POSTERIORI
PHARE AVANT / PHARE ARRIERE - FRONT LIGHT / REAR LIGHT - VORDERLEUCHTE / RÜCKLEUCHTE - FAROL ANTERIOR / FAROL POSTERIOR

FANALE COMBINATO POSTERIORE SENZA LUCE TARGA
PHARE COMBINE ARRIERE SANS ECLAIRAGE PLAQUE
COMBINED REAR LIGHT WITHOUT LICENCE NUMBER LIGHT
KOMBI-RÜCKLEUCHTE OHNE KENNZEICHENBELEUCHTUNG
FARO COMBINADO TRASERO SIN LUZ MATRICULA



HELLA

CODICE HELLA
2SD 002 776-231
2SD 002 776-241

ARTICOLO	LATO	APPLICAZIONI	OEM
36314	SX	CASE E303-E304-E340-433-533-633-733-833-530-540-550	3223263R91 1205851H1
		DEUTZ-FAHR	023 62524/10
		FENDT Farmer 200V-203P/PII/V/VII-204P/V-205P	X 830 180 038
		J.D.: 820-920-1010-1120-1630-2020-2030-2130-3020-3130-4020 840-940-1040-1140-1640-2040-2140-3040-3140-3640-4040-4240	AL67208 AL67208 AT43600
36315	DX	CASE E303-E304-E340-433-533-633-733-833-530-540-550	3223264R91 1205852H1
		DEUTZ-FAHR	023 77137 043 89594 044 03158 237 7137KZ 438 9594KZ1065-49
		FENDT Farmer 200V-203P/PII/V/VII-204P/V-205P	X 830 180 039
		J.D.: 820-920-1010-1120-1630-2020-2030-2130-3020-3130-4020 840-940-1040-1140-1640-2040-2140-3040-3140-3640-4040-4240	AL67206 AT43601

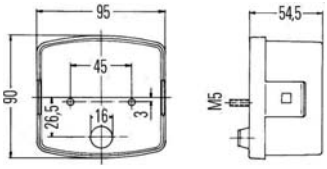

RICAMBI

ARTICOLO	DESCRIZIONE	
36316	Rodovetro Sinistra	-
36317	Rodovetro Destra	-

FANALE COMBINATO POSTERIORE CON LUCE TARGA SUL SINISTRO
PHARE COMBINE ARRIERE AVEC ECLAIRAGE PLAQUE SUR LA GAUCHE
COMBINED REAR LIGHT WITH LICENCE NUMBER LIGHT ON LEFT
KOMBI-RÜCKLEUCHTE MIT KENNZEICHENBELEUCHTUNG AUF DER LINKEN SEITE
FARO COMBINADO TRASERO CON LUZ MATRICULA A LA IZQUIERDA



HELLA

CODICE HELLA
2SE 002 776-211
2SD 002 776-241

ARTICOLO	LATO	APPLICAZIONI	OEM
36318	SX	DEUTZ-FAHR	023 77139 043 89588 044 03159 237 7139KZ 438 9588KZ1065-49
		JOHN DEERE MD925-MD935-MD945-MD955-MD965-MD975-MD1032-MD1042-MD1052-MD1055-MD1056-MD1068H-MD1072-MD1075-MD1085-MD1133-MD1144-MD1155-MD1157-MD1158-MD1166/H-MD1166H4-MD1174-MD1177/H/H4-MD118/H4	-
36315	DX	DEUTZ-FAHR	023 77137 043 89594 044 03158 237 7137KZ 438 9594KZ1065-49
		JOHN DEERE MD925-MD935-MD945-MD955-MD965-MD975-MD1032-MD1042-MD1052-MD1055-MD1056-MD1068H-MD1072-MD1075-MD1085-MD1133-MD1144-MD1155-MD1157-MD1158-MD1166/H-MD1166H4-MD1174-MD1177/H/H4-MD118/H4	AL67206

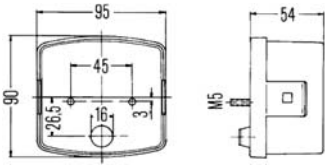

RICAMBI

ARTICOLO	DESCRIZIONE	
36319	Rodovetro Sinistra	-
36317	Rodovetro Destra	-

Gli articoli qui descritti, prodotti da e/o per conto di CERMAG, sono da intendersi adattabili, quindi non originali, ai marchi indicati secondo REG. CE 1400/2002
All items described here, produced by and/or on behalf of CERMAG, are to be understood as adaptable, therefore not original, to the brands indicated according to REG. EC 1400/2002

segue FANALI ANTERIORI E POSTERIORI
PHARE AVANT / PHARE ARRIERE - FRONT LIGHT / REAR LIGHT - VORDERLEUCHTE / RÜCKLEUCHTE - FAROL ANTERIOR / FAROL POSTERIOR

FANALE COMBINATO POSTERIORE
PHARE COMBINE ARRIERE
COMBINED REAR LIGHT
KOMBI-RÜCKLEUCHTE
FARO COMBINADO TRASERO



CODICE HELLA
2ST 001 259-321
2SB 001 259-261

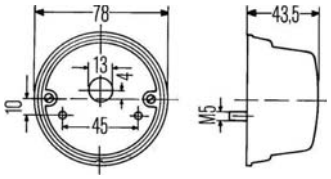

ARTICOLO	LUCE TARGA	APPLICAZIONI	OEM
36321	NO	CASE D215-D219-D322-D326-D432-D439-D514	3051600R91
		CLAAS Dominator 85-105 Mercator 50-60-75	-
		MASSEY FERGUSON MF186-MF187	406204M1
35165	Lampada 12 V - 5 W - Posizione - luce targa		
35666	Lampada 12 V - 10 W - direzionale		

FANALE DI POSIZIONE POSTERIORE
FEU DE POSITION ARRIERE
REAR PARKING LAMP
STANDLICHT HINTEN
FARO DE POSICION TRASERO



CODICE HELLA
2SA 001 259-751

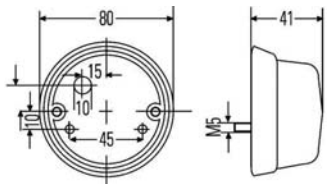

ARTICOLO	APPLICAZIONI	OEM
36322	CLAAS Compact 25 Consul Dominator 118SL Maxi-85 Mercator 75 Jaguar 820-880	-
	MASSEY FERGUSON MF487	-

RICAMBI

ARTICOLO	DESCRIZIONE	
36323	Rodovetro con viti	-

FANALE DI POSIZIONE POSTERIORE DESTRO/SINISTRO
FEU DE POSITION ARRIERE
REAR PARKING LAMP
STANDLICHT HINTEN
FARO DE POSICION TRASERO



CODICE HELLA
2TM 006 717-047

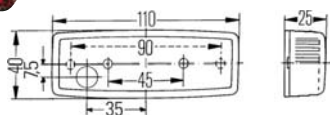

ARTICOLO	APPLICAZIONI	OEM
36886	CLAAS	007 776 20

FANALE DI POSIZIONE POSTERIORE DESTRO/SINISTRO - LED-
FEU DE POSITION ARRIERE
REAR PARKING LAMP
STANDLICHT HINTEN
FARO DE POSICION TRASERO



CODICE HELLA
2TM 964 295-107

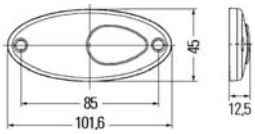

ARTICOLO	APPLICAZIONI	OEM
36887	CLAAS	265 30800

Gli articoli qui descritti, prodotti da e/o per conto di CERMAG, sono da intendersi adattabili, quindi non originali, ai marchi indicati secondo REG. CE 1400/2002
All items described here, produced by and/or on behalf of CERMAG, are to be understood as adaptable, therefore not original, to the brands indicated according to REG. EC 1400/2002

segue FANALI ANTERIORI E POSTERIORI
PHARE AVANT / PHARE ARRIERE - FRONT LIGHT / REAR LIGHT - VORDERLEUCHTE / RÜCKLEUCHTE - FAROL ANTERIOR / FAROL POSTERIOR

FANALE DI POSIZIONE POSTERIORE, INDICATORE DI POSIZIONE
FEU DE POSITION ARRIERE, INDICATEUR DE POSITION
REAR PARKING LAMP, POSITION INDICATOR
STANDLICHT HINTEN, STANDLICHTANZEIGE
FARO DE POSICION TRASERO, INDICADOR DE POSICION

CODICE HELLA
2SW 003 185-041



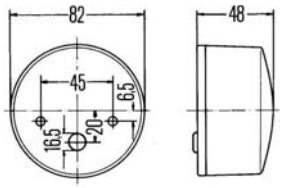

ARTICOLO	APPLICAZIONI	OEM
36324	CLAAS Commandor 112-114-115-116 Compact 25-30 Consul Dominator 38-48-56-58-66-68-76-96-106-114-116-78S/SL-88S/SL-98S/SL-108SL-85-105 Jaguar 675-680-685-690 Mercator 50-60-75	-

RICAMBI

ARTICOLO	DESCRIZIONE	
36325	Rodovetro con viti	-

FANALE COMBINATO POSTERIORE SENZA LUCE TARGA
PHARE COMBINE ARRIERE SANS ECLAIRAGE PLAQUE
COMBINED REAR LIGHT WITHOUT LICENCE NUMBER LIGHT
KOMBI-RÜCKLEUCHTE OHNE KENNZEICHENBELEUCHTUNG
FARO COMBINADO TRASERO SIN LUZ MATRICULA

CODICE HELLA
2SD 002 582-011
2SD 002 582-021



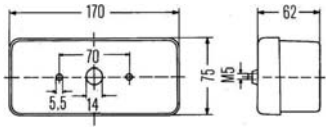

ARTICOLO	LATO	APPLICAZIONI	OEM
36331	SX	CASE 743XL-745XL-844XL-856XL-956XL-1056XL-1255XL-1455	3145942R91
		JOHN DEERE Serie 30: 1030-1130-1630-1830-2030-2130-3030-3130 Serie 40: 1040-1140-1640-1840-2040-2040S-2140-3040-3140-3640-840-940 I Serie 50: 1350-1550-1750-1850-1950-2250-2450-2650-2850-3050-3350-3650	AL24544
36332	DX	CASE 743XL-745XL-844XL-856XL-956XL-1056XL-1255XL-1455	3145943R91
		FENDT	3 708 032 M91

RICAMBI

ARTICOLO	DESCRIZIONE	
36333	Rodovetro Sinistra	-
36334	Rodovetro Destra	-

FANALE COMBINATO POSTERIORE CON LUCE TARGA SUL SINISTRO
PHARE COMBINE ARRIERE AVEC ECLAIRAGE PLAQUE SUR LA GAUCHE
COMBINED REAR LIGHT WITH LICENCE NUMBER LIGHT ON LEFT
KOMBI-RÜCKLEUCHTE MIT KENNZEICHENBELEUCHTUNG AUF DER LINKEN SEITE
FARO COMBINADO TRASERO CON LUZ MATRICULA A LA IZQUIERDA

CODICE HELLA
2SE 002 582-071
2SD 002 582-021



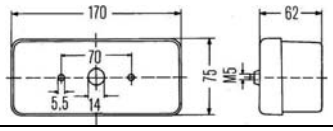

ARTICOLO	LATO	APPLICAZIONI	OEM
36335	SX	JOHN DEERE 820-920-1010-1120-1630-2020-2030-2130-3020-3130-4020 840-940-1040-1140-1640-2040-2140-3140-4040-4240	AL25645
36332	DX	FENDT	3 708 032 M91
		JOHN DEERE 820-920-1010-1120-1630-2020-2030-2130-3020-3130-4020 840-940-1040-1140-1640-2040-2140-3140-4040-4240	AL25545

RICAMBI

ARTICOLO	DESCRIZIONE	
36336	Rodovetro Sinistra	-
36334	Rodovetro Destra	-

FANALE COMBINATO POSTERIORE SENZA LUCE TARGA
PHARE COMBINE ARRIERE SANS ECLAIRAGE PLAQUE
COMBINED REAR LIGHT WITHOUT LICENCE NUMBER LIGHT
KOMBI-RÜCKLEUCHTE OHNE KENNZEICHENBELEUCHTUNG
FARO COMBINADO TRASERO SIN LUZ MATRICULA

CODICE HELLA
2SD 003 184-031
2SD 003 184-041



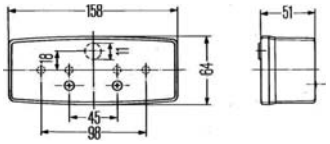

ARTICOLO	LATO	APPLICAZIONI	OEM
36341	SX	FENDT	3 042 085 M2 X 830 180 047 X 830 180 047 000 Y 252 702 4
		JOHN DEERE 840-940-1040-1140-1640-2040-2140-3040-3140-3640-4040	AL35176 AL64946
36338	DX	FENDT	3 042 086 M2 X 830 180 046 X 830 180 046 000 Y 252 702 7
		JOHN DEERE 840-940-1040-1140-1640-2040-2140-3040-3140-3640-4040	AL32070 AL64947

RICAMBI

ARTICOLO	DESCRIZIONE	
36342	Rodovetro Sinistra	-
36340	Rodovetro Destra	-

segue FANALI ANTERIORI E POSTERIORI
PHARE AVANT / PHARE ARRIERE - FRONT LIGHT / REAR LIGHT - VORDERLEUCHTE / RÜCKLEUCHTE - FAROL ANTERIOR / FAROL POSTERIOR

FANALE COMBINATO POSTERIORE CON LUCE TARGA SUL SINISTRO
PHARE COMBINE ARRIERE AVEC ECLAIRAGE PLAQUE SUR LA GAUCHE
COMBINED REAR LIGHT WITH LICENCE NUMBER LIGHT ON LEFT
KOMBI-RÜCKLEUCHTE MIT KENNZEICHENBELEUCHTUNG AUF DER LINKEN SEITE
FARO COMBINADO TRASERO CON LUZ MATRICULA A LA IZQUIERDA



CODICE HELLA
2SE 003 184-011
2SD 003 184-041

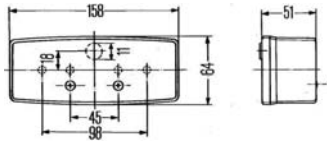

ARTICOLO	LATO	APPLICAZIONI	OEM
36337	SX	FENDT Farmer 102S-103S-104S-105S-106S-108S-200S-201S-303LS-304LS/ LSA-305LS/LSA-306LS/LSA-307LS/ LSA-308LS/LSA-309LS/LSA-310LSA-311LSA-312LSA Favorit 610LS/LSA-611LS/LSA-612LS/ LSA-614LS/LSA-615LS/LSA F231GT-F265GT-F275GT-F345GT/ GTA-F360GHA/GT/GTA/GTH-F365GTA-F380GHA/GT/GTA/GTH	X 830 180 048 X 830 180 048 000
36338	DX		3 042 086 M2 X 830 180 046 X 830 180 046 000 Y 252 702 7

RICAMBI

ARTICOLO	DESCRIZIONE	
36339	Rodovetro Sinistra	-
36340	Rodovetro Destra	-

FANALE COMBINATO POSTERIORE
PHARE COMBINE ARRIERE
COMBINED REAR LIGHT
KOMBI-RÜCKLEUCHTE
FARO COMBINADO TRASERO



CODICE HELLA
2SE 001 680-291
2SD 001 680-281

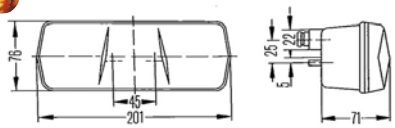

ARTICOLO	LATO	APPLICAZIONI	OEM
36890	SX	CASE IH FIAT	9 25306C 92 4961372
36888	DX	CASE IH FIAT JOHN DEERE	9 25305C 92 4961371 14 08 9023

RICAMBI

ARTICOLO	DESCRIZIONE	
36891	Rodovetro Sinistra	-
36889	Rodovetro Destra	-

FANALE COMBINATO POSTERIORE CON LUCE TARGA SUL SINISTRO, CON LAMPADINE
PHARE COMBINE ARRIERE AVEC ECLAIRAGE PLAQUE SUR LA GAUCHE, AVEC AMPOULES
COMBINED REAR LIGHT WITH LICENCE NUMBER LIGHT ON LEFT, WITH BULBS
KOMBI-RÜCKLEUCHTE MIT KENNZEICHENBELEUCHTUNG AUF DER LINKEN SEITE, MIT GLÜHLAMPEN
FARO COMBINADO TRASERO CON LUZ MATRICULA A LA IZQUIERDA, CON LAMPARAS



CODICE HELLA
2SE 996 030-011
2SD 996 030-021

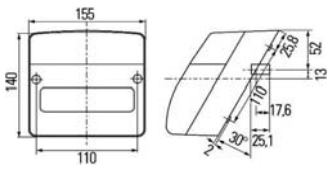

ARTICOLO	LATO	APPLICAZIONI	OEM
36343	SX	CASE	1-34-676-002
36344	DX		1-34-676-001

RICAMBI

ARTICOLO	DESCRIZIONE	
36345	Rodovetro	-

FANALE COMBINATO POSTERIORE, CON LAMPADINE, CON CAVI E CONNETTORE CENTRALE
PHARE COMBINE ARRIERE, AVEC AMPOULES, AVEC CABLES ET CONNECTEUR CENTRAL
COMBINED REAR LIGHT, WITH BULBS, WITH CABLES AND CENTRAL CONNECTOR
KOMBI-RÜCKLEUCHTE, MIT GLÜHLAMPEN, MIT KABELN UND ZENTRALEM STECKVERBINDER
FARO COMBINADO TRASERO, CON LAMPARAS, CON CABLES Y CONECTOR CENTRAL



ARTICOLO	APPLICAZIONI	OEM
36346	JOHN DEERE Z2054-Z2056-Z2058-Z2064-Z2066 Serie M6000 6100-6200-6300-6400-6800 6610-6710-6810-6910 Mietirebbia	AL112964 AL112011 2VA 006 356-101

RICAMBI

ARTICOLO	DESCRIZIONE	
36347	Rodovetro con viti	-

Gli articoli qui descritti, prodotti da e/o per conto di CERMAG, sono da intendersi adattabili, quindi non originali, ai marchi indicati secondo REG. CE 1400/2002
All items described here, produced by and/or on behalf of CERMAG, are to be understood as adaptable, therefore not original, to the brands indicated according to REG. EC 1400/2002

segue FANALI ANTERIORI E POSTERIORI
PHARE AVANT / PHARE ARRIERE - FRONT LIGHT / REAR LIGHT - VORDERLEUCHTE / RÜCKLEUCHTE - FAROL ANTERIOR / FAROL POSTERIOR

FANALE COMBINATO POSTERIORE CON RETROMARCIA
PHARE COMBINE ARRIERE AVEC MARCHE ARRIERE
COMBINED REAR LIGHT WITH REVERSE LIGHT
KOMBI-RÜCKLEUCHTE MIT RÜCKFAHRLEUCHTE
FARO COMBINADO TRASERO CON MARCHA ATRAS



CODICE HELLA
2VP 006 040-111
2VP 006 040-121

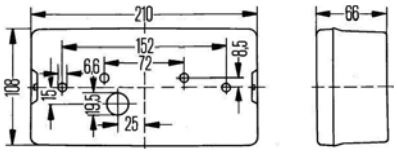

ARTICOLO	LATO	APPLICAZIONI	OEM
36348	SX	CASE Mietitrebbia Mammut 6900-7400-7800	02-119502
36349	DX		02-119503

RICAMBI

ARTICOLO	DESCRIZIONE	
36350	Rodovetro Sinistra	-
36351	Rodovetro Destra	-

FANALE COMBINATO POSTERIORE SENZA LUCE TARGA
PHARE COMBINE ARRIERE SANS ECLAIRAGE PLAQUE
COMBINED REAR LIGHT WITHOUT LICENCE NUMBER LIGHT
KOMBI-RÜCKLEUCHTE OHNE KENNZEICHENBELEUCHTUNG
FARO COMBINADO TRASERO SIN LUZ MATRICULA



CODICE HELLA
2SD 003 167-011
2SD 003 167-021

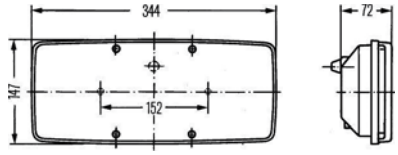

ARTICOLO	LATO	APPLICAZIONI	OEM
36352	SX	CLAAS Lexion 405-410-420-430-440-450-460 Jaguar 820-840-860-880	-
36353	DX	CLAAS Lexion 405-410-420-430-440-450-460 Jaguar 820-840-860-880	-
		FENDT	X 830 180 200

RICAMBI

ARTICOLO	DESCRIZIONE	
36354	Rodovetro con viti	-

FANALE COMBINATO POSTERIORE CON RETROMARCIA
PHARE COMBINE ARRIERE AVEC MARCHE ARRIERE
COMBINED REAR LIGHT WITH REVERSE LIGHT
KOMBI-RÜCKLEUCHTE MIT RÜCKFAHRLEUCHTE
FARO COMBINADO TRASERO CON MARCHA ATRAS



CODICE HELLA
2VP 343 640-031
2VP 343 640-021

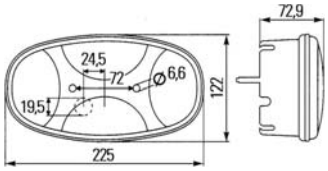

ARTICOLO	LATO	APPLICAZIONI	OEM
36896	SX	-	-
36894	DX		-

RICAMBI

ARTICOLO	DESCRIZIONE	
36897	Rodovetro Sinistra	-
36895	Rodovetro Destra	-

Gli articoli qui descritti, prodotti da e/o per conto di CERMAG, sono da intendersi adattabili, quindi non originali, ai marchi indicati secondo REG. CE 1400/2002
All items described here, produced by and/or on behalf of CERMAG, are to be understood as adaptable, therefore not original, to the brands indicated according to REG. EC 1400/2002

segue FANALI ANTERIORI E POSTERIORI
PHARE AVANT / PHARE ARRIERE - FRONT LIGHT / REAR LIGHT - VORDERLEUCHTE / RÜCKLEUCHTE - FAROL ANTERIOR / FAROL POSTERIOR

FANALE CON LUCE DI POSIZIONE POSTERIORE E STOP - LED - 12V
PHARE AVEC FEU DE POSITION ARRIERE ET STOP - LED - 12V
LIGHT UNIT WITH REAR POSITION LAMP AND BRAKE LIGHT - LED - 12 V
RÜCKLEUCHTE MIT STAND- UND BREMSLICHT - LED - 12V
FARO CON LUZ DE POSICIÓN POSTERIOR Y STOP - LED - 12V



CODICE HELLA
2SB 009 001-401

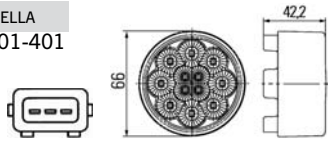

ARTICOLO	APPLICAZIONI	OEM
36508	FENDT	G737900020130

FANALE INDICATORE DI DIREZIONE CON CONTROLLO GUASTI - LED - 12V
PHARE INDICATEUR DE DIRECTION AVEC CONTROLE PANNES - LED - 12V
TURN INDICATOR WITH FAILURE CONTROL - LED - 12 V
BLINKLICHT MIT STÖRANZEIGE - LED - 12V
FARO INDICADOR DE DIRECCIÓN CON CONTROL FALLOS - LED - 12V



CODICE HELLA
2BA 009 001-431

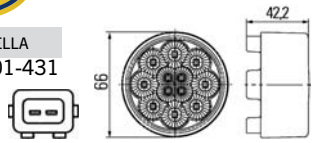

ARTICOLO	APPLICAZIONI	OEM
36509	FENDT	G737900020070
	CLAAS	00144580

FANALE DI POSIZIONE ANTERIORE PER MONTAGGIO DA INCASSO
FEU DE POSITION AVANT POUR MONTAGE A ENCASTRER
FRONT POSITION LAMP FOR BUILT-IN ASSEMBLY
VORDERES STANDLICHT FÜR EINBAU
FARO DE POSICIÓN ANTERIOR PARA MONTAJE EMPOTRADO



CODICE HELLA
2PF 008 221-177

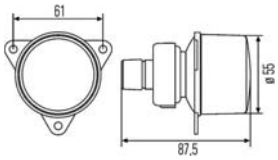

ARTICOLO	APPLICAZIONI	OEM
36510	FENDT	G931900020130-G931900020120-G931901020120
	DEUTZ F.	2.8059.015.0
	CLAAS	001 488 70

FANALE INDICATORE DI DIREZIONE ANTERIORE PER MONTAGGIO DA INCASSO - 12V
FEU INDICATEUR DE DIRECTION AVANT POUR MONTAGE A ENCASTRER - 12V
FRONT TURN INDICATOR FOR BUILT-IN ASSEMBLY - 12V
VORDERES BLINKLICHT FÜR EINBAU – 12V
FARO INDICADOR DE DIRECCIÓN ANTERIOR PARA MONTAJE EMPOTRADO - 12V



CODICE HELLA
2BA 008 221-107

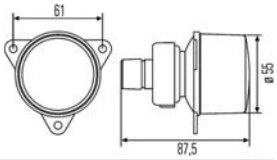

ARTICOLO	APPLICAZIONI	OEM
36511	CLAAS	001 488 60
	DEUTZ F.	2.8059.014.0
	FENDT	G931900020130-G931900020120-G931901020130
	JOHN D.	AL 16 6982

FANALE INDICATORE DI DIREZIONE POSTERIORE PER MONTAGGIO DA INCASSO - 12V
FEU INDICATEUR DE DIRECTION ARRIERE POUR MONTAGE A ENCASTRER - 12V
REAR TURN INDICATOR FOR BUILT-IN ASSEMBLY - 12V
HINTERES BLINKLICHT FÜR EINBAU – 12V
FARO INDICADOR DE DIRECCIÓN POSTERIOR PARA MONTAJE EMPOTRADO - 12V



CODICE HELLA
2BA 008 221-041

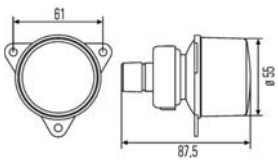

ARTICOLO	APPLICAZIONI	OEM
36512	CLAAS - CARRARO	-

FANALE CON LUCE DI POSIZIONE POSTERIORE E ARRESTO - 12V
PHARE AVEC FEU DE POSITION ARRIERE ET ARRET - LED - 12V
LIGHT UNIT WITH REAR POSITION LAMP AND BRAKE LIGHT - 12 V
RÜCKLEUCHTE MIT STAND- UND BREMSLICHT - 12V
FARO CON LUZ DE POSICIÓN POSTERIOR Y PARADA - 12V



CODICE HELLA
2SB 009 001-061

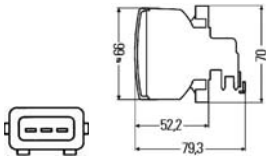

ARTICOLO	APPLICAZIONI	OEM
36514	DEUTZ F.	2.8059.546.0
	FENDT	G737900020060

FANALE DI POSIZIONE ANTERIORE - 12V
PHARE DE POSITION AVANT - 12V
FRONT POSITION LAMP - 12 V
VORDERES STANDLICHT – 12V
FARO DE POSICIÓN ANTERIOR - 12V



CODICE HELLA
2PF 009 001-081

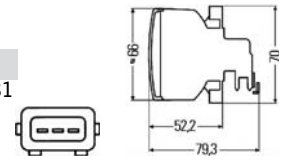

ARTICOLO	APPLICAZIONI	OEM
36517	DEUTZ F.	2.8059.039.0

FANALE INDICATORE DI DIREZIONE POSTERIORE PLASTICA GRIGIA LAMPADINA ARANCIONE - 12V
FEU INDICATEUR DE DIRECTION ARRIERE PLASTIQUE GRIS AMPOULE ORANGE - 12V
REAR TURN INDICATOR - GREY PLASTIC - ORANGE LAMP - 12V
HINTERES BLINKLICHT GRAUER KUNSTSTOFF ORANGEROTE GLÜHLAMPE – 12V
FARO INDICADOR DE DIRECCIÓN POSTERIOR PLÁSTICO GRIS LÁMPARA NARANJA - 12V



CODICE HELLA
2BA 009 001-001

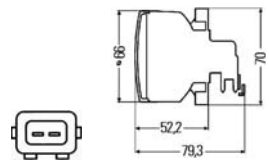

ARTICOLO	APPLICAZIONI	OEM
36515	CLAAS	140 65550
	FENDT	G737900020050

Gli articoli qui descritti, prodotti da e/o per conto di CERMAG, sono da intendersi adattabili, quindi non originali, ai marchi indicati secondo REG. CE 1400/2002
All items described here, produced by and/or on behalf of CERMAG, are to be understood as adaptable, therefore not original, to the brands indicated according to REG. EC 1400/2002

segue FANALI ANTERIORI E POSTERIORI
PHARE AVANT / PHARE ARRIERE - FRONT LIGHT / REAR LIGHT - VORDERLEUCHTE / RÜCKLEUCHTE - FAROL ANTERIOR / FAROL POSTERIOR

FANALE INDICATORE DI DIREZIONE POSTERIORE PLASTICA TRASPARENTE LAMPADINA ARANCIONE - 12V
FEU INDICATEUR DE DIRECTION ARRIERE PLASTIQUE TRANSPARENT AMPOULE ORANGE - 12V
REAR TURN INDICATOR - TRANSPARENT PLASTIC - ORANGE LAMP - 12V
HINTERES BLINKLICHT TRANSPARENTER KUNSTSTOFF ORANGEROTE GLÜHLAMPE – 12V
FARO INDICADOR DE DIRECCIÓN POSTERIOR PLÁSTICO TRANSPARENTE LÁMPARA NARANJA - 12V



CODICE HELLA
2BA 009 001-071



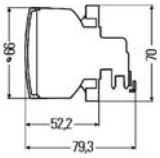

ARTICOLO	APPLICAZIONI	OEM
36519	CARRARO	-

FANALE INDICATORE DI DIREZIONE POSTERIORE PLASTICA GRIGIA LAMPADINA ARGENTO - 12V
FEU INDICATEUR DE DIRECTION ARRIERE PLASTIQUE GRIS AMPOULE ARGENT - 12V
REAR TURN INDICATOR - GREY PLASTIC - SILVER LAMP - 12V
HINTERES BLINKLICHT GRAUER KUNSTSTOFF SILBERNE GLÜHLAMPE – 12V
FARO INDICADOR DE DIRECCIÓN POSTERIOR PLÁSTICO GRIS LÁMPARA PLATEADA - 12V



CODICE HELLA
2BA 009 001-191



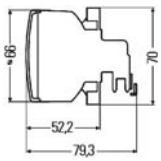

ARTICOLO	APPLICAZIONI	OEM
36516	DEUTZ F.	2.8059.534.0

FANALE INDICATORE DI DIREZIONE ANTERIORE PLASTICA INCOLORE LAMPADINA ARGENTO - 12V
FEU INDICATEUR DE DIRECTION AVANT PLASTIQUE INCOLORE AMPOULE ARGENT - 12V
FRONT TURN INDICATOR - COLOURLESS PLASTIC - SILVER LAMP - 12V
VORDERES BLINKLICHT FARBLOSER KUNSTSTOFF SILBERNE GLÜHLAMPE – 12V
FARO INDICADOR DE DIRECCIÓN ANTERIOR PLÁSTICO INCOLOR LÁMPARA PLATEADA - 12V



CODICE HELLA
2BA 009 001-201



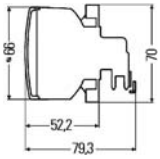

ARTICOLO	APPLICAZIONI	OEM
36518	DEUTZ F.	2.8059.530.0

CATADIOTTRO ROSSO
CATADIOPTRE ROUGE
RED REFLECTOR
ROTER RÜCKSTRAHLER
CATADIÓPTRICO ROJO



CODICE HELLA
8RA 009 001-031



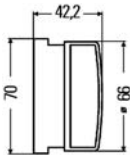

ARTICOLO	APPLICAZIONI	OEM
36528	DEUTZ F.	2.8349.017.0
	FENDT	H737900020010

FANALE A LED CON LUCE DI POSIZIONE POSTERIORE E STOP CON PLASTICA INCOLORE - 12V
PHARE A LED AVEC FEU DE POSITION ARRIERE ET STOP AVEC PLASTIQUE INCOLORE - 12V
LED LIGHT UNIT WITH REAR POSITION LAMP AND BRAKE LIGHT WITH COLOURLESS PLASTIC - 12 V
LED-RÜCKLEUCHTE MIT STAND- UND BREMSLICHT MIT FARBLOSEM KUNSTSTOFF- LED - 12V
FARO DE LED CON LUZ DE POSICIÓN POSTERIOR Y STOP CON PLÁSTICO INCOLOR - 12V



CODICE HELLA
2SB 009 362-021

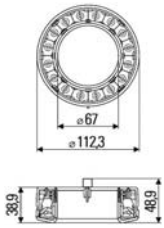

ARTICOLO	APPLICAZIONI	OEM
36522	DEUTZ F.	2.8059.532.0

FANALE A LED CON LUCE DI POSIZIONE POSTERIORE E STOP CON PLASTICA ROSSA - 12V
PHARE A LED AVEC FEU DE POSITION ARRIERE ET STOP AVEC PLASTIQUE ROUGE - 12V
LED LIGHT UNIT WITH REAR POSITION LAMP AND BRAKE LIGHT WITH RED PLASTIC - 12 V
LED-RÜCKLEUCHTE MIT STAND- UND BREMSLICHT MIT ROTEM KUNSTSTOFF- LED - 12V
FARO DE LED CON LUZ DE POSICIÓN POSTERIOR Y STOP CON PLÁSTICO ROJO - 12V



CODICE HELLA
2SB 009 362-041



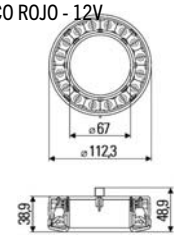

ARTICOLO	APPLICAZIONI	OEM
36520	CLAAS	140 65540
	DEUTZ F.	2.8059.531.0

CATADIOTTRO ROSSO
CATADIOPTRE ROUGE
RED REFLECTOR
ROTER RÜCKSTRAHLER
CATADIÓPTRICO ROJO



CODICE HELLA
8XU 009 362-101

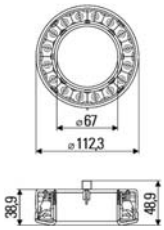

ARTICOLO	APPLICAZIONI	OEM
36521	FENDT	-

CATADIOTTRO INCOLORE
CATADIOPTRE INCOLORE
COLOURLESS REFLECTOR
FARBLOSER RÜCKSTRAHLER
CATADIÓPTRICO INCOLOR



CODICE HELLA
8XU 009 362-111

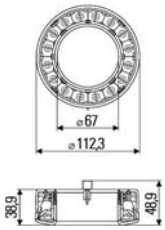

ARTICOLO	APPLICAZIONI	OEM
36523	FENDT	-

Gli articoli qui descritti, prodotti da e/o per conto di CERMAG, sono da intendersi adattabili, quindi non originali, ai marchi indicati secondo REG. CE 1400/2002
All items described here, produced by and/or on behalf of CERMAG, are to be understood as adaptable, therefore not original, to the brands indicated according to REG. EC 1400/2002

segue FANALI ANTERIORI E POSTERIORI
PHARE AVANT / PHARE ARRIERE - FRONT LIGHT / REAR LIGHT - VORDERLEUCHTE / RÜCKLEUCHTE - FAROL ANTERIOR / FAROL POSTERIOR

CATADIOTTRO ROSSO CON PLASTICA SUPPLEMENTARE INCOLORE
CATADIOPTRE ROUGE AVEC PLASTIQUE SUPPLEMENTAIRE INCOLORE
RED REFLECTOR WITH SUPPLEMENTARY COLOURLESS PLASTIC
ROTER RÜCKSTRAHLER MIT ZUSÄTZLICHEM FARBLOSEM KUNSTSTOFF
CATADIÓPTRICO ROJO CON PLÁSTICO SUPLEMENTARIO INCOLOR



CODICE HELLA
8RA 008 405-001

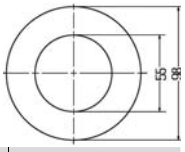

ARTICOLO	APPLICAZIONI	OEM
36525	CARRARO	-

COPERTURA DI PROTEZIONE
COUVERTURE DE PROTECTION
PROTECTIVE COVER
SCHUTZABDECKUNG
REVESTIMIENTO DE PROTECCIÓN



CODICE HELLA
8XU 008 405-031

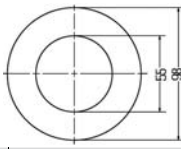

ARTICOLO	APPLICAZIONI	OEM
36524	FENDT	-

ANELLO DECORATIVO ARGENTATO
ANNEAU DÉCORATIF ARGENTÉ
SILVER-PLATED DECORATIVE RING
VERSILBERTER DEKORRING
ANILLO DECORATIVO PLATEADO



CODICE HELLA
9HB 161 122-007

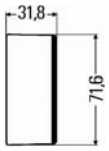

ARTICOLO	APPLICAZIONI	OEM
36526	FENDT	-

ANELLO DECORATIVO CROMATO
ANNEAU DÉCORATIF CHROMÉ
CHROMIUM-PLATED DECORATIVE RING
VERCHROMTER DEKORRING
ANILLO DECORATIVO CROMADO



CODICE HELLA
9HB 161 122-012

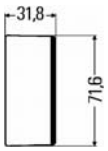

ARTICOLO	APPLICAZIONI	OEM
36527	FENDT	-

FANALE CON LUCI DI POSIZIONE POSTERIORE E STOP CON VITI DI FISSAGGIO M6x25
PHARE AVEC FEUX DE POSITION ARRIERE ET STOP AVEC VIS DE FIXATION M6x25
LIGHT UNIT WITH REAR POSITION LAMP AND BRAKE LIGHT WITH M6x25 FIXING SCREWS
RÜCKLEUCHTE MIT STAND- UND BREMSLICHT MIT BEFESTIGUNGSSCHRAUBEN- M6x25
FARO CON LUCES DE POSICIÓN POSTERIOR Y STOP CON TORNILLOS DE FIJACIÓN M6x25



CODICE HELLA
2SB 964 169-531

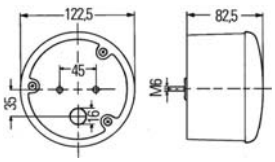

ARTICOLO	APPLICAZIONI	OEM
36531	CLAAS	001 689 70

FANALE INDICATORE DI DIREZIONE CON VITI DI FISSAGGIO M6x25
FEU INDICATEUR DE DIRECTION AVEC VIS DE FIXATION M6x25
TURN INDICATOR WITH M6x25 FIXING SCREWS
BLINKLEUCHTE MIT BEFESTIGUNGSSCHRAUBEN M6x25
FARO INDICADOR DE DIRECCIÓN CON TORNILLOS DE FIJACIÓN M6x25



CODICE HELLA
2BA 964 169-501

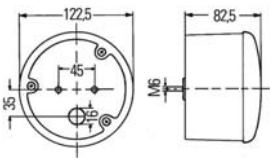

ARTICOLO	APPLICAZIONI	OEM
36532	CLAAS	001 69020

FANALE INDICATORE DI DIREZIONE CON VITI DI FISSAGGIO M6x25
FEU INDICATEUR DE DIRECTION AVEC VIS DE FIXATION M6x25
TURN INDICATOR WITH M6x25 FIXING SCREWS
BLINKLEUCHTE MIT BEFESTIGUNGSSCHRAUBEN M6x25
FARO INDICADOR DE DIRECCIÓN CON TORNILLOS DE FIJACIÓN M6x25



CODICE HELLA
2BA 964 169-011

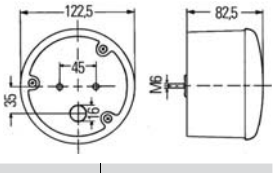

ARTICOLO	APPLICAZIONI	OEM
36533	CLAAS	-

LUCE POSTERIORE DI POSIZIONE E STOP
FEU ARRIERE DE POSITION ET STOP
REAR POSITION LAMP AND BRAKE LIGHT
RÜCKLEUCHTE MIT STAND- UND BREMSLICHT
LUZ POSTERIOR DE POSICIÓN Y STOP



CODICE HELLA
2SB 964 169-287

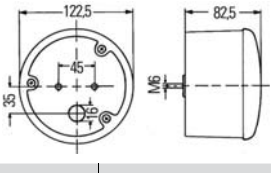

ARTICOLO	APPLICAZIONI	OEM
36534	CLAAS	-

Gli articoli qui descritti, prodotti da e/o per conto di CERMAG, sono da intendersi adattabili, quindi non originali, ai marchi indicati secondo REG. CE 1400/2002
All items described here, produced by and/or on behalf of CERMAG, are to be understood as adaptable, therefore not original, to the brands indicated according to REG. EC 1400/2002

segue FANALI ANTERIORI E POSTERIORI
PHARE AVANT / PHARE ARRIERE - FRONT LIGHT / REAR LIGHT - VORDERLEUCHTE / RÜCKLEUCHTE - FAROL ANTERIOR / FAROL POSTERIOR

FANALE A LED ANTERIORE CON LUCE DI POSIZIONE E INDICATORE DI DIREZIONE
PHARE A LED AVANT AVEC FEU DE POSITION ET INDICATEUR DE DIRECTION
FRONT LED HEADLIGHT WITH POSITION LAMP AND TURN INDICATOR
LED-VORDERLEUCHTE MIT STANDLICHT UND BLINKLICHT
FARO DE LED ANTERIOR CON LUZ DE POSICIÓN E INDICADOR DE DIRECCIÓN



CODICE HELLA
2BE 010 102-001

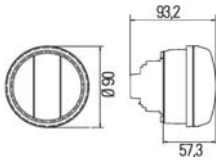

ARTICOLO	APPLICAZIONI	OEM
36535	CLAAS	058 294 90
	DEUTZ F.	0.020.969.0 - 2.8059.536.0
	FENDT	G650901020100

FANALE CON LUCE DI POSIZIONE POSTERIORE, ARRESTO E INDICATORE DI DIREZIONE DESTRO E SINISTRO - 12V
PHARE AVEC FEU DE POSITION ARRIERE, ARRET ET INDICATEUR DE DIRECTION DROITE ET GAUCHE - 12V
LIGHT UNIT WITH REAR POSITION LAMP, BRAKE LIGHT AND RIGHT AND LEFT TURN INDICATORS - 12 V
RÜCKLEUCHTE MIT STAND-, BREMS- UND BLINKLICHT RECHTS UND LINKS - 12V
FARO CON LUZ DE POSICIÓN POSTERIOR, PARADA E INDICADOR DE DIRECCIÓN DERECHO E IZQUIERDO - 12V



CODICE HELLA
2SD 343 130-377

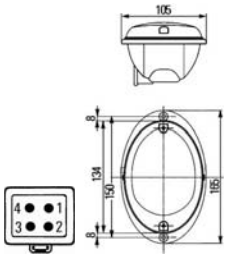

ARTICOLO	APPLICAZIONI	OEM
36513	DEUTZ F.	2.8059.013.0
	JOHN DEERE	AL 16 6982

FANALE CON LUCE DI POSIZIONE POSTERIORE, ARRESTO E INDICATORE DI DIREZIONE SINISTRO
PHARE AVEC FEU DE POSITION ARRIERE, ARRET ET INDICATEUR DE DIRECTION GAUCHE
LIGHT UNIT WITH REAR POSITION LAMP, BRAKE LIGHT AND LEFT TURN INDICATOR
RÜCKLEUCHTE MIT STAND-, BREMS- UND BLINKLICHT LINKS
FARO CON LUZ DE POSICIÓN POSTERIOR, PARADA E INDICADOR DE DIRECCIÓN IZQUIERDO



CODICE HELLA
2SD 343 130-157

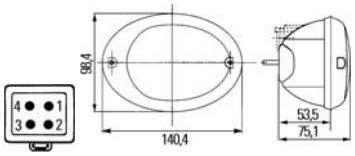

ARTICOLO	APPLICAZIONI	OEM
36536	CLAAS	-

FANALE CON LUCE DI POSIZIONE POSTERIORE, ARRESTO E INDICATORE DI DIREZIONE DESTRO
PHARE AVEC FEU DE POSITION ARRIERE, ARRET ET INDICATEUR DE DIRECTION DROITE
LIGHT UNIT WITH REAR POSITION LAMP, BRAKE LIGHT AND RIGHT TURN INDICATOR
RÜCKLEUCHTE MIT STAND-, BREMS- UND BLINKLICHT RECHTS
FARO CON LUZ DE POSICIÓN POSTERIOR, PARADA E INDICADOR DE DIRECCIÓN DERECHO



CODICE HELLA
2SD 343 130-167

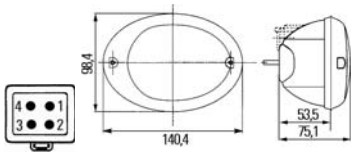

ARTICOLO	APPLICAZIONI	OEM
36537	CLAAS	-

FANALE CON LUCE DI POSIZIONE ANTERIORE E INDICATORE DI DIREZIONE SINISTRO - 12V
PHARE AVEC FEU DE POSITION AVANT ET INDICATEUR DE DIRECTION GAUCHE - 12V
LIGHT UNIT WITH FRONT POSITION LAMP AND LEFT TURN INDICATOR - 12 V
VORDERLEUCHTE MIT STAND- UND BLINKLICHT LINKS – 12V
FARO CON LUZ DE POSICIÓN ANTERIOR E INDICADOR DE DIRECCIÓN IZQUIERDO - 12V



CODICE HELLA
2BE 343 130-417

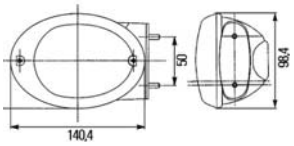

ARTICOLO	APPLICAZIONI	OEM
36529	FENDT	AG630090

FANALE CON LUCE DI POSIZIONE ANTERIORE E INDICATORE DI DIREZIONE DESTRO - 12V
PHARE AVEC FEU DE POSITION AVANT ET INDICATEUR DE DIRECTION DROITE - 12V
LIGHT UNIT WITH FRONT POSITION LAMP AND RIGHT TURN INDICATOR - 12 V
VORDERLEUCHTE MIT STAND- UND BLINKLICHT RECHTS – 12V
FARO CON LUZ DE POSICIÓN ANTERIOR E INDICADOR DE DIRECCIÓN DERECHO - 12V



CODICE HELLA
2BE 343 130-427

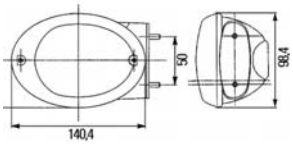

ARTICOLO	APPLICAZIONI	OEM
36530	FENDT	AG630090

Gli articoli qui descritti, prodotti da e/o per conto di CERMAG, sono da intendersi adattabili, quindi non originali, ai marchi indicati secondo REG. CE 1400/2002
All items described here, produced by and/or on behalf of CERMAG, are to be understood as adaptable, therefore not original, to the brands indicated according to REG. EC 1400/2002

LUCI DI INGOMBRO LATERALI
FEAUX LATERAUX - SIDE LIGHTS - SEITLICHE LICHTE - LUCES LATERALES DE POSICIÓN



L = 100 mm
H = 81,5 mm
P = 48 mm

ARTICOLO	DESCRIZIONE
35548	Universale: autocarri e rimorchi
35546	Rodovetro rosso
35547	Rodovetro bianco
35163	Lampada 12V - 5W



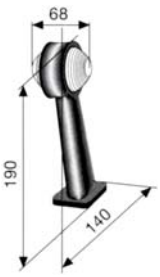

ARTICOLO	DESCRIZIONE
35671	Universale: autocarri e rimorchi Tipo lungo diritto
35546	Rodovetro rosso
35547	Rodovetro bianco
35163	Lampada 12V - 5W



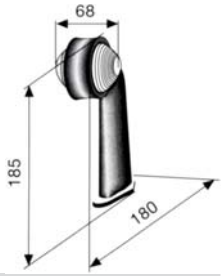

ARTICOLO	DESCRIZIONE
35545	Universale: autocarri e rimorchi Tipo lungo con angolo a 45°
35546	Rodovetro rosso
35547	Rodovetro bianco
35163	Lampada 12V - 5W

LED 12-24V



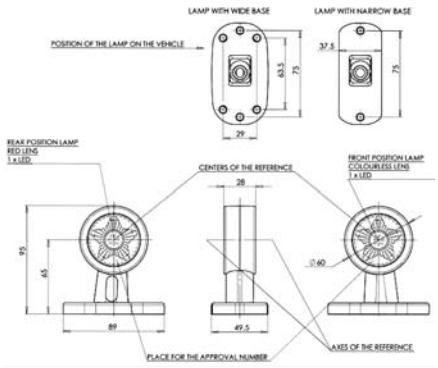

ARTICOLO
36145

LED 12-24V





ARTICOLO
36146

LED 12-24V





ARTICOLO
36147

Gli articoli qui descritti, prodotti da e/o per conto di CERMAG, sono da intendersi adattabili, quindi non originali, ai marchi indicati secondo REG. CE 1400/2002
All items described here, produced by and/or on behalf of CERMAG, are to be understood as adaptable, therefore not original, to the brands indicated according to REG. EC 1400/2002

segue LUCI DI INGOMBRO LATERALI
FEAUX LATERAUX - SIDE LIGHTS - SEITLICHE LICHTE - LUCES ESPACIO LATERAL



ARTICOLO	DESCRIZIONE
36423	Luce ingombro laterale a 8 LED 12V



ARTICOLO	DESCRIZIONE
36399	Fanale ingombro DX - SX a LED 12/24V



ARTICOLO	DESCRIZIONE
36459	Luce ingombro anteroposteriore SX a LED 12/24V attacco verticale
36460	Luce ingombro anteroposteriore DX a LED 12/24V attacco verticale



ARTICOLO	DESCRIZIONE
36461	Luce ingombro anteroposteriore SX a LED 12/24V attacco orizzontale
36462	Luce ingombro anteroposteriore DX a LED 12/24V attacco orizzontale

new



LED

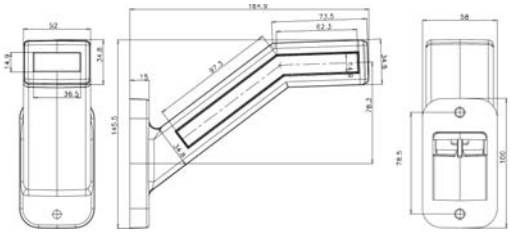

ARTICOLO	DESCRIZIONE
37179	Fanale ingombro DX a LED 12/24V attacco verticale
37180	Fanale ingombro SX a LED 12/24V attacco verticale

Gli articoli qui descritti, prodotti da e/o per conto di CERMAG, sono da intendersi adattabili, quindi non originali, ai marchi indicati secondo REG. CE 1400/2002
All items described here, produced by and/or on behalf of CERMAG, are to be understood as adaptable, therefore not original, to the brands indicated according to REG. EC 1400/2002

FANALINO D'INGOMBRO LATERALE BIANCO/ROSSO
FEUX LATERAL D'ENCOMBREMENT BLANC/ROUGE
SIDE LAMP WHITE/RED
SEITLICHE POSITIONSLICHT WEISS/ROT
FARO DE SITUACIÓN LATERAL BLANCO/ROJO



ARTICOLO	DESCRIZIONE
36208	Fanalino d'ingombro laterale bianco/rosso
35162	Lampada 12 V - 21 W

FANALINO LATERALE ARANCIONE CON CATADIOTRO
FEUX LATERAL ORANGE AVEC CABOCHON
SIDE LAMP ORANGE WITH LENS
SEITLICHE POSITIONSLICHT ORANGE MIT ERSATZGLASS
FARO DE SITUACIÓN LATERAL AMARILLO CON RODOCRISTAL



ARTICOLO	DESCRIZIONE
36209	Fanalino laterale arancione con catadiotro
35162	Lampada 12 V - 21 W

FANALINO D'INGOMBRO LATERALE ARANCIO 12 VOLT CON CATADIOTRO A LED
FEU DE GABARIT LATERAL ORANGE AVEC CATADIOPTRE A LED - 12 volt
ORANGE SIDE LIGHT WITH CAT'S EYE LED - 12 volt
SEITLICHES ORANGEROTES STANDLICHT MIT LED-RÜCKSTRAHLER - 12 volt
LUZ DE GALIBO LATERAL NARANJA CON CATADIOPTRICO DE LED - 12 volt

COBO LED



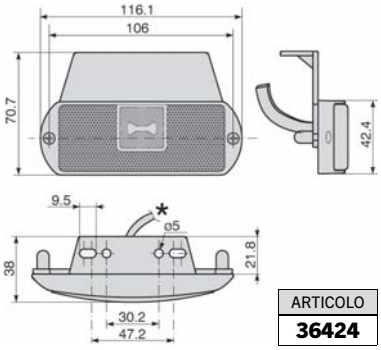

ARTICOLO
36424

FANALINO D'INGOMBRO LATERALE BIANCO/ROSSO 12/24V A LED
FEUX LATERAL D'ENCOMBREMENT BLANC/ROUGE 12/24V - LED
SIDE LAMP WHITE/RED 12/24V - LED
SEITLICHE POSITIONSLICHT WEISS/ROT 12/24V - LED
FARO DE SITUACIÓN LATERAL BLANCO/ROJO 12/24V - LED

new LED 12-24V







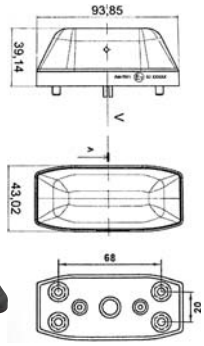

37045 **37046** **37047**

ARTICOLO	DESCRIZIONE
37045	Fanalino d'ingombro laterale bianco/rosso 12/24 V - LED
37046	Staffa a "L" in gomma
37047	Staffa "PIANA" in gomma

FANALINO D'INGOMBRO LATERALE CON CATADIOTRO 12/24V A LED
FEU DE GABARIT LATERAL AVEC CATADIOPTRE A LED - 12/24 volt
SIDE LIGHT WITH CAT'S EYE LED - 12/24 volt
SEITLICHES STANDLICHT MIT LED-RÜCKSTRAHLER - 12/24 volt
LUZ DE GALIBO LATERAL CON CATADIOPTRICO DE LED - 12/24 volt

new LED 12-24V





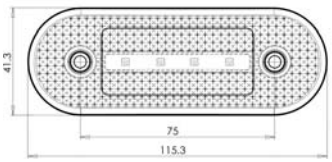

ARTICOLO
37181

FANALINO D'INGOMBRO LATERALE BIANCO 12/24V A 4 LED
FEUX LATERAL D'ENCOMBREMENT BLANC 12/24V - 4 LED
SIDE LAMP WHITE 12/24V - 4 LED
SEITLICHE POSITIONSLICHT WEISS 12/24V - 4 LED
FARO DE SITUACIÓN LATERAL BLANCO 12/24V - 4 LED



new LED 12-24V

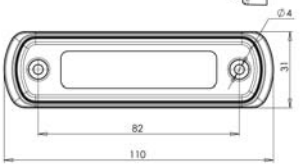



ARTICOLO
37182

FANALINO D'INGOMBRO LATERALE ROSSO 12/24V A 4 LED
FEUX LATERAL D'ENCOMBREMENT ROUGE 12/24V - 4 LED
SIDE LAMP RED 12/24V - 4 LED
SEITLICHE POSITIONSLICHT ROT 12/24V - 4 LED
FARO DE SITUACIÓN LATERAL ROJO 12/24V - 4 LED

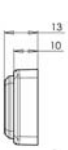

new LED 12-24V

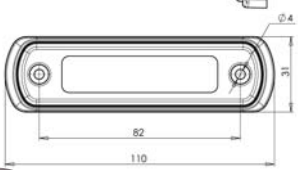



ARTICOLO
37183

Gli articoli qui descritti, prodotti da e/o per conto di CERMAG, sono da intendersi adattabili, quindi non originali, ai marchi indicati secondo REG. CE 1400/2002
All items described here, produced by and/or on behalf of CERMAG, are to be understood as adaptable, therefore not original, to the brands indicated according to REG. EC 1400/2002

I fari sono forniti senza lampade
Phares sont sans lampes
Lamps are without bulbs
Leuchten sind ohne lampen
Faros sin bombilla

Materiale elettrico
ELECTRICAL PARTS

FANALI TARGA
FEU PLAQUE - NUMBER PLATE LAMP - SCHILDLEUCHTE - FAROL CHAPA DE MATRÍCULA

COBO

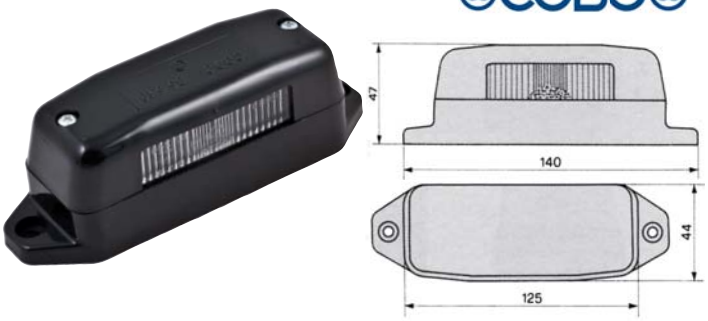

ARTICOLO	DESCRIZIONE
36126	Fanale luce targa

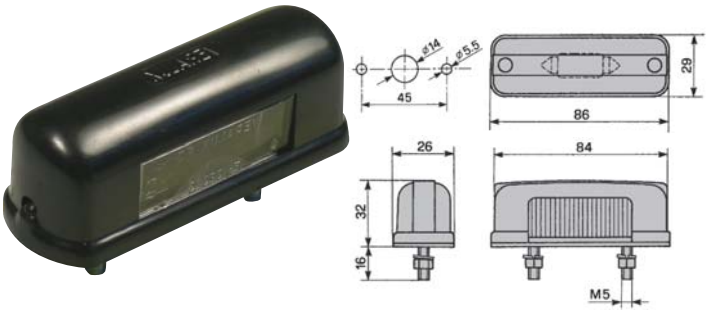

ARTICOLO	DESCRIZIONE
35124	Fanale targa
35165	Lampada 12 V - 5 W - Luce targa

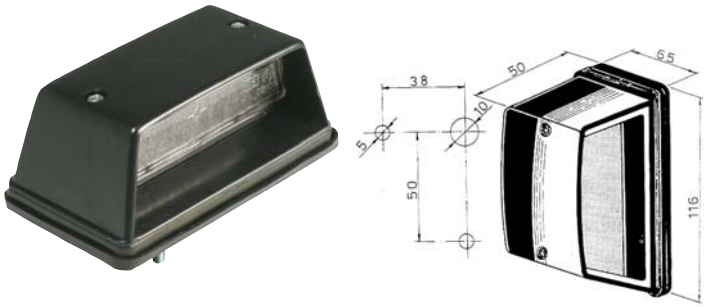

ARTICOLO	DESCRIZIONE
35313	Fanale luce targa per barre TIR
35163	Lampada 12 V - 5 W - Targa e posizione

new



ARTICOLO	DESCRIZIONE
37058	Fanale luce targa con passacavo per paraurto rimorchi agricoli Art. 35271 - 35272 - 35273 - 36410 - 35740 - 36411

COBO

LED



ARTICOLO	DESCRIZIONE
36444	Luce targa a LED 12/24V

new

COBO



ARTICOLO	DESCRIZIONE	OEM
37036	Luce targa	SDF: 2.8059.526.0 CNH: 51413543 BCS: 581A5991 ARGO TRACTORS: 3679394M91 CARRARO: 201324
36456	Connettore	
36630	Lampada 12 V - 5 W	

LED



ARTICOLO	DESCRIZIONE
36762	Luce targa a LED 12/24V

Gli articoli qui descritti, prodotti da e/o per conto di CERMAG, sono da intendersi adattabili, quindi non originali, ai marchi indicati secondo REG. CE 1400/2002
All items described here, produced by and/or on behalf of CERMAG, are to be understood as adaptable, therefore not original, to the brands indicated according to REG. EC 1400/2002

FANALE TARGA HELLA
FEU PLAQUE - NUMBER PLATE LAMP - SCHILDLEUCHTE - FAROL CHAPA DE MATRÍCULA

FANALE TARGA
FEU PLAQUE
NUMBER PLATE LAMP
SCHILDLEUCHTE
FAROL CHAPA DE MATRÍCULA

CODICE HELLA
2KA 003 389-061



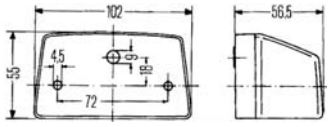

ARTICOLO	APPLICAZIONI	OEM
36367	CASE E303-E304-E340 FP16-FP21 530-540-550-644-1455XL	3231505R91
	DEUTZ-FAHR	043 85089 438 5089KZ 438 5089KZ1101-49
	FENDT Favorit 509C-515C-816LSE-824LSE- 926 Vario Farmer 303LS-312LSA Xylon 520-522-524	X 830 180 043
	JOHN DEERE Serie Z 840-4240 6610-6710-6810-6910 Mietitrebbia	AL32067

FANALE TARGA
FEU PLAQUE
NUMBER PLATE LAMP
SCHILDLEUCHTE
FAROL CHAPA DE MATRÍCULA

CODICE HELLA
2KA 001 386-231



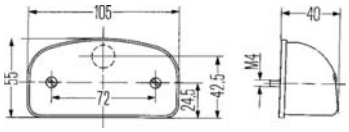

ARTICOLO	APPLICAZIONI	OEM
36883	CLAAS	059 510 10
	DEUTZ-FAHR	062 17218 065 38036
	FIAT	2525995
	FORD	0 547 172

FANALE TARGA
FEU PLAQUE
NUMBER PLATE LAMP
SCHILDLEUCHTE
FAROL CHAPA DE MATRÍCULA

CODICE HELLA
2KA 001 389-101



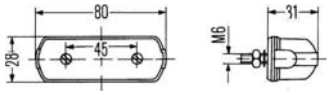

ARTICOLO	APPLICAZIONI	OEM
36368	DEUTZ-FAHR	043 24753
	NEW HOLLAND	-
	FENDT Farmer 200V-205P	X 830 180 040 X 830 180 040 000 44902454

FANALE TARGA
FEU PLAQUE
NUMBER PLATE LAMP
SCHILDLEUCHTE
FAROL CHAPA DE MATRÍCULA

CODICE HELLA
2KA 003 168-021



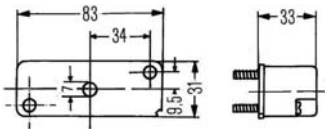

ARTICOLO	APPLICAZIONI	OEM
36369	FENDT Farmer 240S-280P	X 830 180 041 000

FANALE TARGA
FEU PLAQUE
NUMBER PLATE LAMP
SCHILDLEUCHTE
FAROL CHAPA DE MATRÍCULA

CODICE HELLA
2KA 003 738-057

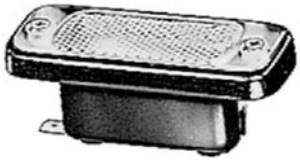

ARTICOLO	APPLICAZIONI	OEM
36370	JOHN DEERE 840-4240 Serie 7000 Serie M6000	AL64593 AL58107

FANALE TARGA -LED-
FEU PLAQUE -LED-
NUMBER PLATE LAMP -LED-
SCHILDLEUCHTE -LED-
FAROL CHAPA DE MATRÍCULA -LED-

CODICE HELLA
2KA 010 278-411



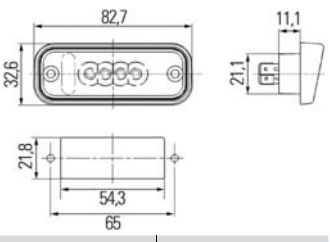

ARTICOLO	APPLICAZIONI	OEM
36885	JOHN DEERE	AX E2 9075

Gli articoli qui descritti, prodotti da e/o per conto di CERMAG, sono da intendersi adattabili, quindi non originali, ai marchi indicati secondo REG. CE 1400/2002
All items described here, produced by and/or on behalf of CERMAG, are to be understood as adaptable, therefore not original, to the brands indicated according to REG. EC 1400/2002

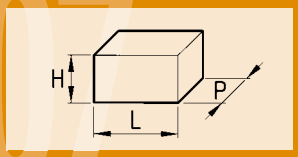

I fari sono forniti senza lampade
Phares sont sans lampes
Lamps are without bulbs
Leuchten sind ohne lampen
Faros sin bombilla

Materiale elettrico
ELECTRICAL PARTS

FANALE LATERALE FRECCIA
FEU CLIGNOTANT LATERAL
SIDE LAMP
SEITLICHE BUNKLEUCHTE
FAROL INDICADOR DE DIRECCIÓN LATERAL





KIT CONNETTORE
36456

ARTICOLO	DESCRIZIONE
35126	Fanalino laterale di direzione a luce giallo-arancio
35166	Lampada 12 V - 3 W

FANALE LATERALE FRECCIA - POSIZIONE
PHARE CLIGNOTEUR
TRAFFICATOR LAMP
SEITLICHE BLINKLEUCHTE GELB
FAROL INDICADOR DE DIRECCIÓN LATERAL AMARILLO





ARTICOLO	DESCRIZIONE
35127	Fanalino di direzione - Luce giallo-arancio
35128	Fanalino di posizione - Luce bianca
35162	Lampada 12 V - 21 W
35163	Lampada 12 V - 5 W
35129	Rodovetro giallo-arancio
35130	Rodovetro bianco

FANALE ANTERIORE LATERALE ARANCIO
PHARE CLIGNOTEUR AVANT-LATERAL
HEAD-SIDE LAMP
RUVORDER-RÜCKLEUCHTE
FAROL INDICADOR DE DIRECCIÓN ANTERIOR-LATERAL



ARTICOLO	DESCRIZIONE	POSIZIONE
35303	Fanale anteriore laterale	Destro
35304	Fanale anteriore laterale	Sinistro
35162	Lampada 12 V - 21 W - Direzione	
35322	Rodovetro destro - Arancio	
35323	Rodovetro sinistro - Arancio	

FANALE ANTERIORE DI DIREZIONE E POSIZIONE
FEU AVANT CLIGNOTANT LATERAL
FRONT AND SIDE LAMP
SEITLICHE BLINKLEUCHTE, RUND, GELB
FAROL INDICADOR DE DIRECCIÓN RENDONDO CON LUZ AMARILLA



FIG.1



FIG.2

ARTICOLO	DESCRIZIONE	FIG.
35131	Fanalino anteriore di direzione - Luce bianca	1
36949	Fanalino anteriore di direzione - Luce giallo/arancio	2
36815	Lampada 12 V - 3 W - GIALLA	1
35166	Lampada 12 V - 3 W - BIANCA	2

FANALE FRECCE LATERALI TIR (E3)
PHARE CLIGNOTEUR TIR (E3)
TRAFFICATOR LAMP TIR (E3)
SEITLICHE BLINKLEUCHTE TIR (E3)
FAROL INDICADOR DE DIRECCIÓN LATERAL



ARTICOLO	DESCRIZIONE
35314	Fanalino laterale
35165	Lampada 12 V - 5 W
35010	Rodovetro - Arancio

APPLICABILE ANCHE A: MACCHINE AGRICOLE ED INDUSTRIALI

Gli articoli qui descritti, prodotti da e/o per conto di CERMAG, sono da intendersi adattabili, quindi non originali, ai marchi indicati secondo REG. CE 1400/2002
All items described here, produced by and/or on behalf of CERMAG, are to be understood as adaptable, therefore not original, to the brands indicated according to REG. EC 1400/2002

INDICATORI DI DIREZIONE HELLA
INDICATEURS DE POSITION - POSITION INDICATORS -STELLUNGSANZEIGERN - INDICADORES DE POSICIÓN

INDICATORE DI DIREZIONE
INDICATEUR DE DIRECTION
SIDE LAMP
BLINKER
INDICADOR DE DIRECCION

CODICE HELLA
2BA 002 652-111
2BA 002 652-121



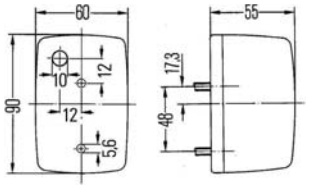

ARTICOLO	LATO	APPLICAZIONI	OEM
36356	SX	CASE E303-E304-E340	-
		DEUTZ-FAHR	000 9741022 011 6046082 160 46082 160 46084
		JOHN DEERE Serie Z	-
36357	DX	CASE E303-E304-E340	-
		DEUTZ-FAHR	000 9741023 011 6046084 160 46084
		JOHN DEERE Serie Z	-

RICAMBI

ARTICOLO	DESCRIZIONE	
36358	Rodovetro con viti	-

INDICATORE DI DIREZIONE
INDICATEUR DE DIRECTION
SIDE LAMP
BLINKER
INDICADOR DE DIRECCION

CODICE HELLA
2BA 001 277-011
2BA 001 277-021



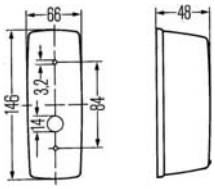

ARTICOLO	LATO	APPLICAZIONI	OEM
36361	SX	CASE 525-527	-
		FENDT	D 450 776 00
36362	DX	CASE 525-527	-
		FENDT	D 450 775 00

INDICATORE DI DIREZIONE LATERALE
FEU CLIGNOTANT LATERAL
SIDE LAMP
SEITLICHE BUNKLEUCHTE
FAROL INDICADOR DE DIRECCIÓN LATERAL

CODICE HELLA
2BM 003 563-111



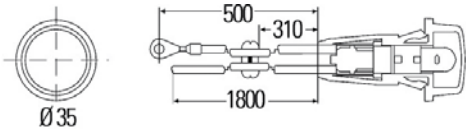

ARTICOLO	APPLICAZIONI	OEM
36884	JOHN DEERE	AZ 10 4309

INDICATORE DI DIREZIONE SUPPLEMENTARE
INDICATEUR DE DIRECTION SUPPLEMENTAIRE
SUPPLEMENTARY SIDE LAMP
ZUSÄTZLICHER BLINKER
INDICADOR DE DIRECCION SUPLEMENTARIO

CODICE HELLA
2BM 002 652-031



ARTICOLO	APPLICAZIONI	OEM
36360	CLAAS Classic 78-108SL Commandor 112-228CS Dominator 38-116-78S-108SL Jaguar 675-690-820-880 Maxi Mega	-
	DEUTZ-FAHR	011 45200

INDICATORE DI DIREZIONE
INDICATEUR DE DIRECTION
SIDE LAMP
BLINKER
INDICADOR DE DIRECCION

CODICE HELLA
2BA 343 130-051



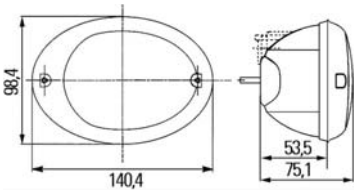

ARTICOLO	APPLICAZIONI	OEM
36892	-	-

RICAMBI

ARTICOLO	DESCRIZIONE	
36893	Rodovetro	-

INDICATORE DI DIREZIONE PER MONTAGGIO ANTERIORE E POSTERIORE
INDICATEUR DE DIRECTION POUR MONTAGE AVANT ET ARRIERE
SIDE LAMP FOR FRONT AND REAR ASSEMBLY
BLINKER ZUR MONTAGE VORN UND HINTEN
INDICADOR DE DIRECCION PARA MONTAJE DELANTERO Y TRASERO

CODICE HELLA
2BA 001 244-001



ARTICOLO	APPLICAZIONI	OEM
36363	FENDT F220GT-F275GT	F 225 901 100 030

RICAMBI

ARTICOLO	DESCRIZIONE	
36364	Rodovetro	-

Gli articoli qui descritti, prodotti da e/o per conto di CERMAG, sono da intendersi adattabili, quindi non originali, ai marchi indicati secondo REG. CE 1400/2002
All items described here, produced by and/or on behalf of CERMAG, are to be understood as adaptable, therefore not original, to the brands indicated according to REG. EC 1400/2002

segue INDICATORI DI DIREZIONE HELLA
INDICATEURS DE POSITION - POSITION INDICATORS -STELLUNGSANZEIGERN - INDICADORES DE POSICIÓN

INDICATORE DI DIREZIONE
INDICATEUR DE DIRECTION
SIDE LAMP
BLINKER
INDICADOR DE DIRECCION

HELLA Technology With Vision



CODICE HELLA
2BA 001 227-201

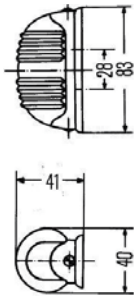

ARTICOLO	APPLICAZIONI	OEM
36365	DEUTZ-FAHR	062 17172
	MASSEY FERGUSON MF487-MF510-MF187/6-MF31-MF30/6	-

RICAMBI

ARTICOLO	DESCRIZIONE	
36366	Rodovetro	-

SUPPORTO IN NYLON STAMPATO CON BASE INCLINATA 22° PER FANALI
SUPPORT EN NYLON
22° INCLINATED SUPPORT NYLON MADE FOR REAR LAMPS
NYLON - GELENK
SOPORTE DE NYLON ESTAMPADO CON BASE INCLINATA 22° PARA FAROLES



ARTICOLO	PER FANALE	NOTE
35553	35048	Fanali ant.
35554	35093-35094-35095-35066-35067-35068	Fanali post.

RONDELLA ANTIVIBRANTE PER FANALI
RONDELLE POUR FEU
ANTIVIBRATION RUBBER RING FOR LAMPS
KUPFERDICHTUNG FÜR LEUCHTE
ARANDELA ANTIVIBRACIÓN PARA FAROLES



ARTICOLO	CARATTERISTICHE
35550	Dimensioni: Foro Ø 6 mm esterno Ø 25 mm spessore 5 mm

STAFFA RIBALTABILE A SCATTO PER RIMORCHI AGRICOLI PER FANALI POSTERIORI E CATADIOTTRI TRIANGOLARI
SUPPORT FEU ARRIERE ET CATADIOPTRES
OVERTURNABLE SUPPORT FOR REAR LAMPS AND CAT'S EYES
GELENK FÜR LANDMASCHINEN FÜR RÜCKLEUCHTE UND RÜCKSTRAHLER
SOPORTE VOLCABLE DE RESORTE PARA REMOLQUE AGRÍCULAS PARA FAROLES POSTERIORES CATAFAROS TRIANGOLARES



ARTICOLO	VERSIONE	PER FANALE
35551	DESTRA	35275
35552	SINISTRA	35276

PORTATARGA
SUPPORT - PLAQUE
NUMBER PLATE SUPPORT
TAFELTRÄGER
PORTACHAPA



ARTICOLO
35549

Materiale elettrico
ELECTRICAL PARTS

07 **LAMPADE**
LAMPES
BULBS
LAMPEN
LAMPARAS


Fig. 1


Fig. 1a


Fig. 2


Fig. 3


Fig. 4


Fig. 5


Fig. 6


Fig. 6a


Fig. 6b


Fig. 7


Fig. 8


Fig. 9


Fig. 9a


Fig. 10


Fig. 11


Fig. 11a


Fig. 12


Fig. 12a


Fig. 13


Fig. 14


Fig. 15


Fig. 16


Fig. 17


Fig. 18

ARTICOLO	V	W	LUCI	TIPO	ATTACCO	FARI	FIG.
35157		45/40	2	asimmetrica duplo	BA20D	anteriori	8
35158		45/40	2	asimmetrica duplo	P45T	anteriori	7
36132		60/55	2	H5 alogena	P45T	anteriori	13
35886		55	1	H7 alogena	PX26D E13	anteriori	11
36750		65	1	H9 alogena	PGJ19.5	anteriori	18
35555		60/55	2	H4 alogena	P43T E13	anteriori	11a
35159		50	1	simmetrica	BA20S	post. lavoro	2
35160		55	1	H3 alogena	PK22S E13	post. lavoro	10
35161		5/21	2	simmetrica	BAY15D	stop-posizione	3
35162		21	1	simmetrica	BA15S	frecce	1
36661		21	1	simmetrica gialla	BAU15S	frecce	1a
35163		5	1	sferica	BA15S	pos. targa	4
35426		10	1	sferica	BA15S	stop	4
36053	12	2	1	micro	BA7S	spia	5
36749		2	1	micro	BA9S	spia	5
35164		3	1	micro	BA9S	pos. anteriori	5
35165		5	1	siluro	10,5x38	targa	9
35666		15	1	siluro	15x43	targa posizione	9a
35166		3	1	vetro	T10 w/b	spia	6
36815		3	1	vetro GIALLO	T10 w/b	spia	6a
36630		5	1	vetro	T10 w/b	spia	6
36133		1,2	1	vetro	T5	spia	6b
35202		55	1	H1 alogena	PK14,5S E13	girofari	12
36656		21	1	H21 alogena	BAY9S	girofari	12a
36087		50	1	GE886	H886	fari lavoro	14
36629		60	1	incandescenza	E27	—	15
36573		65/55	2	9007 - HB5	PX29D	—	16
36574		60	1	9005 - HB3	P20D	—	17
35167		5/21	2	simmetrica	BAY15D	stop-posizione	3
35168		21	1	simmetrica	BA15S	frecce	1
36662		21	1	simmetrica gialla	BAU15S	frecce	1a
35169		5	1	sferica	BA15S	pos.-larga	4
36054		2	1	micro	BA9S	—	5
35170		3	1	micro	BA9S	pos. anteriori	5
35378		70	1	H1 alogena	PK14,5S E13	girofari	12
35670		70	1	H3 alogena	PK22S E13	post. lavoro	10
35887	24	50	1	simmetrica	BA20S	post. lavoro	2
35888		55/50	2	asimmetrica duplo	P45T	anteriori	7
35889		50/45	2	asimmetrica duplo	BA20D	anteriori	8
35890		5	1	siluro	10,5x38	targa	9
36628		20	1	siluro	15x43	targa post.	9a
35891		70/75	2	H4 alogena	P43T E13	anteriori	11a
35892		70	1	H7 alogena	PX26D E1	anteriori	11
36539		70	1	GE886	H887	fari lavoro	14
36128		60	1	incandescenza	E27	—	15

Gli articoli qui descritti, prodotti da e/o per conto di CERMAG, sono da intendersi adattabili, quindi non originali, ai marchi indicati secondo REG. CE 1400/2002
All items described here, produced by and/or on behalf of CERMAG, are to be understood as adaptable, therefore not original, to the brands indicated according to REG. EC 1400/2002

LAMPADE ORIGINALI HELLA

LAMPES HELLA
BULBS HELLA
LAMPEN HELLA
LAMPARAS HELLA



07
Technology With Vision


Fig. 1


Fig. 3


Fig. 4


Fig. 5


Fig. 6


Fig. 7


Fig. 9


Fig. 9a


Fig. 10


Fig. 11


Fig. 11a


Fig. 12

ARTICOLO	V	W	LUCI	TIPO	ATTACCO	FARI	FIG.
35894		45/40	2	R2 alogena	P45T	anteriori	7
35895		55	1	H7 alogena	PX26D E13	anteriori	11
35896		60/55	2	H4 alogena	P43T E13	anteriori	11a
35898		55	1	H3 alogena	PK22S E13	post. lavoro	10
35899		5/21	2	—	BAY15D	stop-posizione	3
35900		21	1	—	BA15S	frecce	1
35901	12	5	1	sferica	BA15S	pos. targa	4
35902		10	1	sferica	BA15S	stop	4
35903		4	1	micro	BA9S	pos. anteriori	5
35904		5	1	siluro	10,5x38	targa	9
35905		15	1	siluro	15,5x44	targa posizione	9a
35906		3	1	vetro	T10 w/b	spia	6
35907		55	1	H1 alogena	PK14,5S E13	girofari	12
35908		5/21	2	—	BAY15D	stop-posizione	3
35909		25	1	—	BA15S	frecce	1
35910		5	1	sferica	BA15S	pos.-larga	4
35911		3	1	micro	BA9S	pos. anteriori	5
35912	24	70	1	H1 alogena	PK14,5S E13	girofari	12
35913		70	1	H3 alogena	PK22S E13	post. lavoro	10
35917		5	1	siluro	10,5x38	-	9
35918		70/75	2	H4 alogena	P43T E13	anteriori	11a
35919		70	1	H7 alogena	PX26D E13	anteriori	11

Gli articoli qui descritti, prodotti da e/o per conto di CERMAG, sono da intendersi adattabili, quindi non originali, ai marchi indicati secondo REG. CE 1400/2002
All items described here, produced by and/or on behalf of CERMAG, are to be understood as adaptable, therefore not original, to the brands indicated according to REG. EC 1400/2002

07

CATADIOTTRI ROTONDI
CATADIOPTRES
ROUND REFLECTORS
RUNDE RÜCKSTRÄHLER
CATAFORS REDONDOS



ARTICOLO	Ø	COLORE	FISSAGGIO
35172	60 mm	Bianco	Prigioniero M5
35171		Rosso	
35173		Arancio	
35175	80 mm	Bianco	
35174		Rosso	
35176		Arancio	
35556	60 mm	Bianco	Adesivo
35557		Rosso	
35558		Arancio	

CATADIOTTRI RETTANGOLARI ADESIVI
CATADIOPTRES RECTANGULAIRES AUTOCOLLANTS
TACKS REFLECTORS
ANHAFTBARE RECHTECKIGEN RÜCKSTRÄHLER
CATAFAROS RECTANGULARES ADHESIVOS



ARTICOLO	Ø	COLORE	FISSAGGIO
35559	57x39 mm	Bianco	Adesivo
35560		Rosso	
35561		Arancio	
35562	105x48 mm	Bianco	
35563		Rosso	
35564		Arancio	

CATADIOTTRO RETTANGOLARE CON PRIGIONIERO M6
CATADIOPTRE RECTANGLE AVEC PRISONNIER M6
REFLECTOR WITH STUD BOLT M6
VIERKANTIGER RÜCKSTRAHLER MIT GEWINDESTIFT M6
CATAFAROS RECTANGULARES CON EJE ROSCADO M6



35315



36780

ARTICOLO	DESCRIZIONE
35315	Catadiottro rettangolare mm 55x45
36780	Catadiottro rettangolare mm 106x33 - Fissaggio a 2 viti

CATADIOTTRI TRIANGOLARI
CATADIOPTE TRIANGLE
REFLECTORS
DREIECKIGER RÜCKSTRAHLER
CATAFAROS TRIANGULARES

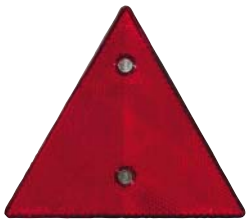

35177



35280



36994

ARTICOLO	DIMENSIONI mm		COLORE	FISSAGGIO	INTERASSE mm
	BASE	ALTEZZA			
35177	162	142	Rosso	A 2 viti	85
35280	162	142	Rosso	A 2 fori	70
▶ **36994**	136	117	Rosso	Adesivo	-

Gli articoli qui descritti, prodotti da e/o per conto di CERMAG, sono da intendersi adattabili, quindi non originali, ai marchi indicati secondo REG. CE 1400/2002
All items described here, produced by and/or on behalf of CERMAG, are to be understood as adaptable, therefore not original, to the brands indicated according to REG. EC 1400/2002

Materiale elettrico
ELECTRICAL PARTS

SPIE SENZA LAMPADINA
VOYANTS SANS AMPOULE
WARNING LIGHTS
KONTROLLAMPEN
ESPÍAS SIN LAMPARILLA



LAMPADINA 12V
35166

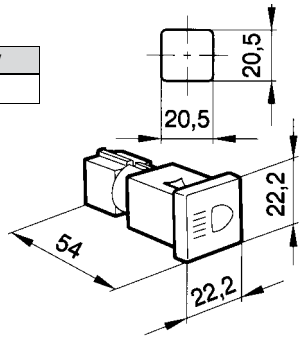

	PRESSIONE-OLIO ARTICOLO **35137**		POSIZIONE ARTICOLO **35143**		FILTRO OLIO IDRAULICO INTASATO ARTICOLO **35150**
	INTASAMENTO FILTRO ARIA ARTICOLO **35138**		ABBAGLIANTI ARTICOLO **35144**		ROLL BAR ABBASSATO ARTICOLO **35151**
	RISERVA ARTICOLO **35139**		FRECCE ARTICOLO **35145**		ARANCIO NEUTRA ARTICOLO **35152**
	TRAZIONE ANT. INSERITA ARTICOLO **35140**		DIREZIONE RIMORCHIO ARTICOLO **35146**		TEMPERATURA OLIO ARTICOLO **35153**
	FRENO A MANO ARTICOLO **35141**		CANDELETTA ARTICOLO **35147**		TEMPERATURA ACQUA ARTICOLO **35154**
	PRESA DI FORZA INSERITA ARTICOLO **35142**		ROSSO NEUTRA ARTICOLO **35148**		BLU NEUTRA ARTICOLO **35155**
			GENERATORE ARTICOLO **35149**		VERDE NEUTRA ARTICOLO **35156**

SPIE COMPLETE DI LAMPADINE 12V
VOYANTS AVEC AMPOULE
WARNING LIGHTS
KONTROLLAMPEN
ESPÍAS COMPLETAS CON LAMPARILLA 12V



Ø = 25 mm
Lungh. = 50 mm

ARTICOLO	DESCRIZIONE
35132	Spia cruscotto - Colore rosso
35133	Spia cruscotto - Colore verde
35134	Spia cruscotto - Colore blu
35164	Lampada 12 V - 3 W micro

LUCE DI CONTROLLO
VOYANT LUMINEUX
INDICATOR LIGHT
KONTROLLEUCHTE
LAMPARA DE CONTROL



LAMPADINA 12V 2W
36749

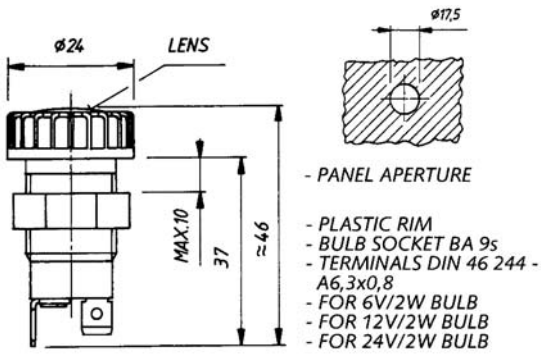

ARTICOLO	DESCRIZIONE
36709	luce di controllo BLU
36710	luce di controllo GIALLA
36711	luce di controllo VERDE
36712	luce di controllo ROSSA

Gli articoli qui descritti, prodotti da e/o per conto di CERMAG, sono da intendersi adattabili, quindi non originali, ai marchi indicati secondo REG. CE 1400/2002
All items described here, produced by and/or on behalf of CERMAG, are to be understood as adaptable, therefore not original, to the brands indicated according to REG. EC 1400/2002

INTERRUTTORI A TASTO BASCULANTE SERIE 350 (senza simbolo, da ordinare a parte)

INTERRUPTEURS A TOUCHE BASCULANT
SWITCHES WITH ROCKER KEY
KIPPTASTENSCHALTER
INTERRUPTORES CON TECLA BASCULANTE



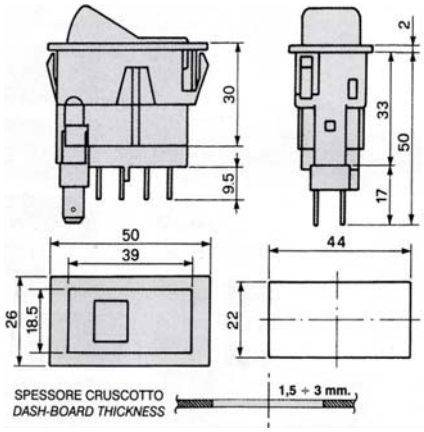

LAMPADINA 12V 1,2W
36133

ARTICOLO	DESCRIZIONE
36076	0-1-2 stabile per ventola
36077	0-1 stabile per emergenza
36078	0-1 stabile per faro lavoro, lampada rotante, luci generali
36079	0-1 stabile -2 instabile per lavacristallo
36666	1-0-2 tipo alzacristalli
36667	0-1 tipo campanello

ARTICOLO	SIMBOLO
36080	Emergenza
36081	Faro Lavoro
36082	Ventola
36083	Luci generali
36084	Lampada rotante (verticale)
36134	Lampada rotante (orizzontale)
36085	Lavacristallo
36457	Neutro Verde

ARTICOLO	SIMBOLO
36668	Neutro Rosso
36669	Neutro Arancio
36670	Tergi-Lavacristalli
36671	Indicatore di direzione
36672	Freno a mano
36673	Innesto D.T. 4WD
36674	PTO
36675	Luci di profondità

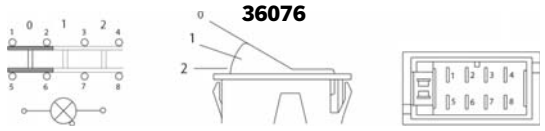

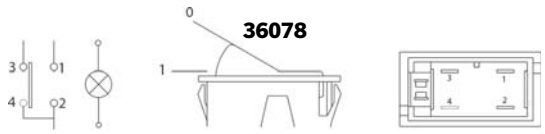



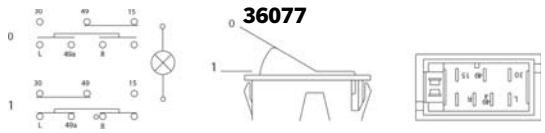

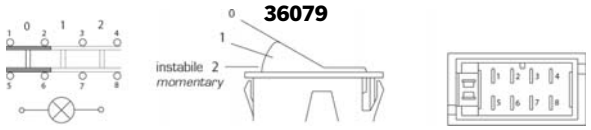

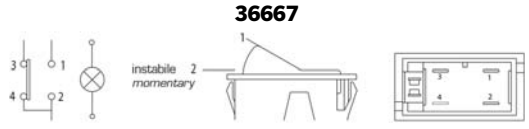

PORTA INTERRUTTORI MODULARI PER SERIE 350

PORTE INTERRUPTEUR MODULAIRES POUR SERIE 350
MODULAR SWITCH HOLDERS FOR 350 SERIES
MODULARE SCHALTERTRÄGER FÜR SERIE 350
PORTA INTERRUPTORES MODULARES PARA SERIE 350



ARTICOLO	SIMBOLO
36110	Porta interruttore modulare laterale per serie 350
36111	Porta interruttore modulare centrale per serie 350
36112	Tappo per porta interruttore per serie 350

Gli articoli qui descritti, prodotti da e/o per conto di CERMAG, sono da intendersi adattabili, quindi non originali, ai marchi indicati secondo REG. CE 1400/2002
All items described here, produced by and/or on behalf of CERMAG, are to be understood as adaptable, therefore not original, to the brands indicated according to REG. EC 1400/2002

INTERRUTTORI A TASTO BASCULANTE SERIE 600 (senza tasto a 2 vetrini con simbolo, da ordinare a parte)

INTERRUPTEURS A TOUCHE BASCULANT
SWITCHES WITH ROCKER KEY
KIPPTASTENSCHALTER
INTERRUPTORES CON TECLA BASCULANTE



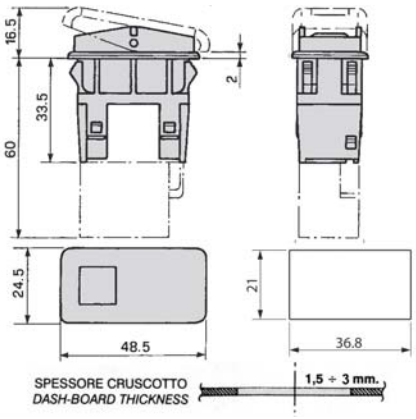



INTERRUTTORI E CONNETTORI

ARTICOLO	DESCRIZIONE
36676	0-1 interruttore - commutatore
36677	1-0-2 deviatore
36678	0-1-2 deviatore
36679	0-1-2 deviatore tergi+spruzzo
36680	1-0-2 pulsante doppia linea
36681	0-1 pulsante doppia linea
36682	Connettore 8 vie
36683	Connettore 12 vie

PULSANTI

ARTICOLO	SIMBOLO
36684	Emergenza
36685	Blocco assiale
36686	Faro lavoro
36687	Faro lavoro
36688	Lampada rotante
36689	Luci generali
36690	Ventola
36691	Neutro Verde

ARTICOLO	SIMBOLO
36692	Neutro Rosso
36693	Neutro Arancione
36694	Neutro Blu
36695	Tergi lava cristalli
36696	Avvisatore acustico
36697	Blocco differenziale
36698	Freno a mano

LAMPADINA 12V 1,2W
36133

36676

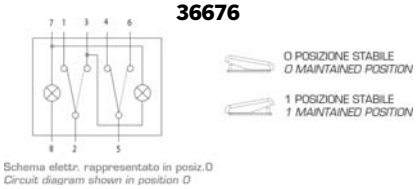

36678

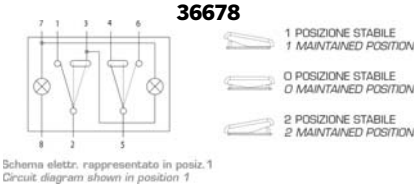

36680

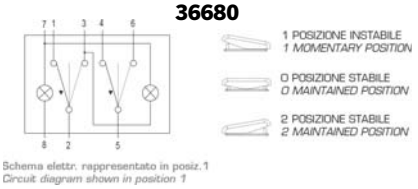

36677

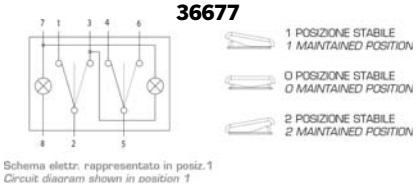

36679

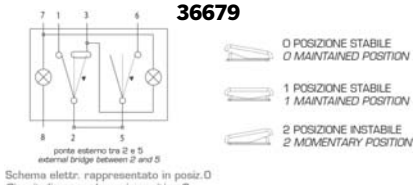

36681

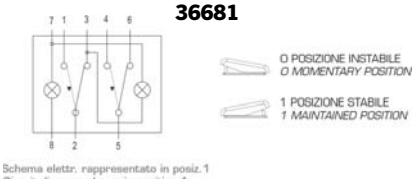

PORTA INTERRUTTORI MODULARI PER SERIE 600

PORTE INTERRUPTEUR MODULAIRES POUR SERIE 600
MODULAR SWITCH HOLDERS FOR 600 SERIES
MODULARE SCHALTERTRÄGER FÜR SERIE 600
PORTA INTERRUPTORES MODULARES PARA SERIE 600

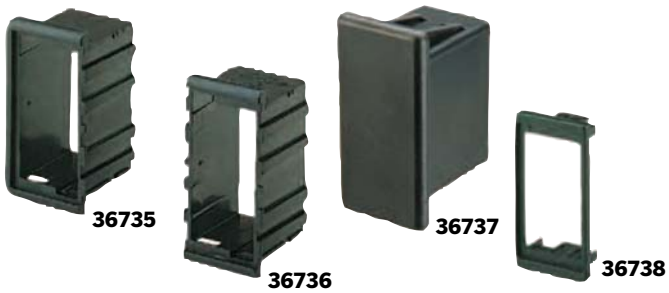

ARTICOLO	SIMBOLO
36735	Porta interruttore modulare laterale per serie 600/700
36736	Porta interruttore modulare centrale per serie 600/700
36737	Tappo per porta interruttore per serie 600/700
36738	Adattatore per serie 600 (22x44)

Gli articoli qui descritti, prodotti da e/o per conto di CERMAG, sono da intendersi adattabili, quindi non originali, ai marchi indicati secondo REG. CE 1400/2002
All items described here, produced by and/or on behalf of CERMAG, are to be understood as adaptable, therefore not original, to the brands indicated according to REG. EC 1400/2002

INTERRUTTORI A TASTO BASCULANTE SERIE 700 - 12V A LED (senza tasto a 2 vetrini con simbolo, da ordinare a parte)

INTERRUPTEURS A TOUCHE BASCULANT - 12V A LED
SWITCHES WITH ROCKER KEY - 12V A LED
KIPPTASTENSCHALTER - 12V A LED
INTERRUPTORES CON TECLA BASCULANTE - 12V A LED



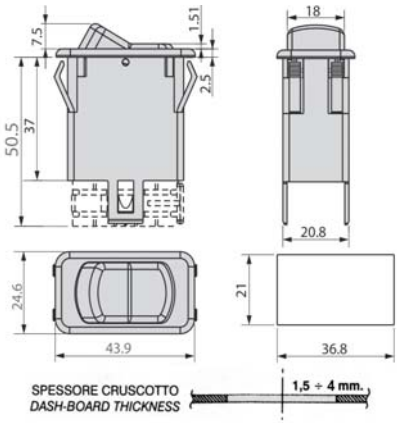



INTERRUTTORI E CONNETTORI

ARTICOLO	DESCRIZIONE
36717	0-1 commutatore
36718	1-0-2 deviatore
36719	0-1-2 deviatore luci
36720	0-1-2 deviatore tergicristalli + spruzzo
36721	1-0-2 pulsante doppia linea
36722	0-1 pulsante doppia linea
36602	Kit connessione 10 vie per interruttori serie 700/900

PULSANTI

ARTICOLO	SIMBOLO
36723	Ricerca
36724	Emergenza
36725	Luci generali
36726	Lampada rotante
36727	Faro lavoro
36728	Faro lavoro posteriore

ARTICOLO	SIMBOLO
36729	Tergi lava cristalli
36730	Ventola
36731	Livellamento
36732	Blocco differenziale
36734	Blocco differenziale anteriore

36717

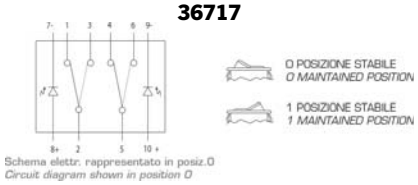

36718

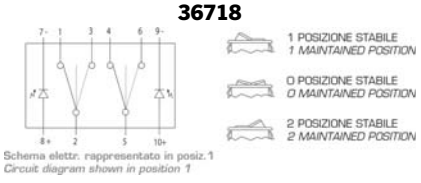

36719

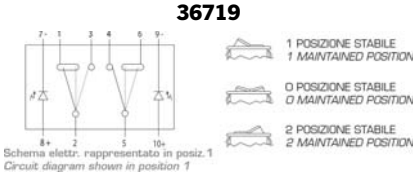

36720

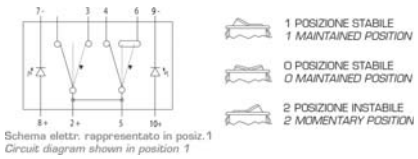

36721

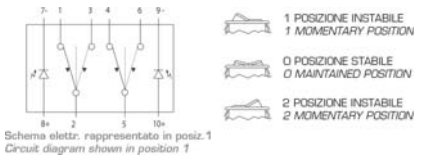

36722

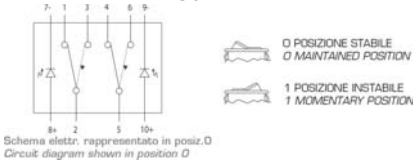

PORTA INTERRUTTORI MODULARI PER SERIE 700

PORTE INTERRUPTEUR MODULAIRES POUR SERIE 700
MODULAR SWITCH HOLDERS FOR 700 SERIES
MODULARE SCHALTERTRÄGER FÜR SERIE 700
PORTA INTERRUPTORES MODULARES PARA SERIE 700


36735


36736


36737

ARTICOLO	SIMBOLO
36735	Porta interruttore modulare laterale per serie 600/700
36736	Porta interruttore modulare centrale per serie 600/700
37737	Tappo per porta interruttore per serie 600/700

INTERRUTTORE STACCABATTERIA PER CNH

XXXX
XXXX
XXXX
XXXX

new

ARTICOLO	DESCRIZIONE	OEM
37243	Interruttore staccabattaria CNH Serie T4 - T5 - T6 - T7	47952068

Gli articoli qui descritti, prodotti da e/o per conto di CERMAG, sono da intendersi adattabili, quindi non originali, ai marchi indicati secondo REG. CE 1400/2002
All items described here, produced by and/or on behalf of CERMAG, are to be understood as adaptable, therefore not original, to the brands indicated according to REG. EC 1400/2002

INTERRUTTORI PNEUTRON

INTERRUPTEURS PNEUTRON - PNEUTRON SWITCHES - SCHALTER PNEUTRON - INTERRUPTORES PNEUTRON

DIMENSIONI

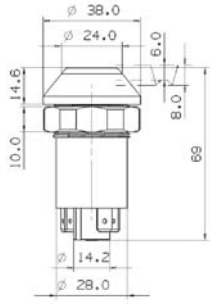

SCHEMA ELETTRICO 1

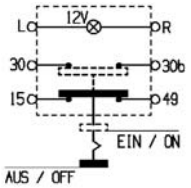

STABILE - *MAINTAINED*

SCHEMA ELETTRICO 2

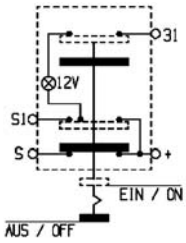

STABILE - *MAINTAINED*

SCHEMA ELETTRICO 3

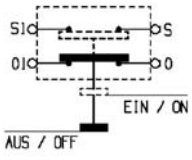

INSTABILE - *MOMENTARY*
MOM

SCHEMA ELETTRICO 4

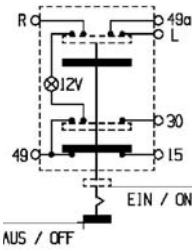

STABILE - *MAINTAINED*

SCHEMA ELETTRICO 5

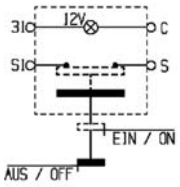

INSTABILE - *MOMENTARY*
MOM

SCHEMA ELETTRICO 6

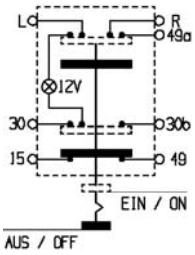

STABILE - *MAINTAINED*

SCHEMA ELETTRICO 7

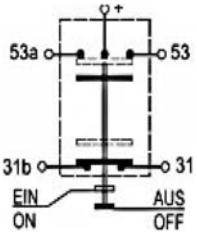



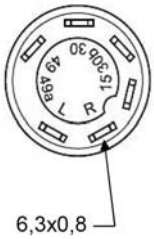

ARTICOLO	FUNZIONE	SCHEMA ELETTRICO
36223	PRESA DI FORZA	1



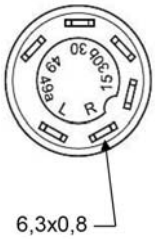

ARTICOLO	FUNZIONE	SCHEMA ELETTRICO
36226	PRESA DI FORZA	1



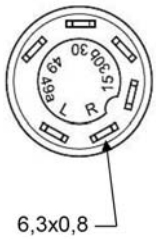

OEM
SDF: 2.7659.108.0/10

ARTICOLO	FUNZIONE	SCHEMA ELETTRICO
36235	PRESA DI FORZA	1



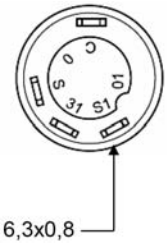

OEM
SDF: 2.7659.142.0

ARTICOLO	FUNZIONE	SCHEMA ELETTRICO
36237	PRESA DI FORZA	5





OEM
CNH: 1964848C1;
MF: 3383946M1;
MC CORMICK: 1964848C1;
SDF: 01177155;
FENDT: G395860100010;
CLAAS RENAULT: 7700011831

ARTICOLO	FUNZIONE	SCHEMA ELETTRICO
36227	SOLLEVAMENTO	3





OEM
Massey Ferguson: 3388402M1
LANDINI: 3388402M91

ARTICOLO	FUNZIONE	SCHEMA ELETTRICO
37071	SOLLEVAMENTO	3

Gli articoli qui descritti, prodotti da e/o per conto di CERMAG, sono da intendersi adattabili, quindi non originali, ai marchi indicati secondo REG. CE 1400/2002
All items described here, produced by and/or on behalf of CERMAG, are to be understood as adaptable, therefore not original, to the brands indicated according to REG. EC 1400/2002

segue INTERRUTTORI PNEUTRON

INTERRUPTEURS PNEUTRON - PNEUTRON SWITCHES - SCHALTER PNEUTRON - INTERRUPTORES PNEUTRON


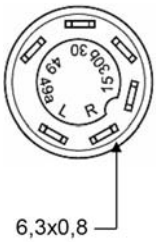

OEM
SDF: 2.7659.266.0

ARTICOLO	FUNZIONE	SCHEMA ELETTRICO
36245	TRAZIONE ANTERIORE MOTRICE	1


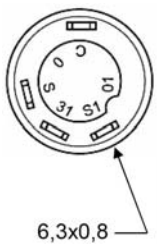

OEM
CNH: 2964848C1

ARTICOLO	FUNZIONE	SCHEMA ELETTRICO
36228	TRAZIONE ANTERIORE	5


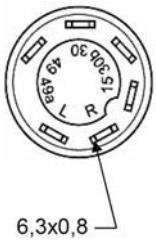

OEM
FENDT: G117.901.021.030, G117.902.020.050 **Claas/Renault:** 7700020880 **SDF:** 0.007.5945.0/20 **Massey Ferguson:** 0.007.5945.0/2

ARTICOLO	FUNZIONE	SCHEMA ELETTRICO
36233	DOPPIA TRAZIONE (4WD)	1




OEM
Massey Ferguson: 3385822M1 **Landini:** 3385822M1

ARTICOLO	FUNZIONE	SCHEMA ELETTRICO
36243	DOPPIA TRAZIONE (4WD)	3


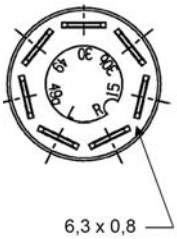

OEM
CNH: 133700580109 **Landini:** 3552862M91

ARTICOLO	FUNZIONE	SCHEMA ELETTRICO
36242	DOPPIA TRAZIONE (4WD)	6

new


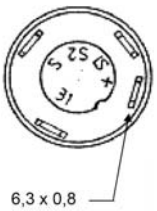

OEM
Massey Ferguson: 3380339M91 **CNH:** 89658C91 **SDF:** 01177152

ARTICOLO	FUNZIONE	SCHEMA ELETTRICO
37081	DOPPIA TRAZIONE (4WD)	2


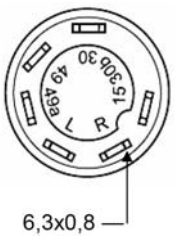

OEM
Massey Ferguson: 0.007.5944.0/20 **SDF:** 0.007.5944.0/20

ARTICOLO	FUNZIONE	SCHEMA ELETTRICO
36232	BLOCCO DIFFERENZIALE	4


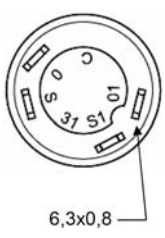

OEM
Massey Ferguson: 3384575M1 **Landini:** 3384575M1

ARTICOLO	FUNZIONE	SCHEMA ELETTRICO
36238	BLOCCO DIFFERENZIALE	3


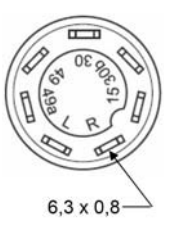

OEM
CNH: 133700580109 **Landini:** 3552862M91

ARTICOLO	FUNZIONE	SCHEMA ELETTRICO
36246	BLOCCO DIFFERENZIALE	6

new


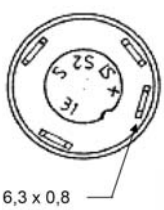

OEM
Massey Ferguson: 3380345M91 **SDF:** 01176567

ARTICOLO	FUNZIONE	SCHEMA ELETTRICO
37059	BLOCCO DIFFERENZIALE	2

Gli articoli qui descritti, prodotti da e/o per conto di CERMAG, sono da intendersi adattabili, quindi non originali, ai marchi indicati secondo REG. CE 1400/2002

All items described here, produced by and/or on behalf of CERMAG, are to be understood as adaptable, therefore not original, to the brands indicated according to REG. EC 1400/2002

segue INTERRUTTORI PNEUTRON

INTERRUPTEURS PNEUTRON - PNEUTRON SWITCHES - SCHALTER PNEUTRON - INTERRUPTORES PNEUTRON


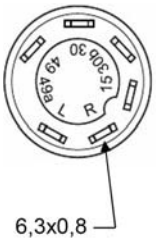

OEM
Massey Ferguson: 0.008.1335.0/1
SDF: 0.008.1335.0/10

ARTICOLO	FUNZIONE	SCHEMA ELETTRICO
36244	BLOCCO DIFFERENZIALE	1


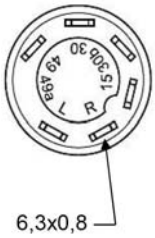

ARTICOLO	FUNZIONE	SCHEMA ELETTRICO
36224	SPINA DI BLOCCAGGIO INSERITA	1


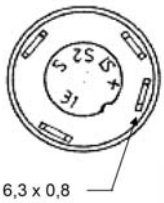

ARTICOLO	FUNZIONE	SCHEMA ELETTRICO
36248	LENTO (CHIOCCIOLA)	2

new

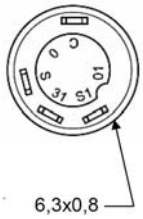

OEM
SDF: 2.7659.264.0/10

ARTICOLO	FUNZIONE	SCHEMA ELETTRICO
37084	STOP & GO	5


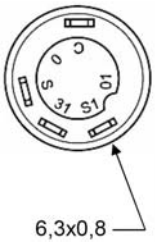

OEM
SDF: 2.7659.250.0/10

ARTICOLO	FUNZIONE	SCHEMA ELETTRICO
36231	PRERISCALDO	5

new

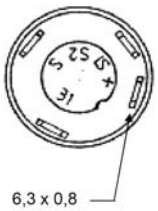

OEM
SDF: 01177164

ARTICOLO	FUNZIONE	SCHEMA ELETTRICO
37083	LUCE POSIZIONE	2

new

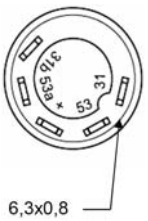

OEM
Massey Ferguson: 3388401M1
CNH: 133700580003
SDF: 01177149

ARTICOLO	FUNZIONE	SCHEMA ELETTRICO
37076	TERGICRISTALLI	7

new

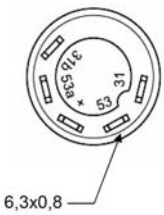

OEM
SDF: 01177161

ARTICOLO	FUNZIONE	SCHEMA ELETTRICO
37075	TERGICRISTALLI	7

new



OEM
SDF: 01177150

ARTICOLO	FUNZIONE	SCHEMA ELETTRICO
37078	LAVAVETRI	3

new



OEM
SDF: 01177160

ARTICOLO	FUNZIONE	SCHEMA ELETTRICO
37077	LAVAVETRI	3

Gli articoli qui descritti, prodotti da e/o per conto di CERMAG, sono da intendersi adattabili, quindi non originali, ai marchi indicati secondo REG. CE 1400/2002
All items described here, produced by and/or on behalf of CERMAG, are to be understood as adaptable, therefore not original, to the brands indicated according to REG. EC 1400/2002

segue INTERRUTTORI PNEUTRON

INTERRUPTEURS PNEUTRON - PNEUTRON SWITCHES - SCHALTER PNEUTRON - INTERRUPTORES PNEUTRON




OEM
Goldoni: 02050222 02050753 **Massey Ferguson:** VA191579 **SDF:** 06261959

ARTICOLO	FUNZIONE	SCHEMA ELETTRICO
36086	LUCI EMERGENZA con vetro trasp.	4


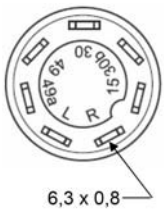

OEM
Massey Ferguson: 3370427M91 **SDF:** 01177148

ARTICOLO	FUNZIONE	SCHEMA ELETTRICO
36247	LUCI EMERGENZA	6


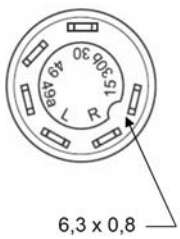

OEM
Massey Ferguson: 2.7659.110.0 **SDF:** 2.7659.110.0

ARTICOLO	FUNZIONE	SCHEMA ELETTRICO
36229	LUCI EMERGENZA con vetro rosso	4


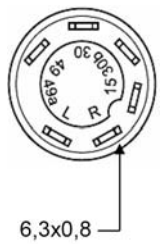

OEM
SDF: 2.7659.111.0

ARTICOLO	FUNZIONE	SCHEMA ELETTRICO
36239	FARO LAVORO	1


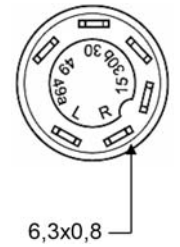

OEM
SDF: 2.7659.109.0

ARTICOLO	FUNZIONE	SCHEMA ELETTRICO
36236	FARO LAVORO	1

new


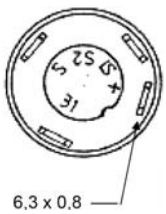

OEM
SDF: 01177163

ARTICOLO	FUNZIONE	SCHEMA ELETTRICO
37060	FARO LAVORO	2

new


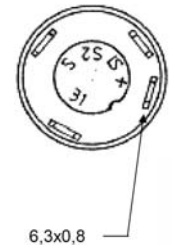

OEM
SDF: 01177165

ARTICOLO	FUNZIONE	SCHEMA ELETTRICO
37061	FARO LAVORO	2

new


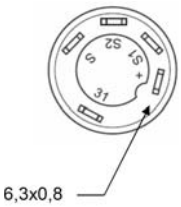

OEM
SDF: 01177162

ARTICOLO	FUNZIONE	SCHEMA ELETTRICO
37062	FARO LAVORO	2

new


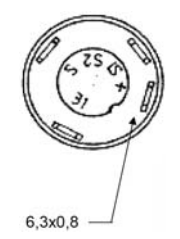

OEM
SDF: 01177876

ARTICOLO	FUNZIONE	SCHEMA ELETTRICO
37063	FARO LAVORO	2

new


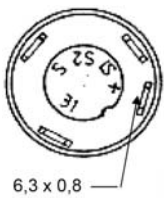

OEM
SDF: 01177166

ARTICOLO	FUNZIONE	SCHEMA ELETTRICO
37064	FARO LAVORO	2

Gli articoli qui descritti, prodotti da e/o per conto di CERMAG, sono da intendersi adattabili, quindi non originali, ai marchi indicati secondo REG. CE 1400/2002

All items described here, produced by and/or on behalf of CERMAG, are to be understood as adaptable, therefore not original, to the brands indicated according to REG. EC 1400/2002

segue INTERRUTTORI PNEUTRON
INTERRUPTEURS PNEUTRON - PNEUTRON SWITCHES - SCHALTER PNEUTRON - INTERRUPTORES PNEUTRON


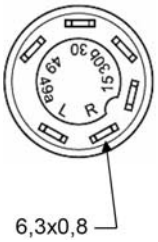

OEM
SDF: 2.7659.118.0

ARTICOLO	FUNZIONE	SCHEMA ELETTRICO
36241	LAMPEGGIANTE	1

new

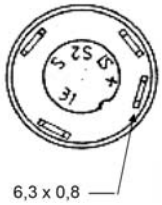

OEM
Massey Ferguson:
3370429M91
CNH:
133700580006
SDF:
01177157

ARTICOLO	FUNZIONE	SCHEMA ELETTRICO
37082	LAMPEGGIANTE	2




OEM
SDF:
2.7659.118.0

ARTICOLO	FUNZIONE	SCHEMA ELETTRICO
36230	LAMPEGGIANTE	1


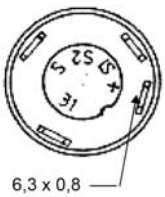

OEM
VALTRA: 30695900

ARTICOLO	FUNZIONE	SCHEMA ELETTRICO
36225	NEUTRO ROSSO	2


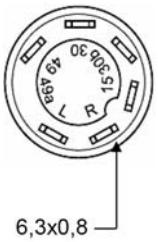

OEM
SDF:
2.7659.095.0

ARTICOLO	FUNZIONE	SCHEMA ELETTRICO
36240	NEUTRO VERDE	1


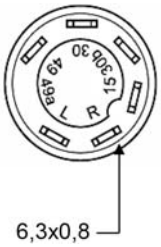

OEM
SDF:
2.7659.095.0

ARTICOLO	FUNZIONE	SCHEMA ELETTRICO
36234	NEUTRO GIALLO	1



OEM
Goldoni:
06350796
Massey Ferguson:
3384957M1
SDF:
01171608

ARTICOLO	FUNZIONE	SCHEMA ELETTRICO
36088	Connettore 7 vie rotondo	-

Gli articoli qui descritti, prodotti da e/o per conto di CERMAG, sono da intendersi adattabili, quindi non originali, ai marchi indicati secondo REG. CE 1400/2002
All items described here, produced by and/or on behalf of CERMAG, are to be understood as adaptable, therefore not original, to the brands indicated according to REG. EC 1400/2002

segue INTERRUTTORI PNEUTRON

INTERRUPTEURS PNEUTRON - PNEUTRON SWITCHES - SCHALTER PNEUTRON - INTERRUPTORES PNEUTRON

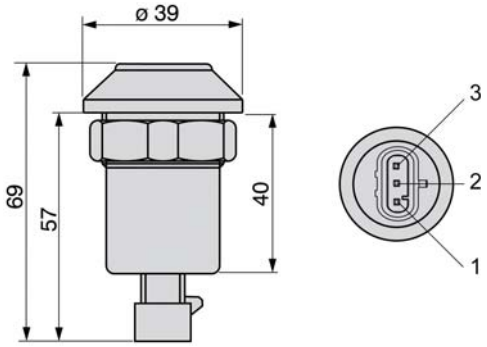

new



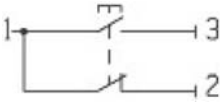

OEM

CNH:
82025543

ARTICOLO	FUNZIONE
36998	PRESA DI FORZA

new



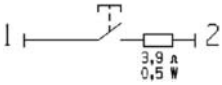

OEM

SDF:
2.7659.177.0/20

ARTICOLO	FUNZIONE
37054	PRESA DI FORZA

new



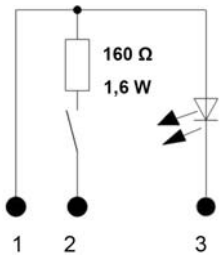

OEM

SDF:
0441 1533/10

ARTICOLO	FUNZIONE
37055	PRESA DI FORZA

new



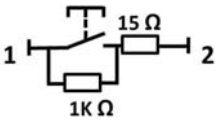

OEM

CNH:
82016444

ARTICOLO	FUNZIONE
37056	PRESA DI FORZA

new



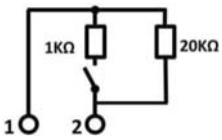

OEM

SDF:
2.7659.699.0

ARTICOLO	FUNZIONE
37057	PRESA DI FORZA

new



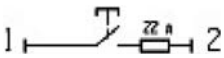

OEM

CNH:
47057242
1-40-558-047

ARTICOLO	FUNZIONE
37065	ABBASSAMENTO

new



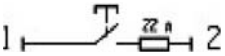

OEM

CNH:
47057241
1-40-558-048

ARTICOLO	FUNZIONE
37066	SOLLEVAMENTO

new



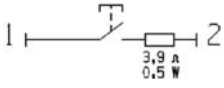

OEM

SDF:
2.7659.348.0

ARTICOLO	FUNZIONE
37067	SOLLEVAMENTO

Gli articoli qui descritti, prodotti da e/o per conto di CERMAG, sono da intendersi adattabili, quindi non originali, ai marchi indicati secondo REG. CE 1400/2002

All items described here, produced by and/or on behalf of CERMAG, are to be understood as adaptable, therefore not original, to the brands indicated according to REG. EC 1400/2002

segue INTERRUTTORI PNEUTRON
INTERRUPTEURS PNEUTRON - PNEUTRON SWITCHES - SCHALTER PNEUTRON - INTERRUPTORES PNEUTRON

new



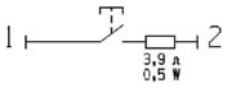

OEM
SDF:
2.7659.347.0

ARTICOLO	FUNZIONE
37068	ABBASSAMENTO

new



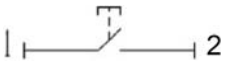

OEM
CLAAS:
0010894191
0021582250
MERLO:
071310

ARTICOLO	FUNZIONE
37069	ABBASSAMENTO

new



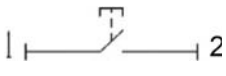

OEM
CLAAS:
0010894201
0021582260
MERLO:
071311

ARTICOLO	FUNZIONE
37070	ABBASSAMENTO

new



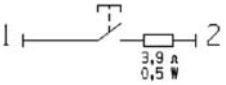

OEM
SDF:
2.7659.141.0

ARTICOLO	FUNZIONE
37072	SOLLEVAMENTO / ABBASSAMENTO

new



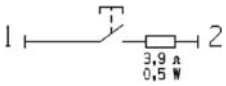

OEM
SDF:
2.7659.182.0

ARTICOLO	FUNZIONE
37073	SOLLEVAMENTO / ABBASSAMENTO

new



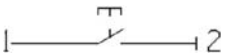

OEM
SDF:
04412688

ARTICOLO	FUNZIONE
37074	SOLLEVAMENTO / ABBASSAMENTO

new



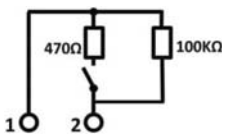

OEM
SDF:
2.7659.563.0

ARTICOLO	FUNZIONE
37079	TRAZIONE ANTERIORE

new



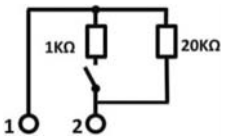

OEM
SDF:
2.7659.704.0

ARTICOLO	FUNZIONE
37080	TRAZIONE ANTERIORE

new

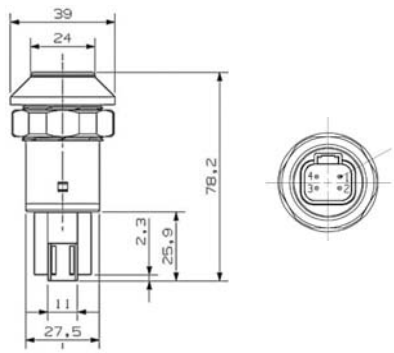



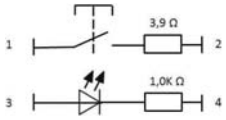

OEM
MERLO:
12220001

ARTICOLO	FUNZIONE
37116	-

segue INTERRUTTORI PNEUTRON

INTERRUPTEURS PNEUTRON - PNEUTRON SWITCHES - SCHALTER PNEUTRON - INTERRUPTORES PNEUTRON

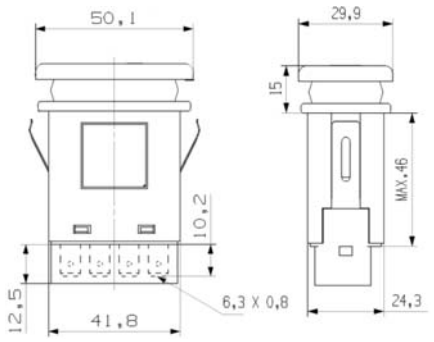

new



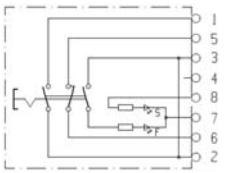

OEM

SDF: 01231721

ARTICOLO	FUNZIONE
37102	DOPPIA TRAZIONE

new



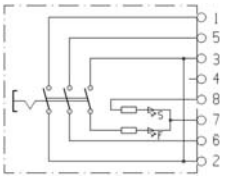

OEM

SDF: 01231705

ARTICOLO	FUNZIONE
37104	FARI LAVORO

new



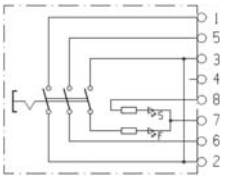

OEM

SDF: 01231709

ARTICOLO	FUNZIONE
37106	DOPPIA TRAZIONE

new



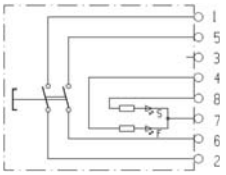

OEM

SDF: 01231710

ARTICOLO	FUNZIONE
37108	BLOCCAGGIO DIFFERENZIALE

new



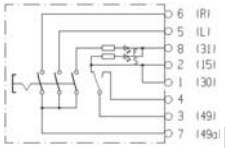

OEM

SDF: 01231703

ARTICOLO	FUNZIONE
37101	LUCI EMERGENZA

new



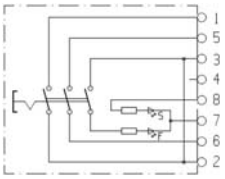

OEM

SDF: 01231708

ARTICOLO	FUNZIONE
37103	GIROFARO

new



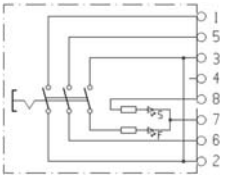

OEM

SDF: 01231704

ARTICOLO	FUNZIONE
37105	FARO ABBAGLIANTE

new



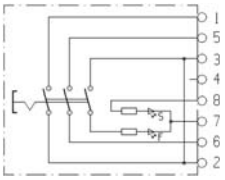

OEM

SDF: 01231706

ARTICOLO	FUNZIONE
37107	FARO ANTERIORE

new



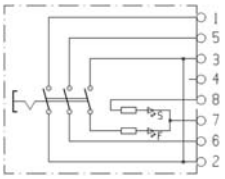

OEM

SDF: 01231707

ARTICOLO	FUNZIONE
37109	FARO POSTERIORE

Gli articoli qui descritti, prodotti da e/o per conto di CERMAG, sono da intendersi adattabili, quindi non originali, ai marchi indicati secondo REG. CE 1400/2002

All items described here, produced by and/or on behalf of CERMAG, are to be understood as adaptable, therefore not original, to the brands indicated according to REG. EC 1400/2002

INTERRUTTORE A LEVA ON-OFF
INTERRUPTEUR
SWITCH
ZIEH-SCHALTER
INTERRUPTOR



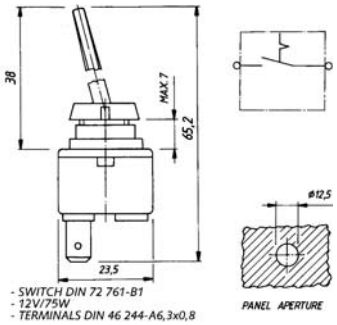

ARTICOLO	DESCRIZIONE
36704	interruttore a leva ON-OFF

INTERRUTTORE UNIPOLARE
NTERRUPTEUR UNIPOLAIRE
SINGLE POLE SWITCH
SINGLE POLIGE SCHALTER
INTERRUPTORE UNIPOLAR



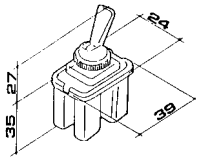

ARTICOLO	DESCRIZIONE
35191	Interruttore a levetta con attacco a faston

Gli articoli qui descritti, prodotti da e/o per conto di CERMAG, sono da intendersi adattabili, quindi non originali, ai marchi indicati secondo REG. CE 1400/2002
All items described here, produced by and/or on behalf of CERMAG, are to be understood as adaptable, therefore not original, to the brands indicated according to REG. EC 1400/2002

INTERRUTTORI UNIPOLARI
NTERRUPTEURS UNIPOLAIRE
SINGLE POLE SWITCHES
SINGLE POLIGE SCHALTER
INTERRUPTORES UNIPO



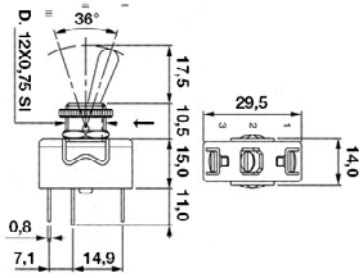

N.B.: Utilizzabile su impianti a **12V, 24V e 220V**.

ARTICOLO	DESCRIZIONE	AMPERE	TENSIONE MAX
35921	ON - OFF **stabile** 2 attacchi Faston	15	250 V
36089	ON - ON **stabile** 3 attacchi Faston	15	250 V
36090	ON - OFF - ON **stabile** 3 attacchi Faston	15	250 V
36091	ON - OFF - ON **instabile** 3 attacchi Faston	15	250 V



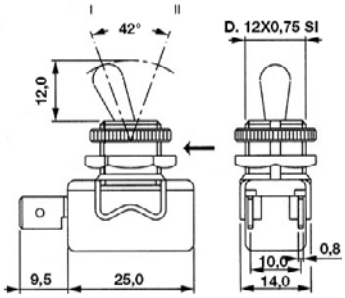

N.B.: Utilizzabile su impianti a **12V e 24V**.

ARTICOLO	DESCRIZIONE	AMPERE	TENSIONE MAX
35190	ON - OFF **stabile**	4	30 V

INTERRUTTORI BIPOLARI
NTERRUPTEURS BIPOLAIRES
BIPOLAR SWITCHES
ZWEI POLIGE SCHALTER
BIPOLAR INTERRUPTORES



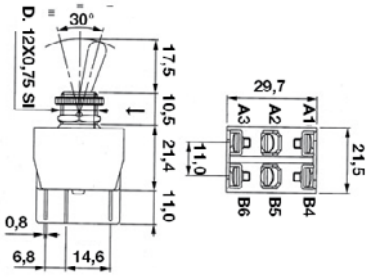

N.B.: Utilizzabile su impianti a **12V, 24V e 220V**.

ARTICOLO	DESCRIZIONE	AMPERE	TENSIONE MAX
36092	ON - ON **stabile** 6 contatti	15	250 V
36093	ON - OFF - ON **stabile** 6 contatti	15	250 V
36094	ON - OFF **instabile** 6 contatti	15	250 V
36095	ON - OFF - ON **instabile** 6 contatti	15	250 V

INTERRUTTORE PER JOYSTICK
NTERRUPTEURS POUR JOYSTICK
JOYSTICK SWITCHES
JOYSTICK SCHALTER
INTERRUPTORES PARA JOYSTICK



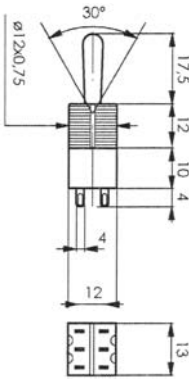

N.B.: Utilizzabile su impianti a **12V e 24V**.

ARTICOLO	DESCRIZIONE	AMPERE	TENSIONE MAX
36912	ON - OFF - ON **instabile**	4	30 V
36956	ON - OFF - ON **stabile**	4	30 V

CAPPUCCIO TENUTA STAGNA PER INTERRUTTORI
CAPUCHON ETANCHE
WATERTIGHT CAP
WASSERDICHTE KAPPE
CAPUCHÓN ESTANCO



ARTICOLO
36096

CAPPUCCIO TENUTA STAGNA FORATO PER INTERRUTTORI
CAPUCHON ETANCHE PERCE POUR INTERRUPTEURS
PERFORATED WATERTIGHT CAP FOR SWITCHES
GELOCHTE ABDICHTUNGSKAPPE FÜR SCHALTER
CAPUCHA SELLADA PERFORADA PARA INTERRUPTORES



ARTICOLO
36148

INTERRUTTORI UNIPOLARI A PULSANTE PER JOYSTICK
INTERRUPTEURS-BOUTONS UNIPOLAIRES POUR JOYSTICK
JOYSTICK SINGLE POLE PUSH BUTTON SWITCHES
EINPOLIGE SCHALTER FÜR JOYSTICK
INTERRUPTORES UNIPOLARES DE PULSADOR PARA JOYSTICK

new



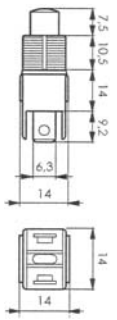

N.B.: Utilizzabile su impianti a **12V, 24V e 220V**.

ARTICOLO	DESCRIZIONE	AMPERE	TENSIONE MAX
36910	ON - OFF **instabile** - 2 x Faston 6,3	8	250 V
36915	ON - OFF **instabile** - 2 x Faston 6,3	3	250 V

CAPPUCCI PER INTERRUTTORI A PULSANTE
CAPUCHONS POUR INTERRUPTEURS-BOUTONS
PUSH BUTTON SWITCH CAPS
KAPPEN FÜR TASTEN
TAPAS PARA LOS INTERRUPTORES DE PULSADOR

new



ARTICOLO	DESCRIZIONE
36911	Cappuccio NERO per joystick
36913	Cappuccio VERDE per joystick
36914	Cappuccio ROSSO per joystick

Gli articoli qui descritti, prodotti da e/o per conto di CERMAG, sono da intendersi adattabili, quindi non originali, ai marchi indicati secondo REG. CE 1400/2002
All items described here, produced by and/or on behalf of CERMAG, are to be understood as adaptable, therefore not original, to the brands indicated according to REG. EC 1400/2002

INTERRUTTORE A TIRETTO
INTERRUPTEUR
SWITCH
ZIEH-SCHALTER
INTERRUPTOR



LAMPADINA 12V 2W
36053

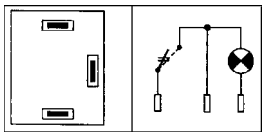

ARTICOLO
35922

INTERRUTTORE LUCI EMERGENZA A 8 PIN
INTERRUPTEUR
SWITCH
ZIEH-SCHALTER
INTERRUPTOR

new



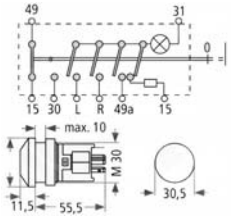

ARTICOLO	DESCRIZIONE	OEM
37233	Interruttore luci emergenza a 8 FASTON	5122657 5122659

INTERRUTTORI A TIRETTO
INTERRUPTEUR
SWITCH
ZIEH-SCHALTER
INTERRUPTOR



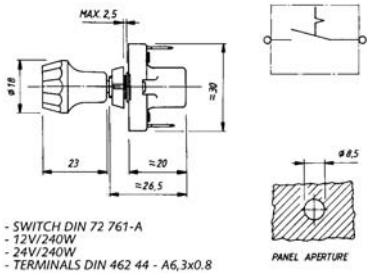

ARTICOLO	DESCRIZIONE
36699	interruttore a tiretto 0-1



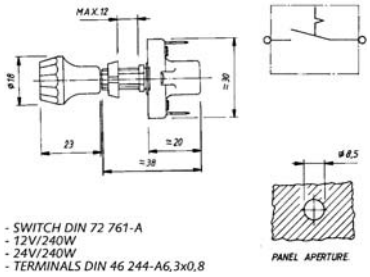

ARTICOLO	DESCRIZIONE
36700	interruttore a tiretto 0-1 rinforzato

INTERRUTTORI A TIRETTO ILLUMINATI
INTERRUPTEUR
SWITCH
ZIEH-SCHALTER
INTERRUPTOR



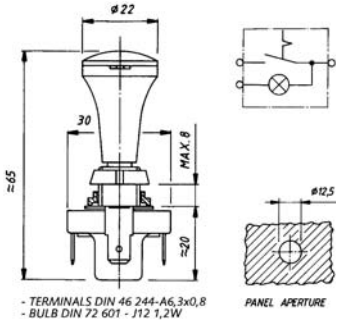

LAMPADINA 12V 2W
36053

ARTICOLO	DESCRIZIONE
36701	interruttore a tiretto con luce GIALLA
36702	interruttore a tiretto con luce VERDE
36703	interruttore a tiretto con luce ROSSA

Gli articoli qui descritti, prodotti da e/o per conto di CERMAG, sono da intendersi adattabili, quindi non originali, ai marchi indicati secondo REG. CE 1400/2002
All items described here, produced by and/or on behalf of CERMAG, are to be understood as adaptable, therefore not original, to the brands indicated according to REG. EC 1400/2002

DEVIATORE A SCATTO RAPIDO
COMMUTATEUR AVEC DECLIC RAPIDE
QUICK BREAK SWITCH
AUGENBLICKSCHALTER
DESVIADOR CON RESORTE RÀPIDO



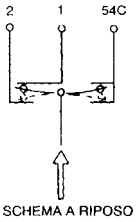



CAPPUCCIO DI PROTEZIONE **36481**

ARTICOLO	CARICO MASSIMO SUI CONTATTI VOLT	CONTATTO	CARICO	GRADO DI PROTEZIONE	CODICE ORIGINALE
35181	12	54C - 1	12A resistivi	IP65	CNH 83952126
	12	54C - 2	5A induttivi		

DEVIATORE A SCATTO RAPIDO PER INDICATORI D'ARRESTO
COMMUTATEUR AVEC DECLIC RAPIDE POUR INDICATEUR D'ARRET
QUICK BREAK SWITCH FOR STOP INDICATORS
AUGENBLICKSCHALTER FUER ANHALTENZEIGER
DESVIADOR CON RESORTE RÀPIDO PARA INDICADORES DE PARADA



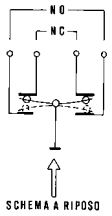

new



CONNETTORE PER 35725 **37163**



CAPPUCCIO DI PROTEZIONE **35726**

ARTICOLO	CARICO MASSIMO SUI CONTATTI VOLT	CONTATTO	CARICO	GRADO DI PROTEZIONE	APPLICAZIONI
35725	12	NC	12A resistivi	IP67	New Holland serie M-TM-TS Ford serie 40 OEM 83961542
	12	NO	5A induttivi		
	24	NC	8A resistivi		
	24	NO	3A induttivi		

INTERRUTTORE FRENO
INTERRUPTEUR
SWITCH
ZIEH-SCHALTER
INTERRUPTOR



COBO

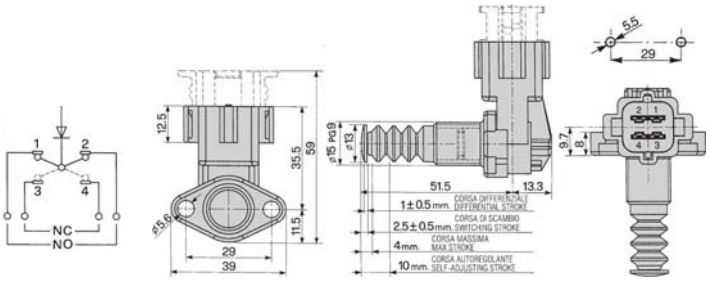

ARTICOLO	VOLT	CORRENTE MAX CONTINUA (A)	GRADO DI PROTEZIONE	APPLICAZIONI OEM
36658	12	8	IP67	GOLDONI Serie STAR 06350747
	24	5		

DEVIATORE A SCATTO RAPIDO PER INDICATORI D'ARRESTO
COMMUTATEUR AVEC DECLIC RAPIDE POUR INDICATEUR D'ARRET
QUICK BREAK SWITCH FOR STOP INDICATORS
AUGENBLICKSCHALTER FUER ANHALTENZEIGER
DESVIADOR CON RESORTE RÀPIDO PARA INDICADORES DE PARADA



COBO

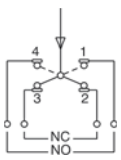

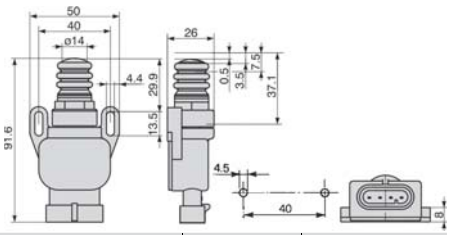

ARTICOLO	CARICO MASSIMO SUI CONTATTI VOLT	CONTATTO	CARICO	GRADO DI PROTEZIONE	APPLICAZIONI OEM
36657	12	NC	12A resistivi	IP67	A. Carraro 46708126 SDF 2.7659.281.0 CNH 471370220
	12	NO	5A induttivi		
	24	NC	8A resistivi		
	24	NO	3A induttivi		

Gli articoli qui descritti, prodotti da e/o per conto di CERMAG, sono da intendersi adattabili, quindi non originali, ai marchi indicati secondo REG. CE 1400/2002
All items described here, produced by and/or on behalf of CERMAG, are to be understood as adaptable, therefore not original, to the brands indicated according to REG. EC 1400/2002

DEVIATORE PER INDICATORI D'ARRESTO

COMMUTATEUR POUR INDICATEUR D'ARRET
SWITCH FOR STOP INDICATORS
SCHALTERN FUER ANHALTENZEIGER
DESVIADOR CON RESORTE RÀPIDO PARA INDICADORES DE PARADA

COBO

new



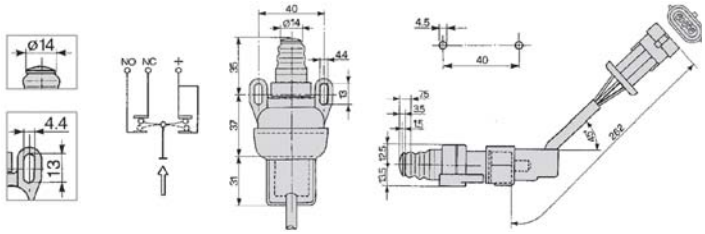

ARTICOLO	CARICO MASSIMO SUI CONTATTI VOLT	CARICO	GRADO DI PROT.	APPLICAZIONI OEM
36961	12	12A resistivi	IP66	SAME: Antares - Argon - Audax - Dorado - Explorer - Frutteto - Iron - Krypton - Laser - Rubin - Silver - Solaris - Tiger - Titan - Virtus (2.7659.096.0/10) CLASS: Renault 103 - 106 - 110 - 113 - 114 - 120 - 133 - 145 - 155 - Temis - Scorpio (7700035642) GOLDONI: 3000 Star - Aster - Energy - Quasar - Star - (06350748)
	12	5A induttivi		
	24	8A resistivi		
	24	3A induttivi		

INTERRUTTORE FRENO PER SAME-DEUTZ

INTERRUPTEUR POUR SAME-DEUTZ
SWITCH FOR SAME-DEUTZ
SCHALTER FÜR SAME-DEUTZ
INTERRUPTOR PARA SAME-DEUTZ

COBO



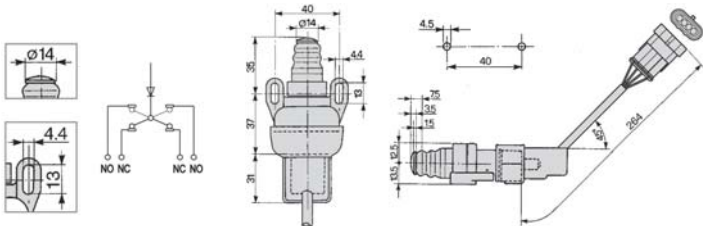

ARTICOLO	CARICO MASSIMO SUI CONTATTI VOLT	CARICO	GRADO DI PROT.	APPLICAZIONI OEM
36828	12	12A resistivi	IP66	Argon - Dorado - Explorer - Frutteto - Kripton - Laser - Silver - Solaris - Tiger - Virtus 2.7659.202.0
	12	5A induttivi		
	24	8A resistivi		
	24	3A induttivi		

INTERRUTTORE FRENO A MANO CNH

INTERRUPTEUR FREIN À MAIN CNH
CNH HANDBRAKE SWITCH
HANDBREMSSCHALTER CNH
INTERRUPTOR FRENO DE MANO CNH

PNEUTRON - MÜLLER GMBH

new



ARTICOLO	APPLICAZIONI	OEM
37115	**New Holland:** Serie T5000 - TLA - TNFA - TNVA - TNNA - TL - TNF - TND - TNDA - TNS - TNSA - TNV **Case:** Serie SX - JXU - JXC	87735366

INTERRUTTORE FRENO A MANO CNH

INTERRUPTEUR FREIN À MAIN CNH
CNH HANDBRAKE SWITCH
HANDBREMSSCHALTER CNH
INTERRUPTOR FRENO DE MANO CNH

COBO

new



ARTICOLO	APPLICAZIONI	OEM
37124	**New Holland:** Serie T4.XXX - T5.XXX - TK4.XXX - T4.XXF - T4.XXLP - T4.XXNV - T4000N - T4000V - TNDA	87484878

Gli articoli qui descritti, prodotti da e/o per conto di CERMAG, sono da intendersi adattabili, quindi non originali, ai marchi indicati secondo REG. CE 1400/2002
All items described here, produced by and/or on behalf of CERMAG, are to be understood as adaptable, therefore not original, to the brands indicated according to REG. EC 1400/2002

07

INTERRUTTORE LUCE FRENO
INTERRUPTEUR FEU DE FREIN
BRAKE LIGHT SWITCH
BREMSLICHTSCHALTER
INTERRUPTOR LUZ FRENO

PNEUTRON - MÜLLER GMBH

new



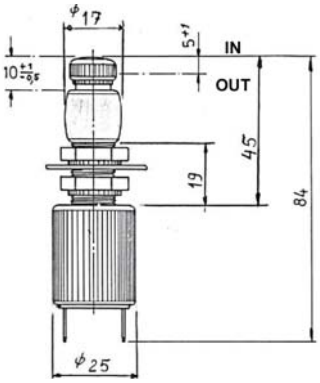

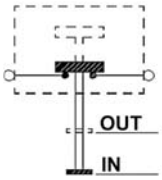

OEM

Fendt:
D26733124
SDF:
01175755

ARTICOLO	FUNZIONE
37112	LUCE STOP

INTERRUTTORE LUCE FRENO
INTERRUPTEUR FEU DE FREIN
BRAKE LIGHT SWITCH
BREMSLICHTSCHALTER
INTERRUPTOR LUZ FRENO

PNEUTRON - MÜLLER GMBH

new



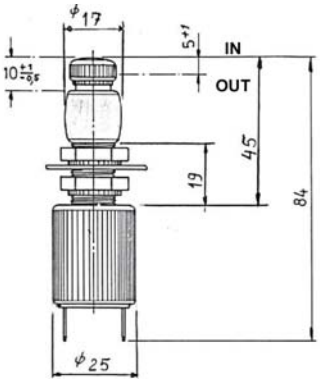

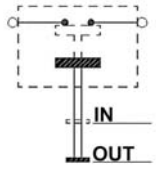

OEM

Fendt:
D26733123
SDF:
01175754
CNH:
09818685

ARTICOLO	FUNZIONE
37113	LUCE STOP



Gli articoli qui descritti, prodotti da e/o per conto di CERMAG, sono da intendersi adattabili, quindi non originali, ai marchi indicati secondo REG. CE 1400/2002
All items described here, produced by and/or on behalf of CERMAG, are to be understood as adaptable, therefore not original, to the brands indicated according to REG. EC 1400/2002

COMMUTATORE A PREMERE PER LUCE STOP

COMMUTATEUR A ENFONCER POUR FEU DE STOP
BRAKE LIGHTS SWITCH
ZU DRÜCKENDER SCHALTER FÜR BREMSLICHT
CONMUTADOR POR PRESION PARA LUZ DE STOP

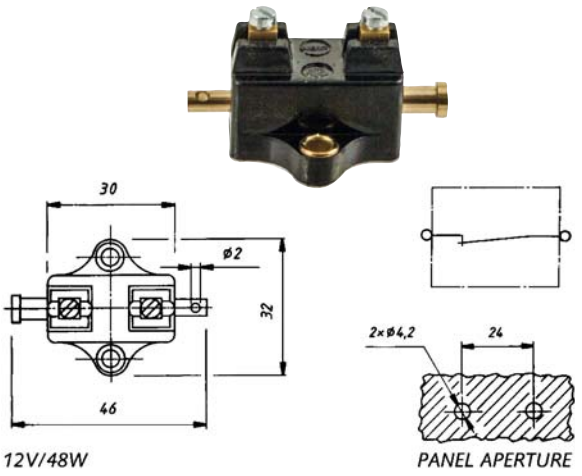

ARTICOLO
36713

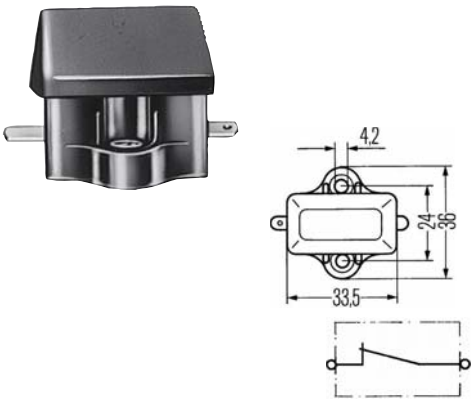

HELLA

CODICE HELLA
6DF 001 551-091

ARTICOLO	APPLICAZIONI	OEM
36389	FENDT	D 450 049 00

COMMUTATORE LUCE STOP A TIRETTO

COMMUTATEUR FEU STOP A TIRETTE
STOP LIGHT PULL SWITCH
SCHALTER, BREMSLICHT MIT ZUGKABEL
CONMUTADOR POR TRACCION PARA LUZ DE STOP

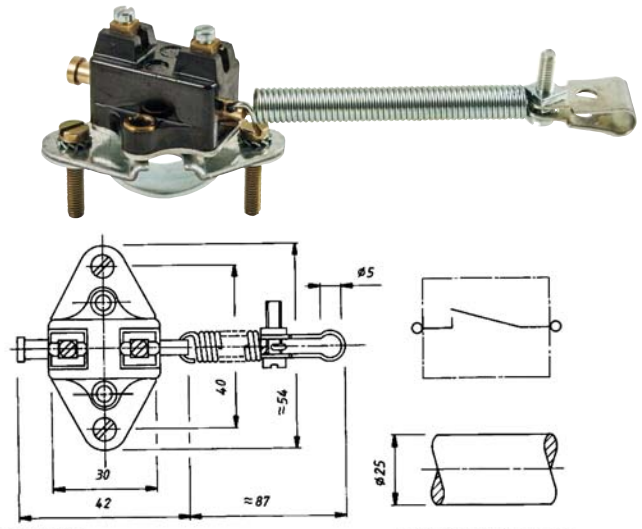

ARTICOLO
36715



HELLA

CODICE HELLA
6DD 001 551-011

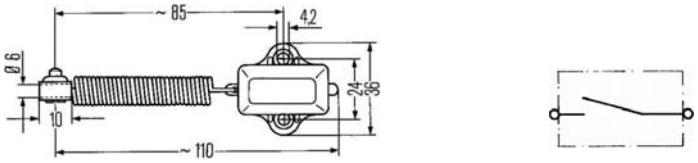

ARTICOLO
36388

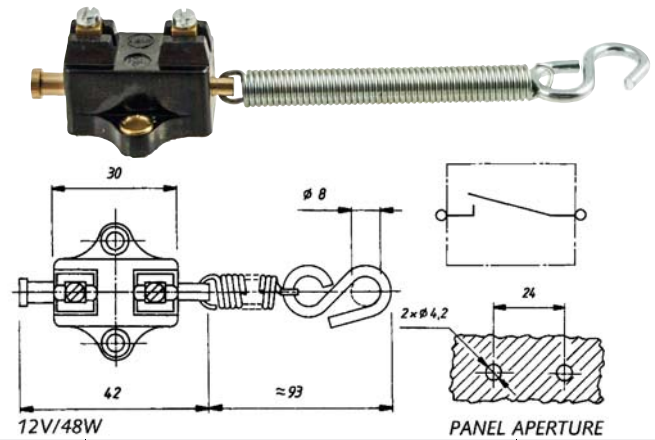

ARTICOLO	APPLICAZIONI	OEM
36714	FIAT	5121786

COPRI COMMUTATORE IN GOMMA PER LUCE STOP 36713-36714-36715

CAPUCHON EN CAOUTCHOUC POUR COMMUTATEUR FEU STOP 36713-36714-36715
RUBBER COVER FOR 36713-36714-36715 STOP LIGHT SWITCH
GUMMIKAPPE FÜR 36713-36714-36715 SCHALTER, BREMSLICHT MIT ZUGKABEL
TAPA DE CAUCHO PARA CONMUTADOR PARA LUZ DE STOP 36713-36714-36715

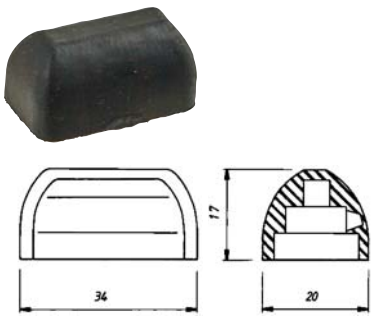

ARTICOLO
36716

Gli articoli qui descritti, prodotti da e/o per conto di CERMAG, sono da intendersi adattabili, quindi non originali, ai marchi indicati secondo REG. CE 1400/2002
All items described here, produced by and/or on behalf of CERMAG, are to be understood as adaptable, therefore not original, to the brands indicated according to REG. EC 1400/2002

07

INTERRUTTORE LUCI FRENI
INTERRUPTEUR FEUX DES FREINS
INDICATORS DEFLECTOR
SCHALTER FÜR BREMSLICHT
INTERRUPTOR LUCES FRENOS

CODICE HELLA
6DF 003 263-001



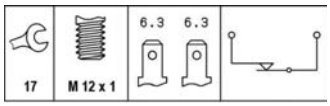

ARTICOLO	APPLICAZIONI	OEM
36390	DEUTZ-FAHR	160 55999

INTERRUTTORE STOP A MOLLA
INTERRUPTEUR STOP STANDARD
STOP SWITCHES STANDARD TYPE
STOP - SCHALTER STANDARD
INTERRUPTORES STOP STANDARD

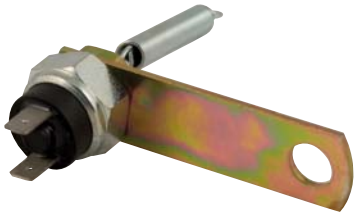

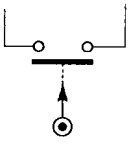

ARTICOLO
35182

INTERRUTTORI STOP CON GHIERA ESTERNA FILETTATA
INTERRUPTEURS STOP AVEC FRETTE EXT. FILETEE
STOP SWITCHES WITH THREAD
STOP - SCHALTER MIT GEWINDE
INTERRUPTORES STOP CON RACOR EXTERNO FILETADO



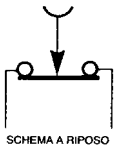

ARTICOLO	DESCRIZIONE
35183	Interruttore stop corto 47 mm
35184	Interruttore stop lungo 63 mm

INTERRUTTORE STOP IDRAULICO
INTERRUPTEUR STOP HIDRAULIQUE
HYDRAULIC STOP SWITCH
STOP - SCHALTER
INTERRUPTORES HIDRÁULICO STOP



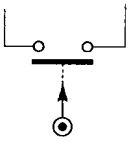

ARTICOLO	DESCRIZIONE
35727	Interruttore stop idraulico filetto M10x1

INTERRUTTORE DI SICUREZZA PER AVVIAMENTO PNEUTRON
INTERRUPTEUR DE SÉCURITÉ POUR DÉMARRAGE PNEUTRON
PNEUTRON STARTER SAFETY SWITCH
ANLAUFSICHERUNGSSCHALTER PNEUTRON
INTERRUPTOR DE SEGURIDAD PARA ARRANQUE PNEUTRON

PNEUTRON - MÜLLER GMBH



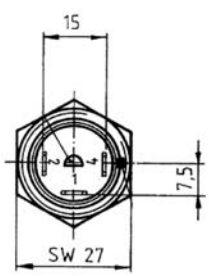

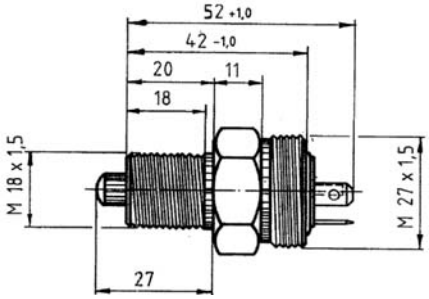

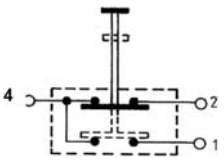

OEM
DEUTZ:
04191001

ARTICOLO	DESCRIZIONE
37114	Interruttore di sicurezza per avviamento

Gli articoli qui descritti, prodotti da e/o per conto di CERMAG, sono da intendersi adattabili, quindi non originali, ai marchi indicati secondo REG. CE 1400/2002
All items described here, produced by and/or on behalf of CERMAG, are to be understood as adaptable, therefore not original, to the brands indicated according to REG. EC 1400/2002

BULBI PER OLIO

CAPTEURS DE PRESSION HUILE - OIL PRESSURE SENSORS - ÖLKONTROLLLEUCHTEN - BULBOS PARA ACEITE

PNEUTRON - MÜLLER GMBH

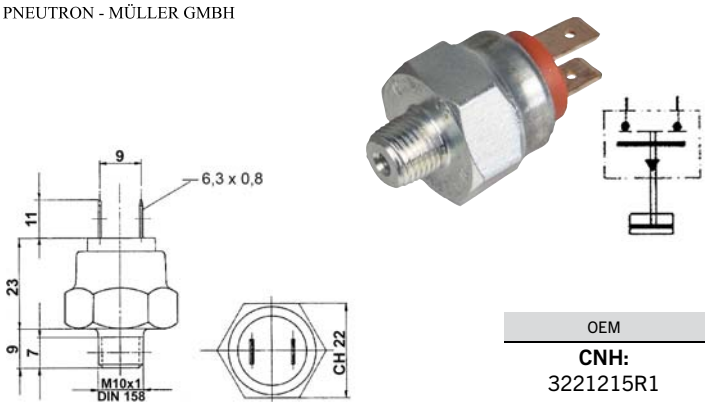

ARTICOLO	DESCRIZIONE	FILETTO	OEM
37110	Bulbo pressione olio impianto frenante	M10x1	**CNH:** 3221215R1

PNEUTRON - MÜLLER GMBH

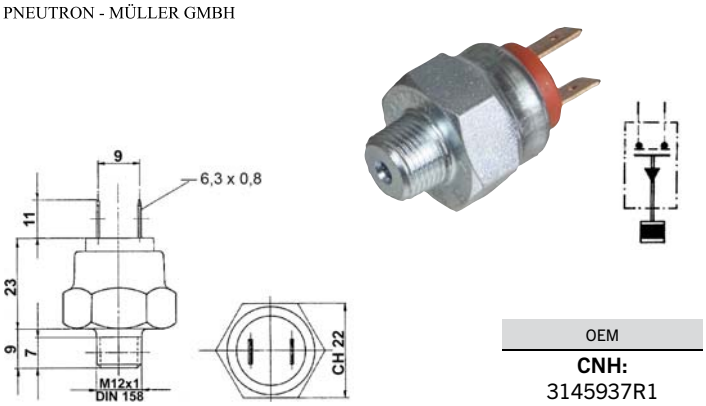

ARTICOLO	DESCRIZIONE	FILETTO	OEM
37111	Bulbo pressione olio impianto frenante	M12x1	**CNH:** 3145937R1

COBO

new



ARTICOLO	DESCRIZIONE	FILETTO	**APPLICAZIONI**	OEM
37235	Interruttore pressione olio	F 1/8" - 27 NPT	CASE NEW HOLLAND	5190018

Gli articoli qui descritti, prodotti da e/o per conto di CERMAG, sono da intendersi adattabili, quindi non originali, ai marchi indicati secondo REG. CE 1400/2002
All items described here, produced by and/or on behalf of CERMAG, are to be understood as adaptable, therefore not original, to the brands indicated according to REG. EC 1400/2002

PULSANTE
BOUTON
BUTTON
STARTEN TASTE
ARRANQUE PULSADOR

CODICE HELLA
6JF 001 571-041



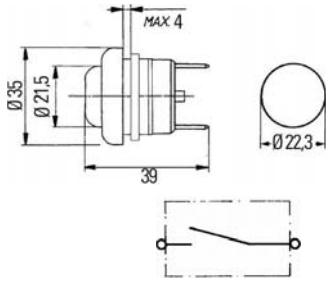

ARTICOLO	APPLICAZIONI	OEM
36380	DEUTZ-FAHR	000 9730808
	FENDT	X 830 240 020

INTERRUTTORE A PULSANTE
INTERRUPTEUR A BOUTON
BUTTON SWITCH
SCHALTER MIT TASTE
INTERRUTPOR DE PULSADOR

CODICE HELLA
6JF 001 571-001



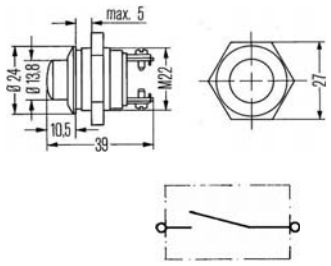

ARTICOLO	APPLICAZIONI	OEM
36381	-	-

PULSANTE AVVIAMENTO CON ATTACCO A FASTON 6,5
BOUTON DÉMARREUR
STARTER BUTTON
ANLASSKNOPF
BOTÓN ARRANQUE

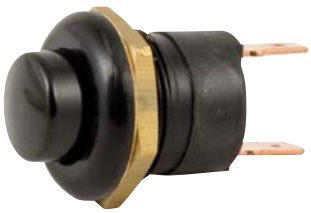

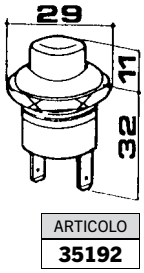

ARTICOLO
35192

INTERRUTTORE A PULSANTE
INTERRUPTEUR A BOUTON
BUTTON SWITCH
SCHALTER MIT TASTE
INTERRUTPOR DE PULSADOR

CODICE **HELLA**
6JF 001 571-161



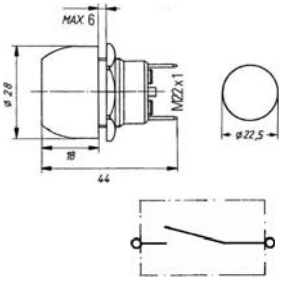

ARTICOLO	APPLICAZIONI	OEM
36383	-	-

PULSANTE AVVIAMENTO GRANDI MOTORI E TRATTRICI AGRICOLE FIAT "SERIE ORO"
BOUTON DEMARREUR GRANDS MOTEURS ET TRACTEURS AGRICOLES FIAT "SERIE ORO"
STARTER BUTTON FOR LARGE ENGINES AND FIAT "ORO SERIES" AGRICULTURAL TRACTORS
START-TASTE GROSSE MOTOREN UND LANDTRAKTOREN FIAT "SERIE ORO"
PULSADOR DE ARRANQUE GRANDES MOTORES Y TRACTORES AGRICOLAS FIAT "SERIE ORO"

COBO



ARTICOLO	APPLICAZIONI	OEM
36469	-	5106711

PULSANTE AVVIAMENTO FIAT - NEW HOLLAND
BOUTON DÉMARREUR FIAT - NEW HOLLAND
STARTER BUTTON FIAT - NEW HOLLAND
ANLASSKNOPF FIAT - NEW HOLLAND
BOTÓN ARRANQUE FIAT - NEW HOLLAND



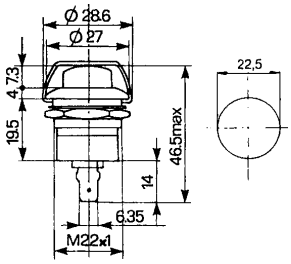

ARTICOLO	OEM	APPLICAZIONE
35920	5127282 5127281 AL17684 3597562M1 X830240020 0008220690	CASE: AVJ 55/60/70 - 1060C/V - 1070C/N/V - 1075C/N/V - 1085C - 1095C/N/V - VJ60/70/80 FIAT Serie: 90-66-56-65-86-75-76-94-TN-F FORD: 3435-3830-3935-4030-4135-4230-4430 JOHN DEERE: Serie 20-30-40-45-50-6000

Gli articoli qui descritti, prodotti da e/o per conto di CERMAG, sono da intendersi adattabili, quindi non originali, ai marchi indicati secondo REG. CE 1400/2002
All items described here, produced by and/or on behalf of CERMAG, are to be understood as adaptable, therefore not original, to the brands indicated according to REG. EC 1400/2002

PULSANTE CONSENSO AVVIAMENTO NORMALMENTE APERTO
BOUTON POUSSOIR
START BUTTON
ANLASSKNOPF
BOTÓN ARRANQUE



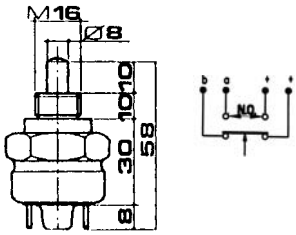

ARTICOLO	VOLT	AMPERE	FILETTO	APPLICAZIONI	OEM
35325	12-24	45/20	M16x2	Serie 30-40-50 - Cingolati - Frutteto - Large	3300537M91 02050221 2.7659.008.0

INTERRUTTORE A PULSANTE PER CONSENSO AVVIAMENTO A DOPPIO CONTATTO (CHIUSO / APERTO)
INTERRUPTEUR A POUSSOIR POUR LE DEMARRAGE
PUSH SWITCH FOR START (open / closed)
START SCHALTER
INTERRUPTOR A BOTÓN POR ASENSO ARRANQUE



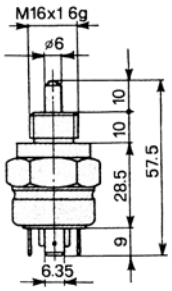



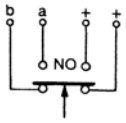



CAPPUCCIO DI PROTEZIONE
35996

ARTICOLO	VOLT	AMPERE	PROTEZIONE	UTILIZZO	FILETTO	APPLICAZIONI	OEM
35926	12	25/30	IP 67	-20°C +40°C	M16x1,5	Antares - Explorer - Frutteto - Rock - Solaris	2.7659.021.0 3689611M91

PULSANTE AVVIAMENTO
BOUTON DEMARRAGE
IGNITION BUTTON
STARTERTASTE
PULSADOR ARRANQUE



CARATTERISTICHE
- Filettatura M16x1,5.
- Attacco a vite.
- Contatto normalmente chiuso.
- Chiave 36.

ARTICOLO	APPLICAZIONI	OEM
36122	450-480-480/8-500-540-550-600-640-55/46-65/46-446 SUL COPERCHIO DEL CAMBIO	NEW HOLLAND 5109221 82932098 - HITACHI 4073976

PULSANTE AVVIAMENTO
BOUTON DEMARRAGE
IGNITION BUTTON
STARTERTASTE
PULSADOR ARRANQUE



CARATTERISTICHE
- Filettatura M14x1,5.
- Contatto normalmente chiuso.
- Chiave 22.

ARTICOLO	APPLICAZIONI	OEM
36124	Serie 66 da 50/66 a 80/66 SUL PEDALE FRIZIONE	NEW HOLLAND 5140584

PULSANTE AVVIAMENTO
BOUTON DEMARRAGE
IGNITION BUTTON
STARTERTASTE
PULSADOR ARRANQUE

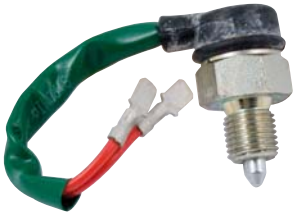

CARATTERISTICHE
- Filettatura M14x1,5.
- Contatto normalmente chiuso.
- Chiave 22.

ARTICOLO	APPLICAZIONI	OEM
36123	Serie 80 da 580 a 1880 Serie 90 da 55/90 a 180/90 Serie 93 - Serie 94 45/66-466-566-666-766-570-670 Sul PEDALE FRIZIONE	NEW HOLLAND 5101414

Gli articoli qui descritti, prodotti da e/o per conto di CERMAG, sono da intendersi adattabili, quindi non originali, ai marchi indicati secondo REG. CE 1400/2002
All items described here, produced by and/or on behalf of CERMAG, are to be understood as adaptable, therefore not original, to the brands indicated according to REG. EC 1400/2002

PULSANTI COMANDO PER P.T.O.

COMMANDE PAR BOUTON-POUSSOIR POUR P.D.F.
CONTROL BUTTONS FOR P.T.O.
BETÄTIGUNGSKNOPF FÜR PTO
BOTON MANDO POR T.D.F.



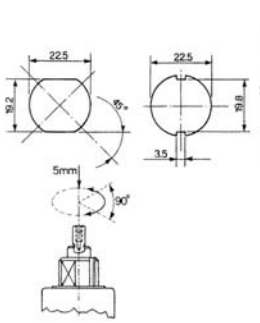

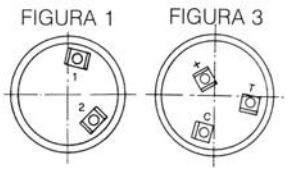

ARTICOLO	DESCRIZIONE	APPLICAZIONE	FIGURA
35923	Pulsante	S+L+H	1
35925	Pulsante	CNH	3

PULSANTE COMANDO PER P.T.O. CNH

COMMANDE PAR BOUTON-POUSSOIR POUR P.D.F. - CNH
CONTROL BUTTONS FOR P.T.O. - CNH
BETÄTIGUNGSKNOPF FÜR PTO - CNH
BOTON MANDO POR T.D.F. - CNH



ARTICOLO	APPLICAZIONI	OEM
36482	TM 110/120/130/140 TS 90/100/110/115/120 M 100/115/135/160 8160 - 8260 - 8360 - 8560	82027011

PULSANTE AVVISATORE ACUSTICO

BOUTON AVERTISSEUR SONORE
BUTTON FOR HORN
DRUCKKNOPFUHUPE
BOTÓN AVISADOR ACÚSTICO



ARTICOLO
35194

PULSANTE INNESTO PER P.T.O.

COMMANDE PAR BOUTON-POUSSOIR POUR P.D.F.
CONTROL BUTTONS FOR P.T.O.
BETÄTIGUNGSKNOPF FÜR PTO
BOTON MANDO POR T.D.F.

COBO

new



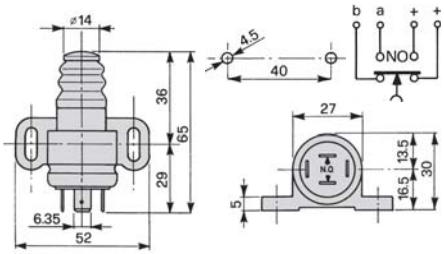

ARTICOLO	APPLICAZIONI	OEM
37190	**GOLDONI:** Cluster - Maxter - Quasar - Star **SAME - LAMBORGHINI - HURLIMAN** **MASSEY FERGUSON** **NEW HOLLAND** **LAVERDA**	02050634 P5S43501142 2.7649.100.0 3760061M91 89839258 320471650

PULSANTE AVVISATORE ACUSTICO

BOUTON AVERTISSEUR SONORE
BUTTON FOR HORN
DRUCKKNOPFUHUPE
BOTÓN AVISADOR ACÚSTICO

COBO



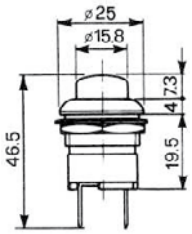

ARTICOLO
36196

PULSANTE DI MASSA CROMATO

BOUTON CHROMÉ POUR MASSE
BUTTON FOR STOP
VERSCHROMTER ABSTELLSCHALTER
INTERRUPTOR DE STOP REVESTIDO DE CROMO



ARTICOLO
35193

Gli articoli qui descritti, prodotti da e/o per conto di CERMAG, sono da intendersi adattabili, quindi non originali, ai marchi indicati secondo REG. CE 1400/2002
All items described here, produced by and/or on behalf of CERMAG, are to be understood as adaptable, therefore not original, to the brands indicated according to REG. EC 1400/2002

07

PULSANTE A FUNGO TIPO PREMERE-RUOTARE CON ELEMENTO DI CONTATTO E BASE
INTERRUPTEUR TYPE CHAMPIGNON
MUSHROOM-SWITCH
SICHEREITS-DRUCK KNOPF
BOTÓN A HONGO TIPO APRETAR - RODAR



Normalmente chiuso
Normally closed

ARTICOLO
35723

INTERRUTTORE A PULSANTE
INTERRUPTEUR A POUSSOIR
PUSH SWITCH
SCHALTER
INTERRUPTOR A BOTÓN

COBO

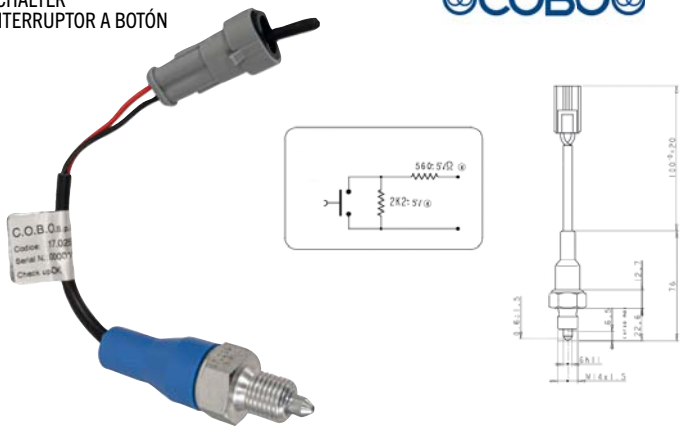

ARTICOLO	VOLT	mA	PROTEZIONE	UTILIZZO	FILETTO	OEM LANDINI
36624	12	50	IP 67	-20°C +40°C	M14x1,5	3652935M91 3667782M1

INTERRUTTORE A PULSANTE
INTERRUPTEUR A POUSSOIR
PUSH SWITCH
SCHALTER
INTERRUPTOR A BOTÓN

COBO

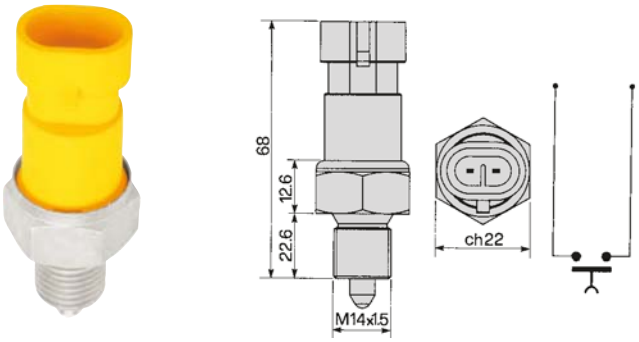

ARTICOLO	VOLT	mA	PROTEZIONE	UTILIZZO	FILETTO	OEM CNH
36625	12	50	IP 67	-20°C +40°C	M14x1,5	5188539 47132956

INTERRUTTORE A PULSANTE
INTERRUPTEUR A POUSSOIR
PUSH SWITCH
SCHALTER
INTERRUPTOR A BOTÓN

COBO

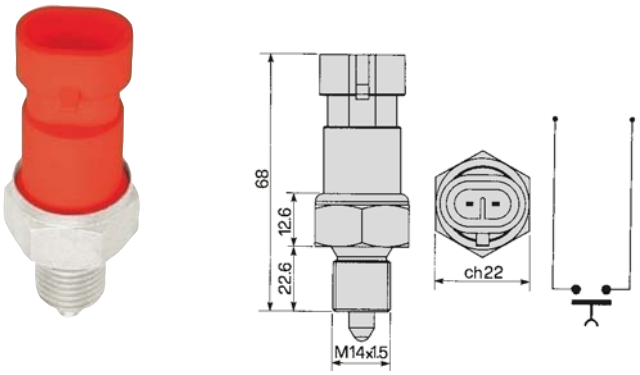

ARTICOLO	VOLT	mA	PROTEZIONE	UTILIZZO	FILETTO	OEM CNH
36626	12/24	8/4	IP 67	-40°C +120°C	M14x1,5	5190442 47132957

INTERRUTTORE GIREVOLE
INTERRUPTEUR
SWITCH
ZIEH-SCHALTER
INTERRUPTOR

PNEUTRON



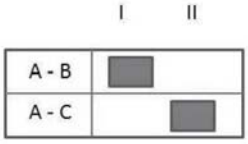

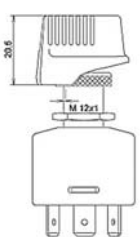

ARTICOLO	APPLICAZIONI / OEM
37099	**SDF:** 01179209

INTERRUTTORE
INTERRUPTEUR
SWITCH
ZIEH-SCHALTER
INTERRUPTOR

PNEUTRON



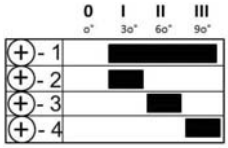

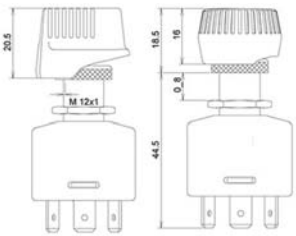

ARTICOLO	APPLICAZIONI / OEM
37100	**SDF:** 04372360 **CLAAS:** 00138670, 00138671

Gli articoli qui descritti, prodotti da e/o per conto di CERMAG, sono da intendersi adattabili, quindi non originali, ai marchi indicati secondo REG. CE 1400/2002
All items described here, produced by and/or on behalf of CERMAG, are to be understood as adaptable, therefore not original, to the brands indicated according to REG. EC 1400/2002

SENSORI PER SAME
DECTECTEUR POUR SAME - SENSOR FOR SAME - SDF SENSOR - SENSOR PARA SAME

SENSORE PICK-UP PER REGOLATORE ELETTRONICO SAME
DECTECTEUR PICK-UP POUR SAME
PICK-UP SENSOR FOR SAME
SDF PICK-UP SENSOR
SENSOR PICK-UP PARA SAME



ARTICOLO	APPLICAZIONI	OEM SDF
36816	SAME: ANTARES - DORADO - EXPLORER - FRUTTETO - GOLDEN - SILVER - TITAN	0.007.0740.0/40

SENSORE INDUTTIVO
DÉTECTEUR INDUCTIF
INDUCTIVE SENSOR
INDUKTIVER SENSOR
SENSOR INDUCTIVO



ARTICOLO	APPLICAZIONI	OEM SDF
36651	SAME: ANTARES - DORADO - EXPLORER - FRUTTETO - GOLDEN - KRYPTON - LASER - RUBIN - SILVER - TITAN	2.7099.790.0

SENSORE VELOCITÀ
CAPTEUR DE VITESSE
SPEED SENSOR
GESCHWINDIGKEITSSENSOR
SENSOR DE VELOCIDAD



ARTICOLO	APPLICAZIONI	OEM SDF
36618	SAME: DORADO - EXPLORER - FRUTTETO - RUBIN - SILVER	2.7099.972.0/10

SENSORE INTERFACCIA SAME
DÉTECTEUR INTERFACE POUR SAME
INTERFACE SENSOR FOR SAME
STEUERGEHAEUSE
SENSOR DE INTERFAZ PARA SAME



ARTICOLO	APPLICAZIONI	OEM SDF
36663	SAME	2.8519.100.0

SENSORE VELOCITÀ
CAPTEUR DE VITESSE
SPEED SENSOR
GESCHWINDIGKEITSSENSOR
SENSOR DE VELOCIDAD



ARTICOLO	APPLICAZIONI	OEM SDF
36619	SAME: AUDAX - DORADO - EXPLORER - FRUTTETO - IRON - LASER - RUBIN - SILVER - VIRTUS	2.7099.996.0

SENSORE DI POSIZIONE SOLLEVAMENTO
CAPTEUR DE POSITION LEVAGE
LIFTING POSITION SENSOR
POSITIONSSENSOR HEBEFUNKTION
SENSOR DE POSICIÓN ELEVACIÓN

new



ARTICOLO	APPLICAZIONI	OEM SDF
36919	SAME: AUDAX - DORADO - EXPLORER - FORTIS - FRUTTETO - GOLDEN - IRON - RUBIN - SILVER - TITAN - VIRTUS	0.009.2194.4/20

Gli articoli qui descritti, prodotti da e/o per conto di CERMAG, sono da intendersi adattabili, quindi non originali, ai marchi indicati secondo REG. CE 1400/2002
All items described here, produced by and/or on behalf of CERMAG, are to be understood as adaptable, therefore not original, to the brands indicated according to REG. EC 1400/2002

SENSORI PER LANDINI
DECTECTEUR POUR LANDINI - SENSOR FOR LANDINI - LANDINI SENSOR - SENSOR PARA LANDINI

SENSORE VELOCITÀ
CAPTEUR DE VITESSE
SPEED SENSOR
GESCHWINDIGKEITSSENSOR
SENSOR DE VELOCIDAD



ARTICOLO	APPLICAZIONI	OEM
36920	LANDINI: MYTHOS - POWERFARM - POWERMONDIAL - REX - VISION - SERIE 4 - SERIE 5 - SERIE 6 C/H	3656338M91 3685329M92

SENSORE VELOCITÀ
CAPTEUR DE VITESSE
SPEED SENSOR
GESCHWINDIGKEITSSENSOR
SENSOR DE VELOCIDAD



ARTICOLO	APPLICAZIONI	OEM
36921	LANDINI: LANDPOWER - LEGEND - MYTHOS	3654083M91

SENSORE DI VELOCITÀ / PTO
CAPTEUR DE VITESSE
SPEED SENSOR
GESCHWINDIGKEITSSENSOR
SENSOR DE VELOCIDAD



ARTICOLO	APPLICAZIONI	OEM
36922	LANDINI: MYTHOS - POWERFARM - REX - VISION	3656268M91

SENSORE GIRI MOTORE
CAPTEUR TOURS MOTEUR
ENGINE PM SENSOR
MOTORDREHZAHLSENSOR
SENSOR REVOLUCIONES MOTOR



ARTICOLO	APPLICAZIONI	OEM
36923	LANDINI: ALPINE - LANDFORCE - LANDPOWER - LEGEND - MYTHOS - POWERFARM - POWERMONDIAL - REX - SERIE 5-H - SERIE 6C - SERIE 6-H - SERIE 6L - SERIE 9-7 - VISION -	3685330M91

SENSORE ASSALE SOSPESO
CAPTEUR ESSIEU SUSPENDU
SUSPENDED AXLE SENSOR
SENSOR GEFEDERTE ACHSE
SENSOR AXIAL SUSPENDIDO



ARTICOLO	APPLICAZIONI	OEM
36924	LANDINI: LANDPOWER - LEGEND N-G - POWERMASTER - POWERMAX	3665931M91 3665931M92

PEDALE ACCELERATORE
PÉDALE D'ACCÉLÉRATEUR
ACCELERATOR PEDAL
GASPEDAL
PEDAL ACELERADOR



ARTICOLO	APPLICAZIONI	OEM
36928	LANDINI: LANDFORCE - LANDPOWER - POWERMONDIAL	3683277M91

SENSORE VELOCITÀ - JOHN DEERE - MASSEY FERGUSON - CLAAS - CARRARO -
CAPTEUR DE VITESSE - JOHN DEERE - MASSEY FERGUSON - CLAAS - CARRARO -
SPEED SENSOR - JOHN DEERE - MASSEY FERGUSON - CLAAS - CARRARO -
GESCHWINDIGKEITSSENSOR - JOHN DEERE - MASSEY FERGUSON - CLAAS - CARRARO -
SENSOR DE VELOCIDAD - JOHN DEERE - MASSEY FERGUSON - CLAAS - CARRARO -



ARTICOLO	APPLICAZIONI	OEM
37052	CLAAS: Celtis 426, 436, 446, 456 - Ceres 310, 310X, 316, 320, 320X, 325, 325X, 326, 330, 335X, 336, 340, 340X, 345, 345X, 346 JOHN DEERE: 5075 GN/ GL/GV, 5080 G /GF/ GV, 5085 GF/ GL /GN/GV, 5090 G/ GF/ GH/ GL/ GN/ GV, 5100 GF/GL/GN, 5105 GF/GN, 5310, 5410, 5510, 5310N, 5410N, 5510N, 5515, 5415, 5215, 5315, 5516, 5615V, 5515V, 5515F, 5315F, 5315V MASSEY FERGUSON: 3615 (V-S-F-GE), 3625 (V-S-F-GE), 3630 (V-S-F-GE), 3635 (V-S-F-GE), 3640 (V-S-F-GE), 3645 (V-S-F-GE), 3650 (V-S-F-GE), 3660 (V-S-F-GE)	VA191493 60000103559 ER191493 87499750

Gli articoli qui descritti, prodotti da e/o per conto di CERMAG, sono da intendersi adattabili, quindi non originali, ai marchi indicati secondo REG. CE 1400/2002
All items described here, produced by and/or on behalf of CERMAG, are to be understood as adaptable, therefore not original, to the brands indicated according to REG. EC 1400/2002

DEVIATORE FRECCE
DEVIATEUR INDICATEUR DE DIRECTION
TRAFFIC INDICATOR SWITCHER
ELEKTRISCHE ZÜNDVORRICHTUNG DES WINKERS
CORRECTOR INDICADOR DE DIRECCIÓN



ARTICOLO	DESCRIZIONE
35188	Deviatore frecce a leva lunga 1424108M92
35189	Deviatore frecce a leva normale a tenuta stagna 5112714

TEMPORIZZATORE REGOLABILE 0÷10 SEC.
MINUTERIE RÉGLABLE 0÷10 SEC.
ADJUSTABLE TIMER 0÷10 SEC.
EINSTELLBAREN TIMER 0÷10 SEC.
TEMPORIZADOR AJUSTABLE 0÷10 SEC.



LEGENDA	
31	Massa
53M	Comando Positivo 12V
T	Contatto N.A. Relé
15	Contatto N.C. Relé
53S	Comune Relé

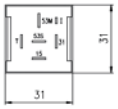

ARTICOLO
36203

CENTRALINE PRERISCALDO PER MOTORI
RELAIS DE PRECHAUFFAGE
PREHEATING RELAYS DIESEL
GLÜHZEITRELAIS DIESEL
RELÉ DE PRECALENTAMIENTO



FIG.1



FIG.3



FIG.2

ARTICOLO	VOLT	MOTORI	APPLICAZIONI	OEM	Fig.
35638	12	LOMBARDINI	BCS GOLDONI CARRARO A.	COBO 0034.0351 06350632	1
36022	12	LOMBARDINI	-	2193.084 - 2193.111 2193.134	2
36634	24	-	-	-	3

CENTRALINA COMANDO PTO
BOÎTIER DE COMMANDE PTO
PTO CONTROL UNIT
PTO-STEUERGERÄT
CENTRALITA PTO



ARTICOLO	APPLICAZIONI	OEM
36958	**SAME:** Explorer, Dorado, Frutteto, Laser **LAMBORGHINI:** R2, R3, R5, RV **DEUTZ:** Agroplus F-S-V, Agrotac **HURLIMAN:** XA, XB, XF, XS, XV	2.8519.057.0

CENTRALINA COMANDO PTO PER GOLDONI
BOÎTIER DE COMMANDE PTO POUR GOLDONI
PTO CONTROL UNIT FOR GOLDONI
PTO-STEUERGERÄT FÜR GOLDONI
CENTRALITA PTO PARA GOLDONI



ARTICOLO	APPLICAZIONI	OEM
37004	**GOLDONI:** 3000 Star - 3000 V Star - Energy - Quasar - Ronin - Star 50-70 - Star Quadrifoglio	02050611
37005	**GOLDONI:** Energy - Quasar 90 - Star 90/100	02050945
37006	**GOLDONI:** Cluster SN - Euro RS Evo - Maxter Reversible - Maxter RS/SN	02050633

Gli articoli qui descritti, prodotti da e/o per conto di CERMAG, sono da intendersi adattabili, quindi non originali, ai marchi indicati secondo REG. CE 1400/2002
All items described here, produced by and/or on behalf of CERMAG, are to be understood as adaptable, therefore not original, to the brands indicated according to REG. EC 1400/2002

CENTRALINA COMANDO LUCI
BOÎTIER DE COMMANDE ÉLECTRONIQUE
ELECTRONIC CONTROL UNIT
ELEKTRONISCHE-STEUERGERÄT
CENTRALITA ELECTRÓNICA

COBO

new



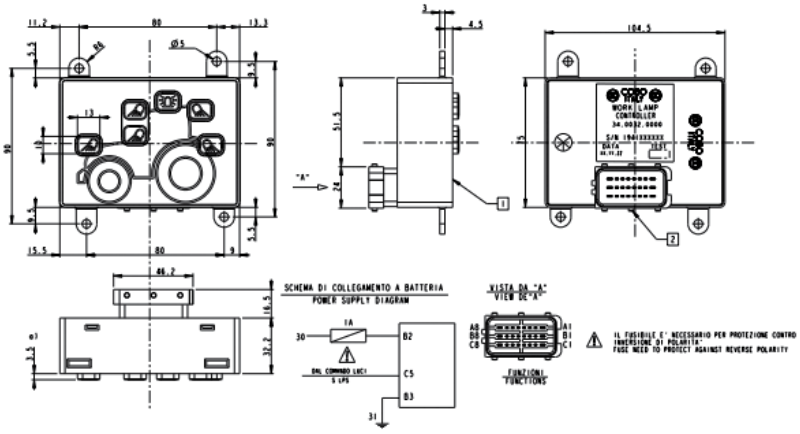

ARTICOLO	APPLICAZIONI	OEM
37196	**CASE:** Serie Luxxum - Maxxum - Optum CVX - Puma - Vestrum **NEW HOLLAND:** Serie T5. - T6. - T7.	47571857 87331993

CENTRALINA COMANDO LUCI
BOÎTIER DE COMMANDE ÉLECTRONIQUE
ELECTRONIC CONTROL UNIT
ELEKTRONISCHE-STEUERGERÄT
CENTRALITA ELECTRÓNICA

COBO

new



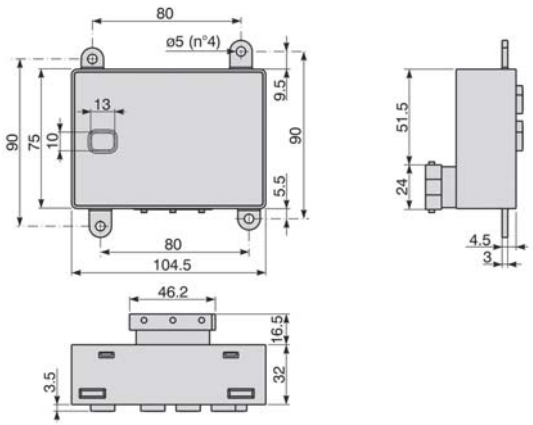

ARTICOLO	APPLICAZIONI	OEM
37241	**NEW HOLLAND:** Serie T5 - T6 - T7	87662840 47571855

INTERMITTENZE ELETTRONICHE CON DIAGNOSTICA PER CNH
CENTRALE CLIGNOTEUR ÉLECTRONIQUE AVEC DIAGNOSTIC POUR CNH - ELECTRONIC INTERMITTENT DEVICES WITH DIAGNOSTICS FOR CNH
ELEKTRONISCHE SCHRITTSCHALTUNGEN MIT DIAGNOSE FÜR CNH - INTERMITENTES ELECTRÓNICOS CON DIAGNÓSTICO PARA CNH

COBO



NORMA: NASO

ARTICOLO	APPLICAZIONE	OEM
36142	CASE: JX - Maxxum - MXM - MXU - Puma - Quantum NEW HOLLAND: T - TN - TM - TL - TD - TS STEYR: 4100 - 4115 - 6115 - 6125 - 6135	82038684 84414345 82023525 47127173 5095785

new

HELLA



36955

COBO



37237

NORMA: ISO

ARTICOLO	APPLICAZIONE	OEM
36955	MASSEY FERGUSON: Serie 4700 - 5600 - 5700 - 6600 - 6700 - 7600 - 7700 - 5S. - 8S. SAME: Argon3 - Diamond - Dorado - Explorer3 - Fortis - Frutteto3 - Iron - Silver3 - Tiger Stage LAMBORGHINI: Crono Stage - R2 - R3 - R4 - R6 - R8 - Rekord - RF - RS - RV - Spire	4350987M1 2.8639.012.0
37237		

COBO



NORMA: ISO

ARTICOLO	APPLICAZIONE	OEM
37122	CASE: Maxxum - Puma CVX - Quantum F NEW HOLLAND: Serie T6.120/180 - Serie T7.XXX - Serie T4.XXF - Serie T4.XXNV	51664349

new

COBO



NORMA: ISO - NASO

ARTICOLO	APPLICAZIONE	OEM
37231	CX 7080 - CX7090 - CX8070 - CX8080 - CX8090	84364268 581A6766

Gli articoli qui descritti, prodotti da e/o per conto di CERMAG, sono da intendersi adattabili, quindi non originali, ai marchi indicati secondo REG. CE 1400/2002
All items described here, produced by and/or on behalf of CERMAG, are to be understood as adaptable, therefore not original, to the brands indicated according to REG. EC 1400/2002

segue INTERMITTENZE ELETTRONICHE CON DIAGNOSTICA PER CNH

CENTRALE CLIGNOTEUR ÉLECTRONIQUE AVEC DIAGNOSTIC POUR CNH - ELECTRONIC INTERMITTENT DEVICES WITH DIAGNOSTICS FOR CNH
ELEKTRONISCHE SCHRITTSCHALTUNGEN MIT DIAGNOSE FÜR CNH - INTERMITENTES ELECTRÓNICOS CON DIAGNÓSTICO PARA CNH

INTERMITTENZA ELETTRICA A 6 POLI

INTERMITTENCE ÉLECTRIQUE À 6 PÔLES
6-POLE ELECTRIC CIRCUIT BREAKER
ELEKTRISCHE 6 POLIGE-SCHRITTSCHALTUNG
INTERMITENTE ELÉCTRICO DE 6 POLOS



CODICE HELLA
4DN008768-101

ARTICOLO	APPLICAZIONE	OEM
37166	-	-

INTERMITTENZE ELETTRONICHE

CENTRALE CLIGNOTEUR ELECTRONIQUE
ELECTRONIC INTERMITTENCE
ELEKTRONIK INTERMITTENZ
INTERMITENCIA ELECTRÓNICA



35231



35230

ESEMPIO DI COLLEGAMENTO

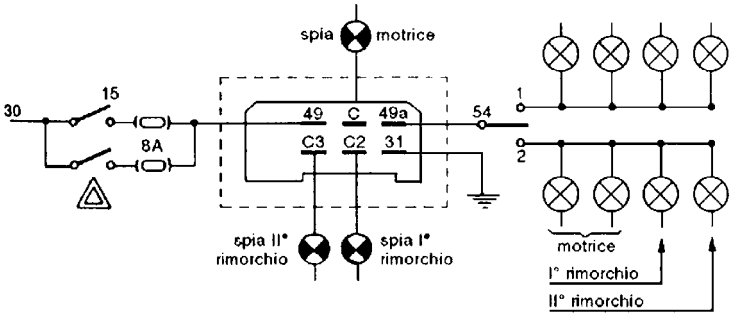

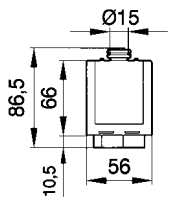

ARTICOLO	DESCRIZIONE
35230	Intermittenza elettronica a 6 poli
35231	Intermittenza elettronica a 8 poli

Gli articoli qui descritti, prodotti da e/o per conto di CERMAG, sono da intendersi adattabili, quindi non originali, ai marchi indicati secondo REG. CE 1400/2002
All items described here, produced by and/or on behalf of CERMAG, are to be understood as adaptable, therefore not original, to the brands indicated according to REG. EC 1400/2002

INTERMITTENZA UNIVERSALE PER MACCHINE OPERATRICI E RIMORCHI

CENTRALE CLIGNOTEUR - FLASHER UNIT - BLINKREGLER - INTERMITENCIA UNIVERSAL PARA MÁQUINAS OMBRADORAS Y REMOLQUES



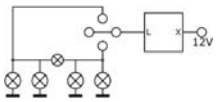

ARTICOLO	DESCRIZIONE
36754	Intermittenza elettronica a 2 contatti 12 V - 180 W



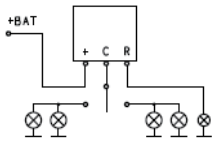

ARTICOLO	DESCRIZIONE
35186	Intermittenza elettronica a 3 contatti 12 V - da 10 a 180 W



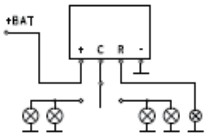

ARTICOLO	DESCRIZIONE
35187	Intermittenza elettronica a 4 contatti 24 V - da 10 a 180 W

new



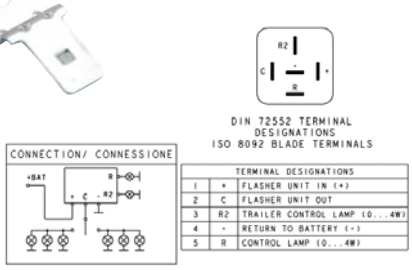

ARTICOLO	DESCRIZIONE
37164	Intermittenza luci di direzione MANITOU (OEM: 225188)

INTERMITTENZA PER LUCI DI DIREZIONE A LED E STAFFETTA MOBILE

CENTRALE CLIGNOTANTE FEUX DE DIRECTION A LED ET SUPPORT MOBILE - INTERMITTENCE FOR DIRECTION LED LIGHTS AND MOVABLE STIRRUP - BLINKGEBER FÜR LED-BLINKER UND BEWEGLICHER BÜGEL - INTERMITENCIA PARA LUCES DE DIRECCION DE LED Y SOPORTE MOVIL



ARTICOLO	DESCRIZIONE
36472	Intermittenza 12 V - 30 W



ARTICOLO	DESCRIZIONE
36473	Intermittenza 24 V - 40 W

UNITÀ DI COMPENSAZIONE PER INDICATORI DI DIREZIONE A LED

UNITE DE COMPENSATION POUR INDICATEURS DE DIRECTION A LED - COMPENSATION UNIT FOR LED SIDE LAMPS
AUSGLEICHSEINHEIT FÜR LED-BLINKER - UNIDAD DE COMPENSACION PARA INDICADORES DE DIRECCION DE LED



NERO (BLACK) = TERRA (GND)
BLU (BLUE) = INTERMITTENZA 48/A (IN)
ROSSO (RED) = POSITIVO FRECCIA (OUT)

ARTICOLO	DESCRIZIONE
36470	12 V



BIANCO (WHITE) = TERRA (GND)
BLU (BLUE) = INTERMITTENZA 48/A (IN)
ROSSO (RED) = POSITIVO FRECCIA (OUT)

ARTICOLO	DESCRIZIONE
36471	24 V

Gli articoli qui descritti, prodotti da e/o per conto di CERMAG, sono da intendersi adattabili, quindi non originali, ai marchi indicati secondo REG. CE 1400/2002
All items described here, produced by and/or on behalf of CERMAG, are to be understood as adaptable, therefore not original, to the brands indicated according to REG. EC 1400/2002

MICRO RELÈ
MICRO-RELAIS - MICRO-RELAYS - MIKRO-RELAIS - MICRO-RELÉS



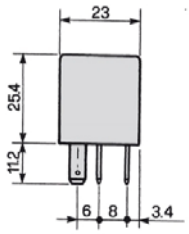

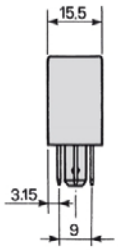

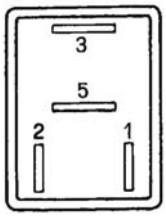

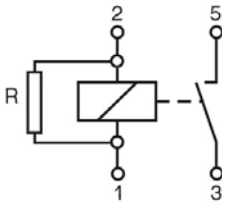

ARTICOLO	DESCRIZIONE
36611	Microrelè Off-On 4 pin 12V-25A coperchietto rosso



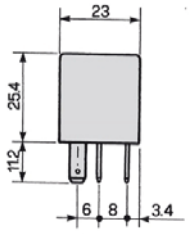

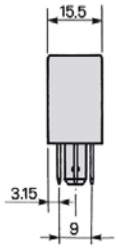

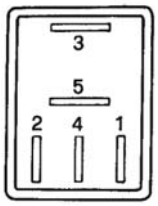

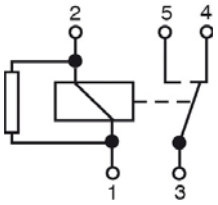

ARTICOLO	DESCRIZIONE
36612	Microrelè in scambio On-On 5 pin 12V - 15/25A con resistenza

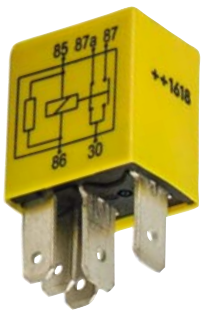

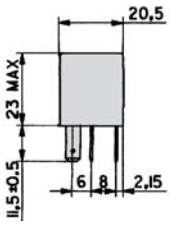

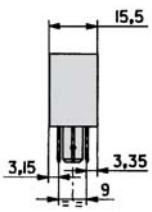

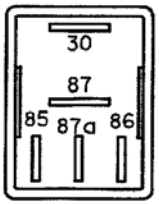

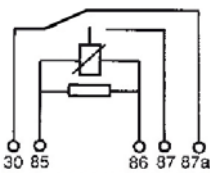

ARTICOLO	DESCRIZIONE
36613	Microrelè in scambio On-On 5 pin 24V - 20/10A

Gli articoli qui descritti, prodotti da e/o per conto di CERMAG, sono da intendersi adattabili, quindi non originali, ai marchi indicati secondo REG. CE 1400/2002
All items described here, produced by and/or on behalf of CERMAG, are to be understood as adaptable, therefore not original, to the brands indicated according to REG. EC 1400/2002

RELÈ
RELAIS - RELAYS - RELAIS - RELÉS



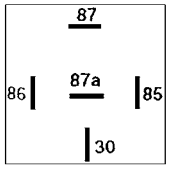

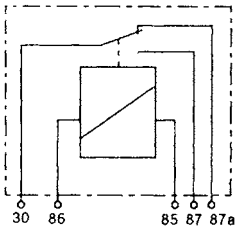

COLLEGAMENTI:
30 - Polo + diretto dalla batteria
87 - Polo + utilizzatore
87a - Polo + utilizzatore
85 - Alimentazione relay
86 - Alimentazione relay

ARTICOLO	VOLT	AMPERE	NOTE
35578	12	40/30	Adatti anche al funzionamento in scambio
35579	24	10/20	



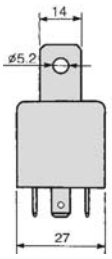

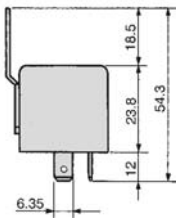

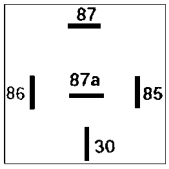

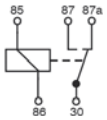

ARTICOLO	VOLT	AMPERE	NOTE
36436	12	40/30	Staffa mobile



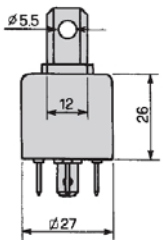

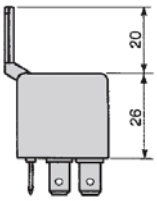



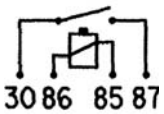

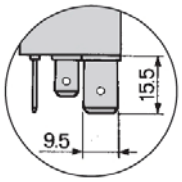

ARTICOLO	DESCRIZIONE
36199	Relè On-Off 12V-70A con terminali da 9 mm e staffetta di fissaggio



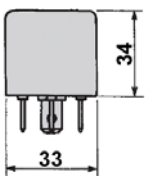

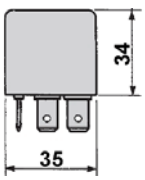

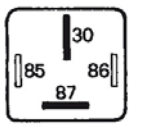

DIN ISO 7588-ISO 7880

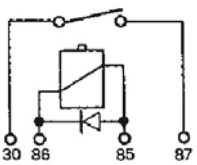

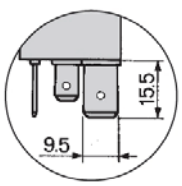

ARTICOLO	DESCRIZIONE
36610	Relè On-Off 24V-70A con terminali da 9 mm

Gli articoli qui descritti, prodotti da e/o per conto di CERMAG, sono da intendersi adattabili, quindi non originali, ai marchi indicati secondo REG. CE 1400/2002
All items described here, produced by and/or on behalf of CERMAG, are to be understood as adaptable, therefore not original, to the brands indicated according to REG. EC 1400/2002

RELÈ CON FUSIBILE DI PROTEZIONE
RELAIS AVEC FUSIBLE DE PROTECTION
RELAY WITH PROTECTIVE FUSE
RELAIS MIT SCHUTZ-SICHERUNG
RELÉ CON FUSIBLE DE PROTECCIÓN





DIN ISO 7588-ISO 7880

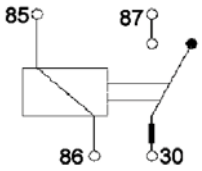

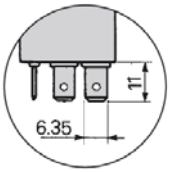

ARTICOLO	DESCRIZIONE
36608	Relè On-Off 12V-30A con fusibile di protezione e staffa di fissaggio
36609	Relè On-Off 24V-20A con fusibile di protezione e staffa di fissaggio

RELÈ CON E SENZA DIODO
RELAIS
RELAYS
RELAIS
RELÉ



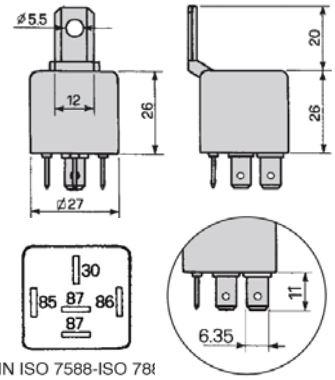

DIN ISO 7588-ISO 78

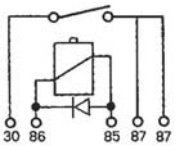

FIG.1

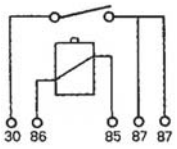

FIG.2

RELÈ CON DIODO

ARTICOLO	VOLT	AMPERE	FIGURA
36741	12	15	1
36739	12	40	
36740	24	22	

RELÈ SENZA DIODO

ARTICOLO	VOLT	AMPERE	FIGURA
36940	12	40	2

RELÈ DI POTENZA
RELÈ
RELAYS POWER
EINSCHALTERRELAIS PWR
RELÉS PWR



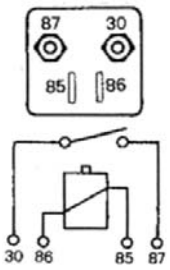

ARTICOLO	VOLT	AMPERE
36201	12	200
36202	24	100

CONNETTORI PORTA RELÈ
CONNECTEUR PORTE RELAIS
RELAY'S HOLDING CONNECTOR
RELAISHALTER-STECKVERBINDER
CAJA DE RETENCIÓN DE RELÉ


36580


36581


36582


36583

ARTICOLO	DESCRIZIONE
36580	Connettore porta relè volante senza staffa fissaggio per 36436-35578-35579
36581	Connettore porta relè volante con staffa fissaggio per 36436-35578-35579
36582	Connettore porta micro relè
36583	Connettore porta relè di potenza per 36199 - 36610

Gli articoli qui descritti, prodotti da e/o per conto di CERMAG, sono da intendersi adattabili, quindi non originali, ai marchi indicati secondo REG. CE 1400/2002
All items described here, produced by and/or on behalf of CERMAG, are to be understood as adaptable, therefore not original, to the brands indicated according to REG. EC 1400/2002

QUADRO LUCE 4 POSIZIONI CON CHIAVE DISINNESTABILE IN TUTTE LE POSIZIONI

CONTACTEUR 4 POSITIONS CLÉ DÉTACHABLE DANS TOUTE POSITION
LIGHT SWITCH - KEY TO AWAY IN ALLO OF THE 4 POSITIONS
LICHTSCHALTER 4 POSITIONEN SCHLÜSSEL AUSZIEHBAR IN JEDER POSITION
SELECTOR DE LUCES CON 4 POSICIONES Y LLAVE DESEMBRAGABLE ENTODAS LAS POSICIONES



ARTICOLO CHIAVE: 35203

TRATTORI	OEM
SAME - LAMBORGHINI HÜRLIMANN	2.7409.010- 2.7410.001.0 2.7439.501.0
PASQUALI	996.406.0
GOLDONI - CARRARO	30155 02050013

ARTICOLO **35614**

Cod. 23.100.000

COBO

POS.	SERVIZI	COLLEG.
0	VARI Différents Several	30-15/54
1	POSIZIONE + VARI Pos. + Diff. Position lights + Various	30-57/58 30-15/54
2	POSIZIONE + ANABB. Pos. + Code Pos. lights + Meating Beams	30-57/58 30-56b 30-15/54
3	POSIZIONE + ABBAGL. Pos. + F. ruote Pos. lights + Driving Beams	30-57/58 30-56b 30-15/54

QUADRO LUCE 4 POSIZIONI CON AVVISATORE ACUSTICO A PULSANTE IN TUTTE LE POSIZIONI

CONTACTEUR 4 POSITIONS AVEC AVERTISSEUR SONORE
LIGHT SWITCH 4 STAGES WITH HORN BUTTON
LICHTSCHALTER 4 RASTSTELLUNGEN MIT DRUCKKNOPF FÜR HUPE
SELECTOR DE LUCES CON 4 POSICIONES Y AVISADOR ACUSTICO CON BOTÓN EN TODAS LAS POSICIONES



TRATTORI	OEM
FIAT Serie 66	5132021 - 44901792
SAME - LAMBORGHINI HÜRLIMANN	2.7409.050.0-2.7409.500.0 2.7409.030.2-2.7649.520.0
VALPADANA	Trattorini
MASSEY-FERGUSON - LANDINI	1825360 M91

ARTICOLO **35567**

Cod. 23.108.000

COBO

POS.	SERVIZI	COLLEG.
0	NESSUN CIRCUITO Aucun circuit No circuit	—
1	POSIZIONE Position Position lights	30-57/58
2	POSIZIONE + ANABB. Pos. + Code Pos. lights + Meating Beams	30-57/58 30-56b
3	POSIZIONE + ABBAGL. Pos. + F. ruote Pos. lights + Driving Beams	30-57/58 30-56a

COMMUTATORE LUCI VECCHIA SERIE LANDINI

COMMUTATEUR FEU LANDINI (OLD)
LIGHT SWITCH LANDINI (OLD)
LICHTSCHALTER LANDINI (OLD)
INTERRUPTOR DE LUZ LANDINI (OLD)



ARTICOLO **36996**

Cod.

COBO

TRATTORI	OEM
LANDINI: Serie 30, Serie 50, Frutteti 530, Serie LARGE	1000060 0C02139000 IM0C02139000.01 3300530M91

QUADRO AVVIAMENTO 4 POSIZIONI CON CHIAVE ESTRAIBILE GOLDONI

TABLEAU DE DÉMARRAGE 4 POSITIONS AVEC CLÉ AMOVIBLE GOLDONI
4-POSITION STARTER SWITCH WITH GOLDONI REMOVABLE KEY
ZÜNDSCHLÜSSELBLOCK MIT 4 POSITIONEN UND ABZIEHBAREM SCHLÜSSEL
CUADRO ARRANQUE 4 POSICIONES CON LLAVE EXTRAÍBLE GOLDONI



TRATTORI	OEM
GOLDONI	02050595

ARTICOLO **37167**

Cod. 14.136.000

COBO

POS.	SERVIZI	COLLEG.
0	-	-
1	MARCIA Gear	30-15
P	MARCIA / PRERISC. Gear / Preheating	30-15 30-19
2	MARCIA / AVVIAM. Gear / Start	30-15 30-17 30-50

QUADRO LUCE 5 POSIZIONI CON AVVISATORE ACUSTICO A PULSANTE IN TUTTE LE POSIZIONI

CONTACTEUR 5 POSITIONS AVEC AVERTISSEUR SONORE
LIGHT SWITCH 5 STAGES WITH HORN BUTTON
LICHTSCHALTER 5 RASTSTELLUNGEN MIT DRUCKKNOPF FÜR HUPE
SELECTOR DE LUCES CON 5 POSICIONES Y AVISADOR ACUSTICO CON BOTÓN EN TODAS LAS POSICIONES



ARTICOLO **37123**

Cod. 23.109.000

COBO

TRATTORI	OEM
GOLDONI **Super Special - Special - Starcar - Transcar - Serie 1000/3000 - Star 3000 / V - 800 - base - Cluster - Compact - Energy - Euro SN - Idea - Maxter - Quasar - Ronin - Star 50...100 - Star Quadrifoglio**	02050396

QUADRO LUCE LANDINI - MASSEY FERGUSON, CON AVVISATORE ACUSTICO A PULSANTE IN TUTTE LE POSIZIONI

XXXX
XXXX
XXXX
XXXX

new



ARTICOLO **37228**



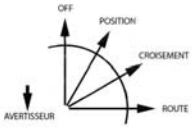

TRATTORI	OEM
LANDINI: 5830 - 6030 **MASSEY FERGUSON:** Serie 100 - Serie 200 - Serie 2600 - Serie 35 - Serie 500 234C - 234CF - 244CF - 254C - 254CF - 274C - 274CF - 294C	1668816M1 3280015M2 1699034M91

Gli articoli qui descritti, prodotti da e/o per conto di CERMAG, sono da intendersi adattabili, quindi non originali, ai marchi indicati secondo REG. CE 1400/2002
All items described here, produced by and/or on behalf of CERMAG, are to be understood as adaptable, therefore not original, to the brands indicated according to REG. EC 1400/2002

COMMUTATORE LUCI CON PULSANTE CLAXON UNIPOLARE (30 - 49)
COMMUTATEUR FEU AVEC BOUTON POUR LE KLAXON (30-49)
LIGHT SWITCH WITH SINGLE-POLE HORN PUSH BUTTON (30 - 49)
LICHTSCHALTER MIT TASTE FÜR HUPE (30-49)
INTERRUPTOR DE LUZ CON BOTÓN PARA CLAXON



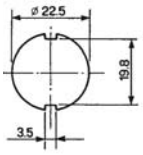

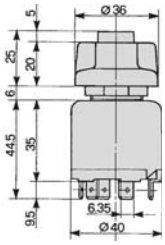

ARTICOLO **36623**

Cod. 23.101.000

POS.	SERVIZI	COLLEG.
1	POSIZIONE Position Position lights	30-57/58
2	POSIZIONE + ANABB. Pos. + Code Pos. lights + Meating Beams	30-57/58 30-56b
3	POSIZIONE + ABBAGL. Pos. + F. ruote Pos. lights + Driving Beams	30-57/58 30-56a
	avvisatore acustico - horn	30 - 49

TRATTORI	OEM
CNH	79006370 - 44901792
BCS	825401000
CARRARO	30154
ARGO TRACTORS	1825360M91
SDF	2.7409.030.0

BLOCCHETTO AVVIAMENTO A LEVA - PER FIAT - 4 POSIZIONI
CONTACTEUR 4 POSITIONS POUR TRACTEURS FIAT
LIGHT SWITCH FOR FIAT TRACTORS 4 POSITIONS
LICHTSCHALTER FÜR FIAT SCHLEPPER 4 POSITIONEN
SELECTOR DE LUCES CON 4 POSICIONES PARA TRACTORES



N.B.:
2 prese lamellari
2 prese a serrafilo

TRATTORI	OEM
FIATAGRI 300 - 350 - 355 - 420 - 440 - 450 - 455 - 480 - 500 - 505 - 540 - 605 - 640 - 1000 **FIATALLIS FL4**	5118444 (ex 87569479)

ARTICOLO **35693**

BLOCCHETTO AVVIAMENTO UNIVERSALE
CONTACTEUR UNIVERSEL
UNIVERSAL START KEY SWITCHER
STARTSCHALTER
SELECTOR DE ARRANQUE UNIVERSAL

CARATTERISTICHE
- Corpo in materiale plastico.
- Serratura di sicurezza.
- Grado di protezione IP65.
- Non è possibile rieffettuare la manovra di avviamento se non riportando la chiave in posizione 0.
- Per ruotare la chiave dalla posizione 0 alla posizione 3 occore premerla a fondo.

Cod. 14.300.000



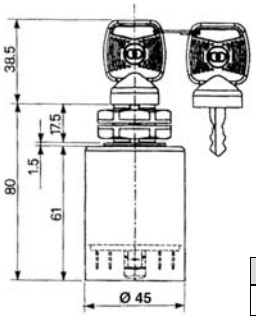

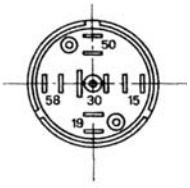

ARTICOLO **35927**

CHIAVE DI RICAMBIO **36000**

QUADRO LUCE 6 POSIZIONI E AVVIAMENTO CON LUCE PARCHEGGIO PER TRATTORI FIAT (TIPO CLTB)
CONTACTEUR 6 POSITIONS AVEC FEUX POSITION POUR TRACTEURS FIAT (CLTB)
LIGHT SWITCH WITH PARKING LIGHT - 6 POSITIONS - FOR FIAT TRACTORS (CLTB)
LICHTSCHALTER MIT BREMSLICHT - 6 POSITIONEN - FÜR FIAT SCHLEPPER (CLTB)
SELECTOR DE LUCES 6 POSITIONES CON LUX DE APARCAMIENTO PARA TRACTORES FIAT (CLTB)

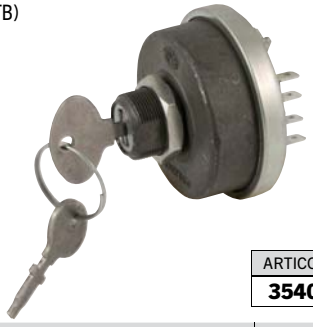

ARTICOLO **35404**

APPLICAZIONI	OEM
Trattori FIATAGRI 80 - 90 - 100 - 120 - 300 - 350 - 355 - 520 - 440 - 450 - 480 - 500 - 505 - 605 - 650 - 655 - 750 - 805 - 850 - 1000 - 1300 **FIATALLIS AD10 - AD14 - AD2 - FL14 - FE18 - FE24**	44158641 5118433

POS.	SERVIZI	COLLEG.
P	PARGHEGGIO Parking Parking lights	30/1-58
0	NESSUN CIRCUITO Aucun circuit No circuit	—
1	VARI Différents Several	30-51
2	POSIZIONE Position Position lights	30-1/58 30-51
3	POSIZIONE + ANABB. Pos. + Code Pos. lights + Meating Beams	30/1 58/56b 30-51
4	POSIZIONE + ABBAGL. Pos. + F. ruote Pos. lights + Driving Beams	30/1 58/56a 30-51

BLOCCHETTO AVVIAMENTO UNIVERSALE
CONTACTEUR UNIVERSEL
UNIVERSAL START KEY SWITCHER
STARTSCHALTER
SELECTOR DE ARRANQUE UNIVERSAL



ARTICOLO **37032**

CHIAVE DI RICAMBIO **36000**

APPLICAZIONI	OEM
CARRARO ANTONIO: TRX 7800/9800 - TRG 9800	46708244
AEBI	1028710-1
ZETOR	-

BLOCCHETTO AVVIAMENTO A CHIAVE
CONTACTEURS A CLE
KEY-OPERATED IGNITION SWITCH
ZÜNDANLASSSCHALTER MIT SCHLÜSSEL
CONMUTADORES DE ARRANQUE DE LLAVE



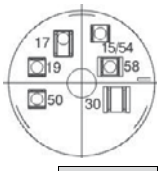

ARTICOLO **36198**

Cod. 14.0322.0000

POS.	CIRCUITI SOTTO CORRENTE	CORRENTE MAX 12V
P	30 58 15 17 19 50	8A
0	30 58 15 17 19 50	35A
1	30 58 15 17 19 50	60A
2	30 58 15 17 19 50	60A
3	30 58 15 17 19 50	60/18A

Gli articoli qui descritti, prodotti da e/o per conto di CERMAG, sono da intendersi adattabili, quindi non originali, ai marchi indicati secondo REG. CE 1400/2002
All items described here, produced by and/or on behalf of CERMAG, are to be understood as adaptable, therefore not original, to the brands indicated according to REG. EC 1400/2002

BLOCCHETTO AVVIAMENTO A CHIAVE CONTATTI FRONTALI

CONTACTEURS A CLE CONTACTS FRONTAUX
KEY-OPERATED IGNITION SWITCH WITH FRONT CONTACTS
ZÜNDANLASSSCHALTER MIT SCHLÜSSEL MIT FRONTALEN KONTAKTEN
CONMUTADORES DE ARRANQUE DE LLAVE, CONTACTOS FRONTALES



Cod. 14.156.000



ARTICOLO
36197

POS.	SERVIZI	COLLEG.
P	LUCI POSIZIONE Position Position light	30-58
0	-	—
1	MARCIA Marce Gear	30-15/54
2	MARCIA/ PRERISCALDO Marce/ Préchauffage Gear/ Preheating	30-15/54 30-19
3	MARCIA/ PRERIS./AVV. Marce/ Préch./D-marr. Gear/ Preheating/start	30-15/54 30A-17 30-50

QUADRO AVVIAMENTO PER CLAAS

CONTACTEUR DE DÉMARRAGE POUR CLAAS
STARTING SWITCH FOR CLAAS
ZÜNDSCHLÜSSELSCHALTER FÜR CLAAS
CUADRO ARRANQUE PARA CLAAS



Cod. 14.307.000

ARTICOLO
37000

CHIAVE DI RICAMBIO
36000

TRATTORI	OEM
CLAAS: Celtis 426, 436, 446, 456, Ceres 310, 316, 320, 320X, 325, 325X, 326, 330, 330X, 335, 336, 340, 340X, 345, 345X, 346, 355, 355X, Cergos 335, 345, 355, Ergos 100, 110, 436, 446, 456, 466, 90, Temis 610, 630 X, 650	770068684

BLOCCHETTO CHIAVI 2 POSIZIONI (CHIUSO - APERTO)

COMMUTATEUR 2 FONCTIONS (FERMÉ - OUVERT)
2 FUNCTION SWITCH (OPEN - CLOSED)
2 RASTUNGEN SCHALTER (OFFEN - GESCHLOSSEN)
CONMUTADOR - 2 POSICIÓNES (CERRADO - ABIERTO)



Cod. 14.191.000

ARTICOLO
35566

BLOCCHETTO AVVIAMENTO TIPO LUCAS

CONTACTEUR "LUCAS"
START KEY SWITCHER LUCAS
STARSCHALTER LUCAS
SELECTOR DE ARRAQUE LUCAS



Cod. 14.188.000

ARTICOLO
35568

ARTICOLO CHIAVE: 36448

TRATTORI	OEM
MASSEY-FERGUSON LANDINI CARRARO	3654627M91

POS.	SERVIZI	COLLEG.
0	NESSUN CIRCUITO Aucun circuit No circuit	—
1	SERVIZI VARI Differents fonctions No circuit	1-2
2	PRERISCALDO Préchauffage Preliminary heating	1-2-3
3	AVVIAMENTO + VARI Démarr. + diff. fonction Starting + various	1-2-3-4

QUADRO AVVIAMENTO 4 POSIZIONI FIAT

CONTACTEUR DE DÉMARRAGE POUR FIAT
STARTING SWITCH FOR FIAT
ZÜNDSCHLÜSSELSCHALTER FÜR FIAT
CUADRO ARRANQUE PARA FIAT

Cod. 14.0480.0000

ARTICOLO
37125



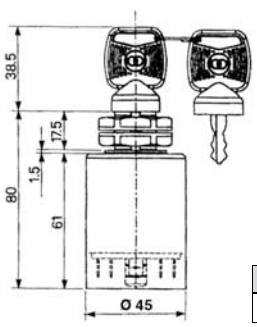

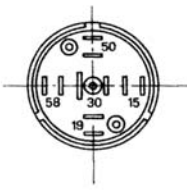

CHIAVE DI RICAMBIO
36000

TRATTORI	OEM
CNH	47828043

BLOCCHETTO CHIAVE

CONTACTEUR
START KEY SWITCHER
STARSCHALTER
SELECTOR DE ARRAQUE

Cod. 14.133.000.11

ARTICOLO
37189

new



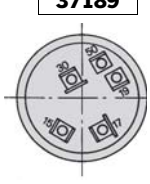

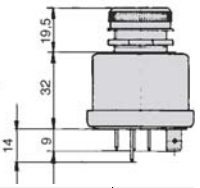

ARTICOLO CHIAVE: 35201

TRATTORI	OEM
LANDINI CNH	3687868M1 3675552M91 87290292

POS.	SERVIZI	COLLEG.
0	—	—
1	MARCIA Marce Gear	30-15
P	MARCIA/ PRERISCALDO Marce/ Préchauffage Gear/ Preheating	30-15 30-19
2	MARCIA/ AVVIAMENTO Marce/ Démarr Gear/ Start	30-15 30-17 30-50

Gli articoli qui descritti, prodotti da e/o per conto di CERMAG, sono da intendersi adattabili, quindi non originali, ai marchi indicati secondo REG. CE 1400/2002
All items described here, produced by and/or on behalf of CERMAG, are to be understood as adaptable, therefore not original, to the brands indicated according to REG. EC 1400/2002

BLOCCHETTO AVVIAMENTO 3 POSIZIONI CNH
CONTACTEUR DE DÉMARRAGE POUR CNH
START KEY SWITCHER FOR CNH
STARSCHALTER FÜR CNH
SELECTOR DE ARRANQUE PARA CNH

Cod. 14.0335.0000

COBO

new





ARTICOLO
37191

ARTICOLO CHIAVE: 35201

TRATTORI	OEM
FORD: 5610, 6610, 7610, 8610 **CNH:** TL70A / 80A / 90A / 100A **CASE:** JXU 1070, 1080, 1090, 1100	-

POS.	SERVIZI	COLLEG.
0		
1		
2		

BLOCCHETTO AVVIAMENTO 4 POSIZIONI CON LUCI PARCHEGGIO
CONTACTEUR 4 POSITIONS AVEC FEUX PARKING
SWITCH 4 POSITION
STARTSCHALTER 4 POSITIONEN
SELECTOR DE ARRAQUE CON 4 POSICIONES CON LUCES DE APARCAMIENTO



ARTICOLO
36014

Cod. 14.132.000

ARTICOLO CHIAVE: 35201

TRATTORI	OEM
FIAT **serie WINNER TN - LT** **F100-115-120-130-140** **R 60-65-75-80-90** **TC 70-80-90-100**	5154401

POS.	SERVIZI	COLLEG.
P	LUCI PARCHEGGIO Feux park Parking lights	30-15/54
0	NESSUN CIRCUITO Aucun circuit No circuit	—
1	SERVIZI VARI Differents fonctions No circuit	30-15 30-15/1
2	AVVIAMENTO + VARI Démarr. + diff. fonction Starting + various	30-15 30-50

BLOCCHETTO AVVIAMENTO STANDARD
CONTACTEUR STANDARD
SWITCH
STARSCHALTER
SELECTOR DE ARRAQUE STANDARD



ARTICOLO
35196

Cod. 14.109.000

ARTICOLO CHIAVE: 35201

APPLICAZIONI
FIAT - GOLDONI - PASQUALI - SAME

POS.	SERVIZI	COLLEG.
0	NESSUN CIRCUITO Aucun circuit No circuit	30-15/54
1	SERVIZI VARI Differents fonction Various	30-15/54
2	AVVIAMENTO + VARI D-marr. + diff. fonctions Starting + Various	30-50

BLOCCHETTO AVVIAMENTO FIAT - NEW HOLLAND
CONTACTEUR FIAT - NEW HOLLAND
FIAT - NEW HOLLAND SWITCH
STARSCHALTER FIAT - NEW HOLLAND
SELECTOR DE ARRAQUE FIAT - NEW HOLLAND



ARTICOLO
36075

Cod. 14.184.000

COBO

ARTICOLO CHIAVE: 35201

TRATTORI	OEM
FIAT **TN55-65-70-95** **TK100**	5179952

POS.	SERVIZI	COLLEG.
0	NESSUN CIRCUITO Aucun circuit No circuit	—
1	MARCIA Gears	30-15/54
2	AVVIAMENTO Starting + MARCIA Gear	30-15/54 30-50

BLOCCHETTO AVVIAMENTO 4 POSIZIONI
CONTACTEUR 4 POSITIONS
SWITCH 4 POSITIONS
STARTSCHALTER 4 POSITIONEN
SELECTOR DE ARRAQUE CON 4 POSICIONES

COBO



ARTICOLO CHIAVE: 35204

TRATTORI	OEM
FIAT	4998108 - 5112124 - 5123727 - 5146155 - 5129862 - 47725906
LANDINI **MF**	—

POS.	SERVIZI	COLLEG.
P	LUCI POSIZIONE Position Position light	30-57
0	COLLEGAMENTO Jonction Connection	57-57/58
1	SERVIZI VARI Differents fonctions Various	30-15/54 57-57/58
2	AVVIAMENTO + VARI Démarr. + diff. fonction Starting + various	30-50

ARTICOLO	DESCRIZIONE
35467	Blocchetto **Cod. 14.159.000**
new **37238**	Blocchetto a tenuta stagna **Cod. 14.186.000 - 14.0498.000**

BLOCCHETTO AVVIAMENTO 4 POSIZIONI CON LUCI PARCHEGGIO
CONTACTEUR 4 POSITIONS AVEC FEUX PARKING
SWITCH 4 POSITION
STARTSCHALTER 4 POSITIONEN
SELECTOR DE ARRAQUE CON 4 POSICIONES CON LUCES DE APARCAMIENTO



ARTICOLO
35197

Cod. 14.110.000

ARTICOLO CHIAVE: 35201

TRATTORI	OEM
SAME - LAMBORGHINI **HÜRLIMANN** **GOLDONI** **LANDINI**	2.7659.005.0 2.7409.520.0 02050038 1825361M91

POS.	SERVIZI	COLLEG.
P	LUCI PARCHEGGIO Feux park Parking lights	30-15/54
0	NESSUN CIRCUITO Aucun circuit No circuit	—
1	SERVIZI VARI Differents fonctions No circuit	30-15/54 30/1-15
2	AVVIAMENTO + VARI Démarr. + diff. fonction Starting + various	30-50

Gli articoli qui descritti, prodotti da e/o per conto di CERMAG, sono da intendersi adattabili, quindi non originali, ai marchi indicati secondo REG. CE 1400/2002
All items described here, produced by and/or on behalf of CERMAG, are to be understood as adaptable, therefore not original, to the brands indicated according to REG. EC 1400/2002

BLOCCHETTO AVVIAMENTO 4 POSIZIONI CON PRERISCALDO
CONTACTEUR 4 POSITIONS AVEC PRÉCHAUFFAGE
SWITCH 4 POSITION WITH PREL. HEATING
STARTSCHALTER 4 POSITIONEN MIT ERWÄRMUNG
SELECTOR DE ARRAQUE CON 4 POSITIONES CON PRECALENTAMIENTO



ARTICOLO: **35198** — Cod. 14.112.000

POS.	SERVIZI	COLLEG.
P	PRERISCALDO Préchauffage Preliminary heating	30-15/54 (19)
0	NESSUN CIRCUITO Aucun circuit No circuit	—
1	SERVIZI VARI Differents fonctions No circuit	30/1-15
2	AVVIAMENTO + VARI Démarr. + diff. fonction Starting + various	30-50

ARTICOLO CHIAVE: 35201

TRATTORI	OEM
FIAT	44901424-9955994
AGRIFULL LAVERDA	—
SAME - LAMBORGHINI HÜRLIMANN	2.7659.006.0/01

BLOCCHETTO AVVIAMENTO 3 POSIZIONI CNH
XXXX
XXXX
XXXX
XXXX

new



ARTICOLO: **37230** — COBO

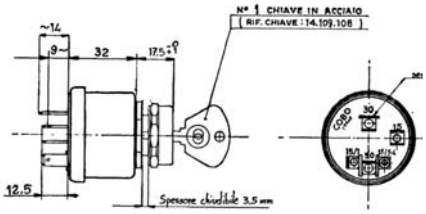

POS.	SERVIZI	COLLEG.
0	—	—
1	MARCIA / SERVIZI	30-15 30-15/1
2	MARCIA / AVVIAMENTO	30-15 30-50

ARTICOLO CHIAVE: 35201

TRATTORI	OEM
CNH: TL - TLA	47124203
CASE: Serie JX - JXU	87523122

BLOCCHETTO AVVIAMENTO
CONTACTEUR
SWITCH
STARSCHALTER
SELECTOR DE ARRAQUE

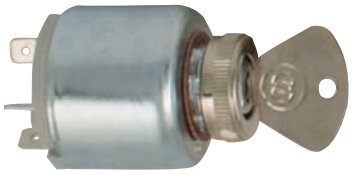

ARTICOLO: **36115** — Cod. 14.131.000 — COBO

POS.	SERVIZI	COLLEG.
0	NESSUN CIRCUITO Aucun circuit No circuit	—
1	MARCIA Gears	30-15
2	AVVIAMENTO Starting + MARCIA Gear	30-15 30-50

ARTICOLO CHIAVE: 35201

TRATTORI	OEM
GOLDONI	02050338

BLOCCHETTO AVVIAMENTO
CONTACTEUR
SWITCH
STARSCHALTER
SELECTOR DE ARRAQUE



ARTICOLO: **36131** — Cod. 14.130.000 — COBO

POS.	SERVIZI	COLLEG.
0	—	—
1	MARCIA Speed	30/1-15
2	MARCIA-PRERISCALDO Speed-Preheating	30/1-15 30-15/54
3	MARCIA-PRERISCALDO AVVIAMENTO Speed-Preheating-Start	30/1-15 30-15/54 30-50

ARTICOLO CHIAVE: 35201

TRATTORI	OEM
LANDINI: Frutteti - Cingolati	3305189M92 3547633M91

BLOCCHETTO AVVIAMENTO 4 POSIZIONI CON PRERISCALDO
CONTACTEUR
SWITCH
STARSCHALTER
SELECTOR DE ARRAQUE



ARTICOLO: **36139** — Cod. 14.115.000 — COBO

POS.	SERVIZI	COLLEG.
P	PRERISCALDO Preheating	30-19
0	NESSUN CIRCUITO No circuit	-
1	MARCIA Gear	30/1-15
2	PRERISCALDO AVVIAMENTO Preheating-Start	30-17 30-19 30-50

ARTICOLO CHIAVE: 35201

TRATTORI	OEM
SAME - LAMBORGHINI	2.7659.0240.0

BLOCCHETTO AVVIAMENTO 4 POSIZIONI CON PRERISCALDO
CONTACTEUR
SWITCH
STARSCHALTER
SELECTOR DE ARRAQUE



ARTICOLO: **36140** — Cod. 14.176.000 — COBO

POS.	SERVIZI	COLLEG.
P	PRERISCALDO Preheating	30-19
0	NESSUN CIRCUITO No circuit	-
1	MARCIA Gear	30/1-15
2	PRERISCALDO AVVIAMENTO Preheating-Start	30-17 30-19 30-50

ARTICOLO CHIAVE: 35201

TRATTORI	OEM
SAME - LAMBORGHINI	2.7659.0710/30

Gli articoli qui descritti, prodotti da e/o per conto di CERMAG, sono da intendersi adattabili, quindi non originali, ai marchi indicati secondo REG. CE 1400/2002
All items described here, produced by and/or on behalf of CERMAG, are to be understood as adaptable, therefore not original, to the brands indicated according to REG. EC 1400/2002

BLOCCHETTO AVVIAMENTO 4 POSIZIONI CON PRERISCALDO

CONTACTEUR
SWITCH
STARSCHALTER
SELECTOR DE ARRAQUE



ARTICOLO
36664

Cod. 14.180.100.11

COBO

POS.	SERVIZI	COLLEG.
P	PRERISCALDO Preheating	30-19
0	NESSUN CIRCUITO No circuit	-
1	MARCIA Gear	30/1-15
2	PRERISCALDO AVVIAMENTO Preheating-Start	30-17 30-19 30-50

ARTICOLO CHIAVE: 36665
(da ordinare separatamente)

TRATTORI	OEM
SAME - LAMBORGHINI	2.7659.127.0/01

QUADRETTO PRERISCALDAMENTO/AVVIAMENTO

CONTACTEUR PRECHAUFFAGE/DEMARRAGE
PREHEATING/START CONTROL PANEL
ZÜNDANLASS-SCHALTER FÜR VORGLÜHEN
CUADRO PRECALENTAMIENTO

HELLA



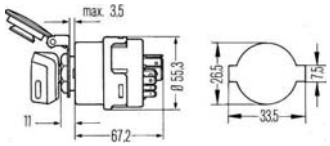

CODICE HELLA
6JB 003 959-001

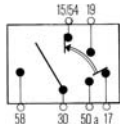

ARTICOLO	APPLICAZIONI	OEM
36379	CASE 5230, 5240	85804674

BLOCCHETTO AVVIAMENTO
CONTACTEUR
SWITCH
STARSCHALTER
SELECTOR DE ARRAQUE



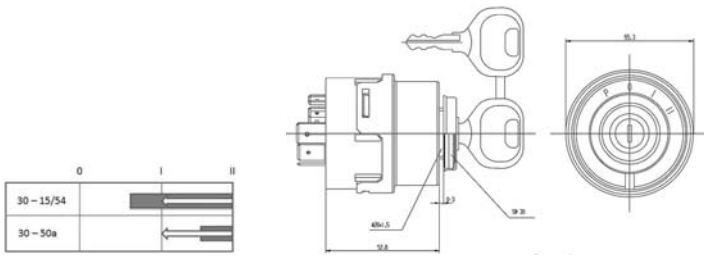

ARTICOLO	APPLICAZIONI / OEM
37085	**CNH:** 1-40-258-008, 87312354, 2930163

BLOCCHETTO AVVIAMENTO
CONTACTEUR
SWITCH
STARSCHALTER
SELECTOR DE ARRAQUE



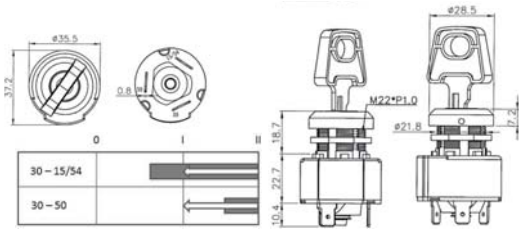

ARTICOLO	APPLICAZIONI / OEM
37086	**SDF:** 276590340 **STEYR:** 84255016004

BLOCCHETTO AVVIAMENTO
CONTACTEUR
SWITCH
STARSCHALTER
SELECTOR DE ARRAQUE



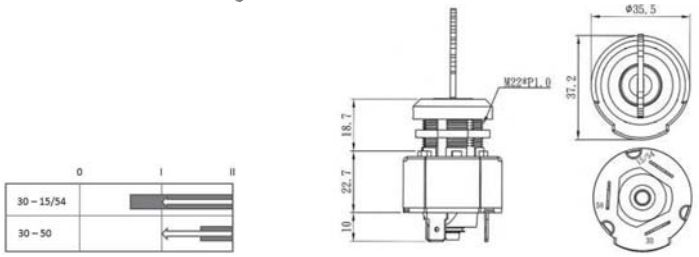

ARTICOLO	APPLICAZIONI / OEM
37087	**SDF:** 2.7659.047.0

BLOCCHETTO AVVIAMENTO
CONTACTEUR
SWITCH
STARSCHALTER
SELECTOR DE ARRAQUE



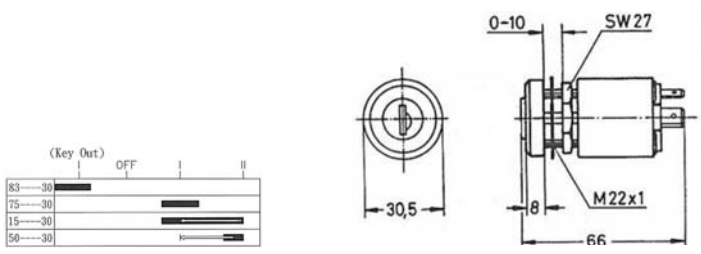

ARTICOLO	APPLICAZIONI / OEM
37088	**SDF:** 0.015.0485.4

Gli articoli qui descritti, prodotti da e/o per conto di CERMAG, sono da intendersi adattabili, quindi non originali, ai marchi indicati secondo REG. CE 1400/2002
All items described here, produced by and/or on behalf of CERMAG, are to be understood as adaptable, therefore not original, to the brands indicated according to REG. EC 1400/2002

BLOCCHETTO AVVIAMENTO
CONTACTEUR
SWITCH
STARSCHALTER
SELECTOR DE ARRAQUE

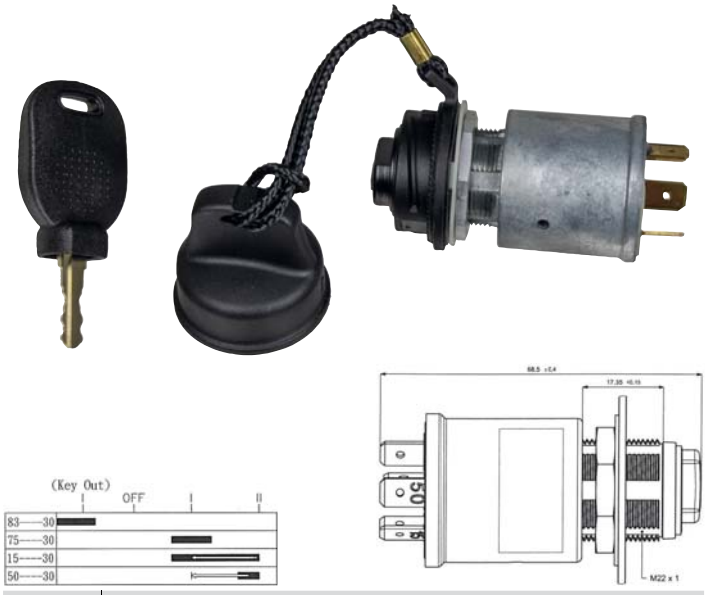

ARTICOLO	APPLICAZIONI / OEM
37089	**MERLO:** 086405

BLOCCHETTO AVVIAMENTO
CONTACTEUR
SWITCH
STARSCHALTER
SELECTOR DE ARRAQUE

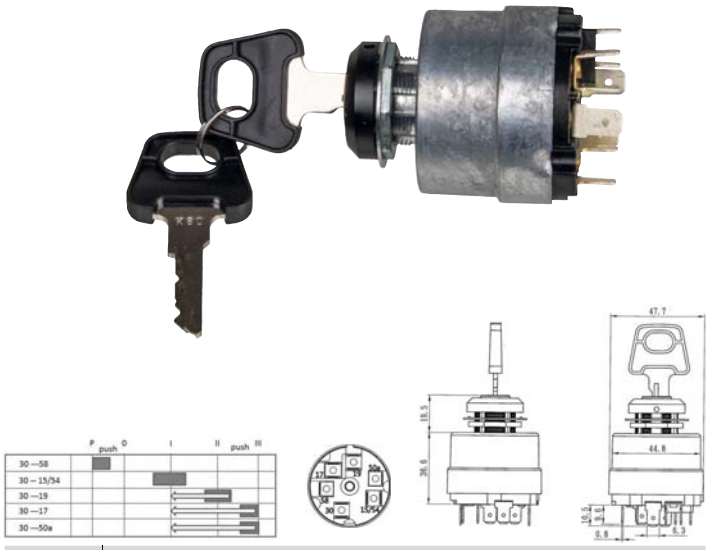

ARTICOLO	APPLICAZIONI / OEM
37090	**SDF:** 01171933, 276590320 **CNH:** 3221154R91, 1397580028

BLOCCHETTO AVVIAMENTO
CONTACTEUR
SWITCH
STARSCHALTER
SELECTOR DE ARRAQUE

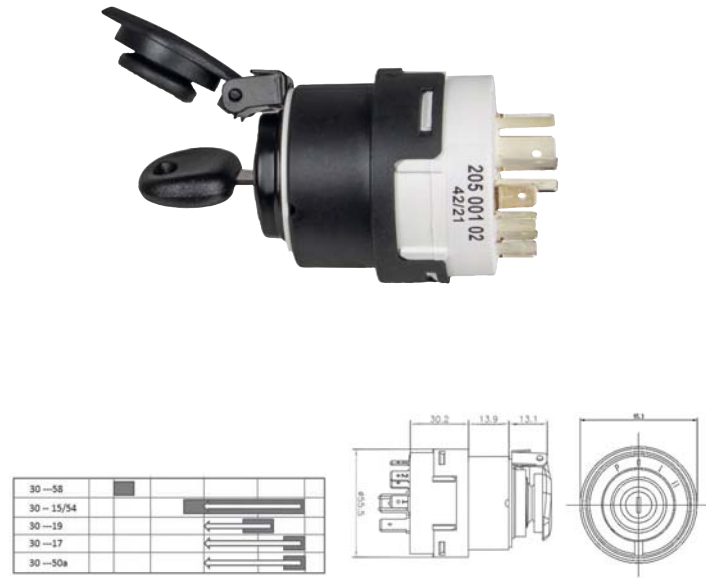

ARTICOLO	APPLICAZIONI / OEM
37091	**SDF:** 0.900.2467.4 - 01171659 **DEUTZ-FAHR:** 215631

BLOCCHETTO AVVIAMENTO
CONTACTEUR
SWITCH
STARSCHALTER
SELECTOR DE ARRAQUE



ARTICOLO	APPLICAZIONI / OEM
37092	**SDF:** 01179002

Gli articoli qui descritti, prodotti da e/o per conto di CERMAG, sono da intendersi adattabili, quindi non originali, ai marchi indicati secondo REG. CE 1400/2002
All items described here, produced by and/or on behalf of CERMAG, are to be understood as adaptable, therefore not original, to the brands indicated according to REG. EC 1400/2002

BLOCCHETTO AVVIAMENTO
CONTACTEUR
SWITCH
STARSCHALTER
SELECTOR DE ARRAQUE



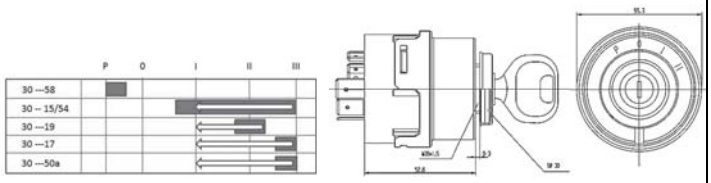

ARTICOLO	APPLICAZIONI / OEM
37093	**CASE:** 1532371C1, 1532371C2 - **CLAAS:** 0013003020 - **SDF:** 01175809, 01176269 - **JOHN DEERE:** AZ34954

BLOCCHETTO AVVIAMENTO
CONTACTEUR
SWITCH
STARSCHALTER
SELECTOR DE ARRAQUE



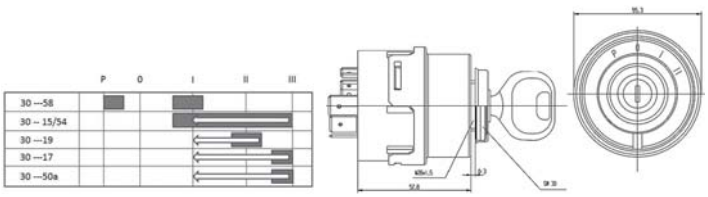

ARTICOLO	APPLICAZIONI / OEM
37094	**CNH:** 1533738C1

BLOCCHETTO AVVIAMENTO
CONTACTEUR
SWITCH
STARSCHALTER
SELECTOR DE ARRAQUE



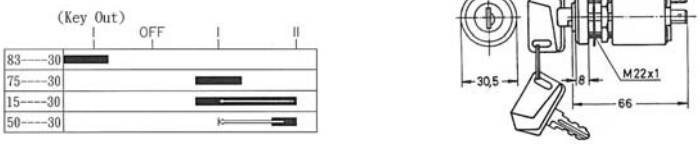

ARTICOLO	APPLICAZIONI / OEM
37120	**SDF:** 04411512.4

BLOCCHETTO AVVIAMENTO
CONTACTEUR
SWITCH
STARSCHALTER
SELECTOR DE ARRAQUE



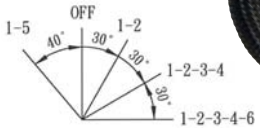

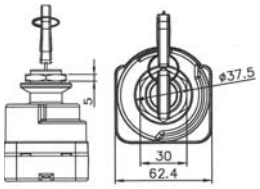

ARTICOLO	APPLICAZIONI / OEM
37121	**CNH:** 81864288, 82025888, 87561528

Gli articoli qui descritti, prodotti da e/o per conto di CERMAG, sono da intendersi adattabili, quindi non originali, ai marchi indicati secondo REG. CE 1400/2002
All items described here, produced by and/or on behalf of CERMAG, are to be understood as adaptable, therefore not original, to the brands indicated according to REG. EC 1400/2002

CHIAVI PER BLOCCHETTI AVVIAMENTO E LUCI

CLÈ POUR CONTACTEURS ET FEUX - KEYS FOR SWITCHES AND LIGHTS - SCHLÜSSEL FÜR AUSSCHALTER UND LICHTE - LLAVES PARA SELECTOR DE ARRANQUE Y LUCES



ARTICOLO	DESCRIZIONE	APPLICAZIONE ARTICOLO
35201	Chiave COBO	35196 - 35197 - 35198

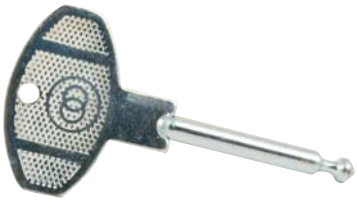

ARTICOLO	DESCRIZIONE	APPLICAZ. ART.
35203	Chiave tipo OM - lunga	35614



ARTICOLO	DESCRIZIONE	APPLICAZ. ART.
36448	Chiave LUCAS	35568



ARTICOLO	DESCRIZIONE	APPLICAZIONE ARTICOLO
35204	Chiave per FIAT 780-880 Originale FIAT	35196-35197-35198-35467 OEM: 5112713



ARTICOLO	DESCRIZIONE	APPLICAZIONE ARTICOLO
35400	Chiave quadro luce FIAT	35404



ARTICOLO	DESCRIZIONE	APPLICAZIONE ARTICOLO
36665	Chiave per SAME	36664 OEM: 2.7439.017.0/11



ARTICOLO	DESCRIZIONE	APPLICAZIONE ARTICOLO
36000	Chiave COBO	35927 - 37000 - 37032 - 37125

new

PNEUTRON - MÜLLER GMBH



ARTICOLO	DESCRIZIONE	APPLICAZIONE ARTICOLO
37095	Chiave per CNH	37121 OEM: 82003267, 82030143

new

PNEUTRON - MÜLLER GMBH



ARTICOLO	DESCRIZIONE	APPLICAZIONE ARTICOLO
37096	Chiave per SDF	37120 OEM: 04418435

new

PNEUTRON - MÜLLER GMBH



ARTICOLO	DESCRIZIONE	APPLICAZIONE ARTICOLO
37097	Chiave per SDF	37088 OEM: 2.7439.023.0

new

PNEUTRON - MÜLLER GMBH



ARTICOLO	DESCRIZIONE	APPLICAZIONE ARTICOLO
37098	Chiave per MERLO	37089 OEM: 086406

Gli articoli qui descritti, prodotti da e/o per conto di CERMAG, sono da intendersi adattabili, quindi non originali, ai marchi indicati secondo REG. CE 1400/2002
All items described here, produced by and/or on behalf of CERMAG, are to be understood as adaptable, therefore not original, to the brands indicated according to REG. EC 1400/2002

DEVIOGUIDA PER CARRELLI ELEVATORI

COMMODOS POUR CHARIOTS ELEVATEURS - STEERING COLUMN SWITCHES FOR FORK-LIFT
LENKSTOCKSCHALTER FÜR GABELSTAPLER - SELECTOR PARA MANDO LUCES, BOCINA Y DIRECCIÓN PARA CARRETILLA ELEVADORA

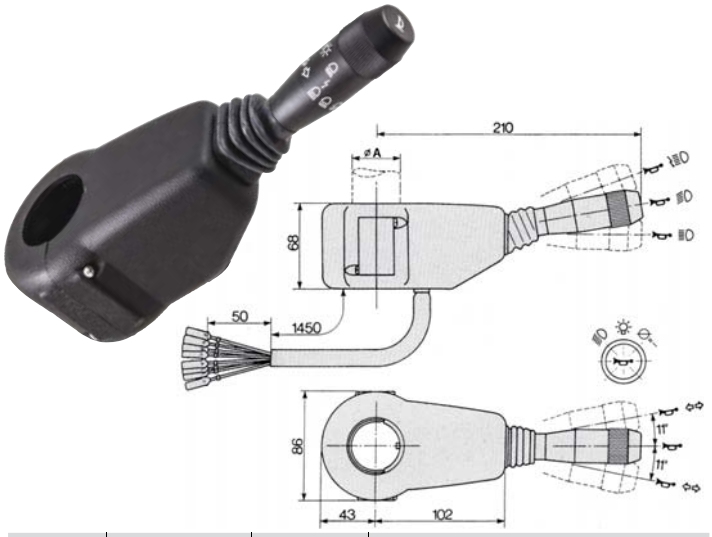

ARTICOLO	OEM	Ø A mm	APPLICAZIONI
35953	—	45	
35954	—	38	

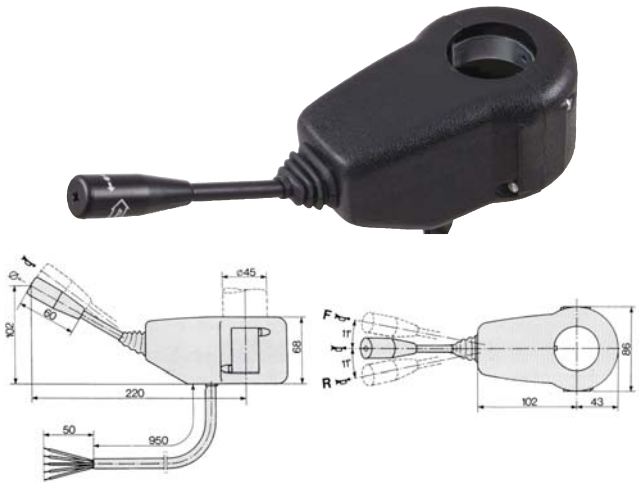

ARTICOLO	OEM	APPLICAZIONI
35584	—	Lugli - Cesab - Fisma - Italmec - Pieralisi

DEVIOGUIDA PER FIAT - NEW HOLLAND

COMMODOS POUR FIAT - STEERING COLUMN SWICTHES FOR FIAT - LENKSTOCKSCHALTER FÜR FIAT - SELECTOR PARA MANDO LUCES, BOCINA Y DIRECCIÓN FIAT

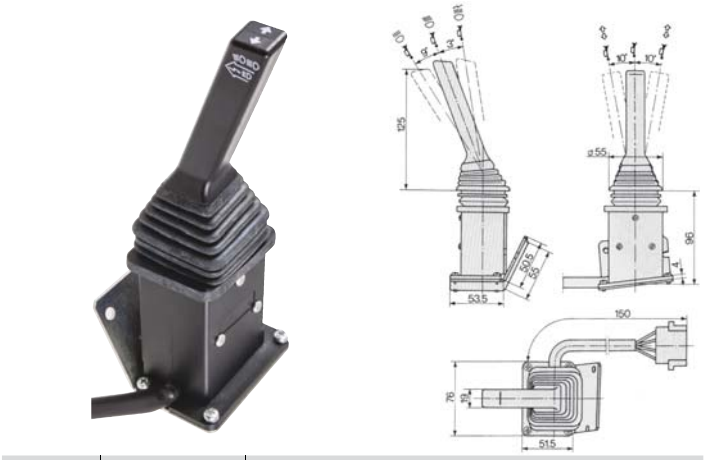

ARTICOLO	OEM	APPLICAZIONI
35583	5126127 5143663	Serie 90 gamma alta: 115-130-140-160-180 Serie 95: 55-60-65-70-80-90

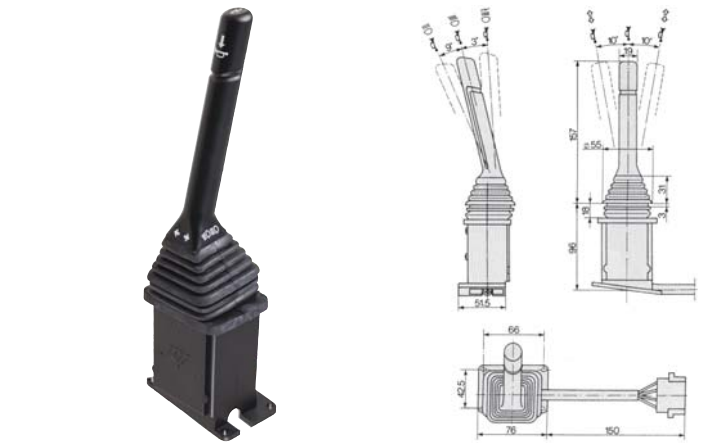

ARTICOLO	OEM	APPLICAZIONI
35732	5129345 5143662	Serie 90

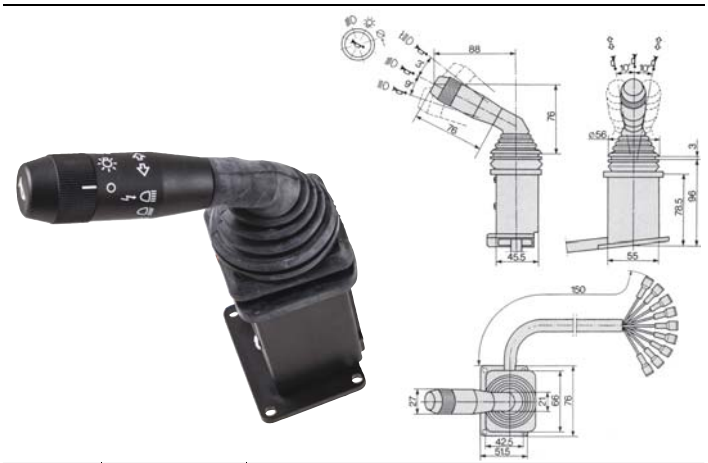

ARTICOLO	OEM	APPLICAZIONI
35582	5144684 83.355.906	FIAT: Serie 66 ZETOR: Proxima - Forterra

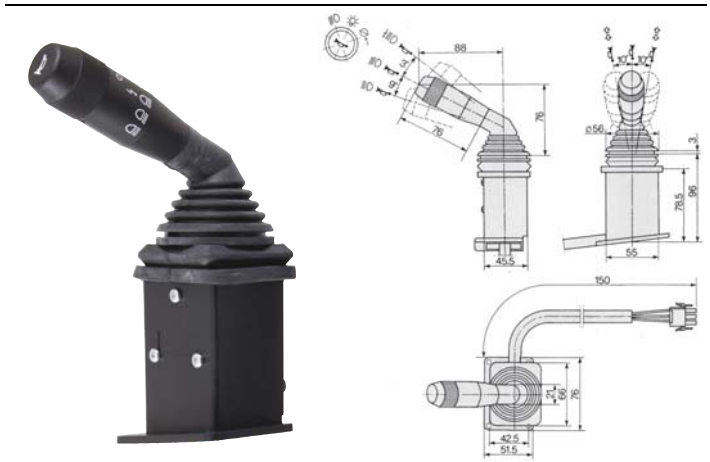

ARTICOLO	OEM	APPLICAZIONI
35955	5167537 - 5154452 5178461	Serie 66 - Serie 76 - Serie 86

Gli articoli qui descritti, prodotti da e/o per conto di CERMAG, sono da intendersi adattabili, quindi non originali, ai marchi indicati secondo REG. CE 1400/2002
All items described here, produced by and/or on behalf of CERMAG, are to be understood as adaptable, therefore not original, to the brands indicated according to REG. EC 1400/2002

segue DEVIOGUIDA PER FIAT - NEW HOLLAND

COMMODOS POUR FIAT - STEERING COLUMN SWICTHES FOR FIAT - LENKSTOCKSCHALTER FÜR FIAT - SELECTOR PARA MANDO LUCES, BOCINA Y DIRECCIÓN FIAT

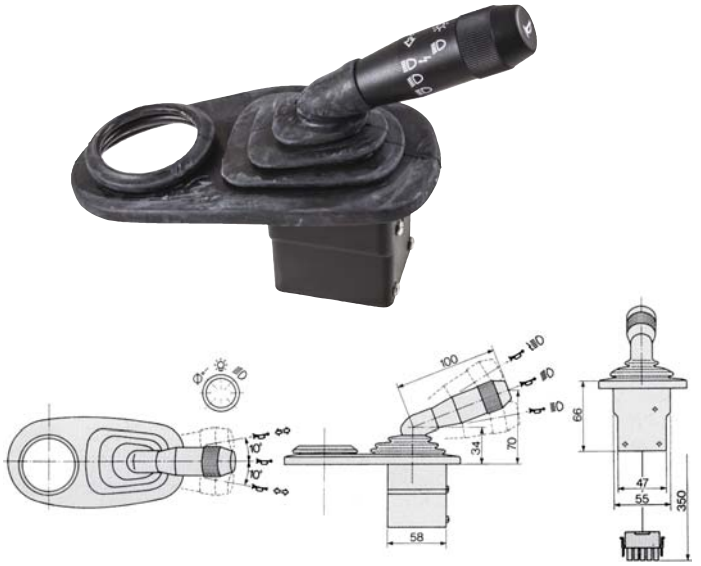

ARTICOLO	OEM	APPLICAZIONI
35956	5170406	Serie TN

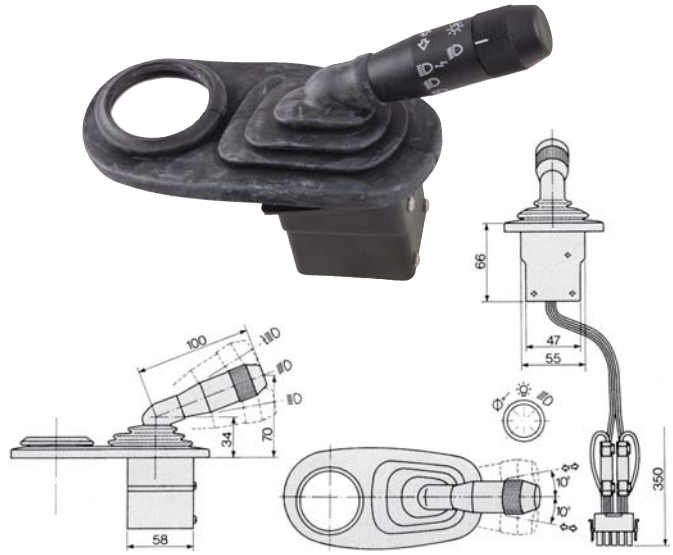

ARTICOLO	OEM	APPLICAZIONI
35960	5174200	Serie TN

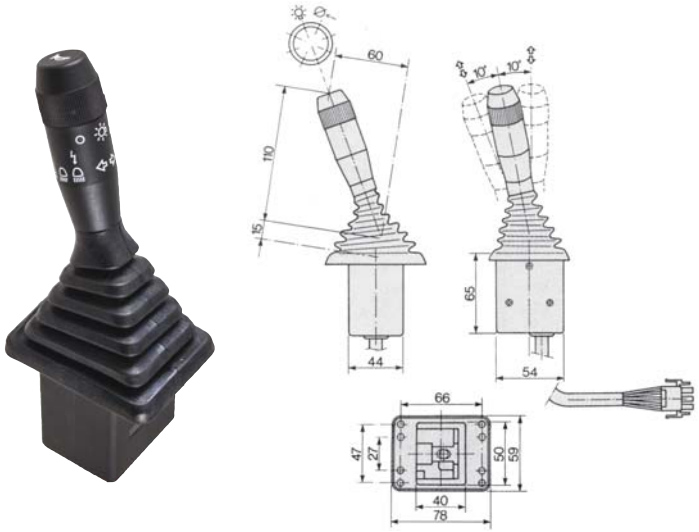

ARTICOLO	OEM	APPLICAZIONI
35734	5141940	Serie WINNER

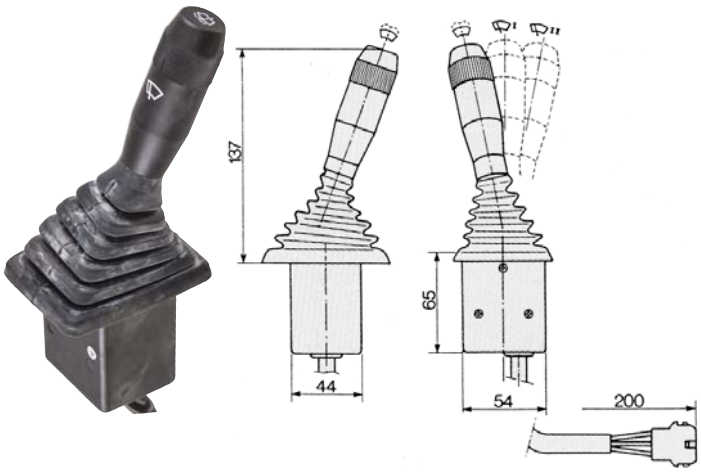

ARTICOLO	OEM	APPLICAZIONI
35733	5141941	Serie WINNER

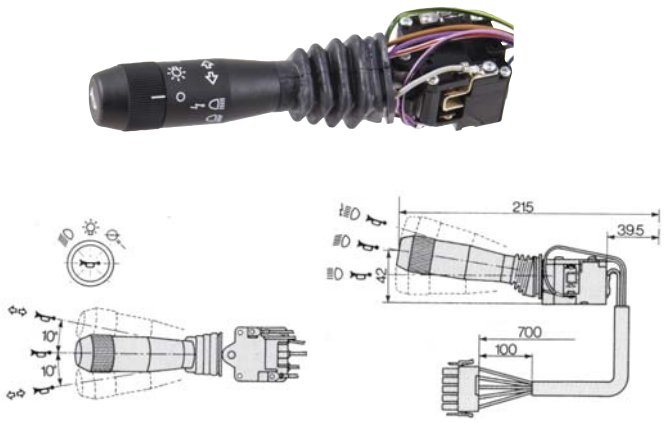

ARTICOLO	OEM	APPLICAZIONI
35997	5167258	Serie TL - L

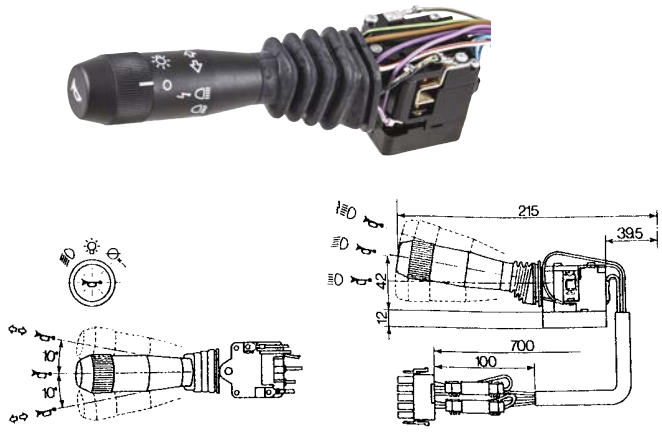

ARTICOLO	OEM	APPLICAZIONI
35998	5170213	Serie TL - L

Gli articoli qui descritti, prodotti da e/o per conto di CERMAG, sono da intendersi adattabili, quindi non originali, ai marchi indicati secondo REG. CE 1400/2002
All items described here, produced by and/or on behalf of CERMAG, are to be understood as adaptable, therefore not original, to the brands indicated according to REG. EC 1400/2002

segue DEVIOGUIDA PER FIAT - NEW HOLLAND
COMMODOS POUR FIAT - STEERING COLUMN SWICTHES FOR FIAT - LENKSTOCKSCHALTER FÜR FIAT - SELECTOR PARA MANDO LUCES, BOCINA Y DIRECCIÓN FIAT

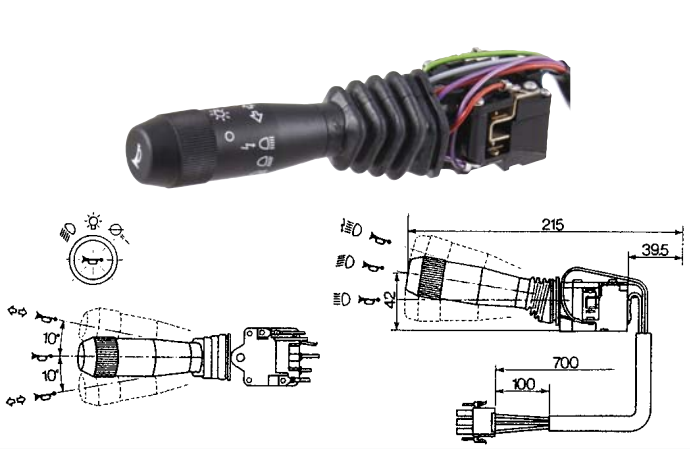

ARTICOLO	OEM	APPLICAZIONI
35957	82000509	Serie M Serie TS

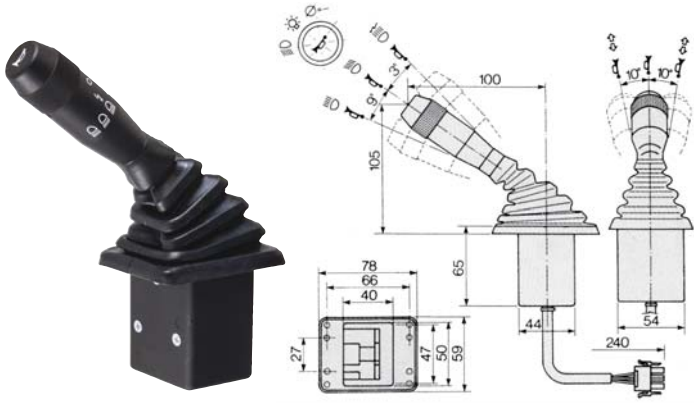

ARTICOLO	OEM	APPLICAZIONI
35844	5089705	CNH: TDD - TD5000 - TD

DEVIOGUIDA
COMMODOS - STEERING COLUMN SWICTHES - LENKSTOCKSCHALTER - SELECTOR PARA MANDO LUCES, BOCINA Y DIRECCIÓN

CARRARO - CNH -
LANDINI - RENAULT

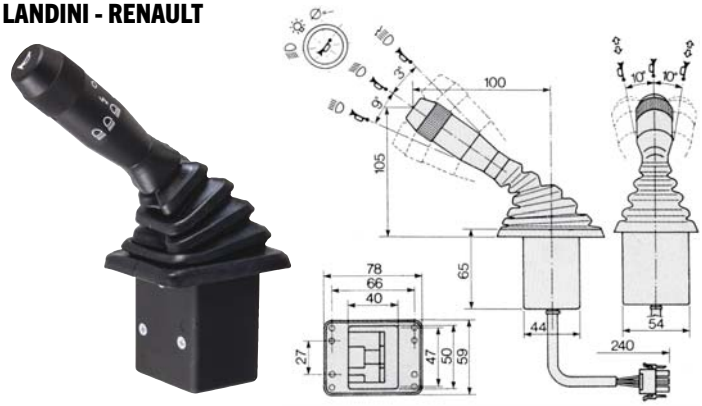

ARTICOLO	OEM	APPLICAZIONI
35844	5089705 3688036M91 137205 6000103438	CNH: TDD - TD5000 - TD LANDINI CARRARO RENAULT - CLASS

CARRARO ANTONIO

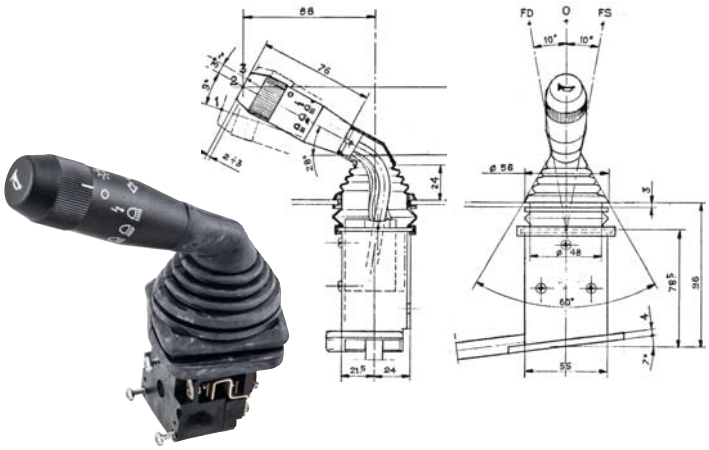

ARTICOLO	OEM	APPLICAZIONI
36506	46708049	TF Ergit 100

CLAAS
devioguida tergicristalli

new



ARTICOLO	OEM	APPLICAZIONI
37185	11091831	ARION: 410 - 410 M - 420 - 420 M - 430 AXIOS: 810 - 810 C-MATIC VARIO - 820 - 830 - 840 - 840 C-MATIC VARIO - 850 AXOS: 310 - 320 - 330 - 340

CLAAS
devioguida luci

new



ARTICOLO	OEM	APPLICAZIONI
37186	11091822	ARION: 410 - 410 M - 420 - 420 M - 430 AXIOS: 810 - 810 C-MATIC VARIO - 820 - 830 - 840 - 840 C-MATIC VARIO - 850 AXOS: 310 - 320 - 330 - 340

Gli articoli qui descritti, prodotti da e/o per conto di CERMAG, sono da intendersi adattabili, quindi non originali, ai marchi indicati secondo REG. CE 1400/2002
All items described here, produced by and/or on behalf of CERMAG, are to be understood as adaptable, therefore not original, to the brands indicated according to REG. EC 1400/2002

segue DEVIOGUIDA
COMMODOS - STEERING COLUMN SWICTHES - LENKSTOCKSCHALTER - SELECTOR PARA MANDO LUCES, BOCINA Y DIRECCIÓN

CLAAS - RENAULT

new

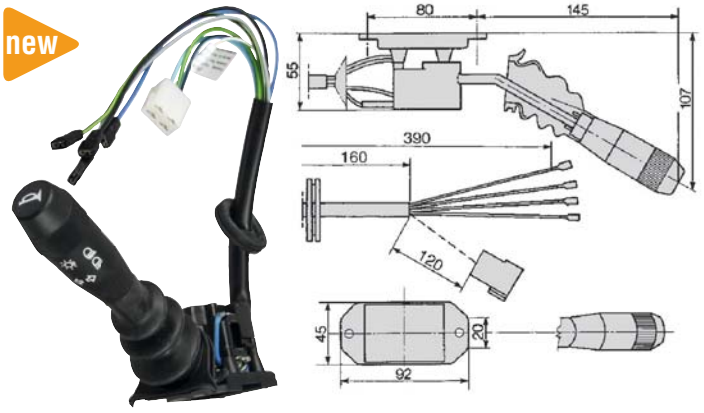

ARTICOLO	OEM	APPLICAZIONI
37028	7700019575	RENAULT TX - TL - TS - TE - TA - 103/54 - 106/54 - 110/54 - 120/54 - 133/54 - 145/54 - 155/54 - 160/94 - 175/74 - 180/94

CLAAS - RENAULT

new

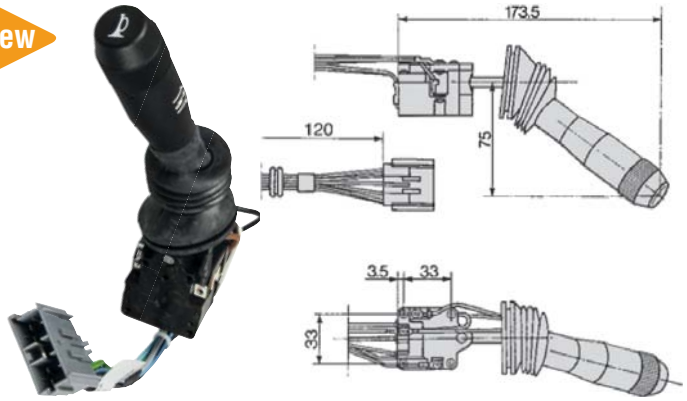

ARTICOLO	OEM	APPLICAZIONI
37029	7700036041	RENAULT **Ceres:** 65 - 70 - 75 - 85 - 95 - 310 - 320 - 330 - 340

CLAAS - RENAULT

new



ARTICOLO	OEM	APPLICAZIONI
37030	7700038607 7700050203 7700068904	**Ares:** 540 - 550 - 577 - 610 - 620 - 630 - 640 - 697 - 710 - 720 - 725 - 735 - 815 - 825 - 836 **Atles:** 915 - 946 - **Axion:** 810 - 850 **Celtis:** 426 - 456

JOHN DEERE

new

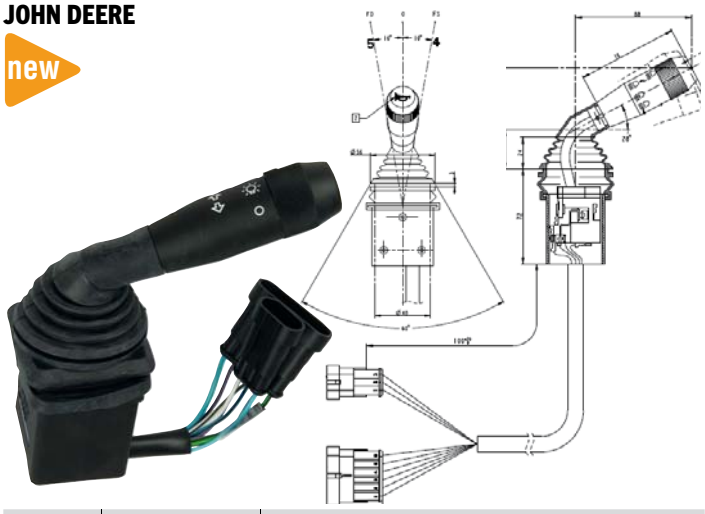

ARTICOLO	OEM	APPLICAZIONI
37007	ER422720	5085GL - 5075GL

LANDINI

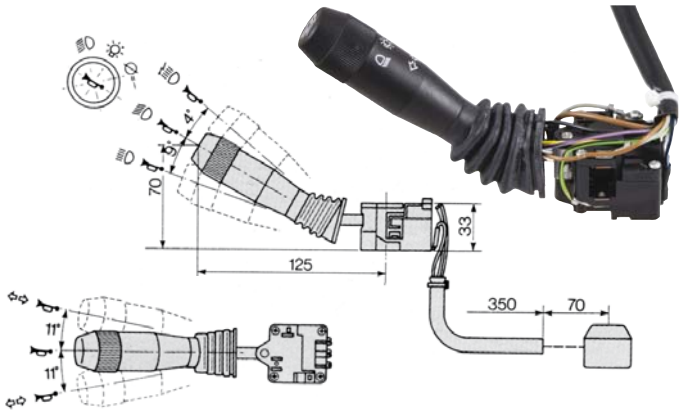

ARTICOLO	OEM	APPLICAZIONI
35846	3554816M92	Alpine: 65, 75, 85 - Globus: 50, 55, 60, 70 - Ghibli: 80, 90, 100 - Ghibli New Tier 2: 85, 95, 105 - Legend N/G / TDI: 105, 115, 120, 125, 130,135, 140, 145, 160, 165, 180, 185 - Mistral / Amerika: 40, 45, 50, 55 - Mythos: 90, 100, 110 - Mythos New Tier 2:105, 115 - Vision: 80, 90, 100 - Visio New Tier 2: 85, 95, 105

LANDINI

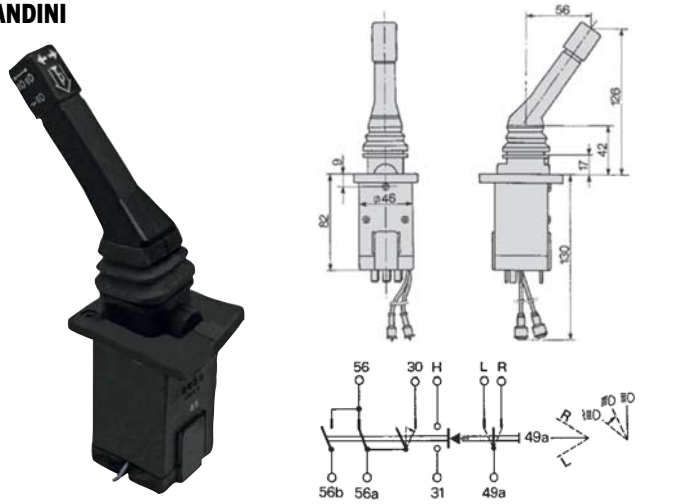

ARTICOLO	OEM	APPLICAZIONI
36640	3536226M92 3533174M92	Serie 60 - Serie 70 - Serie 80 - Serie Advantage - Serie Blizzard - Serie Frutteto 560

Gli articoli qui descritti, prodotti da e/o per conto di CERMAG, sono da intendersi adattabili, quindi non originali, ai marchi indicati secondo REG. CE 1400/2002
All items described here, produced by and/or on behalf of CERMAG, are to be understood as adaptable, therefore not original, to the brands indicated according to REG. EC 1400/2002

segue DEVIOGUIDA

COMMODOS - STEERING COLUMN SWICTHES - LENKSTOCKSCHALTER - SELECTOR PARA MANDO LUCES, BOCINA Y DIRECCIÓN

LANDINI



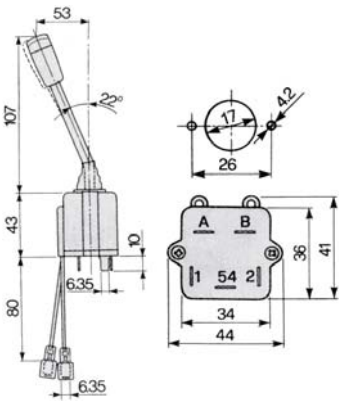

ARTICOLO	OEM	APPLICAZIONI
35845	3306612M93	Frutteto 6530 - 6030 - 5530 - 7530 - 8530

LANDINI



ARTICOLO	OEM	APPLICAZIONI
37031	3676174M92	**Rex techno / top** (2010 ->) **Rex / techno tier 2** (2003 -> 2008) **Rex techno tier 3** (2008 -> 2009) **Vigneti**

LANDINI

new



ARTICOLO	OEM	APPLICAZIONI
37187	3690356M91 4202911M94	Serie 2 - Serie 4-D - Serie 5-H - Serie 9-7 Globalfarm - Globe - Mistral - Multifarm - Powerfarm - Rex 3 - Super - Technofarm

MASSEY FERGUSON



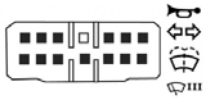

ARTICOLO	OEM	APPLICAZIONI
36615	3713669M1 3713669M2 3713669M3 3713669M4	**Serie 5400:** 5425, 5435, 5445, 5455, 5460, 5465, **Serie 6100:** 6110, 6120, 6130, 6140, 6150, 6160, 6170, **Serie 6200:** 6235, 6235HV, 6245, 6245HV, 6255, 6255HV, 6260, 6265, 6270, 6280, 6290, **Serie 6400:** 6445, 6455, 6460, 6465, 6470, 6475, 6480, 6485, 6490, 6495, 6497, 6499, **Serie 7400:** 7465, 7475, 7480, 7485, 7490, 7495, **Serie 8100:** 8110, 8120, 8130, 8140, 8150, 8160, 8170, 8180, **Serie 8200:** 8210, 8220, 8240, 8240XTRA, 8250, 8250XTRA, 8260, 8260XTRA LST, 8270, 8270XTRA, 8280, 8280XTRA, **Serie 8400:** 8450, 8460, 8470, 8480,

SAME
LAMBORGHINI
DEUTZ

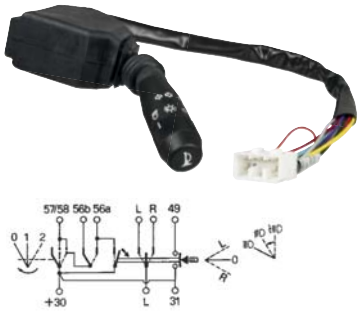

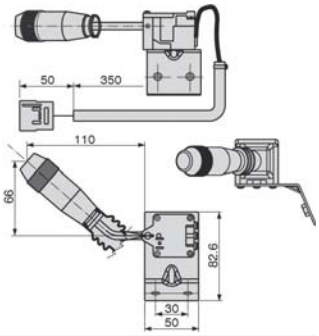

ARTICOLO	OEM	APPLICAZIONI
37026	0.015.3822.4 0.014.4556.0/10	LAMBORGHINI: Crono, R3 T-TB, RF, RS, RV, Spire F, Spire S,Spire V, Strike TB SAME: Argon, Dorado F/S, Explorer TB, Frutteto DEUTZ: Agrofarm, Agroplus, Series 4/5

SAME
LAMBORGHINI
DEUTZ
HURLIMAN



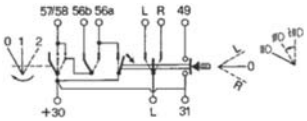

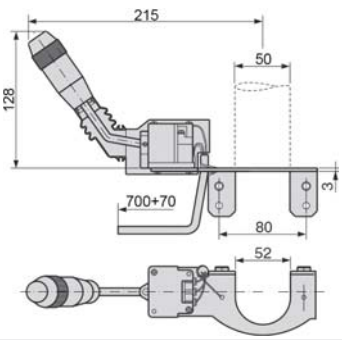

ARTICOLO	OEM	APPLICAZIONI
36631	0.009.6491.4	LAMBORGHINI: Lampo, R2, R2 Target, R3, Sprint SAME: Dorado, Dorado Classic, Explorer, Roller DEUTZ: Agroplus HURLIMANN: XA, XA Tradition, XB

Gli articoli qui descritti, prodotti da e/o per conto di CERMAG, sono da intendersi adattabili, quindi non originali, ai marchi indicati secondo REG. CE 1400/2002

All items described here, produced by and/or on behalf of CERMAG, are to be understood as adaptable, therefore not original, to the brands indicated according to REG. EC 1400/2002

segue DEVIOGUIDA

COMMODOS - STEERING COLUMN SWICTHES - LENKSTOCKSCHALTER - SELECTOR PARA MANDO LUCES, BOCINA Y DIRECCIÓN

SAME
LAMBORGHINI

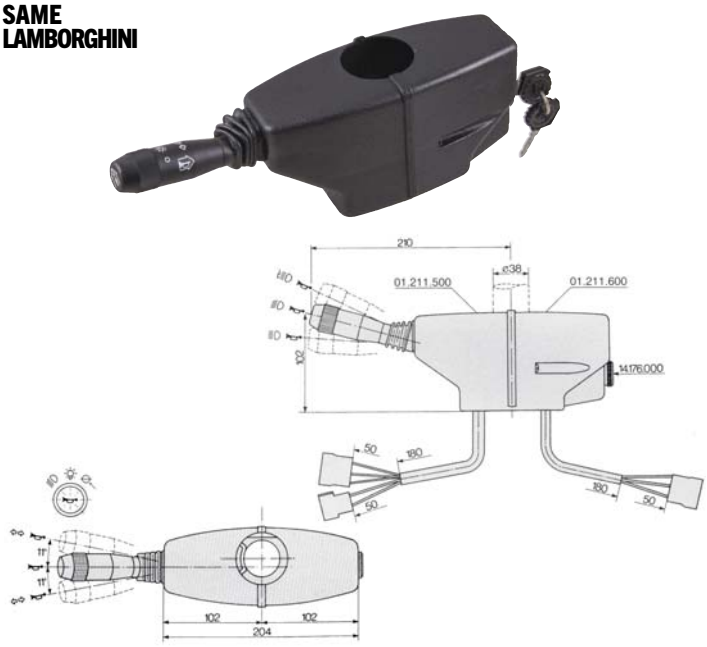

ARTICOLO	OEM	APPLICAZIONI
35962	008.1342.4/10	SAME: Explorer laser LAMBORGHINI: 1056-1256

SAME
LAMBORGHINI

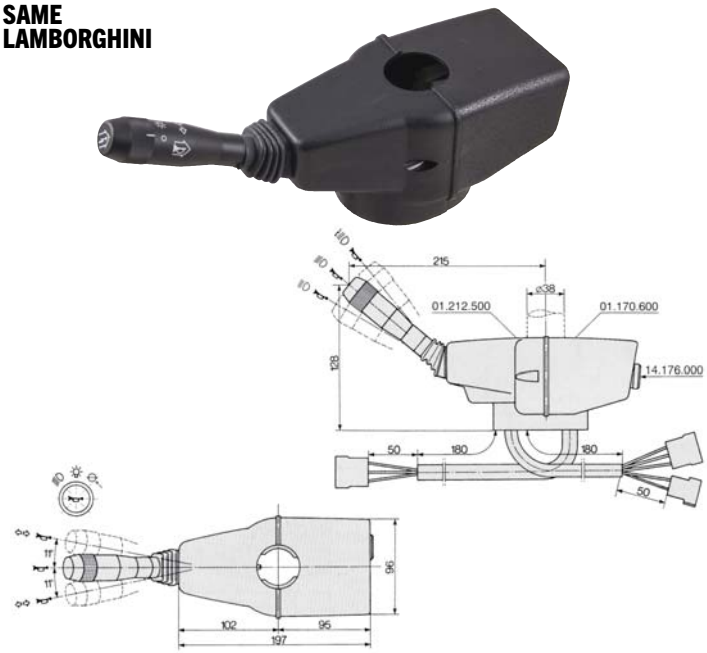

ARTICOLO	OEM	APPLICAZIONI
35963	008.1365.4	LAMBORGHINI trattori SAME: Solar 60

SAME
LAMBORGHINI



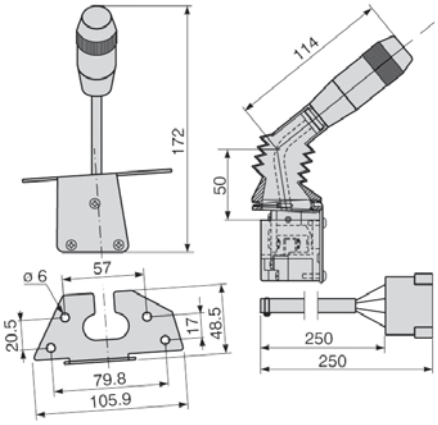

ARTICOLO	OEM	APPLICAZIONI
36540	0.013.3337.3	SAME: Solaris LAMBORGHINI: R1

SAME
LAMBORGHINI
DEUTZ
HURLIMAN



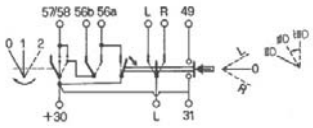

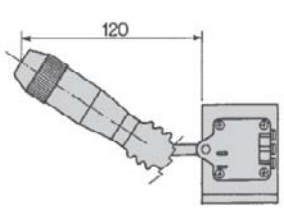

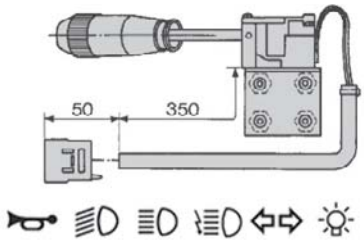

ARTICOLO	OEM	APPLICAZIONI
36408	0.010.1173.4/30	SAME: Dorado: F 55/70/75/90/100 - S 70/75/90/100 - V 70/75/90/100 Explorer: T-TB 75/85/95 Golden: 60V/COMP.-65COMP.-75V/COMP.-85COMP. LAMBORGHNI: Agile - R3 - RF - RS - RV DEUTZ: Agrocompact - Agrolux - Agrolux F HURLIMANN: XB - XF - XN

Gli articoli qui descritti, prodotti da e/o per conto di CERMAG, sono da intendersi adattabili, quindi non originali, ai marchi indicati secondo REG. CE 1400/2002
All items described here, produced by and/or on behalf of CERMAG, are to be understood as adaptable, therefore not original, to the brands indicated according to REG. EC 1400/2002

segue DEVIOGUIDA

COMMODOS - STEERING COLUMN SWICTHES - LENKSTOCKSCHALTER - SELECTOR PARA MANDO LUCES, BOCINA Y DIRECCIÓN

SAME
LAMBORGHINI
HURLIMANN



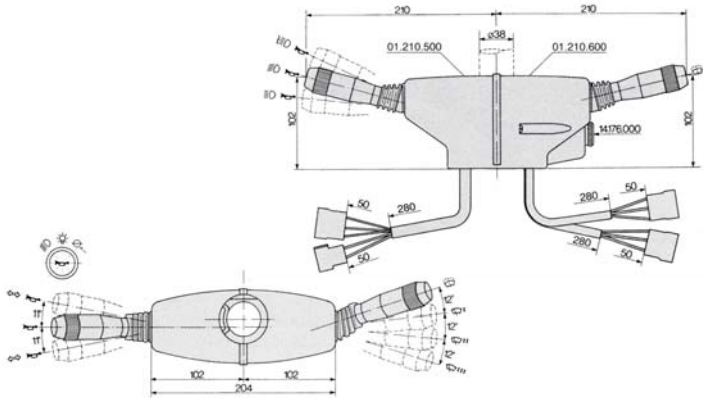

ARTICOLO	OEM	APPLICAZIONI
35961	008.1341.4/10	SAME: Explorer laser - cabinati Galaxy LAMBORGHINI: 1106 - 1306 - 1506 - 956/100 - 1706 - 674 - 774 - 874 - GranPrix HURLIMANN: Prestige

SAME
LAMBORGHINI
DEUTZ
HURLIMAN



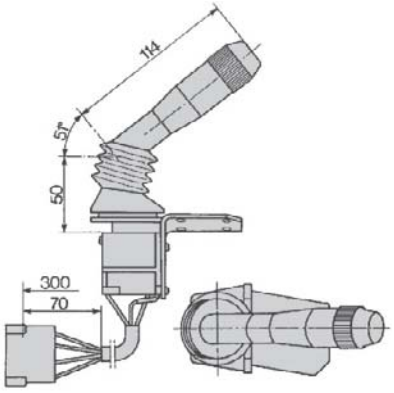

ARTICOLO	OEM	APPLICAZIONI
36138	008.7408.3/10	SAME: Solaris LAMBORGHINI: Runner DEUTZ: Agrokid HURLIMANN: Prince

Gli articoli qui descritti, prodotti da e/o per conto di CERMAG, sono da intendersi adattabili, quindi non originali, ai marchi indicati secondo REG. CE 1400/2002

All items described here, produced by and/or on behalf of CERMAG, are to be understood as adaptable, therefore not original, to the brands indicated according to REG. EC 1400/2002

INVERSORI
INVERSEURS - REVERSE SHUTTLES - WENDEGETRIEBE - INVERSORES

JOHN DEERE - MASSEY FERGUSON



ARTICOLO	OEM	APPLICAZIONI
37042	ER357298	**JOHN DEERE** 5075GL - 5090GL - 5100GL **MASSEY FERGUSON** 3625 V/S/F/GE - 3635 V/S/F/GE - 3640 V/S/F/GE - 3645 V/S/F/GE - 3650 V/S/F/GE - 3655 V/S/F/GE - 3660 V/S/F/GE

LANDINI

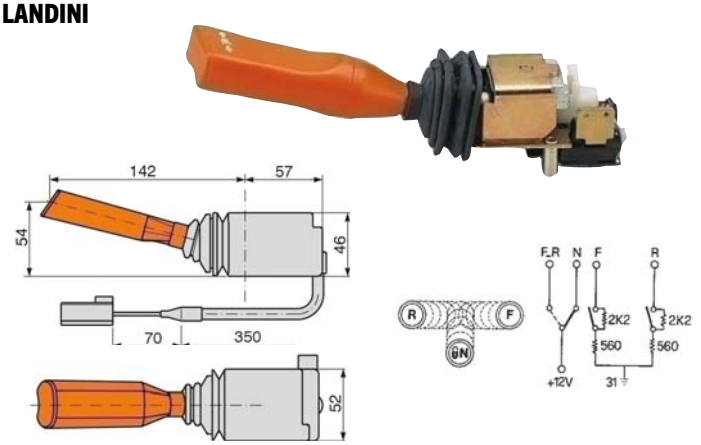

ARTICOLO	OEM	APPLICAZIONI
36908	3660863M91	**Powerfarm** 105 - 75 - 85 - 95 - 100 - 90 **Rex** 80 - 90 - 100 - 60F - 70F - 75F - 80F - 85F - 95F - 100F - 105F 5H-115H - 5H-80H - 5H-90H

LANDINI - MC CORMICK



ARTICOLO	OEM	APPLICAZIONI
37038	3650727M91	**LANDINI:** Alpine - Landforce - Landpower - Legend - Mythos - Powerfarm - Serie 6L - Vision **MC CORMICK:** CMAX - CXL - DMAX - GMAX - X6

LANDINI - MC CORMICK

new



ARTICOLO	OEM	APPLICAZIONI
37236	6521888M91	**LANDINI:** Rex 4 - Rex 4 Stage - Serie 4 / Small Range - Serie 5 / Stege / 5HT4 **MC CORMICK:** Serie X4 / Stage - Serie 4 Small Range - Serie 5 - Serie X5 Stege / M

MERLO



ARTICOLO	OEM	APPLICAZIONI
37049	040158	MERLO

NEW HOLLAND

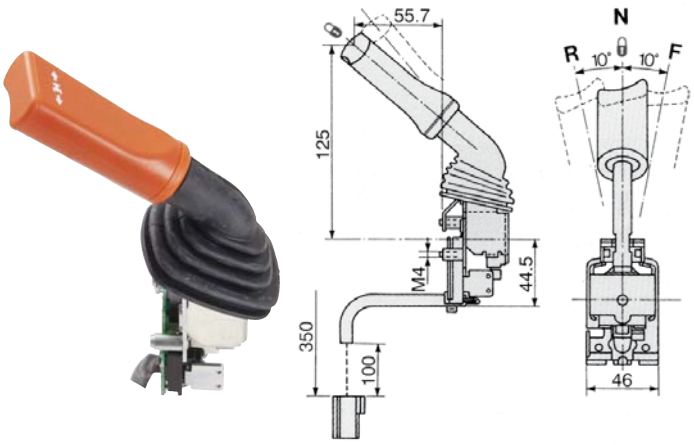

ARTICOLO	OEM	APPLICAZIONI
35958	5170415 87577564	Serie TN

Gli articoli qui descritti, prodotti da e/o per conto di CERMAG, sono da intendersi adattabili, quindi non originali, ai marchi indicati secondo REG. CE 1400/2002
All items described here, produced by and/or on behalf of CERMAG, are to be understood as adaptable, therefore not original, to the brands indicated according to REG. EC 1400/2002

segue INVERSORI
INVERSEURS - REVERSE SHUTTLES - WENDEGETRIEBE - INVERSORES

NEW HOLLAND

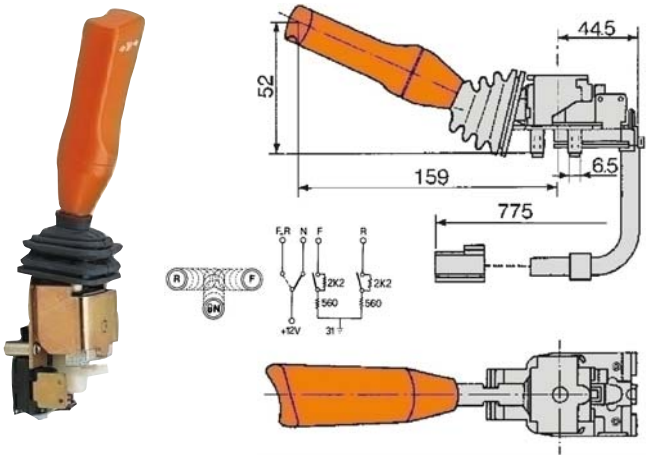

ARTICOLO	OEM	APPLICAZIONI
36747	82034516	Serie 60 - T6000 - TS6000 - TM - TM7000 - TSA/Delta - TLA - TS

NEW HOLLAND

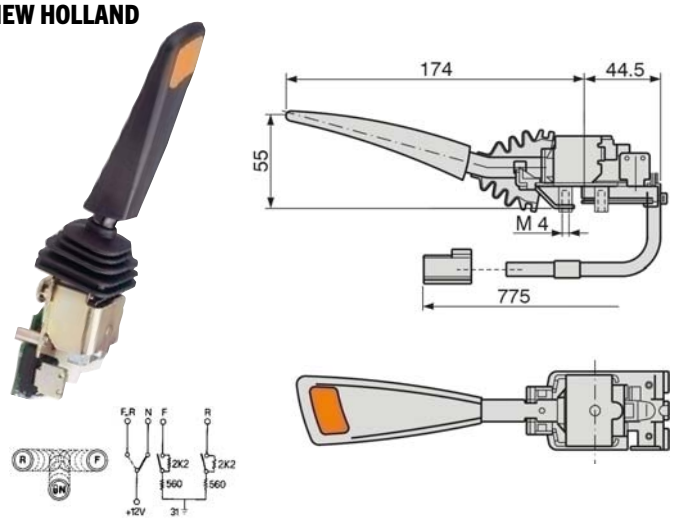

ARTICOLO	OEM	APPLICAZIONI
36748	82035488	Serie T6000 - TM - TM7000 - TSA/Delta

NEW HOLLAND

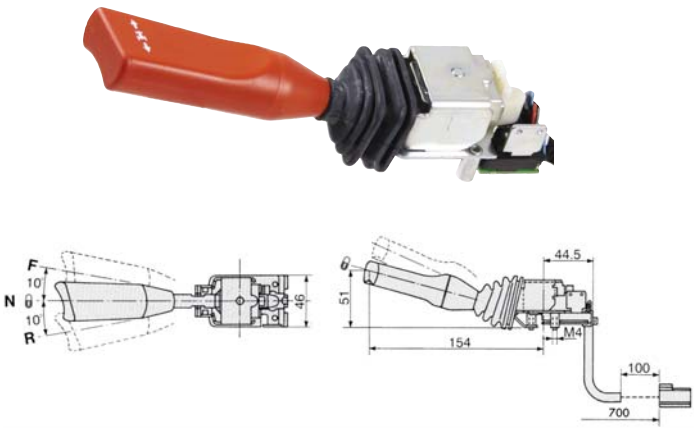

ARTICOLO	OEM	APPLICAZIONI
35959	82002364 - 82010860 82034514 - 82025887	Serie M - TL - TM - TS

Gli articoli qui descritti, prodotti da e/o per conto di CERMAG, sono da intendersi adattabili, quindi non originali, ai marchi indicati secondo REG. CE 1400/2002
All items described here, produced by and/or on behalf of CERMAG, are to be understood as adaptable, therefore not original, to the brands indicated according to REG. EC 1400/2002

STRUMENTI ELETTRICI COMPLETI DI GHIERA DI FISSAGGIO
INSTRUMENTS ELECTRIQUES AVEC BAGUE DE FIXATION - ELECTRICAL INSTRUMENTS COMPLETE WITH FIXING RING
ELEKTRISCHE GERÄTE MIT BEFESTIGUNGSMUTTER - INSTRUMENTOS ELÉCTRICOS CON ANILLO ROSCADO DE FIJACIÓN

CONTAGIRI CON CONTAORE ELETTRICO
COMPTOURS AVEC HORAMETRE
REVOLUTION COUNTER WITH COUNTER
DREHZAHLMESSER MIT STUNDENZÄHLER
CUENTARREVOLUCIONES CON CUENTAHCAS



12/24 V (BIVOLTAGGIO) ELETTRICO Ø85 mm
SCALA 0÷3000 GIRI

ARTICOLO	GIRI	Hz
36106	3000	250
36107	3000	345
35642	3000	500
36108	3000	750
36109	3000	1200

CONTAGIRI - CONTAORE - INDICATORE DI GIRI DELLA PRESA DI FORZA - FUNZIONAMENTO ELETTRICO
COMPTOURS - HORAMETRE - INDICATEUR DE TOURS DE PRISE DE FORCE - ELECTRIQUE
REVOLUTION COUNTER - COUNTER - P.T.O. REVOLUTION INDICATOR ELECTRIC
DREHZAHLMESSER - STUNDENZÄHLER - ZAPFWELLE DREHZAHLEN ANZEIGER - ELEKTRISCH
CUENTARREVOLUCIONES - CUENTAHORAS - INDICADOR DES REVOLUCIONES DES TOMAS DE FUERZA - ELÉCTRICOS



12/24 V (BIVOLTAGGIO) Ø 85 mm
SCALA 0÷4000 GIRI 800Hz

ARTICOLO
35641

CONTAORE ELETTRICO Ø 52 mm
HORAMETRE ELECTRIQUE Ø 52 mm
ELECTRIC HOUR METER Ø 52 mm
STUNDENZÄHLER Ø 52 mm
CUENTAHORAS ELÉCTRICO Ø 52 mm



ARTICOLO	DESCRIZIONE
35238	Contaore elettrico completo di antivibrante da 12 - 24 Volt (Bivoltaggio)

CONTAORE DIGITALE
HORAMETRE NUMERIQUE
DIGITAL HOUR METER
DIGITSTUNDENZÄHLER
CUENTAHORAS DIGITAL



ARTICOLO	TENSIONE V	GRADO DI PROTEZIONE	MISURE mm
36496	10-48	IP67 - Connessioni IP00	54x31,75

MANOMETRO PRESSIONE OLIO ELETTRICO DA 0 A 8 BAR
MANOMETRE PRESSION HUILE ELECTRIQUE
ELECTRONIC OIL PRESSURE MANOMETER
ELEKTRISCHE ÖLDRUCKMESSER
MANÓMATRO PRESIÓN ACEITE ELÉCTRICO





BULBO PRESSIONE OLIO 12/24V
35651

ARTICOLO	DESCRIZIONE	Ø mm
35643	12 V	52
35644	24 V	

MANOMETRO PRESSIONE OLIO ELETTRICO DA 0 A 24 BAR
MANOMETRE PRESSION HUILE ELECTRIQUE
ELECTRONIC OIL PRESSURE MANOMETER
ELEKTRISCHE ÖLDRUCKMESSER
MANÓMATRO PRESIÓN ACEITE ELÉCTRICO





BULBO PRESSIONE OLIO 12/24V
35651

ARTICOLO	DESCRIZIONE	Ø mm
35645	12 V	52
35646	24 V	

Gli articoli qui descritti, prodotti da e/o per conto di CERMAG, sono da intendersi adattabili, quindi non originali, ai marchi indicati secondo REG. CE 1400/2002
All items described here, produced by and/or on behalf of CERMAG, are to be understood as adaptable, therefore not original, to the brands indicated according to REG. EC 1400/2002

segue STRUMENTI ELETTRICI COMPLETI DI GHIERA DI FISSAGGIO

INSTRUMENTS ELECTRIQUES AVEC BAGUE DE FIXATION - ELECTRICAL INSTRUMENTS COMPLETE WITH FIXING RING
ELEKTRISCHE GERÄTE MIT BEFESTIGUNGSMUTTER - INSTRUMENTOS ELÉCTRICOS CON ANILLO ROSCADO DE FIJACIÓN

INDICATORE DI TEMPERATURA OLIO ELETTRICO DA 50° A 150° C

INDICATEUR TEMPÉRATURE HUILE 50° - 150°C - ELECTRIQUE
OIL TEMPERATURE INDICATOR FROM 50° - 150°C - ELECTRIC
ÖLTEMPERATUR ANZEIGER VON 50° BIS 150°C - ELEKTRISCH
INDICADOR DE TEMPERATURA ACEITE 50° - 150°C - ELÉCT.



ARTICOLO	DESCRIZIONE	Ø mm
35647	12 V	52
35648	24 V	

TERMOMETRO TEMPERATURA ACQUA ELETTRICO

TERMOMETRE ELECTRIQUE EAU
WATER ELECTRONIC THERMOMETER
ELEKTRISCHE WASSERTHERMOMETER
TERMÓMETRO TEMPERATURA AGUA ELÉCTRICO



ARTICOLO	DESCRIZIONE	Ø mm
35241	12 V	52
35650	24 V	

INDICATORE LIVELLO CARBURANTE Ø 52 mm

INDICATEUR NIVEAU CARBURANT Ø 52 mm
FUEL LEVEL INDICATOR Ø 52 mm
TANKANZEIGER Ø 52 mm
INDICADOR NIVEL CARBURANT Ø 52 mm



ARTICOLO	DESCRIZIONE	Ø mm
35660	12 V	52
35649	24 V	

INDICATORE GASOLIO PER SAME

INDICATEUR GAS-OIL POUR SAME
DIESEL FUEL INDICATOR FOR SAME
DIESEL INDIKATOR FUER SAME
INDICADOR DE GASÓLEO PARA SAME



ARTICOLO	APPLICAZIONI	OEM
36745	SAME: Kripton - Solaris	0.010.3602.1

INDICATORE TEMPERATURA PER SAME

INDICATEUR DE TEMPÉRATURE POUR SAME
TEMPERATURE INDICATOR FOR SAME
TEMPERATURINDIKATOR FUER SAME
INDICADOR DE TEMPERATURA PARA SAME





Connettore

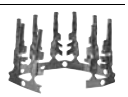

Pin

▶ **37033** ▶ **37034**

ARTICOLO	APPLICAZIONI	OEM
36746	SAME: Kripton - Solaris	0.900.0390.9 0.010.3602.2

CONTAGIRI 12V PER SAME

COMPTE-TOURS 12V POUR SAME
12V REVOLUTION COUNTER FOR SAME
DREHZAHLMESSER 12 V FÜR SAME
CUENTARREVOLUCIONES 12V PARA SAME

new



ARTICOLO	APPLICAZIONI	OEM
36939	SAME: Solaris	0.900.0390.8

Gli articoli qui descritti, prodotti da e/o per conto di CERMAG, sono da intendersi adattabili, quindi non originali, ai marchi indicati secondo REG. CE 1400/2002
All items described here, produced by and/or on behalf of CERMAG, are to be understood as adaptable, therefore not original, to the brands indicated according to REG. EC 1400/2002

07

TERMOMETRO TEMPERATURA ACQUA E LIVELLO CARBURANTE
TERMOMETRE EAU ET INDICATEUR NIVEAU CARBURANT
WATER ELECTRONIC THERMOMETER AND FUEL LEVEL INDICATOR
ELEKTRISCHE WASSERTHERMOMETER UND TANKANZEIGER
TERMÓMETRO TEMPERATURA AGUA ELÉCTRICO Y INDICADOR NIVEL CARBURANT



ARTICOLO	APPLICAZIONI	OEM
36617	FIAT: 450-480-500-550-600-640-CINGOLATI SERIE ORO LANDINI: 10000-12500-13000-5500-5830-5840-6030-6040-6500-6550-6830-6840-7500-7550-7830-8500-8550-8830 - ATLAS - CINGOLATI - FRUTTETI - REX MF: 1004T-1014-1024-1114-1134-134V-154F/S/V-164T/F/S/V-184F/S-194F/S-233-234CF-244CF-253-263-273-274-283-284-293-294/C/S-364CF-394C-675-690-698/T-699	4334917 3305408M91 3305408M92 3305408M93

INDICATORE LIVELLO CARBURANTE PER GOLDONI
INDICATEUR NIVEAU CARBURANT POUR GOLDONI
FUEL LEVEL INDICATOR FOR GOLDONI
TANKANZEIGER FÜR GOLDONI
INDICADOR NIVEL CARBURANT PARA GOLDONI



ARTICOLO	APPLICAZIONI	OEM
36959	3000 - STAR 3000 - STAR 3000V - COMPACT - STAR 50/70	02050563

CRONOGIROMETRO PER FIAT
COMPTE-TOURS HORODATEUR POUR FIAT
REVOLUTION AND HOUR COUNTER FOR FIAT
CHRONO-GYROMETER FÜR FIAT
CRONOGIRÓMETRO PARA FIAT

new



ARTICOLO	APPLICAZIONI	OEM
36962	450 - 480 - 480/8 - 500 - 550 - 600 - 640	4334916

CRONOGIROMETRO PER LANDINI - MASSEY FERGUSON
COMPTE-TOURS HORODATEUR POUR LANDINI - MASSEY FERGUSON
REVOLUTION AND HOUR COUNTER FOR LANDINI - MASSEY FERGUSON
CHRONO-GYROMETER FÜR LANDINI - MASSEY FERGUSON
CRONOGIRÓMETRO PARA LANDINI - MASSEY FERGUSON

new



ARTICOLO	APPLICAZIONI	OEM
37165	LANDINI: 4530V - 5530F/L/V - 5830 - 6030F/L/V - 6530F/L/V - 6830 - 7530F/L/V - 7830 - 8530F/L - 8830 - 6040 - 6550 - 7550 - 8550 - 5500 - 6500 - 7500 - 8500 - 9500 - C6030F - C6830 - CF4830 - CF5030 - CF5830 - CF6060 - CF6830 MASSEY FERGUSON: 134C/V - 154 C/S/F/V - 164TF/TS/TV - 174 C/F/S/V - 184 F/S - 194 C/F/S - 233 - 234C/CF/S - 244CF - 253 - 254 C/CF/S - 263T - 264T/TCF/TS - 273 - 274 C/CF/S/SK - 283 - 284 /S - 293 - 294 C/S - 364CF - 394	3308251M92 1825115M91

Gli articoli qui descritti, prodotti da e/o per conto di CERMAG, sono da intendersi adattabili, quindi non originali, ai marchi indicati secondo REG. CE 1400/2002
All items described here, produced by and/or on behalf of CERMAG, are to be understood as adaptable, therefore not original, to the brands indicated according to REG. EC 1400/2002

CRUSCOTTO ANALOGICO GOLDONI
TABLEAU DE BORD ANALOGIQUE GOLDONI
GOLDONI ANALOGUE INSTRUMENT PANEL
ANALOGE INSTRUMENTENTAFEL GOLDONI
SALPICADERO ANALÓGICO GOLDONI



ARTICOLO	APPLICAZIONI	OEM
36953	Quasar - Star Quadrifoglio - Star Serie A e B	**02050777**
37024	Star 3000/LE/V - Star 3080 - Energy - Quasar - Star 50/70	**02050776**

CRUSCOTTO MULTIFUNZIONE D100 GOLDONI
COMBINÉ MULTIFONCTION D100 GOLDONI
GOLDONI D100 MULTI-FUNCTION INSTRUMENT PANEL
MULTIFUNKTIONS-INSTRUMENTENTAFEL D100 GOLDONI
SALPICADERO MULTIFUNCIÓN D100 GOLDONI





CONNETTORE
36654



TERMINALE
36655

ARTICOLO	APPLICAZIONI	OEM
36507	GOLDONI: Transcar - Cluster - Euro - Maxter	02050931 02050860

CRUSCOTTO ANALOGICO FIAT
TABLEAU DE BORD ANALOGIQUE FIAT
FIAT ANALOGUE INSTRUMENT PANEL
ANALOGE INSTRUMENTENTAFEL FIAT
SALPICADERO ANALÓGICO FIAT



ARTICOLO	APPLICAZIONI	OEM
37184	450 - 480 - 500 -500 - 540 - 550 - 640 455C - 505C - 555C - 605C	4180289 - 4182855 - 4192771 - 4192888 - 4242630 - 4249630 - 4249639 - 4334920 - 4334915

CRUSCOTTO DIGITALE GOLDONI
TABLEAU DE BORD NUMÉRIQUE GOLDONI
GOLDONI DIGITAL INSTRUMENT PANEL
DIGITALE INSTRUMENTENTAFEL GOLDONI
SALPICADERO DIGITAL GOLDONI



ARTICOLO	APPLICAZIONI	OEM
36954	Energy - Quasar 90 - Star 90/100 - Star Quadrifoglio - Star Serie A e B	02050792

QUADRO STRUMENTI COMPLETO PER FIAT
TABLEAU DE BORD COMPLET POUR FIAT
COMPLETE INSTRUMENT PANEL FOR FIAT
KOMPLETTES ARMATURENBRETT FÜR FIAT
CUADRO INSTRUMENTOS COMPLETO PARA FIAT



ARTICOLO	APPLICAZIONI	OEM
36957	Da serie 35/66 a 80/66 Da serie 5/80 a 18/80 Da serie 55/90 a 110/90 Serie 70 - Serie 85 - Serie 86 - Serie 88 - Serie 93 - Serie 94	4997124 - 5102023 - 5112078 - 5112082 - 5112083 - 5125046 - 5125573 - 5129460 - 5133783 - 5133784 - 5140612

07

SENSORE TACHIMETRO ELETTRONICO
CAPTEUR TACHYMÈTRE ÉLECTRONIQUE
ELECTRONIC TACHOMETER SENSOR
ELEKTRONISCHER TACHOSENSOR
SENSOR TAQUÍMETRO ELECTRÓNICO

new



ARTICOLO	APPLICAZIONI	OEM
37027	Energy - Quasar 90 - Star 4000 quadrifoglio - Star 90/100 - Star quadrifoglio -	06350843

SENSORE TEMPERATURA ACQUA CNH
CAPTEUR TEMPÉRATURE EAU CNH
CNH WATER TEMPERATURE SENSOR
WASSERTEMPERATURSENSOR CNH
SENSOR TEMPERATURA AGUA CNH

new



ARTICOLO	DESCRIZIONE	APPLICAZIONI	OEM
37168	M16x1,5	FIAT: Serie T5 - TD 3/D/F - TK A/MA - TT D - TN FA/NA/A/DA/SA/VA CASE: Serie JX N/V	504088112

BULBO PER TERMOMETRI OLIO-ACQUA
BOULE POUR TERMOMETRE HUILE-EAU
OIL-WATER GAUGES BULB
ÖL-WASSER THERMOMETER WULST
BULBO PARA TERMOMETRO ACEITE-AGUA



36999



35658
35659

ALTEZZA 40 mm - CHIAVE 19

ARTICOLO	DESCRIZIONE	APPLICAZIONI	OEM
35658	5/8" - 18 UNF	LANDINI Serie: 500 - 550 - 30 - 40 - 60 - 70 - 530 - 560 - LARGE Prima Serie - Trekker - Cingolati Meccanici MF Serie: 100 - 200 - 300 - 300XL - 300 S - 100 VFS - 300VFS	1877731M92
35659	M16 x 1,5	NEW HOLLAND Serie: TK - 66 - 90 - 93 - 94 - L - TL - TN - WINNER	4171667 87694766
new **36999**	M22 x 1,5	FORD: Serie 10 S - 30 FIAT - Serie TK - 66 - 76 - 80 - 90 - WINNER - 250 - 300 - 450 - 450R - 480 - 480S - 500 - 500S - 446 - 466 - 566 - 666 - 766 - 605C - 640 - 1000 NORMALE - 1000 SUPER - 650 - 750 - 850 - 880 - 1300 NORMALE - 1300 SUPER	4178363 5108205 87694765

SENSORE TEMPERATURA ACQUA SAME
CAPTEUR TEMPÉRATURE EAU SAME
SAME WATER TEMPERATURE SENSOR
WASSERTEMPERATURSENSOR SAME
SENSOR TEMPERATURA AGUA SAME

new



ARTICOLO	DESCRIZIONE	APPLICAZIONI	OEM
37126	M14 x 1,5	**DEUTZ FAHR:** Agroclimber - Agrocompact - Agrofarm - Agrokid - Agrolux - Agroplus - Agrotrac **LAMBORGHINI:** 660V Agile - 775V Agile - C100 - C105 - C110 - C90 - C95 - C. 110 SIX CF100 - CF78 - CF80 - CF88 - CF90 - CF98 - CV70 - CV80 - Crono - 660-F Plus - 775-F Plus - 880-F Plus - 990-F Plus, Plus 100-F - Plus 55-F, Plus 70-F, Plus 75-F - 115 Formula, 135 Formula - Grand Prix - Grimper - Lampo - Premium - R1 - R2 - R3 - R4 - R5 - RF - RS - RV - Racing - Rekord - Runner - Sprint - Triumph **SAME:** Antares - Argon - Dorado - Explorer - Frutteto - Galaxy - Golden - Krypton - Laser - Rock - Roller - Rowcrop - Silver - Solaris - Supertitan - Tiger - Titan	2.7099.640.0 2.7099.640.0/10 2.7099.300.0 2.7099.220.0 04409288 04409276 04402342 04400956

Gli articoli qui descritti, prodotti da e/o per conto di CERMAG, sono da intendersi adattabili, quindi non originali, ai marchi indicati secondo REG. CE 1400/2002
All items described here, produced by and/or on behalf of CERMAG, are to be understood as adaptable, therefore not original, to the brands indicated according to REG. EC 1400/2002

TERMOMETRI TEMPERATURA ACQUA
TERMOMETRE EAU
WATER GAUGES
WASSERTHERMOMETER
TERMÓMETRO TEMPERATURA AGUA



ARTICOLO	APPLICAZIONI	OEM	LUNGH. CAPILLARE	NOTE
35366	Fiat AD90-FL4-FL4C Fiat 100C-120C-411-415-615-715-10B	4217724 4126690	mm 800	5/8”x18 UNF
35367	AD10-AD10B-FL6-FL10-FL10B 5-AD5-615DT-AD/BD/10B	4058428-4217721 4058429-4241944 4128723-4312905	mm 1320	
35368	Fiat 80C-7C-AD7-AD7C-AD7C Id. 8-AD8-FL8-AD/DB7C-AD/DB7 Id.	4058435-4312909 4217723-4255318	mm 1670	
35897	Trattori FIAT	4058432 4058433	mm 500	
35914	Trattori FIAT	9261767	mm 1850	
35916	Trattori FIAT	4132980-4217725 4241946-4312907	mm 1950	
35972	Trattori FIAT	4241947-4239775 4312908	mm 2300	
35973	Trattori FIAT	79011227	mm 2600	
35974	Trattori FIAT	9273880	mm 3000	
35975	Trattori FIAT	9298176	mm 3400	
35976	Trattori FIAT	4152997 4217726	mm 3850	
35977	Trattori FIAT	4244403	mm 4100	
35369	Fiat AD18-AD 17 It-FL8C Landini-MF R9500	4058430-4312906 4058431-4217722 4241945 1822732M93	mm 2070	
35112	Massey Ferguson	881396M91 899455M91 1431303M1	mm 1780	

MANOMETRO PRESSIONE OLIO
MANOMETRE PRESSION HUILE
OIL PRESSURE GAUGES
ÖLDRUCKMESSER
MANÓMETRO PRESIÓN ACEITE





ARTICOLO	APPLICAZIONI	OEM	NOTE
35978	Carraro Antonio	5.180.501	Ø Attacco mm 52 Filetto attacco 10x1
35979	Carraro Antonio	5.180.511	Ø Attacco mm 52 Filetto attacco 10x1
35370	Fiat	4058426 4224156 4058427 4240005 4217717 79011228	Ø Attacco mm 52 Filetto attacco 1/8” conico
35125	Fiat	79028289	Ø Attacco mm 52 Filetto attacco 8x1
35980	Fiat	4075331 4217718	
35981	Fiat	4243842 79011252	
35982	Fiat	79022774	
35242	Fiat - Same - Carraro	4927022 2.70.19.0100	Ø Attacco mm 52 Filetto attacco 10x1
35983	Landini - Massey F.	973085M93	
35383	Massey Ferguson	1853097 M91 1850377 M91	Ø Attacco mm 52 Filetto femmina 3/8” 24 UNF
35984	Goldoni	2050175	Ø Attacco mm 52 Filetto attacco 10x1
35985	Ruggerini	514.01.00	

MANOMETRO TEMPERATURA OLIO PER FIAT - NEW HOLLAND
MANOMETRE TEMPÉRATURE HUILE POUR FIAT - NEW HOLLAND
FIAT - NEW HOLLAND OIL TEMPERATURE GAUGES
FIAT - NEW HOLLAND ÖLTEMPERATUR MESSER
MANÓMETRO TEMPERATURA ACEITE PARA FIAT - NEW HOLLAND



ARTICOLO	DESCRIZIONE	LUNGH. CAPILLARE
35988	79032394-4132979-4132981 42081155-4217728-79011251 79012931	mm 1280
35989	4152998-4927024-4217729	mm 2450
35990	4089129-4005886-4217727	mm 1800

Gli articoli qui descritti, prodotti da e/o per conto di CERMAG, sono da intendersi adattabili, quindi non originali, ai marchi indicati secondo REG. CE 1400/2002
All items described here, produced by and/or on behalf of CERMAG, are to be understood as adaptable, therefore not original, to the brands indicated according to REG. EC 1400/2002

07

INDICATORE DI RISERVA IN NYLON PER OLIO E CARBURANTE
INDICATEURS DE NIVEAU CARBURANT
FUEL LEVEL INDICATORS
KRAFTSTOFF MESSERSCHALTUNGNIVEAU
MANDOS INDICADOR NIVEL DEL CARBURANTE



COBO

ARTICOLO	APPLICAZIONI	LUNGHEZZA mm
35220	RUGGERINI	130
35221	RUGGERINI	212
35222	LOMBARDINI	194
35223	LOMBARDINI	235
35224	CARRARO	255

COMANDI INDICATORE LIVELLO CARBURANTE PER FIAT - NEW HOLLAND
INDICATEURS DE NIVEAU CARBURANT POUR FIAT - NEW HOLLAND
FUEL LEVEL INDICATORS FOR FIAT - NEW HOLLAND
KRAFTSTOFF MESSERSCHALTUNGNIVEAU FÜR FIAT - NEW HOLLAND
MANDOS INDICADOR NIVEL DEL CARBURANTE FIAT - NEW HOLLAND



COBO

ARTICOLO	APPLICAZIONI	OEM FIAT	ESCURSIONE
35580	55.80 - 65.80 - 79.81 - 80.81 - 446 - 466 - 566 - 666 - 766 - 55.46 - 55.66 - 60.66 - 65.46 - 65.66 - 70.66 - 80.46-80.66-80.76	5136770	313 mm
35581	580 - 680 - 780 - 880 - 980 Serie 88: da 55/88 a 80/88 Serie 90: da 55/90 a 110/90 Serie 93: da 60/93 a 88/93 Serie 94: da 60/94 a 88/94	5136771	389 mm

COMANDI INDICATORE LIVELLO GASOLIO PER FIAT - NEW HOLLAND
INDICATEURS DE NIVEAU CARBURANT POUR FIAT - NEW HOLLAND
FUEL LEVEL INDICATORS FOR FIAT - NEW HOLLAND
KRAFTSTOFF MESSERSCHALTUNGNIVEAU FÜR FIAT - NEW HOLLAND
MANDOS INDICADOR NIVEL DEL CARBURANTE FIAT - NEW HOLLAND



COBO

ARTICOLO	APPLICAZIONI	OEM FIAT	ESCURSIONE
37035	650 - 750	4998712 4183451 4243894	-

COMANDI INDICATORE LIVELLO GASOLIO PER FIAT - NEW HOLLAND
INDICATEURS DE NIVEAU CARBURANT POUR FIAT - NEW HOLLAND
FUEL LEVEL INDICATORS FOR FIAT - NEW HOLLAND
KRAFTSTOFF MESSERSCHALTUNGNIVEAU FÜR FIAT - NEW HOLLAND
MANDOS INDICADOR NIVEL DEL CARBURANTE FIAT - NEW HOLLAND



COBO

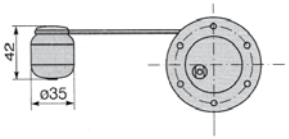

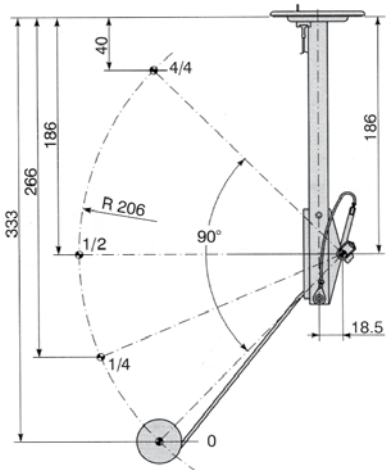

ARTICOLO	APPLICAZIONI	OEM
36256	450-480-500-540-550-600-640-505C-605C	5199933 4998701

Gli articoli qui descritti, prodotti da e/o per conto di CERMAG, sono da intendersi adattabili, quindi non originali, ai marchi indicati secondo REG. CE 1400/2002
All items described here, produced by and/or on behalf of CERMAG, are to be understood as adaptable, therefore not original, to the brands indicated according to REG. EC 1400/2002

INDICATORE DI LIVELLO CARBURANTE PER FIAT - NEW HOLLAND

INDICATEURS DE NIVEAU CARBURANT POUR FIAT - NEW HOLLAND
FUEL LEVEL INDICATORS FOR FIAT - NEW HOLLAND
KRAFTSTOFF MESSERSCHALTUNGNIVEAU FÜR FIAT - NEW HOLLAND
MANDOS INDICADOR NIVEL DEL CARBURANTE FIAT - NEW HOLLAND

COBO



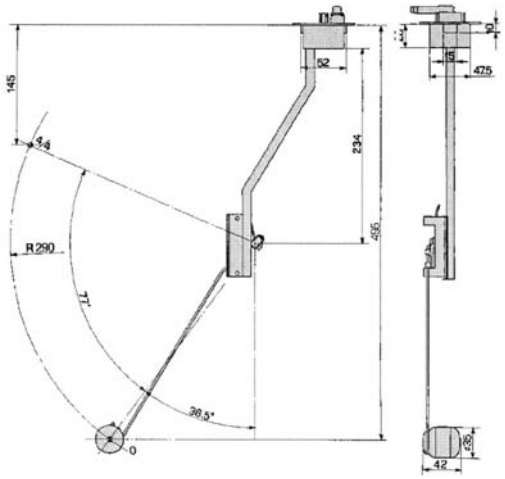

ARTICOLO	APPLICAZIONI	OEM
36396	4635-4835-5635-6635-7635 L60-L65-L75-L85-L95 TL60-TL65-TL70-TL75-TL80-TL85-TL90-TL95-TL100	82003505

INDICATORE DI LIVELLO CARBURANTE PER FIAT - NEW HOLLAND

INDICATEURS DE NIVEAU CARBURANT POUR FIAT - NEW HOLLAND
FUEL LEVEL INDICATORS FOR FIAT - NEW HOLLAND
KRAFTSTOFF MESSERSCHALTUNGNIVEAU FÜR FIAT - NEW HOLLAND
MANDOS INDICADOR NIVEL DEL CARBURANTE FIAT - NEW HOLLAND

COBO



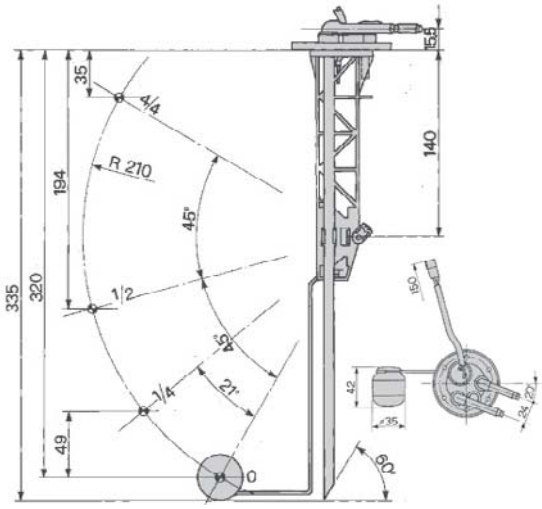

ARTICOLO	APPLICAZIONI	OEM
36487	45-76, V50-86, V50-86 V, DT50-86s, V50-86s V, DT55-66, F55-66 F, DT55-66, V55-66 V, DT55-76, F55-76 F, DT55-76, V55-76 V, DT55-86, F55-86 F, DT55-86, V55-86 V, DT55-86s V55-86s V, DT60-86, F60-86 F, DT60-86, V60-86 V, DT60-86s, V60-86s V, DT70-86, V70-86 V, DT70-86s, V70-86s V DT	44905545

Gli articoli qui descritti, prodotti da e/o per conto di CERMAG, sono da intendersi adattabili, quindi non originali, ai marchi indicati secondo REG. CE 1400/2002
All items described here, produced by and/or on behalf of CERMAG, are to be understood as adaptable, therefore not original, to the brands indicated according to REG. EC 1400/2002

07

INDICATORE DI LIVELLO CARBURANTE PER FIAT
INDICATEURS DE NIVEAU CARBURANT POUR FIAT
FUEL LEVEL INDICATORS FOR FIAT
KRAFTSTOFF MESSERSCHALTUNGNIVEAU FÜR FIAT
MANDOS INDICADOR NIVEL DEL CARBURANTE FIAT

COBO



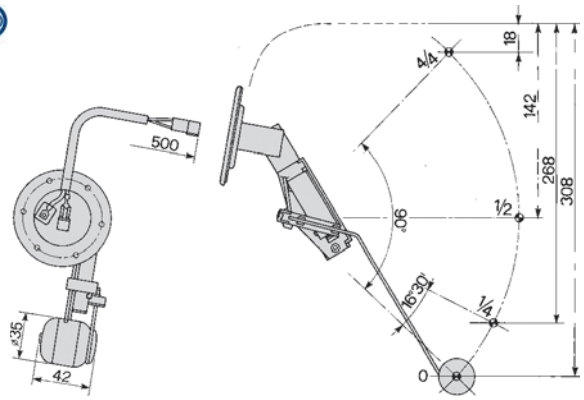

ARTICOLO	APPLICAZIONI	OEM
36769	55-66/DT/LP - 60-66/F/DT/LP - 60-76/F/DT - 62-86/F/DT - 82-86/LP/F/DT - 72-86/F/LP/DT - 70-76/F/DT/LP/V - 80-66/F/DT - 80-76/F/DT - 70-66/V/F/DT/LP	5140580

INDICATORE DI LIVELLO CARBURANTE PER FIAT - NEW HOLLAND
INDICATEURS DE NIVEAU CARBURANT POUR FIAT - NEW HOLLAND
FUEL LEVEL INDICATORS FOR FIAT - NEW HOLLAND
KRAFTSTOFF MESSERSCHALTUNGNIVEAU FÜR FIAT - NEW HOLLAND
MANDOS INDICADOR NIVEL DEL CARBURANTE FIAT - NEW HOLLAND

COBO

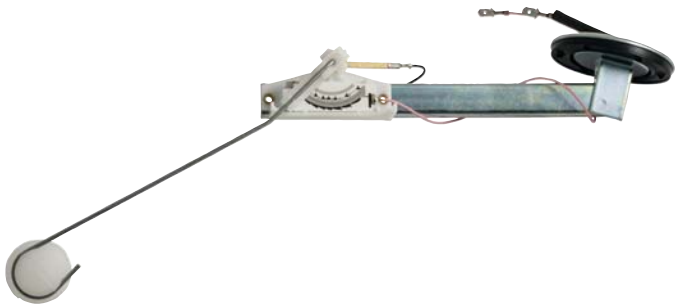

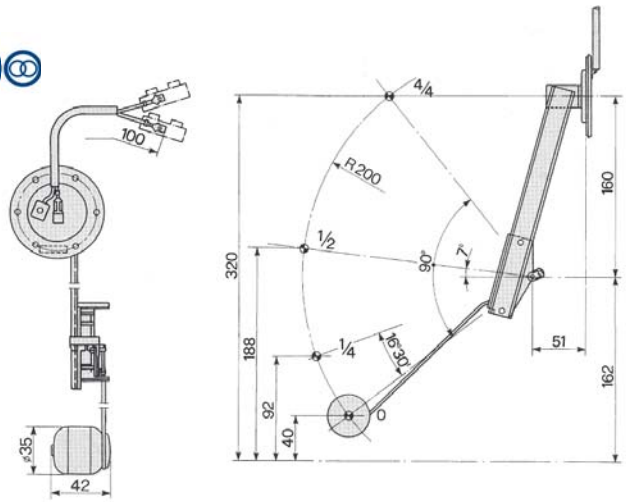

ARTICOLO	APPLICAZIONI	OEM
36579	55-75M/F/V - 55-65M/V/F - 60-65V - 60-75V	5140557

INDICATORE DI LIVELLO CARBURANTE PER CNH CINGOLI
INDICATEURS DE NIVEAU CARBURANT POUR CNH CINGOLI
FUEL LEVEL INDICATORS FOR CNH CINGOLI
KRAFTSTOFF MESSERSCHALTUNGNIVEAU FÜR CNH CINGOLI
MANDOS INDICADOR NIVEL DEL CARBURANTE CNH CINGOLI

COBO



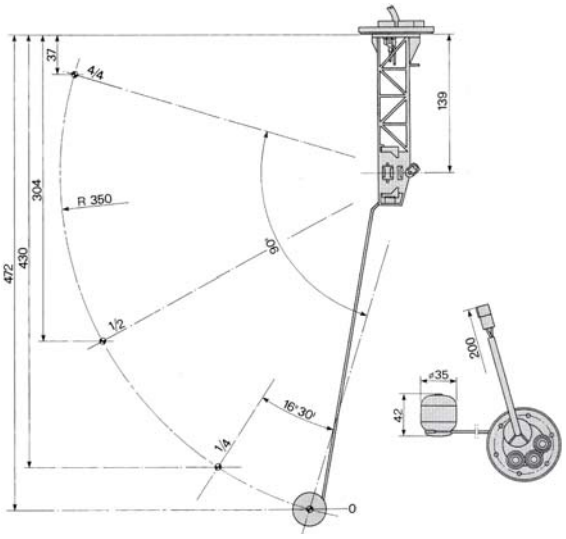

ARTICOLO	APPLICAZIONI	OEM
36480	70/75M-60/75M-60/75V-62/85-62/85M-70/75-60/75-72/85-72/85M-80/75-82/85M-88/85M	5150091

Gli articoli qui descritti, prodotti da e/o per conto di CERMAG, sono da intendersi adattabili, quindi non originali, ai marchi indicati secondo REG. CE 1400/2002
All items described here, produced by and/or on behalf of CERMAG, are to be understood as adaptable, therefore not original, to the brands indicated according to REG. EC 1400/2002

INDICATORE DI LIVELLO CARBURANTE PER FIAT - CNH CINGOLI

INDICATEURS DE NIVEAU CARBURANT POUR FIAT - CNH CINGOLI
FUEL LEVEL INDICATORS FOR FIAT - CNH CINGOLI
KRAFTSTOFF MESSERSCHALTUNGNIVEAU FÜR FIAT - CNH CINGOLI
MANDOS INDICADOR NIVEL DEL CARBURANTE FIAT - CNH CINGOLI

COBO



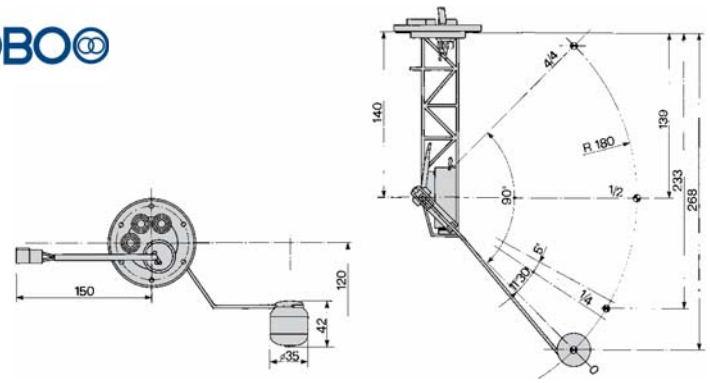

ARTICOLO	APPLICAZIONI	OEM
36622	55-65/M/V - 55-75/F/M/V/F - 60-65/M/V - 60-75/M/V - 70-65/M - 50 - 66 - 70 - 75	5134967

INDICATORE DI LIVELLO CARBURANTE PER NEW HOLLAND

INDICATEURS DE NIVEAU CARBURANT POUR NEW HOLLAND
FUEL LEVEL INDICATORS FOR NEW HOLLAND
KRAFTSTOFF MESSERSCHALTUNGNIVEAU FÜR NEW HOLLAND
MANDOS INDICADOR NIVEL DEL CARBURANTE NEW HOLLAND

COBO



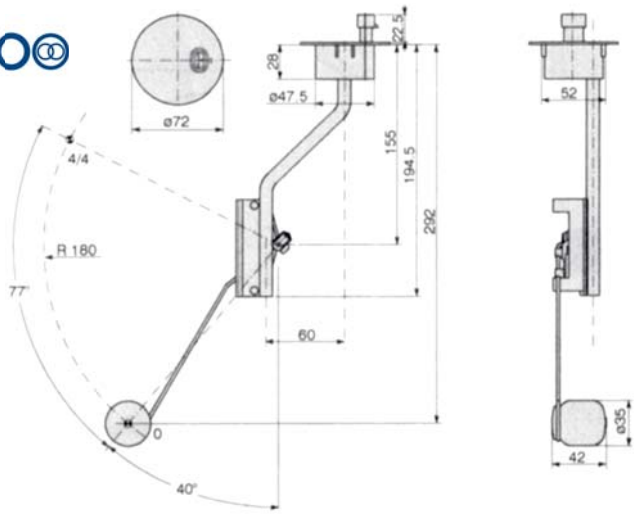

ARTICOLO	APPLICAZIONI	OEM
37025	TN65F - TN70F - TN75F - TN80F - TN90F - TN95F - TN75FA - TN85FA - TN95FA	5190652

INDICATORE DI LIVELLO CARBURANTE PER NEW HOLLAND

INDICATEURS DE NIVEAU CARBURANT POUR NEW HOLLAND
FUEL LEVEL INDICATORS FOR NEW HOLLAND
KRAFTSTOFF MESSERSCHALTUNGNIVEAU FÜR NEW HOLLAND
MANDOS INDICADOR NIVEL DEL CARBURANTE NEW HOLLAND

COBO

new



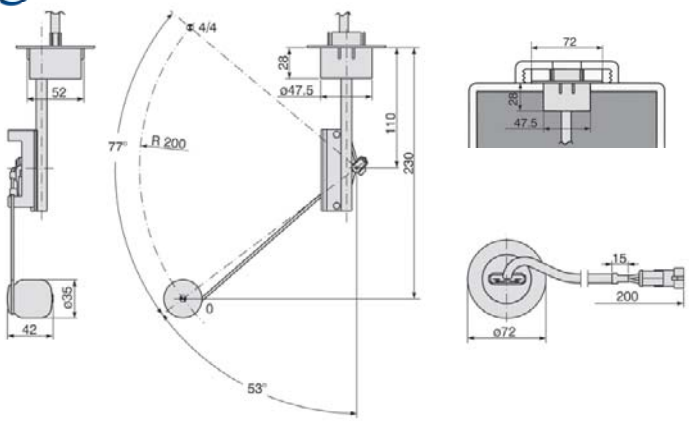

ARTICOLO	APPLICAZIONI	OEM
37188	TN75NA - TN95NA - TN55V - TN65V - TN75V - TN60VA - TN70VA - TN75VA - TN95VA	5191772

Gli articoli qui descritti, prodotti da e/o per conto di CERMAG, sono da intendersi adattabili, quindi non originali, ai marchi indicati secondo REG. CE 1400/2002
All items described here, produced by and/or on behalf of CERMAG, are to be understood as adaptable, therefore not original, to the brands indicated according to REG. EC 1400/2002

07

INDICATORE DI LIVELLO CARBURANTE PER FORD
INDICATEURS DE NIVEAU CARBURANT POUR FORD
FUEL LEVEL INDICATORS FOR FORD
KRAFTSTOFF MESSERSCHALTUNGNIVEAU FÜR FORD
MANDOS INDICADOR NIVEL DEL CARBURANTE FORD



ARTICOLO	APPLICAZIONI	OEM
37009	Serie: 600 - 1000	83917697 83917491

INDICATORE DI LIVELLO CARBURANTE PER FORD
INDICATEURS DE NIVEAU CARBURANT POUR FORD
FUEL LEVEL INDICATORS FOR FORD
KRAFTSTOFF MESSERSCHALTUNGNIVEAU FÜR FORD
MANDOS INDICADOR NIVEL DEL CARBURANTE FORD

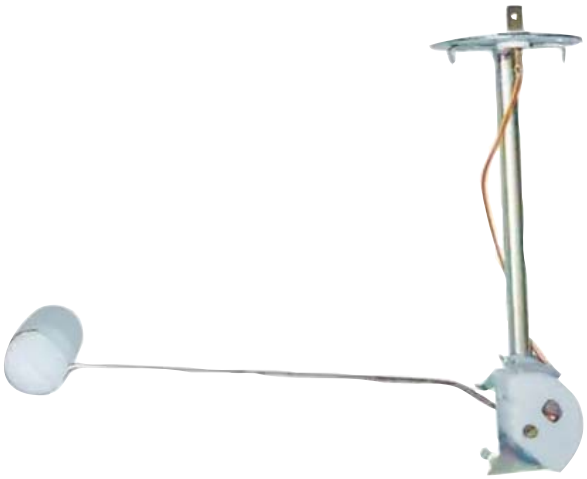

ARTICOLO	APPLICAZIONI	OEM
37128	Serie: 10 - 600 - 1000	83917698 83917492

INDICATORE DI LIVELLO CARBURANTE PER GOLDONI
INDICATEURS DE NIVEAU CARBURANT POUR GOLDONI
FUEL LEVEL INDICATORS FOR GOLDONI
KRAFTSTOFF MESSERSCHALTUNGNIVEAU FÜR GOLDONI
MANDOS INDICADOR NIVEL DEL CARBURANTE GOLDONI



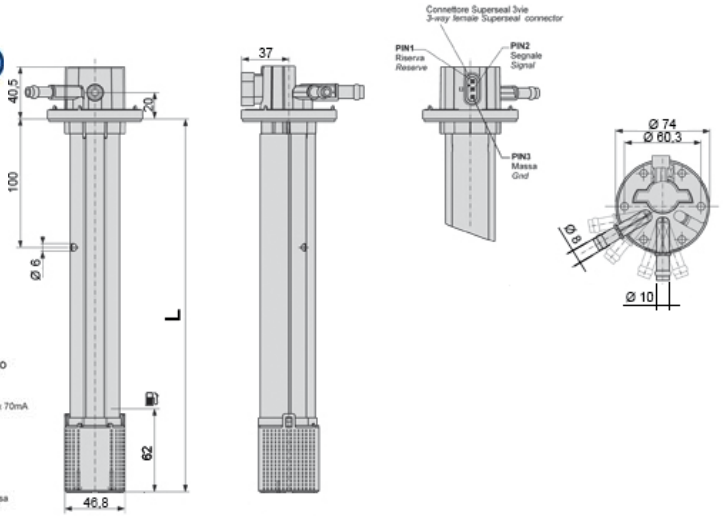

ATTENZIONE:
Per un corretto montaggio occorre ordinare anche il kit connettore Art. 36585.

ARTICOLO	APPLICAZIONI	OEM
36988	STAR 3000/3000LE/3080 - ENERGY - STAR 50/70	02050760

Gli articoli qui descritti, prodotti da e/o per conto di CERMAG, sono da intendersi adattabili, quindi non originali, ai marchi indicati secondo REG. CE 1400/2002
All items described here, produced by and/or on behalf of CERMAG, are to be understood as adaptable, therefore not original, to the brands indicated according to REG. EC 1400/2002

INDICATORE DI LIVELLO CARBURANTE PER GOLDONI

INDICATEURS DE NIVEAU CARBURANT POUR GOLDONI
FUEL LEVEL INDICATORS FOR GOLDONI
KRAFTSTOFF MESSERSCHALTUNGNIVEAU FÜR GOLDONI
MANDOS INDICADOR NIVEL DEL CARBURANTE GOLDONI

COBO

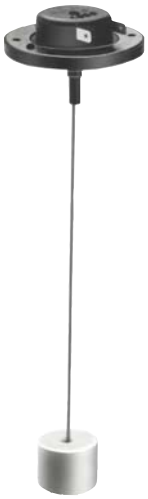

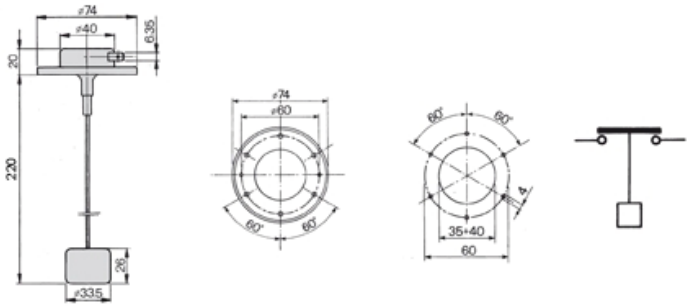

ARTICOLO	APPLICAZIONI	OEM
36989	Serie 1000/3000 - COMPACT - TRANSCAR prima serie	02050278

INDICATORE DI LIVELLO CARBURANTE PER GOLDONI

INDICATEURS DE NIVEAU CARBURANT POUR GOLDONI
FUEL LEVEL INDICATORS FOR GOLDONI
KRAFTSTOFF MESSERSCHALTUNGNIVEAU FÜR GOLDONI
MANDOS INDICADOR NIVEL DEL CARBURANTE GOLDONI

COBO



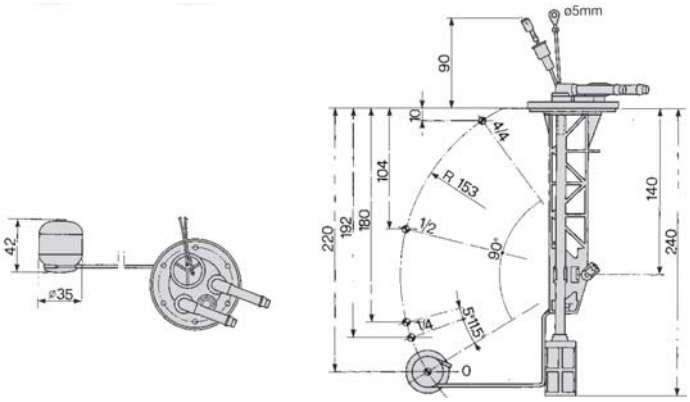

ARTICOLO	APPLICAZIONI	OEM
36990	TRANSCAR SINCRO AB 40/50/60 TRANSCAR NON SINCRONIZZATE	02050416

INDICATORE DI LIVELLO CARBURANTE PER LANDINI

INDICATEURS DE NIVEAU CARBURANT POUR LANDINI
FUEL LEVEL INDICATORS FOR LANDINI
KRAFTSTOFF MESSERSCHALTUNGNIVEAU FÜR LANDINI
MANDOS INDICADOR NIVEL DEL CARBURANTE LANDINI

COBO



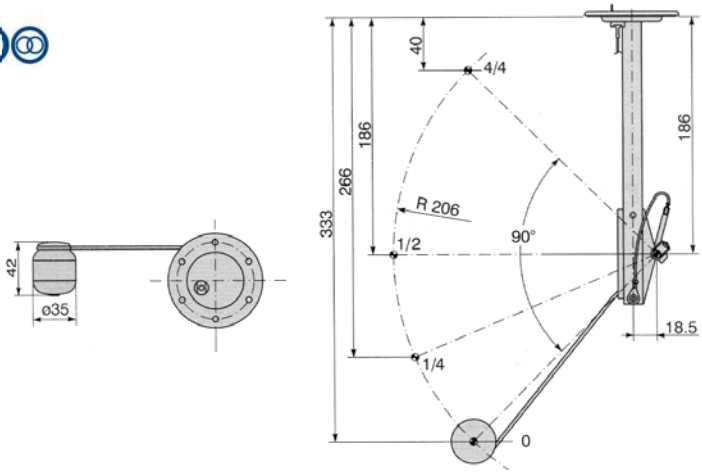

ARTICOLO	APPLICAZIONI	OEM
36256	Serie: 30 - 40 - 500 - Cingolati	1825031M91

Gli articoli qui descritti, prodotti da e/o per conto di CERMAG, sono da intendersi adattabili, quindi non originali, ai marchi indicati secondo REG. CE 1400/2002
All items described here, produced by and/or on behalf of CERMAG, are to be understood as adaptable, therefore not original, to the brands indicated according to REG. EC 1400/2002

07

INDICATORE DI LIVELLO CARBURANTE PER MASSEY FERGUSON
INDICATEURS DE NIVEAU CARBURANT POUR MASSEY FERGUSON
FUEL LEVEL INDICATORS FOR MASSEY FERGUSON
KRAFTSTOFF MESSERSCHALTUNGNIVEAU FÜR MASSEY FERGUSON
MANDOS INDICADOR NIVEL DEL CARBURANTE MASSEY FERGUSON

COBO

new



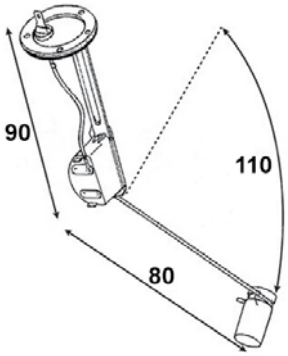

ARTICOLO	APPLICAZIONI	OEM
37229	133 - 135 - 135V - 140	897403M91 962049M1

INDICATORE DI LIVELLO CARBURANTE PER SAME
INDICATEURS DE NIVEAU CARBURANT POUR SAME
FUEL LEVEL INDICATORS FOR SAME
KRAFTSTOFF MESSERSCHALTUNGNIVEAU FÜR SAME
MANDOS INDICADOR NIVEL DEL CARBURANTE SAME

COBO

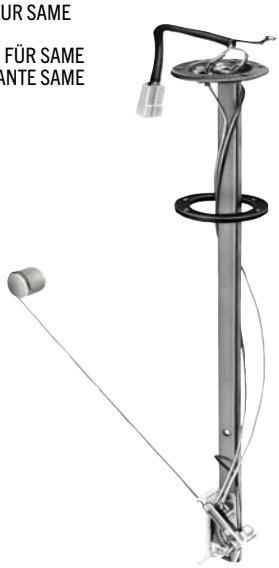

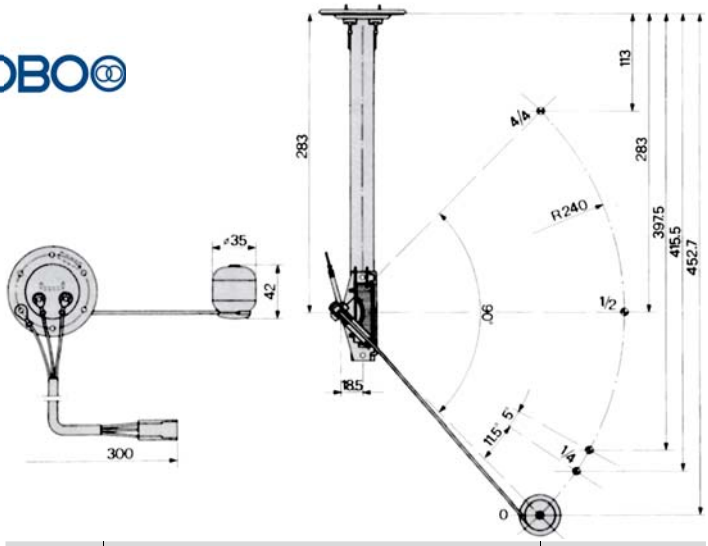

ARTICOLO	APPLICAZIONI	OEM
36621	Frutteto II 60/75/85 660F - 775F - H361 - 476F	2.7059.590.0/10

INDICATORE DI LIVELLO CARBURANTE PER SAME - LAMBORGHINI
INDICATEURS DE NIVEAU CARBURANT POUR SAME - LAMBORGHINI
FUEL LEVEL INDICATORS FOR SAME - LAMBORGHINI
KRAFTSTOFF MESSERSCHALTUNGNIVEAU FÜR SAME - LAMBORGHINI
MANDOS INDICADOR NIVEL DEL CARBURANTE SAME - LAMBORGHINI

COBO



ARTICOLO	APPLICAZIONI	OEM
37137	**SAME:** Antares - Frutteto II - Laser - Laser 3 - Galaxy - Titan **LAMBORGHINI:** Racing - F Plus - R - R5 - R5 Evo - Formula - 956-100 - 1106 - 1306 - 1506	2.7059.420.0 2.7059.420.0/10

Gli articoli qui descritti, prodotti da e/o per conto di CERMAG, sono da intendersi adattabili, quindi non originali, ai marchi indicati secondo REG. CE 1400/2002
All items described here, produced by and/or on behalf of CERMAG, are to be understood as adaptable, therefore not original, to the brands indicated according to REG. EC 1400/2002

INDICATORE DI LIVELLO CARBURANTE PER SAME

INDICATEURS DE NIVEAU CARBURANT POUR SAME
FUEL LEVEL INDICATORS FOR SAME
KRAFTSTOFF MESSERSCHALTUNGNIVEAU FÜR SAME
MANDOS INDICADOR NIVEL DEL CARBURANTE SAME

COBO



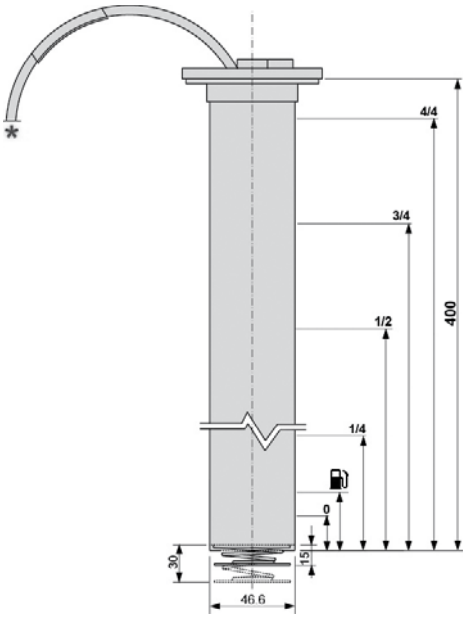

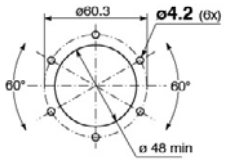

ARTICOLO	APPLICAZIONI	OEM
37008	SAME: Dorado - Dorado Classic - Golden - Roller LAMBORGHINI: Agile - Lampo - R2 - R2 Target - Sprint DEUTZ FAHR: AgroCompact - Agroplus HURLIMANN: XA - XA Tradition - XN	2.7059.730.0/40 2.7059.998.0/10

GUARNIZIONE PER INDICATORI DI LIVELLO SERIE COBO

JOINT POUR INDICATEURS DE NIVEAU SÉRIE COBO
GASKET FOR COBO SERIES LEVEL INDICATORS
DICHTUNG FÜR FÜLLSTANDANZEIGEN SERIE COBO
JUNTA PARA INDICADORES DE NIVEL SERIE COBO

COBO



ARTICOLO
37162

Gli articoli qui descritti, prodotti da e/o per conto di CERMAG, sono da intendersi adattabili, quindi non originali, ai marchi indicati secondo REG. CE 1400/2002
All items described here, produced by and/or on behalf of CERMAG, are to be understood as adaptable, therefore not original, to the brands indicated according to REG. EC 1400/2002

07

INDICATORE DI LIVELLO REGOLABILE SENZA TUBI UNIVERSALE - 12/24V

INDICATEUR DE NIVEAU REGLABLE SANS TUBES UNIVERSEL - 12/24V
ADJUSTABLE INDICATOR LEVEL WITHOUT UNIVERSAL TUBES - 12/24V
EINSTELLBARER STANDANZEIGER OHNE LEITUNGEN UNIVERSAL - 12/24V
INDICADOR DE NIVEL REGULABLE SIN TUBOS UNIVERSAL - 12/24V

COBO



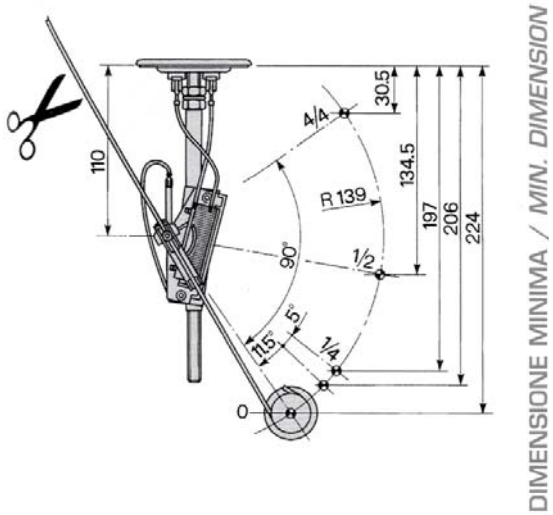

ARTICOLO	DESCRIZIONE
36257	Sensore regolabile senza tubi, universale, taratura tipo VEGLIA

REGOLATORE DI LIVELLO REGOLABILE CON 2 TUBI UNIVERSALE - 12/24V

REGULATEUR DE NIVEAU REGLABLE AVEC 2 TUBES UNIVERSEL - 12/24V
ADJUSTABLE LEVEL REGULATOR WITH 2 UNIVERSAL TUBES - 12/24V
REGELBARER STANDREGLER MIT 2 LEITUNGEN UNIVERSAL - 12/24V
REGULADOR DE NIVEL REGULABLE CON 2 TUBOS UNIVERSAL - 12/24V

COBO



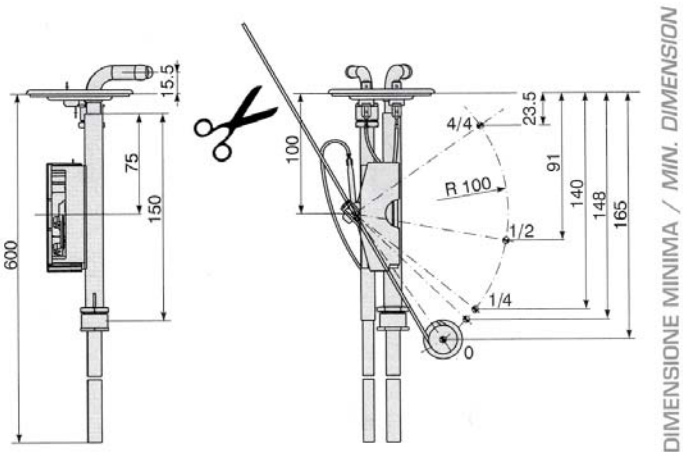

ARTICOLO	DESCRIZIONE
36258	Sensore regolabile con aspirazione e ritorno, universale, taratura tipo VEGLIA

Gli articoli qui descritti, prodotti da e/o per conto di CERMAG, sono da intendersi adattabili, quindi non originali, ai marchi indicati secondo REG. CE 1400/2002
All items described here, produced by and/or on behalf of CERMAG, are to be understood as adaptable, therefore not original, to the brands indicated according to REG. EC 1400/2002

INDICATORE RESISTIVO, LIVELLO E RISERVA CARBURANTE

INDICATEUR RÉSISTIF, NIVEAU ET RÉSERVE CARBURANT
RESISTIVE, LEVEL AND FUEL RESERVE INDICATOR
RESISTIVE ANZEIGE, KRAFTSTOFFSTAND UND -RESERVE
INDICADOR RESISTIVO, NIVEL Y RESERVA COMBUSTIBLE

COBO



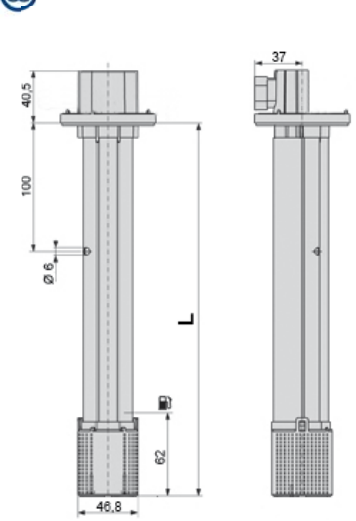

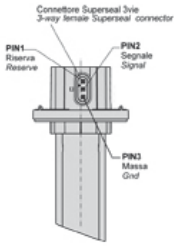

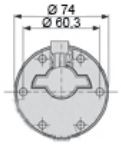

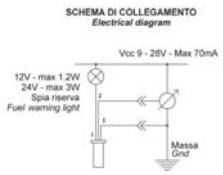

ARTICOLO	L (mm)
37138	139
37139	186
37140	200
37141	244
37142	290
37143	345
37144	400
37145	452
37146	504
37147	553
37148	650

ATTENZIONE:
per la connessione elettrica ordinare il kit connettore 36585.



INDICATORE RESISTIVO, LIVELLO E RISERVA CARBURANTE CON ASPIRAZIONE E RITORNO

INDICATEUR RÉSISTIF, NIVEAU ET RÉSERVE CARBURANT AVEC ASPIRATION ET RETOUR
RESISTIVE, LEVEL AND FUEL RESERVE INDICATOR WITH SUCTION AND RETURN
RESISTIVE ANZEIGE, KRAFTSTOFFSTAND UND -RESERVE MIT ANSAUGUNG UND RÜCKLAUF
INDICADOR RESISTIVO, NIVEL Y RESERVA COMBUSTIBLE CON ASPIRACIÓN Y RETORNO

COBO



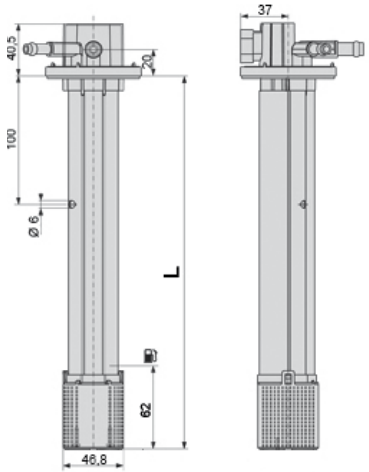

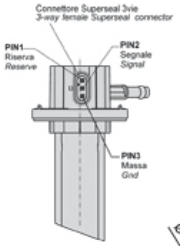

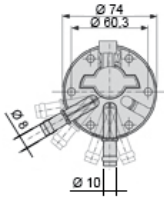

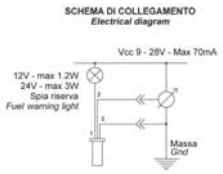

ARTICOLO	L (mm)	APPLICAZIONE	OEM
37149	139	-	-
37150	152	-	-
37151	186	-	-
37152	200	-	-
37153	244	-	-
37154	290	-	-
36988	325	STAR 3000	02050760
37155	345	-	-
37156	400	-	-
37157	452	-	-
37158	504	-	-
37159	553	-	-
37160	600	-	-
37161	650	-	-

ATTENZIONE:
per la connessione elettrica ordinare il kit connettore 36585.



Gli articoli qui descritti, prodotti da e/o per conto di CERMAG, sono da intendersi adattabili, quindi non originali, ai marchi indicati secondo REG. CE 1400/2002
All items described here, produced by and/or on behalf of CERMAG, are to be understood as adaptable, therefore not original, to the brands indicated according to REG. EC 1400/2002

07

PRESE A 2/3 POLI
PRISES 2/3 POLES - 2 OR 3-PINS SOCKETS - STECKDOSE 2/3 POLIG - TOMAS 2/3 POLOS



ARTICOLO	DESCRIZIONE
35472	Spinotto per accendisigari con cavo spirale lungo 3 m



ARTICOLO	DESCRIZIONE
35440	Spinotto per accendisigari



ARTICOLO	DESCRIZIONE
35461	Presa per spinotto accendisigari



ARTICOLO	DESCRIZIONE
35573	Presa a 2 vie fissaggio a incasso (femmina)



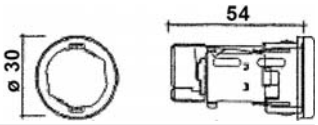

ARTICOLO	DESCRIZIONE
36768	Presa ausiliare 12/24V Max 180W per girofari, telefono e altri accessori



ARTICOLO	DESCRIZIONE
35391	Presa bipolare femmina



ARTICOLO	DESCRIZIONE
35415	Spina bipolare maschio

Gli articoli qui descritti, prodotti da e/o per conto di CERMAG, sono da intendersi adattabili, quindi non originali, ai marchi indicati secondo REG. CE 1400/2002
All items described here, produced by and/or on behalf of CERMAG, are to be understood as adaptable, therefore not original, to the brands indicated according to REG. EC 1400/2002

CAVI ALIMENTAZIONE A 2 PRESE A 3 VIE

CÂBLES D'ALIMENTATION 2 PRISES 3 VOIES - 3-WAY 2-OUTLET POWER SUPPLY CABLE -
VERSORGUNGSKABEL MIT ZWEI 3-WEGE-ANSCHLUSSBUCHSEN - CABLES ALIMENTACIÓN DE 3 VÍAS CON 2 TOMAS

new



ARTICOLO	DESCRIZIONE
36992	Cavo alimentazione a due prese con spina a tre poli

new



ARTICOLO	DESCRIZIONE
36993	Cavo alimentazione a due prese a tre poli (lung.4,5 m)

CONNETTORE 2 POLI 12/24V 5A

CONNECTEUR 2 POLES 12/24V 5A
2-POLE CONNECTOR 12/24V 5A
VERBINDUNG 2-POLIG 12/24V 5A
CONECTOR 2 POLOS 12/24V 5A



PRESA	SPINA
35576	**35574**

CONNETTORE 3 POLI 12/24V 2x25A + 1x5A

CONNECTEUR 3 POLES 12/24V 2x25A + 1x5A
3-POLE CONNECTOR 12/24V 2x25A + 1x5A
VERBINDUNG 3-POLIG 12/24V 2x25A + 1x5A
CONECTOR 3 POLOS 12/24V 2x25A + 1x5A



PRESA	SPINA
36038	**36039**

CONNETTORE 3 POLI 12/24V 2x25A + 1x5A

CONNECTEUR 3 POLES 12/24V 2x25A + 1x5A
3-POLE CONNECTOR 12/24V 2x25A + 1x5A
VERBINDUNG 3-POLIG 12/24V 2x25A + 1x5A
CONECTOR 3 POLOS 12/24V 2x25A + 1x5A



PRESA	SPINA
35577	**35575**

CONNETTORE 3 POLI FLANGIA QUADRATA 12/24V 2x25A + 1x5A

CONNECTEUR 3 POLES BRIDE CARREE 12/24V 2x25A + 1x5A
3-POLE CONNECTOR WITH SQUARE FLANGE 12/24V 2x25A + 1x5A
VERBINDUNG 3-POLIG VIERKANTFLANSCH 12/24V 2x25A + 1x5A
CONECTOR 3 POLOS BRIDA CUADRADA 12/24V 2x25A + 1x5A



PRESA	SPINA
36040	**36039**

CONNETTORE 3 POLI FLANGIA QUADRATA 12/24V 2x25A + 1x5A

CONNECTEUR 3 POLES BRIDE CARREE 12/24V 2x25A + 1x5A
3-POLE CONNECTOR WITH SQUARE FLANGE 12/24V 2x25A + 1x5A
VERBINDUNG 3-POLIG VIERKANTFLANSCH 12/24V 2x25A + 1x5A
CONECTOR 3 POLOS BRIDA CUADRADA 12/24V 2x25A + 1x5A



PRESA	SPINA
36041	**35575**

Gli articoli qui descritti, prodotti da e/o per conto di CERMAG, sono da intendersi adattabili, quindi non originali, ai marchi indicati secondo REG. CE 1400/2002
All items described here, produced by and/or on behalf of CERMAG, are to be understood as adaptable, therefore not original, to the brands indicated according to REG. EC 1400/2002

PRESE A 7 POLI
PRISES 7 POLES - 7-PINS SOCKETS - STECKDOSE 7 POLIG - TOMAS 7 POLOS

PRESA 12V - 7 POLI CON PRESA BIPOLARE
PRISE 12V - 7 POLES A PRISE BIPOLAIRE
12V - 7-PIN SOCKET WITH 2-POLE SOCKET
STECKDOSE 12V - 7-POLIG MIT ZWEIPOLIGER STECKDOSE
TOMA 12V - 7 POLOS CON TOMA BIPOLAR



CARATTERISTICHE

Presa a 7 poli 12V abbinata ad una presa bipolare.
La presa bipolare, ricavata sul corpo della 7 poli, consente, in caso di necessità, l'utilizzo di una lampada d'ispezione dotata di cablaggio e spina bipolare. La presa bipolare è dotata di cappuccio in gomma morbida che impedisce, quando la spina è sconnessa, l'ingresso d'acqua e polvere che potrebbero pregiudicare la perfetta conduzione elettrica sui contatti.
Il corpo della presa presenta due lati smussati per ridurre gli ingombri ed avere una migliore maneggevolezza.

ARTICOLO	DESCRIZIONE
36143	Presa 7 poli con presa bipolare

CONNETTORE 7 POLI
CONNECTEUR 7 PÔLES
7-POLE CONNECTOR
VERBINDUNG 7-POLIG
CONECTOR 7 POLOS



35180



35178



35668



35667

ARTICOLO	MATERIALE
35180	Spina Nylon
35668	Spina Alluminio

ARTICOLO	MATERIALE
35178	Presa Nylon
35667	Presa Alluminio

CAVO ELETTRICO A SPIRALE CON SPINE A 7 POLI PER IL COLLEGAMENTO DEI RIMORCHI AGRICOLI
CABLE ELETTRIQUE SPIRALE AVEC PRISES 7 VOIES POUR REMORQUES
SPIRAL CABLES WITH 7 POLE PLUGS FOR CONNECTION WITH AGRICULTURAL TRUCKS
ELEKTRISCHER KABEL MIT 7 POLIGER STECKER
CABLE ELÉTRICO CON ENCHUFES CON 7 POLOS LA CONEXIÓN DE LOS REMOLQUES AGRICULOS



CARATTERISTICHE
- 6 fili per sezione 1,5 mm
- Sviluppo totale lunghezza 4000 mm
- Sviluppo utile lunghezza 3000 mm

ARTICOLO	DESCRIZIONE
35205	Prolunga elettrica a spirale estendibile

STAFFA PER IL FISSAGGIO DELLA PRESA 7 VIE
ETRIER FIXATION PRISE
FRAME FOR FEMALE FIXING
ANBAUHALTERUNG FÜR STECKDOSE
ABRAZADERA PARA LA FIJACIÓN DEL ENCHUFE HEMBRA CON 7 VÍAS



ARTICOLO
35312

GUARNIZIONE PER PRESA 7 VIE
JOINT POUR PRISE
GASKET FOR FEMALE
DICHTUNG FÜR STECKDOSEN
TUERCA PARA ENCHUFE HAMBRA CON 7 VÍAS



ARTICOLO
35311

Gli articoli qui descritti, prodotti da e/o per conto di CERMAG, sono da intendersi adattabili, quindi non originali, ai marchi indicati secondo REG. CE 1400/2002
All items described here, produced by and/or on behalf of CERMAG, are to be understood as adaptable, therefore not original, to the brands indicated according to REG. EC 1400/2002

PRESE A 13 POLI

PRISES 13 POLES - 13-PINS SOCKETS - STECKDOSE 13 POLIG - TOMAS 13 POLOS

SPINA 13 POLI 12V

FICHE 13 PÔLES 12V
12V 13-PIN SOCKET
STECKER 13-POLIG 12V
CLAVIJA 13 POLOS 12V



ARTICOLO **36034**

SPINA 13 POLI 12V

FICHE 13 PÔLES 12V
12V 13-PIN SOCKET
STECKER 13-POLIG 12V
CLAVIJA 13 POLOS 12V



ARTICOLO **36035**

MICRO ADATTATORE SPINA 7 POLI+PRESA 13 POLI 12V CON COPERCHIO

ADAPTATEUR MICRO FICHE 7 BROCHES + PRISE 13 BROCHES 12V AVEC COUVERCLE
MICRO ADAPTER FROM 7-PIN PLUG TO 13 PIN 12V SOCKET WITH COVER
MIKROADAPTER VON STECKER 7-POLIG 12V AUF STECKDOSE 13-POLIG 12V MIT SCHUTZKAPPES
MICROADAPTADOR DE CLAVIJA 7 POLOS + TOMA 13 POLOS 12V CON TAPA



ARTICOLO **36036**

MICRO ADATTATORE SPINA 13 POLI+PRESA 7 POLI 12V CON COPERCHIO

ADAPTATEUR MICRO FICHE 13 BROCHES + PRISE 7 BROCHES 12V AVEC COUVERCLE
MICRO ADAPTER FROM 13-PIN PLUG TO 7 PIN 12V SOCKET WITH COVER
MIKROADAPTER VON STECKER 13-POLIG 12V AUF STECKDOSE 7-POLIG 12V MIT SCHUTZKAPPES
MICROADAPTADOR DE CLAVIJA 13 POLOS + TOMA 7 POLOS 12V CON TAPA



ARTICOLO **36037**

PRESA 13 POLI 12V

PRISE 13 PÔLES 12V
12V 13-PIN SOCKET
STECKDOSE 13-POLIG 12V
TOMA 13 POLOS 12V



ARTICOLO **36033**

GUARNIZIONE PER PRESA 13 VIE

JOINT POUR PRISE
GASKET FOR FEMALE
DICHTUNG FÜR STECKDOSEN
TUERCA PARA ENCHUFE HAMBRA CON 13 VÍAS

new



ARTICOLO **37224**

Gli articoli qui descritti, prodotti da e/o per conto di CERMAG, sono da intendersi adattabili, quindi non originali, ai marchi indicati secondo REG. CE 1400/2002
All items described here, produced by and/or on behalf of CERMAG, are to be understood as adaptable, therefore not original, to the brands indicated according to REG. EC 1400/2002

07

CAPICORDA A GRAFFARE IN RAME STAGNATO
COSSES POUR AGRAFAGE/ENCUIVRE ETAMÉ
CLIPPING CABLE TERMINAL INTINNED COPPER
KABELSCHUE IN VERZINNTES KUPFER
CABEZAS DE CUERDA A GRAPAR EN ESTAÑADO



ARTICOLO	Ø	Ø FORO	ARTICOLO	Ø	Ø FORO
35812	10 mm²	6 mm	**35819**	35 mm²	10 mm
35813	10 mm²	8 mm	**35820**	35 mm²	12 mm
35814	16 mm²	8 mm	**36834**	50 mm²	8 mm
35815	16 mm²	10 mm	**36835**	50 mm²	10 mm
35816	25 mm²	8 mm	**35821**	50 mm²	12 mm
35817	25 mm²	10 mm	**35822**	50 mm²	14 mm
35818	25 mm²	12 mm	**36836**	70 mm²	10 mm
36833	35 mm²	8 mm			

CAPICORDA FISSAGGIO A PIASTRINA
COSSES A FIXATION DE PLAQUE
PLATE FIXING CLIPPING
CRIMP
CABEZAS DE FIJACION DE PLACA



FIG.1



FIG.2

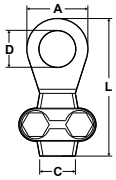

ARTICOLO	C mm	D mm	A mm	L mm	FIGURA
36837	10	6	15	32	1
36838	16	8	15	35	1
36839	25	8	18	41	1
36840	35	10	21	48	1
36841	50	10	22	58	2
36842	70	12	27	65	2

ASSORTIMENTO CAPICORDA 168 PZ.
ASSORTIMENT DE COSSES
CLIPPING ASSORTMENT
CRIMPSET 168 STK
SURTIDO DE CABEZAS



VALIGETTA CAPICORDA 168 PZ.
36843

COMPOSTA DA:
CONTAINING:

ARTICOLO	DESCRIZIONE	SEZIONE mm² Ø FORO mm	QUANTITA'
36837	Fissaggio a piastrina	10x6	5
36838	Fissaggio a piastrina	16x8	5
36839	Fissaggio a piastrina	25x8	5
36840	Fissaggio a piastrina	35x10	5
36841	Fissaggio a piastrina	50x10	5
36842	Fissaggio a piastrina	70x12	3
35812	Da graffare	10x6	10
35813	Da graffare	10x8	10
35814	Da graffare	16x8	15
35815	Da graffare	16x10	15
35816	Da graffare	25x8	15
35817	Da graffare	25x10	15
35818	Da graffare	25x12	10
36833	Da graffare	35x8	10
35819	Da graffare	35x10	10
35820	Da graffare	35x12	5
36834	Da graffare	50x8	5
36835	Da graffare	50x10	5
35821	Da graffare	50x12	5
35822	Da graffare	50x14	5
36836	Da graffare	70x10	5

Gli articoli qui descritti, prodotti da e/o per conto di CERMAG, sono da intendersi adattabili, quindi non originali, ai marchi indicati secondo REG. CE 1400/2002
All items described here, produced by and/or on behalf of CERMAG, are to be understood as adaptable, therefore not original, to the brands indicated according to REG. EC 1400/2002

CAVI UNIPOLARI EXTRAFLESSIBILI COLORE NERO O ROSSO
CABLES UNIPOLAIRES EXTRA-FLEXIBLES
EXTRAFLEXIBLE UNIPOLAR CABLES
BIEGBARE EINPOLÍGE KABEL
CABLES UNIPOLARES EXTRAFLEXIBLES



ARTICOLO NERO	ARTICOLO ROSSO	SEZIONE	AMPER.	SPESS. ISOLANTE	Ø EXT. MAX	ROTOLI
35806	**36029**	16 mm²	150	2 mm	8 mm	25 m
35807	**36030**	25 mm²	250	2 mm	10 mm	25 m
35808	**36031**	35 mm²	350	2 mm	12 mm	25 m
36028	**36032**	50 mm²	500	2 mm	14 mm	25 m
36875	**36876**	70 mm²	-	2 mm	-	25 m

CAVI UNIPOLARI
CABLES UNIPOLAIRES
UNIPOLAR CABLES
EINPOLÍGE KABEL
CABLES UNIPOLARES



SEZIONE FILO mm²	ARTICOLO NERO	ARTICOLO ROSSO	ARTICOLO BLU	ARTICOLO GIALLO/VERDE	ARTICOLO MARRONE	ARTICOLO GIALLO	ARTICOLO BIANCO	ARTICOLO GRIGIO	ARTICOLO VERDE	LUNGHEZZA m
1,0	**36851**	**36852**	**36853**	**36854**	**36855**	**36856**	**36857**	**36858**	**36859**	100
1,5	**36860**	**36861**	**36862**	**36863**	**36864**	**36865**	**36866**	**36867**	**36868**	100
2,5	**36870**	**36869**	-	-	-	-	-	-	-	100
4,0	**36872**	**36871**	-	-	-	-	-	-	-	100
6,0	**36874**	**36873**	-	-	-	-	-	-	-	100

CAVO ELETTRICO
CABLE ELECTRIQUE
ELECTRIC CABLE
ELEKTRISCHER KABEL
CABLE ÉLETRICO



ARTICOLO	DESCRIZIONE	METRI
36606	N° fili 2 x sez. Ø 1,50 mm² - piattina 2 vie omol. ADR	100
35809	N° fili 2 x sez. Ø 1,00 mm²	100
35810	N° fili 3 x sez. Ø 1,00 mm²	100
35811	N° fili 4 x sez. Ø 1,00 mm²	100
35212	N° fili 5 x sez. Ø 0,75 mm²	100
36135	N° fili 5 x sez. Ø 1,00 mm²	100
35466	N° fili 5 x sez. Ø 1,50 mm²	100
35585	N° fili 7 x sez. Ø 1,00 mm²	100

Gli articoli qui descritti, prodotti da e/o per conto di CERMAG, sono da intendersi adattabili, quindi non originali, ai marchi indicati secondo REG. CE 1400/2002
All items described here, produced by and/or on behalf of CERMAG, are to be understood as adaptable, therefore not original, to the brands indicated according to REG. EC 1400/2002

Materiale elettrico
ELECTRICAL PARTS

07

FASCETTE PER CABLAGGI
COLLIERS EN NYLON POUR CABLE
NYLON CLAMPS FOR CABLE
NYLON BANDSCHELLEN FÜR KABEL
ABRAZADERAS PARA CABLAJE



COLORE: NERO

ARTICOLO	LUNGHEZZA mm	CONFEZIONE
35215	135x2,5	100 pz
35599	200x2,6	100 pz
35216	178x4,8	100 pz
35217	200x4,8	100 pz
35600	290x4,8	100 pz
36136	370x4,8	100 pz
35218	300x7,8	100 pz
35219	365x7,5	100 pz

COLORE: GIALLO

ARTICOLO	LUNGHEZZA mm	CONFEZIONE
new **37206**	100x2,5	100 pz
new **37207**	140x3,5	100 pz
new **37208**	200x4,5	100 pz
new **37209**	280x4,5	100 pz

COLORE: NEUTRO

ARTICOLO	LUNGHEZZA mm	CONFEZIONE
new **37213**	140x3,5	100 pz
new **37214**	200x4,5	100 pz
new **37215**	280x4,5	100 pz

COLORE: ROSSO

ARTICOLO	LUNGHEZZA mm	CONFEZIONE
new **37198**	100x2,5	100 pz
new **37199**	140x3,5	100 pz
new **37200**	200x4,5	100 pz
new **37201**	280x4,5	100 pz

COLORE: VERDE

ARTICOLO	LUNGHEZZA mm	CONFEZIONE
new **37202**	100x2,5	100 pz
new **37203**	140x3,5	100 pz
new **37204**	200x4,5	100 pz
new **37205**	280x4,5	100 pz

COLORE: BLU

ARTICOLO	LUNGHEZZA mm	CONFEZIONE
new **37210**	140x3,5	100 pz
new **37211**	200x4,5	100 pz
new **37212**	280x4,5	100 pz

GUAINA CORRUGATA FLESSIBILE IN NW-PA6
GAINE GOUFFRÉ FLEXIBLE EN NW-PA6
FLEXIBLE KNITTED SHEATH IN NW-PA6
BIEGBARER MANTEL IN NW-PA6
VAINA FRUNCIDA FLEXIBLE EN NW-PA6



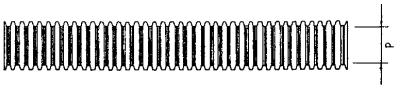

ARTICOLO	DESCRIZIONE	ARTICOLO	DESCRIZIONE
35847	Ø interno 4,5 (100 m)	**35851**	Ø interno 13 (50 m)
35848	Ø interno 7,5 (50 m)	**35852**	Ø interno 17 (50 m)
35849	Ø interno 8,5 (50 m)	**35853**	Ø interno 22 (50 m)
35850	Ø interno 10 (50 m)	**35854**	Ø interno 26 (25 m)

GUAINA PASSACAVO
GAINE
SHEATH
MANTEL
VAINA



ARTICOLO	Ø mm	METRI
36846	4	200
36847	6	100
36848	8	100
36849	10	100
36850	12	100

Gli articoli qui descritti, prodotti da e/o per conto di CERMAG, sono da intendersi adattabili, quindi non originali, ai marchi indicati secondo REG. CE 1400/2002
All items described here, produced by and/or on behalf of CERMAG, are to be understood as adaptable, therefore not original, to the brands indicated according to REG. EC 1400/2002

CAPICORDA
COSSES - CABLE TERMINALS - KABELSCHUHEL CABLE - EXTREMIDADES DEL CABLE

FIGURA	ARTICOLO	TIPO	FORMA	SEZIONE CAVO
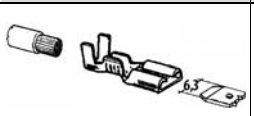	**35206**	Faston	Femmina	0,5 ÷ 1
	**35571**	Faston linguetta	Femmina	1 ÷ 2,5
	**36221**	Faston	Femmina	2 ÷ 4
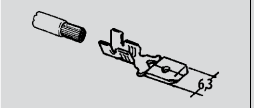	**35207**	Faston	Maschio	0,5 ÷ 1
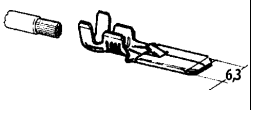	**35572**	Faston linguetta	Maschio	1 ÷ 2,5

FIGURA	ARTICOLO	TIPO	FORMA	SEZIONE CAVO
	**35407**	Occhiello	Foro Ø 6	4,5 ÷ 6
	**35408**	Occhiello	Foro Ø 8	4,5 ÷ 6
	**35209**	Fiat	Maschio	1 ÷ 2,5
	**35208**	Fiat	Femmina	1 ÷ 2,5

CAPICORDA PREISOLATI
COSSES - CABLE TERMINALS - KABELSCHUHEL CABLE - EXTREMIDADES DEL CABLE

FIGURA	ARTICOLO	DESCRIZIONE
	**36168**	OCCHIELLO PREIS. 4 mm ●
	36169	OCCHIELLO PREIS. 4 mm ●
	36170	OCCHIELLO PREIS. 5 mm ●
	36171	OCCHIELLO PREIS. 6 mm ●
	**36172**	FORCELLA PREIS. 4 mm ●
	36173	FORCELLA PREIS. 5 mm ●
	36174	FORCELLA PREIS. 6 mm ●
	36175	FORCELLA PREIS. 5 mm ●
	36176	FORCELLA PREIS. 6 mm ●
	**36193**	INN. FEMM.PREIS. 4,8 mm ●
	36150	INN. FEMM.PREIS. 6,3 mm ●
	36151	INN. FEMM.PREIS. 4,8 mm ●
	36152	INN. FEMM.PREIS. 6,3 mm ●
	**36153**	INN. MASCHIO PREIS. 4,8 mm ●
	36154	INN. MASCHIO PREIS. 6,3 mm ●
	36155	INN. MASCHIO PREIS. 4,8 mm ●
	36156	INN. MASCHIO PREIS. 6,3 mm ●

FIGURA	ARTICOLO	SEZIONE CAVO
	**36161**	INN. M/F PREIS. 6,3 mm ●
	36162	INN. M/F PREIS. 6,3 mm ●
	**36157**	INN. FEMM. TOT. ISOL. 4,8 mm ●
	36158	INN. FEMM. TOT. ISOL. 6,3 mm ●
	36159	INN. FEMM. TOT. ISOL. 4,8 mm ●
	36160	INN. FEMM. TOT. ISOL. 6,3 mm ●
	**36163**	INN. CIL. MASCH. PREIS. 4 mm ●
	36164	INN. CIL. MASCH. PREIS. 4 mm ●
	36165	INN. CIL. MASCH. PREIS. 5 mm ●
	**36166**	INN. CIL. FEMM. PREIS. 4 mm ●
	36167	INN. CIL. FEMM. PREIS. 4 mm ●
	**36177**	PUNTALINO PREISOLATO ●
	36178	PUNTALINO PREISOLATO ●

● = SEZIONE CAVO 0,25 ÷ 1,5 mm² ● = SEZIONE CAVO 1,5 ÷ 2,5 mm²

Gli articoli qui descritti, prodotti da e/o per conto di CERMAG, sono da intendersi adattabili, quindi non originali, ai marchi indicati secondo REG. CE 1400/2002
All items described here, produced by and/or on behalf of CERMAG, are to be understood as adaptable, therefore not original, to the brands indicated according to REG. EC 1400/2002

07

CAPPUCCI COPRI FASTON
CAPUCHONS COUVRE FASTON
FASTON CAPS
ABDECKAPPEN FÜR FASTON
CAPUCHA CUBRE-FASTON


FIG.1


FIG.2

ARTICOLO	NOTE
35414	Fig. 1 interno per 35207
35210	Fig. 2 esterno per 35206

COPRI FASTON ROTONDO NERO PER ARTICOLI 35208 - 35209
N.B. - Confezione minima n. 100 pezzi



ARTICOLO
35211

PINZA PER CAPICORDA MODELLO LEGGERO CON ASSORTIMENTO DI 450 CAPICORDA
PINCE À COSSES MODÈLE LÉGER AVEC ASSORTIMENT DE 450 COSSES
PLIERS FOR CABLE LUGS, LIGHT MODEL WITH KIT OF 450 LUGS
CRIMPZANGE, LEICHTES MODELL MIT SORTIMENT VON 450 CRIMPKONTAKTEN
PINZA PARA TERMINALES MODELO LIVIANO CON SERIE DE 450 TERMINALES

Beta



ARTICOLO	RIF. BETA
70435	1602/C9T

CAPPUCCI COPRI FASTON
CAPUCHONS COUVRE FASTON - FASTON CAPS - ABDECKAPPEN FÜR FASTON - CAPUCHA CUBRE-FASTON

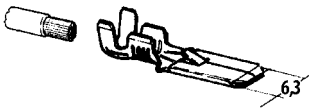

FIGURA	ARTICOLO	DESCRIZIONE
	**36179**	Copri terminale femmina per terminale maschio con dentino. 1 posizione.
	**36181**	Copri terminale femmina per terminale maschio con dentino. 2 posizioni.
	**36183**	Copri terminale femmina per terminale maschio con dentino. 2 posizioni.
	**36185**	Copri terminale femmina per terminale maschio con dentino. 3 posizioni.
	**36187**	Copri terminale femmina per terminale maschio con dentino. 4 posizioni.
	**36189**	Copri terminale femmina per terminale maschio con dentino. 6 posizioni.

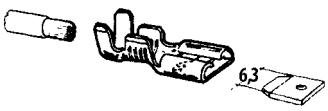

FIGURA	ARTICOLO	DESCRIZIONE
	**36180**	Copri terminale maschio per terminale femmina con dentino. 1 posizione.
	**36182**	Copri terminale maschio per terminale femmina con dentino. 2 posizioni.
	**36184**	Copri terminale maschio per terminale femmina con dentino. 2 posizioni.
	**36186**	Copri terminale maschio per terminale femmina con dentino. 3 posizioni.
	**36188**	Copri terminale maschio per terminale femmina con dentino. 4 posizioni.
	**36190**	Copri terminale maschio per terminale femmina con dentino. 6 posizioni.

Gli articoli qui descritti, prodotti da e/o per conto di CERMAG, sono da intendersi adattabili, quindi non originali, ai marchi indicati secondo REG. CE 1400/2002
All items described here, produced by and/or on behalf of CERMAG, are to be understood as adaptable, therefore not original, to the brands indicated according to REG. EC 1400/2002

NASTRO ISOLANTE ADESIVO
BANDE ADHESIVE
ADHESIVE TAPE
ADHESIVE ISOLIERBAND
NASTRO DE AISLAMIENTO ADESIVO



ARTICOLO	DESCRIZIONE	SPESSORE mm	LARGHEZZA mm	LUNGHEZZA m
36192	NERO	0,15	19	10
36929	GIALLO			
36930	GIALLO/VERDE			
36931	AZZURRO			
36932	ARGENTO			
36933	GRIGIO			
36934	MARRONE			
36935	ROSSO			
36936	VERDE			

NASTRO ADESIVO TELATO
RUBAN TOILÉ
CANVAS ADHESIVE TAPE
GEWEBE-KLEBEBAND
CINTA ADHESIVA DE TELA





ARTICOLO	DESCRIZIONE	SPESSORE mm	LARGHEZZA mm	LUNGHEZZA m
37015	ARGENTO	0,17	50	50
37016	NERO	0,17	50	50

Gli articoli qui descritti, prodotti da e/o per conto di CERMAG, sono da intendersi adattabili, quindi non originali, ai marchi indicati secondo REG. CE 1400/2002
All items described here, produced by and/or on behalf of CERMAG, are to be understood as adaptable, therefore not original, to the brands indicated according to REG. EC 1400/2002

KIT DI CONNESSIONE
KIT DE CONNEXION - CONNECTION KIT - ANSCHLUSSBAUSATZ - KIT DE CONEXIÓN



FIG.1

FIG.2

ARTICOLO	DESCRIZIONE	FIG.
36456	Kit connessione **maschio** tipo AMP/TYCO **2 vie**	1
36584	Kit connessione **femmina** tipo AMP/TYCO **2 vie**	2



FIG.1

FIG.2

ARTICOLO	DESCRIZIONE	FIG.
36585	Kit connessione **maschio** tipo AMP/TYCO **3 vie**	1
36586	Kit connessione **femmina** tipo AMP/TYCO **3 vie**	2



FIG.1

FIG.2

ARTICOLO	DESCRIZIONE	FIG.
36587	Kit connessione **maschio** tipo AMP/TYCO **4 vie**	1
36588	Kit connessione **femmina** tipo AMP/TYCO **4 vie**	2



FIG.1

FIG.2

ARTICOLO	DESCRIZIONE	FIG.
36589	Kit connessione **maschio** tipo AMP/TYCO **5 vie**	1
36590	Kit connessione **femmina** tipo AMP/TYCO **5 vie**	2



FIG.1

FIG.2

ARTICOLO	DESCRIZIONE	FIG.
36591	Kit connessione **maschio** tipo AMP/TYCO **6 vie**	1
36592	Kit connessione **femmina** tipo AMP/TYCO **6 vie**	2

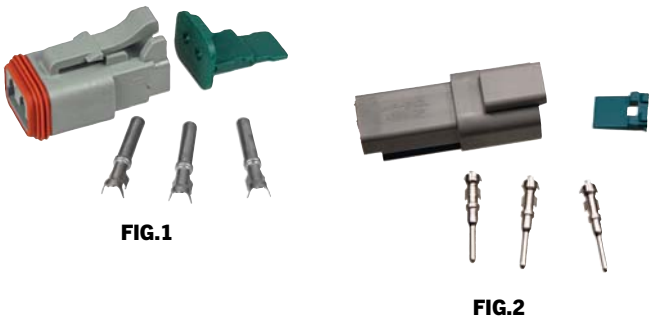

FIG.1

FIG.2

ARTICOLO	DESCRIZIONE	FIG.
36593	Kit connessione **maschio** tipo DEUTSCH **2 vie**	1
36594	Kit connessione **femmina** tipo DEUTSCH **2 vie**	2



FIG.1

FIG.2

ARTICOLO	DESCRIZIONE	FIG.
36595	Kit connessione **maschio** tipo DEUTSCH **3 vie**	1
36596	Kit connessione **femmina** tipo DEUTSCH **3 vie**	2

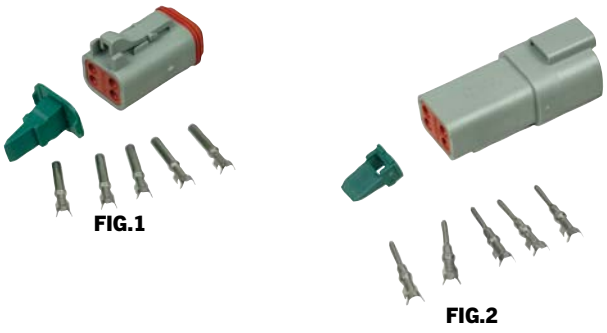

FIG.1

FIG.2

ARTICOLO	DESCRIZIONE	FIG.
36597	Kit connessione **maschio** tipo DEUTSCH **4 vie**	1
36598	Kit connessione **femmina** tipo DEUTSCH **4 vie**	2

Gli articoli qui descritti, prodotti da e/o per conto di CERMAG, sono da intendersi adattabili, quindi non originali, ai marchi indicati secondo REG. CE 1400/2002
All items described here, produced by and/or on behalf of CERMAG, are to be understood as adaptable, therefore not original, to the brands indicated according to REG. EC 1400/2002

segue KIT DI CONNESSIONE
KIT DE CONNEXION - CONNECTION KIT - ANSCHLUSSBAUSATZ - KIT DE CONEXIÓN

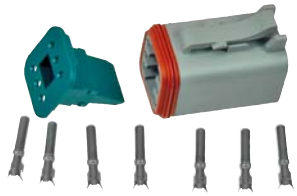
FIG.1

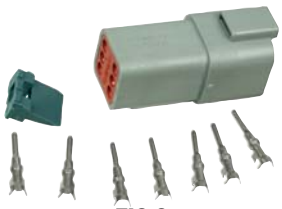
FIG.2

ARTICOLO	DESCRIZIONE	FIG.
35843	Kit connessione **maschio** tipo DEUTSCH **6 vie**	1
36599	Kit connessione **femmina** tipo DEUTSCH **6 vie**	2



ARTICOLO	DESCRIZIONE
36125	Kit connessione per lampadine tipo G.E.886

new



ARTICOLO	DESCRIZIONE
37197	Kit connessione femmina per connettori DIN 7 vie + P.M.



ARTICOLO	DESCRIZIONE
36603	Kit connessione maschio per connettori DIN 4 vie



ARTICOLO	DESCRIZIONE
36605	Kit connessione rapida

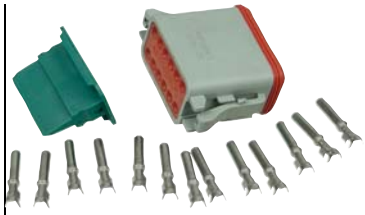
FIG.1


FIG.2

ARTICOLO	DESCRIZIONE	FIG.
36600	Kit connessione **maschio** tipo DEUTSCH **12 vie**	1
36601	Kit connessione **femmina** tipo DEUTSCH **12 vie**	2

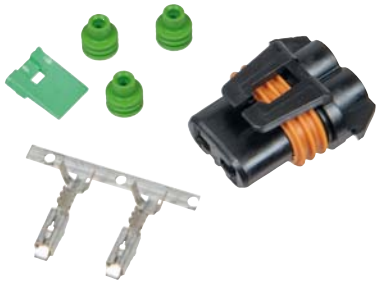

ARTICOLO	DESCRIZIONE
37048	Kit connessione per lampadine tipo HB3



ARTICOLO	DESCRIZIONE
36604	Kit connessione maschio per connettori DIN 7 vie + P.F.



ARTICOLO	DESCRIZIONE
36804	Kit connessione a 4 vie



ARTICOLO	DESCRIZIONE
36602	Kit connessione 10 vie per interruttori serie 700/900

Gli articoli qui descritti, prodotti da e/o per conto di CERMAG, sono da intendersi adattabili, quindi non originali, ai marchi indicati secondo REG. CE 1400/2002
All items described here, produced by and/or on behalf of CERMAG, are to be understood as adaptable, therefore not original, to the brands indicated according to REG. EC 1400/2002

07

FUSIBILI A SILURO
FUSIBLES
FUSES
SCHMELZSICHERUNGEN
FUSIBLES



ARTICOLO	SEZIONE mm	AMPERE
35928	Ø 6x25	5
35292	Ø 6x25	8
35929	Ø 6x25	10
35293	Ø 6x25	15
35634	Ø 6x25	25
35294	Ø 6x25	40

FUSIBILI BILAMA
FUSIBLES A LAMELLE
FUSES
GLATTE SCHMELZSICHERUNGEN
FUSIBLES CON DOS HOJAS



ARTICOLO	DESCRIZIONE	AMPERE
36985	Fusibile	3
35930	Fusibile	5
35569	Fusibile	7,5
35295	Fusibile	10
35296	Fusibile	15
35931	Fusibile	20
35570	Fusibile	25
35932	Fusibile	30
35933	Fusibile	40

MINI FUSIBILI BILAMA
FUSIBLES A LAMELLE MINI
MINI FUSES
MINI GLATTE SCHMELZSICHERUNGEN
MINI FUSIBLES CON DOS HOJAS



ARTICOLO	DESCRIZIONE	AMPERE	ARTICOLO	DESCRIZIONE	AMPERE
35934	Fusibile	2	**35939**	Fusibile	10
35935	Fusibile	3	**35940**	Fusibile	15
35936	Fusibile	4	**35941**	Fusibile	20
35937	Fusibile	5	**35942**	Fusibile	25
35938	Fusibile	7,5	**35943**	Fusibile	30

MAXI FUSIBILI BILAMA
FUSIBLES A LAMELLE MAXI
MAXI FUSES
MAXI GLATTE SCHMELZSICHERUNGEN
MAXI FUSIBLES CON DOS HOJAS



ARTICOLO	DESCRIZIONE	AMPERE	ARTICOLO	DESCRIZIONE	AMPERE
35944	Fusibile	20	**35948**	Fusibile	60
35945	Fusibile	30	**35949**	Fusibile	70
35946	Fusibile	40	**35950**	Fusibile	80
35947	Fusibile	50	**36756**	Fusibile	100

ASSORTIMENTO FUSIBILI BILAMA 160 PEZZI PIÙ ESTRATTORE
ASSORTIMENT FUSIBLES BILAME 160 PIECES
ASSORTMENT OF 2-BLADE FUSES 160 PIECES
SICHERUNGSSORTIMENT 160 STÜCK
STOCK FUSIBLES DE DOS HOJAS 160 UNIDADES



COMPOSIZIONE

AMPERE	Q.TA' pz
3	20
5	20
7,5	20
10	20
15	20
20	20
25	20
30	20

ARTICOLO
36023

ASSORTIMENTO FUSIBILI: BILAMA - MAXI - MINI
ASSORTIMENT FUSIBLES: BILAME - MAXI – MINI
ASSORTMENT OF FUSES: 2-BLADES - MAXI - MINI
SICHERUNGSSORTIMENT: ZWEIKLINGIG – MAXI – MINI
STOCK FUSIBLES: DOS LÁMINAS - MAXI – MINI



ARTICOLO
36024

COMPOSIZIONE

BILAMA		MINI		MAXI	
AMPERE	Q.TA' pz	AMPERE	Q.TA' pz	AMPERE	Q.TA' pz
5	25	4	15	50	10
7,5	25	5	15	60	10
10	25	7,5	15	70	10
15	25	10	15	80	10
20	25	15	15	-	-
25	25	20	15	-	-
30	25	25	15	-	-
40	25	30	15	-	-

Gli articoli qui descritti, prodotti da e/o per conto di CERMAG, sono da intendersi adattabili, quindi non originali, ai marchi indicati secondo REG. CE 1400/2002
All items described here, produced by and/or on behalf of CERMAG, are to be understood as adaptable, therefore not original, to the brands indicated according to REG. EC 1400/2002

PORTAFUSIBILI VOLANTI
PORTE FUSIBLES
FUSE HOLDER
SCHMELZSICHERUNGENHALTERUNG
PORTAFUSIBLES


FIG.4


FIG.5


FIG.1


FIG.2


FIG.3

ARTICOLO	DESCRIZIONE	FIG.
35291	Portafusibile a baionetta attacco a vite x fusibili a siluro	1
35393	Portafusibile volante con attacco faston x fusibili bilama	2
36025	Portafusibile per bilama a tenuta stagna	3
36026	Portafusibile per mini bilama a tenuta stagna	3
36755	Portafusibile per maxi bilama a tenuta stagna	3
36255	Portafusibile componibile per maxi bilama	4
36498	Cappuccio di protezione per fusibili maxi	5

SCATOLE PORTAFUSIBILI
BOITES PORTE-FUSIBLES
FUSE HOLDER BOXES
SICHERUNGSKASTEN
CAJAS PORTAFUSIBLES

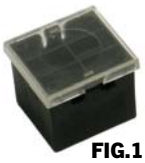
FIG.1


FIG.2


FIG.3


FIG.4


FIG.5

ARTICOLO	N° VIE	FIG.	DESCRIZIONE	COPERCHIO A RICAMBIO
35635	6	1	Per fusibili bilama	**35661**
36997	6	5	Per LANDINI (OEM: 1424118M91)	-
35636	8	2	Per fusibili a siluro (OEM: 4998859)	-
37003	10	4	Per GOLDONI (OEM: 02050242)	-
36538	12	2	Per fusibili a siluro	-
35637	12	3	Per fusibili bilama	**35663**

FUSIBILI MIDIVAL
FUSIBLES MIDIVAL
MIDIVAL FUSES
MIDIVAL SCHMELZSICHERUNGEN
FUSIBLES MIDIVAL

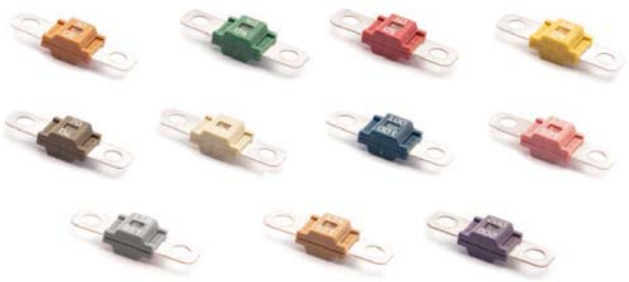

new

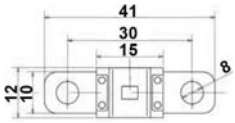

ARTICOLO	DESCRIZIONE	AMPERE	COLORE / COLOR
36963	Fusibile	30	ARANCIONE ORANGE
36964	Fusibile	40	VERDE GREEN
36965	Fusibile	50	ROSSO RED
36966	Fusibile	60	GIALLO YELLOW
36967	Fusibile	70	MARRONE BROWN
36968	Fusibile	80	BIANCO WHITE
36969	Fusibile	100	BLU BLUE
36970	Fusibile	125	ROSA PINK
36971	Fusibile	150	GRIGIO GREY
36972	Fusibile	200	VIOLA VIOLET

FUSIBILI MEGAVAL
FUSIBLES MEGAVAL
MEGAVAL FUSES
MEGAVAL SCHMELZSICHERUNGEN
FUSIBLES MEGAVAL

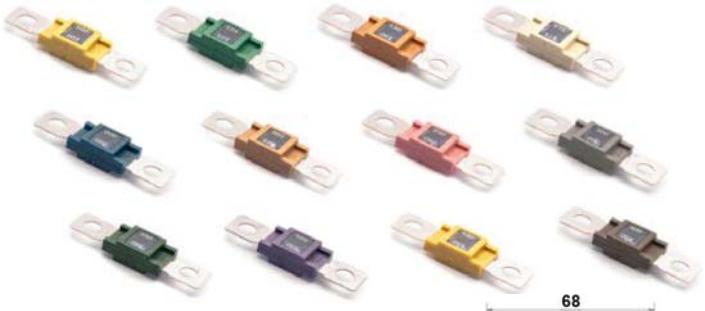

new

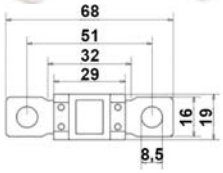

ARTICOLO	DESCRIZIONE	AMPERE	COLORE / COLOR
36973	Fusibile	100	GIALLO YELLOW
36974	Fusibile	125	VERDE GREEN
36975	Fusibile	150	ARANCIONE ORANGE
36976	Fusibile	175	BIANCO WHITE
36977	Fusibile	200	BLU BLUE
36978	Fusibile	225	ARANCIONE ORANGE
36979	Fusibile	250	ROSA PINK
36980	Fusibile	300	GRIGIO GREY
36981	Fusibile	400	VIOLA VIOLET
36982	Fusibile	500	MARRONE BROWN

PORTAFUSIBILE PER MIDIVAL
PORTE FUSIBLES POUR MIDIVAL
FUSE HOLDER FOR MIDIVAL
SCHMELZSICHERUNGENHALTERUNG
PORTAFUSIBLES PARA MIDIVAL

new



ARTICOLO
36984

PORTAFUSIBILE PER MEGAVAL
PORTE FUSIBLES POUR MEGAVAL
FUSE HOLDER FOR MEGAVAL
SCHMELZSICHERUNGENHALTERUNG
PORTAFUSIBLES PARA MEGAVAL

new



ARTICOLO
36983

Gli articoli qui descritti, prodotti da e/o per conto di CERMAG, sono da intendersi adattabili, quindi non originali, ai marchi indicati secondo REG. CE 1400/2002
All items described here, produced by and/or on behalf of CERMAG, are to be understood as adaptable, therefore not original, to the brands indicated according to REG. EC 1400/2002

07

MOTORI TERGICRISTALLI
MOTEURS D'ESSUIE, GLACE - WINDSCREEN WIPER MOTORS - SCHEIBENWISCHERMOTOREN - MOTORES LIMPIAPARABRISAS

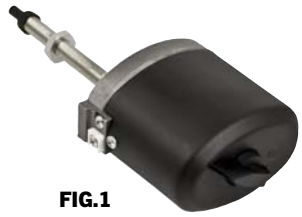

FIG.1

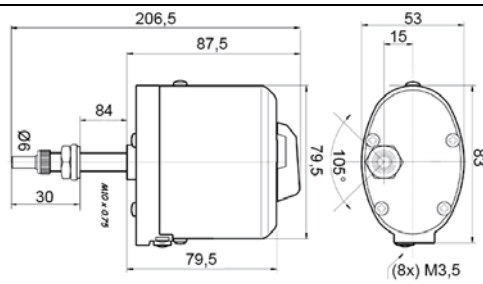

CARATTERISTICHE:
- Modello ad attacco conico
- Con interruttore
- Senza posizione di arresto automatico
- Fissaggio a due punti
- Una velocità (40 cicli / minuto)



FIG.2

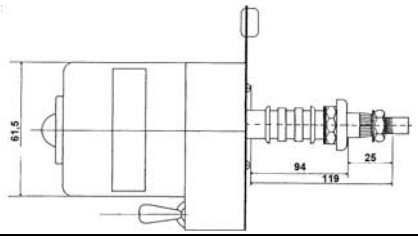

ARTICOLO	VOLT	ANGOLO	FIG.	NOTE
35227	12	105	1	Asta lunga cilindrica
35652	12		2	Attacco conico con zigrinatura A8 x M6 DIN 72783



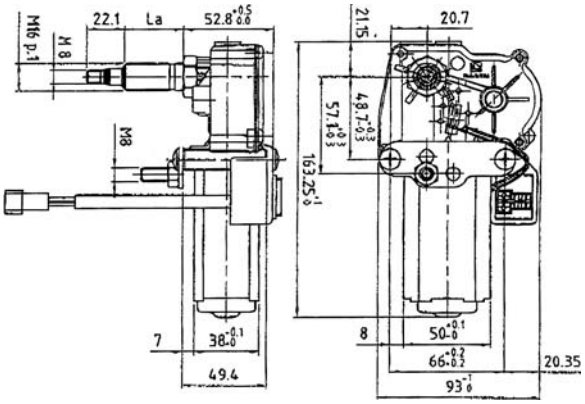

PROTEZIONE



ARTICOLO
36141

ARTICOLO	DESCRIZIONE	ANGOLO	La
36007	Motorino 12V	105°	60
35653	Motorino 24V		

new



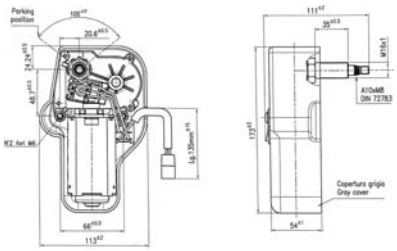

ARTICOLO	VOLT	ANGOLO	APPLICAZIONI	OEM
37117	12	105°	ANTONIO CARRARO	45320150

new



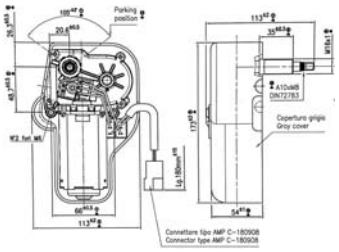

ARTICOLO	VOLT	ANGOLO	APPLICAZIONI	OEM
37118	12	105°	GOLDONI LOCHMANN	02050774 62696598

new



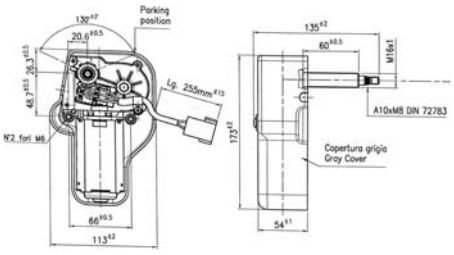

ARTICOLO	VOLT	ANGOLO	APPLICAZIONI	OEM
37119	12	130	GOLDONI LOCHMANN	02050773 62696597

Gli articoli qui descritti, prodotti da e/o per conto di CERMAG, sono da intendersi adattabili, quindi non originali, ai marchi indicati secondo REG. CE 1400/2002
All items described here, produced by and/or on behalf of CERMAG, are to be understood as adaptable, therefore not original, to the brands indicated according to REG. EC 1400/2002

Materiale elettrico
ELECTRICAL PARTS

BRACCI PER TERGICRISTALLO
BRASS ESSUIE - GLACE
WIPER ARMS
SCHEIBENWISCHERARM
BRAZOS PARA LIMPIAPARABRIASAS



ARTICOLO	ATTACCO	LUNGHEZZE	PER ART.	TIPO
35654	Cilindrico con grano	350/430	**35227**	Regolabile
35655	Conico	350/430	**35652**	Regolabile
36008	Conico	350/430	**36007 35653**	Regolabile

SPAZZOLE PER TERGICRISTALLO
BALAI ESSUIE - GLACE
WIPER SPINDLES
SCHEIBENWISCERBLATT
CEPILLO PARA LIMPIAPARABRIASAS





1. Il labbro in gomma rivestito di nanoparticelle di grafite offre un funzionamento uniforme e silenzioso e quindi un'ottima visuale.
2. Adattatore preassemblato.
3. Logo originale HELLA impresso su ogni spazzola tergicristallo come marchio di qualità.
4. Telaio in acciaio massiccio e di alta qualità per la massima resistenza e durata.
5. La pressione uniforme su tutti i punti di appoggio garantisce un risultato di tergitura perfetto.

ARTICOLO	LUNGHEZZA
35229	400 mm
36483	450 mm
35656	500 mm
36484	550 mm
36485	600 mm

SERBATOIO PER TERGICRISTALLO
RESERVOIR ESSUIE - GLACE
WIPER TANK
SCHEIBENWISCERTANK
TANQUE PARA LIMPIAPARABRIASAS

new





ARTICOLO	APPLICAZIONI	OEM
37129	**NEW HOLLAND:** Serie T4, T4S, T5, TD5, T3000, TCE, T4000 **LANDINI:** 80, Alpine, Blizzard, Ghibli, Landpower, Legend, Mistral, Mythos, Powerfarm, Powermondial, Rex, Serie 4/5/6, Trekker, Vigneti Rex, Vision	47837340 3662103M92 9977680

Gli articoli qui descritti, prodotti da e/o per conto di CERMAG, sono da intendersi adattabili, quindi non originali, ai marchi indicati secondo REG. CE 1400/2002
All items described here, produced by and/or on behalf of CERMAG, are to be understood as adaptable, therefore not original, to the brands indicated according to REG. EC 1400/2002

CICALINO RETROMARCIA 12-24 V
AVERTISSEUR MARCHE ARRIERE 12-24 V
REVERSE WARNING 12-24 V
SUMMER RÜCKWÄRTSGANG 12-24 V
ZUMBADOR MARCHA ATRÁS 12-24 V





ARTICOLO	DESCRIZIONE	VOLT	dB	CLASSE PROTEZIONE
35952	Cicalino retromarcia	12-24	100	IP 54

CICALINO RETROMARCIA 112 Db a 12-24 V
AVERTISSEUR MARCHE ARRIERE 112Db - 12-24 V
REVERSE WARNING 112Db - 12-24 V
SUMMER RÜCKWÄRTSGANG 112Db - 12-24 V
ZUMBADOR MARCHA ATRÁS 112Db - 12-24 V





ARTICOLO	DESCRIZIONE	VOLT	dB	CLASSE PROTEZIONE
36438	Cicalino retromarcia	12-24	112	IP 65

CICALINO RETROMARCIA
AVERTISSEUR MARCHE ARRIERE
REVERSE WARNING
SUMMER RÜCKWÄRTSGANG
ZUMBADOR MARCHA ATRÁS





ARTICOLO	DESCRIZIONE	VOLT	dB	CLASSE PROTEZIONE
35694	Cicalino retromarcia	10-32	95	IP 66
36437	Cicalino retromarcia	10-100	95	IP 66

CICALINO DA PANNELLO BITONALE 5-32 V
AVERTISSEUR 5-32 V
WARNING 5-32 V
RÜCKWÄRTSGANG 5-32 V
ZUMBADOR 5-32 V





ARTICOLO	DESCRIZIONE	VOLT	dB	CLASSE PROTEZIONE
35951	Cicalino bitonale	5-32	70-100	IP 65

TROMBA 12 V CON STAFFA
KLAXON
WARNING SIGNAL
HUPE
CLAXON 12V



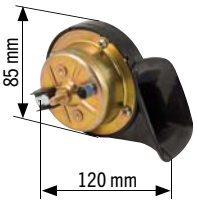

ARTICOLO	DESCRIZIONE	VOLT
35225	Tromba con staffa	12

CLACSON (AVVISATORE ACUSTICO)
AVVERTISSEUR SONORE
HORN
HUPE
AVISADOR ACÚSTICO



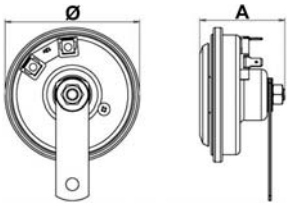

ARTICOLO	VOLT	dB	Ø mm	A mm	APPLICAZIONI / OEM
new **36903**	12	109	71,5	41	**SDF:** 2.8419.006.0 **GRILLO:** 56545 **NEW HOLLAND:** 47132132 - 47123471 - 5192328 - 47133992 **GOLDONI:** 06350939
35226	12	114	90	57	**CASE IH:** 3063016R91 - 3113078R91 **NEW HOLLAND:** 87551747 **MASSEY FERGUSON:** 1678404M1 - 794220M1 - 1678410M1 - 354120X1 - 3580269M2 - 4355332M1 - 3063016R91 - 3113078R91 - 2802862M91 **LANDINI:** 794220M1 - 3539770M92 **VALTRA:** 589680 **ANTONIO CARRARO:** 46708002 **JOHN DEERE:** AL114614 - AL203265 **FENDT:** F238900020041- F238900020042
35639	24	114	90	57	-
35640	48	114	90	57	-

Gli articoli qui descritti, prodotti da e/o per conto di CERMAG, sono da intendersi adattabili, quindi non originali, ai marchi indicati secondo REG. CE 1400/2002
All items described here, produced by and/or on behalf of CERMAG, are to be understood as adaptable, therefore not original, to the brands indicated according to REG. EC 1400/2002

CRUSCOTTO COMPLETO PER IMPIANTI LUCE DI MOTOAGRICOLE PROVVISTE DI BATTERIA

TABLEAU DE BORD POUR MACHINES AVEC BATTERIE - PANEL INSTRUMENTS FOR MACHINES WITH BATTERY
ARMATURENBRETTKASTEN FÜR MASCHINE MIT BATTERIE - TABLERO COMPLETO PARA EQUIPOS LUZ DE MÁQUINAS AGRÍCULAS CON BATERIA



CARATTERISTICHE:
- Chiave avviamento.
- Interruttore luci (pos. abb. anabb.) + claxson.
- Portafusibile.
- Spia luci posizione - spia frecce - generatore.
- Deviatore frecce.

ARTICOLO
35013



CARATTERISTICHE:
- Interruttore luci (pos. abb. anabb.) + claxson.
- Spia luci - generatore.
- Chiave avviamento.

ARTICOLO
35014

KIT UNIVERSALE PER TRATTORI

KIT UNIVERSEL POUR TRACTEURS
ADAPTABLE KIT FOR TRACTORS
UNIVERSALLICHTANLAGE FÜR TRAKTOREN
KIT UNIVERSAL PARA TRACTORES



COMPOSIZIONE KIT:
- Fanali anteriori destro e sinistro.
- Fanali posteriori destro e sinistro con luce targa.
- Interruttore stop - Deviatore frecce.
- Intermittenza - Presa a 7 poli.
- Cablaggio cavi e accessori premontati.

ARTICOLO	DESCRIZIONE
35243	Kit universale per impianto luci e frecce

KIT UNIVERSALE PER TRATTORI - CON FANALI A BASE INCLINATA

KIT UNIVERSEL POUR TRACTEURS
TRACTORS KIT LAMPS INCLINATED BASE
KIT FÜR TRAKTOR LICHTANLAGE
KIT LUCES PARA TRACTORES CON FAROLES
CON BASE INCLINADA



COMPOSIZIONE KIT:
- Fanali anteriori destro e sinistro.
- Fanali posteriori destro e sinistro con luce targa.
- Interruttore stop - Deviatore frecce.
- Intermittenza - Presa a 7 poli.
- Cablaggio cavi e accessori premontati.

ARTICOLO	DESCRIZIONE
35244	Kit universale per impianto luci e frecce con fanali a base inclinata
Adattabili a: FIAT - LANDINI - LAMBORGHINI - SAME - TRATTORI VARI	

KIT UNIVERSALE PER IMPIANTO LUCI E FRECCE APPLICABILE A MOTOAGRICOLE PROVVISTE DI AVVIAMENTO ELETTRICO

KIT UNIVERSEL POUR MACHINES AGRICOLES A DEMARRAGE ELECTRIQUE
ADAPTABLE KIT FOR MACHINES WITH ELECTRONIC STARTER
UNIVERSALLICHTANLAGE
KIT UNIVERSAL PARA MÁQUINAS AGRÍCULAS
CON ARRAQUE ELÉCTRICO



COMPOSIZIONE KIT:
- Proiettori destro e sinistro (solo per art. 35246).
- Fanali anteriori destro e sinistro.
- Fanali posteriori destro e sinistro.
- Frecce laterali - cruscotto.
- Cablaggio cavi e accessori premontati.

ARTICOLO	DESCRIZIONE
35246	Kit completo di fari proiettori anteriori
35247	Kit senza fari proiettori anteriori

Gli articoli qui descritti, prodotti da e/o per conto di CERMAG, sono da intendersi adattabili, quindi non originali, ai marchi indicati secondo REG. CE 1400/2002
All items described here, produced by and/or on behalf of CERMAG, are to be understood as adaptable, therefore not original, to the brands indicated according to REG. EC 1400/2002

07

KIT COMPLETI DI FANALI MONTATI SU SUPPORTO CON RIBALTAMENTO A SCATTO
KIT COMPLET DE FEUX
KIT FOR LAMPS SET ON LOCKABLE REVOLVING SUPPORT
LICHTANLAGE MIT LEUCHTE
KIT COMPLETO CON FAROLES MONTADO SOBRE SOPORTE REVOLCABLE





COMPOSIZIONE KIT:
- Supporto fanali
- Spina a 7 poli
- Fanale dx
- Fanale sx
- Porta targa
- 2 catadiotri Ø60 bianchi
- 2 catadiotri Ø60 arancioni
- Corredo cablaggio lunghezza 7500 mm

ARTICOLO	DESCRIZIONE
35262	Kit con ribaltamento a scatto 12V
36545	Kit con ribaltamento a scatto 12/24V con luci a **LED**

KIT COMPLETI DI FANALI MONTATI SU SUPPORTO ORIZZONTALE A SCATTO
KIT COMPLET DE FEUX
KIT FOR LAMPS SET ON LOCKABLE ORIZONTAL SUPPORT
LICHTANLAGE MIT LEUCHTE
KIT COMPLETO CON FAROLES MONTADO SOBRE SOPORTE ORIZONTALE





COMPOSIZIONE KIT:
- Supporto fanali
- Spina a 7 poli
- Fanale dx
- Fanale sx
- Porta targa
- 2 catadiotri Ø60 bianchi
- 2 catadiotri Ø60 arancioni
- Corredo cablaggio lunghezza 7500 mm

ARTICOLO	DESCRIZIONE
36546	Kit con staffa orizzontale a scatto 12V
36547	Kit con staffa orizzontale a scatto 12/24V con luci a **LED**

KIT COMPLETO DI FANALI MONTATI SU SUPPORTO CON RIBALTAMENTO A MOLLA
KIT COMPLET DE FEUX
KIT FOR LAMPS SET ON LOCKABLE REVOLVING SUPPORT
LICHTANLAGE MIT LEUCHTE
KIT COMPLETO CON FAROLES MONTADO SOBRE SOPORTE REVOLCABLE



COMPOSIZIONE KIT:
- Supporto fanali
- Spina a 7 poli
- Fanale dx
- Fanale sx
- Porta targa
- 2 catadiotri Ø60 bianchi
- 2 catadiotri Ø60 arancioni
- Corredo cablaggio lunghezza 7500 mm

ARTICOLO	DESCRIZIONE
35263	Kit con ribaltamento a molla 12V

Gli articoli qui descritti, prodotti da e/o per conto di CERMAG, sono da intendersi adattabili, quindi non originali, ai marchi indicati secondo REG. CE 1400/2002
All items described here, produced by and/or on behalf of CERMAG, are to be understood as adaptable, therefore not original, to the brands indicated according to REG. EC 1400/2002

KIT COMPLETO DI FANALI PER L'APPLICAZIONE SUI CASSONI DEI RIMORCHI
KIT DE FEUX COMPLET POUR REMORQUES
KIT WITH LAMP TO BE FITTED ON BODY TRUCK
LICHTANLAGE MIT LEUCHTE FÜR ANHAENGER
KIT COMPLETO CON FAROLES PARA LA APLICACIÓN EN LOS REMOLQUES



COMPOSIZIONE KIT:
- Supporto fanali
- Spina a 7 poli
- Fanale dx
- Fanale sx
- 2 catadiotri Ø60 bianchi
- Corredo cablaggio lunghezza 7000 mm

ARTICOLO	DESCRIZIONE
35737	Kit luci per rimochi 12V

KIT COMPLETO DI FANALI, CATADIOTTRI TRIANGOLARI E CAVO CON SPINA, MONTATI SU SUPPORTO MAGNETICO
KIT COMPLETE DE FEUX, CATADIOPTRES TRIANGULAIRES ET CABLE AVEC FICHE MONTE SUR SUPPORT MAGNETIQUE
COMPLETE LIGHTS KIT, TRIANGULAR CATADIOPTRES AND CABLE WITH TAP, ASSEMBLED ON MAGNETIC STAND
KOMPLETTANLAGE VON LEUCHTEN, DREIECKIGEN RÜCKSTRAHLERN, STECKERKABELN ÜBER MAGNETISCHE HALTERUNG
KIT COMPLETO CON FAROLES, CATAFAROS TRIANGULARES Y CABLE CON ENCHUFE, MONTADOS SOBRE UN SOPORTE MAGNETICO

35738





36548
37234

COMPOSIZIONE KIT:
- Fanale posteriore destro.
- Fanale posteriore sinistro con luce targa.
- Porta targa zincato.
- Catadiottri triangolari.
- Presa a 7 poli.
- Serie lampade 12 V montate.
- Cavo 5 poli - Lunghezza 7000 mm

Cablaggio cavi e spina premontati

ARTICOLO	DESCRIZIONE
35738	Kit magnetico 12V con catadiottri triangolari
36548	Kit magnetico 12/24V con catadiottri triangolari e luci a **LED**
new **37234**	Kit magnetico 12/24V con catadiottri triangolari e luci a **LED** cavo lungo 12,5 m

Gli articoli qui descritti, prodotti da e/o per conto di CERMAG, sono da intendersi adattabili, quindi non originali, ai marchi indicati secondo REG. CE 1400/2002
All items described here, produced by and/or on behalf of CERMAG, are to be understood as adaptable, therefore not original, to the brands indicated according to REG. EC 1400/2002

07

KIT COMPLETO DI FANALI E CAVO CON SPINA, MONTATI SU SUPPORTO MAGNETICO
KIT COMPLETE DE FEUX ET CABLE AVEC FICHE MONTE SUR SUPPORT MAGNETIQUE
COMPLETE LIGHTS KIT AND CABLE WITH TAP, ASSEMBLED ON MAGNETIC STAND
KOMPLETTANLAGE VON LEUCHTEN, STECKERKABELN ÜBER MAGNETISCHE HALTERUNG
KIT COMPLETO CON FAROLES Y CABLE CON ENCHUFE, MONTADOS SOBRE UN SOPORTE MAGNETICO

35486
36011



LED
36549



ARTICOLO	DESCRIZIONE
35486	Kit luci posteriore 12V - magnetico - Cavo lunghezza 7,5 m + 2,5 m da fanale a fanale
36549	Kit luci posteriore 12/24V - magnetico - Cavo lunghezza 7,5 m + 2,5 m da fanale a fanale e luci a **LED**
36011	Kit luci posteriore 12V - magnetico - Cavo lunghezza 12 m + 4 m da fanale a fanale

COMPOSIZIONE KIT:
- Fanale posteriore destro.
- Fanale posteriore sinistro con luce targa.
- Presa a 7 poli.

KIT COMPLETO DI FANALI E CAVO CON SPINA
KIT COMPLETE DE FEUX ET CABLE AVEC FICHE
COMPLETE LIGHTS KIT AND CABLE WITH TAP
KOMPLETTANLAGE VON LEUCHTEN MIT STECKERKABELN
KIT COMPLETO CON FAROLES Y CABLE CON ENCHUFE



36012
36013

LED
37014



ARTICOLO	DESCRIZIONE
36012	Kit luci posteriore 12V - non magnetico - Cavo lunghezza 7,5 m + 2,5 m da fanale a fanale
new **37014**	Kit luci posteriore 12/24V - non magnetico - Cavo lunghezza 7,5 m + 2,5 m da fanale a fanale **-LED-**
36013	Kit luci posteriore 12V - non magnetico - Cavo lunghezza 12 m + 4 m da fanale a fanale

COMPOSIZIONE KIT:
- Fanale posteriore destro.
- Fanale posteriore sinistro con luce targa.
- Presa a 7 poli.

Gli articoli qui descritti, prodotti da e/o per conto di CERMAG, sono da intendersi adattabili, quindi non originali, ai marchi indicati secondo REG. CE 1400/2002
All items described here, produced by and/or on behalf of CERMAG, are to be understood as adaptable, therefore not original, to the brands indicated according to REG. EC 1400/2002

BARRE PORTAFANALI POSTERIORE PER RIMORCHI - LUNGHEZZA REGOLABILE - FISSA

RAMPE D'ECLAIRAGE COMPLETE POUR REMORQUES - LONGUEUR REGLABLE - FIXE
COMPLETE LIGHTING SET FOR TRAILERS - ADJUSTABLE LENGHT - FIX LENGHT
ANHÄBGERLEUCHTANLAGE - ZUSAMMENSCHIEBBAR - FESTE STANGE
BARRA PORTAFAROLES POSTERIORES PARA REMOLQUE LARGUEZA REGOLABLE - FIJA

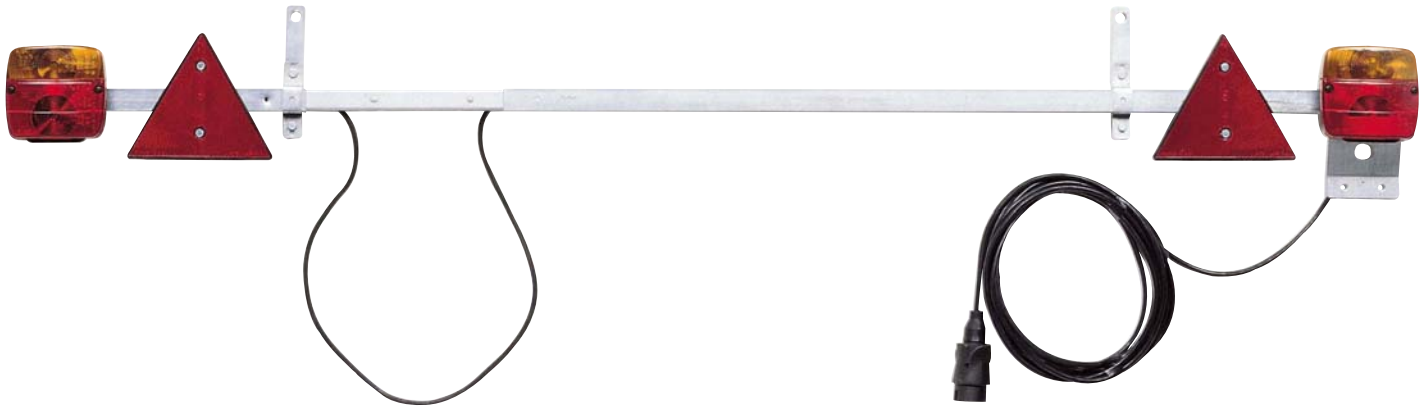

ARTICOLO	DESCRIZIONE	ALIMENTAZIONE V	LUNGHEZZE mm	RICAMBI FANALI	RICAMBI RODOVETRI	NOTE
35266	Barra fissa verniciata nera	12	1600	Destro - Art. 35275 Sinistro - Art. 35276	Destro Sinistro Art. 35279	Le barre sono complete di corredo e cablaggio. Lungo **7000** mm
35267	Barra registrabile zincata	12	da 1400 a 2100	Destro - Art. 35275 Sinistro - Art. 35276	Destro Sinistro Art. 35279	
35268	Barra registrabile zincata	12	da 1800 a 3000	Destro - Art. 35275 Sinistro - Art. 35276	Destro Sinistro Art. 35279	



ARTICOLO	DESCRIZIONE	ALIMENTAZIONE V	LUNGHEZZE mm	RICAMBI FANALI	RICAMBI RODOVETRI	NOTE
35665	Barra registrabile zincata	12	da 1400 a 1800	Destro - Art. 35275 Sinistro - Art. 35276	Destro Sinistro Art. 35279	Le barre sono complete di corredo e cablaggio. Lungo **7000** mm
36027	Barra registrabile zincata	12	da 1400 a 1800	Destro - Art. 35275 Sinistro - Art. 35276	Destro Sinistro Art. 35279	Le barre sono complete di corredo e cablaggio. Lungo **12500** mm



ARTICOLO	DESCRIZIONE	ALIMENTAZIONE V
35458	BARRA FISSA ZINCATA PER ATTREZZI AGRICOLI L = mm **1600** completa di impianto luci con cavo L = mm **7000**	12

Gli articoli qui descritti, prodotti da e/o per conto di CERMAG, sono da intendersi adattabili, quindi non originali, ai marchi indicati secondo REG. CE 1400/2002
All items described here, produced by and/or on behalf of CERMAG, are to be understood as adaptable, therefore not original, to the brands indicated according to REG. EC 1400/2002

segue BARRE PORTAFANALI POSTERIORE PER RIMORCHI - LUNGHEZZA REGOLABILE - FISSA

RAMPE D'ECLAIRAGE COMPLETE POUR REMORQUES - LONGUEUR REGLABLE - FIXE
COMPLETE LIGHTING SET FOR TRAILERS - ADJUSTABLE LENGHT - FIX LENGHT
ANHÄBGERLEUCHTANLAGE - ZUSAMMENSCHIEBBAR - FESTE STANGE
BARRA PORTAFAROLES POSTERIORES PARA REMOLQUE LARGUEZA REGOLABLE - FIJA

LED



ARTICOLO	DESCRIZIONE	ALIMENTAZIONE V	LUNGHEZZE mm	RICAMBI FANALI	NOTE
36550	Barra registrabile zincata con fanali quadrati luci a **LED**	12/24V	da 1400 a 1800	Destro Sinistro - Art. 36552	Le barre sono complete di corredo e cablaggio. Lungo **7000** mm



LED

ARTICOLO	DESCRIZIONE	ALIMENTAZIONE V	LUNGHEZZE mm	RICAMBI FANALI	NOTE
36551	Barra registrabile zincata con fanali rotondi luci a **LED**	12/24V	da 1400 a 1800	Destro Sinistro - Art. 36553	Le barre sono complete di corredo e cablaggio. Lungo **7000** mm



ARTICOLO	DESCRIZIONE	ALIMENTAZIONE V
35457	ASTA AGRICOLA ZINCATA REGISTRABILE - min. mm 1800 max. mm 3000 completa di coppia pannelli mm 564x282 più impianto luci con cablaggio L = mm **7000**	12

Gli articoli qui descritti, prodotti da e/o per conto di CERMAG, sono da intendersi adattabili, quindi non originali, ai marchi indicati secondo REG. CE 1400/2002
All items described here, produced by and/or on behalf of CERMAG, are to be understood as adaptable, therefore not original, to the brands indicated according to REG. EC 1400/2002

PARAURTO POSTERIORE CON FANALERIA 12V PER RIMORCHI AGRICOLI

PARECHOC COMPLET 12 V POUR REMORQUES
BUMPER FOR TRAILERS COMPLETE WITH 12V LIGHTING SET
STOSSTANGE MIT ANGEBAUTEN LEUCHTEN -12V
PARACHOQUE POSTERIOR CON FAROLES 12V PARA REMOLQUES AGRÍCULOS



ARTICOLO	DESCRIZIONE	LUNGHEZZA mm	LUNGHEZZA CAVO mm	RICAMBI FANALI	RICAMBI RODOVETRI
35271	Paraurti zincato	1500	9000	Destro Art. 36576 Sinistro Art. 36577 Targa Art. 37058	Destro Art. 36414 Sinistro Art. 36415
35272	Paraurti zincato	1600	9000		
35273	Paraurti zincato	1700	9000		
36410	Paraurti zincato	1800	9000		
35740	Paraurti zincato	2000	9000		
36411	Paraurti zincato	2200	9000		

KIT PORTATARGA COMPLETO 12V LUNGHEZZA 750 mm

KIT PORTE PLAQUE D'IMMATRICULATION COMPLETE -12V
NUMBER PLATE HOLDER KIT COMPLETE - 12V
NUMMERNSCHILDTRÄGER-BAUSATZ - 12V
KIT PORTACHATA COMPLETO - 12V



COMPOSIZIONE KIT:
Fanale posteriore a 3 luci con luce targa e lampade - Spina a 7 poli - Paraurto intero in plastica antiurto - Cavo da 4500 mm Cablaggio premontato

ARTICOLO **35735**

BARRA PER SEGNALETICA POSTERIORE COMPLETA 12V LUNGHEZZA 1050 mm

RAMPE DE SIGNALISATION COMPLETE -12V
TRAILER BOARD COMPLETE -12V
ANHÄNGER-BELEUCHTUNGSATZ -12V
BARRA PARA SEÑALIZACIÓN POSTERIOR COMPLETA -12V



COMPOSIZIONE KIT:
Fanale posteriore a 3 luci con luce targa - Catarifrangenti triangolari - Lampadine - Spina a 7 poli - Paraurto intero in plastica antiurto - Cavo da 4,5 m Cablaggio cavi premontato

ARTICOLO **35736**

KIT SPECIALI PER PICCOLI RIMORCHI AGRICOLI -12V

KIT SPECIAUX POUR PETITES REMORQUES AGRICOLES -12V
SPECIAL KITS FOR SMALL AGRICULTURAL TRAILERS -12V
SPEZIALTEILE FÜR LANDWIRTSCHAFTLICHE KLEINANHÄNGER -12V
KIT ESPECIALES PARA PEQUEÑOS REMOLQUES AGRÍCOLAS -12V

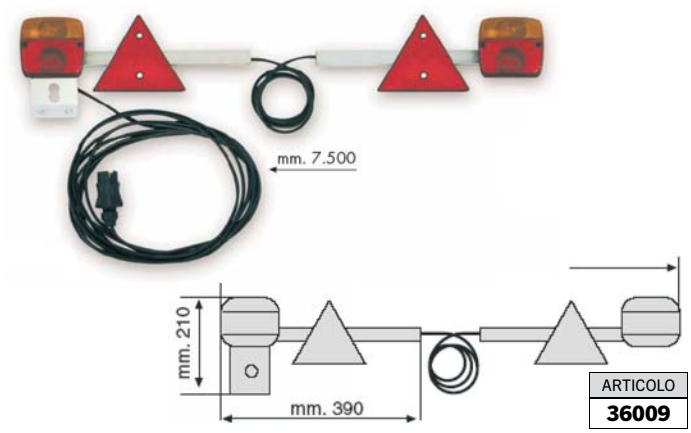

ARTICOLO **36009**

KIT SPECIALI PER PICCOLI RIMORCHI AGRICOLI -12V

KIT SPECIAUX POUR PETITES REMORQUES AGRICOLES -12V
SPECIAL KITS FOR SMALL AGRICULTURAL TRAILERS -12V
SPEZIALTEILE FÜR LANDWIRTSCHAFTLICHE KLEINANHÄNGER -12V
KIT ESPECIALES PARA PEQUEÑOS REMOLQUES AGRÍCOLAS -12V

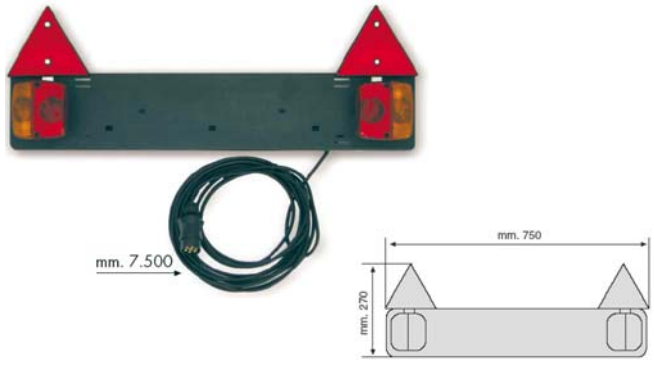

ARTICOLO **36010**

Gli articoli qui descritti, prodotti da e/o per conto di CERMAG, sono da intendersi adattabili, quindi non originali, ai marchi indicati secondo REG. CE 1400/2002
All items described here, produced by and/or on behalf of CERMAG, are to be understood as adaptable, therefore not original, to the brands indicated according to REG. EC 1400/2002

SEGNALETICA DI SICUREZZA
PANNEAUX DE SIGNALISATION - SECURITY PANELS - SICHERHEITPANEL - SEÑALIZACIÓN DE SEGURIDAD

PANNELLI (OMOLOGATI) RETRORIFLETTENTI PER ATTREZZATURE AGRICOLE PORTATE O SEMIPORTATE D.M. 391 del 19.06.92 (ROSSO-GIALLO)
PANNEAUX (HOMOLOGUES) RETROREFLECHISSANT POUR EQUIPEMENTS AGRICOLES PORTES OU SEMI-PORTES D.M. 391 du 19.06.92 (ROUGE-JAUNE)
REAR-REFLECTING PANELS (TYPE-APPROVED) FOR MOUNTED OR SEMI-MOUNTED AGRICULTURAL EQUIPMENT. COMPLY WITH D.M. 391 of 19.06.92 (RED-YELLOW)
REFLEKTIERENDE SCHILDER (ZUGELASSEN) FÜR ANBAU- UND AUFSATTEL-LANDGERÄTE D.M. 391 VOM 19.06.92 (ROT-GELB)
PANELES (HOMOLOGADOS) RETRO REFLECTANTE PARA EQUIPOS AGRÍCOLAS SUSPENDIDOS O SEMI SUSPENDIDOS D.M. 391 del 19.06.92 (ROJO-AMARILLO)

SCHEMI INSTALLAZIONE
PANNELLI POSTERIORI

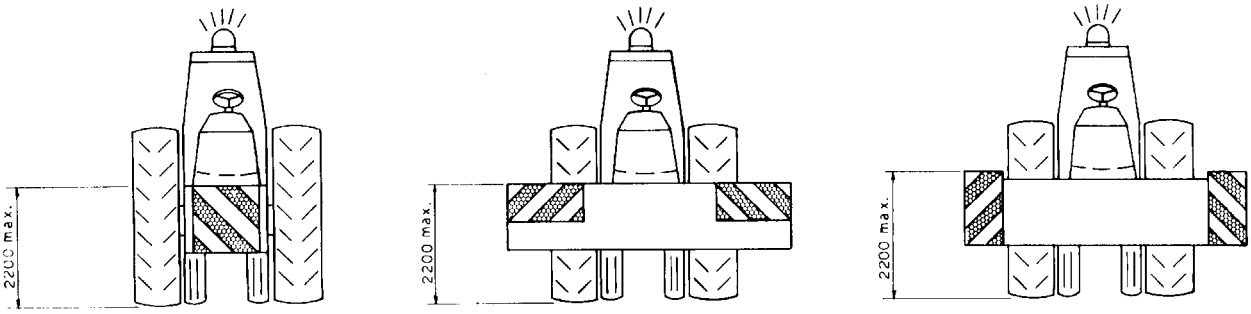

PANNELLO RETRORIFLETTENTE 423x423 PER ATTREZZATURE AGRICOLE PORTATE E SEMIPORTATE
TABLEAUX (423x423) REFRACTIFS MACHINES A TRACTION
REAR-REFLECTING PANELS (423x423) FOR AGRICULTURAL EQUIPMENTS
RÜCKREFLEKTORSTAFEL (423x423) FÜR ZUGLANDMASCHINEN
CUADROS RETROREFLEJANTES 423x423 PARA APEROS AGRÍCULOS



ARTICOLO	DESCRIZIONE	MISURE mm
35444	Pannello con supporto in alluminio	423x423

COPPIA PANNELLI RETRORIFLETTENTI 565x282 PER MOTRICI
TABLEAUX REFRACTIFS POUR MOTRICES
REAR-REFLECTING PANELS FOR TRUCK TRACTORS
RÜCKREFLEKTORSTAFEL FÜR ZUGMASCHINEN
PAR DE CUADRO RETROREFLEJANTE PARA MOTRICES

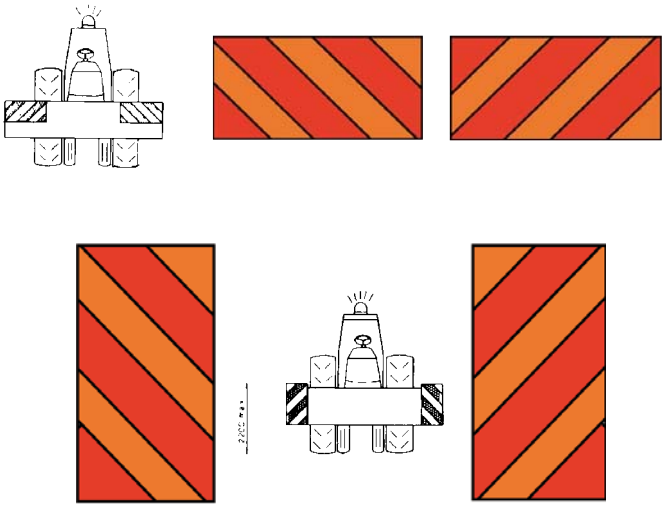

ARTICOLO	DESCRIZIONE	MISURE mm
35446	Coppia pannelli con supporto in alluminio	564x282

PANNELLI POSTERIORI RETRORIFLETTENTI E FLUORESCENTI PER RIMORCHI E SEMIRIMORCHI CONFORMI AL REGOLAMENTO "ECE ONU 70 Emendamento 01"
PANNEAUX ARRIERE RETROREFLECHISSANT ET FLUORESCENT POUR REMORQUES CONFORMES AU REGLEMENT "ECE ONU 70 Amendement 01"
REAR REAR-REFLECTING AND FLUORESCENT PANELS FOR TRAILERS. CONFORM TO REGULATION "ECE ONU 70 Amendment 01" in force since 14/03/2004
REFLEKTIERENDE UND FLUORESZIERENDE HECKSCHILDER FÜR ANHÄNGER GEMÄSS DER REGELUNG UN-ECE 70 Änderung 01"
PANELES TRASEROS RETRO REFLECTANTES Y FLUORESCENTES PARA REMOLQUES, CONFORMES CON EL REGLAMENTO "ECE ONU 70 Modif. 01"



MISURE mm 565 x 196
(ROSSO - GIALLO)

ARTICOLO	DESCRIZIONE
35966	Kit 2 pannelli rimorchio 565x196 mm

Gli articoli qui descritti, prodotti da e/o per conto di CERMAG, sono da intendersi adattabili, quindi non originali, ai marchi indicati secondo REG. CE 1400/2002
All items described here, produced by and/or on behalf of CERMAG, are to be understood as adaptable, therefore not original, to the brands indicated according to REG. EC 1400/2002

PANNELLI POSTERIORI RETRORIFLETTENTI E FLUORESCENTI PER AUTOCARRI CONFORMI AL REGOLAMENTO "ECE ONU 70 Emendamento 01" in vigore dal 14/03/2004

PANNEAUX ARRIERE RETROREFLECHISSANT ET FLUORESCENT POUR CAMIONS CONFORMES AU REGLEMENT "ECE ONU 70 Amendement 01" en vigueur depuis le 14/03/2004
REAR REAR-REFLECTING AND FLUORESCENT PANELS FOR TRUCKS. CONFORM TO REGULATION "ECE ONU 70 Amendment 01" in force since 14/03/2004
REFLEKTIERENDE UND FLUORESZIERENDE HECKSCHILDER FÜR LKWs GEMÄSS DER REGELUNG UN-ECE 70 Änderung 01", die ab dem 14.03.2004 gilt
PANELES TRASEROS RETRO REFLECTANTES Y FLUORESCENTES PARA CAMIONES, CONFORMES CON EL REGLAMENTO "ECE ONU 70 Modif. 01" en vigor desde el 14/03/2004

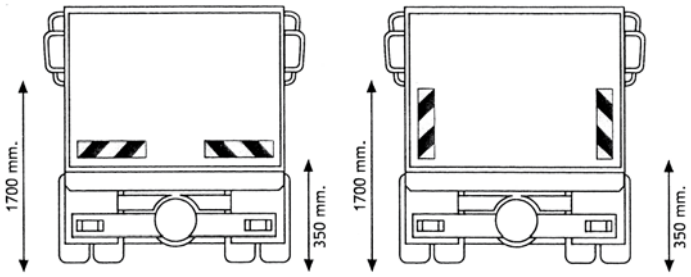



ARTICOLO	DESCRIZIONE
35965	Kit 2 pannelli autocarro 565x132 mm

PANNELLI AGRICOLI CONFORMI AL REGOLAMENTO ECE 70 CLASSE 5-RIFERIMENTO REGOLAMENTO EUROPEO EC 86

PANNEAUX AGRICOLES CONFORMES AU RÈGLEMENT CEE 70 CLASSE 5-RÉFÉRENCE RÈGLEMENT EUROPÉEN CE 86
AGRICULTURAL PANELS COMPLYING WITH EEC REGULATION 70 CLASS 5-REFERENCE EUROPEAN REGULATION EC 86
PANEL FÜR LANDWIRTSCHAFTLICHEN EINSATZ GEMÄSS REGELWERK ECE 70 KLASSE 5-BEZUG EUROPÄISCHES REGELWERK EC 86
PANELES AGRÍCOLAS CONFORMES AL REGLAMENTO ECE 70 CLASE 5-REFERENCIA REGLAMENTO EUROPEO CE 86

new

FIG.1

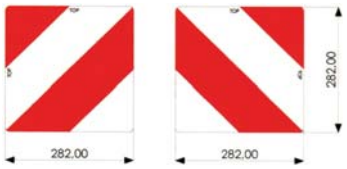

FIG.2



FIG.3



ARTICOLO	DESCRIZIONE	FIG.
36925	Kit 2 pannelli in alluminio 282x282 mm	1
36926	Kit 2 pannelli in alluminio 423x282 mm	2
36927	Kit 2 pannelli in alluminio 423x423 mm	3

TRIANGOLO IN ALLUMINIO PER VEICOLI LENTI CONFORMI AL REGOLAMENTO "ECE ONU 69 Emendamento 01"

TRIANGLE EN ALUMINIUM POUR VEHICULES LENTS CONFORMES AU REGLEMENT "ECE ONU 69 Amendement 01"
ALUMINIUM TRIANGLE FOR SLOW VEHICLES. CONFORMS TO REGULATION "ECE ONU 69 Amendment 01"
ALUMINIUM-DREIECK FÜR LANGSAM FAHRENDE FAHRZEUGE GEMÄSS DER REGELUNG UN-ECE 69 Änderung 01"
TRIÁNGULO DE ALUMINIO PARA VEHÍCULOS LENTOS, CONFORMES CON EL REGLAMENTO "ECE ONU 69 Modif. 01"

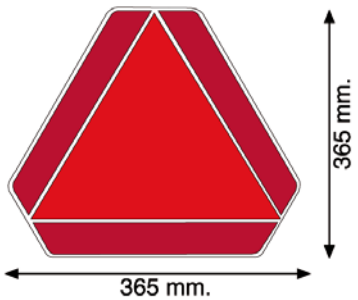

ARTICOLO	DESCRIZIONE
36047	Triangolo 365x365 mm

Gli articoli qui descritti, prodotti da e/o per conto di CERMAG, sono da intendersi adattabili, quindi non originali, ai marchi indicati secondo REG. CE 1400/2002
All items described here, produced by and/or on behalf of CERMAG, are to be understood as adaptable, therefore not original, to the brands indicated according to REG. EC 1400/2002

LIMITI PERMANENTI DI VELOCITÀ RETRORIFLETTENTI ADESIVI
TABLEAUX LIMITE DE VITESSE AUTOCOLLANTS-REFRACTIFS
REAR-REFLECTING STICK SPEED LIMIT
RÜCKREFLEKTOR GESCHWINDIGKEIT
LIMITES PERMANECIENTES DE VELOCIDAD RETROREFLEJANTES ADHESIVOS

FIGURA	ARTICOLO	DESCRIZIONE
	**35435**	DISCO 15 KM SUPPORTO ALLUMINIO
	35436	DISCO 15 KM SUPPORTO ADESIVO
	**35441**	DISCO 40 KM SUPPORTO ALLUMINIO
	35442	DISCO 40 KM SUPPORTO ADESIVO
	**35443**	SUPPORTO ELASTICO PER FISSAGGIO DISCHI LIMITE IN ALLUMINIO 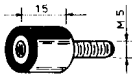

PANNELLO SEGNALAZIONE CARICHI SPORGENTI
TABLEAU SIGNALISATION CHARGES
PROJECTING CARGOS SIGNAL PANEL
WARNTAFEL
CUADRO SEÑALIZACIÓN CARGAS SALIENTES

(Omologazione nr.2606 del 13/05/13)



Misure 500x500 mm (bianco-rosso)

ARTICOLO
35465

TRIANGOLO DI SEGNALAZIONE VEICOLO FERMO
TRIANGLE DE PRE-SIGNALISATION
STOPPING SIGNAL TRIANGLE
DREIECK FÜR UNBEWEGLICHEN FAHRZEUGE
TRIÁNGULO DE SEÑALIZACIÓN DE VEÍCULO PARADO



(T.U. NUOVO CODICE DELLA STRADA
L. 285 del 30/04/1992)
Catadiottro rosso con prismi per uso notturno e superficie fluorescente spalmata direttamente per uso diurno. Supporto metallico a quattro piedi di appoggio per una maggiore stabilità anche in presenza di vento oltre i 60 km/h.
Conforme alla normativa ECE n° 27.
Emendamento 03.

ARTICOLO
35463

GILET ALTA VISIBILITA'
GILET HAUTE VISIBILITÉ
HIGH-VISIBILITY VEST
WARNWESTE IN TAGESLEUCHTFARBE
CHALECO ALTA VISIBILIDAD



Gilet alta visibilità con velcro, 2°categoria classe 2, bande retroriflettenti 3M certificate.
Tessuto poliestere 100%, 150g/m2.
Arancione.

ARTICOLO
35840

NASTRO ADESIVO RIFLETTENTE
Conforme al regolamento ECE ONU 104
RUBAN ADHESIF REFLECHISSANT Conforme au règlement ECE ONU 104
REFLECTING ADHESIVE TAPE Conforms to regulation ECE ONU 104
REFLEKTIERENDES KLEBEBAND gemäß der Regelung UN-ECE ONU 104
CINTA ADHESIVA REFLECTANTE Conforme con el reglamento ECE ONU 104







ROTOLI DA 50 m

ARTICOLO	DESCRIZIONE
36001	Colore **Giallo**
36002	Colore **Bianco**
36003	Colore **Rosso**

ROTOLI DA 12,5 m

ARTICOLO	DESCRIZIONE
36004	Colore **Giallo**
36005	Colore **Bianco**
36006	Colore **Rosso**

NASTRO SEGNALETICO ADESIVO Cl.1
BANDE ADHÉSIF DE SEGNAL
ADHESIVE SIGNAL TAPE
SIGNALBAND
CINTA ADHESIVA DE SEÑAL



36757



36758



36759



36760

ROTOLI DA 11,5 m per 5 cm di altezza.

ARTICOLO	DESCRIZIONE
36757	Nastro segnaletico retroriflettente Cl.1 **Rosso/Bianco DX**
36758	Nastro segnaletico retroriflettente Cl.1 **Rosso/Bianco SX**
36759	Nastro segnaletico retroriflettente Cl.1 **Giallo/Nero DX**
36760	Nastro segnaletico retroriflettente Cl.1 **Giallo/Nero SX**

Gli articoli qui descritti, prodotti da e/o per conto di CERMAG, sono da intendersi adattabili, quindi non originali, ai marchi indicati secondo REG. CE 1400/2002
All items described here, produced by and/or on behalf of CERMAG, are to be understood as adaptable, therefore not original, to the brands indicated according to REG. EC 1400/2002

PANNELLI BILATERALI PER TARGHE SOSTITUTIVE PROVVISORIE

PANNEAUX DOUBLE FACE POUR PLAQUES A REMPLACER, PROVISOIRES
DOUBLE SIDE PANELS FOR REPLACED AND TEMPORARY PLATES
DOPPELSEIGITES PANEEL FÜR ERSETZENDE BEHELFSMÄSSIGE NUMMERNSCHILDER
CUADROS CON 2 CARAS PARA CHAPA SUBSTITUTIVA

PRESCRIZIONI PER L'USO:

- I pannelli possono essere usati **esclusivamente** per **targhe sostitutive provvisorie o targhe ripetitrici** di macchine operatrici semoventi o trainate.

Fondo bianco:

- In caso di **smarrimento, sottrazione deterioramento e distruzione di targa,** é consentita la circolazione del veicolo solo previa apposizione a cura dell'intestatario di un pannello a fondo bianco riportante le indicazioni contenute nella targa originaria. La posizione, la dimnsione, nonchè i caratteri di iscrizione, devono essere corrispondenti a quelli della targa originaria. (da Art.102 comma 2).

Fondo giallo:

- Per le **targhe ripetitrici** di rimorchi agricoli e di macchine operatrici trainate, occorre usare il pannello a fondo giallo. La posizione, la dimensione, nonchè i caratteri di iscrizione, devono essere corrispondenti a quelli della targa originaria. (da Art.260-Art.100 del Codice della Strada).

ATTENZIONE:
Dimensioni secondo D.P.R. 16/12/1992 nr.495 Art.258.

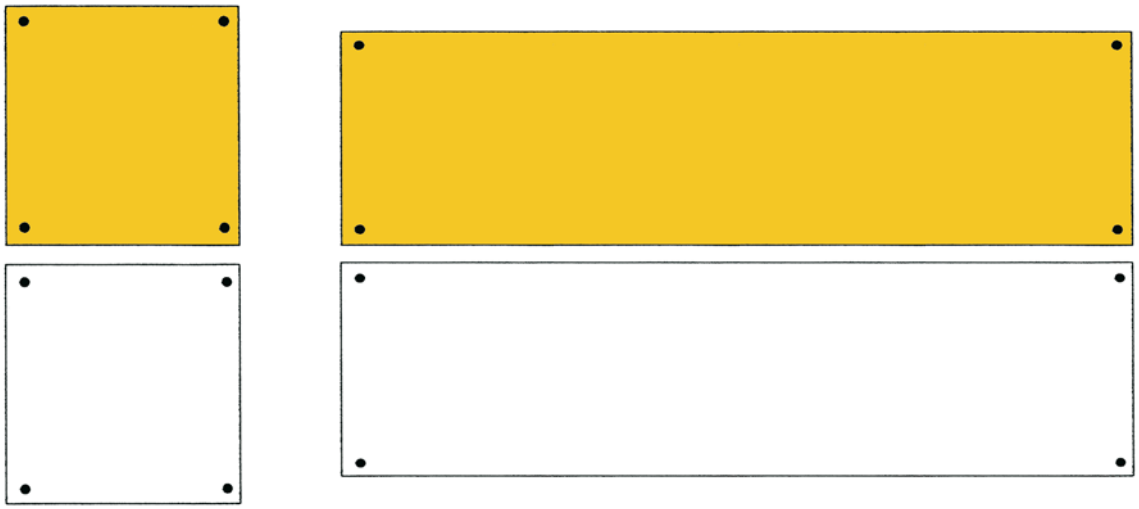

ARTICOLO	DESCRIZIONE
35750	Pannello bilaterale **Bianco** / **Giallo** quadrato - 165 x 165 mm
36021	Pannello bilaterale **Bianco** / **Giallo** rettangolare - 109 x 486 mm

NUMERI E LETTERE ADESIVI PER TARGHE RIPETITRICI E PANNELLI SOSTITUTIVI PROVVISORI

CHIFFRES ET LETTRES AUTOCOLLANTS POUR PLAQUES A REPETER ET POUR PANNEAUX A REMPLACER PROVISOIRES
NUMBERS AND LETTRES ADHESIVES FOR PLATES AND REPLACED - TEMPORARY PANELS
SELBSTKLEDENDE NUMMERN UND BUCHSTABEN FÜR WIEDERHOLBARE NUMMERNSCHILDER UND ERSETZENDE BEHELFSMÄSSIGE NUMMERSCHILDER
NÚMEROS Y LETRAS ADLIESIVAS PARA CHAPAS Y CUADROS SUBSTITUTIVOS PROVISIONALES

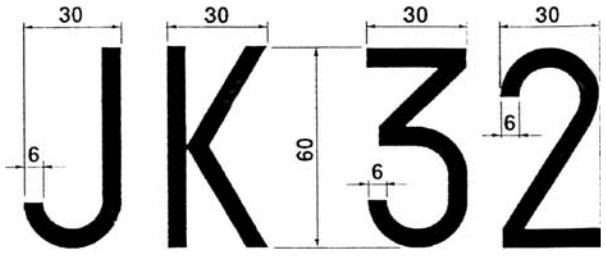

ATTENZIONE:
Dimensioni secondo D.P.R. 16/12/1992 nr.495 Art.257.

ARTICOLO	LETTERA	ARTICOLO	LETTERA	ARTICOLO	NUMERO
35751	**A**	**35763**	**N**	**35773**	**1**
35752	**B**	**35968**	**O**	**35774**	**2**
35753	**C**	**35764**	**P**	**35775**	**3**
35754	**D**	**35969**	**Q**	**35776**	**4**
35755	**E**	**35765**	**R**	**35777**	**5**
35756	**F**	**35766**	**S**	**35778**	**6 - 9**
35757	**G**	**35767**	**T**	**35779**	**7**
35758	**H**	**35839**	**U**	**35780**	**8**
35967	**I**	**35768**	**V**	**35781**	**0**
35759	**J**	**35769**	**W**		
35760	**K**	**35770**	**X**		
35761	**L**	**35771**	**Y**		
35762	**M**	**35772**	**Z**		

Gli articoli qui descritti, prodotti da e/o per conto di CERMAG, sono da intendersi adattabili, quindi non originali, ai marchi indicati secondo REG. CE 1400/2002
All items described here, produced by and/or on behalf of CERMAG, are to be understood as adaptable, therefore not original, to the brands indicated according to REG. EC 1400/2002

Note
NOTES

07

Gli articoli qui descritti, prodotti da e/o per conto di CERMAG, sono da intendersi adattabili, quindi non originali, ai marchi indicati secondo REG. CE 1400/2002
All items described here, produced by and/or on behalf of CERMAG, are to be understood as adaptable, therefore not original, to the brands indicated according to REG. EC 1400/2002

08

www.cermag.com

Trasmissioni Cardaniche

TRASMISSIONS A CARDAN
P.T.O. DRIVE SHAFTS
GELENKWELLEN
TRANSMISIONS A CARDAN

IDENTIFICAZIONE ALBERI CARDANICI CON TUBO A PROFILO TRIANGOLARE

IDENTIFICATION DES TRANSMISSIONS A CARDAN AVEC PROFIL TRIANGULAIRE
IDENTIFICATION OF TRIANGULAR PROFILE CARDAN SHAFTS
IDENTIFIZIERUNG GELENKWELLEN MIT DREIECKPROFILROHR
IDENTIFICACIÓN ARBOLES DE TRANSMISION A CARDAN CON TUBO A PERFIL TRIANGULAR

	CATEGORIA	CROCIERA			TUBO INTERNO			TUBO ESTERNO		
		DISEGNO	CODICE ORIG. BY-PY		DISEGNO	CODICE ORIG. BY-PY		DISEGNO	CODICE ORIG. BY-PY	
			NUOVO	VECCHIO		NUOVO	VECCHIO		NUOVO	VECCHIO
ATTUALE PRODUZIONE	1	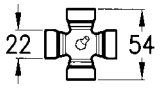	41201	1.41	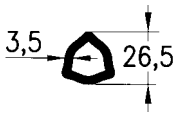	125023000	1.04	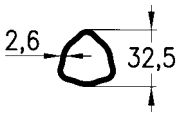	125033000	1.03
	2	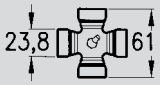	41202	2.41	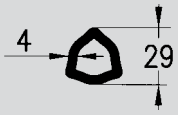	125043000	2.04	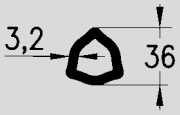	125053000	2.03
	3	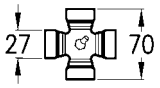	41203	3.41	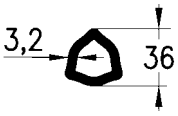	125053000	3.04	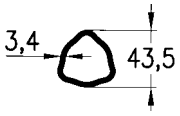	125083000	3.03
	4	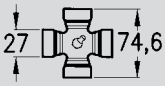	41204	4.41	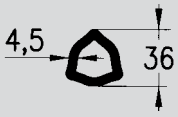	125073000	4.04	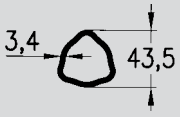	125083000	3.03
	5	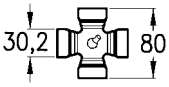	41205	5.41	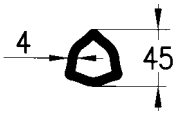	125093000	5.04	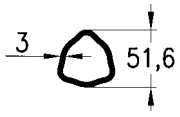	125103000	5.03
	6	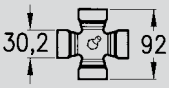	41206	6.41	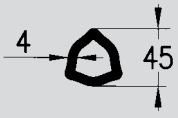	125093000	5.04	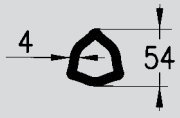	125123000	6.03
	7	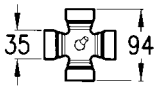	41207	—	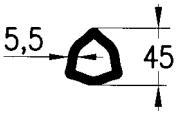	125113000	7.04	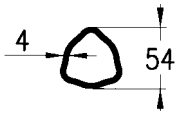	125123000	6.03
	8	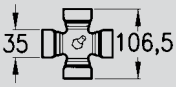	41208	8.41	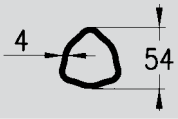	125123000	6.03	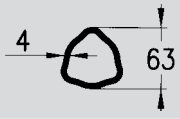	125223000	—
	9	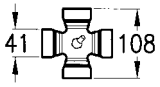	41209	—	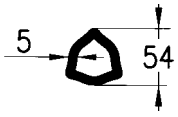	125133000	—	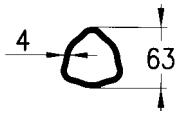	125223000	—
	10	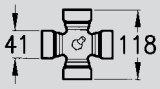	41210	9.41	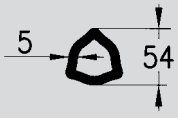	125143000	9.04	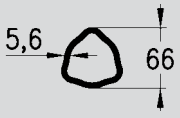	125153000	9.03
VECCHIA PRODUZIONE	7	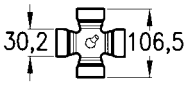	—	7.41	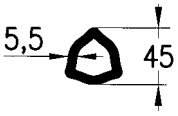	125113000	7.04	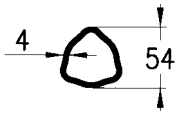	125123000	6.03
	8	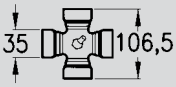	41208	8.41	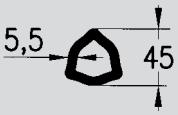	125113000	7.04	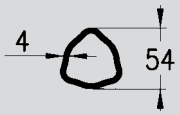	125123000	6.03
	9	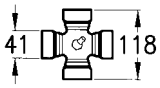	41210	9.41	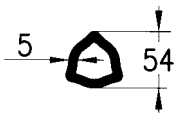	125143000	9.04	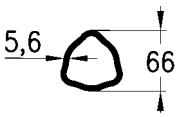	125153000	9.03

Gli articoli qui descritti, prodotti da e/o per conto di CERMAG, sono da intendersi adattabili, quindi non originali, ai marchi indicati secondo REG. CE 1400/2002
All items described here, produced by and/or on behalf of CERMAG, are to be understood as adaptable, therefore not original, to the brands indicated according to REG. EC 1400/2002

ALBERI CARDANICI OMOLOGATI "CE"
TRANSMISSION A CARDAN AVEC HOMOLOGATION "CE"
PTO SHAFT WITH "CE" CERTIFICATION
GELENKWELLEN MIT "CE" ZEICHEN
ARBOLES DE TRANSMISSION A CARDAN HOMOLOGADOS "CE"



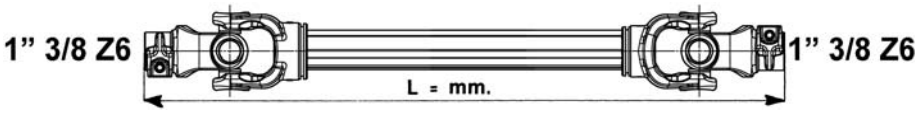

GRASSO SPECIALE
20816

CARATTERISTICHE DEGLI ALBERI

PROFILO TRIANGOLARE SALDATO

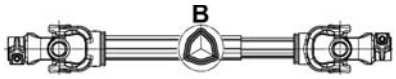

PROFILO TRIANGOLARE SPINATO

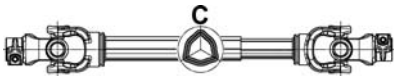

PROFILO SCANALATO SPINATO

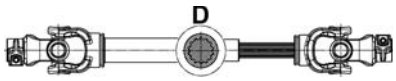

CARDANO	CROCIERE	TIPO DI TUBO E TIPO DI GIUNZIONE	*	LUNGHEZZA mm - ALBERO CARDANICO CHIUSO									
				600	700	800	900	1000	1200	1300	1500	1800	2000
				ARTICOLO	ARTICOLO	ARTICOLO	ARTICOLO	ARTICOLO	ARTICOLO	ARTICOLO	ARTICOLO	ARTICOLO	ARTICOLO
1	22x54	TRIANGOLARE SPINATO	C	**30007**	**30008**	**30009**	**30783**	**30010**	**30011**	**30012**	**31179**	**31465**	
2	23,8x61,2	TRIANGOLARE SPINATO	C	**30014**	**30015**	**30016**	**30784**	**30017**	**30018**	**30019**	**31180**	**31466**	
4	27x74,6	TRIANGOLARE SPINATO	C	**30026**	**30027**	**30028**	**30786**	**30029**	**30030**	**30031**	**31182**	**31467**	**31562**
5	30,2x80	TRIANGOLARE SPINATO	C	**30032**	**30033**	**30034**	**30787**	**30035**	**30036**	**30037**	**31183**		
6	30,2X92	TRIANGOLARE SPINATO	C	**30038**	**30039**	**30040**	**30788**	**30041**	**30042**	**30043**	**31184**	**31468**	**31563**
6		SCANALATO SPINATO Ø 35 CUNA	D	**30044**	**30045**	**30046**	**30789**	**30047**	**30048**	**30049**			
7	35X94	TRIANGOLARE SPINATO	C		**30762**	**30763**	**30792**	**30764**	**30765**	**30766**	**31186**		
8	35X106,5	TRIANGOLARE SPINATO	C			**30064**	**30794**	**30065**	**30066**	**30067**	**31188**		**31564**
8		SCANALATO SPINATO Ø 40 CUNA	D		**30069**	**30070**	**30795**	**30071**	**30072**	**30073**			

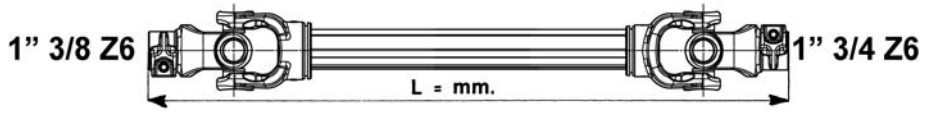

CARDANO	CROCIERE	TIPO DI TUBO E TIPO DI GIUNZIONE	*	LUNGHEZZA mm - ALBERO CARDANICO CHIUSO									
				600	700	800	900	1000	1200	1300	1500	1800	2000
				ARTICOLO	ARTICOLO	ARTICOLO	ARTICOLO	ARTICOLO	ARTICOLO	ARTICOLO	ARTICOLO	ARTICOLO	ARTICOLO
10	42x118	SCANALATO SPINATO Ø 45 mm CUNA	D					**31565**	**31566**		**31567**		

CARDANO	540 rpm (10°)			1000 rpm (5°)		
	POTENZA		COPPIA	POTENZA		COPPIA
	Kw	CV	Nm	Kw	CV	Nm
1	13	18	228	20	27	190
2	18	24	317	28	38	264
4	31	42	547	48	65	455
5	42	57	748	65	88	620
6	51	69	900	78	106	748
8	71	96	1250	109	148	1039
10	109	148	1918	167	227	1595
12	136	184	2400	204	278	1950
14	187	254	3300	281	381	2680

Gli articoli qui descritti, prodotti da e/o per conto di CERMAG, sono da intendersi adattabili, quindi non originali, ai marchi indicati secondo REG. CE 1400/2002
All items described here, produced by and/or on behalf of CERMAG, are to be understood as adaptable, therefore not original, to the brands indicated according to REG. EC 1400/2002

ALBERI CARDANICI OMOLOGATI "CE" - (Mod. YORK)
TRANSMISSION A CARDAN AVEC HOMOLOGATION "CE" - (Mod. YORK)
PTO SHAFT WITH "CE" CERTIFICATION - (Mod. YORK)
GELENKWELLEN MIT "CE" ZEICHEN - (Mod. YORK)
ARBOLES DE TRANSMISSION A CARDAN HOMOLOGADOS "CE" - (Mod. YORK)



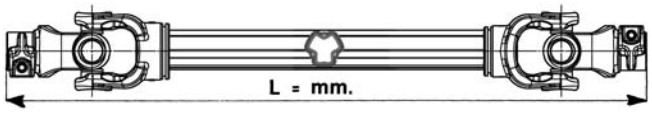

GRASSO SPECIALE
20816

CARDANO	MISURA CROCIERA	ATTACCO CALETTATO		LUNGHEZZA mm				
				1000	1200	1400	1500	1600
		LATO TRATTORE	LATO ATTREZZO	ARTICOLO	ARTICOLO	ARTICOLO	ARTICOLO	ARTICOLO
6 YORK	30,2x92	1" 3/8 Z.6	1" 3/8 Z.6	**31337**	**31338**	-	**31339**	-
8 YORK	35x106,5	1" 3/8 Z.6	1" 3/8 Z.6	**31340**	-	**31341**	-	**31342**
			1" 3/4 Z.6	**31766**	-	**31768**	-	**31770**
			1" 3/4 Z.20	**31767**	-	**31769**	-	**31771**
10 YORK	42x118	1" 3/8 Z.6	1" 3/4 Z.6	**31192**	**31193**	-	**31247**	-
			1" 3/4 Z.20	**31772**	**31773**	-	**31774**	-

RICAMBI PER ALBERI CARDANICI (Mod. YORK)
RECHANGES POUR ARBRES A CARDANS (Mod. YORK)
SPARE PARTS FOR P.T.O. DRIVE SHAFTS (Mod. YORK)
ERSATZTEILE FÜR GELENKWELLEN (Mod. YORK)
REPUESTOS PARA EJES CARDANES (Mod. YORK)

TIPO DI RICAMBIO		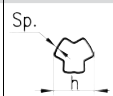	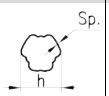									
	CROCIERE	TUBO INTERNO	TUBO ESTERNO	FORCELLA PER TUBO INTERNO	FORCELLA PER TUBO ESTERNO	FORCELLA SCANALATA CON PULSANTE 1" 3/8 - Z=6	FORCELLA SCANALATA CON PULSANTE 1" 3/4 - Z=6	FORCELLA SCANALATA CON PULSANTE 1"3/8 - Z=21	FORCELLA SCANALATA CON PULSANTE 1"3/4 - Z=20	SNODO TUBO INTERNO 1" 3/8 Z=6	SNODO TUBO ESTERNO 1" 3/8 Z=6	PROTEZIONE COMPLETA
CATEGORIA 6 ARTICOLO	**30641** A=30,2xB=92	**31345** h=53,4xSp.=4 Lung. 3000	**31346** h=61xSp.=3,25 Lung. 3000	**31344** Tubo 53,4 x 4 Croc. 30,2x92	**31343** Tubo 61 x 3,25 Croc. 30,2x92	**30170** Croc. 30,2x92	**30171** Croc. 30,2x92	**31230** Croc. 30,2x92	**31231** Croc. 30,2x92	**31351** Tubo 53,4x4 Croc. 30,2x92	**31352** Tubo 61x3,25 Croc. 30,2x92	**30224**
CATEGORIA 8 ARTICOLO	**30643** A=35xB=106,5	**31349** h=60,8xSp.=4 Lung. 3000	**31350** h=68,3xSp.=3,4 Lung. 3000	**31348** Tubo 60,8 x 4 Croc. 35x106,5	**31347** Tubo 68,3x3,4 Croc. 35x106,5	**30174** Croc. 35x106,5	**30175** Croc. 35x106,5	**31232** Croc. 35x106,5	**31221** Croc. 35x106,5	**31353** Tubo 60,8x4 Croc. 35x106,5	**31354** Tubo 68,3x3,4 Croc. 35x106,5	**30228**
new CATEGORIA 10 ARTICOLO	**30644** A=41xB=118	**31203** Lung. 800 h=64,4xSp.=5 **31204** Lung. 1200	**31201** Lung. 800 h=73,9xS=4,4 **31202** Lung. 1200	**31206** Tubo 64,4 x 5 Croc. 41x118	**31199** Tubo 73,9x4,4 Croc. 41x118	**31195** Croc. 41x118	**31357** Croc. 41x118	**31358** Croc. 41x118	**31223** Croc. 41x118	**31355** Tubo 64,4x5 Croc. 41x118	**31356** Tubo 73,9x4,4 Croc. 41x118	**30228**
	31980 A=42xB=118	**31203** Lung. 800 h=64,4xSp.=5 **31204** Lung. 1200	**31201** Lung. 800 h=73,9xS=4,4 **31202** Lung. 1200	**32018** Tubo 64,4 x 5 Croc. 42x118	**32017** Tubo 73,9x4,4 Croc. 42x118	**31986** Croc. 42x118	**31988** Croc. 42x118	**31987** Croc. 42x118	**31989** Croc. 42x118	**32009** Tubo 64,4x5 Croc. 42x118	**32008** Tubo 73,9x4,4 Croc. 42x118	**30228**

Gli articoli qui descritti, prodotti da e/o per conto di CERMAG, sono da intendersi adattabili, quindi non originali, ai marchi indicati secondo REG. CE 1400/2002
All items described here, produced by and/or on behalf of CERMAG, are to be understood as adaptable, therefore not original, to the brands indicated according to REG. EC 1400/2002

ALBERI CARDANICI OMOCINETICI OMOLOGATI "CE"
TRANSMISSIONS A CARDAN HOMOCINETIQUES AVEC HOMOLOGATION "CE"
HOMOKINETIC PTO SHAFTS WITH "CE" CERTIFICATION
WEITWINKEL - GELENKWELLEN MIT "CE" ZEICHEN
ARBOLES DE TRANSMISSION A CARDAN HOMOCINETICOS HOMOLOGADOS "CE"

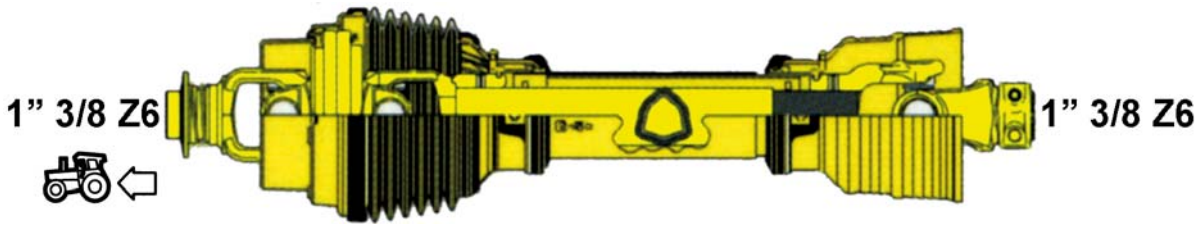

GRASSO SPECIALE
20816

CATEGORIA CARDANO	POTENZA TRASMISSIBILE (CV)		LUNGHEZZA IN mm - TUTTO CHIUSO								NOTE
	A 540 giri/min	A 1000 giri/min	800	1000	1200	1300	1500	1800	2000	2200	
			ARTICOLO	ARTICOLO	ARTICOLO	ARTICOLO	ARTICOLO	ARTICOLO	ARTICOLO	ARTICOLO	
2	-	-	**31373**	**31374**	**31375**	-	**31376**	-	-	-	Le forcelle di estremità sono fornite con attacco rapido di sicurezza **solo dal lato trattore.** The end-forks are have a safety-quick-coupling **on the tractor side only.**
4	35	55	-	**31022**	**31023**	**31024**	**31248**	**31249**	-	-	
6	64	100	-	**31025**	**31026**	**31027**	**31250**	**31251**	**32097**	**32098**	
8	95	150	-	**31252**	**31253**	**31254**	**31255**	**31256**	**32099**	**32100**	



GRASSO SPECIALE
20816

CATEGORIA CARDANO	POTENZA TRASMISSIBILE (CV)		LUNGHEZZA IN mm - TUTTO CHIUSO				NOTE
	A 540 giri/min	A 1000 giri/min	1000	1200	1300	1800	
			ARTICOLO	ARTICOLO	ARTICOLO	ARTICOLO	
4	35	55	**31116**	**31117**	**31118**	**31571**	Le forcelle di estremità sono fornite con attacco rapido di sicurezza. The end-forks are have a safety-quick-coupling.
6	64	100	**31119**	**31120**	**31121**	**31572**	
8	95	150	**31257**	**31258**	**31259**	**31573**	

CARDANO	540 rpm (10°)			1000 rpm (5°)		
	POTENZA		COPPIA	POTENZA		COPPIA
	Kw	CV	Nm	Kw	CV	Nm
2	20	27	347	30	40	288
4	33	44	580	50	67	480
6	36	48	644	56	75	535
8	53	71	945	82	110	785

Gli articoli qui descritti, prodotti da e/o per conto di CERMAG, sono da intendersi adattabili, quindi non originali, ai marchi indicati secondo REG. CE 1400/2002
All items described here, produced by and/or on behalf of CERMAG, are to be understood as adaptable, therefore not original, to the brands indicated according to REG. EC 1400/2002

RICAMBI PER ALBERI OMOCINETICI EUROCARDAN
RECHANGES POUR ARBRE HOMOCINETIQUES EUROCARDAN
SPARE PARTS FOR EUROCARDAN CV SHAFTS
ERSATZTEILE FÜR GLEICHLAUFWELLEN EUROCARDAN
REPUESTOS PARA EJES HOMOCINÉTICOS EUROCARDAN

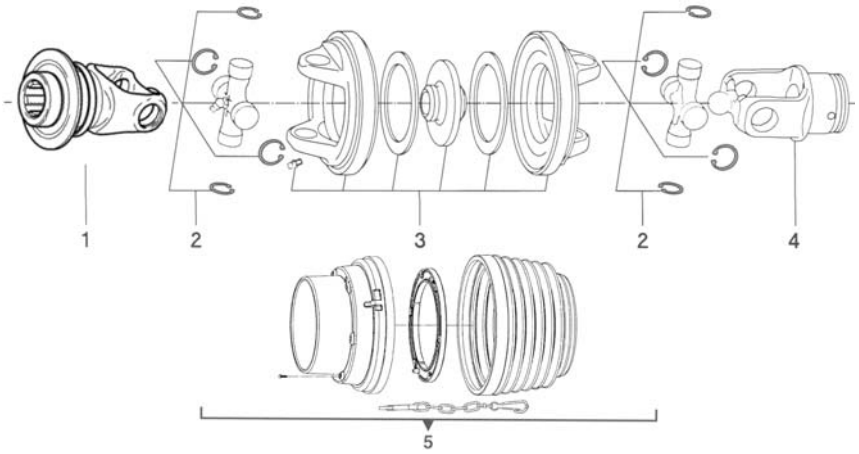

ALBERO TIPO 2 SFERA Ø 20 ARTICOLO	ALBERO TIPO 4 SFERA Ø 24 ARTICOLO	ALBERO TIPO 6 SFERA Ø 27 ARTICOLO		ALBERO TIPO 8 SFERA Ø 30 ARTICOLO		DESCRIZIONE	KIT RICAMBIO PULL COLLAR	FIGURA
31380	**31237**	**31242**		**31260**		Forcella attacco 1" 3/8 - Z.6	**31408**	1
-	**-**	**31617**		**31620**		Forcella attacco 1" 3/8 - Z.21	**31408**	1
-	**-**	**31618**		**31621**		Forcella attacco 1" 3/4 - Z.6	**31679**	1
-	**-**	**31619**		**31622**		Forcella attacco 1" 3/4 - Z.20	**31679**	1
31379 23,8x61,3 22x80	**31238** 27x75 24x91	**31243** 32x76 27x94		**31261** 36x89 32x106		Crociera completa		2
31381	**31239**	**31244**		**31262**		Corpo centrale		3
31382	**31240**	**31245**	**31661** Tubo York	**31263**	**31663** Tubo York	Forcella per tubo **esterno**		4
31623	**31624**	**31625**	**31660** Tubo York	**31626**	**31662** Tubo York	Forcella per tubo **interno**		4
31383	**31241**	**31246**		**31264**		Protezione		5

RICAMBI PER ALBERI OMOCINETICI EUROCARDAN TIPO NUOVO (2018)
RECHANGES POUR ARBRE HOMOCINETIQUES EUROCARDAN TYPE NOUVEAU (2018)
SPARE PARTS FOR EUROCARDAN CV SHAFTS - NEW TYPE (2018)
ERSATZTEILE FÜR GLEICHLAUFWELLEN EUROCARDAN NEUER TYP (2018)
REPUESTOS PARA EJES HOMOCINÉTICOS EUROCARDAN TIPO NUEVO (2018)

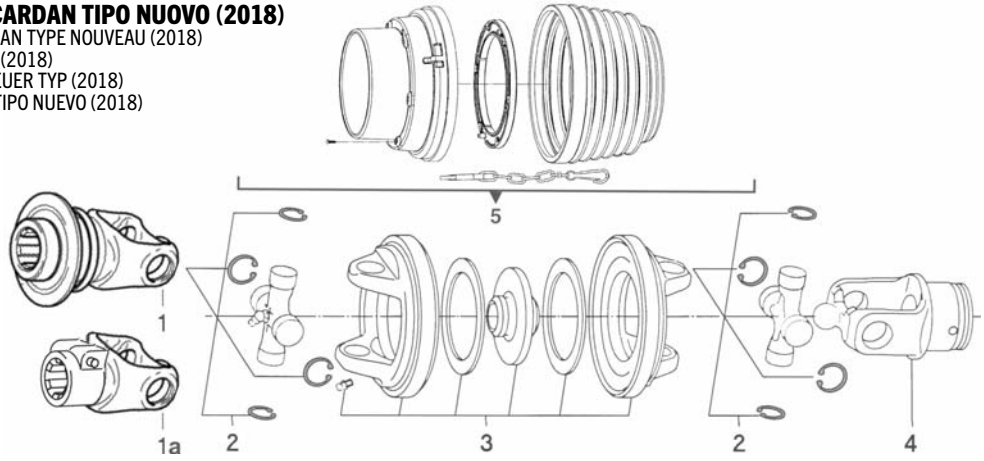

ALBERO TIPO 2 SFERA Ø 20 ARTICOLO	ALBERO TIPO 4 SFERA Ø 24 ARTICOLO	ALBERO TIPO 6 SFERA Ø 27 ARTICOLO		ALBERO TIPO 8 SFERA Ø 30 ARTICOLO		DESCRIZIONE	KIT RICAMBIO PULL COLLAR	FIGURA	FORCELLA CON PULSANTE QUICK PIN		FIGURA
									ALBERO TIPO 6	ALBERO TIPO 8	
31719	**31720**	**31723**		**31733**		Forcella attacco 1" 3/8 - Z.6	**31408**	1	**31754**	**31758**	1a
-	**31744**	**31724**		**31734**		Forcella attacco 1" 3/8 - Z.21	**31408**	1	**31755**	**31759**	1a
-	**-**	**31725**		**31735**		Forcella attacco 1" 3/4 - Z.6	**31679**	1	**31756**	**31760**	1a
-	**-**	**31726**		**31736**		Forcella attacco 1" 3/4 - Z.20	**31679**	1	**31757**	**31761**	1a
31717 23,8x61,3 23,8x79,8	**31721** 27x75 27x91	**31727** 30,2x82 30,2x100		**31737** 34,9x88,8 34,9x106		Crociera completa					2
31718	**31722**	**31728**		**31738**		Corpo centrale					3
31382	**31240**	**31729**	**31731** Tubo York	**31739**	**31741** Tubo York	Forcella per tubo **esterno**					4
31623	**31624**	**31730**	**31732** Tubo York	**31740**	**31742** Tubo York	Forcella per tubo **interno**					4
31383	**31241**	**31246**		**31264**		Protezione					5

Gli articoli qui descritti, prodotti da e/o per conto di CERMAG, sono da intendersi adattabili, quindi non originali, ai marchi indicati secondo REG. CE 1400/2002
All items described here, produced by and/or on behalf of CERMAG, are to be understood as adaptable, therefore not original, to the brands indicated according to REG. EC 1400/2002

GIUNTI OMOCINETICI (EUROCARDAN)
JOINTS OMOCINETIQUES (EUROCARDAN)
WIDE ANGLE JOINTS (EUROCARDAN)
WEITWINKELGELENKE (EUROCARDAN)
NUDOS OMOCINÉTICOS (EUROCARDAN)

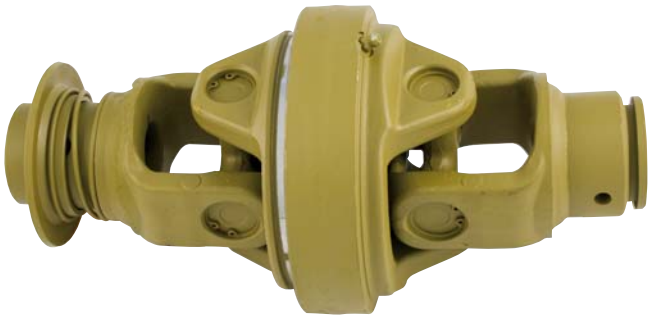

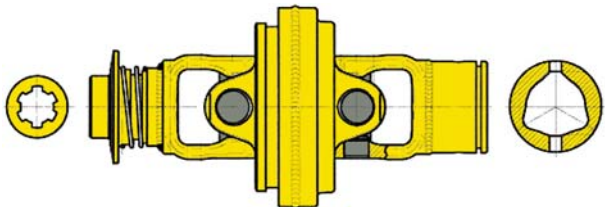

ARTICOLO	ARTICOLO TUBO YORK	CATEGORIA	DIMENSIONI CROCIERE (mm)	DIMENSIONI TUBI (mm)		DESCRIZIONE	PROFILO ATTACCO RAPIDO	KIT RICAMBIO PULL COLLAR
				PROFILO TRIANGOLARE	PROFILO YORK			
31378	**-**	2	23,8x61,3	29x4	-	Tubo **interno**	1" 3/8 Z.6	**31408**
31377	**-**		23,8x79,8	36x3,2	-	Tubo **esterno**		
31265	**-**	4	27x75	36x4,5	-	Tubo **interno**		
31266	**-**		27x91	43,5x3,4	-	Tubo **esterno**		
31267	**31664**	6	30,2x82	45x4	53,4x4	Tubo **interno**		
31268	**31665**		30,2x100	54x4	61x3,25	Tubo **esterno**		
31269	**31666**	8	34,9x88,8	54x4	60,8x4	Tubo **interno**		
31270	**31667**		34,9x106	63x4	68,3x3,4	Tubo **esterno**		



Gli articoli qui descritti, prodotti da e/o per conto di CERMAG, sono da intendersi adattabili, quindi non originali, ai marchi indicati secondo REG. CE 1400/2002
All items described here, produced by and/or on behalf of CERMAG, are to be understood as adaptable, therefore not original, to the brands indicated according to REG. EC 1400/2002

ALBERI CARDANICI CON DISPOSITIVO DI SICUREZZA
TRASMISSION A CARDAN AVEC DISPOSITIF DE SECURITE - P.T.O. DRIVE SHAFTS WITH SAFETY DEVICE
GELENKWELLEN MIT UBERLAST - ARBOLES DE TRANSMISSION A CARDAN CON ORGANOS DE SEGURIDAD

ALBERO CARDANICO A PROFILO TRIANGOLARE CON LIMITATORE BULLONE DI TRANCIO MONTATO
ARBRE A CARDANS A PROFIL TRIANGULAIRE AVEC LIMITEUR BOULON DE RUPTURE MONTÉ
P.T.O. DRIVE SHAFT WITH TRIANGULAR PROFILE AND SHEAR BOLT LIMITER ASSEMBLED
GELENKWELLE MIT DREIECKPROFIL MIT MONTIERTER SCHERBOLZENKUPPLUNG
EJE CARDÁN CON PERFIL TRIANGULAR Y LIMITADOR CON PERNO DE RUPTURA MONTADO



CATEGORIA	CROCIERA	ATTACCHI		LUNGHEZZA mm			
		LATO TRATTORE	LATO ATTREZZO	800	1000	1300	1500
				ARTICOLO	ARTICOLO	ARTICOLO	ARTICOLO
4	27x74,6	1" 3/8 Z.6	1" 3/8 Z.6	**31271** (30028 + 30076) 1700 Nm	**31272** (30029 + 30076) 1700 Nm	**32101** (30031 + 30076) 1700 Nm	-
5	30,2x80	1" 3/8 Z.6	1" 3/8 Z.6	**30823** (30034 + 30077) 2100 Nm	**31273** (30035 + 30077) 2100 Nm	-	-
6	30,2x92	1" 3/8 Z.6	1" 3/8 Z.6	**30824** (30040 + 30078) 2500 Nm	**31274** (30041 + 30078) 2500 Nm	**32102** (30043 + 30078) 2500 Nm	**32103** (31184 + 30078) 2500 Nm
7	35x94	1" 3/8 Z.6	1" 3/8 Z.6	**30825** (30763 + 30080) 3000 Nm	**31275** (30764 + 30080) 3000 Nm	-	-
8	35x106,5	1" 3/8 Z.6	1" 3/8 Z.6	**30826** (30064 + 30082) 3500 Nm	**31276** (30065 + 30082) 3500 Nm	**32104** (30067 + 30082) 3500 Nm	-
			1" 3/4 Z.6	**31775** (30064 + 30083) 3500 Nm	**31777** (30065 + 30083) 3500 Nm	**32105** (30067 + 30083) 3500 Nm	-
			1" 3/4 Z.20	**31776** (30064 + 31873) 3500 Nm	**31778** (30065 + 31873) 3500 Nm	-	-

ALBERO CARDANICO A PROFILO TRIANGOLARE CON RUOTA LIBERA MONTATA
ARBRE A CARDANS A PROFIL TRIANGULAIRE A ROUE LIBRE MONTÉE
P.T.O. DRIVE SHAFT WITH TRIANGULAR PROFILE AND FREE WHEEL ASSEMBLED
GELENKWELLE MIT DREIECKPROFIL MIT MONTIERTER SCHEIBEN-FREILAUFKUPPLUNG
EJE CARDÁN CON PERFIL TRIANGULAR Y RUEDA LIBRE MONTADA



CATEGORIA	CROCIERA	ATTACCHI		LUNGHEZZA mm		
		LATO TRATTORE	LATO ATTREZZO	800	1000	1500
				ARTICOLO	ARTICOLO	ARTICOLO
4	27x74,6	1" 3/8 Z.6	1" 3/8 Z.6	**30810** (30028 + 30098) 1600 Nm	**30827** (30029 + 30098) 1600 Nm	**32106** (31182 + 30098) 1600 Nm
5	30,2x80	1" 3/8 Z.6	1" 3/8 Z.6	**30811** (30034 + 30099) 1600 Nm	**30828** (30035 + 30099) 1600 Nm	-
6	30,2x92	1" 3/8 Z.6	1" 3/8 Z.6	**30812** (30040 + 30101) 1600 Nm	**30829** (30041 + 30101) 1600 Nm	**32107** (31184 + 30101) 1600 Nm
7	35x94	1" 3/8 Z.6	1" 3/8 Z.6	**30830** (30763 + 30102) 2400 Nm	**30831** (30764 + 30102) 2400 Nm	-
8	35x106,5	1" 3/8 Z.6	1" 3/8 Z.6	**30832** (30064 + 30103) 2400 Nm	**30833** (30065 + 30103) 2400 Nm	-
			1" 3/4 Z.6	**31783** (30064 + 31877) 2400 Nm	**31785** (30065 + 31877) 2400 Nm	-
			1" 3/4 Z.20	**31784** (30064 + 31878) 2400 Nm	**31786** (30065 + 31878) 2400 Nm	-

Gli articoli qui descritti, prodotti da e/o per conto di CERMAG, sono da intendersi adattabili, quindi non originali, ai marchi indicati secondo REG. CE 1400/2002
All items described here, produced by and/or on behalf of CERMAG, are to be understood as adaptable, therefore not original, to the brands indicated according to REG. EC 1400/2002

segue ALBERI CARDANICI CON DISPOSITIVO DI SICUREZZA
TRASMISSION A CARDAN AVEC DISPOSITIF DE SECURITE - P.T.O. DRIVE SHAFTS WITH SAFETY DEVICE
GELENKWELLEN MIT UBERLAST - ARBOLES DE TRANSMISSION A CARDAN CON ORGANOS DE SEGURIDAD

ALBERO CARDANICO A PROFILO TRIANGOLARE CON FRIZIONE A DISCHI D'ATTRITO MONTATO
ARBRE A CARDANS A PROFIL TRIANGULAIRE A EMBRAYAGE A DISQUES DE FRICTION MONTÉ
DRIVE SHAFT WITH TRIANGULAR PROFILE AND FRICTION DISC CLUTCH ASSEMBLED
GELENKWELLE MIT DREIECKPROFIL MIT REIBSCHEIBENKUPPLUNG, MONTIERT
EJE CARDÁN CON PERFIL TRIANGULAR Y EMBRAGUE DE DISCOS DE FRICCIÓN MONTADO





CATEGORIA	CROCIERA	ATTACCHI		LUNGHEZZA mm					
				600		800		1000	
		LATO TRATTORE	LATO ATTREZZO	ARTICOLO 2 DISCHI	ARTICOLO 4 DISCHI	ARTICOLO 2 DISCHI	ARTICOLO 4 DISCHI	ARTICOLO 2 DISCHI	ARTICOLO 4 DISCHI
4	27x74,6	1" 3/8 Z.6	1" 3/8 Z.6	**30834** (30026 + 30106) 900 Nm	-	**30835** (30028 + 30106) 900 Nm	-	**31277** (30029 + 30106) 900 Nm	-
5	30,2x80	1" 3/8 Z.6	1" 3/8 Z.6	-	-	**30837** (30034 + 30107) 900 Nm	**30841** (30034 + 30891) 1500 Nm	**31278** (30035 + 30107) 900 Nm	**31280** (30035 + 30891) 1500 Nm
6	30,2x92	1" 3/8 Z.6	1" 3/8 Z.6	-	-	**30839** (30040 + 30109) 900 Nm	**30843** (30040 + 30111) 2200 Nm	**31279** (30041 + 30110) 1200 Nm	**31281** (30041 + 30111) 2200 Nm
7	35x94	1" 3/8 Z.6	1" 3/8 Z.6	-	-	-	**30845** (30763 + 30114) 2200 Nm	-	**31282** (30764 + 30114) 2200 Nm
8	35x106,5	1" 3/8 Z.6	1" 3/8 Z.6	-	-	-	**30847** (30064 + 30117) 2200 Nm	-	**31283** (30065 + 30117) 2200 Nm
			1" 3/4 Z.6	-	-	-	**31779** (30064 + 30118) 2200 Nm	-	**31781** (30065 + 30118) 2200 Nm
			1" 3/4 Z.20	-	-	-	**31780** (30064 + 31631) 2200 Nm	-	**31782** (30065 + 31631) 2200 Nm

ALBERO CARDANICO A PROFILO SCANALATO CON FRIZIONE A DISCHI D'ATTRITO MONTATA
ARBRE A CARDANS A PROFIL CANNELÉ A EMBRAYAGE A DISQUES DE FRICTION MONTÉ
P.T.O. DRIVE SHAFT WITH SPLINED PROFILE AND FRICTION DISC CLUTCH ASSEMBLED
GELENKWELLE MIT KEILPROFIL MIT MONTIERTER REIBSCHEIBENKUPPLUNG
EJE CARDÁN CON PERFIL RANURADO Y EMBRAGUE DE DISCOS DE FRICCIÓN MONTADO

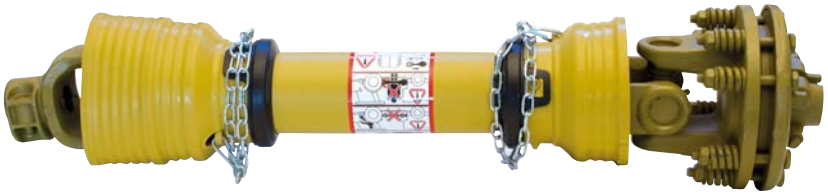



CATEGORIA	CROCIERA	ATTACCHI		LUNGHEZZA mm					
				800		900		1000	
		LATO TRATTORE	LATO ATTREZZO	ARTICOLO 2 DISCHI	ARTICOLO 4 DISCHI	ARTICOLO 2 DISCHI	ARTICOLO 4 DISCHI	ARTICOLO 2 DISCHI	ARTICOLO 4 DISCHI
6	30,2x92	1" 3/8 Z.6	1" 3/8 Z.6	**30626** (30046 + 30110) 1200 Nm	-	-	-	**30627** (30047 + 30110) 1200 Nm	-
8	35x106,5	1" 3/8 Z.6	1" 3/8 Z.6	-	**30630** (30070 + 30117) 2200 Nm	-	-	-	**30631** (30071 + 30117) 2200 Nm
			1" 3/4 Z.6	-	**31787** (30070 + 30118) 2200 Nm	-	**31789** (30795 + 30118) 2200 Nm	-	**31791** (30071 + 30118) 2200 Nm
			1" 3/4 Z.20	-	**31788** (30070 + 31631) 2200 Nm	-	**31790** (30795 + 31631) 2200 Nm	-	**31792** (30071 + 31631) 2200 Nm

Gli articoli qui descritti, prodotti da e/o per conto di CERMAG, sono da intendersi adattabili, quindi non originali, ai marchi indicati secondo REG. CE 1400/2002
All items described here, produced by and/or on behalf of CERMAG, are to be understood as adaptable, therefore not original, to the brands indicated according to REG. EC 1400/2002

ALBERO CARDANICO A PROFILO YORK CON FRIZIONE A 4 DISCHI PER ERPICI ROTANTI E FRESE

TRASMISSION A CARDAN A PROFIL YORK AVEC EMBRAYAGE À DISQUES POUR HERSE
CARDAN SHAFT, YORK PROFILE, WITH DISK CLUTCH FOR ROTARY HARROWS
KARDANWELLE MIT YORK PROFIL UND SCHEIBENKUPPLUNG FÜR KREISELEGGE
EJE CARDÁNICO A PERFIL YORK CON EMBRAGUE DE DISCOS PARA GRADAS RODANTES

GRASSO SPECIALE
20816





CATEGORIA	CROCIERA	NUMERO DISCHI	ATTACCHI		LUNGHEZZA mm
			LATO TRATTORE	LATO ATTREZZO	**1000** ARTICOLO
8	35x106,5	4	1" 3/8 Z.6	1" 3/4 Z.6	**31284** 2200 Nm
				1" 3/4 Z.20	**31793** 2200 Nm
			1" 3/8 Z.21	1" 3/4 Z.6	**31285** 2200 Nm
			1" 3/4 Z.6		**31286** 2200 Nm
				1" 3/4 Z.20	**31794** 2200 Nm

ALBERO CARDANICO A PROFILO YORK CON LIMITATORE DI COPPIA LDR

TRASMISSION A CARDAN A PROFIL YORK AVEC LDR
CARDAN SHAFT, YORK PROFILE, WITH LDR
KARDANWELLE MIT YORK PROFIL MIT LDR
EJE CARDÁNICO A PERFIL YORK CON LDR

GRASSO SPECIALE
20816





CATEGORIA	CROCIERA	ATTACCHI		LUNGHEZZA mm
		LATO TRATTORE	LATO ATTREZZO	**900** ARTICOLO
8	35x106,5	1" 3/8 Z.6	1" 3/4 Z.6	**31425** 3000 Nm
			1" 3/4 Z.20	**31795** 3000 Nm
10	42x118	1" 3/8 Z.6	1" 3/4 Z.6	**31426** 3500 Nm
			1" 3/4 Z.20	**31796** 3500 Nm

ALBERO CARDANICO A PROFILO TRIANGOLARE CON LIMITATORE A NOTTOLINI PER FIENAGIONE

TRASMISSION A CARDAN A PROFIL TRIANGULAIRE ET CLIQUET D'ARRET POUR FANAGE
CARDAN SHAFT, TRIANGULAR PROFILE WITH PAWL LIMITING DEVICE FOR HAYMAKING
KAEDENWELLE MIT DREIKANTIGEN BEGRENZER FÜR HEU
EJE CARDÀNICO A PERFIL TRIANGULAR CON LIMITADOR DE PESTILLOS PARA SIEGA DEL PASTO

GRASSO SPECIALE
20816



CATEGORIA	CROCIERA	ATTACCO MOZZO	FILE DI NOTTOLINI	LUNGHEZZA mm				
				800 ARTICOLO	**1000** ARTICOLO	**1200** ARTICOLO	**1400** ARTICOLO	**1500** ARTICOLO
1	22x54	1" 3/8 Z.6	1 (31160)	**31287** (30009 + 30084) 400 Nm	**31288** (30010 + 30084) 400 Nm	**31289** (30011 + 30084) 400 Nm	-	-
2	23,8x61,3	1" 3/8 Z.6	2 (31160)	-	**31290** (30017 + 30087) 870 Nm	**31291** (30018 + 30087) 870 Nm	-	**31292** (31180 + 30087) 870 Nm
4	27x74,6	1" 3/8 Z.6	3 (31160)	-	-	**31797** (30030 + 30090) 1140 Nm	**31798** (30090) 1140 Nm	-

Gli articoli qui descritti, prodotti da e/o per conto di CERMAG, sono da intendersi adattabili, quindi non originali, ai marchi indicati secondo REG. CE 1400/2002
All items described here, produced by and/or on behalf of CERMAG, are to be understood as adaptable, therefore not original, to the brands indicated according to REG. EC 1400/2002

ALBERI CARDANICI SENZA FORCELLE ESTERNE

TRASMISSION A CARDANS SANS FOURCHES EXTERIEURES - CARDAN SHAFT WITHOUT OUTSIDE FORKS - KARDANWELLE OHNE EXTERNE GABELN - EJE CARDÁNICO SIN HORQUILLAS EXTERNAS

NB: a richiesta è possibile fornire l'albero cardanico già assemblato con gli accessori scelti.



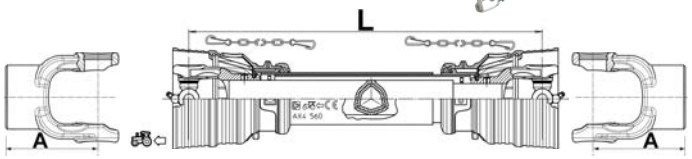

Per calcolare la lunghezza totale del cardano con le forcelle scelte bisogna sommare la misura A delle 2 forcelle alla misura L del cardano nudo, cioè A+L+A.

ARTICOLO	CATEGORIA	L mm
31677	**4**	560
31680	**4**	760
31681	**6**	560
31682	**6**	760
31683	**8**	560
31684	**8**	760

COMPONIBILE CON:

CATEGORIA 4 ARTICOLO



30167 FORCELLA SCANALATA CON PULSANTE 1" 3/8 - Z=6 - A=108	31233 FORCELLA SCANALATA CON PULSANTE 1" 3/8 - Z=21 - A=108	31653 FORCELLA SCANALATA 1" 3/8 PULSANTE QUICK-PIN - Z=6 - A=108	31096 FORCELLA PROFILO SCANALATO E ATTACCO RAP. 1" 3/8 - Z=6 - A=111	31306 FORCELLA CON MORSETTO CONICO 1" 3/8 - Z=6 - A=108

CATEGORIA 6 ARTICOLO



30170 FORCELLA SCANALATA CON PULSANTE 1" 3/8 - Z=6 - A=118	30171 FORCELLA SCANALATA CON PULSANTE 1" 3/4 - Z=6 - A=121	31230 FORCELLA SCANALATA CON PULSANTE 1" 3/8 - Z=21 - A=118	31231 FORCELLA SCANALATA CON PULSANTE 1" 3/4 - Z=20 - A=121	31655 FORCELLA SCANALATA PULSANTE QUICK-PIN 1"3/8-Z=6-A=118	31098 FORCELLA PROFILO SCANALATO E ATTACCO RAP. 1"3/8-Z=6-A=121	31101 FORCELLA PROFILO SCANALATO E ATTACCO RAP. 1"3/4-Z=6-A=124	31308 FORCELLA CON MORSETTO CONICO 1" 3/8 - Z=6 - A=118	31309 FORCELLA CON MORSETTO CONICO 1" 3/8 - Z=21 - A=121	31310 FORCELLA CON MORSETTO CONICO 1" 3/4 - Z=6 - A=121

CATEGORIA 8 ARTICOLO



30174 FORCELLA SCANALATA CON PULSANTE 1" 3/8 - Z=6 - A=128	30175 FORCELLA SCANALATA CON PULSANTE 1" 3/4 - Z=6 - A=131	31232 FORCELLA SCANALATA CON PULSANTE 1" 3/8 - Z=21 - A=128	31221 FORCELLA SCANALATA CON PULSANTE 1" 3/4 - Z=20 - A=131	31657 FORCELLA SCANALATA PULSANTE QUICK-PIN 1"3/8-Z=6-A=128	31100 FORCELLA PROFILO SCANALATO E ATTACCO RAP. 1"3/8-Z=6-A=134	31102 FORCELLA PROFILO SCANALATO E ATTACCO RAP. 1"3/4-Z=6-A=135	31311 FORCELLA CON MORSETTO CONICO 1" 3/8 - Z=6 - A=131	31312 FORCELLA CON MORSETTO CONICO 1" 3/8 - Z=21 - A=131	31313 FORCELLACON MORSETTO CONICO 1" 3/4 - Z=6 - A=131



CATEGORIA 4 ARTICOLO



30076 LIMITATORE A BULLONE DI TRANCIO 1" 3/8 - Z=6 - A=109	30098 RUOTA LIBERA 1" 3/8 - Z=6 - A=145	30090 LIMITATORE A NOTTOLINI 1" 3/8 - Z=6 - A=173	30091 LIMITATORE A NOTTOLINI 1" 3/8 - Z=6 - A=193	31334 FRIZIONE A DISCHI DI ATTRITO 1" 3/8 - Z=6 - A=128	30106 FRIZIONE A DISCHI DI ATTRITO 1" 3/4 - Z=6 - A=138

CATEGORIA 6 ARTICOLO



30078 LIMITATORE A BULLONE DI TRANCIO 1" 3/8 - Z=6 - A=137	30079 LIMITATORE A BULLONE DI TRANCIO 1" 3/4 - Z=6 - A=137	30101 RUOTA LIBERA 1" 3/8 - Z=6 - A=158	31331 RUOTA LIBERA 1" 3/8 - Z=6 - A=172	30094 LIMITATORE A NOTTOLINI 1" 3/8 - Z=6 - A=204	31159 LIMITATORE A NOTTOLINI 1" 3/8 - Z=6 - A=224	30109 FRIZIONE A DISCHI DI ATTRITO 1" 3/8 - Z=6 - A=151	30110 FRIZIONE A DISCHI DI ATTRITO 1" 3/8 - Z=6 - A=151	31629 FRIZIONE A DISCHI DI ATTRITO 1" 3/4 - Z=6 - A=158	31630 FRIZIONE A DISCHI DI ATTRITO 1" 3/4 - Z=20 - A=158	30111 FRIZIONE A DISCHI DI ATTRITO 1" 3/8 - Z=6 - A=169	30112 FRIZIONE A DISCHI DI ATTRITO 1" 3/4 - Z=6 - A=176	31628 FRIZIONE A DISCHI DI ATTRITO 1" 3/4 - Z=20 - A=176

CATEGORIA 8 ARTICOLO

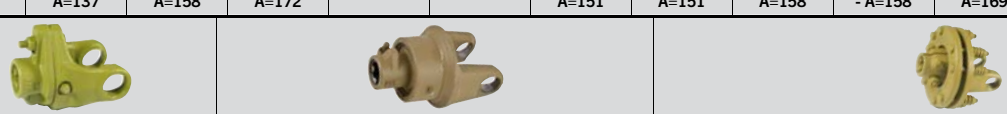

30082 LIMITATORE A BULLONE DI TRANCIO 1"3/8 - Z=6 - A=146	30083 LIMITATORE A BULLONE DI TRANCIO 1"3/4 - Z=6 - A=146	30103 RUOTA LIBERA 1"3/8 - Z=6 - A=296	31332 RUOTA LIBERA 1"3/8 - Z=6 - A=218	31633 RUOTA LIBERA 1"3/4 - Z=6 - A=244	30116 FRIZIONE A DISCHI DI ATTRITO 1"3/8 - Z=6 - A=159	30117 FRIZIONE A DISCHI DI ATTRITO 1"3/8 - Z=6 - A=177	30118 FRIZIONE A DISCHI DI ATTRITO 1"3/4 - Z=6 - A=184	31631 FRIZIONE A DISCHI DI ATTRITO 1"3/4-Z=20 - A=184

Gli articoli qui descritti, prodotti da e/o per conto di CERMAG, sono da intendersi adattabili, quindi non originali, ai marchi indicati secondo REG. CE 1400/2002
All items described here, produced by and/or on behalf of CERMAG, are to be understood as adaptable, therefore not original, to the brands indicated according to REG. EC 1400/2002

RICAMBI PER ALBERI CARDANICI A PROFILO TRIANGOLARE

RECHANGES POUR ARBRES A CARDANS A PROFIL TRIANGULAIRE - SPARE PARTS FOR P.T.O. DRIVE SHAFTS WITH TRIANGULAR PROFILE - ERSATZTEILE FÜR GELENKWELLEN MIT DREIECKPROFIL - REPUESTOS PARA EJES CARDANES DE PERFIL TRIANGULAR

TIPO DI RICAMBIO	TIPO DI CARDANO 1 ARTICOLO	2 ARTICOLO	3 ARTICOLO	4 ARTICOLO	5 ARTICOLO	6 ARTICOLO	7 ARTICOLO	8 ARTICOLO
 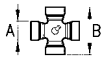 CROCIERE	**30635** A=22 x B=54	**30636** A=23,8x B=61,3	**30637** A=27 x B=70	**30638** A=27 x B=74,6	**30640** A=30,2 x B=80	**30641** A=30,2 x B=92	**30754** A=35 x B=94	**30643** A=35 x B=106,5
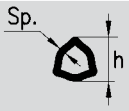 TUBO INTERNO	**30184** L=3000 h=26,5 x Sp.=3,5	**30185** L=3000 h=29 x Sp.=4	**30177** L=3000 h=36 x Sp.=3,2	**30187** L=3000 h=36 x Sp.=4,5	**30188** L=3000 h=45 x Sp.=4	**30188** L=3000 h=45 x Sp.=4	**30190** L=3000 h=45 x Sp.=5,5	**30181** L=3000 h=54 x Sp.=4
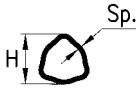 TUBO ESTERNO	**30176** L=3000 H=32,5 x Sp.=2,6	**30177** L=3000 H=36 x Sp.=3,2	**30178** L=3000 H=43,5 x Sp.=3,4	**30178** L=3000 H=43,5 x Sp.=3,4	**30180** L=3000 H=51,6 x Sp.=3	**30181** L=3000 H=54 x Sp.=4	**30181** L=3000 H=54 x Sp.=4	**30805** L=3000 H=63 x Sp.=4
  FORCELLA PER TUBO INTERNO	**30149** Tubo 26,5 x 3,5 Croc. 22 x 54	**30150** Tubo 29 x 4 Croc. 23,8 x 61,2	**30151** Tubo 36 x 3,2 Croc. 27 x 70	**30152** Tubo 36 x 4,5 Croc. 27 x 74,6	**30153** Tubo 45 x 4 Croc. 30,2 x 80	**30154** Tubo 45 x 4 Croc. 30,2 x 92	**30156** Tubo 45 x 5,5 Croc. 35 x 94	**30145** Tubo 54 x 4 Croc. 35 x 106,5
  FORCELLA PER TUBO ESTERNO	**30138** Tubo 32,5 x 2,6 Croc. 22 x 54	**30139** Tubo 36 x 3,2 Croc. 23,8 x 61,2	**30140** Tubo 43,5 x 3,4 Croc. 27 x 70	**30141** Tubo 43,5 x 3,4 Croc. 27 x 74,6	**30142** Tubo 51,6 x 3 Croc. 30,2 x 80	**30143** Tubo 54 x 4 Croc. 30,2 x 92	**30144** Tubo 54 x 4 Croc. 35 x 94	**30804** Tubo 63 x 4 Croc. 35 x 106,5
  FORCELLA SCANALATA CON PULSANTE 1" 3/8 - Z.6	**30160** Croc. 22 x 54	**30162** Croc. 23,8 x 61,2	**30165** Croc. 27 x 70	**30167** Croc. 27 x 74,6	**30169** Croc. 30,2 x 80	**30170** Croc. 30,2 x 92	**30776** Croc. 35 x 94	**30174** Croc. 35 x 106,5
  FORCELLA SCANALATA CON PULSANTE 1" 3/4 - Z.6	-	-	-	-	**31029** Croc. 30,2 x 80	**30171** Croc. 30,2 x 92	**30777** Croc. 35 x 94	**30175** Croc. 35 x 106,5
  FORCELLA SCANALATA CON PULSANTE 1" 3/8 - Z.21	-	-	-	**31233** Croc. 27 x 74,6	**31229** Croc. 30,2 x 80	**31230** Croc. 30,2 x 92	**31037** Croc. 35 x 94	**31232** Croc. 35 x 106,5
  FORCELLA SCANALATA CON PULSANTE 1" 3/4 - Z.20	-	-	-	-	-	**31231** Croc. 30,2 x 92	**31412** Croc. 35 x 94	**31221** Croc. 35 x 106,5
  FORCELLA SCANALATA CON PULSANTE 21 UNI 221 (21x25x5 Z.6)	**30161** Croc. 22 x 54	**30163** Croc. 23,8 x 61,2	-	-	-	-	-	-
  FORCELLA SCANALATA CON PULSANTE 26 UNI 220 (26x30x6 Z.6)	**31236** Croc. 22 x 54	**30164** Croc. 23,8 x 61,2 GOLDONI	**30166** Croc. 27 x 70	**30168** Croc. 27 x 74,6	-	-	-	-
  SNODO TUBO INTERNO 1" 3/8 - Z.6	**30127** Tubo 26,5 x 3,5 Croc. 22 x 54	**30128** Tubo 29 x 4 Croc. 23,8 x 61,2	**30129** Tubo 36 x 3,2 Croc. 27 x 70	**30130** Tubo 36 x 4,5 Croc. 27 x 74,6	**30131** Tubo 45 x 4 Croc. 30,2 x 80	**30132** Tubo 45 x 4 Croc. 30,2 x 92	**30774** Tubo 45 x 5,5 Croc. 35 x 94	**30126** Tubo 54 x 4 Croc. 35 x 106,5
 SNODO TUBO ESTERNO 1" 3/8 - Z.6	**30119** Tubo 32,5 x 2,6 Croc. 22 x 54	**30120** Tubo 36 x 3,2 Croc. 23,8 x 61,2	**30121** Tubo 43,5 x 3,4 Croc. 27 x 70	**30122** Tubo 43,5 x 3,4 Croc. 27 x 74,6	**30123** Tubo 51,6 x 3 Croc. 30,2 x 80	**30124** Tubo 54 x 4 Croc. 30,2 x 92	**30773** Tubo 54 x 4 Croc. 35 x 94	**30803** Tubo 63 x 4 Croc. 35 x 106,5
 SNODO CON FORCELLA A PULSANTE TUBO EST. 1" 3/4 - Z.6	-	-	-	-	-	-	-	**31799** Tubo 63 x 4 Croc. 35 x 106,5
 SNODO CON FORCELLA A PULSANTE TUBO INT. 1" 3/4 - Z.6	-	-	-	-	-	-	-	**31800** Tubo 54 x 4 Croc. 35 x 106,5
 SNODO CON FORCELLA A PULSANTE TUBO EST. 1" 3/4 - Z.20	-	-	-	-	-	-	-	**31801** Tubo 63 x 4 Croc. 35 x 106,5
 SNODO CON FORCELLA A PULSANTE TUBO INT. 1" 3/4 - Z.20	-	-	-	-	-	-	-	**31802** Tubo 54 x 4 Croc. 35 x 106,5

Gli articoli qui descritti, prodotti da e/o per conto di CERMAG, sono da intendersi adattabili, quindi non originali, ai marchi indicati secondo REG. CE 1400/2002
All items described here, produced by and/or on behalf of CERMAG, are to be understood as adaptable, therefore not original, to the brands indicated according to REG. EC 1400/2002

segue - RICAMBI PER ALBERI CARDANICI A PROFILO TRIANGOLARE

RECHANGES POUR ARBRES A CARDANS A PROFIL TRIANGULAIRE - SPARE PARTS FOR P.T.O. DRIVE SHAFTS WITH TRIANGULAR PROFILE - ERSATZTEILE FÜR GELENKWELLEN MIT DREIECKPROFIL - REPUESTOS PARA EJES CARDANES DE PERFIL TRIANGULAR

TIPO DI RICAMBIO	TIPO DI CARDANO		VECCHIA PRODUZIONE			
	9 BY-PY EG ARTICOLO	**10** BY-PY EG ARTICOLO	**A 30** BY-PY ARTICOLO	**A 60** BY-PY ARTICOLO	**A 7** BY-PY ARTICOLO	**A 8** BY-PY ARTICOLO
 **CROCIERE**	**30755** A=41 x B=108	**30644** A=41 x B=118	**30639** A=29 x B=80	**30760** A=34 x B=106,5	**30642** A=30,2 x B=106,5	**30643** A=35 x B=106,5
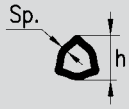 **TUBO INTERNO**	-	-	**30187** L=3000 h=36 x Sp.=4,5	**30190** L=3000 h=45 x Sp.=5,5	**30190** L=3000 h=45 x Sp.=5,5	**30190** L=3000 h=45 x Sp.=5,5
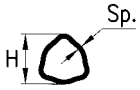 **TUBO ESTERNO**	**30805** L=3000 H=63 x Sp.=4	-	**30178** L=3000 H=43,5 x Sp.=3,4	**30181** L=3000 H=54 x Sp.=4	**30181** L=3000 H=54 x Sp.=4	**30181** L=3000 H=54 x Sp.=4
 **FORCELLA PER TUBO INTERNO**	-	-	**30807** Tubo 36 x 4,5 Croc. 29 x 80	-	**31006** Tubo 45 x 5,5 Croc. 30,2 x 106,5	**30158** Tubo 45 x 5,5 Croc. 35 x 106,5
 **FORCELLA PER TUBO ESTERNO**	-	-	**30806** Tubo 43,5 x 3,4 Croc. 29 x 80	-	**31005** Tubo 54 x 4 Croc. 30,2 x 106,5	**30145** Tubo 54 x 4 Croc. 35 x 106,5
 **FORCELLA SCANALATA CON PULSANTE 1" 3/8 - Z=6**	**31194** Croc. 41 x 108	**31195** Croc. 41 x 118	**30808** Croc. 29 x 80	-	**30172** Croc. 30,2 x 106,5	**30174** Croc. 35 x 106,5
 **FORCELLA SCANALATA CON PULSANTE 1" 3/4 - Z=6**	**31410** Croc. 41 x 108	**31357** Croc. 41 x 118	-	-	-	**30175** Croc. 35 x 106,5
 **FORCELLA SCANALATA CON PULSANTE 1" 3/8 - Z=21**	**31411** Croc. 41 x 108	**31358** Croc. 41 x 118	-	-	-	-
 **FORCELLA SCANALATA CON PULSANTE 1" 3/4 - Z=20**	**31196** Croc. 41 x 108	**31223** Croc. 41 x 118	-	-	-	-
 **FORCELLA SCANALATA CON PULSANTE 21 UNI 221 Z=6**	-	-	-	-	-	-
 **FORCELLA SCANALATA CON PULSANTE 26 UNI 220 Z=6**	-	-	-	-	-	-
 **SNODO TUBO INTERNO 1" 3/8 Z=6**	-	-	**31038** Tubo 36 x 4,5 Croc. 29 x 80	-	**30134** Tubo 45 x 5,5 Croc. 30,2 x 106,5	-
 **SNODO TUBO ESTERNO 1" 3/8 Z=6**	-	-	**30809** Tubo 43,5 x 3,4 Croc. 29 x 80	**30126** Tubo 54 x 4 Croc. 35 x 106,5	**30125** Tubo 54 x 4 Croc. 30,2 x 106,5	**30126** Tubo 54 x 4 Croc. 35 x 106,5

Gli articoli qui descritti, prodotti da e/o per conto di CERMAG, sono da intendersi adattabili, quindi non originali, ai marchi indicati secondo REG. CE 1400/2002
All items described here, produced by and/or on behalf of CERMAG, are to be understood as adaptable, therefore not original, to the brands indicated according to REG. EC 1400/2002

TUBI CARDANICI CON PROFILO TRIANGOLARE TIPO BY-PY
TUYAUX DE CARDAN AVEC PROFIL TRIANGULAIRE TYPE BY-PY
PIPES WITH TRIANGULAR PROFILE BY-PY TYPE
DREIECKPROFILROHR TYP BY-PY
TUBOS PERFIL DESLIZANTE TRIANGULAR TIPO BY-PY



LUNGHEZZA 1000 mm	CATEGORIA 1	CATEGORIA 2	CATEGORIA 3	CATEGORIA 4	CATEGORIA 5	CATEGORIA 6	CATEGORIA 7	CATEGORIA 8
TUBO INTERNO	**31588** C=26,5 - S=3,5	**31590** C=29 - S=4	**31591** C=36 - S=3,2	**31592** C=36 - S=4,5	**31594** C=45 - S=4		**31597** C=45 - S=5,5	**31596** C=54 - S=4
TUBO ESTERNO	**31589** B=32,5 - S1=2,6	**31591** B=36 - S1=3,2	**31593** B=43,5 - S1=3,4		**31595** B=51,6 - S1=3	**31596** B=54 - S1=4		**31598** B=63 - S1=4

LUNGHEZZA 3000 mm	CATEGORIA 1	CATEGORIA 2	CATEGORIA 3	CATEGORIA 4	CATEGORIA 5	CATEGORIA 6	CATEGORIA 7	CATEGORIA 8
TUBO INTERNO	**30184** C=26,5 - S=3,5	**30185** C=29 - S=4	**30177** C=36 - S=3,2	**30187** C=36 - S=4,5	**30188** C=45 - S=4		**30190** C=45 - S=5,5	**30181** C=54 - S=4
TUBO ESTERNO	**30176** B=32,5 - S1=2,6	**30177** B=36 - S1=3,2	**30178** B=43,5 - S1=3,4		**30180** B=51,6 - S1=3	**30181** B=54 - S1=4		**30805** B=63 - S1=4

TUBI IN RILSAN PER OMOCINETICI
TUYAUX EN RILSAN POUR HOMOCINETIQUES
RILSAN PIPES FOR C.V.
RILSAN-SCHLÄUCHE FÜR GLEICHLAUFWELLEN
TUBOS EN RILSAN PARA HOMOCINÉTICOS



LUNGHEZZA 1500 mm	CATEGORIA 2	CATEGORIA 4	CATEGORIA 6	CATEGORIA 8
TUBO INTERNO	**31599** C=29 - S=4	**31601** C=36 - S=4,5	**31603** C=45 - S=4	**31605** C=54 - S=4
TUBO ESTERNO	**31600** B=36-S1=3,2	**31602** B=43,5-S1=3,4	**31604** B=54 - S1=4	**31606** B=63 - S1=4

TUBI TIPO "YORK"
TUYAUX TYPE "YORK"
PIPES "YORK" TYPE
ROHR TYP "YORK"
TUBOS TIPO "YORK"



LUNGHEZZA 1000 mm	CATEGORIA 6	CATEGORIA 8
TUBO INTERNO	31607 h=53,4xSp.=4	31609 h=60,8xSp.=4
TUBO ESTERNO	31608 h=61xSp.=3,25	31610 h=68,3xSp.=3,4

LUNGHEZZA 3000 mm	CATEGORIA 6	CATEGORIA 8
TUBO INTERNO	31345 h=53,4xSp.=4	31349 h=60,8xSp.=4
TUBO ESTERNO	31346 h=61xSp.=3,25	31350 h=68,3xSp.=3,4

	CATEGORIA 10 800 mm	CATEGORIA 10 1200 mm
TUBO INTERNO	**31203** h=64,4xSp.=5	**31204** h=64,4xSp.=5
TUBO ESTERNO	**31201** h=73,9xS=4,4	**31202** h=73,9xS=4,4

Gli articoli qui descritti, prodotti da e/o per conto di CERMAG, sono da intendersi adattabili, quindi non originali, ai marchi indicati secondo REG. CE 1400/2002
All items described here, produced by and/or on behalf of CERMAG, are to be understood as adaptable, therefore not original, to the brands indicated according to REG. EC 1400/2002

FORCELLA ADATTATORE PER TUBO "WALTERSCHEID" W2500 CHE CONSENTE DI UTILIZZARE TUTTI I DISPOSITIVI E FORCELLE DELLA CATEGORIA 8

MACHOIRE POUR TUBE "WALTERSCHEID" AVEC CROISILLON CAT.8
YOKE FOR "WALTERSCHEID" TUBE WITH JOINT CAT.8
GABELGELENK FÜR "WALTERSCHEID" ROHR MIT KREUTZGARNITUREN KAT.8
HORQUILLA PARA TUBO "WALTERSCHEID" CON CRUCETA CAT.8









30082	30083	31873

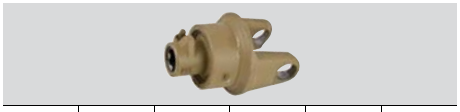

30103	31877	31878	31694	31332	31633



30116	30117	30118	31631

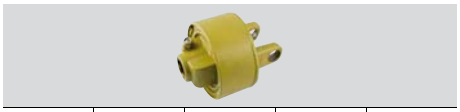

31135	31136	31427	31881	31882

ARTICOLO	CATEGORIA	MISURA CROCIERA	TUBO
31883	8	35x106,5	ESTERNO - s5
31884	8	35x106,5	INTERNO - s4

SNODI CARDANICI COMPLETI CON CALETTATURA 21 UNI 221 (21x25x5 - Z6)

ROTULES COMPLETE AVEC CONTRACTION 21 UNI 221 (21x25x5 - Z6)
ROTOR WITH CHOKING 21 UNI 221 (21x25x5 - Z6)
GELENKE MIT SHUMPFLUG 21 UNI 221 (21x25x5 - Z6)
ARTICULACIÓN CON ENCOGIMIENTO 21 UNI 221 (21x25x5 - Z6)





ARTICOLO	CATEGORIA	MISURA CROCIERA	TUBO
31021	1	22x54	INTERNO 26,5x3,5
31020			ESTERNO 32,5x2,6
30530	2	23,8x61,2	INTERNO 29x4
30531			ESTERNO 36x3,2

Gli articoli qui descritti, prodotti da e/o per conto di CERMAG, sono da intendersi adattabili, quindi non originali, ai marchi indicati secondo REG. CE 1400/2002
All items described here, produced by and/or on behalf of CERMAG, are to be understood as adaptable, therefore not original, to the brands indicated according to REG. EC 1400/2002

RICAMBI PER ALBERI CARDANICI A PROFILO SCANALATO

RECHANGES POUR ARBRES A CARDANS A PROFIL CANNELÉ - SPARE PARTS FOR P.T.O. DRIVE SHAFTS WITH SPLINED PROFILE - ERSATZTEILE FÜR GELENKWELLEN MIT KEILPROFIL - REPUESTOS PARA EJES CARDANES DE PERFIL RANURADO

SNODO COMPLETO PER TUBO INTERNO

ARTICULATION COMPLETE POUR TUBE INTERNE
COMPLETE JOINT FOR INTERNAL TUBE
KOMPLETTES GELENK FÜR INNENROHR
ARTICULACIÓN COMPLETA PARA TUBO INTERNO



ARTICOLO	CATEGORIA	CALETTATURA	MISURA CROCIERA	FORCELLA D'ATTACCO	RIFERIMENTO BY-PY
31523	4	CUNA 30	27x74,6	1" 3/8 Z6	-
31524	5	CUNA 35	30,2x80	1" 3/8 Z6	-
30133	6	CUNA 35	30,2x92	1" 3/8 Z6	1G6059007
30775	7	CUNA 40	35x94	1" 3/8 Z6	-
30137	8	CUNA 40	35x106,5	1" 3/8 Z6	1G8059007
31525	10	CUNA 45	41x118	1" 3/8 Z6	-
▶ **32006**	10	CUNA 45	**42x118**	1" 3/8 Z6	-
31526	10	CUNA 45	41x118	1" 3/4 Z6	-
▶ **32007**	10	CUNA 45	**42x118**	1" 3/4 Z6	-

FORCELLA CON TUBO SCANALATO SALDATO

MACHOIRE A TUBE CANNELE SOUDE
YOKE WITH WELDED SPLINED TUBE
GABELGELENK MIT GESCHWEISSTEM KEILROHR
HORQUILLA CON TUBO RANURADO SOLDADO



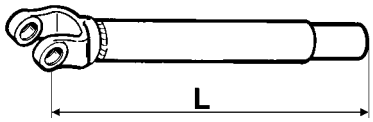

ARTICOLO	CATEGORIA	CALETTATURA	MISURA CROCIERA	L mm
30146	6	CUNA 35	30,2x92	355
31293	6	CUNA 35	30,2x92	460
31294	6	CUNA 35	30,2x92	560
31295	6	CUNA 35	30,2x92	660
30780	7	CUNA 40	35x94	355
31296	7	CUNA 40	35x94	460
31297	7	CUNA 40	35x94	560
31298	7	CUNA 40	35x94	660
31299	8	CUNA 40	35x106,5	330
31300	8	CUNA 40	35x106,5	430
31301	8	CUNA 40	35x106,5	530
30148	8	CUNA 40	35x106,5	630
31303	10	CUNA 45	41x118	680
▶ **32028**	10	CUNA 45	**42x118**	680

FORCELLA PER TUBO INTERNO

MACHOIRE POUR TUBE INTERNE
YOKE FOR INTERNAL TUBE
GABELGELENK FÜR INNENROHR
HORQUILLA PARA TUBO INTERNO



ARTICOLO	CATEGORIA	CALETTATURA	MISURA CROCIERA	RIFERIMENTO BY-PY
31551	4	CUNA 30	27x74,6	-
31552	5	CUNA 35	30,2x80	-
30155	6	CUNA 35	30,2x92	204063361
30157	7	CUNA 40	35x94	204076852
30159	8	CUNA 40	35x106,5	204083460
31323	10	CUNA 45	41x118	-
▶ **32019**	10	CUNA 45	**42x118**	-

PROFILO E BOCCOLA SCANALATA

ARBRE CANNELÉ - DOUILLE CANNELÉ
SPLINED SHAFT - SPLINED COUPLING
KEILWELLE - REDUZIERBUCHSE
ARBOL ESTRIADO - MANGUITO RANORADO





ARTICOLO	CATEGORIA	PROFILO	LUNGHEZZA mm	RIFERIMENTO BY-PY
31553	4	CUNA 30 Z10	800	-
31554	4	CUNA 30 Z10	1000	-
30192	5-6	CUNA 35 Z12	800	249110800
30193	5-6	CUNA 35 Z12	1000	249111000
30194	7-8	CUNA 40 Z14	800	249210800
30195	7-8	CUNA 40 Z14	1000	249211000
31360	10	CUNA 45 Z16	800	-

ARTICOLO	CATEGORIA	PROFILO	RIFERIMENTO BY-PY
31555	4	CUNA 30 Z10	Boccola
30778	5-6	CUNA 35 Z12	Boccola
30779	7-8	CUNA 40 Z14	Boccola
31361	10	CUNA 45 Z16	Boccola

Gli articoli qui descritti, prodotti da e/o per conto di CERMAG, sono da intendersi adattabili, quindi non originali, ai marchi indicati secondo REG. CE 1400/2002
All items described here, produced by and/or on behalf of CERMAG, are to be understood as adaptable, therefore not original, to the brands indicated according to REG. EC 1400/2002

FORCELLE SCANALATE TEMPRATE CON PULSANTE
MACHOIRE CANNELLEES TREMPÉ
HARDENED FLUTED YOKES WITH PUSH BUTTON
GEHÄRTET GABEL MIT KEILWELLE
HORQUILLAS TEMPLADA CON PERFILE RANURADO



ARTICOLO	CATEGORIA	DIMENSIONE CROCIERA	ATTACCO
31688	6	30,2x92	1" 3/8 Z.6
31689	8	35x106,5	1" 3/8 Z.6
31859			1" 3/4 Z.6
31860			1" 3/4 Z.20
31690	10	41x118	1" 3/8 Z.6
31861			1" 3/4 Z.6
31862			1" 3/4 Z.20
▶ **31990**		**42x118**	1" 3/8 Z.6
▶ **31991**			1" 3/4 Z.6
▶ **31992**			1" 3/4 Z.20

FORCELLE SCANALATE CON INNESTO AUTOMATICO (QUICK-PIN)
MACHOIRE CANNELLEES
FLUTED YOKES WITH "QUICK PIN"
GABEL MIT KEILWELLE
HORQUILLAS CON PERFILE RANURADO

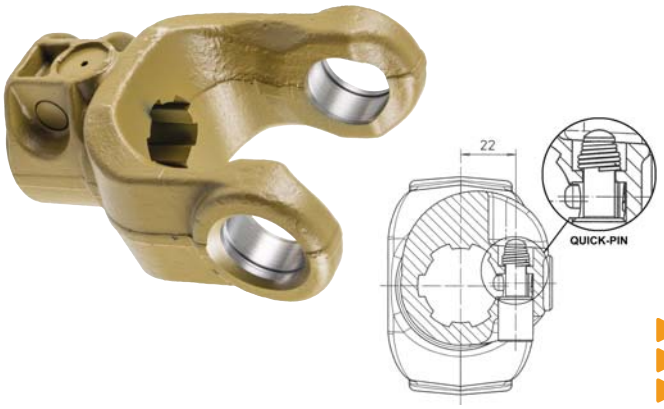

ARTICOLO	CATEGORIA	DIMENSIONE CROCIERA	ATTACCO
31653	4	27x74,6	1" 3/8 Z.6
31654	5	30,2x80	1" 3/8 Z.6
31655	6	30,2x92	1" 3/8 Z.6
31656	7	35x94	1" 3/8 Z.6
31657	8	35x106,5	1" 3/8 Z.6
31854			1" 3/4 Z.6
31855			1" 3/4 Z.20
31856	10	41x118	1" 3/8 Z.6
31857			1" 3/4 Z.6
31858			1" 3/4 Z.20
▶ **31993**		**42x118**	1" 3/8 Z.6
▶ **31994**			1" 3/4 Z.6
▶ **31995**			1" 3/4 Z.20

FORCELLE CON PROFILO SCANALATO E ATTACCO RAPIDO
MACHOIRE CANNELLEES
FLUTED YOKES
GABEL MIT KEILWELLE
HORQUILLAS CON PERFILE RANURADO



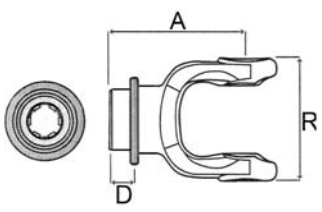

ARTICOLO	CATEGORIA	DIMENSIONE CROCIERA	ATTACCO	D mm	A mm	R mm	KIT RICAMBIO PULL COLLAR
31093	1	22x54	1" 3/8 Z.6	23	99	65	**31408**
31094	2	23,8x61,3	1" 3/8 Z.6	23	102	71	**31408**
31096	4	27x74,6	1" 3/8 Z.6	23	111	85	**31408**
31863			1" 3/8 Z.21	23	111	85	-
31097	5	30,2x80	1" 3/8 Z.6	23	114	89	**31408**
31864			1" 3/8 Z.21	23	114	89	-
31098	6	30,2x92	1" 3/8 Z.6	23	121	106	**31408**
31865			1" 3/8 Z.21	23	121	106	-
31101			1" 3/4 Z.6	23	121	106	**31679**
31866			1" 3/4 Z.20	23	121	106	-
31100	8	35x106,5	1" 3/8 Z.6	23	134	117	**31408**
31867			1" 3/8 Z.21	23	134	117	-
31102			1" 3/4 Z.6	23	134	117	**31679**
31868			1" 3/4 Z.20	23	134	117	-
31413	10	41x118	1" 3/8 Z.6	23	145	131	**31408**
31869			1" 3/8 Z.21	23	145	131	-
31870			1" 3/4 Z.6	23	145	131	-
31871			1" 3/4 Z.20	23	145	131	-
▶ **31982**		**42x118**	1" 3/8 Z.6	23	145	131	**31408**
▶ **31983**			1" 3/8 Z.21	23	145	131	-
▶ **31984**			1" 3/4 Z.6	23	145	131	-
▶ **31985**			1" 3/4 Z.20	23	145	131	-

Gli articoli qui descritti, prodotti da e/o per conto di CERMAG, sono da intendersi adattabili, quindi non originali, ai marchi indicati secondo REG. CE 1400/2002
All items described here, produced by and/or on behalf of CERMAG, are to be understood as adaptable, therefore not original, to the brands indicated according to REG. EC 1400/2002

FORCELLE CON MORSETTO CONICO
MACHOIRE AVEC ETAU/CONIQUE BORNE
YOKES WITH CONICAL CLAMP
GABEL MIT KEGELKLEMME
HORQUILLAS CON TORNO CÓNICO



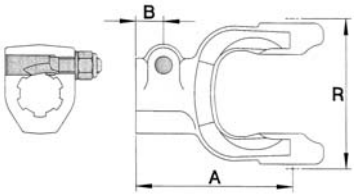

ARTICOLO	CATEGORIA	DIMENSIONE CROCIERA	R mm	A mm	B mm	RICAMBIO MORSETTO CONICO	ATTACCO
31304	1	22x54	67	93	21	**31319**	1”3/8 Z6
31305	2	23,8x61,3	76	101	21	**31319**	1”3/8 Z6
31306	4	27x74,6	92	108	21	**31319**	1”3/8 Z6
31307	5	30,2x80	98	111	21	**31319**	1”3/8 Z6
31308	6	30,2x92	112	118	21	**31319**	1”3/8 Z6
31309		30,2x92	112	118	21	**31319**	1”3/8 Z21
31310		30,2x92	112	121	21	**31320**	1”3/4 Z6
31311	8	35x106,5	124	131	25	**31321**	1”3/8 Z6
31312		35x106,5	124	131	25	**31321**	1”3/8 Z21
31313		35x106,5	124	131	25	**31320**	1”3/4 Z6
31314		35x106,5	124	131	25	**31320**	1”3/4 Z20
31315	10	41x118	136	137	25	**31321**	1”3/8 Z6
31316		41x118	136	137	25	**31321**	1”3/8 Z21
31317		41x118	136	137	25	**31320**	1”3/4 Z6
31318		41x118	136	137	25	**31320**	1”3/4 Z20
▶ **31996**		**42x118**	136	137	25	**31321**	1”3/8 Z6
▶ **31997**		**42x118**	136	137	25	**31321**	1”3/8 Z21
▶ **31998**		**42x118**	136	137	25	**31320**	1”3/4 Z6
▶ **31999**		**42x118**	136	137	25	**31320**	1”3/4 Z20

FORCELLE SCANALATE CON BULLONE INTERFERENTE E NON INTERFERENTE
MACHOIRE CANNELLEE ET BOULON
SPLINED YOKES AND BOLT
GABEL MIT SCHRAUBE
HORQUILLAS RANURADAS Y TUERCA



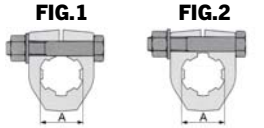

INTERFERENTE — NON INTERFERENTE

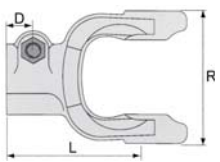

ARTICOLO **BULLONE INTERFERENTE FIG.1**	ARTICOLO **BULLONE NON INTERFERENTE FIG.2**	CAT.	DIMENSIONI CROCIERA	ATTACCO	D mm	L mm	R mm
31063	**31069**	1	22x54	1 3/8” Z.6	16	92	65
31064	**31070**	2	23,8x61,3	1 3/8” Z.6	18	97	71
31065	**31071**	3	27x70	1 3/8” Z.6	19	101	81
31066	**31072**	4	27x74,6	1 3/8” Z.6	18	109	85
31841	-			1 3/8” Z.21	18	109	85
31067	**31073**	5	30,2x80	1 3/8” Z.6	20	112	89
31842	-			1 3/8” Z.21	20	112	89
31068	**31074**	6	30,2x92	1 3/8” Z.6	20	122	106
31843	-			1 3/8” Z.21	20	122	106
31844	-			1 3/4” Z.6	20	122	106
31845	-			1 3/4” Z.20	20	122	106
31846	-	8	35x106,5	1 3/8” Z.6	20	125	117
31847	-			1 3/8” Z.21	20	125	117
31848	-			1 3/4” Z.6	20	125	117
31849	-			1 3/4” Z.20	20	125	117
31850	-	10	41x118	1 3/8” Z.6	20	140	131
31851	-			1 3/8” Z.21	20	140	131
31852	-			1 3/4” Z.6	20	140	131
31853	-			1 3/4” Z.20	20	140	131
▶ **32002**	-		**42x118**	1 3/8” Z.6	20	140	131
▶ **32003**	-			1 3/8” Z.21	20	140	131
▶ **32004**	-			1 3/4” Z.6	20	140	131
▶ **32005**	-			1 3/4” Z.20	20	140	131

Gli articoli qui descritti, prodotti da e/o per conto di CERMAG, sono da intendersi adattabili, quindi non originali, ai marchi indicati secondo REG. CE 1400/2002
All items described here, produced by and/or on behalf of CERMAG, are to be understood as adaptable, therefore not original, to the brands indicated according to REG. EC 1400/2002

FORCELLE SCANALATE SENZA PULSANTE
MACHOIRE CANNELLEES
FLUTED YOKES WITHOUT PUSH BUTTON
GABEL MIT KEILWELLE
HORQUILLAS CON PERFILE RANURADO



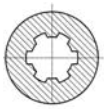

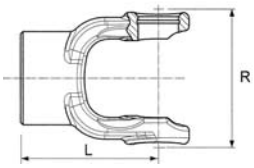

ARTICOLO	CATEGORIA	DIMENSIONE CROCIERA	ATTACCO	L mm	R mm
31803	1	22x54	1 1/8" Z.6	79	65
31804			1 3/8" Z.6	79	65
31805	2	23,8x61,3	21x25 Z.6	82	71
31806			26x30 Z.6	82	71
31649			1 3/8" Z.6	84	76
31650	4	27x74,6	1 3/8" Z.6	92	92
31651	5	30,2x80	1 3/8" Z.6	98	98
31652	6	30,2x92	1 3/8" Z.6	108	112
31807			1 3/8" Z.21	105	106
31808			1 3/4" Z.6	105	106
31809			1 3/4" Z.20	105	106
31810	8	35x106,5	1 3/8" Z.6	120	117
31811			1 3/8" Z.21	120	117
31812			1 3/4" Z.6	120	117
31813			1 3/4" Z.20	120	117

FORCELLE CON CHIAVETTA E BULLONE NON INTERFERENTE
MACHOIRE AVEC CLAVETTE ET BOULON
YOKES WITH KEYHOLE AND BOLT
GABEL MIT NUT UND SCHRAUBE
HORQUILLAS CON CLAVE Y TUERCA



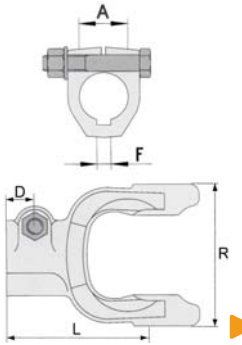

ARTICOLO	CATEGORIA	DIMENSIONI CROCIERA	A mm	F mm	D mm	L mm	R mm
31814	1	22x54	20	6	16	92	65
31084			25	8	16	92	65
31815			30	8	16	92	65
31816	2	23,8x61,3	20	6	18	97	71
31085			25	8	18	97	71
31151			30	8	18	97	71
31817	4	27x74,6	25	8	18	109	85
31086			30	8	18	109	85
31152			35	10	18	109	85
31818	5	30,2x80	30	8	20	112	89
31087			35	10	20	112	89
31153			40	12	20	112	89
31819	6	30,2x92	30	8	20	122	106
31088			35	10	20	122	106
31154			40	12	20	122	106
31820	8	35x106,5	35	10	20	125	117
31089			40	12	20	125	117
31155			45	14	20	125	117
31821	10	41x118	40	12	20	140	131
31822			45	14	20	140	131
▶ **32000**		**42x118**	40	12	20	140	131
▶ **32001**			45	14	20	140	131

Gli articoli qui descritti, prodotti da e/o per conto di CERMAG, sono da intendersi adattabili, quindi non originali, ai marchi indicati secondo REG. CE 1400/2002
All items described here, produced by and/or on behalf of CERMAG, are to be understood as adaptable, therefore not original, to the brands indicated according to REG. EC 1400/2002

FORCELLE CON CHIAVETTA E FORO FILETTATO
MACHOIRE AVEC CLAVETTE ET PERÇAGE
YOKES WITH KEYHOLE AND THREADED HOLE
GEWINDEGABEL MIT GEWINDEBOHRUNG
HORQUILLAS CON CLAVE Y AGUJERO



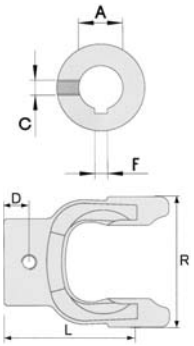

ARTICOLO	CATEGORIA	DIMENSIONI CROCIERA	A mm	F mm	C	D mm	L mm	R mm
31823	1	22x54	20	6	M8	15	79	65
31090			25	8	M10	15	79	65
31824			30	8	M10	15	79	65
31825	2	23,8x61,3	20	6	M8	20	82	71
31826			25	8	M10	20	82	71
31091			30	8	M10	20	82	71
31827	4	27x74,6	25	8	M10	20	98	85
31828			30	8	M10	20	98	85
31092			35	10	M12	20	98	85
31829	5	30,2x80	30	8	M10	20	96	89
31830			35	10	M12	20	96	89
31831			40	12	M12	20	96	89
31832	6	30,2x92	30	8	M10	20	105	106
31833			35	10	M12	20	105	106
31834			40	12	M12	20	105	106

FORCELLE CON FORO PASSANTE PER SPINA
MACHOIRE AVEC PERÇAGE
YOKES WITH HOLE
GABEL MIT BOHRUNG
HORQUILLAS CON AGUJERO CENTRAL



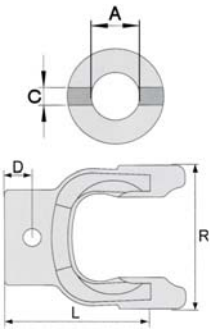

ARTICOLO	CATEGORIA	DIMENSIONI CROCIERA	A mm	C mm	D mm	L mm	R mm
31835	1	22x54	20	6	15	79	65
31075			25	8	15	79	65
31076			30	10	15	79	65
31836	2	23,8x61,3	20	6	15	82	71
31837			25	8	15	82	71
31077			30	10	15	82	71
31838	4	27x74,6	25	8	20	98	85
31078			30	10	20	98	85
31079			35	13	20	98	85
31839	5	30,2x80	30	10	20	96	89
31080			35	13	20	96	89
31081			40	13	20	96	89
31840	6	30,2x92	30	10	20	105	106
31082			35	13	20	105	106
31083			40	13	20	105	106

Gli articoli qui descritti, prodotti da e/o per conto di CERMAG, sono da intendersi adattabili, quindi non originali, ai marchi indicati secondo REG. CE 1400/2002
All items described here, produced by and/or on behalf of CERMAG, are to be understood as adaptable, therefore not original, to the brands indicated according to REG. EC 1400/2002

PULSANTI PER ALBERI CARDANICI A PROFILO TRIANGOLARE

POUSSOIRS COMPLETS POUR TRANSMISSIONS A CARDAN
YOKE PINS FOR P.T.O. SHAFTS
DRUCKKNÖPFE FÜR GELENKWELLEN
GATILLO PARA ARBOL DE TRANSMISSION

ARTICOLO	MARCA COD. ORIGINALE	DISEGNO - DESCRIZIONE
30183	**By-Py** tipo vecchio 401000001 **EG** tipo vecchio 026009	 Forcella 1" 3/8 Z.6 Pulsante Ø 13,8x74,5 mm
30817	**By-Py** tipo vecchio 401000021 **EG** tipo vecchio **Eurocardan** 1581041 (tipo 10 - 1" 3/4)	 Forcella 1" 3/4 Z.6 Pulsante Ø 15,8x94,5 mm
30529	**By-Py** tipo vecchio **Eurocardan** 1581040 (tipo 10 - 1" 3/8)	 Forcella 1" 3/4 Z.6 Pulsante Ø 14x92,5 mm
30196	**By-Py** tipo nuovo 403000001 **Eurocardan** 1581038	 Forcella 1" 3/8 Z.6 Pulsante Ø 13,8x47 mm
30816	**By-Py** tipo nuovo 403000008 **Eurocardan** 1581039	 Forcella 1" 3/4 Z.6 - Pulsante Ø 15,8x57 mm
30892	**EG** 026004 tipo nuovo	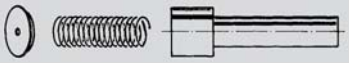 Forcella 1" 3/8 Z.6 - Pulsante Ø 13,8x43 mm

ARTICOLO	MARCA COD. ORIGINALE	DISEGNO - DESCRIZIONE
30201	**EG** 026005 tipo nuovo	 Forcella 1" 3/4 Z.6 Pulsante Ø 16x50 mm
30893	**per forcelle** 1" 3/8 21 UNI 221 26 UNI 220	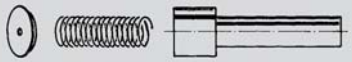 Pulsante Ø 13x30 mm
30894	**per forcelle** 1" 3/8 con crociera 18x47	 Pulsante Ø 13x35 mm
▶ **32081**	**per forcelle** Cat.1-10 1"3/8 L=41	
▶ **32082**	**per forcelle** Cat.6-10 1"3/4 L=47	

PINZA PER MONTAGGIO PULSANTE 30196

PINCE DE MONTAGE POUSSOIR 30196
PLIERS FOR ASSEMBLING PUSHBUTTON 30196
ZANGE FÜR DRUCKKNOPFMONTAGE 30196
PINZA PARA MONTAJE PULSADOR 30196



ARTICOLO
31471

LIMITATORE A BULLONE DI TRANCIO

CISAILLEMENT DE BOULON
SHEAR BOLT
SCHERBOLZENKUPPLUNG
LIMITADOR DE PAR (TORNILLO)



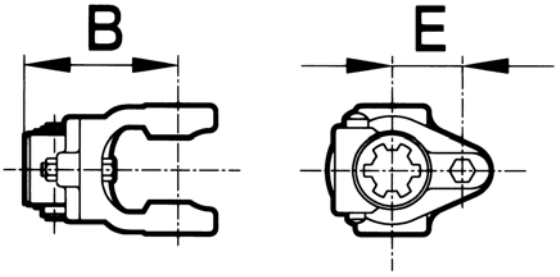

ARTICOLO	PER CARDANO	MISURA CROCIERA	TORSIONE MAX da Nm.	ATTACCO MOZZO CON PULSANTE	B mm	E mm	BULLONE DI RICAMBIO ARTICOLO	BULLONE DI RICAMBIO DESCRIZ.
31328	1	22x54	650	**1 3/8" Z.6**	97	36	**31476**	M 6x40
30074	2	23,8x61,3	900	**1 3/8" Z.6**	102	48	**31476**	M 6x40
30075	3	27x70	1300	**1 3/8" Z.6**	104	40	**31477**	M 8x45
30076	4	27x74,6	1700	**1 3/8" Z.6**	107	55	**31477**	M 8x45
30077	5	30,2x80	2100	**1 3/8" Z.6**	109	46	**31478**	M10x50
30078	6	30,2x92	2500	**1 3/8" Z.6**	139	55	**31479**	M10x55
30079			2500	**1 3/4" Z.6**	139	55	**31479**	M10x55
30080	7	35x94	3000	**1 3/8" Z.6**	139	49	**31480**	M12x60
30081			3000	**1 3/4" Z.6**	139	49	**31480**	M12x60
30082	8	35x106,5	3500	**1 3/8" Z.6**	146	57	**31481**	M12x65
30083			3500	**1 3/4" Z.6**	146	57	**31481**	M12x65
31873			3500	**1 3/4" Z.20**	146	57	**31481**	M12x65
31218	10	41x118	4500	**1 3/8" Z.6**	157	49	**31482**	M14x65
31329			4500	**1 3/4" Z.6**	157	49	**31482**	M14x65
31874			4500	**1 3/4" Z.20**	157	49	**31482**	M14x65
▶ **32013**		**42x118**	4500	**1 3/8" Z.6**	157	49	**31482**	M14x65
▶ **32015**			4500	**1 3/4" Z.6**	157	49	**31482**	M14x65
▶ **32014**			4500	**1 3/4" Z.20**	157	49	**31482**	M14x65

Gli articoli qui descritti, prodotti da e/o per conto di CERMAG, sono da intendersi adattabili, quindi non originali, ai marchi indicati secondo REG. CE 1400/2002
All items described here, produced by and/or on behalf of CERMAG, are to be understood as adaptable, therefore not original, to the brands indicated according to REG. EC 1400/2002

RUOTA LIBERA
ROUE LIBRE
FREE WHEEL (over run coupling)
FREILAUFKUPPLUNG
RUEDA LIBRE



RICAMBI

ARTICOLO	DESCRIZIONE
31979	Semi anello
61393	Seeger 75x2,5



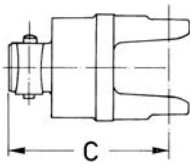

ARTICOLO		PER CARDANO	MISURA CROCIERA	TORSIONE MAX da Nm.	ATTACCO MOZZO CON PULSANTE	c mm	Q.TA' DI NASELLI PER RICAMBIO
ROTAZIONE SX	ROTAZIONE DX						
-	**30096**	2	23,8x61,3	1600	**1 3/8" Z.6**	138	3
31691	**30098**	4	27x74,6	1600	**1 3/8" Z.6**	145	3
-	**30099**	5	30,2x80	1600	**1 3/8" Z.6**	148	3
-	**31330**			2400	**1 3/8" Z.6**	162	3
31692	**30101**	6	30,2x92	1600	**1 3/8" Z.6**	158	3
31693	**31331**			2400	**1 3/8" Z.6**	172	3
-	**30102**	7	35x94	2400	**1 3/8" Z.6**	187	3
-	**30103**	8	35x106,5	2400	**1 3/8" Z.6**	196	3
-	**31877**			2400	**1 3/4" Z.6**	196	3
-	**31878**			2400	**1 3/4" Z.20**	196	3
31694	**31332**			4000	**1 3/8" Z.6**	218	3
-	**31633**			4000	**1 3/4" Z.6**	218	3
-	**31875**			4000	**1 3/4" Z.20**	218	3
-	**31220**	10	41x118	4000	**1 3/8" Z.6**	225	3
-	**31634**			4000	**1 3/4" Z.6**	225	3
-	**31876**			4000	**1 3/4" Z.20**	225	3
-	**32025**		42x118	4000	**1 3/8" Z.6**	225	3
-	**32026**			4000	**1 3/4" Z.6**	225	3
-	**32027**			4000	**1 3/4" Z.20**	225	3

NASELLI DI RICAMBIO PER RUOTE LIBERE
CLAVETTES DE RECHANGE POUR ROUES LIBRES
SPARE DOGS FOR FREE WHEELS
ERSATZNASE FÜR FREILAUFKUPPLUNGEN
TOPES DE REPUESTO PARA RUEDAS LIBRES

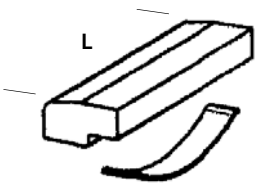

ARTICOLO	APPLICAZIONE	DIMENSIONI L
31384	30096 - 30098 - 30099 - 30101 - 31691 - 31692	31 mm
31385	31330 - 31331 - 30102 - 30103 - 31693 - 31877 - 31878	45 mm
31386	31332 - 31220 - 31694 - 31633 - 31875 - 31634 - 31876	60 mm

PROLUNGA 1" 3/8 A PULSANTE MASCHIO-FEMMINA COMPLETA DI RUOTA LIBERA (Rif. orig. BYPY - 603200 - Ex 28.51.11)
PROLONGATEUR 1" 3/8 POUR PRISE DE FORCE MALE - FEMELLE AVEC ROUE LIBRE
P.T.O. ADAPTOR 1" 3/8 MALE - FEMALE WITH FREE WHEEL
VERLÄNGERUNGSSTÜCK 1" 3/8 FÜR ZAPFWELLE MIT FREILAUFKUPPLUNG
ALARGADERA 1" 3/8 CON BOTON VARON-HEMBRA COMPLETA DE RUEDA LIBRE



RICAMBI

ARTICOLO	DESCRIZIONE
31979	Semi anello
61393	Seeger 75x2,5



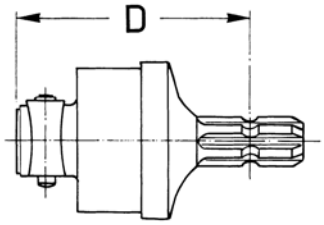

ARTICOLO		TORSIONE MAX			D	NASELLO DI RICAMBIO
ROTAZIONE SX	ROTAZIONE DX	Nm			mm	
31370	**30515**	1600	**1 3/8" Z.6**	**1 3/8" Z.6**	131	**31384**
31371	**30781**	2400	**1 3/8" Z.6**	**1 3/8" Z.6**	151	**31385**

PROLUNGA RUOTA LIBERA A BULLONE PER TRATTORI CON PRESA DI FORZA IDRAULICA (LATO TRATTORE) ROTAZIONE DESTRA
RALLONGE ROUE LIBRE A BOULON POUR TRACTEURS A PRISE DE FORCE HYDRAULIQUE (COTE TRACTEUR) ROTATION À DROITE
FREE WHEEL ADAPTER WITH BOLT FOR TRACTORS WITH HYDRAULIC P.T.O. (TRACTOR SIDE) RIGHT ROTATION
VERLÄNGERUNG FREILAUFKUPPLUNG MIT BOLZEN FÜR TRAKTOREN MIT ZAPFWELLE (TRAKTOR-SEITIG) RECHTSDREHUNG
PROLONGACION RUEDA LIBRE DE PERNO PARA TRACTORES CON TOMA DE FUERZA HIDRÁULICA (LADO TRACTOR) ROTACIÓN DERECHA



RICAMBI

ARTICOLO	DESCRIZIONE
31979	Semi anello
61393	Seeger 75x2,5
31319	Morsetto conico



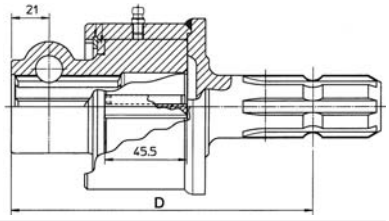

ARTICOLO	TORSIONE MAX			D	NASELLO DI RICAMBIO
	Nm			mm	
31469	2400	**1 3/8" Z.6**	**1 3/8" Z.6**	168,2	**31385**

Gli articoli qui descritti, prodotti da e/o per conto di CERMAG, sono da intendersi adattabili, quindi non originali, ai marchi indicati secondo REG. CE 1400/2002
All items described here, produced by and/or on behalf of CERMAG, are to be understood as adaptable, therefore not original, to the brands indicated according to REG. EC 1400/2002

LIMITATORE A NOTTOLINI
EMBRAYAGE A CAMES
RATCHET TYPE LIMITER
STERNRATSCHE
LIMITADOR DE PAR DE PITONES



ARTICOLO	PER CARDANO	MISURA CROCIERA	TORSIONE MAX c/a Nm.	ATTACCO MOZZO	C mm	Q.TÀ NOTTOLINI PER RICAMBIO COMPLETO	NOTTOLINO DI RICAMBIO	FILE DI NOTTOLINI
30084	1	22x54	400	**1" 3/8 Z.6**	120	**8**	**31160**	1
30085	1	22x54	650	**1" 3/8 Z.6**	140	**16**	**31160**	2
30086	2	23,8x61,3	400	**1" 3/8 Z.6**	125	**8**	**31160**	1
30087	2	23,8x61,3	870	**1" 3/8 Z.6**	145	**16**	**31160**	2
30088	3	27x70	870	**1" 3/8 Z.6**	149	**16**	**31160**	2
30089	3	27x70	1200	**1" 3/8 Z.6**	170	**24**	**31160**	3
30090	4	27x74,6	1200	**1" 3/8 Z.6**	176	**24**	**31160**	3
30091	4	27x74,6	1600	**1" 3/8 Z.6**	196	**32**	**31160**	4
30092	5	30,2x80	1200	**1" 3/8 Z.6**	178	**24**	**31160**	3
30093	5	30,2x80	1600	**1" 3/8 Z.6**	198	**32**	**31160**	4
31158	5	30,2x80	2000	**1" 3/8 Z.6**	218	**40**	**31160**	5
30094	6	30,2x92	1600	**1" 3/8 Z.6**	206	**32**	**31160**	4
31159	6	30,2x92	2000	**1" 3/8 Z.6**	226	**40**	**31160**	5

RICAMBI

ARTICOLO	DESCRIZIONE
61394	Seeger 80x2,5
31977	Anello di tenuta
31978	Anello di tenuta



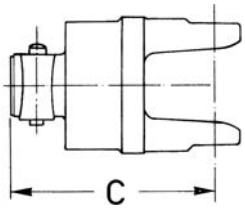

PROLUNGA 1" 3/8 MASCHIO-FEMMINA COMPLETA DI LIMITATORE A NOTTOLINI
PROLONGATEUR 1" 3/8 POUR PRISE DE FORCE MALE - FEMELLE AVEC EMBRAYAGE A CAMES
P.T.O. ADAPTOR 1" 3/8 MALE - FEMALE WITH RATCHES TYPE
VERLÄNGERUNGSSTÜCK 1" 3/8 FÜR ZAPFWELLE MIT STERNRATSCHE
ALARGADERA 1" 3/8 VARÓN-HEMBRA COMPLETA DE LIMITADOR A PITONES



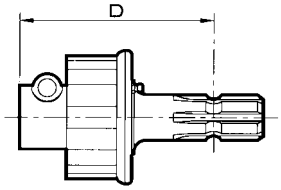

ARTICOLO	MAX. TORQUE Nm	MAX. TORQUE LBIN	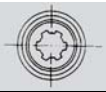		D mm	D inch.	NOTTOLINO DI RICAMBIO	FILE DI NOTTOLINI
30708	400	3,550	**1" 3/8 Z.6**	**1" 3/8 Z.6**	148	5,8	**31160**	1
30709	800	7,050	**1" 3/8 Z.6**	**1" 3/8 Z.6**	168	6,6	**31160**	2
31763	1140	10,000	**1" 3/8 Z.6**	**1" 3/8 Z.6**	175	7,0	**31160**	3
31764	1520	14,000	**1" 3/8 Z.6**	**1" 3/8 Z.6**	195	7,7	**31160**	4
31765	1800	16,000	**1" 3/8 Z.6**	**1" 3/8 Z.6**	215	8,5	**31160**	5

RICAMBI

ARTICOLO	DESCRIZIONE
61394	Seeger 80x2,5
31977	Anello di tenuta
31978	Anello di tenuta



FRIZIONE A DISCHI MULTIPLI-MASCHIO
EMBRAYAGE A DISQUES
DISC FRICTION TYPE
REIBKUPPLUNG
EMBRAGUE A DISCOS DE FRICCION



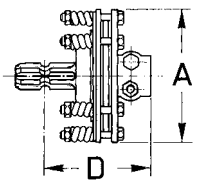

ARTICOLO	MAX. TORQUE Nm	MAX. TORQUE LBIN			A mm	D mm	CODICE DISCO DI RICAMBIO
30710	900	7,95	**1 3/8" Z.6**	**1 3/8" Z.6**	180	148	**30719**
30711	1200	10,60	**1 3/8" Z.6**	**1 3/8" Z.6**	200	150	**30721**

RICAMBI PER FRIZIONI A DISCHI 30710 E 30711
PIECES DE RECHANGE POUR DISQUES EMBRAYAGE 30710-30711
SPARE PARTS FOR CLUTCH DISCS 30710-30711
ERSATZTEILE FÜR REIBKUPPLUNG 30710-30711
RECAMBIOS PARA LIMITADORES DE EMBRAGUE A DISCOS 30710-30711

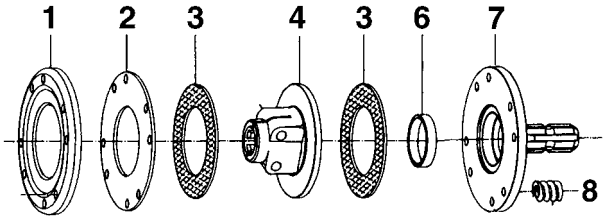

POS.	DESCRIZIONE	FRIZIONE 30710 ARTICOLO	FRIZIONE 30711 ARTICOLO
1	DISCO DI PRESSIONE	**31161**	**31162**
2	DISCO INTERNO	**31163**	**30878**
3	DISCO DI ATTRITO	**30719**	**30721**
4	MOZZO CON FLANGIA	**30868**	**30869**
6	BOCCOLA	**30877**	**30877**
7	FLANGIA CON MASCHIO	**31125**	**31126**
8	MOLLA	**31164**	**31164**

Gli articoli qui descritti, prodotti da e/o per conto di CERMAG, sono da intendersi adattabili, quindi non originali, ai marchi indicati secondo REG. CE 1400/2002
All items described here, produced by and/or on behalf of CERMAG, are to be understood as adaptable, therefore not original, to the brands indicated according to REG. EC 1400/2002

FRIZIONE A DISCHI DI ATTRITO
EMBRAYAGE A DISQUES
DISC FRICTION TYPE
REIBKUPPLUNG
EMBRAGUE A DISCOS DE FRICCION



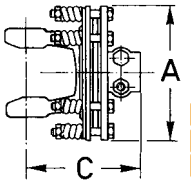

ARTICOLO	PER CARDANO	MISURA CROCIERA	TORSIONE MAX da Nm.	ATTACCO MOZZO	N° DISCHI	A mm	C mm	CODICE DISCO DI RICAMBIO	TIPO
30104	3	27x70	750	**1 3/8" Z.6**	2	159	138	**30720**	FD 0
31334	4	27x74	750	**1 3/8" Z.6**	2	159	138	**30720**	FD 0
30106		27x74,6	900	**1 3/8" Z.6**	2	180	140	**30719**	FD 1
30107	5	30,2x80	900	**1 3/8" Z.6**	2	180	145	**30719**	FD 1
30108			1200	**1 3/8" Z.6**	2	200	146	**30721**	FD 2
30891			1500	**1 3/8" Z.6**	4	180	171	**30719**	FD 3
30109	6	30,2x92	900	**1 3/8" Z.6**	2	180	151	**30719**	FD 1
30110			1200	**1 3/8" Z.6**	2	200	158	**30721**	FD 2
31629			1200	**1 3/4" Z.6**	2	200	158	**30721**	FD 2
31630			1200	**1 3/4" Z.20**	2	200	158	**30721**	FD 2
▶ **32029**			1500	**1 3/8" Z.6**	4	180	170	**30719**	FD 3
30111			2200	**1 3/8" Z.6**	4	200	174	**30721**	FD 4
30112			2200	**1 3/4" Z.6**	4	200	180	**30721**	FD 4
31628			2200	**1 3/4" Z.20**	4	200	180	**30721**	FD 4
30113	7	35x94	1200	**1 3/8" Z.6**	2	200	158	**30721**	FD 2
30114			2200	**1 3/8" Z.6**	4	200	174	**30721**	FD 4
30115			2200	**1 3/4" Z.6**	4	200	180	**30721**	FD 4
30116	8	35x106,5	1200	**1 3/8" Z.6**	2	200	163	**30721**	FD 2
30117			2200	**1 3/8" Z.6**	4	200	181	**30721**	FD 4
30118			2200	**1 3/4" Z.6**	4	200	186	**30721**	FD 4
31631			2200	**1 3/4" Z.20**	4	200	186	**30721**	FD 4
31214	10	41x118	2200	**1 3/8" Z.6**	4	200	174	**30721**	FD 4
31335			2200	**1 3/4" Z.6**	4	200	181	**30721**	FD 4
31632			2200	**1 3/4" Z.20**	4	200	181	**30721**	FD 4
▶ **32012**		**42x118**	2200	**1 3/8" Z.6**	4	200	174	**30721**	FD 4
▶ **32010**			2200	**1 3/4" Z.6**	4	200	181	**30721**	FD 4
▶ **32011**			2200	**1 3/4" Z.20**	4	200	181	**30721**	FD 4

RICAMBI PER FRIZIONI A 2 DISCHI DA DIAMETRO 180 E 200 BY-PY/EUROCARDAN
PIECES DE RECHANGE POUR DISQUES EMBRAYAGE
SPARE PARTS FOR CLUTCH DISCS
ERSATZTEILE FÜR REIBKUPPLUNG
RECAMBIOS PARA LIMITADORES DE EMBRAGUE A DISCOS

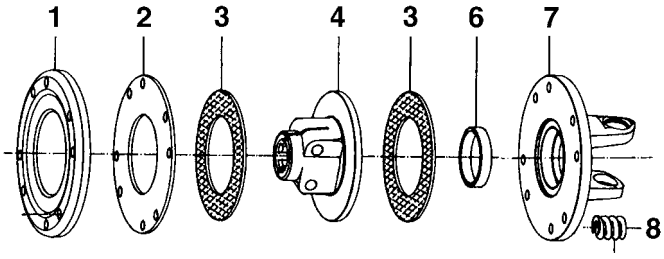

POS.	DESCRIZIONE	FRIZ. Ø 180 ARTICOLO	FRIZ. Ø 200 ARTICOLO
1	Disco di pressione	**31161**	**31162**
2	Disco interno	**31163**	**30878**
3	Disco di attrito	**30719**	**30721**
4	Mozzo con flangia 1" 3/8 - Z6	**30868**	**30869**
4	Mozzo con flangia 1" 3/8 - Z21	**-**	**31364**
4	Mozzo con flangia 1" 3/4 - Z6	**31362**	**31359**
4	Mozzo con flangia 1" 3/4 - Z20	**31363**	**31365**
6	Boccola	**30877**	**30877**
7	Flangia tipo car. 4	**30872**	—
7	Flangia tipo car. 5	**31165**	**30873**
7	Flangia tipo car. 6	**31028**	**30874**
7	Flangia tipo car. 7	**31167**	**30875**
7	Flangia tipo car. 8	—	**30876**
7	Flangia tipo car. 10 crociera 41x118	—	**31687**
▶ 7	Flangia tipo car. 10 crociera 42x118	—	**32016**
8	Molla filo 6	**31164**	**31164**

RICAMBI PER FRIZIONI A 4 DISCHI DA DIAMETRO 180 E 200 BY-PY/EUROCARDAN
PIECES DE RECHANGE POUR DISQUES EMBRAYAGE
SPARE PARTS FOR CLUTCH DISCS
ERSATZTEILE FÜR REIBKUPPLUNG
RECAMBIOS PARA LIMITADORES DE EMBRAGUE A DISCOS

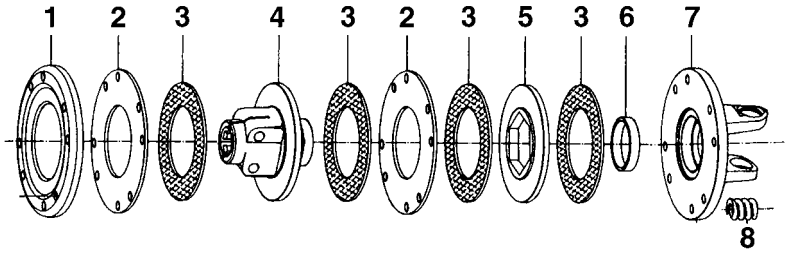

POS.	DESCRIZIONE	FRIZ. Ø 180 ARTICOLO	FRIZ. Ø 200 ARTICOLO
1	Disco di pressione	**31161**	**31162**
2	Disco interno	**31163**	**30878**
3	Disco di attrito	**30719**	**30721**
4	Mozzo con flangia 1" 3/8 - Z6	**31046**	**30870**
4	Mozzo con flangia 1" 3/8 - Z21	**31366**	**31368**
4	Mozzo con flangia 1" 3/4 - Z6	**31171**	**30871**
4	Mozzo con flangia 1" 3/4 - Z20	**31367**	**31369**
5	Disco intermedio	**31172**	**30879**
6	Boccola	**30877**	**30877**
7	Flangia tipo card. 5	**31165**	**30873**
7	Flangia tipo card. 6	**31028**	**30874**
7	Flangia tipo card. 7	**31167**	**30875**
7	Flangia tipo card. 8	**31176**	**30876**
7	Flangia tipo car. 10 crociera 41x118	—	**31687**
▶ 7	Flangia tipo car. 10 crociera 42x118	—	**32016**
8	Molla filo 6	**31164**	**31164**

Gli articoli qui descritti, prodotti da e/o per conto di CERMAG, sono da intendersi adattabili, quindi non originali, ai marchi indicati secondo REG. CE 1400/2002
All items described here, produced by and/or on behalf of CERMAG, are to be understood as adaptable, therefore not original, to the brands indicated according to REG. EC 1400/2002

DATI DI TARATURA FRIZIONI A DISCHI FD

ECROU DE CALIBRATION POUR EMBRAYAGES A DISQUE - CALIBRATION NUT FOR DISC CLUTCHES - KUPPLUNGSKALIBRIERUNGSDATEN - TUERCA DE CALIBRACION PARA EMBRAGUES A DISCO

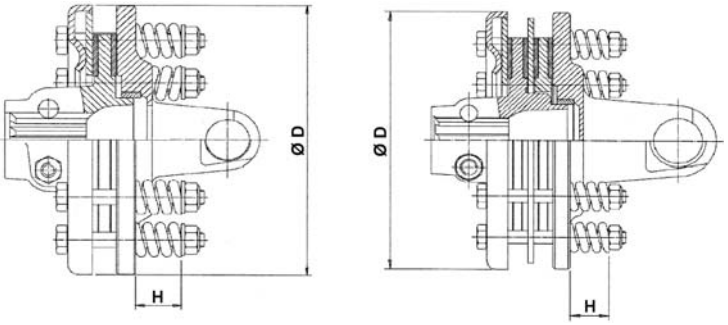

TIPO FRIZIONE	Ø D mm	H mm						
		27	27,5	28	28,5	29	29,5	30
FD0	159	1.100 Nm	1.000 Nm	850 Nm	700* Nm	500 Nm	350 Nm	300 Nm
FD1	180	1.450 Nm	1.250 Nm	1.50 Nm	900* Nm	750 Nm	600 Nm	450 Nm
FD2	200	1.700 Nm	1.600 Nm	1.400 Nm	1.200* Nm	1.000 Nm	800 Nm	600 Nm
FD3	180	2.600 Nm	2.300 Nm	2.000 Nm	1.700 Nm	1.500* Nm	1.350 Nm	1.200 Nm
FD4	200	3.100 Nm	2.800 Nm	2.500 Nm	2.200* Nm	1.900 Nm	1.700 Nm	1.600 Nm

* Valori Nominali

LIMITATORE A 2 DISCHI D'ATTRITO CON RUOTA LIBERA

EMBRAYAGE A 2 DISQUES
2 DISC FRICTION TYPE
REIBKUPPLUNG
EMBRAGUE A 2 DISCOS DE FRICCION



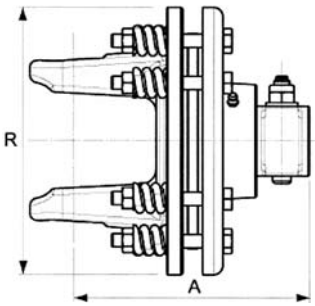

ARTICOLO	PER CARDANO	MISURA CROCIERA	TORSIONE MAX	ATTACCO MOZZO	NUMERO DISCHI	R mm	A mm	DISCO DI RICAMBIO
31574	5	30,2x80	900	1" 3/8	2	200	187,5	**30721**
31575	6	30,2x92	900	1" 3/8	2	200	195,0	**30721**

LIMITATORE A 2-4 DISCHI D'ATTRITO CON RUOTA LIBERA

EMBRAYAGE A 2-4 DISQUES
2-4 DISC FRICTION TYPE
REIBKUPPLUNG
EMBRAGUE A 2-4 DISCOS DE FRICCION

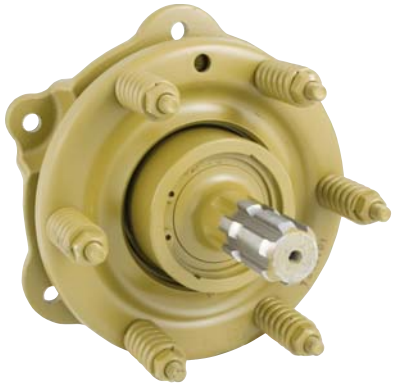

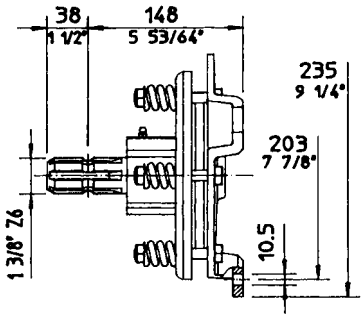

ARTICOLO	ATTACCO ALBERO	INTERASSE mm	TORSIONE MAX	NUMERO DISCHI	DISCO DI RICAMBIO
31129	1" 3/8	203	800	2	**30721**
31576	1" 3/8	203	1600	4	**30721**

Gli articoli qui descritti, prodotti da e/o per conto di CERMAG, sono da intendersi adattabili, quindi non originali, ai marchi indicati secondo REG. CE 1400/2002
All items described here, produced by and/or on behalf of CERMAG, are to be understood as adaptable, therefore not original, to the brands indicated according to REG. EC 1400/2002

LIMITATORE A 2 DISCHI D'ATTRITO CON RUOTA LIBERA PER GALLIGNANI
EMBRAYAGE A 2 DISQUES POUR GALLIGNANI
2 DISC FRICTION TYPE FOR GALLIGNANI
REIBKUPPLUNG FÜR GALLIGNANI
EMBRAGUE A 2 DISCOS DE FRICCION PARA GALLIGNANI



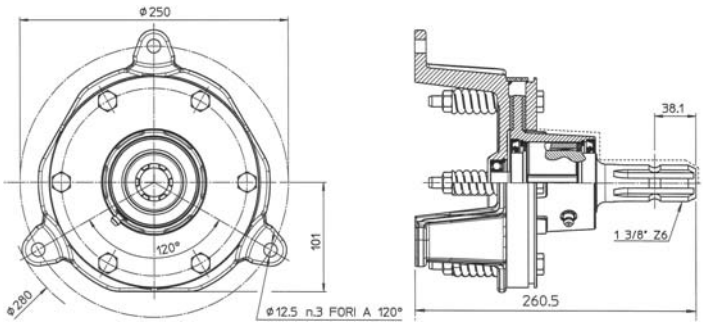

ARTICOLO	ATTACCO ALBERO	INTERASSE mm	TORSIONE MAX	NUMERO DISCHI	DISCO DI RICAMBIO
31879	1" 3/8 Z.6	250	800	2	**30721**
31880	1" 3/8 Z.6	250	1050	2	**30721**

LIMITATORE DI COPPIA A DISINNESTO MECCANICO E RIPRISTINO AUTOMATICO
LIMITEUR DE COUPLE A DECLENCHEMENT MECANIQUE ET RETABLISSEMENT AUTOMATIQUE
MECHANICALLY DISENGAGED TORQUE LIMITER WITH AUTOMATIC RESET
DREHMOMENTBEGRENZER MIT MECHANISCHER AUSRASTUNG UND AUTOMATISCHER WIEDEREINRASTUNG
LIMITADOR DE PAR CON DESCONEXIÓN MECÁNICA Y RESTABLECIMIENTO AUTOMÁTICO



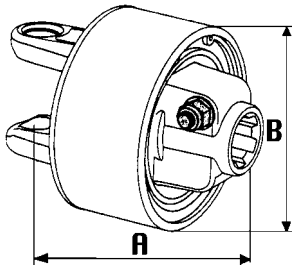

ARTICOLO	PER CARDANO	MISURA CROCIERA	ATTACCO MOZZO	A mm	B mm	TORSIONE MAX Nm
new **32108**	6	30,2x92	1" 3/8 Z6	**214**	168	**1500**
new **32109**			1" 3/8 Z6	**214**	168	**2500**
31135	8	35x106,5	1" 3/8 Z6	**214**	168	**2500**
31136			1" 3/4 Z6	**214**	168	**2500**
31427			1" 3/4 Z20	**214**	168	**2500**
31881			1" 3/4 Z6	**214**	168	**3000**
31882			1" 3/4 Z20	**214**	168	**3000**
31216	10	41x118	1" 3/4 Z6	**214**	168	**3000**
31336			1" 3/4 Z20	**214**	168	**3000**
31428			1" 3/4 Z6	**214**	168	**3500**
31429			1" 3/4 Z20	**214**	168	**3500**
32021		42x118	1" 3/4 Z6	**214**	168	**3000**
32022			1" 3/4 Z20	**214**	168	**3000**
32023			1" 3/4 Z6	**214**	168	**3500**
32024			1" 3/4 Z20	**214**	168	**3500**

Applicazione: Il limitatore di coppia LDR è consigliato nei casi in cui è richiesta, a seguito di un sovraccarico, una immediata interruzione della coppia e quindi un immediato arresto della macchina condotta, onde evitare la rottura della trasmissione o della macchina stessa. Lo stato di intervento è percepibile udendo il tipico rumore intermittente che il dispositivo emette durante lo stato di disconnessione oppure constatando l'inattività della macchina condotta.

Manutenzione: La LDR può essere smontata e riassemblata senza bisogno di utensili speciali non essendo le camme, sotto la tensione della molla quando il dispositivo è innestato. La particolare costruzione riduce, anche in funzione dell'uso, il bisogno di manutenzione che può essere eseguita lubrificando il dispositivo dall'esterno.

Caratteristiche e funzionamento: Il limitatore di coppia LDR è del tipo a camme radiali, agenti in un unico senso di rotazione (disponibile anche la versione con rotazione contraria), che assicura la trasmissione della coppia fino al valore di taratura prefissato per mezzo di una molla conica del tipo Belleville. Al momento dell'intervento il limitatore LDR disconnette la trasmissione di potenza annullando la coppia trasmessa a meno di un momento torcente pulsante residuo, necessario per il successivo ripristino. Il ripristino avviene in maniera automatica quando si riduce il numero di giri della trasmissione ad un valore minimo sufficiente allo scopo e funzione della taratura del dispositivo (in media 250 giri/min.). Il valore della coppia di taratura è prefissato in fabbrica e può essere variato dall'utilizzatore previa opportuna sostituzione della molla. Grazie al momento torcente pulsante residuo ridotto al minimo, surriscaldamenti e vibrazioni durante l'intervento sono anch'essi ridotti al minimo.
Dimensioni compatte, pesi ridotti, impiego di cuscinetti a strisciamento e l'uso di materiali di qualità permettono l'utilizzo del dispositivo anche per velocità di oltre 1000 giri/min. Sistema di bloccaggio con morsetto conico o bullone interferente. Esecuzioni speciali a richiesta.

Gli articoli qui descritti, prodotti da e/o per conto di CERMAG, sono da intendersi adattabili, quindi non originali, ai marchi indicati secondo REG. CE 1400/2002
All items described here, produced by and/or on behalf of CERMAG, are to be understood as adaptable, therefore not original, to the brands indicated according to REG. EC 1400/2002

CROCIERE CARDANICHE AGRICOLE

CROISILLONS - CERMAG
UNIVERSAL JOINT REPAIR KITS - CERMAG
KREUZGARNITUREN - CERMAG
CRUCETAS A CARDAN - CERMAG



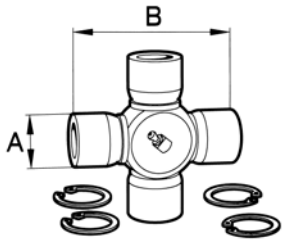

ARTICOLO	DESCRIZIONE	RIFERIMENTI ORIGINALI BY-PY		MISURE mm	
		NUOVO	VECCHIO	A	B
30634	Crociera		1.49	18	47
30635	Crociera	41201	1.41	22	54
30636	Crociera	41202	2.41	23,8	61,2
30637	Crociera	41203	3.41	27	70
30638	Crociera	41204	4.41	27	74,6
30639	Crociera		30.41	29	80
30640	Crociera	41205	5.41	30,2	80
30641	Crociera	41206	6.41	30,2	92
30642	Crociera		7.41	30,2	106,5
30760	Crociera		60.41	34	106,5
30754	Crociera	41207		35	94
30643	Crociera	41208	8.41	35	106,5
30755	Crociera	41209		41	108
30644	Crociera	41210	10.41	41	118
30634	Crociera	19.00.00 Walter.		18	47
30646	Crociera	02.07.31 Walter.		22	50,2
30647	Crociera	10.01.00 Walter.		22	54,8
30648	Crociera	20.00.00 Walter.		23,8	61,3
30649	Crociera	11.03.00 Walter.		27	70
30650	Crociera	21.00.00 Walter.		27	74,6
30651	Crociera	22.00.00 Walter.		30,2	92
30652	Crociera	23.00.00 Walter.		30,2	106,5
30756	Crociera	35.00.00 Walter.		32	76
30426	Crociera	12.00.00 Walter. seeger int.		34	90
30653	Crociera	23.50.00 Walter.		35	96,8
30654	Crociera	24.00.00 Walter.		34,9	106,3
30757	Crociera	36.00.00 Walter.		36	89
30431	Crociera	26.00.00 Walter.		42	104
30433	Crociera	27.00.00 Walter.		50	118
31372	Crociera per grandangolo	20-06-00 Walter. WWE 2280		24 22	61 76
31238	Crociera per grandangolo	21-06-00 Walter. WWE 2380		27 24	75 91
31243	Crociera per grandangolo	35-06-00 Walter. WWE 2480		27 32	94 76

CROCIERE CARDANICHE CON INGRASSATORE SUL BICCHIERINO

CROISILLONS DE CARDANS AGRICOLES AVEC GRAISEUR SUR LE BOL
CROSS-COUPLING FOR AGRICULTURAL MACHINES WITH LUBRICATOR ON BOWL
KREUZGARNITUREN VON KARDANGELENKEN MIT SCHMIERNIPPEL AUF BECHER
CRUCETAS CARDANICAS AGRÍCOLAS CON ENGRASADOR EN EL VASO



ARTICOLO	MISURE mm	APPLICAZIONI
31484	22x54	EUROCARDAN / BY-PY
31485	23,84x61,3	EUROCARDAN / BY-PY
31486	27x70	EUROCARDAN / BY-PY
31487	27x74,6	EUROCARDAN / BY-PY
31488	30,2x80	EUROCARDAN / BY-PY
31489	30,2x92	EUROCARDAN / BY-PY
31658	35 x 106,5	EUROCARDAN / BY-PY
31490	32x76	Walterscheid
31491	36x89	Walterscheid

CROCIERE ORIGINALI EUROCARDAN

CROISILLONS D'ORIGINE EUROCARDAN
ORIGINAL EUROCARDAN CROSS-COUPLINGS
ORIGINAL- KREUZGARNITUREN EUROCARDAN
CRUCETAS CARDANICAS ORIGINALES EUROCARDAN

EUROCARDAN
ENERGY ON THE MOVE



ARTICOLO	MISURE mm	CATEGORIA CARDANO
31668	22x54	1
31669	23,8x61,2	2
31670	27x70	3
31671	27x74,6	4
31672	30,2x80	5
31673	30,2x92	6
31674	35x94	7
31675	35x106,5	8
31676	41x118	10
31980	**42x118**	10
31917	41x118	10 (Serie PLUS vecchia)
31981	**42x118**	10 (Serie PLUS)

Gli articoli qui descritti, prodotti da e/o per conto di CERMAG, sono da intendersi adattabili, quindi non originali, ai marchi indicati secondo REG. CE 1400/2002
All items described here, produced by and/or on behalf of CERMAG, are to be understood as adaptable, therefore not original, to the brands indicated according to REG. EC 1400/2002

PROTEZIONE PER ALBERI CARDANICI A PROFILO TRIANGOLARE (OMOLOGATE CE)
PROTECTEURS TYPE BY-PY (HOMOLOGUÉES CE)
SAFETY GUARD BY-PY TYPE (CE TYPE-APPROVED)
GELENKWELLENSCHUTZ BY-PY TYP (CE-ZULASSUNG)
PROTECTORES DE SEGURIDAD TIPO BY-PY (HOMOLOGADAS CE)



PROTEZIONI PER ALBERI CARDANICI BONDIOLI & PAVESI - EUROGIUNTI EUROCARDAN

ARTICOLO	CATEGORIA CARDANO	PER ALBERO LUNGO mm	LUNGHEZZA PROTEZIONE mm	Ø GHIERA INT. mm	Ø GHIERA EST. mm
30214	1	1500	1300	34	40
30216	2	1500	1300	40	46
30218	3-4	1500	1300	46	53
31568	3-4	2200	2000	46	53
30222	5	1500	1300	53	62
30224	6-7	1500	1300	59	68
31569	6-7	2200	2000	59	68
30228	8-9-10	1500	1300	75	81
31570	8-9-10	2200	2000	75	81

N.B.: Per ottenere misure inferiori è sufficiente tagliare il tubo al centro.

GHIERE DI RICAMBIO PER PROTEZIONI

CATEGORIA CARDANO	GHIERA ESTERNA		GHIERA INTERNA	
	ARTICOLO	OEM	ARTICOLO	OEM
1	**31104**	1781210	**31110**	1781211
2	**31105**	1782210	**31111**	1782211
3-4	**31106**	1784210	**31112**	1784211
5	**31107**	1785710	**31113**	1785711
6-7	**31108**	1786710	**31114**	1786711
8-9-10	**31109**	1788710	**31115**	1788711

GANCIO PER SUPPORTO CARDANI
CROCHET POUR SUPPORT CARDANS
HOOK FOR GIMBAL SUPPORT
HAKEN FÜR KARDANISCHE AUFHÄNGUNG
GANCHO PARA SOPORTE CARDANES



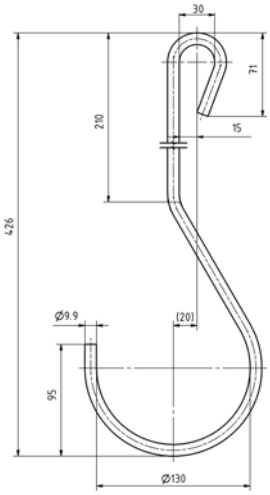

ARTICOLO
32055

PIASTRINA DI APPOGGIO PER SUPPORTO CARDANI
PLAQUE D'APPUI POUR SUPPORT CARDANS
SUPPORT PLATE FOR GIMBAL SUPPORT
AUFLAGEPLÄTTCHEN FÜR KARDANISCHE AUFHÄNGUNG
PLACA DE APOYO PARA SOPORTE CARDANES

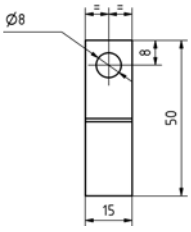



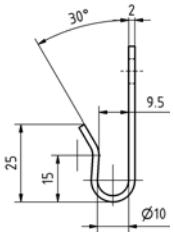

ARTICOLO
32056

CATENE PER PROTEZIONI ALBERI CARDANICI
CHAINETTE POUR PROTECTEUR
CHAIN FOR SAFETY GUARD
GELENKWELLENSCHUTZKETTE
CADENA PARA PROTECTORES ARBOLES DE TRANSMISION A CARDAN

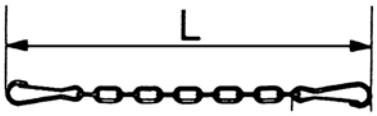

ARTICOLO	L mm mm	OEM	CAT. RADIALI
30814	600	252000005	1-2-3-4-5-6-7-8-9-10

SPINA ELASTICA
GOUPILLES ELASTIQUES POUR TRANSMISSIONS A CARDAN
ROLL PINS FOR P.T.O. SHAFTS
SPANNSTIFTE FÜR GELENKWELLEN
CLAVIJAS ELASTICAS HENDIDAS

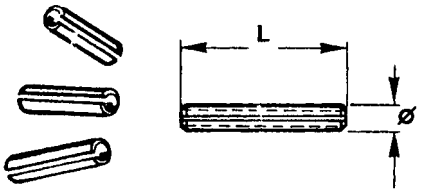

ARTICOLO	DIMENSIONI Ø x L. mm	ARTICOLO	DIMENSIONI Ø x L. mm	ARTICOLO	DIMENSIONI Ø x L. mm
31387	3x30	**30697**	6x40	**30702**	10x50
31388	3x40	**30698**	6x50	**30703**	10x60
31389	3,5x50	**30699**	6x60	**31402**	10x65
30691	4x30	**31396**	6x70	**30210**	10x70
30692	4x40	**30700**	6x80	**30212**	10x80
30693	4x50	**31397**	7x50	**30704**	10x100
31390	4x60	**31398**	7x70	**30705**	12x60
31391	4,5x40	**31399**	8x40	**31403**	12x80
31392	4,5x50	**30205**	8x50	**30656**	12x90
30694	5x22	**31400**	8x55	**30706**	12x100
30695	5x40	**30207**	8x60	**31404**	14x80
31393	5x50	**31401**	8x65	**31405**	14x100
31394	5x60	**30209**	8x70	**31406**	16x100
30696	5x70	**30701**	8x80		
31395	6x30	**30655**	8x100		

Gli articoli qui descritti, prodotti da e/o per conto di CERMAG, sono da intendersi adattabili, quindi non originali, ai marchi indicati secondo REG. CE 1400/2002
All items described here, produced by and/or on behalf of CERMAG, are to be understood as adaptable, therefore not original, to the brands indicated according to REG. EC 1400/2002

PROTEZIONI UNIVERSALI SENZA GHIERE (OMOLOGATE CE)
PROTECTIONS UNIVERSELLES SANS BAGUES (HOMOLOGUÉES CE)
UNIVERSAL GUARDS WITHOUT RINGS (CE TYPE-APPROVED)
ALLZWECKSCHUTZ OHNE RINGMUTTERN (CE-ZULASSUNG)
PROTECCIONES UNIVERSALES SIN ANILLOS ROSCADOS (HOMOLOGADAS CE)



N.B.: Le ghiere sono da ordinare a parte.

RICAMBI

ARTICOLO			DESCRIZIONE
CAT. 1-4	CAT. 5-6-7	CAT. 8-10	
32110	**32111**	**32112**	Cuffia
32113	**32114**	**32115**	Manicotto di sicurezza
32116	**32117**	**32118**	Anello di fermo

ARTICOLO	DESCRIZIONE	LUNGHEZZA PROTEZIONE mm
31430	Protezione CAT. 1-4 e W 2100-2200-2300 per cardani lunghi 1000 mm	800
31431	Protezione CAT. 1-4 e W 2100-2200-2300 per cardani lunghi 1500 mm	1300
31432	Protezione CAT. 5-6-7 e W 2400 per cardani lunghi 1000 mm	800
31433	Protezione CAT. 5-6-7 e W 2400 per cardani lunghi 1500 mm	1300
31434	Protezione CAT. 8-10 per cardani lunghi 1000 mm e W 2500	800
31435	Protezione CAT. 8-10 per cardani lunghi 1500 mm e W 2500	1300

PROTEZIONI PER ALBERO CON FRIZIONE A DISCHI E LIMITATORE AUTOMATICO SENZA GHIERE
PROTECTEUR POUR ARBRE A EMBRAYAGE A DISQUES ET LIMITEUR AUTOMATIQUES SANS EMBOUTS
PROTECTIONS FOR SHAFTS WITH DISC CLUTCH AND AUTOMATIC LIMITER WITHOUT RING NUTS
SCHUTZEINRICHTUNGEN FÜR WELLE MIT SCHEIBENKUPPLUNG UND AUTOMATISCHEM DREHMOMENTBEGRENZER OHNE RINGMUTTERN
PROTECCIONES PARA EJE CON EMBRAGUE DE DISCOS Y LIMITADOR AUTOMÁTICO SIN TUERCAS

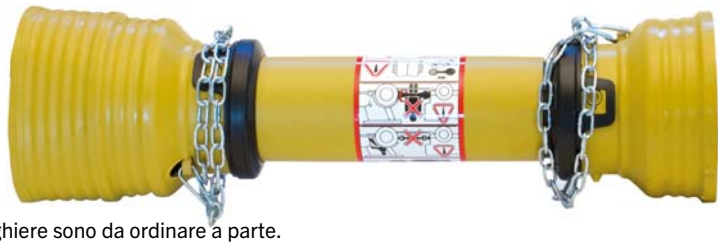

N.B.: Le ghiere sono da ordinare a parte.

RICAMBI

ARTICOLO			DESCRIZIONE
CAT. 1-4	CAT. 5-6-7	CAT. 8-10	
32110	**32111**	**32112**	Cuffia
32113	**32114**	**32115**	Manicotto di sicurezza
32116	**32117**	**32118**	Anello di fermo
32119	**32120**	**32121**	Cuffia corta

ARTICOLO	DESCRIZIONE	LUNGHEZZA PROTEZIONE mm
31556	Protezione CAT. 1-4 per cardani lunghi 1000 mm	800
31557	Protezione CAT. 1-4 per cardani lunghi 1500 mm	1300
31558	Protezione CAT. 5-6-7 W 2400 per cardani lunghi 1000 mm	800
31559	Protezione CAT. 5-6-7 W 2400 per cardani lunghi 1500 mm	1300
31560	Protezione CAT. 8-10 W 2500 per cardani lunghi 1000 mm	800
31561	Protezione CAT. 8-10 W 2500 per cardani lunghi 1500 mm	1300

KIT GHIERE PER PROTEZIONI
KIT BAGUES POUR PROTECTIONS
RING KIT FOR GUARDS
BAUSATZ RINGMUTTERN FÜR SCHUTZ
KIT TUERCAS PARA PROTECCIONES


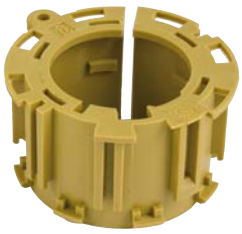



ARTICOLO	DESCRIZIONE	Ø GHIERA	
		INT. mm	EST. mm
31436	KIT ghiere CAT.1	34	40
31437	KIT ghiere CAT.2	40	46
31438	KIT ghiere CAT.3-4	46	53
31439	KIT ghiere CAT.5	53	62
31440	KIT ghiere CAT.6-7	59	68
31441	KIT ghiere CAT.8-10	75	81
31442	KIT ghiere W 2100	41,4	41,4
31443	KIT ghiere W 2200-2300	50,4	50,4
31444	KIT ghiere W 2400	62,4	62,4
31872	KIT ghiere W 2500	62,4	62,4
31714	Adattatori tubo esterno per Cardano CAT.8 Bondioli vecchio tipo	-	81
31715	Adattatori tubo interno per Cardano CAT.8 Bondioli vecchio tipo - W 2500	75	-

Gli articoli qui descritti, prodotti da e/o per conto di CERMAG, sono da intendersi adattabili, quindi non originali, ai marchi indicati secondo REG. CE 1400/2002
All items described here, produced by and/or on behalf of CERMAG, are to be understood as adaptable, therefore not original, to the brands indicated according to REG. EC 1400/2002

Trasmissioni cardaniche
P.T.O. DRIVE SHAFTS

EUROCARDAN ENERGY ON THE MOVE — PLUS HIGH PERFORMANCE

SERIE PLUS

La serie **PLUS** identifica una linea di alberi cardanici delle dimensioni 4,6,8 e 10 aventi prestazioni migliorate riguardo la durata e l'affidabilità delle crociere.
L'aspetto innovativo consiste nel dotare il giunto di una crociera con cuscinetti di fabbricazione tedesca (INA) aventi un livello qualitativo al top sul mercato dei cuscinetti per giunti universali. Il corpo crociera è di importazione ed è stato disegnato da Eurocardan in collaborazione con i tecnici della INA affinché si possa accoppiare al meglio con i cuscinetti in questione.
La linea PLUS si caratterizza per una serie di accorgimenti tecnici che ne consentono l'uso in condizioni gravose, per soddisfare le esigenze di utilizzatori professionali:

- Crociere di alta qualità
- Intervallo di lubrificazione prolungato
- Forcelle in acciaio stampato
- Tubi con profilo York® temprati
- Ghiere di supporto delle cuffie di protezione in materiale grafitato

Unisce alla tecnologia York dei tubi temprati di serie la qualità superiore delle crociere, con guarnizioni che consentono di prolungare gli intervalli di manutenzione, le protezioni in materiale resistente agli agenti atmosferici e all'usura.
Disponibile nelle dimensioni 4, 6, 8 e 10, offre livelli di performance superiori.

PLUS SERIES

PLUS series is characterized by a line of driveshaft in sizes 4, 6, 8 and 10 that grant better performances in terms of durability and crosses quality.
They are very innovative since the joint of the crosses is equipped with German bearings (INA) providing the best quality in the market of universal joints. The body of the cross is imported and has been designed by Eurocardan in cooperation with INA team in order to allow the best coupling with bearings.
The PLUS line is characterized by a series of technical features that allow its use in harsh conditions, to meet the needs of professional users:

- High quality crosses
- Extended lubrication interval
- Forged steel yokes
- Pipes with York® hardened profile
- Cone support rings made of graphite

It mixes up the technology of York hardened tubes with the quality of the crosses, with seals that will extend the maintenance intervals, the guards made of weather and wear resistant material.
Available in sizes 4, 6, 8 and 10, offers higher levels of performance.

ALBERI CARDANICI OMOLOGATI "CE" - (Mod. YORK) - SERIE PLUS -

TRANSMISSION A CARDAN AVEC HOMOLOGATION "CE" - (Mod. YORK) - PTO SHAFT WITH "CE" CERTIFICATION - (Mod. YORK)
GELENKWELLEN MIT "CE" ZEICHEN - (Mod. YORK) - ARBOLES DE TRANSMISSION A CARDAN HOMOLOGADOS "CE" - (Mod. YORK)



GRASSO SPECIALE
20816

CARDANO	MISURA CROCIERA	PROFILO	ATTACCO CALETTATO		LUNGHEZZA mm		
			LATO TRATTORE	LATO ATTREZZO	1000	1300	1600
					ARTICOLO	ARTICOLO	ARTICOLO
6 YORK	30,2x92		1" 3/8 - Z.6	1" 3/8 - Z.6	**31898**	**31899**	**31900**
8 YORK	35x106,5		1" 3/8 - Z.6	1" 3/4 - Z.6	**31901**	**31903**	-
				1" 3/4 - Z.20	**31902**	**31904**	-
10 YORK	42x118		1" 3/8 Z.6	1" 3/4 - Z.6	**31905**	**31907**	-
				1" 3/4 - Z.20	**31906**	**31908**	-

ALBERO CARDANICO Mod. YORK CON LIMITATORE BULLONE DI TRANCIO MONTATO - SERIE PLUS

ARBRE A CARDANS YORK AVEC LIMITEUR BOULON DE RUPTURE MONTÉ - SERIE PLUS
P.T.O. DRIVE SHAFT YORK PROFILE AND SHEAR BOLT LIMITER ASSEMBLED - SERIE PLUS
GELENKWELLE MIT YORKPROFIL MIT MONTIERTER SCHERBOLZENKUPPLUNG - SERIE PLUS
EJE CARDÁN CON PERFIL YORK Y LIMITADOR CON PERNO DE RUPTURA MONTADO - SERIE PLUS



CATEGORIA	CROCIERA	PROFILO	ATTACCHI		LUNGHEZZA mm
			LATO TRATTORE	LATO ATTREZZO	1000
					ARTICOLO
10	42x118		1" 3/8 Z.6	1" 3/4 Z.6	**31894** 4500 Nm
				1" 3/4 Z.20	**31895** 4500 Nm

ALBERO CARDANICO Mod. YORK CON LIMITATORE AUTOMATICO - SERIE PLUS

ARBRE A CARDANS YORK AVEC LIMITEUR AUTOMATIQUE - SERIE PLUS
P.T.O. DRIVE SHAFT YORK PROFILE AND AUTOMAYIC LIMITER - SERIE PLUS
GELENKWELLE MIT YORKPROFIL MIT AUTOMATISCHE SCHERBOLZENKUPPLUNG - SERIE PLUS
EJE CARDÁN CON PERFIL YORK Y LIMITADOR AUTOMATICO - SERIE PLUS



CATEGORIA	CROCIERA	PROFILO	ATTACCHI		LUNGHEZZA mm
			LATO TRATTORE	LATO ATTREZZO	1000
					ARTICOLO
10	42x118		1" 3/8 Z.6	1" 3/4 Z.6	**31896** 3500 Nm
				1" 3/4 Z.20	**31897** 3500 Nm

ALBERI CARDANICI SPECIALI PER TRINCIA FOSSI Mod. YORK - SERIE PLUS -

TRANSMISSIONS Á CARDAN SPÉCIAL POUR DEBROUSSAILLEUSE Mod. YORK - SERIE PLUS
SPECIAL PTO SHAFTS FOR BRUSH CUTTER Mod. YORK - SERIE PLUS
GELENKWELLEN FÜR SHLEGELMESSER Mod. YORK - SERIE PLUS
ARBOLES DE TRANSMISISON A CARDÁN ESPECIALES PARA DESMALEZADORAS Mod. YORK - SERIE PLUS



CATEGORIA	CROCIERA	PROFILO	ATTACCHI		LUNGHEZZA mm	
			LATO TRATTORE	LATO ATTREZZO	1800	2200
					ARTICOLO	ARTICOLO
8	35x106,5		1" 3/8 Z.6	1" 3/8 Z.6	**31885**	**31886**

Gli articoli qui descritti, prodotti da e/o per conto di CERMAG, sono da intendersi adattabili, quindi non originali, ai marchi indicati secondo REG. CE 1400/2002
All items described here, produced by and/or on behalf of CERMAG, are to be understood as adaptable, therefore not original, to the brands indicated according to REG. EC 1400/2002

ALBERI CARDANICI Mod. YORK Cat. 12-14 SENZA FORCELLE ESTERNE - SERIE PLUS -

TRASMISSION A CARDANS Mod. YORK Cat. 12-14 SANS FOURCHES EXTERIEURES - CARDAN Mod. YORK Cat. 12-14 SHAFT WITHOUT OUTSIDE FORKS
KARDANWELLE Mod. YORK Cat. 12-14 OHNE EXTERNE GABELN - EJE CARDÁNICO Mod. YORK Cat. 12-14 SIN HORQUILLAS EXTERNAS



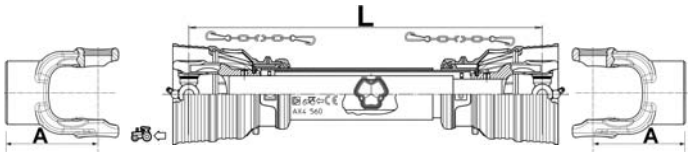

ARTICOLO	CATEGORIA	L mm
31909	12	610
31910		710
31911		910
31912	14	610
31913		710
31914		910

Per calcolare la lunghezza totale del cardano con le forcelle scelte bisogna sommare la misura A delle 2 forcelle alla misura L del cardano nudo, cioè A+L+A.

COMPONIBILE CON:

CATEGORIA 12 ARTICOLO							
	31920 FORCELLA PULL COLLAR 1" 3/4 - Z=6 A=162	**31921** FORCELLA PULL COLLAR 1" 3/4 - Z=20 A=162	**31922** FORCELLA PULL COLLAR 2" 1/4 - Z=22 A=174	**31926** FORCELLA DOPPIO BULLONE INTERFERENTE 1" 3/4 - Z=6 A=159	**31927** FORCELLA DOPPIO BULLONE INTERFERENTE 1" 3/4 - Z=20 A=159	**31928** FORCELLA DOPPIO BULLONE INTERFERENTE 2" 1/4 - Z=22 A=171	**31918** CROCIERA 47,6x135
CATEGORIA 14 ARTICOLO							
	31923 FORCELLA PULL COLLAR 1" 3/4 - Z=6 A=162	**31924** FORCELLA PULL COLLAR 1" 3/4 - Z=20 A=162	**31925** FORCELLA PULL COLLAR 2" 1/4 - Z=22 A=174	**31929** FORCELLA DOPPIO BULLONE INTERFERENTE 1" 3/4 - Z=6 A=159	**31930** FORCELLA DOPPIO BULLONE INTERFERENTE 1" 3/4 - Z=20 A=159	**31931** FORCELLA DOPPIO BULLONE INTERFERENTE 2" 1/4 - Z=22 A=171	**31919** CROCIERA 53x135



CATEGORIA 12 ARTICOLO							
	31961 LIMITATORE A BULLONE 5500 Nm 1" 3/4 - Z=6 A=198	**31962** LIMITATORE A BULLONE 5500 Nm 1" 3/4 - Z=20 A=198	**31963** LIMITATORE A BULLONE 5500 Nm 2" 1/4 - Z=22 A=210	**31964** LIMITATORE AUTOMATICO 4500 Nm 1" 3/4 - Z=6 A=226	**31965** LIMITATORE AUTOMATICO 4500 Nm 1" 3/4 - Z=20 A=226	**31966** LIMITATORE AUTOMATICO 4500 Nm 2" 1/4 - Z=22 A=241	**31918** CROCIERA 47,6x135
CATEGORIA 14 ARTICOLO							
	31967 LIMITATORE A BULLONE 7800 Nm 1" 3/4 - Z=6 A=198	**31968** LIMITATORE A BULLONE 7800 Nm 1" 3/4 - Z=20 A=198	**31969** LIMITATORE A BULLONE 7800 Nm 2" 1/4 - Z=22 A=210	**31970** LIMITATORE AUTOMATICO 6500 Nm 1" 3/4 - Z=6 A=226	**31971** LIMITATORE AUTOMATICO 6500 Nm 1" 3/4 - Z=20 A=226	**31972** LIMITATORE AUTOMATICO 6500 Nm 2" 1/4 - Z=22 A=241	**31919** CROCIERA 53x135

Gli articoli qui descritti, prodotti da e/o per conto di CERMAG, sono da intendersi adattabili, quindi non originali, ai marchi indicati secondo REG. CE 1400/2002
All items described here, produced by and/or on behalf of CERMAG, are to be understood as adaptable, therefore not original, to the brands indicated according to REG. EC 1400/2002

ALBERI CARDANICI OMOCINETICI OMOLOGATI "CE" - SERIE PLUS -

TRANSMISSIONS A CARDAN HOMOCINETIQUES AVEC HOMOLOGATION "CE"
HOMOKINETIC PTO SHAFTS WITH "CE" CERTIFICATION
WEITWINKEL - GELENKWELLEN MIT "CE" ZEICHEN
ARBOLES DE TRANSMISSION A CARDAN HOMOCINETICOS HOMOLOGADOS "CE"

ALBERO CARDANICO OMOCINETICO CATEGORIA 4 CON LIMITATORE A BULLONE - SERIE PLUS -

TRANSMISSIONS A CARDAN HOMOCINETIQUES AVEC HOMOLOGATION "CE", CATEGORIE 4, AVEC LIMITEUR BOULON DE RUPTURE - SERIE PLUS
HOMOKINETIC PTO SHAFTS WITH "CE" CERTIFICATION, CATEGORY 4, WITH SHEAR BOLT LIMITER - SERIE PLUS
WEITWINKEL - GELENKWELLEN MIT "CE" ZEICHEN, KATEGORIE 4, MIT SCHERBOLZENKUPPLUNG - SERIE PLUS
ARBOLES DE TRANSMISSION A CARDAN HOMOCINETICOS HOMOLOGADOS "CE", CATEGORÍA 4, CON LIMITADOR CON PERNO DE RUPTURA - SERIE PLUS



CATEGORIA	CROCIERA	PROFILO	ATTACCHI		LUNGHEZZA mm	APPLICAZIONI
			LATO TRATTORE	LATO ATTREZZO	**1300** ARTICOLO	
4	27x74,6		1" 3/8 Z.6	1" 3/8 Z.6	**31889**	Rotopresse: **KVERNELAND, LAVERDA, WOLGARI**

ALBERO CARDANICO OMOCINETICO CATEGORIA 4 CON LIMITATORE A BULLONE E RUOTA LIBERA - SERIE PLUS -

TRANSMISSIONS A CARDAN HOMOCINETIQUES AVEC HOMOLOGATION "CE", CATEGORIE 4, AVEC LIMITEUR BOULON DE RUPTURE ET ROUE LIBRE - SERIE PLUS
HOMOKINETIC PTO SHAFTS WITH "CE" CERTIFICATION, CATEGORY 4, WITH SHEAR BOLT LIMITER AND FREE WHEEL - SERIE PLUS
WEITWINKEL - GELENKWELLEN MIT "CE" ZEICHEN, KATEGORIE 4, MIT SCHERBOLZENKUPPLUNG UND SCHEIBEN-FREILAUFKUPPLUNG - SERIE PLUS
ARBOLES DE TRANSMISSION A CARDAN HOMOCINETICOS HOMOLOGADOS "CE", CATEGORÍA 4, CON LIMITADOR CON PERNO DE RUPTURA Y RUEDA LIBRE - SERIE PLUS



CATEGORIA	CROCIERA	PROFILO	ATTACCHI		LUNGHEZZA mm	APPLICAZIONI
			LATO TRATTORE	LATO ATTREZZO	**2000** ARTICOLO	
4	27x74,6		1" 3/8 Z.6	1" 3/8 Z.6	**31890**	Rotopresse: **KVERNELAND, VICON, KUBOTA**

ALBERO CARDANICO OMOCINETICO CATEGORIA 6 CON LIMITATORE AUTOMATICO E RUOTA LIBERA - SERIE PLUS -

TRANSMISSIONS A CARDAN HOMOCINETIQUES AVEC HOMOLOGATION "CE", CATEGORIE 6, AVEC LIMITEUR BOULON DE RUPTURE ET ROUE LIBRE - SERIE PLUS
HOMOKINETIC PTO SHAFTS WITH "CE" CERTIFICATION, CATEGORY 6, WITH SHEAR BOLT LIMITER AND FREE WHEEL - SERIE PLUS
WEITWINKEL - GELENKWELLEN MIT "CE" ZEICHEN, KATEGORIE 6, MIT SCHERBOLZENKUPPLUNG UND SCHEIBEN-FREILAUFKUPPLUNG - SERIE PLUS
ARBOLES DE TRANSMISSION A CARDAN HOMOCINETICOS HOMOLOGADOS "CE", CATEGORÍA 6, CON LIMITADOR CON PERNO DE RUPTURA Y RUEDA LIBRE - SERIE PLUS



CATEGORIA	CROCIERA	PROFILO	TARATURA Nm	ATTACCHI		LUNGHEZZA mm	APPLICAZIONI
				LATO TRATTORE	LATO ATTREZZO	**2000** ARTICOLO	
6	30,2x92		1650	1" 3/8 Z.6	1" 3/8 Z.6	**31891**	Rotopresse: **KVERNELAND, VICON, KUBOTA**

Gli articoli qui descritti, prodotti da e/o per conto di CERMAG, sono da intendersi adattabili, quindi non originali, ai marchi indicati secondo REG. CE 1400/2002
All items described here, produced by and/or on behalf of CERMAG, are to be understood as adaptable, therefore not original, to the brands indicated according to REG. EC 1400/2002

segue ALBERI CARDANICI OMOCINETICI OMOLOGATI "CE" - SERIE PLUS -
TRANSMISSIONS A CARDAN HOMOCINETIQUES AVEC HOMOLOGATION "CE"
HOMOKINETIC PTO SHAFTS WITH "CE" CERTIFICATION
WEITWINKEL - GELENKWELLEN MIT "CE" ZEICHEN
ARBOLES DE TRANSMISSION A CARDAN HOMOCINETICOS HOMOLOGADOS "CE"

ALBERI CARDANICI OMOCINETICI PER BIG BALER Mod. YORK - SERIE PLUS -
TRANSMISSIONS A CARDAN HOMOCINETIQUES POUR ROTOPRESSE Mod. YORK - SERIE PLUS
HOMOKINETIC PTO SHAFTS FOR BIG BALER Mod. YORK - SERIE PLUS
WEITWINKEL - GELENKWELLEN FÜR PRESSE Mod. YORK - SERIE PLUS
ARBOLES DE TRANSMISISON A CARDÁN HOMOCINÉTICOS PARA ROTOPRENSA Mod. YORK - SERIE PLUS



CATEGORIA	CROCIERA	PROFILO	ATTACCHI		LUNGHEZZA mm		
			LATO TRATTORE	LATO ATTREZZO	1300	1500	1600
					ARTICOLO		
8	35x106,5		1" 3/4 Z.20	1" 3/4 Z.6	**31892**	-	-
10	42x118				-	**31893**	**31976** con ruota libera

ALBERI CARDANICI DOPPIO OMOCINETICI PER TRINCIA FOSSI Mod. YORK - SERIE PLUS -
TRANSMISSIONS A CARDAN HOMOCINETIQUES POUR DEBROUSSAILLEUSE Mod. YORK - SERIE PLUS
HOMOKINETIC PTO SHAFTS FOR BRUSH CUTTER Mod. YORK - SERIE PLUS
WEITWINKEL - GELENKWELLEN FÜR SHLEGELMESSER Mod. YORK - SERIE PLUS
ARBOLES DE TRANSMISISON A CARDÁN HOMOCINÉTICOS PARA DESMALEZADORAS Mod. YORK - SERIE PLUS



CATEGORIA	CROCIERA	PROFILO	ATTACCHI		LUNGHEZZA mm	
			LATO TRATTORE	LATO ATTREZZO	1800	2200
					ARTICOLO	ARTICOLO
6	30,2x92		1" 3/8 Z.6	1" 3/8 Z.6	**31887**	**31888**

RICAMBI PER ALBERI OMOCINETICI EUROCARDAN TIPO PLUS
RECHANGES POUR ARBRE HOMOCINETIQUES EUROCARDAN TYPE PLUS
SPARE PARTS FOR EUROCARDAN CV SHAFTS - TYPE PLUS
ERSATZTEILE FÜR GLEICHLAUFWELLEN EUROCARDAN TYP PLUS
REPUESTOS PARA EJES HOMOCINÉTICOS EUROCARDAN TIPO PLUS

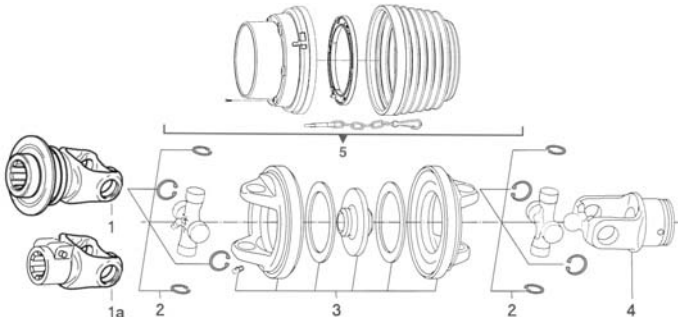

ALBERO TIPO 4 SFERA Ø 24 ARTICOLO	ALBERO TIPO 6 SFERA Ø 27 ARTICOLO	ALBERO TIPO 8 SFERA Ø 30 ARTICOLO	ALBERO TIPO 10 SFERA Ø 35 ARTICOLO	DESCRIZIONE	KIT RICAMBIO PULL COLLAR	FIGURA	FORCELLA CON PULSANTE QUICK PIN		FIGURA
							ALBERO TIPO 6	ALBERO TIPO 8	
31720	**31723**	**31733**	**32064**	Forcella attacco 1" 3/8 - Z.6	**31408**	1	**31754**	**31758**	1a
31744	**31724**	**31734**	**32065**	Forcella attacco 1" 3/8 - Z.21	**31408**	1	**31755**	**31759**	1a
-	**31725**	**31735**	**32066**	Forcella attacco 1" 3/4 - Z.6	**31679**	1	**31756**	**31760**	1a
-	**31726**	**31736**	**32067**	Forcella attacco 1" 3/4 - Z.20	**31679**	1	**31757**	**31761**	1a
32059 27x75 27x91	**32057** 30,2x82 30,2x100	**32058** 34,9x88,8 34,9x106	**32060** 42x117 42x130	Crociera completa					2
31722	**31728**	**31738**	**32061**	Corpo centrale					3
31240	**31731** Tubo York	**31741** Tubo York	**32062** Tubo York	Forcella per tubo **esterno**					4
31624	**31732** Tubo York	**31742** Tubo York	**32063** Tubo York	Forcella per tubo **interno**					4
32074	**32075**	**32076**	**32077**	Protezione					5

Gli articoli qui descritti, prodotti da e/o per conto di CERMAG, sono da intendersi adattabili, quindi non originali, ai marchi indicati secondo REG. CE 1400/2002
All items described here, produced by and/or on behalf of CERMAG, are to be understood as adaptable, therefore not original, to the brands indicated according to REG. EC 1400/2002

RICAMBI PER ALBERI CARDANICI SERIE PLUS

PIÉCES DETACHÉES POUR TRANSMISSION Á CARDAN - SERIE PLUS - SPARE PARTS FOR PTO SHAFTS - SERIE PLUS - ERSATZTEIL FÜR GELENKWELLEN - SERIE PLUS - RECAMBIOS PARA TRANSMISSIONES A CARDÁN - SERIE PLUS

TIPO DI RICAMBIO	TIPO DI CARDANO 6 ARTICOLO	8 ARTICOLO	10 ARTICOLO	12 ARTICOLO	14 ARTICOLO	10 Serie PLUS vecchia ARTICOLO
 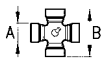 **CROCIERE**	**31915** A=30,2 x B=92	**31916** A=35 x B=106,5	▶ **31981** A=**42** x B=118	**31918** A=47,6 x B=135	**31919** A=53 x B=135	**31917** A=41 x B=118
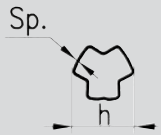 **TUBO INTERNO TEMPRATO**	**31941** L=590 h=53,4 x Sp.=4 Per cardano L=1000	**31947** L=560 h=60,8 x Sp.=4 Per cardano L=1000	**31951** L=500 h=64,4 x Sp.=5 Per cardano L=1000	**31955** L=360 h=66,7 x Sp.=8 Per cardano L=610		**31951** L=500 h=64,4 x Sp.=5 Per cardano L=1000
	31943 L=890 h=53,4 x Sp.=4 Per cardano L=1300	**31949** L=860 h=60,8 x Sp.=4 Per cardano L=1300	**31953** L=800 h=64,4 x Sp.=5 Per cardano L=1300	**31957** L=460 h=66,7 x Sp.=8 Per cardano L=710		**31953** L=800 h=64,4 x Sp.=5 Per cardano L=1300
	31945 L=1190 h=53,4 x Sp.=4 Per cardano L=1600	-	-	**31959** L=660 h=66,7 x Sp.=8 Per cardano L=910		-
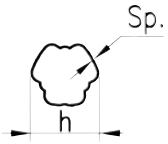 **TUBO ESTERNO**	**31942** L=590 h=61 x Sp.=3,25 Per cardano L=1000	**31948** L=560 h=68,3 x Sp.=3,4 Per cardano L=1000	**31952** L=500 h=73,9 x Sp.=4,4 Per cardano L=1000	**31956** L=360 h=78,33 x Sp.=5,5 Per cardano L=610		**31952** L=500 h=73,9 x Sp.=4,4 Per cardano L=1000
	31944 L=890 h=61 x Sp.=3,25 Per cardano L=1300	**31950** L=860 h=68,3 x Sp.=3,4 Per cardano L=1300	**31954** L=800 h=73,9 x Sp.=4,4 Per cardano L=1300	**31958** L=460 h=78,33 x Sp.=5,5 Per cardano L=710		**31954** L=800 h=73,9 x Sp.=4,4 Per cardano L=1300
	31946 L=1190 h=61 x Sp.=3,25 Per cardano L=1600	-	-	**31960** L=660 h=78,33 x Sp.=5,5 Per cardano L=910		-
  **FORCELLA PER TUBO INTERNO CON FORO GS**	**31973** Tubo 53,4 x 4 Croc. 30,2x92	**31974** Tubo 60,8 x 4 Croc. 35x106,5	▶ **32020** Tubo 64,4 x 5 **Croc. 42x118**	**31937** Tubo 66,7 x 8 Croc. 47,6 x 135	**31939** Tubo 66,7 x 8 Croc. 53 x 135	**31975** Tubo 64,4 x 5 Croc. 41x118
  **FORCELLA PER TUBO ESTERNO**	**31343** Tubo 61 x 3,25 Croc. 30,2x92	**31347** Tubo 68,3x3,4 Croc. 35x106,5	▶ **32017** Tubo 73,9x4,4 **Croc. 42x118**	**31938** Tubo 78,33 x 5,5 Croc. 47,6 x 135	**31940** Tubo 78,33 x 5,5 Croc. 53 x 135	**31199** Tubo 73,9x4,4 Croc. 41x118
  **FORCELLA SCANALATA CON PULSANTE 1" 3/8 - Z.6**	**30170** Croc. 30,2x92	**30174** Croc. 35x106,5	▶ **31986** **Croc. 42x118**	-	-	**31195** Croc. 41x118
  **FORCELLA SCANALATA CON PULSANTE 1" 3/4 - Z.6**	**30171** Croc. 30,2x92	**30175** Croc. 35x106,5	▶ **31988** **Croc. 42x118**	-	-	**31357** Croc. 41x118
  **FORCELLA SCANALATA CON PULSANTE 1" 3/8 - Z.21**	**31230** Croc. 30,2x92	**31232** Croc. 35x106,5	▶ **31987** **Croc. 42x118**	-	-	**31358** Croc. 41x118
  **FORCELLA SCANALATA CON PULSANTE 1" 3/4 - Z.20**	**31231** Croc. 30,2x92	**31221** Croc. 35x106,5	▶ **31989** **Croc. 42x118**	-	-	**31223** Croc. 41x118

Gli articoli qui descritti, prodotti da e/o per conto di CERMAG, sono da intendersi adattabili, quindi non originali, ai marchi indicati secondo REG. CE 1400/2002

All items described here, produced by and/or on behalf of CERMAG, are to be understood as adaptable, therefore not original, to the brands indicated according to REG. EC 1400/2002

FORCELLE SCANALATE CON BULLONE INTERFERENTE E NON INTERFERENTE

MACHOIRE CANNELLEE ET BOULON
SPLINED YOKES AND BOLT
GABEL MIT SCHRAUBE
HORQUILLAS RANURADAS Y TUERCA



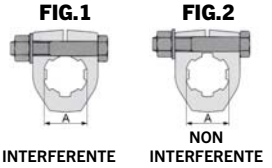

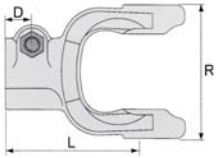

ARTICOLO **BULLONE INTERFERENTE FIG.1**	ARTICOLO **BULLONE NON INTERFERENTE FIG.2**	CAT.	DIMENSIONI CROCIERA	ATTACCO	D mm	L mm	R mm
31068	**31074**	6	30,2x92	1 3/8" Z.6	20	122	106
31843	-			1 3/8" Z.21	20	122	106
31844	-			1 3/4" Z.6	20	122	106
31845	-			1 3/4" Z.20	20	122	106
31846	-	8	35x106,5	1 3/8" Z.6	20	125	117
31847	-			1 3/8" Z.21	20	125	117
31848	-			1 3/4" Z.6	20	125	117
31849	-			1 3/4" Z.20	20	125	117
31850	-	10	41x118	1 3/8" Z.6	20	140	131
31851	-			1 3/8" Z.21	20	140	131
31852	-			1 3/4" Z.6	20	140	131
31853	-			1 3/4" Z.20	20	140	131
▶ **32002**	-		**42x118**	1 3/8" Z.6	20	140	131
▶ **32003**	-			1 3/8" Z.21	20	140	131
▶ **32004**	-			1 3/4" Z.6	20	140	131
▶ **32005**	-			1 3/4" Z.20	20	140	131

FORCELLE CON FORO PASSANTE PER SPINA

MACHOIRE AVEC PERÇAGE
YOKES WITH HOLE
GABEL MIT BOHRUNG
HORQUILLAS CON AGUJERO CENTRAL



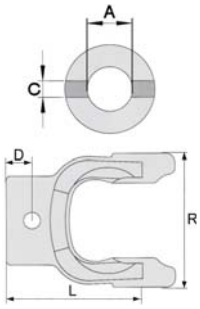

ARTICOLO	CATEGORIA	DIMENSIONI CROCIERA	A mm	C mm	D mm	L mm	R mm
31840	6	30,2x92	30	10	20	105	106
31082			35	13	20	105	106
31083			40	13	20	105	106

FORCELLE CON CHIAVETTA E BULLONE NON INTERFERENTE

MACHOIRE AVEC CLAVETTE ET BOULON
YOKES WITH KEYHOLE AND BOLT
GABEL MIT NUT UND SCHRAUBE
HORQUILLAS CON CLAVE Y TUERCA



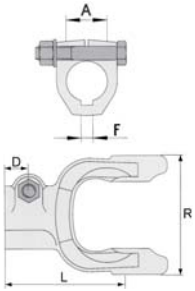

ARTICOLO	CATEGORIA	DIMENSIONI CROCIERA	A mm	F mm	D mm	L mm	R mm
31819	6	30,2x92	30	8	20	122	106
31088			35	10	20	122	106
31154			40	12	20	122	106
31820	8	35x106,5	35	10	20	125	117
31089			40	12	20	125	117
31155			45	14	20	125	117
31821	10	41x118	40	12	20	140	131
31822			45	14	20	140	131
▶ **32000**		**42x118**	40	12	20	140	131
▶ **32001**			45	14	20	140	131

Gli articoli qui descritti, prodotti da e/o per conto di CERMAG, sono da intendersi adattabili, quindi non originali, ai marchi indicati secondo REG. CE 1400/2002
All items described here, produced by and/or on behalf of CERMAG, are to be understood as adaptable, therefore not original, to the brands indicated according to REG. EC 1400/2002

FORCELLE CON CHIAVETTA E FORO FILETTATO
MACHOIRE AVEC CLAVETTE ET PERÇAGE
YOKES WITH KEYHOLE AND THREADED HOLE
GEWINDEGABEL MIT GEWINDEBOHRUNG
HORQUILLAS CON CLAVE Y AGUJERO



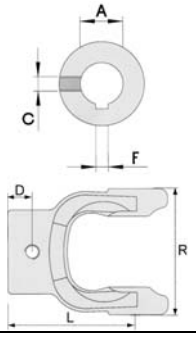

ARTICOLO	CATEGORIA	DIMENSIONI CROCIERA	A mm	F mm	C mm	D mm	L mm	R mm
31832	6	30,2x92	30	8	M10	20	105	106
31833			35	10	M12	20	105	106
31834			40	12	M12	20	105	106

FORCELLE SCANALATE SENZA PULSANTE
MACHOIRE CANNELLEES
YOKES
GABEL MIT KEILWELLE
HORQUILLAS CON PERFILE RANURADO



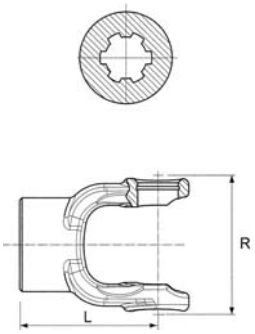

ARTICOLO	CATEGORIA	DIMENSIONE CROCIERA	ATTACCO	L mm	R mm
31652	6	30,2x92	1 3/8" Z.6	108	112
31807			1 3/8" Z.21	105	106
31808			1 3/4" Z.6	105	106
31809			1 3/4" Z.20	105	106
31810	8	35x106,5	1 3/8" Z.6	120	117
31811			1 3/8" Z.21	120	117
31812			1 3/4" Z.6	120	117
31813			1 3/4" Z.20	120	117

FORCELLE SCANALATE TEMPRATE CON PULSANTE
MACHOIRE CANNELLEES TREMPÉ
HARDENED FLUTED YOKES WITH PUSH BUTTON
GEHÄRTET GABEL MIT KEILWELLE
HORQUILLAS TEMPLADA CON PERFILE RANURADO



ARTICOLO	CATEGORIA	DIMENSIONE CROCIERA	ATTACCO
31688	6	30,2x92	1" 3/8 Z.6
31689	8	35x106,5	1" 3/8 Z.6
31859			1" 3/4 Z.6
31860			1" 3/4 Z.20
31690	10	41x118	1" 3/8 Z.6
31861			1" 3/4 Z.6
31862			1" 3/4 Z.20
▶ **31990**		**42x118**	1" 3/8 Z.6
▶ **31991**			1" 3/4 Z.6
▶ **31992**			1" 3/4 Z.20

Gli articoli qui descritti, prodotti da e/o per conto di CERMAG, sono da intendersi adattabili, quindi non originali, ai marchi indicati secondo REG. CE 1400/2002
All items described here, produced by and/or on behalf of CERMAG, are to be understood as adaptable, therefore not original, to the brands indicated according to REG. EC 1400/2002

FORCELLE SCANALATE CON INNESTO AUTOMATICO (QUICK-PIN)

MACHOIRE CANNELLEES
FLUTED YOKES WITH "QUICK PIN"
GABEL MIT KEILWELLE
HORQUILLAS CON PERFILE RANURADO

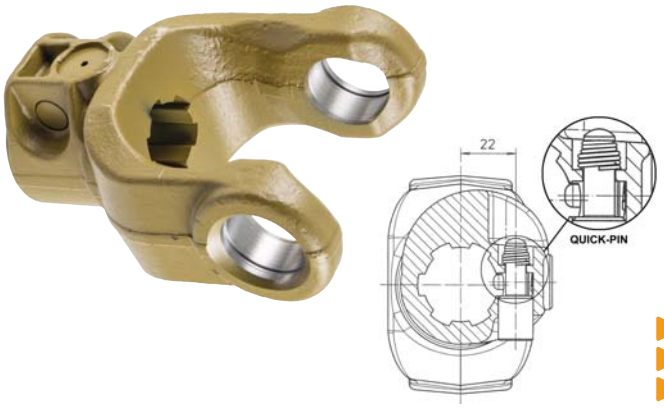

ARTICOLO	CATEGORIA	DIMENSIONE CROCIERA	ATTACCO
31655	6	30,2x92	1" 3/8 Z.6
31656	7	35x94	1" 3/8 Z.6
31657	8	35x106,5	1" 3/8 Z.6
31854			1" 3/4 Z.6
31855			1" 3/4 Z.20
31856	10	41x118	1" 3/8 Z.6
31857			1" 3/4 Z.6
31858			1" 3/4 Z.20
▶ **31993**		**42x118**	1" 3/8 Z.6
▶ **31994**			1" 3/4 Z.6
▶ **31995**			1" 3/4 Z.20

FORCELLE CON PROFILO SCANALATO E ATTACCO RAPIDO

MACHOIRE CANNELLEES
FLUTED YOKES
GABEL MIT KEILWELLE
HORQUILLAS CON PERFILE RANURADO



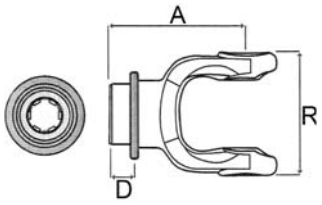

ARTICOLO	CATEGORIA	DIMENSIONE CROCIERA	ATTACCO	D mm	A mm	R mm	KIT RICAMBIO PULL COLLAR
31098	6	30,2x92	1" 3/8 Z.6	23	124	106	**31408**
31865			1" 3/8 Z.21	23	124	106	-
31101			1" 3/4 Z.6	23	124	106	**31679**
31866			1" 3/4 Z.20	23	124	106	-
31100	8	35x106,5	1" 3/8 Z.6	23	120	117	**31408**
31867			1" 3/8 Z.21	23	120	117	-
31102			1" 3/4 Z.6	23	120	117	**31679**
31868			1" 3/4 Z.20	23	120	117	-
31413	10	41x118	1" 3/8 Z.6	23	136	131	**31408**
31869			1" 3/8 Z.21	23	136	131	-
31870			1" 3/4 Z.6	23	136	131	-
31871			1" 3/4 Z.20	23	136	131	-
▶ **31982**		**42x118**	1" 3/8 Z.6	23	136	131	**31408**
▶ **31983**			1" 3/8 Z.21	23	136	131	-
▶ **31984**			1" 3/4 Z.6	23	136	131	-
▶ **31985**			1" 3/4 Z.20	23	136	131	-

FORCELLE CON MORSETTO CONICO

FOURCHETTE AVEC ETAU/CONIQUE BORNE
FORKS WITH CONICAL CLAMP
GABEL MIT KEGELKLEMME
HORQUILLAS CON TORNO CÓNICO



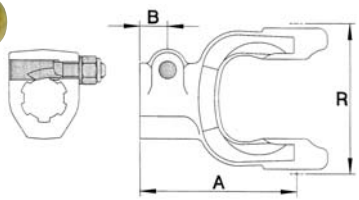

ARTICOLO	CATEGORIA	DIMENSIONE CROCIERA	R mm	A mm	B mm	RICAMBIO MORSETTO CONICO	ATTACCO
31308	6	30,2x92	112	118	21	**31319**	1"3/8 Z6
31309			112	118	21	**31319**	1"3/8 Z21
31310			112	121	21	**31320**	1"3/4 Z6
31311	8	35x106,5	124	131	25	**31321**	1"3/8 Z6
31312			124	131	25	**31321**	1"3/8 Z21
31313			124	131	25	**31320**	1"3/4 Z6
31314			124	131	25	**31320**	1"3/4 Z20
31315	10	41x118	136	137	25	**31321**	1"3/8 Z6
31316			136	137	25	**31321**	1"3/8 Z21
31317			136	137	25	**31320**	1"3/4 Z6
31318			136	137	25	**31320**	1"3/4 Z20
▶ **31996**		**42x118**	136	137	25	**31321**	1"3/8 Z6
▶ **31997**			136	137	25	**31321**	1"3/8 Z21
▶ **31998**			136	137	25	**31320**	1"3/4 Z6
▶ **31999**			136	137	25	**31320**	1"3/4 Z20

Gli articoli qui descritti, prodotti da e/o per conto di CERMAG, sono da intendersi adattabili, quindi non originali, ai marchi indicati secondo REG. CE 1400/2002
All items described here, produced by and/or on behalf of CERMAG, are to be understood as adaptable, therefore not original, to the brands indicated according to REG. EC 1400/2002

LIMITATORE A BULLONE DI TRANCIO
CISAILLEMENT DE BOULON
SHEAR BOLT
SCHERBOLZENKUPPLUNG
LIMITADOR DE PAR (TORNILLO)



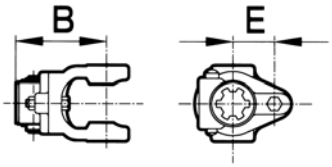

ARTICOLO	PER CARDANO	MISURA CROCIERA	TORSIONE MAX da Nm	ATTACCO MOZZO CON PULSANTE	B mm	E mm	BULLONE DI RICAMBIO ARTICOLO	BULLONE DI RICAMBIO DESCRIZ.
30078	6	30,2x92	2500	**1 3/8" Z.6**	139	55	**31479**	M10x55
30079				**1 3/4" Z.6**	139	55	**31479**	M10x55
30082	8	35x106,5	3500	**1 3/8" Z.6**	146	57	**31481**	M12x65
30083				**1 3/4" Z.6**	146	57	**31481**	M12x65
31873				**1 3/4" Z.20**	146	57	**31481**	M12x65
31218	10	41x118	4500	**1 3/8" Z.6**	157	49	**31482**	M14x65
31329				**1 3/4" Z.6**	157	49	**31482**	M14x65
31874				**1 3/4" Z.20**	157	49	**31482**	M14x65
32013		42x118		**1 3/8" Z.6**	157	49	**31482**	M14x65
32015				**1 3/4" Z.6**	157	49	**31482**	M14x65
32014				**1 3/4" Z.20**	157	49	**31482**	M14x65

RUOTA LIBERA
ROUE LIBRE
FREE WHEEL (over run coupling)
FREILAUFKUPPLUNG
RUEDA LIBRE

RICAMBI

ARTICOLO	DESCRIZIONE
31979	Semi anello
61393	Seeger 75x2,5





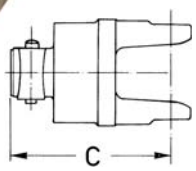

ARTICOLO ROTAZIONE SX	ARTICOLO ROTAZIONE DX	PER CARDANO	MISURA CROCIERA	TORSIONE MAX da Nm	ATTACCO MOZZO CON PULSANTE	C mm	Q.TA' DI NASELLI PER RICAMBIO
31692	**30101**	6	30,2x92	1600	**1 3/8" Z.6**	158	3
31693	**31331**			2400	**1 3/8" Z.6**	172	3
-	**30103**	8	35x106,5	2400	**1 3/8" Z.6**	196	3
-	**31877**			2400	**1 3/4" Z.6**	196	3
-	**31878**			2400	**1 3/4" Z.20**	196	3
31694	**31332**			4000	**1 3/8" Z.6**	218	3
-	**31633**			4000	**1 3/4" Z.6**	218	3
-	**31875**			4000	**1 3/4" Z.20**	218	3
-	**31220**	10	41x118	4000	**1 3/8" Z.6**	225	3
-	**31634**			4000	**1 3/4" Z.6**	225	3
-	**31876**			4000	**1 3/4" Z.20**	225	3
-	**32025**		**42x118**	4000	**1 3/8" Z.6**	225	3
-	**32026**			4000	**1 3/4" Z.6**	225	3
-	**32027**			4000	**1 3/4" Z.20**	225	3

LIMITATORE A NOTTOLINI
EMBRAYAGE A CAMES
RATCHET TYPE LIMITER
STERNRATSCHE
LIMITADOR DE PAR DE PITONES

RICAMBI

ARTICOLO	DESCRIZIONE
61394	Seeger 80x2,5
31977	Anello di tenuta
31978	Anello di tenuta





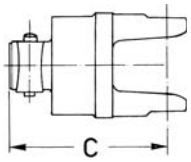

ARTICOLO	PER CARDANO	MISURA CROCIERA	TORSIONE MAX c/a Nm	ATTACCO MOZZO	C mm	Q.TÀ NOTTOLINI PER RICAMBIO COMPLETO	NOTTOLINO DI RICAMBIO	FILE DI NOTTOLINI
30094	6	30,2x92	1600	**1" 3/8 Z.6**	206	**32**	**31160**	4
31159			2000	**1" 3/8 Z.6**	226	**40**	**31160**	5

NASELLI DI RICAMBIO PER RUOTE LIBERE
CLAVETTES DE RECHANGE POUR ROUES LIBRES
SPARE DOGS FOR FREE WHEELS
ERSATZNASE FÜR FREILAUFKUPPLUNGEN
TOPES DE REPUESTO PARA RUEDAS LIBRES

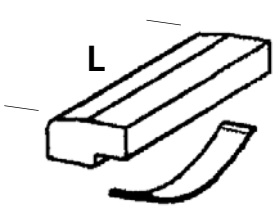

ARTICOLO	APPLICAZIONE	L
31384	30096 - 30098 - 30099 - 30101 - 31691 - 31692	31 mm
31385	31330 - 31331 - 30102 - 30103 - 31693 - 31877 - 31878	45 mm
31386	31332 - 31220 - 31694 - 31633 - 31875 - 31634 - 31876	60 mm

Gli articoli qui descritti, prodotti da e/o per conto di CERMAG, sono da intendersi adattabili, quindi non originali, ai marchi indicati secondo REG. CE 1400/2002
All items described here, produced by and/or on behalf of CERMAG, are to be understood as adaptable, therefore not original, to the brands indicated according to REG. EC 1400/2002

FRIZIONE A DISCHI DI ATTRITO
EMBRAYAGE A DISQUES
DISC FRICTION TYPE
REIBKUPPLUNG
EMBRAGUE A DISCOS DE FRICCION

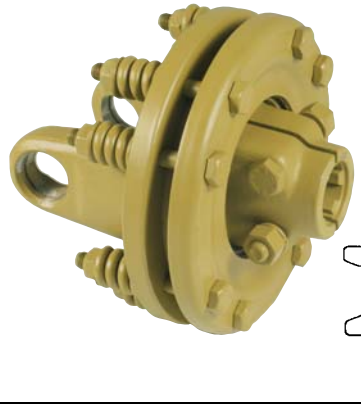

ARTICOLO	PER CARDANO	MISURA CROCIERA	TORSIONE MAX da Nm	ATTACCO MOZZO	N° DISCHI	A mm	C mm	CODICE DISCO DI RICAMBIO	TIPO
30109	6	30,2x92	900	**1 3/8" Z.6**	2	180	151	**30719**	FD 1
30110			1200	**1 3/8" Z.6**	2	200	158	**30721**	FD 2
31629			1200	**1 3/4" Z.6**	2	200	158	**30721**	FD 2
31630			1200	**1 3/4" Z.20**	2	200	158	**30721**	FD 2
30111			2200	**1 3/8" Z.6**	4	200	174	**30721**	FD 4
30112			2200	**1 3/4" Z.6**	4	200	180	**30721**	FD 4
31628			2200	**1 3/4" Z.20**	4	200	180	**30721**	FD 4
30116	8	35x106,5	1200	**1 3/8" Z.6**	2	200	163	**30721**	FD 2
30117			2200	**1 3/8" Z.6**	4	200	181	**30721**	FD 4
30118			2200	**1 3/4" Z.6**	4	200	186	**30721**	FD 4
31631			2200	**1 3/4" Z.20**	4	200	186	**30721**	FD 4
31214	10	41x118	2200	**1 3/8" Z.6**	4	200	174	**30721**	FD 4
31335			2200	**1 3/4" Z.6**	4	200	181	**30721**	FD 4
31632			2200	**1 3/4" Z.20**	4	200	181	**30721**	FD 4
▶ **32012**		**42x118**	2200	**1 3/8" Z.6**	4	200	174	**30721**	FD 4
▶ **32010**			2200	**1 3/4" Z.6**	4	200	181	**30721**	FD 4
▶ **32011**			2200	**1 3/4" Z.20**	4	200	181	**30721**	FD 4

LIMITATORE DI COPPIA A DISINNESTO MECCANICO E RIPRISTINO AUTOMATICO
LIMITEUR DE COUPLE A DECLENCHEMENT MECANIQUE ET RETABLISSEMENT AUTOMATIQUE
MECHANICALLY DISENGAGED TORQUE LIMITER WITH AUTOMATIC RESET
DREHMOMENTBEGRENZER MIT MECHANISCHER AUSRASTUNG UND AUTOMATISCHER WIEDEREINRASTUNG
LIMITADOR DE PAR CON DESCONEXIÓN MECÁNICA Y RESTABLECIMIENTO AUTOMÁTICO

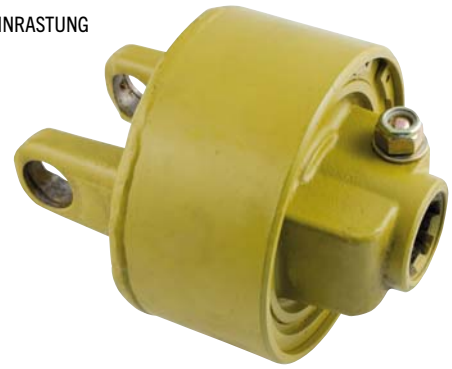

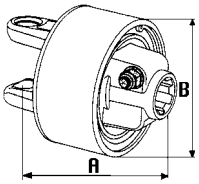

Applicazione: Il limitatore di coppia LDR è consigliato nei casi in cui è richiesta, a seguito di un sovraccarico, una immediata interruzione della coppia e quindi un immediato arresto della macchina condotta, onde evitare la rottura della trasmissione o della macchina stessa. Lo stato di intervento è percepibile udendo il tipico rumore intermittente che il dispositivo emette durante lo stato di disconnessione oppure constatando l'inattività della macchina condotta.
Manutenzione: La LDR può essere smontata e riassemblata senza bisogno di utensili speciali non essendo le camme, sotto la tensione della molla quando il dispositivo è innestato. La particolare costruzione riduce, anche in funzione dell'uso, il bisogno di manutenzione che può essere eseguita lubrificando il dispositivo dall'esterno.
Caratteristiche e funzionamento: Il limitatore di coppia LDR è del tipo a camme radiali, agenti in un unico senso di rotazione (disponibile anche la versione con rotazione contraria), che assicura la trasmissione della coppia fino al valore di taratura prefissato per mezzo di una molla conica del tipo Belleville. Al momento dell'intervento il limitatore LDR disconnette la trasmissione di potenza annullando la coppia trasmessa a meno di un momento torcente pulsante residuo, necessario per il successivo ripristino. Il ripristino avviene in maniera automatica allorquando si riduce il numero di giri della trasmissione ad un valore minimo sufficiente allo scopo e funzione della taratura del dispositivo (in media 250 giri/min.). Il valore della coppia di taratura è prefissato in fabbrica e può essere avariato dall'utilizztore previa opportuna sostituzione della molla. Grazie al momento torcente pulsante residuo ridotto al minimo, surriscaldamenti e vibrazioni durante l'intervento sono anch'essi ridotti al minimo. Dimensioni compatte, pesi ridotti, impiego di cuscinetti a strisciamento e l'uso di materiali di qualità permettono l'utilizzo del dispositivo anche per velocità di oltre 1000 giri/min. Sistema di bloccaggio con morsetto conico o bullone interferente. Esecuzioni speciali a richiesta.

ARTICOLO	PER CARDANO	MISURA CROCIERA	ATTACCO MOZZO	A mm	B mm	TORSIONE MAX Nm
31135	8	35x106,5	1" 3/8 Z6	**214**	168	**2500**
31136			1" 3/4 Z6	**214**	168	**2500**
31427			1" 3/4 Z20	**214**	168	**2500**
31881			1" 3/4 Z6	**214**	168	**3000**
31882			1" 3/4 Z20	**214**	168	**3000**
31216	10	41x118	1" 3/4 Z6	**214**	168	**3000**
31336			1" 3/4 Z20	**214**	168	**3000**
31428			1" 3/4 Z6	**214**	168	**3500**
31429			1" 3/4 Z20	**214**	168	**3500**
▶ **32021**		**42x118**	1" 3/4 Z6	**214**	168	**3000**
▶ **32022**			1" 3/4 Z20	**214**	168	**3000**
▶ **32023**			1" 3/4 Z6	**214**	168	**3500**
▶ **32024**			1" 3/4 Z20	**214**	168	**3500**

KIT LUBRIFICAZIONE PER TUBI PROFILO YORK
KIT LUBRIFICATION POUR TUYAUX PROFIL YORK
LUBRICATION KIT FOR YORK PROFILE TUBES
SCHMIERSATZ FÜR PROFILROHRE YORK
KIT LUBRICACIÓN PARA TUBOS PERFIL YORK

new





ARTICOLO	APPLICAZIONE
31932	Kit per tubo interno Cat. 4 / 5
31933	Kit per tubo interno Cat. 6 / 7
31934	Kit per tubo interno Cat. 8
31935	Kit per tubo interno Cat. 10
31936	Kit per tubo interno Cat. 12 / 14

Gli articoli qui descritti, prodotti da e/o per conto di CERMAG, sono da intendersi adattabili, quindi non originali, ai marchi indicati secondo REG. CE 1400/2002
All items described here, produced by and/or on behalf of CERMAG, are to be understood as adaptable, therefore not original, to the brands indicated according to REG. EC 1400/2002

Trasmissioni cardaniche
P.T.O. DRIVE SHAFTS

EUROCARDAN ENERGY ON THE MOVE — PLUS HIGH PERFORMANCE

MOZZO FRIZIONE EUROGIUNTI (EG)
MOYEU EMBRAYAGE EUROGIUNTI (EG)
EUROGIUNTI CLUTCH HUB (EG)
KUPPLUNGSNABE EUROGIUNTI (EG)
CUBO EMBRAGUE EUROGIUNTI (EG)



ARTICOLO	PER CARDANO	ATTACCO	TIPO FRIZIONE	CODICE EUROGIUNTI
30848	2-3-4	1" 3/8 Z.6	F0	014018
30850	5-6-7-8	1" 3/8 Z.6	F2	018018
30851	5-6-7-8	1" 3/8 Z.21	F2	017013
30852	6-7-8-9	1" 3/8 Z.6	F4	019011
30853	6-7-8-9	1" 3/8 Z.21	F4	019008
30854	6-7-8-9	1" 3/4 Z.6	F4	019012
30855	6-7-8-9	1" 3/4 Z.20	F4	019009

FORCELLA A FLANGIA EUROGIUNTI (EG)
MACHOIRE A BRIDE EUROGIUNTI (EG)
EUROGIUNTI FLANGED YOKE (EG)
FLANSCHGABEL EUROGIUNTI (EG)
HORQUILLA DE BRIDA EUROGIUNTI (EG)



ARTICOLO	PER CARDANO	CODICE EUROGIUNTI
30856	2	—
30858	4	014017
30859	5	015038
30860	6	016037
30862	8	018016

BRONZINA EUROGIUNTI (EG)
COUSSINET EUROGIUNTI (EG)
EUROGIUNTI BUSH (EG)
BRONZEBUCHSE EUROGIUNTI (EG)
BUJE EUROGIUNTI (EG)



ARTICOLO	PER CARDANO	CODICE EUROGIUNTI
30866	2-3-4	015020
30867	5-6-7-8	019019

DISCO D'ATTRITO EUROCARDAN (FERODO)
DISQUE DE FRICTION EUROCARDAN (FERODO)
FRICTION DISK EUROCARDAN (LINING)
REIBSCHEIBE EUROCARDAN (FERODO)
DISCO DE FRICCIÓN EUROCARDAN (FERODO)



EUROCARDAN ENERGY ON THE MOVE

ARTICOLO	DESCRIZIONE	OEM
32078	Disco attrito 120x68,2x3	1804000
32079	Disco attrito 140x85x3,50	1805010
31635	Disco attrito 153x105x3,2	1806010
32080	Disco attrito 160x97x3,50	1808010

DISCO D'ATTRITO (FERODO)
DISQUE DE FRICTION (FERODO)
FRICTION DISK (LINING)
REIBSCHEIBE (FERODO)
DISCO DE FRICCIÓN (FERODO)



ARTICOLO	DIMENSIONI mm	TIPO FRIZIONI	APPLICAZIONI	OEM
30719	140x85x3,2	FF1-FF3 FD1-FD3	Eurocardan - BY-PY	EUROCARDAN 1805010 BYPY 247 000 054
30720	148x85x3,2	—	Eurocardan - BY-PY	—
30721	160x97x3,2	FF2-FF4 FD2-FD4	Eurocardan - BY-PY	EUROCARDAN 1808010 BYPY 247 000 061
30863	120x68x3	F0	Eurogiunti	014019
30864	142x77,5x3	F12	Eurogiunti	015019
30865	152x90x3	F2-F4	Eurogiunti	019018
30722	140x91x3	—	Walterscheid	—
30723	153x91x3	—	Walterscheid	—
30724	170x102,5x3,2	—	Walterscheid - Gallignani Ama - Lerda - Class - Welger	—
30725	115x80,5x3,2	—	Gallignani	—
31228	147x68x4 6 tacche	—	Breviglieri	1166
31034	170x80x4 6 tacche	—	Breviglieri	2197
31035	200x91x4 8 tacche	—	Breviglieri	3217
31463	160x90x6	—	Sicma - Tortella	—

Gli articoli qui descritti, prodotti da e/o per conto di CERMAG, sono da intendersi adattabili, quindi non originali, ai marchi indicati secondo REG. CE 1400/2002
All items described here, produced by and/or on behalf of CERMAG, are to be understood as adaptable, therefore not original, to the brands indicated according to REG. EC 1400/2002

GIUNTO SEMPLICE STANDARD - FORCELLE 1" 3/8
JOINT SIMPLE STANDARD - FOURCHETTES 1" 3/8
STANDARD STRAIGHT JOINT - 1" 3/8 FORKS
EINFACHE STANDARDKUPPLUNG – GABELN 1" 3/8
ACOPLAMIENTO SIMPLE ESTÁNDAR – HORQUILLAS 1" 3/8



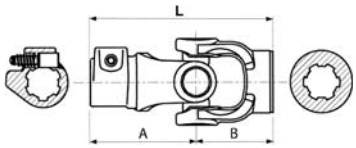

ARTICOLO	CARDANO	CROCIERA	A mm	B mm	L mm
31577	2	23,8x61,2	101	84	185
31578	4	27x74,6	108	92	200
31579	5	30,2x80	112	98	210
31580	6	30,2x92	117	108	225
31581	8	35x106,2	126	119	245

DOPPI GIUNTI STANDARD - FORCELLE 1" 3/8
JOINT DOUBLE DE CARDAN COMPLET DE POUSSOIR
DOUBLE JOINT COMPLETE WITH YOKE PIN
DOPPELGELENK KOMPLETT MIT DRUCKKNÖPFE
NUDO A CARDAN DOBLE CON BOTÓN



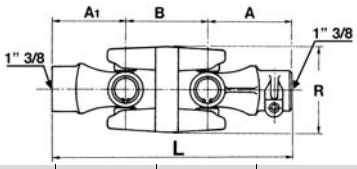

ARTICOLO	A mm	A1 mm	B mm	L mm	R mm	CARDANO	CODICE BY-PY
30884	102	84	78	264	73	2	DG2
30885	108	93	90	291	88	4	DG4
30886	118	106	108	332	106	6	DG6

SNODI PER GIRELLI
ROTULES POUR GYROFANEURS
ROTOR PIVOTS
GELENKE FÜR HEUWENDER
ARTICULACIONES PARA HENIFICADORAS



ARTICOLO	DESCRIZIONE	LUNGHEZZA TOTALE mm	CROCIERA	APPLICAZIONE
31582	Forcella Ø 30 mm - Chiavetta 8	160	22x54	FELLA
31685	Forcella Esagono 27	160	23,8x61,2	FELLA 150952
31686	Forcella Esagono 27	160	23,8x61,2	CLASS 953200
31583	Forcella Ø 30 mm - Chiavetta 8 - SP8 Forcella 1" 1/8 - Z6	160	22x54	GALFRE 1 SERIE
31584	Forcella Ø 30 mm - Chiavetta 8 - SP8 Forcella 1" 1/8 - Z6	160	23,8x61,2	GALFRE 2 SERIE
31585	Forcella Ø 30 mm - Chiavetta 8 - SP10 Forcella 1" 3/8 - Z6	160	23,8x61,2	GALFRE NUOVO

DOPPI SNODI PER GIRELLI
DUBLES ROTULES POUR GYROFANEUR
DOUBLE ROTOR PIVOTS
DOPPELGELENKE FÜR HEUWENDER
ARTICULACIONES DOBLES PARA HENIFICADORA



ARTICOLO	CATEGORIA	DESCRIZIONE	LUNGHEZZA TOTALE mm	APPLICAZIONE
31587	2	Forcella Ø 30 mm - SP10 Forcella Ø 30 mm - Chiavetta 8	240	MORRA PÖTTINGER SITREX SLAM

Gli articoli qui descritti, prodotti da e/o per conto di CERMAG, sono da intendersi adattabili, quindi non originali, ai marchi indicati secondo REG. CE 1400/2002
All items described here, produced by and/or on behalf of CERMAG, are to be understood as adaptable, therefore not original, to the brands indicated according to REG. EC 1400/2002

GIUNTI PER POMPE IRRIGAZIONE

JOINT POUR POMPES DE IRRIGATION - JOINT FOR IRRIGATION PUMPS - GELENK FUER WASSERPUMPEN - NUDO PARA BOMBAS DE RIEGO

GIUNTO SEMPLICE CON FORCELLA 1" 3/8 E FORCELLA FORO LISCIO Ø 40 mm

JOINT SIMPLE A FOURCHETTE 1" 3/8 ET FOURCHETTE TROU LISSE Ø 40 mm
STRAIGHT JOINT WITH 1" 3/8 FORK AND Ø 40 mm SMOOTH HOLE FORK
EINFACHE KUPPLUNG MIT GABEL 1" 3/8 UND GABEL MIT GLATTER BOHRUNG Ø 40 mm
ACOPLAMIENTO SIMPLE CON HORQUILLA 1" 3/8 Y HORQUILLA ORIFICIO LISO Ø 40 mm



ARTICOLO	CAT.	DESCRIZIONE	LUNGHEZZA TOTALE mm	CODICE BY-PY	APPLICAZIONI
31586	6	Forcella scanalata: **1" 3/8 Z.6** Forcella foro liscio: **Ø 40 mm** Chiavetta: 12 mm Bullone non interferente	230	G6	Veneroni Pennecchio

DOPPIO GIUNTO FORCELLA SCANALATA 1" 3/8 Z.6 FORCELLA FORO LISCIO Ø 40 mm

JOINT DOUBLE DE CARDAN COMPLET DE POUSSOIR
DOUBLE JOINT COMPLETE WITH YOKE PIN
DOPPELGELENK KOMPLETT MIT DRUCKKNÖPFE
NUDO A CARDAN DOBLE CON BOTÓN



ARTICOLO	CAT.	DESCRIZIONE	LUNGHEZZA TOTALE mm	CODICE BY-PY	APPLICAZIONI
30890	6	Forcella scanalata: **1" 3/8 Z.6 (pulsante)** Forcella foro liscio:**Ø 40 mm** Chiavetta: 12 mm	340	DG6	Veneroni Pennecchio

DOPPIO GIUNTO FORCELLA SCANALATA

JOINT DOUBLE DE CARDAN COMPLET DE POUSSOIR
DOUBLE JOINT COMPLETE WITH YOKE PIN
DOPPELGELENK KOMPLETT MIT DRUCKKNÖPFE
NUDO A CARDAN DOBLE CON BOTÓN



ARTICOLO	CAT.	DESCRIZIONE	LUNGHEZZA TOTALE mm	CODICE BY-PY	APPLICAZIONI
31710	6	Forcella scanalata: **1" 3/8 Z.6** Forcella foro: **Ø 35 mm** Chiavetta: 10 mm Bullone non interferente	340	DG6	Veneroni Pennecchio
31711	6	Forcella scanalata: **1" 3/8 Z.6** Forcella foro: **Ø 40 mm** Chiavetta: 12 mm Bullone non interferente	340	DG6	
31712	8	Forcella scanalata: **1" 3/8 Z.6** Forcella foro: **Ø 45 mm** Chiavetta: 14 mm Bullone non interferente	430	DGF8	
31713	8	Forcella scanalata: **1" 3/4 Z.6** Forcella foro: **Ø 45 mm** Chiavetta: 14 mm Bullone non interferente	430	DGF8	

Gli articoli qui descritti, prodotti da e/o per conto di CERMAG, sono da intendersi adattabili, quindi non originali, ai marchi indicati secondo REG. CE 1400/2002
All items described here, produced by and/or on behalf of CERMAG, are to be understood as adaptable, therefore not original, to the brands indicated according to REG. EC 1400/2002

IDENTIFICAZIONE ALBERI CARDANICI CON TUBO A «LIMONE» WALTERSCHEID

IDENTIFICATION DES TRANSMISSIONS A CARDAN AVEC TUBE "CITRON" TYPE WALTERSCHEID
IDENTIFICATION OF P.T.O. SHAFTS WITH "LEMON" TUBE WALTERSCHEID TYPE
IDENTIFIZIERUNG GELENKWELLEN MIT ZWEIRIPPENFPROFIL TYP WALTERSCHEID
IDENTIFICACION ARBOLES DE TRANSMISSION A CARDAN CON TUBO LIMÓN TIPO WALTERSCHEID

SERIE CARDANO	CROCIERA		TUBI							
			TUBO INTERNO		TUBO ESTERNO		TUBO INTERNO		TUBO ESTERNO	
	ARTICOLO	CODICE WALTERSCHEID	ARTICOLO	CODICE WALTERSCHEID	ARTICOLO	CODICE WALTERSCHEID	ARTICOLO	CODICE WALTERSCHEID	ARTICOLO	CODICE WALTERSCHEID
W 2000 (W50)	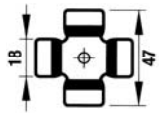 **30634**	19.00.00	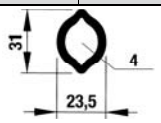 **30391**	00a	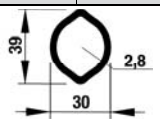 **30395**	0a				
W 2100 (W100)	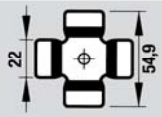 **30647**	10.01.00	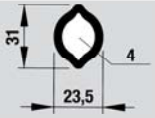 **30391**	00a	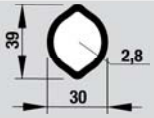 **30395**	0a	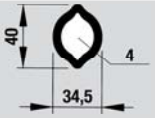 **30392**	0v	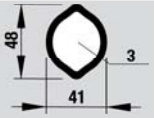 **30396**	1
W 2200 (W200)	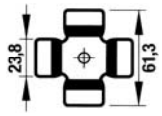 **30648**	20.00.00	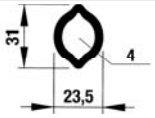 **30391**	00a	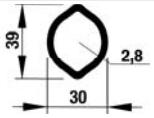 **30395**	0a	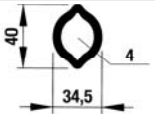 **30392**	0v	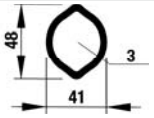 **30396**	1
WI	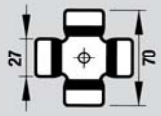 **30649**	11.03.00	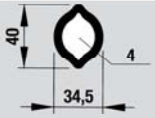 **30392**	0v	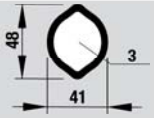 **30396**	1				
W 2300 (W210)	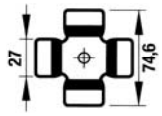 **30650**	21.00.00	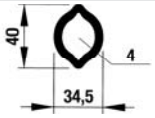 **30392**	0v	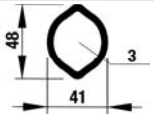 **30396**	1	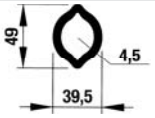 **30393**	1b	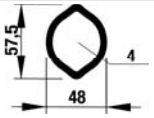 **30397**	2a
W 220	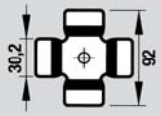 **30651**	22.00.00	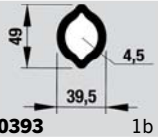 **30393**	1b	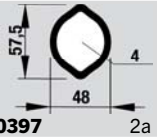 **30397**	2a	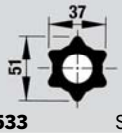 **30533**	S4	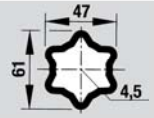 **30534**	S5
W 230	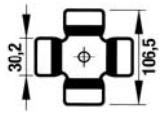 **30652**	23.00.00	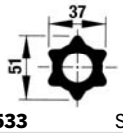 **30533**	S4	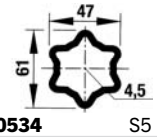 **30534**	S5				
WII	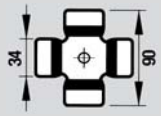 **30426**	12.00.00	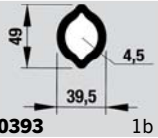 **30393**	1b	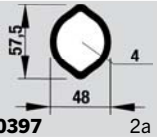 **30397**	2a	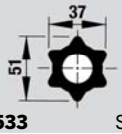 **30533**	S4	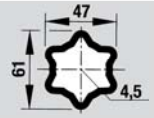 **30534**	S5
W 2400	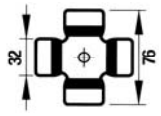 **30756**	35.00.00	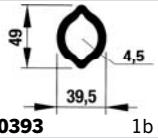 **30393**	1b	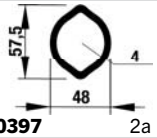 **30397**	2a	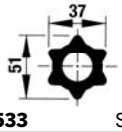 **30533**	S4	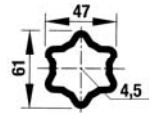 **30534**	S5
W 240	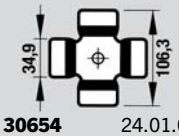 **30654**	24.01.00	**30533**	S4	**30534**	S5				
W 2500	**30757**	36.00.00	**30533**	S4	**30534**	S5				
W 2600	**30431**	26.00.00	**30533**	S4	**30534**	S5			**31224**	S6

Gli articoli qui descritti, prodotti da e/o per conto di CERMAG, sono da intendersi adattabili, quindi non originali, ai marchi indicati secondo REG. CE 1400/2002
All items described here, produced by and/or on behalf of CERMAG, are to be understood as adaptable, therefore not original, to the brands indicated according to REG. EC 1400/2002

Trasmissioni cardaniche
P.T.O. DRIVE SHAFTS

RICAMBI PER ALBERI CARDANICI CON PROFILO A LIMONE Tipo "WALTERSCHEID"

RECHANGES POUR ARBRES A CARDANS A PROFIL type "WALTERSCHEID" - SPARE PARTS FOR P.T.O. DRIVE SHAFTS WITH ELLIPSE-SHAPED PROFILE "WALTERSCHEID" type
ERSATZTEILE FÜR GELENKWELLEN MIT ZITRONENPROFIL Typ "WALTERSCHEID" -REPUESTOS PARA EJES CARDANES CON PERFIL Tipo "WALTERSCHEID"

TIPO DI RICAMBIO	TIPO DI CARDANO						
	W2100 ARTICOLO	**W2100** TUBO 0V - 1 ARTICOLO	**W2200** ARTICOLO	**W2300** ARTICOLO	**W2300** TUBO 1b - 2a ARTICOLO	**W2400** ARTICOLO	**W2400** TUBO S4 - S5 ARTICOLO
 **CROCIERA**	**30647** A=22 x B=54,8 OEM 10.01.00	**30647** A=22 x B=54,8 OEM 10.01.00	**30648** A=23,8 x B=61,2 OEM 20.00.00	**30650** A=27 x B=74,6 OEM 21.00.00	**30650** A=27 x B=74,6 OEM 21.00.00	**30756** A=32 x B=76 OEM 35.00.00	**30756** A=32 x B=76 OEM 35.00.00
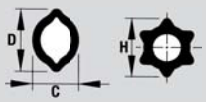 **TUBO INTERNO CON PROFILO A LIMONE ED A STELLA**	**30391** L=3000 c=23,5 x d=31 00a OEM 75.06	**30392** L=3000 c=34,5 x d=40 0v OEM 75.11	**30392** L=3000 c=34,5 x d=40 0v OEM 75.11	**30392** L=3000 c=34,5 x d=40 0v OEM 75.11	**30393** L=3000 c=39,5 x d=49 1b OEM 75.25	**30393** L=3000 c=39,5 x d=49 1b OEM 75.25	**30533** L=3000 H=51 - Stella S4 OEM 75.44
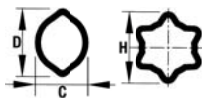 **TUBO ESTERNO CON PROFILO A LIMONE ED A STELLA**	**30395** L=3000 C=30 x D=39 0a OEM 75.12	**30396** L=3000 C=41 x D=48 1 OEM 75.15	**30396** L=3000 C=41 x D=48 1 OEM 75.15	**30396** L=3000 C=41 x D=48 1 OEM 75.15	**30397** L=3000 C=48 x D=57,5 2a OEM 75.35	**30397** L=3000 C=48 x D=57,5 2a OEM 75.35	**30534** L=3000 H=61 - Stella S5 OEM 75.45
 **FORCELLA PER TUBO INTERNO**	**30373** Tubo 23,5 x 31 Croc. 22 x 54,8 OEM 10.48.00	**30374** Tubo 34,5 x 40 Croc. 22 x 54,8 OEM 10.40.00	**30375** Tubo 34,5 x 40 Croc. 23,8 x 61,2 OEM 20.11.00	**30376** Tubo 34,5 x 40 Croc. 27 x 74,6 OEM 21.11.100	**30377** Tubo 39,5 x 49 Croc. 27 x 74,6 OEM 21.22.100	**30378** Tubo 39,5 x 49 Croc. 32 x 76 OEM 35.13.00	**30379** S4 Croc. 32 x 76 OEM 35.13.100
 **FORCELLA PER TUBO ESTERNO**	**30382** Tubo 30 x 39 Croc. 22 x 54,8 OEM 10.49.00	**30383** Tubo 41 x 48 Croc. 22 x 54,8 OEM 10.41.00	**30384** Tubo 41 x 48 Croc. 23,8 x 61,2 OEM 20.12.00	**30385** Tubo 41 x 48 Croc. 27 x 74,6 OEM 20.12.00	**30386** Tubo 48 x 57,5 Croc. 27 x 74,6 OEM 21.22.101	**30387** Tubo 48 x 57,5 Croc. 32 x 76 OEM 35.14.00	**30388** S5 Croc. 32 x 76 OEM 35.14.100
 **FORCELLA SCANALATA CON PULSANTE 1" 3/8 - Z=6**	**30367** Croc. 22 x 54,8 OEM 10.10.00	**30367** Croc. 22 x 54,8 OEM 10.10.00	**30368** Croc. 23,8 x 61,2 OEM 20.10.00	**30369** Croc. 27 x 74,6 OEM 21.10.00	**30369** Croc. 27 x 74,6 OEM 21.10.00	**30370** Croc. 32 x 76 OEM 35.10.00	**30370** Croc. 32 x 76 OEM 35.10.00
 **FORCELLA SCANALATA CON PULSANTE 1" 3/8 - Z=21**	**31418** Croc. 22 x 54,8 OEM 10.50.00	**31418** Croc. 22 x 54,8 OEM 10.50.00	**31419** Croc. 23,8 x 61,2 OEM 20.18.00	**31420** Croc. 27 x 74,6 OEM 21.19.00	**31420** Croc. 27 x 74,6 OEM 21.19.00	**31421** Croc. 32 x 76 OEM 35.10.02	**31421** Croc. 32 x 76 OEM 35.10.02
 **FORCELLA SCANALATA CON PULSANTE 1" 3/4 - Z=6**						**31041** Croc. 32 x 76 OEM 35.18.00	**31041** Croc. 32 x 76 OEM 35.18.00
 **FORCELLA SCANALATA CON PULSANTE 1" 3/4 - Z=20**						**31616** Croc. 32 x 76 OEM -	**31616** Croc. 32 x 76 OEM -
 **SNODO PER TUBO INTERNO CON PULSANTE 1" 3/8 - Z=6**	**30358** Tubo 23,5 x 31 Croc. 22 x 54,8	**30548** Tubo 34,5 x 40 Croc. 22 x 54,8	**30359** Tubo 34,5 x 40 Croc. 23,8 x 61,2	**30360** Tubo 34,5 x 40 Croc. 27 x 74,6	**30361** Tubo 39,5 x 49 Croc. 27 x 74,6	**30362** Tubo 39,5 x 49 Croc. 32 x 76	**30363** S4 Tubo stella Croc. 32 x 76
 **SNODO PER TUBO ESTERNO CON PULSANTE 1" 3/8 - Z=6**	**30349** Tubo 30 x 39 Croc. 22 x 54,8	**30560** Tubo 41 x 48 Croc. 22 x 54,8	**30350** Tubo 41 x 48 Croc. 23,8 x 61,2	**30351** Tubo 41 x 48 Croc. 27 x 74,6	**30352** Tubo 48 x 57,5 Croc. 27 x 74,6	**30353** Tubo 48 x 57,5 Croc. 32 x 76	**30354** S5 Tubo stella Croc. 32 x 76
 **SNODO PER TUBO INTERNO ATTACCO RAPIDO 1" 3/8 - Z=6**	**31511** Tubo 23,5 x 31 Croc. 22 x 54,8	**31513** Tubo 34,5 x 40 Croc. 22 x 54,8	**31515** Tubo 34,5 x 41 Croc. 23,8 x 61,2	**31517** Tubo 34,5 x 41 Croc. 27 x 74,6	**31519** Tubo 39,5 x 49 Croc. 27 x 74,6	**31521** Tubo 39,5 x 49 Croc. 32 x 76	**31637** S4 Tubo stella Croc. 32 x 76
 **SNODO PER TUBO ESTERNO ATTACCO RAPIDO 1" 3/8 - Z=6**	**31512** Tubo 30 x 39 Croc. 22 x 54,8	**31514** Tubo 41 x 48 Croc. 22 x 54,8	**31516** Tubo 41 x 48 Croc. 23,8 x 61,2	**31518** Tubo 41 x 48 Croc. 27 x 74,6	**31520** Tubo 48 x 57,5 Croc. 27 x 74,6	**31522** Tubo 48 x 57,5 Croc. 32 x 76	**31638** S5 Tubo stella Croc. 32 x 76

Gli articoli qui descritti, prodotti da e/o per conto di CERMAG, sono da intendersi adattabili, quindi non originali, ai marchi indicati secondo REG. CE 1400/2002
All items described here, produced by and/or on behalf of CERMAG, are to be understood as adaptable, therefore not original, to the brands indicated according to REG. EC 1400/2002

segue - RICAMBI PER ALBERI CARDANICI CON PROFILO A LIMONE Tipo "WALTERSCHEID"

RECHANGES POUR ARBRES A CARDANS A PROFIL type "WALTERSCHEID" - SPARE PARTS FOR P.T.O. DRIVE SHAFTS WITH ELLIPSE-SHAPED PROFILE "WALTERSCHEID" type
ERSATZTEILE FÜR GELENKWELLEN MIT ZITRONENPROFIL Typ "WALTERSCHEID" -REPUESTOS PARA EJES CARDANES CON PERFIL Tipo "WALTERSCHEID"

TIPO DI RICAMBIO	TIPO DI CARDANO		
	W2500 ARTICOLO	**W2600** TUBO S4 - S5 ARTICOLO	**W2600** TUBO S5 - S6 ARTICOLO
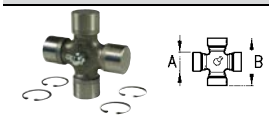 **CROCIERE**	**30757** A=36 x B=89 OEM 36.00.00	**30431** A=42 x B=104 OEM 26.00.00	**30431** A=42 x B=104 OEM 26.00.00
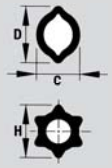 **TUBO INTERNO CON PROFILO A LIMONE ED A STELLA**	**30533** L=3000 h=51 Stella S4 OEM 75.44	**30533** L=3000 h=51 Stella S4 OEM 75.44	**30534** L=3000 h=61 Stella S5 OEM 75.45
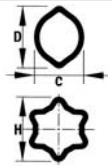 **TUBO ESTERNO CON PROFILO A LIMONE ED A STELLA**	**30534** L=3000 H=61 Stella S5 OEM 75.45	**30534** L=3000 H=61 Stella S5 OEM 75.45	**31224** L=3000 H=71,5x57,5 Stella S6 OEM
 **FORCELLA PER TUBO INTERNO**	**30380** S4 Croc. 36 x 89 OEM 36.13.100	**31225** S4 Croc. 42 x 104 OEM 26.13.100	**31226** S5 Croc. 42 x 104 OEM 26.13.00
 **FORCELLA PER TUBO ESTERNO**	**30389** S5 Croc. 36 x 89 OEM 36.14.100	**30390** S5 Croc. 42 x 104 OEM 25.14.100	**31227** S6 Croc. 42 x 104 OEM 26.14.00
 **FORCELLA SCANALATA CON PULSANTE 1" 3/8 - Z=6**	**30371** Croc. 36 x 89 OEM 36.10.00	**30372** Croc. 42 x 104 Con attacco rapido OEM 26.10.00	**30372** Croc. 42 x 104 Con attacco rapido OEM 26.10.00
 **FORCELLA SCANALATA CON PULSANTE 1" 3/4 - Z=6**	**30547** Croc. 36 x 89 OEM 36.18.00	**31614** Croc. 42 x 104 OEM -	**31614** Croc. 42 x 104 OEM -
 **FORCELLA SCANALATA CON PULSANTE 1" 3/4 - Z=20**	**31612** Croc. 36 x 89 OEM -	**31613** Croc. 42 x 104 OEM -	**31613** Croc. 42 x 104 OEM -
 **FORCELLA SCANALATA CON PULSANTE 1" 3/8 - Z=21**	**31627** Croc. 36 x 89 OEM 36.10.02	-	-
 **SNODO PER TUBO INTERNO 1" 3/8 - Z=6**	**30364** Tubo stella S4 - h=51 Croc. 36 x 89	-	-
 **SNODO PER TUBO ESTERNO 1" 3/8 - Z=6**	**30355** Tubo stella S5 - h=61 Croc. 36 x 89	-	-
 **SNODO PER TUBO INTERNO ATTACCO RAPIDO 1" 3/8 - Z=6**	**31639** Tubo stella S4 Croc. 36 x 89	-	-
 **SNODO PER TUBO ESTERNO ATTACCO RAPIDO 1" 3/8 - Z=6**	**31640** Tubo stella S5 Croc. 36 x 89	-	-

Gli articoli qui descritti, prodotti da e/o per conto di CERMAG, sono da intendersi adattabili, quindi non originali, ai marchi indicati secondo REG. CE 1400/2002
All items described here, produced by and/or on behalf of CERMAG, are to be understood as adaptable, therefore not original, to the brands indicated according to REG. EC 1400/2002

08

RICAMBI PER ALBERI OMOCINETICI TIPO "WALTERSCHEID"

RECHANGES POUR ARBRE TYPE "WALTERSCHEID"
SPARE PARTS FOR CV SHAFTS - "WALTERSCHEID" TYPE
ERSATZTEILE FÜR GLEICHLAUFWELLEN "WALTERSCHEID" TYP
REPUESTOS PARA EJES HOMOCINÉTICOS TIPO "WALTERSCHEID"

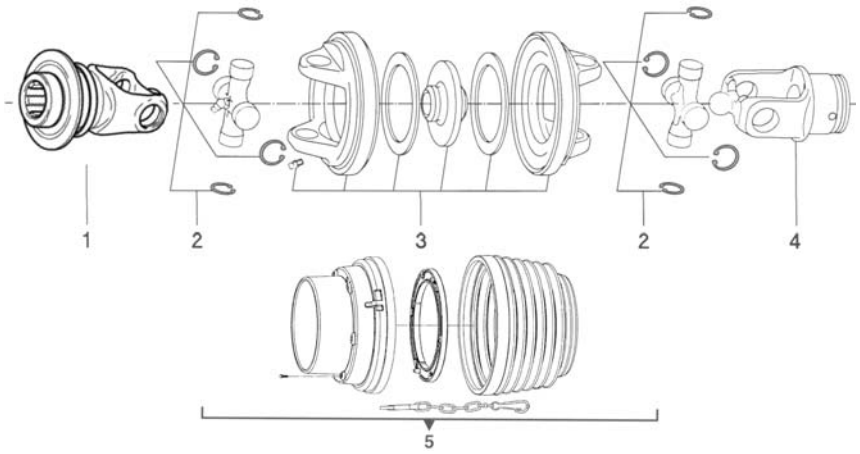

ALBERO TIPO **2280** SFERA Ø **20** ARTICOLO		ALBERO TIPO **2380** SFERA Ø **24** ARTICOLO		ALBERO TIPO **2480** SFERA Ø **27** ARTICOLO		ALBERO TIPO **2580** SFERA Ø **30** ARTICOLO	DESCRIZIONE	KIT RICAMBIO PULL COLLAR	FIGURA
31380		**31237**		**31242**		**31260**	Forcella attacco 1" 3/8 - Z6	**31408**	1
-		**31659**		**31617**		**31620**	Forcella attacco 1" 3/8 - Z21	**31408**	1
-		**-**		**31618**		**31621**	Forcella attacco 1" 3/4 - Z6	**31679**	1
-		**-**		**31619**		**31622**	Forcella attacco 1" 3/4 - Z20	**31679**	1
31379 23,84x61,3 22x80		**31238** 27x75 24x91		**31243** 32x76 27x94		**31261** 36x89 32x106	Crociera completa		2
31527		**31528**		**31529**		**31530**	Corpo centrale		3
30381 0a	**30552** 1	**30561** 1	**30615** 2a	**30617** 2a	**31641** s5	**31643** s5	Forcella per tubo **esterno**		4
30556 00a	**30549** 0v	**30582** 0v	**30616** 1b	**30555** 1b	**31642** s4	**31644** s4	Forcella per tubo **interno**		4
31541		**31542**		**31543**		**31544**	Protezione		5

RICAMBI PER ALBERI OMOCINETICI PER TUBI A LIMONE E STELLARE (VERSIONE EUROCARDAN 2018)

RECHANGES POUR ARBRE (VERSION EUROCARDAN 2018)
SPARE PARTS FOR CV SHAFTS (EUROCARDAN VERSION 2018)
ERSATZTEILE FÜR GLEICHLAUFWELLEN (EUROCARDAN VERSION 2018)
REPUESTOS PARA EJES HOMOCINÉTICOS (VERSIÓN EUROCARDAN 2018)

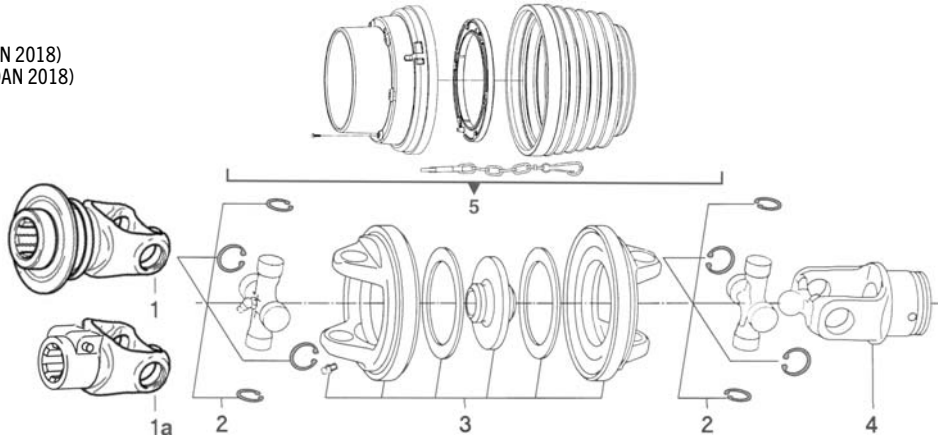

ALBERO TIPO **2280** SFERA Ø **20** ARTICOLO		ALBERO TIPO **2380** SFERA Ø **24** ARTICOLO		ALBERO TIPO **2480** SFERA Ø **27** ARTICOLO		ALBERO TIPO **2580** SFERA Ø **30** ARTICOLO	DESCRIZIONE	KIT RICAMBIO PULL COLLAR	FIGURA	FORCELLA CON PULSANTE QUICK PIN ALBERO TIPO **2480**	FORCELLA CON PULSANTE QUICK PIN ALBERO TIPO **2580**	FIGURA
31719		**31720**		**31723**		**31733**	Forcella attacco 1" 3/8 - Z6	**31408**	1	**31754**	**31758**	1a
-		**31744**		**31724**		**31734**	Forcella attacco 1" 3/8 - Z21	**31408**	1	**31755**	**31759**	1a
-		**-**		**31725**		**31735**	Forcella attacco 1" 3/4 - Z6	**31679**	1	**31756**	**31760**	1a
-		**-**		**31726**		**31736**	Forcella attacco 1" 3/4 - Z20	**31679**	1	**31757**	**31761**	1a
31717 23,8x61,3 23,8x79,8		**31721** 27x74,6 27x91		**31727** 30,2x82 30,2x100		**31737** 34,9x88,8 34,9x106	Crociera completa					2
31743		**31745**		**31746**		**31751**	Corpo centrale					3
30381 0a	**30552** 1	**30561** 1	**30615** 2a	**31747** 2a	**31749** s5	**31752** s5	Forcella per tubo **esterno**					4
30556 00a	**30549** 0v	**30582** 0v	**30616** 1b	**31748** 1b	**31750** s4	**31753** s4	Forcella per tubo **interno**					4
31541		**31542**		**31543**		**31544**	Protezione					5

Gli articoli qui descritti, prodotti da e/o per conto di CERMAG, sono da intendersi adattabili, quindi non originali, ai marchi indicati secondo REG. CE 1400/2002
All items described here, produced by and/or on behalf of CERMAG, are to be understood as adaptable, therefore not original, to the brands indicated according to REG. EC 1400/2002

GIUNTI OMOCINETICI TIPO "WALTERSCHEID"

JOINTS OMOCINETIQUES TYPE "WALTERSCHEID"
WIDE ANGLE JOINTS - "WALTERSCHEID" TYPE
WEITWINKELGELENKE "WALTERSCHEID" TYP
NUDOS OMOCINÉTICOS TIPO "WALTERSCHEID"



FIG.1

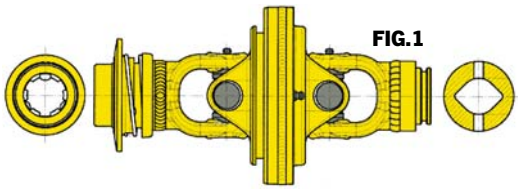

FIG.2

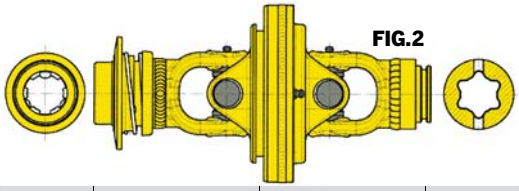

ARTICOLO	CATEGORIA	DIMENSIONI CROCIERE (mm)	DIMENSIONI TUBI (mm)	DESCRIZIONE	PROFILO ATTACCO RAPIDO	KIT RICAMBIO PULL COLLAR	FIG.
31531	2280	23,8x61,3 23,8x79,8	30 x 39	Tubo esterno - **0a**	1" 3/8 Z6	**31408**	1
31532			23,5 x 31	Tubo interno - **00a**			1
31533			41 x 48	Tubo esterno - **1**			1
31534			34,5 x 40	Tubo interno - **0v**			1
31535	2380	27x75 27x91	41 x 48	Tubo esterno - **1**			1
31536			34,5 x 40	Tubo interno - **0v**			1
31537			48 x 57,5	Tubo esterno - **2a**			1
31538			39,5 x 49	Tubo interno - **1b**			1
31539	2480	30,2x82 30,2x100	48 x 57,5	Tubo esterno - **2a**			1
31540			39,5 x 49	Tubo interno - **1b**			1
31645			61 - Stella	Tubo esterno - **s5**			2
31646			51 - Stella	Tubo interno - **s4**			2
31647	2580	34,9x88,8 34,9x106	61 - Stella	Tubo esterno - **s5**			2
31648			51 - Stella	Tubo interno - **s4**			2

FORCELLA ADATTATORE PER TUBO "WALTERSCHEID" W2500 CHE CONSENTE DI UTILIZZARE TUTTI I DISPOSITIVI E FORCELLE DELLA CATEGORIA 8

MACHOIRE POUR TUBE "WALTERSCHEID" AVEC CROISILLON CAT.8
YOKE FOR "WALTERSCHEID" TUBE WITH JOINT CAT.8
GABELGELENK FÜR "WALTERSCHEID" ROHR MIT KREUTZGARNITUREN KAT.8
HORQUILLA PARA TUBO "WALTERSCHEID" CON CRUCETA CAT.8





30082 | **30083** | **31873**



30103 | **31877** | **31878** | **31694** | **31332** | **31633**



30116 | **30117** | **30118** | **31631**

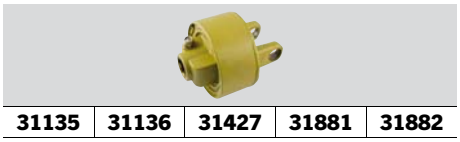

31135 | **31136** | **31427** | **31881** | **31882**

ARTICOLO	CATEGORIA	MISURA CROCIERA	TUBO
31883	8	35x106,5	ESTERNO - s5
31884	8	35x106,5	INTERNO - s4

FORCELLE TIPO WALTERSCHEID CON PROFILO SCANALATO ATTACCO RAPIDO

MACHOIRES TYPE WALTERSCHEID A PROFIL CANNELÉ RACCORD BRANCHEMENT RAPIDE
WATERSCHEID TYPE YOKES WITH SPLINED PROFILE AND QUICK COUPLING
GABELN TYP WALTERSCHEID MIT KEILPROFIL SCHNELLKUPPLUNG
HORQUILLAS TIPO WALTERSCHEID CON PERFIL RANURADO ENGANCHE RÁPIDO



ARTICOLO	PER CARDANO	CROCIERA	PROFILO SCANALATO	KIT RICAMBIO PULL COLLAR
31414	W 2100	22x54,8	1" 3/8 Z6	**31408**
31415	W 2200	23,8X61,2		
31416	W 2300	27X74,6		
31417	W 2400	32X76		
31636	W 2500	36x89		

Gli articoli qui descritti, prodotti da e/o per conto di CERMAG, sono da intendersi adattabili, quindi non originali, ai marchi indicati secondo REG. CE 1400/2002
All items described here, produced by and/or on behalf of CERMAG, are to be understood as adaptable, therefore not original, to the brands indicated according to REG. EC 1400/2002

08

RICAMBI PER ALBERI CARDANICI WALTERSCHEID - VECCHIA SERIE W
PIÈCES DE RECHANGE POUR ARBRES A CARDAN WALTERSCHEID - VIELLE SERIE W
SPARE PARTS FOR CARDAN SCHAFTS WALTERSCHEID. - OLD SERIES W
ERZATZTEILE FUER WALTERSCHEID GELENKWELLEN - ALTE SERIE W
RECAMBIOS PARA ARBOLES DE TRANSMISSION CARDAN WALTERSCHEID - VIEJO SERIE W

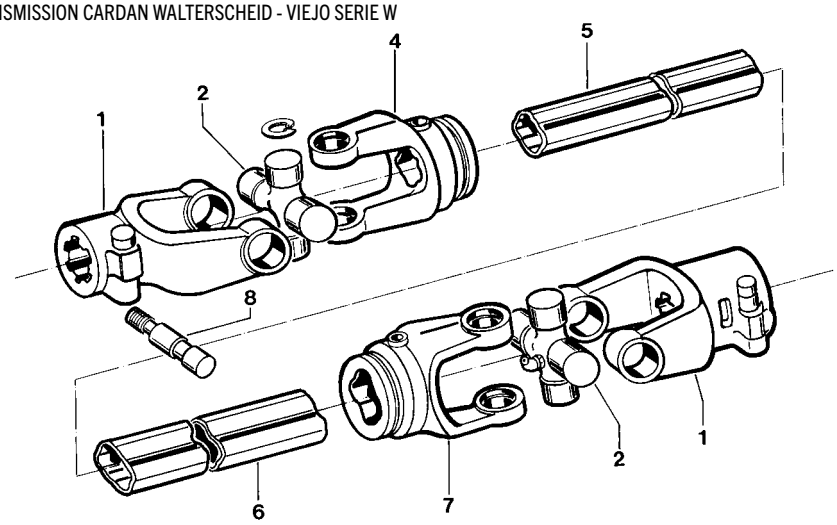

SERIE				CODICI	DESCRIZIONE	N° FIGURA
W I	W II	W 220	W 240			
30544 11.10.00	**30541** 12.10.00	**30540** 22.10.00	**30539** 24.10.00	CERMAG WALTERSCHEID	Forcella d'attacco	1
			30608 24.17.00	CERMAG WALTERSCHEID	Forcella d'attacco 1" 3/4 con puls.	1
30649 11.03.00	**30426** 12.00.00	**30651** 22.00.00	**30654** 24.00.00	CERMAG WALTERSCHEID	Crociera completa + anello di sicurezza	2
30545 11.38.00	**30542** 12.38.00	**30604** 22.11.00	**30598** 24.11.00	CERMAG WALTERSCHEID	Forcella per tubo interno	4
30392 Ov 75.11	**30393** 1b 75.25	**30393** 1b 75.25	**30533** S4 75.44	CERMAG TUBO TIPO WALTERSCHEID	Tubo profilato interno	5
30396 1 75.15	**30397** 2a 75.35	**30397** 2a 75.35	**30534** S5 75.45	CERMAG TUBO TIPO WALTERSCHEID	Tubo profilato esterno	6
30546 11.39.00	**30543** 12.39.00	**30609** 22.12.00	**30607** 24.12.00	CERMAG WALTERSCHEID	Forcella per tubo esterno	7
30538 Agraset 100	**30538** Agraset 100	**30538** Agraset 100	**30538** Agraset 100	CERMAG WALTERSCHEID	Pulsante completo	8

CROCIERE CARDANICHE AGRICOLE
CROISILLONS - CERMAG
UNIVERSAL JOINT REPAIR KITS - CERMAG
KREUZGARNITUREN - CERMAG
CRUCETAS A CARDAN - CERMAG



ARTICOLO	DESCRIZIONE	RIFERIMENTI ORIGINALI BY-PY		MISURE mm	
		NUOVO	VECCHIO	A	B
30634	Crociera	19.00.00 Walter.		18	47
30646	Crociera	02.07.31 Walter.		22	50,2
30647	Crociera	10.01.00 Walter.		22	54,8
30648	Crociera	20.00.00 Walter.		23,8	61,3
30649	Crociera	11.03.00 Walter.		27	70
30650	Crociera	21.00.00 Walter.		27	74,6
30651	Crociera	22.00.00 Walter.		30,2	92
30652	Crociera	23.00.00 Walter.		30,2	106,5
30756	Crociera	35.00.00 Walter.		32	76
30426	Crociera	12.00.00 Walter. seeger int.		34	90
30653	Crociera	23.50.00 Walter.		35	96,8
30654	Crociera	24.00.00 Walter.		34,9	106,3
30757	Crociera	36.00.00 Walter.		36	89
30431	Crociera	26.00.00 Walter.		42	104
30433	Crociera	27.00.00 Walter.		50	118
31372	Crociera per grandangolo	20-06-00 Walter. WWE 2280		24 22	61 76
31238	Crociera per grandangolo	21-06-00 Walter. WWE 2380		27 24	75 91
31243	Crociera per grandangolo	35-06-00 Walter. WWE 2480		27 32	94 76

Gli articoli qui descritti, prodotti da e/o per conto di CERMAG, sono da intendersi adattabili, quindi non originali, ai marchi indicati secondo REG. CE 1400/2002
All items described here, produced by and/or on behalf of CERMAG, are to be understood as adaptable, therefore not original, to the brands indicated according to REG. EC 1400/2002

LIMITATORE DI COPPIA A BULLONE DI TRANCIO - T/WALTERSCHEID

CISAILLEMENT DE BOULON - T/WALTERSCHEID
SHEAR BOLT - T/WALTERSCHEID
SCHERBOLZENKUPPLUNG - T/WALTERSCHEID
LIMITADOR DE PAR (TORNILLO) - T/WALTERSCHEID

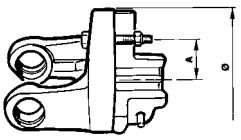



Attacco
1" 3/8 - Z=6

ARTICOLO	PER CARDANO	TIPO	Ø mm	A mm	CROCIERA	Nm	BULLONE	APPLICAZIONI
31423	W 2100	-	140	36	22x54,8	650	M6	—
31424	W 2200	-	140	48	23,8x61,2	900	M6	—
30307	W 2300	KB 61/20	140	48	27x75	1600	M8	Rotopresse a frese di piccole dimensioni
30308	W 2300	KB 61/20	140	48	27x75	1220	M7	
30309	W 2400	KB 61/20	156	48	32x76	1600	M8	Rotopresse - Frese - Erpici medie dimensioni
30310	W 2400	KB 61/20	156	48	32x76	2500	M10	
30311	W 2500	KB 61/20	156	48	36x89	2500	M10	Frese ed erpici di grandi dimensioni

LIMITATORE A NOTTOLINI - T/WALTERSCHEID

EMBRAYAGE A CAMES - T/WALTERSCHEID
RATCHED TYPE - T/WALTERSCHEID
STERNRATSCHE - T/WALTERSCHEID
LIMITADOR DE PAR DE PITONES - T/WALTERSCHEID

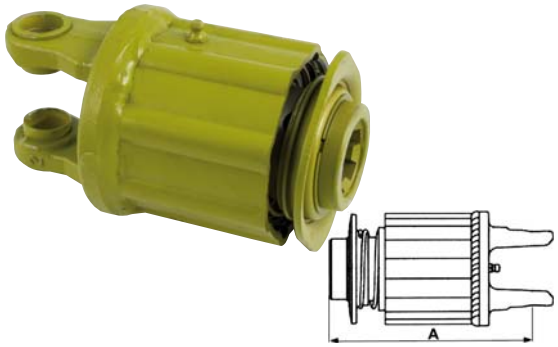

ARTICOLO	ATTACCO	PER CARDANO	CROCIERA	TARATURA Nm	TIPO WS	CODICE WS	LA mm	NOTTOLINO DI RICAMBIO	NOTTOLINI FILE	NOTTOLINI Q.TA
30313	**1" 3/8 Z6**	W 2100	22x55	300	K 31 B	55.369.03	132		1	8
30314	**1" 3/8 Z6**	W 2100	22x55	500	K 32 B	55.288.03	152		2	16
30315	**1" 3/8 Z6**	W 2200	24x61	300	K 31 B	55.194.03	137		1	8
30316	**1" 3/8 Z6**	W 2200	24x61	600	K 32 B	55.196.03	157		2	16
30317	**1" 3/8 Z6**	W 2200	24x61	900	K 33 B	55.198.03	177		3	24
30318	**1" 3/8 Z6**	W 2300	27x75	600	K 32 B	55.200.03	165	**31160**	2	16
30319	**1" 3/8 Z6**	W 2300	27x75	900	K 33 B	55.202.03	184		3	24
30320	**1" 3/8 Z6**	W 2300	27x75	1200	K 34 B	55.204.03	204		4	32
30321	**1" 3/8 Z6**	W 2400	32x76	900	K 33 B	55.576.03	185		3	24
30322	**1" 3/8 Z6**	W 2400	32x76	1200	K 34 B	55.535.03	205		4	32
30323	**1" 3/8 Z6**	W 2400	32x76	1400	K 35 B	55.648.03	225		5	40

NOTTOLINI CON MOLLE INTERNE ED ESTERNE (8 nottolini)

CLIQUETS AVEC RESSORTS INTERNES ET EXTERNES (8 cliquets)
PAWLS WITH INTERNAL AND EXTERNAL SPRINGS (8 pawls)
SPERRKLINKEN MIT INNEN- UND AUSSENFEDERN (8 Sperrklinken)
PESTILLOS CON RESORTES INTERNOS Y EXTERNOS (8 pestillos)

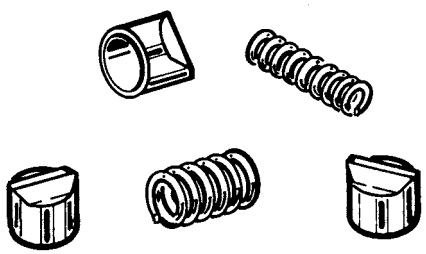

ARTICOLO	DESCRIZIONE
30401	AGRASET 106

ANELLO DI PRESSIONE PER FRIZIONE A NOTTOLINI K31-K36

ANNEAU DE PRESSION POUR FRICTION A CLIQUETS K31-K36
PRESSURE RING FOR K31-K36 PAWL CLUTCH
DRUCKRING FÜR STERNRATSCHENKUPPLUNG K31-K36
ANILLO DE PRESIÓN PARA EMBRAGUE DE PESTILLOS K31-K36

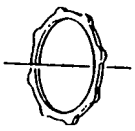

ARTICOLO	DESCRIZIONE	RIFERIMENTO WALTERSCHEID
30633	Anello di pressione per frizione K31-K36	55.15.10

LIMITATORE A RUOTE LIBERE - T/WALTERSCHEID

ROUE LIBRE - T/WALTERSCHEID
FREE WHEEL - T/WALTERSCHEID
FREILAUFKUPPLUNG - T/WALTERSCHEID
RUEDA LIBRE - T/WALTERSCHEID

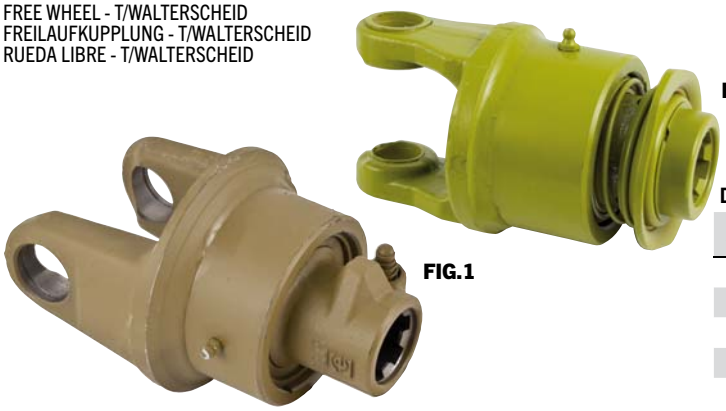

FIG.1

FIG.2

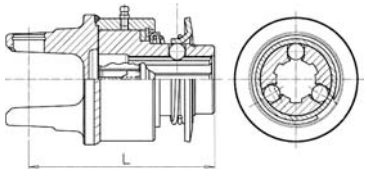

Destra

ARTICOLO	ATTACCO	PER CARDANO	CROCIERA	TARATURA Nm	TIPO WS	CODICE WS	L mm	FIG.
30324	**1" 3/8 Z6**	W 2100	22x55	1600	F5/1 R	56.147.40	137	1
30325	**1" 3/8 Z6**	W 2200	24x61	1600	F5/1 R	56.140.40	142	1
30326	**1" 3/8 Z6**	W 2300	27x74,6	1600	F5/1 R	56.141.40	149	1
30327	**1" 3/8 Z6**	W 2400	32x76	2400	F5/1 R	56.144.40	176	1
30328	**1" 3/8 Z6**	W 2500	36x89	3000	F5/1 R	56.104.40	-	2

Gli articoli qui descritti, prodotti da e/o per conto di CERMAG, sono da intendersi adattabili, quindi non originali, ai marchi indicati secondo REG. CE 1400/2002
All items described here, produced by and/or on behalf of CERMAG, are to be understood as adaptable, therefore not original, to the brands indicated according to REG. EC 1400/2002

FRIZIONE A DISCHI D'ATTRITO - T/WALTERSCHEID
EMBRAYAGE A DISQUES - T/WALTERSCHEID
DISC CLUTCH - T/WALTERSCHEID
REIBKUPPLUNG - T/WALTERSCHEID
EMBRAGUE A DISCOS DE FRICCION - T/WALTERSCHEID



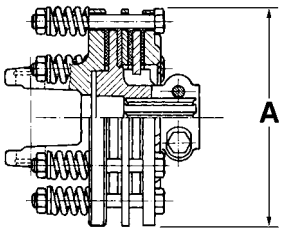

ARTICOLO	PER CARDANO	ATTACCO	CROCIERA	TARATURA Nm	TIPO WS	CODICE WS	FERODI mm	A mm
31422	W2300	**1" 3/8 Z6**	27X74,6	750	K90/2	-	-	150
30332	W2300	**1" 3/8 Z6**	27X74,6	900	K90/2	56.100.08	140	180
30335	W2400	**1" 3/8 Z6**	32X76	1100	K90/2	56.102.08	140	200
31545	W2400	**1" 3/8 Z6**	32X76	1400	K90/4	56.108.09	160	200
31546	W2400	**1" 3/4 Z6**	32X76	1400	K90/4	56.110.09	160	200
30340	W2500	**1" 3/8 Z6**	36X89	1700	K90/4	56.100.09	-	200

FRIZIONE A DISCHI D'ATTRITO - T/WALTERSCHEID
EMBRAYAGE A DISQUES - T/WALTERSCHEID
DISC CLUTCH - T/WALTERSCHEID
REIBKUPPLUNG - T/WALTERSCHEID
EMBRAGUE A DISCOS DE FRICCION - T/WALTERSCHEID



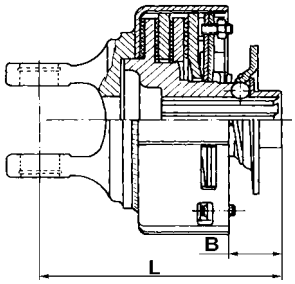

ARTICOLO	PER CARDANO	ATTACCO	CROCIERA	TARATURA Nm	TIPO WS	CODICE WS	L mm	B mm
30333	W2300	**1" 3/8 Z6**	27X74,6	600	K92	56.115.16	141	28
31547	W2300	**1" 3/8 Z6**	27X74,6	1000	K92	56.219.16	141	28
30337	W2400	**1" 3/8 Z6**	32X76	1000	K92	-	150	28
31548	W2400	**1" 3/8 Z6**	32X76	1000	K92/4	56.218.16	172	28
31549	W2400	**1" 3/8 Z6**	32X76	1300	K92/4	56.221.16	172	28
31550	W2400	**1" 3/8 Z6**	32X76	1600	K92/4	56.222.16	172	28

PULSANTI COMPLETI T/WALTERSCHEID
POUSSOIRS COMPLETS POUR TRANSMISSIONS A CARDAN - T/WALTERSCHEID
YOKE PINS FOR P.T.O. SHAFTS - T/WALTERSCHEID
DRUCKKHÖPFE FÜR GELENKWELLEN - T/WALTERSCHEID
GATILLO PARA ARBOL DE TRANSMISION - T/WALTERSCHEID



FIG.1

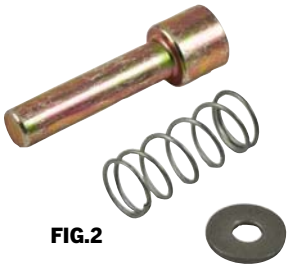

FIG.2

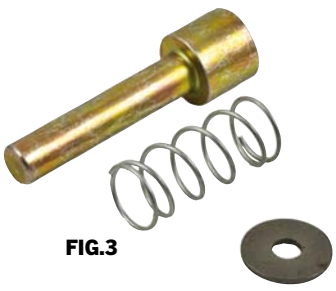

FIG.3

ARTICOLO	PROFILO	N° CALETTE	MISURE mm	CODICE WALTERSCHEID	DENOMINAZIONE	FIGURA
30538	1" 1/8 1" 3/8	6 6	13x53,8	Agraset 100	Pulsante CPL 65.01.00 t/ vecchio	1
30399	1" 1/8 1" 3/8 1" 3/8	6 6 21	13x45,5	Agraset 101	Pulsante CPL 65.01.12 t/nuovo	2
30400	1" 3/4 1" 3/4	6 20	16x54,5	Agraset 102	Pulsante CPL 65.01.13 t/nuovo	3

Gli articoli qui descritti, prodotti da e/o per conto di CERMAG, sono da intendersi adattabili, quindi non originali, ai marchi indicati secondo REG. CE 1400/2002
All items described here, produced by and/or on behalf of CERMAG, are to be understood as adaptable, therefore not original, to the brands indicated according to REG. EC 1400/2002

BANCO CARDANI MULTIFUNZIONE
BANC MULTIFUNCTION POUR CARDANS
MULTIFUNCTIONAL PTO BENCH
GELELNKWELLENREPARATUR TISCH
MULTIFUNCIONAL BANCO PARA REPARAR LOS CARDANOS

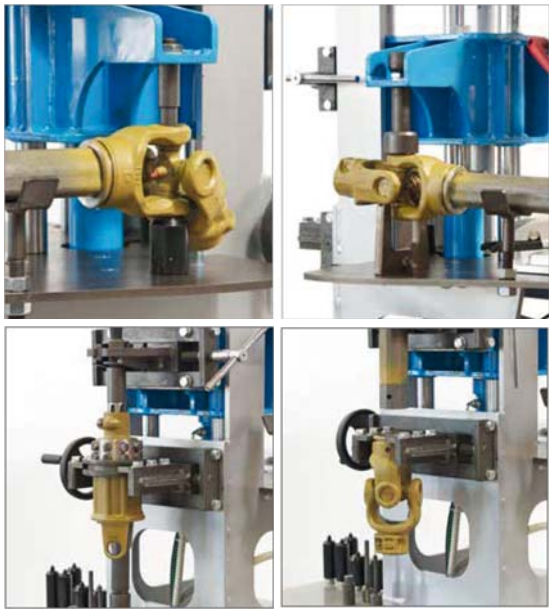



ARTICOLO
31611

CARATTERISTICHE

- **Funzioni:**
- estrazione/inserimento tubi,
- montaggio/smontaggio crociere,
- estrazione/inserimento spine
- montaggio/smontaggio limitatore a nottolini LN.

- **Specifiche tecniche:**
- Alimentazione elettrica: 220V - 380 (a richiesta)
- Potenza: 1,1kW
- Dimensioni: L. 123 cm, P. 82 cm, H. 170 cm

Il banco cardani multifunzione (BCM) risponde perfettamente alle esigenze dei centri assistenza per la riparazione degli alberi di trasmissione, in quanto consente di effettuare con semplicità le molteplici operazioni necessarie per un completo intervento di manutenzione sull'albero cardanico.
Il banco è stato studiato per consentire di integrare in un'unica attrezzatura dagli ingombri contenuti 4 postazioni di lavoro ciascuna dedicata ad una specifica operazione. In questo modo i tempi di attrezzaggio si riducono pressoché a zero, in quanto basta spostarsi da una postazione all'altra ognuna già attrezzata per le operazioni da svolgere.
Il banco è dotato di utensili e staffaggi universali, come la particolare morsa autocentrante, che consentono di adattarsi a tutte le tipologie di tubi, forcelle e organi di sicurezza. Il banco è inoltre corredato di tutti gli utensili necessari per effettuare le comuni operazioni meccaniche di riparazione degli alberi cardanici.

Gli articoli qui descritti, prodotti da e/o per conto di CERMAG, sono da intendersi adattabili, quindi non originali, ai marchi indicati secondo REG. CE 1400/2002
All items described here, produced by and/or on behalf of CERMAG, are to be understood as adaptable, therefore not original, to the brands indicated according to REG. EC 1400/2002

CROCIERE TIPO AGRICOLO INDUSTRIALE
CROISILLONS INDUSTRIELLES - INDUSTRIAL UNIVERSAL JOINTS - KREUZGARNITUREN (NICHT ORIGINAL) - CRUCETAS A CARDAN

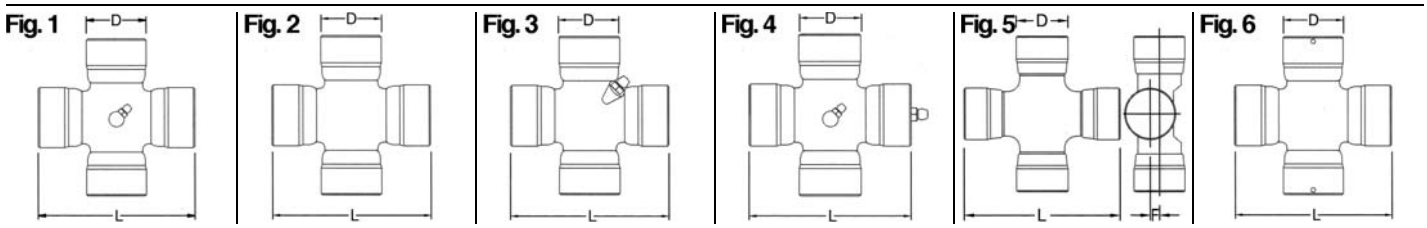

BARBIERI - BENASSI

ARTICOLO	DIMENSIONI mm		APPLICAZIONI	OEM	FIG.
	D	L			
30446	24	63,4	varie	-	2

BREMACH

ARTICOLO	DIMENSIONI mm		APPLICAZIONI	OEM	FIG.
	D	L			
30437	27	74,5	Motocarro	9921225	3

CASE/IH

ARTICOLO	DIMENSIONI mm		APPLICAZIONI	OEM	FIG.
	D	L			
31492	34	97	1055, 1056, 644, 744, 844, 844 S, 955, 956	-	4
31493	27	70,5	238, 248, 258, 268, 288, 385, 395, 395 XL, 485, 485 XL, 495, 495 XL, 5120, 5130, 5140, 5150, 5220, 5230, 5240, 5250, 585, 585 XL, 595, 595 XL, 685, 685 XL, 695, 695 XL, 743, 743 S, 743 XL, 745, 745 S, 745 XL, 785, 785 S, 785 XL, 795, 795 XL, 844, 844 S, 844 XL, 845, 845 XL, 856, 856 XL, 885, 885 XL, 895, 895 XL, 985, 985 XL, 995, 995 XL, CS 100, CS 110, CS 120, CS 130, CS 150, CS 68, CS 75, CS 78, CS 86, CS 94	1342711C1 1342715C1	6
31494	30	83	1056, 1056 XL, 956, 956 XL	1342719C1	6
30439	27	81,7	533, 540, 633, 640, 733, 740, 833, 840, 940	137700420834 1967554C1 3230277R1	3
31495	23,76	62,64	238, 248, 258, 268, 288, 3210, 3220, 3230, 395, 395 XL, 4210, 4220, 4230, 4240, 495, 495 XL, 595, 595 XL, 695, 695 XL, 795, 795 XL, 895, 895 XL, 995, 995 XL, CX 100, CX 50, CX 60, CX 70, CX 80, CX 90, MX 100 C, MX 80 C, MX 90 C	100546A1	2
31496	27	70,9	5120, 5130, 5140, 5150, 5220, 5230, 5240, 5250	N14411	2

DAVID BROWN

ARTICOLO	DIMENSIONI mm		APPLICAZIONI	OEM	FIG.
	D	L			
30439	27	81,7	1290, 1390, 1394, 1490, 1494, 990, 995, 996	K965331	3
30438	27	74,5	1294, 1394, 1494, 1594	K262161	2

DEUTZ-FAHR

ARTICOLO	DIMENSIONI mm		APPLICAZIONI	OEM	FIG.
	D	L			
31494	30	83	AGROTRON 6.15MKI, DX6.10, DX6.30, DX6.50	04415125	6
31498	30,18	92	DX80, DX86, DX92	04359790	3
30448	30	81,8	DEUTZ	2386548	1

FENDT

ARTICOLO	DIMENSIONI mm		APPLICAZIONI	OEM	FIG.
	D	L			
31493	27	70,5	303, 303 LSA, 304, 304 LSA, 305, 305 LSA, 306, 306 LSA, 307, 307 LSA, 307 LSE, 308, 308 LSA, 308 LSE	F168302020490	6
31499	28,52	70,6	304, 304 LSA, 307, 307 LSE, 308, 308 LSA, 308 LSE, 309, 309 LSA, 309 LSE, 310, 310 LSE, 311, 311 LSE, 409	F510300020500	6
31494	30	83	309, 309 LSA, 310, 310 LSA, 311, 311 LSA, 312, 312 LSA	F199300020280	6
30439	27	81,7	102, 102 LSA, 103, 103 LSA, 104, 104 LSA, 105 LS, 105 LSA	F138314020381	3

Gli articoli qui descritti, prodotti da e/o per conto di CERMAG, sono da intendersi adattabili, quindi non originali, ai marchi indicati secondo REG. CE 1400/2002
All items described here, produced by and/or on behalf of CERMAG, are to be understood as adaptable, therefore not original, to the brands indicated according to REG. EC 1400/2002

Trasmissioni cardaniche
P.T.O. DRIVE SHAFTS

segue CROCIERE TIPO AGRICOLO INDUSTRIALE

CROISILLONS INDUSTRIELLES - INDUSTRIAL UNIVERSAL JOINTS - KREUZGARNITUREN (NICHT ORIGINAL) - CRUCETAS A CARDAN

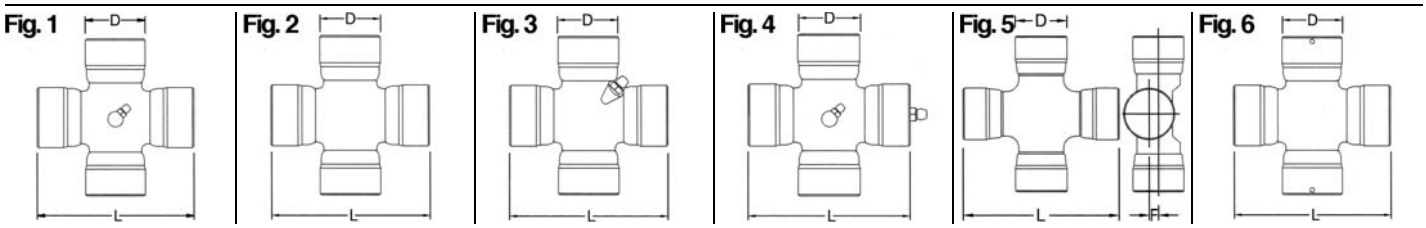

FIAT - FORD - NEW HOLLAND

ARTICOLO	DIMENSIONI mm		APPLICAZIONI	OEM	FIG.
	D	L			
30435	23,8	61,4	FL6 - FL7 - FL8 (Comando pompa idraulica)	4551551	3
30436	23,8	61,4	420 - 470 - 570 (Trasm. Ant.) Long Life	9955033	2
31495	23,76	62,64	3230, 3430, 3930, 4130, 4630, 4830, 5030	87759616 CAR40872	2
31234	26,98	71	Caricatori 345 - 445 - 545 - 555 7740 - 7840 - 8340 (semiasse)	9968059	2
31493	27	70,5	5110, 5610, 5900, 6410, 6610, 6710, 6810, 7410, 7610, 7710, 7910, 8210	83956476 ZP7029457210	6
31496	27	70,9	5640, 6640, 7740, 7840, 8240, 8340	81874740 CAR40825	2
30437	27	74,5	7c - 7D - AD7 - BD7 - FL8C 241R - 411R - 300 - 350 - 450 - 500 - 540 (Trasm. Ant.)	882321 4625636	3
30438	27	74,5	450 - 480 - 780 (Trasm. Ant.) 580 - 680 - 780 (semiasse ant.) - Long Life 2610, 2810, 2910, 3610, 3910, 4610, 5110, 555, 5610, 575 D, 6410, 655, 6610, 675 D, 6810	9959898-9926504 9956514 107625 83930383 CAR107625	2
31500	27	81,7	L85, L95, M100, M115 6635,7635, 5640, 6640, 7740, 7840, 8160, 8240, 8260, 8340, 8360, TL 100, TL 80, TL 90, TM 110, TM 115, TM 120, TM 125, TM 130, TM 135, TM 140, TS 100, TS 110, TS 80, TS 90	5191547 9967668	5
30439	27	81,7	100-90, 110-90, 580, 666, 680, 70-66, 70-90, 72-93, 72-94, 766, 780, 80-66, 80-90, 82-93, 82-94, 85-90, 880, 880-5, 88-93, 88-94, 90-90, 980 Campagnola 2600, 2610, 2810, 2910, 3600, 3610, 3910, 4100, 4110, 4600, 4610, 5600, 5700, 6600, 6700, 6810, 7010, 7610, 7710, 7810, 7910, 8010, 8210	9961774 9962244 9984268-9935770 81927841 87760752	3
30440	27	81,7	450 - 480 - 500 - 540 - 570 - 600 - 640 - 670 - 980 (Semiasse ant.) Long LIfe	9961774-9955350 9923550 83934724 84512487	2
31494	30	83	7610, 7710, 7910, 8210, TW 15, TW 25, TW 5	83961171 ZP7029457404	6
31501	30,18	82	6710, 7610, 7710, 7910, 8210, TW 15, TW 25, TW 5	83956475	2
30442	30,18	92	480 - 600 - 640 - 650 - 750 - 850 - 1000 - 1180 - 1280 - 1380 - 1580 - 1880 (Semiasse ant.) Long Life	9959701 9956526	2
31498	30,18	92	5610, 5640, 6410, 6610, 6640, 6810, 7610, 7710, 7740, 7810, 7840, 7910, 8210, 8240, 8340	81862995 83959516 E0TZ3249A	3
30441	30,2	92,2	-	9923543	1
31502	32	86	6710, 7610, 7710, 7910, 8210, TW 15, TW 25, TW 5	83956474 83958381 ZP7029457405	3
31510	32	86	140-90 - 160-90 - 180-90 - 8430 - 8630 - 8830	9966600	1
30447	32	106,3	615 - 650 - 715 - 750 (Trasm. Ant.)	878942	3
31492	34	97	5110, 5600, 5610, 5700, 5900, 6410, 6600, 6610, 6700, 6710, 6810, 7410, 7600, 7610, 7700, 7710, 7910, 8210, TW 15, TW 25, TW 5, TW10, TW30, TW35	-	4
30443	35,02	96,8	640, 850, 850 S, 1000, 1000S (Trasm. ant.) 8530, 8630, 8730, 8830, TW 25, TW 35	9927092 83956479	1
30449	39	116,4	650 - 750 - 850 (Trasm. ant.)	4685815	3
30432	39,6	115,8	BV 095-79 Walter. Fiat: 850-1000-1300 (Trasm. ant.)	62710281 9927010	3
30453	49	135	AD12 - FL12 - (comando pompa idraulica)	4654827 - 87588	3
31615	35	93,2	T7030 - T7040 - T7050 - T7060 TM150 - TM165 - TM175 - TM180 - TM190 (ponte anteriore)	5191451	2

Gli articoli qui descritti, prodotti da e/o per conto di CERMAG, sono da intendersi adattabili, quindi non originali, ai marchi indicati secondo REG. CE 1400/2002
All items described here, produced by and/or on behalf of CERMAG, are to be understood as adaptable, therefore not original, to the brands indicated according to REG. EC 1400/2002

segue CROCIERE TIPO AGRICOLO INDUSTRIALE

CROISILLONS INDUSTRIELLES - INDUSTRIAL UNIVERSAL JOINTS - KREUZGARNITUREN (NICHT ORIGINAL) - CRUCETAS A CARDAN

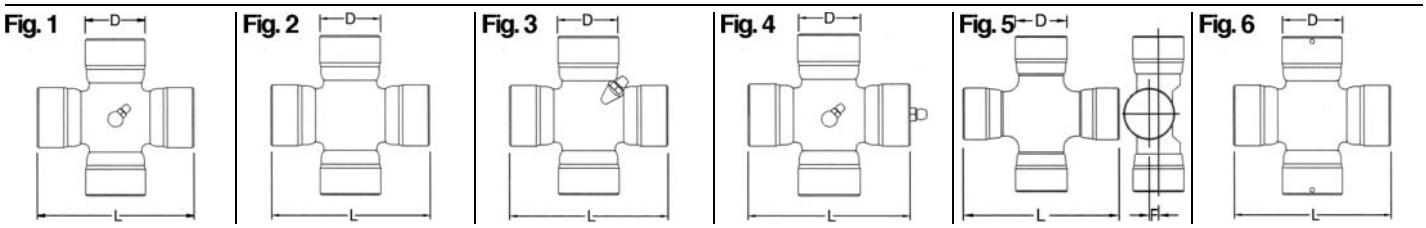

JOHN DEERE

ARTICOLO	DIMENSIONI mm		APPLICAZIONI	OEM	FIG.
	D	L			
31493	27	70,5	1550, 1640, 1750, 1850, 1850 N, 1950 N, 2040, 2040 S, 2250, 2350, 2355, 2355 N, 2450, 2555, 2650, 2650 N	AL55943 AL64126 AL64255-AL65195	6
31499	28,52	70,6	2140, 2850, 6010, 6020, 6100, 6110, 6120, 6200, 6205, 6210, 6215, 6220, 6300, 6310, 6320, 6400, 6405, 6410, 6420	AL62452 L100632	6
31494	30	83	2140, 3040, 3050, 3140, 3350, 3640, 3650, 6505, 6506, 6510, 6515, 6520, 6600, 6610, 6615, 6620, 6715, 6800, 6810, 6820	AL34709 AL64127-L101809	6
31498	30,18	92	2140, 3040, 3140, 3640	AL55941	3
30439	27	81,7	1040, 1140, 1550, 1640, 1750, 1840, 1850, 2040, 2150, 2240, 940	AL32885	3
31501	30,18	82	2140, 2750, 2950, 2955, 3040, 3050, 3140, 3150, 3155, 3350, 3640, 3650	-	2
30443	35,02	96,8	1640, 1840, 2040, 2140, 3040, 3050, 3140, 3350, 3640, 3650, 6010, 6020, 6100, 6110, 6120, 6200, 6205, 6210, 6215, 6220, 6300, 6310, 6320, 6400, 6405, 6410, 6420, 6505, 6506, 6510, 6515, 6520, 6600, 6610, 6615, 6620, 6715, 6800	AL110150	1

LANDINI

ARTICOLO	DIMENSIONI mm		APPLICAZIONI	OEM	FIG.
	D	L			
30442	30,18	92	10000, 10000S, 12500, 13000, 14500, 9500, ATLANTIS 100, ATLANTIS 80,ATLANTIS 85, ATLANTIS 90, MYTHUS 100, MYTHUS 90	1427406M1	2
31503	23,84	62,5	4530V, 4560V, 5530V, 5560V, 6030V, 6530V, 6560V	3427406M1	1
30438	27	74,5	DT3200 - D4500 - DT5000 - (Ponte ant.)	974.236 M1 3310490M91	2
30453	49	135	DT6000 - DT7000 - DT8000 prima serie (ponte ant.)	975.968 M1	3
30440	27	81,7	5500, 6500, 7500, 8500, 5830, 6830, 7830, 8830, 6550, 7550, 8550, 9050, Serie Blizard, 7850, 7870, 7880, 8850, 8870, 8880, 9880	1423444M1	2

LAVERDA

ARTICOLO	DIMENSIONI mm		APPLICAZIONI	OEM	FIG.
	D	L			
30449	39	116,4	AFC110 - FCT 220	545.203.1 19826.00	3
30453	49	135	M112 AL	31.29215.01	3

MASSEY FERGUSON

ARTICOLO	DIMENSIONI mm		APPLICAZIONI	OEM	FIG.
	D	L			
31498	30,18	92	3610, 3630, 3650, 3680, 398, 399	3427330M91	3
30439	27	81,7	240, 253, 265, 275, 290, 3050, 3060, 340, 342, 350, 352, 355, 360, 362, 362 N, 365, 372 N, 375, 382 N, 383, 390, 390 T, 396, 398, 399	1895699M1 3427352M91 3475808M1	3
31235	26,98	71	265S - 285S - 275 - 375E P12018 - 290 - 390E P86156 - 365 P18009 - 375 P18009 - 390 - 390T B18009 - 396 - 398 B18009 - 399 100 - 6 Motore - 4225 - 4235 - 4240 - 4245 - 4255 - 4265 - 4260 - 4270 - 4325 - 4335 - 4345 - 4355 - 4360 - 4370 - 6265 (semiasse)	3429996 M1	6

MATBRO

ARTICOLO	DIMENSIONI mm		APPLICAZIONI	OEM	FIG.
	D	L			
31496	27	70,9	TS260, TS270, TS280	-	2

Gli articoli qui descritti, prodotti da e/o per conto di CERMAG, sono da intendersi adattabili, quindi non originali, ai marchi indicati secondo REG. CE 1400/2002
All items described here, produced by and/or on behalf of CERMAG, are to be understood as adaptable, therefore not original, to the brands indicated according to REG. EC 1400/2002

segue CROCIERE TIPO AGRICOLO INDUSTRIALE

CROISILLONS INDUSTRIELLES - INDUSTRIAL UNIVERSAL JOINTS - KREUZGARNITUREN (NICHT ORIGINAL) - CRUCETAS A CARDAN

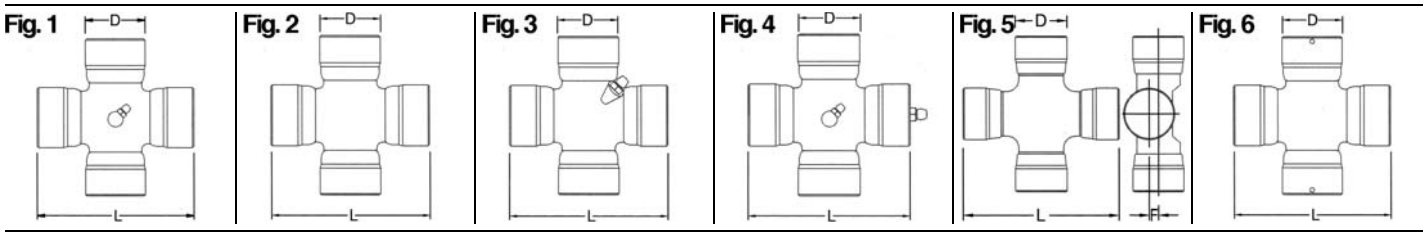

Mc CORMICK

ARTICOLO	DIMENSIONI mm		APPLICAZIONI	OEM	FIG.
	D	L			
31503	23,84	62,5	CX 100, CX 50, CX 60, CX 70, CX 80, CX 90	-	1

PERLINI

ARTICOLO	DIMENSIONI mm		APPLICAZIONI	OEM	FIG.
	D	L			
30432	39,6	115,8	DP15 - DP20 - DP25 - DP30 - Rigo Autogru	9929086	3

SAME

ARTICOLO	DIMENSIONI mm		APPLICAZIONI	OEM	FIG.
	D	L			
30440	27	81,7	Centauro-Leone (1° serie) e nuovi modelli Leone Explorer Aurora 45 - Centauro - Leone - Ariete Centauro-Leone (ultima serie)-Explorer 70-Explorer 80	135.4632.4 135.4632.6 150.4632.6/20	2
30436	23,8	61,4	Minitauro-Solar 55-Solar 60	146.4632.6/10	2
31504	30,17	106,3	Corsaro (ultima serie) HP 150/170	212.4632.6/10	3
30442	30,18	92	HP 110/130	258.4632.4/10	2
30447	32	106,3	Corsaro HP 150/170	212.4632.4	3
31615	35	93,2	Iron - Rubin - Silver	0.010.3028.1	2
31495	23,76	62,64	Argon, Commando trem III, Dorado, Explorer, Frutteto, Roller, Tiger	0.009.6696.3	2

SANDERSON

ARTICOLO	DIMENSIONI mm		APPLICAZIONI	OEM	FIG.
	D	L			
30439	27	81,7	5M26, 622, 725	-	3
31496	27	70,9	623, 624, 625, 725C, 726, TL6, TL7	508360 ABP3002508 ABP3004431	2
30438	27	74,5	5M26, 622, 725	-	2

VALMET/VALTRA

ARTICOLO	DIMENSIONI mm		APPLICAZIONI	OEM	FIG.
	D	L			
31498	30,18	92	505, 605, 615M, 705, 715M, 805, 815	30398600	3
30443	35,02	96,8	505, 605, 615M, 702, 703, 705, 712, 715M,802,803,903	721005	1
30438	27	74,5	505, 605, 705, 805, 905	633205	2

ZETOR

ARTICOLO	DIMENSIONI mm		APPLICAZIONI	OEM	FIG.
	D	L			
31505	38	106	10045, 10145, 10245, 10540, 10641, 11245, 11641, 12045, 12145, 12245, 14145, 14245, 16045, 16145, 16245, 3340, 4340, 5245, 5340, 5340H, 5945, 6045, 6245, 6340, 6745, 6748, 6945, 7045, 7245, 7245H, 7340, 7540, 7745, 8045, 8145, 8245, 8540, 8641, 9145, 9245, 9540, 9641	50453190 67453082	3

Gli articoli qui descritti, prodotti da e/o per conto di CERMAG, sono da intendersi adattabili, quindi non originali, ai marchi indicati secondo REG. CE 1400/2002
All items described here, produced by and/or on behalf of CERMAG, are to be understood as adaptable, therefore not original, to the brands indicated according to REG. EC 1400/2002

GIUNTI PER MACCHINE PASQUALI
JOINTS DE CARDAN COMPLETS - PASQUALI
COMPLETE JOINTS - PASQUALI
KOMPLETTER GELENK - PASQUALI
NUDOS A CARDAN COMPLETOS - PASQUALI



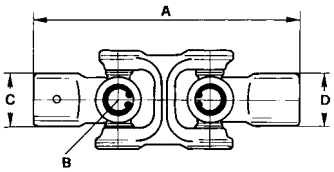

ARTICOLO	A mm	B mm	C mm	D mm	OEM
30790	183	20x44	18,85x21,8 Z.10	18,85x21,8 Z.10	862.003.0
30791	183	20x44	21x25x5 Z.6	ø 20 ch. 6	389.031.0
30753	183	22x52	18,85x21,8 Z.10	18,85x21,8 Z.10	862.104.0
30751	204	24x66	24x27,5 Z.10	24x27,5 Z.10	600.103.1

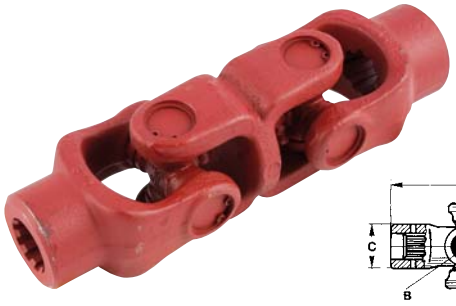

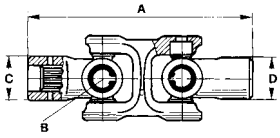

ARTICOLO	A mm	B mm	C mm	D mm	OEM
30801	225	23,8x61,3	24x27,5 Z.10	24x27,5 Z.10	600.103.0



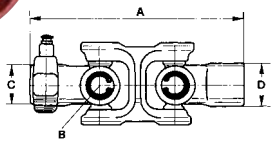

ARTICOLO	A mm	B mm	C mm	D mm	OEM
30750	204	24x66	24x27,5 Z.10	21x25x5 Z.6	863.103.0



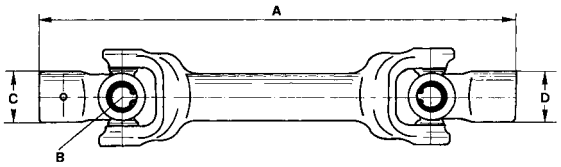

ARTICOLO	A mm	B mm	C mm	D mm	OEM
30752	275	22x52	21x25x5 Z.6	21x25x5 Z.6	600.104.1
30797	275	20x44	21x25x5 Z.6	21x25x5 Z.6	600.104.0

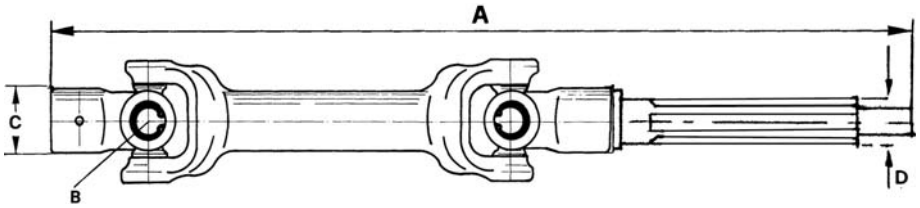

ARTICOLO	A mm	B mm	C mm	D mm	OEM
31445	380	22x52	21x25x5 Z.6	23x28x6 Z6 (M)	985.226.0

CROCIERE LONG LIFE PER PASQUALI
CROISILLONS - PASQUALI
UNIVERSAL JOINT REPAIR KITS - PASQUALI
KREUZGARNITUREN (NICHT ORIGINAL) - PASQUALI
CRUCETAS A CARDAN - PASQUALI



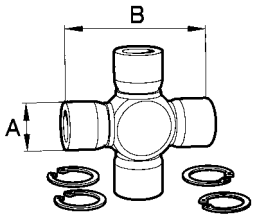

ARTICOLO	A mm	B mm
30798	20	44
30799	22	52
30800	24	66

Gli articoli qui descritti, prodotti da e/o per conto di CERMAG, sono da intendersi adattabili, quindi non originali, ai marchi indicati secondo REG. CE 1400/2002
All items described here, produced by and/or on behalf of CERMAG, are to be understood as adaptable, therefore not original, to the brands indicated according to REG. EC 1400/2002

RICAMBI DOPPI GIUNTI CROCIERA 18x47

RECHANGE DOUBLE JOINTS CROISSILON 18x47 - SPARE PARTS FOR 18x47 DOUBLE UNIVERSAL JOINTS -
ERSATZTEILE DOPPELTE KUPPLUNGSKREUZE 18x47 - REPUESTOS ACOPLAMIENTOS DOBLES CRUCETA 18x47

FORCELLE ATTACCO CON PULSANTE

MACHOIRES DE RACCORD AVEC BOUTON
COUPLING YOKE WITH PIN
KUPPLUNGSKABELN MIT TASTE
HORQUILLAS ENGANCHE CON PULSADOR

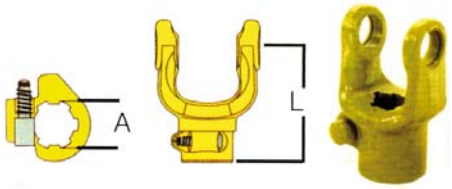

ARTICOLO	A = passo	L = interasse mm
31455	1" 1/8 Z6	65
31456	16x20x4 Z6	65
31457	21x25x5 Z6	65
31458	21x25x5 Z6	110
31459	20x17 Z12	110
31460	22x19 Z13	65

FORCELLE ATTACCO SCANALATE

MACHOIRES DE RACCORD CANNELEES
SPLINED COUPLING YOKES
KEILKUPPLUNGSGABELN
HORQUILLAS ENGANCHE RANURADAS

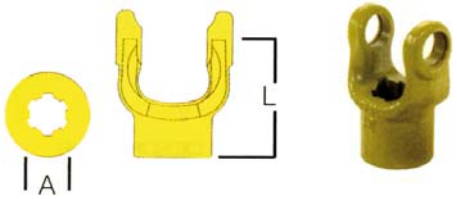

ARTICOLO	A = passo	L = interasse mm
31446	1" 1/8 Z6	65
31447	16x20x4 Z6	65
31448	21x25x5 Z6	65
31449	20x17 Z12	65
31450	22x19 Z13	65

FORCELLE ATTACCO FORO CILINDRICO CON SPINA

MACHOIRES DE RACCORD TROU CYLINDRIQUE A GOUPILLE
COUPLING YOKES WITH CYLINDRICAL HOLE AND PIN
KUPPLUNGSGABELN ZYLINDERLOCH MIT SPLINT
HORQUILLAS ENGANCHE ORIFICIO CILÍNDRICO CON PASADOR

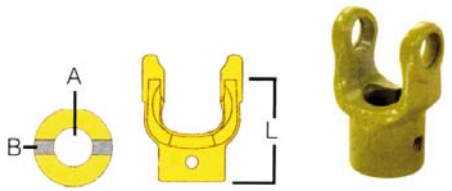

ARTICOLO	A = ø foro mm	L = interasse mm	B = foro spina mm
31451	25	65	8
31452	30	72	10

FORCELLE ATTACCO FORO CILINDRICO CON CHIAVETTA E FORO FILETTATO

MACHOIRES DE RACCORD TROU CYLINDRIQUE A CLAVETTE ET TROU FILETE
COUPLING YOKES WITH CYLINDRICAL HOLE, SPLINE AND THREADED HOLE
KUPPLUNGSGABELN ZYLINDERLOCH MIT FEDERKEIL UND GEWINDEBOHRUNG
HORQUILLAS ENGANCHE ORIFICIO CILÍNDRICO CON CHAVETA Y ORIFICIO ROSCADO

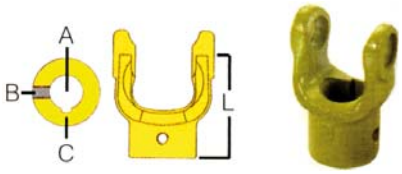

ARTICOLO	A = ø foro mm	L = interasse mm	C = cava mm	B = foro filettato mm
31453	20	65	6	6
31454	25	65	8	8

FORCELLE DOPPIE

MACHOIRES DOUBLES
DOUBLE YOKES
DOPPELTE GABELN
HORQUILLAS DOBLES



ARTICOLO	A = interasse mm
31461	59
31462	80

CROCIERA

CROISILLON
UNIVERSAL JOINT
KUPPLUNGSKREUZ
CRUCETA

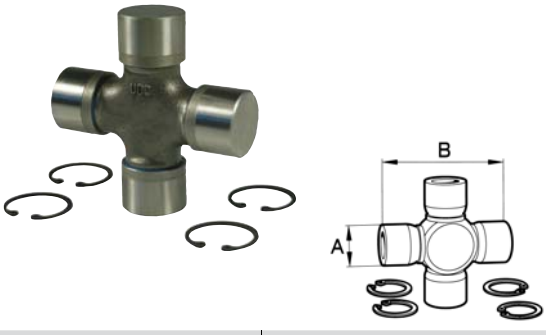

ARTICOLO	MISURE mm		NOTE
	A	B	
30634	18	47	LONG LIFE

CONTROCUFFIE (OMOLOGATE SECONDO LE "DIRETTIVE MACCHINE")

PROTECTIONS EN PLASTIQUE - SAFETY SHIELD - PLASTIKSCHUTZE - PROTECTORES EN PLASTICO



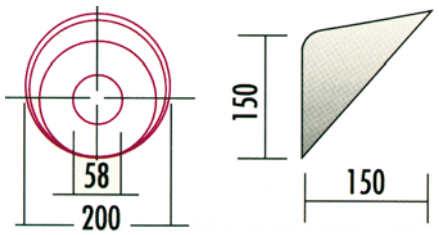

ARTICOLO **31210**



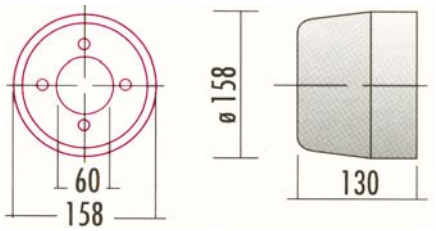

ARTICOLO **31327**



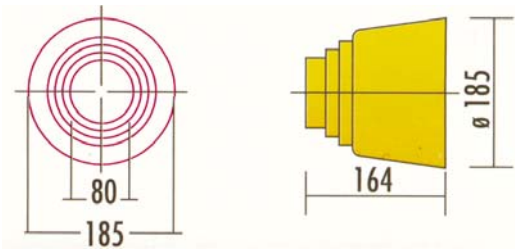

ARTICOLO **31209**



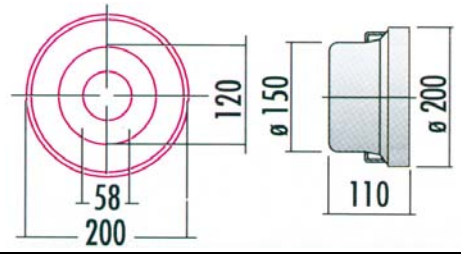

ARTICOLO **31211**



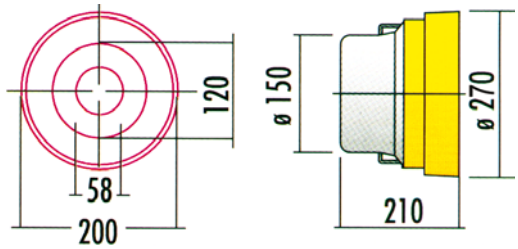

ARTICOLO **30881**



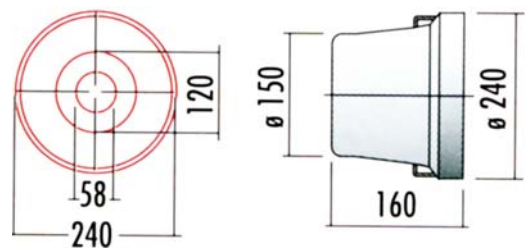

ARTICOLO **31464**



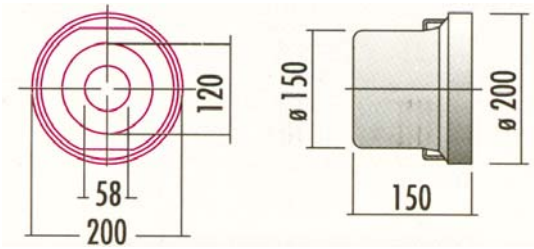

ARTICOLO **31212**

Gli articoli qui descritti, prodotti da e/o per conto di CERMAG, sono da intendersi adattabili, quindi non originali, ai marchi indicati secondo REG. CE 1400/2002

All items described here, produced by and/or on behalf of CERMAG, are to be understood as adaptable, therefore not original, to the brands indicated according to REG. EC 1400/2002

segue - CONTROCUFFIE (OMOLOGATE SECONDO "DIRETTIVA MACCHINE 2006/42/CE")

PROTECTIONS EN PLASTIQUE - SAFETY SHIELD - PLASTIKSCHUTZE - PROTECTORES EN PLASTICO



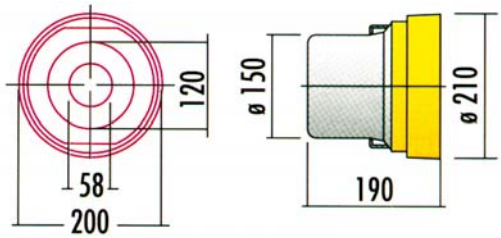

ARTICOLO **30880**



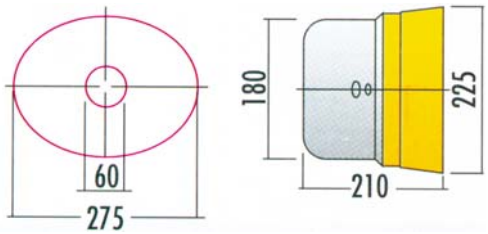

ARTICOLO **30882**



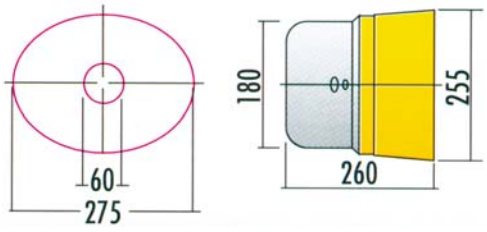

ARTICOLO **31324**



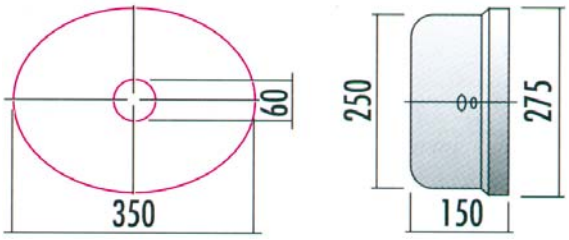

ARTICOLO **30883**



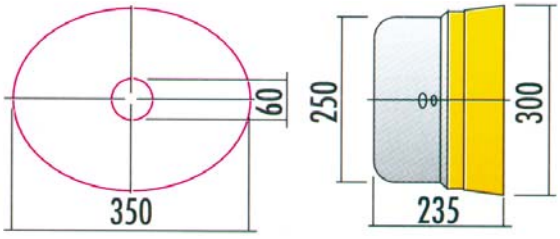

ARTICOLO **31325**





ARTICOLO **31326**



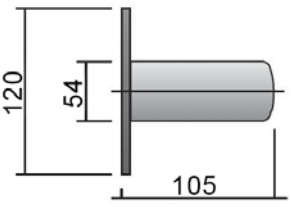

ARTICOLO **31762**



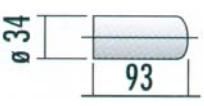

ARTICOLO **30796**



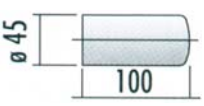

ARTICOLO **31322**

Gli articoli qui descritti, prodotti da e/o per conto di CERMAG, sono da intendersi adattabili, quindi non originali, ai marchi indicati secondo REG. CE 1400/2002
All items described here, produced by and/or on behalf of CERMAG, are to be understood as adaptable, therefore not original, to the brands indicated according to REG. EC 1400/2002

CONTROCUFFIE A LUNGHEZZA VARIABILE E FONDELLI IN METALLO

PROTECTIONS A LONGUEUR VARIABLE ET FOND EN MÉTAL - SAFETY SHIELDS OF DIFFERENT LENGHTS AND WITH METAL BOTTOM
KAPPE MIT VAIRABILER LAENGE UND METALLBODEN - PROTECTORES DE LONGITUD VARIABLES Y CON TAPÓN E METAL

La **CONTROCUFFIA a CILINDRO** è costituita da una fascia in plastica rigida di larghezza variabile che circonda la presa di moto in conformità alla direttiva macchine 2006/42/CE, fissata ad un fondello di metallo mediante due bulloni.
La fascia in plastica può essere agganciata mediante una chiave. Una volta sganciata, la fascia in plastica può scorrere sulla trasmissione per consentire l'accesso al giunto ed all'eventuale limitatore di coppia o ruota libera durante le operazioni di installazione e manutenzione.

La novità assoluta consiste nel **FONDELLO di METALLO** il quale possiede due prerogative inedite:
1. l'UNIVERSALITÀ della foratura a laser del fondello predisposta al fissaggiodi tutti i gruppie tutte le scatole in commercio.
2. La VERSATILITÀ: quattro tipi di fondello per ogni diametro (230-205-180) consentono, grazie ad opportune aperture, di lasciare lo spazio ad ogni sporgenza o leva.

FONDELLO Ø 180

FOND Ø 180 MM
BOTTOM Ø180 MM
METALLBODEN Ø180 MM
TAPÓN Ø 180 MM



ARTICOLO
31707

CONTROCUFFIE Ø 180 SENZA FONDELLO

PROTECTION Ø 180 SANS FOND
SAFETY SHIELD Ø 180 WITHOUT BOTTOM
KAPPE Ø 180 OHNE METALLBODEN
PROTECTOR Ø 180 SIN TAPÓN



ARTICOLO	LUNGH.	Ø mm
31708	160	180

FONDELLO Ø 205

FOND Ø 205
BOTTOM Ø 205
METALLBODEN Ø 205
TAPÓN Ø 205



FIG. 1



FIG. 2



FIG. 3

ARTICOLO	FIG.
31702	1
31703	2
31704	3

CONTROCUFFIE Ø 205 SENZA FONDELLO

PROTECTION Ø 205 SANS FOND
SAFETY SHIELD Ø 205 WITHOUT BOTTOM
KAPPE Ø 205 OHNE METALLBODEN
PROTECTOR Ø 205 SIN TAPÓN



ARTICOLO	LUNGH.	Ø mm
31705	180	205
31706	210	205
31709	250	205

FONDELLO Ø 230

FOND Ø 230
BOTTOM Ø 230
METALLBODEN Ø 230
TAPÓN Ø 230



FIG. 1



FIG. 2



FIG. 3

ARTICOLO	FIG.
31695	1
31696	2
31697	3

CONTROCUFFIE Ø 230 SENZA FONDELLO

PROTECTION Ø 230 SANS FOND
SAFETY SHIELD Ø 230 WITHOUT BOTTOM
KAPPE Ø 230 OHNE METALLBODEN
PROTECTOR Ø 230 SIN TAPÓN



ARTICOLO	LUNGH.	Ø mm
31698	210	230
31699	230	230
31700	250	230
31701	280	230

Gli articoli qui descritti, prodotti da e/o per conto di CERMAG, sono da intendersi adattabili, quindi non originali, ai marchi indicati secondo REG. CE 1400/2002
All items described here, produced by and/or on behalf of CERMAG, are to be understood as adaptable, therefore not original, to the brands indicated according to REG. EC 1400/2002

INFORMAZIONI TECNICHE

INFORMATIONS TECHNIQUES - TECHNICAL INFORMATION - TECHNISCHE INFORMATIONEN - INFORMACIONES TÉCNICAS

PROFILI P.T.O STANDARD a 560 giri

PROFILS P.D.F STANDARD à 560 Tours
560 rpm STANDARD P.T.O. PROFILES
STANDARDZAPFWELLENPROFILE 560er
PERFILES P.T.O STANDARD 560 rpm

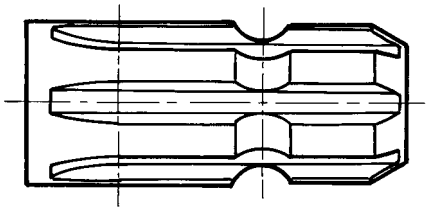

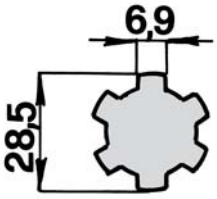

1”1/8 Z=6

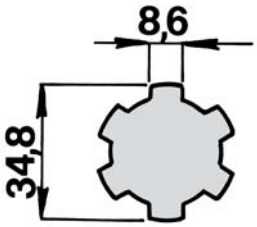

1”3/8 Z=6

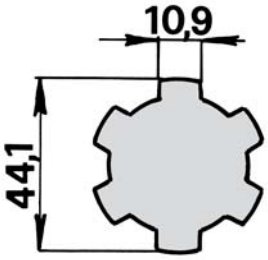

1”3/4 Z=6

PROFILI P.T.O STANDARD a 1000 giri

PROFILS P.D.F STANDARD à 1000 Tours
1000 rpm STANDARD P.T.O. PROFILES
STANDARDZAPFWELLENPROFILE 1000er
PERFILES P.T.O STANDARD 1000 rpm

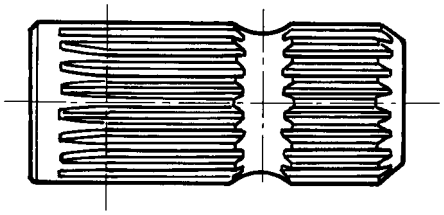

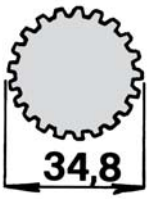

1”3/8 Z=21

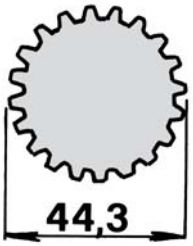

1”3/4 Z=20

PROFILI P.T.O SPECIALE

PROFILS P.D.F SPECIALE
SPECIAL P.T.O. PROFILES
SPEZIALZAPFWELLENPROFILE
PERFILES P.T.O ESPECIAL

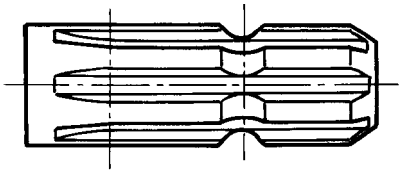

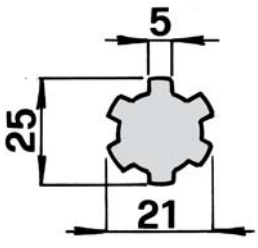

21 UNI221 Z=6

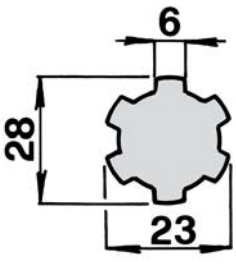

23 UNI221 Z=6

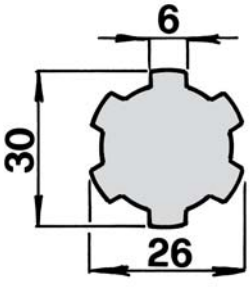

26 UNI220 Z=6

Gli articoli qui descritti, prodotti da e/o per conto di CERMAG, sono da intendersi adattabili, quindi non originali, ai marchi indicati secondo REG. CE 1400/2002
All items described here, produced by and/or on behalf of CERMAG, are to be understood as adaptable, therefore not original, to the brands indicated according to REG. EC 1400/2002

RIDUZIONE UNIFICATA PER PRESA DI FORZA
REDUCTEURS - PROLONGATEURS POUR PRISE DE FORCE
P.T.O. ADAPTORS
REDUZERI-UND VERLÄNGERUNGSSTÜCKE MIT DRUCKKNOPF
REDUCCIONES UNIDAS PARA TOMAS DE FUERZA





ARTICOLO	PROFILO ESTERNO	PROFILO INTERNO	LUNGHEZZA TOTALE mm	APPLICAZIONE / NOTE
30961	1" 1/8	1" 3/8	140	
30456	1" 3/8	1" 1/8	140	Ferguson T 20 - Goldoni Idea
30454	1" 3/8	1" 3/8	150	Prolunga 1" 3/8
30455	1" 3/8	1" 3/8	150	Prolunga 1" 3/8 - Bonificata R 80/85 kgm/mm2
30468	1" 3/8	1" 3/8 - 21 cave	150	1000 giri
30458	1" 3/8	1" 3/4	165	Prolunga da norm. a magg. - Bonificata R 80/85 kgm/mm2
30469	1" 3/4	1" 3/8	150	Prolunga da maggiorata a normale
30964	1" 3/4	1" 3/8 - 21 cave	150	1000 giri
30963	1" 3/4	1" 3/4	165	Prolunga 1" 3/4 - Bonificata R 80/85 kgm/mm2
30966	1" 3/8	13 uni 221	120	13x16x3,5 - 6 cave
30467	1" 3/8	16 uni 221	120	16x20x4 - 6 cave motozappe Sep - Valpadana - Bcs - Pinza
30965	1" 3/8	18 uni 221	120	18x22x5 - 6 cave
30465	1" 3/8	19x22x3,5 - 10 cave	120	Pasquali 1° Tipo
30466	1" 3/8	20x17 - 12 cave Din 5482	120	Motovoltivatori Bertolini Ferrari - Goldoni
30459	1" 3/8	21 uni 221	140	21x25x5 - 6 cave Pasquali 2° Tipo - Sep - Valpadana - Goldoni - Nibbi
30460	1" 3/8	23 uni 221	140	23x28x6 - 6 cave
30461	1" 3/8	26 uni 220	140	26x30x6 - 6 cave Goldoni - Ferrari
30463	1" 3/8	26 uni 221	145	26x32x6 - 6 cave
30462	1" 3/8	28 uni 220	145	28x32x7 - 6 cave Same 18/25 - 1ª Serie
30464	1" 3/8	28 uni 221	145	28x34x7 - 6 cave

RIDUZIONE UNIFICATA CON PULSANTE
REDUCTEUR UNIFIEE AVEC BOUTON
STANDARD ADAPTER WITH PIN
GENORMTE REDUZIERSTÜCKE MIT TASTE
REDUCCIÓN UNIFICADA CON PULSADOR



ARTICOLO	PROFILO ESTERNO	PROFILO INTERNO	LUNGHEZZA TOTALE mm	APPLICAZIONE / NOTE
30470	1" 1/8	1" 3/8	150	Prolunga da ridotta a normale - Bonificata R 80/85 kgm/mm2
30471	1" 3/8	1" 3/8	150	Prolunga 1" 3/8 normale - Bonificata R 80/85 kgm/mm2
30472	1" 3/8	1" 3/4	165	Prolunga da normale a maggiorata - Bonificata R 80/85 kgm/mm2
30473	1" 3/4	1" 3/4	165	Prolunga 1" 3/4 - Maggiorata
30474	1" 3/4	1" 3/8	165	Prolunga da maggiorata a normale
30475	1" 3/8	1" 3/8 - 21 cave	150	Prolunga normale a 1000 giri
31039	1" 3/8	1" 3/4 - 20 cave	165	Prolunga da normale a maggiorata Z=20

Gli articoli qui descritti, prodotti da e/o per conto di CERMAG, sono da intendersi adattabili, quindi non originali, ai marchi indicati secondo REG. CE 1400/2002
All items described here, produced by and/or on behalf of CERMAG, are to be understood as adaptable, therefore not original, to the brands indicated according to REG. EC 1400/2002

Trasmissioni cardaniche
P.T.O. DRIVE SHAFTS

RIDUZIONI UNIFICATE PER PRESE DI FORZA
REDUCTEURS - PROLONGATEURS POUR PRISE DE FORCE - P.T.O. ADAPTORS - REDUZIER-UND VERLÄNGERUNGSSTÜCKE MIT DRUCKKNOPF - REDUCCIONES UNIDAS PARA TOMAS DE FUERZA

RIDUZIONE UNIFICATA CON PULSANTE IN ACCIAIO SPECIALE 38NCD4 BONIFICATO - RESISTENZA 120 kgm/mm²
REDUCTEUR UNIFIE AVEC BOUTON EN ACIER SPECIAL 38NCD4 TREMPÉ - RESISTANCE 120 kgm/mm²
STANDARD ADAPTER WITH PIN IN SPECIAL 38NCD4 HARDENED AND TEMPERED STEEL - STRENGTH 120 kgm/mm²
GENORMTE REDUZIERSTÜCKE MIT TASTE AUS VERGÜTETEM SONDERSTAHL 38NCD4 – FESTIGKEIT 120 kgm/mm²
REDUCCIÓN UNIFICADA CON PULSADOR DE ACERO ESPECIAL 38NCD4 BONIFICADO - RESISTENCIA 120 kgm/mm²



ARTICOLO	PROFILO ESTERNO	PROFILO INTERNO	LUNGHEZZA TOTALE mm	APPLICAZIONE / NOTE
30476	1” 3/8	1” 3/8	150	Prolunga normale 1” 3/8 in acciaio speciale
30477	1” 3/8	1” 3/4	165	Prolunga da normale a maggiorata in acciaio speciale
31040	1” 3/8	1” 3/4 - 20 cave	165	Prolunga da normale a maggiorata (20 cave) in acciaio speciale
30478	1” 3/8	1” 3/8 - 21 cave	150	Prolunga normale a 1000 giri in acciaio speciale

RIDUZIONI UNIFICATE CON BULLONE DI BLOCCAGGIO PER PRESA DI FORZA BONIFICATE R80/85 kgm/mm²
REDUCTEURS UNIFIES A BOULON DE BLOCAGE POUR PRISE DE FORCE TREMPES R80/85 kgm/mm²
STANDARD ADAPTERS WITH LOCKING BOLT FOR HARDENED AND TEMPERED P.T.O. R80/85 kgm/mm²
GENORMTE REDUZIERSTÜCKE MIT SPERRBOLZEN FÜR ZAPFWELLE VERGÜTET R80/85 kgm/mm²
REDUCCIONES UNIFICADAS CON PERNO DE BLOQUEO PARA TOMA DE FUERZA BONIFICADAS R80/85 kgm/mm²



ARTICOLO	PROFILO ESTERNO	PROFILO INTERNO	LUNGHEZZA TOTALE mm	NOTE
30479	1” 3/8	1” 3/8	150	Prolunga 1” 3/8
30480	1” 3/8	1” 3/8 - 21 cave	150	Prolunga normale a 1000 giri
31483	1” 3/8	1” 3/4	165	-
31474	1” 3/8	1” 3/4 - 20 cave	165	Bonificata R80/85 kgm/mm²
31678	1” 3/8	32 UNI 222 - 32x38x6 - Z8	-	Per trattori Est Europei
31138	1” 3/8 - 21 cave	1” 3/4 - 20 cave	165	Bonificata R80/85 kgm/mm²
31139	1” 3/4	1” 3/4 - 20 cave	170	-

RIDUZIONI UNIFICATE CON BULLONE DI BLOCCAGGIO PER PRESA DI FORZA BONIFICATE 120 kgm/mm²
REDUCTEURS UNIFIES A BOULON DE BLOCAGE POUR PRISE DE FORCE TREMPES R120 kgm/mm²
STANDARD ADAPTERS WITH LOCKING BOLT FOR HARDENED AND TEMPERED P.T.O. R120 kgm/mm²
GENORMTE REDUZIERSTÜCKE MIT SPERRBOLZEN FÜR ZAPFWELLE VERGÜTET R120 kgm/mm²
REDUCCIONES UNIFICADAS CON PERNO DE BLOQUEO PARA TOMA DE FUERZA BONIFICADAS R120 kgm/mm²



ARTICOLO	PROFILO ESTERNO	PROFILO INTERNO	LUNGHEZZA TOTALE mm	NOTE
31475	1” 3/8	1” 3/8	150	Resistenza 120 kgm/mm²
31470	1” 3/8	1” 3/4	165	Acciaio speciale bonificato Resistenza 120 kgm/mm²
31137	1” 3/8	1” 3/4 - 20 cave	165	In acciaio speciale

RIDUZIONE CON FORO CILINDRICO SENZA CAVA A PROFILO ESTERNO 1” 3/8
REDUCTEUR A TROU CYLINDRIQUE SANS CREUX A PROFIL EXTERIEUR 1” 3/8
ADAPTER WITH CYLINDRICAL HOLE WITHOUT SLOT EXTERNAL PROFILE 1” 3/8
REDUZIERSTÜCK MIT ZYLINDERLOCH OHNE NUTE AM AUSSENPROFIL 1” 3/8
REDUCCIÓN CON ORIFICIO CILÍNDRICO SIN CAVIDAD DE PERFIL EXTERNO 1” 3/8



ARTICOLO	PROFILO ESTERNO	FORO TOLLERANZA H8 mm	PROFONDITÀ FORO mm	LUNGHEZZA TOTALE mm
30481	1” 3/8	Ø 20	30	120
30482	1” 3/8	Ø 25	30	120
30664	1” 3/8	Ø 30	30	120
30952	1” 3/8	Ø 35	30	120
30953	1” 3/8	Ø 40	30	130
30954	1” 3/8	Ø 45	30	135

RIDUZIONE DA FORO CILINDRICO CON CAVA A PROFILO ESTERNO 1” 3/8
REDUCTEUR A TROU CYLINDRIQUE AVEC CREUX A PROFIL EXTERIEUR 1” 3/8
ADAPTER WITH CYLINDRICAL HOLE WITH SLOT EXTERNAL PROFILE 1” 3/8
REDUZIERSTÜCK MIT ZYLINDERLOCH MIT NUTE AM AUSSENPROFIL 1” 3/8
REDUCCIÓN DE ORIFICIO CILÍNDRICO CON CAVIDAD DE PERFIL EXTERNO 1” 3/8



ARTICOLO	PROFILO ESTERNO	FORO TOLLERANZA H8 mm	PROFONDITÀ FORO mm	LUNGHEZZA TOTALE mm
30483	1” 3/8	Ø 20	60	145 (cava 6x2,8)
30484	1” 3/8	Ø 25	60	145 (cava 8x3,3)
30955	1” 3/8	Ø 30	60	145 (cava 8x3,3)
30956	1” 3/8	Ø 32	60	150 (cava 10x3,8)
30957	1” 3/8	Ø 35	60	160 (cava 10x3,8)
30958	1” 3/8	Ø 38	60	160 (cava 10x3,8)
30959	1” 3/8	Ø 40	60	160 (cava 12x3,5)
30960	1” 3/8	Ø 45	60	180 (cava 14x4,5)

Gli articoli qui descritti, prodotti da e/o per conto di CERMAG, sono da intendersi adattabili, quindi non originali, ai marchi indicati secondo REG. CE 1400/2002
All items described here, produced by and/or on behalf of CERMAG, are to be understood as adaptable, therefore not original, to the brands indicated according to REG. EC 1400/2002

08

PERNO SCANALATO
PIVOT CANNELÉ
SPLINED SHAFT
ANSCHLUSSWELLE MIT KEILWELLENPROFIL
EJE ESTRIADO



ARTICOLO	PROFILO ESTERNO	LUNGHEZZA TOTALE mm	APPLICAZIONI / NOTE
30485	1" 1/8	100	-
30486	1" 3/8	100	-
30487	1" 3/8	120	-
30899	1" 3/8	150	-
30900	1" 3/8	200	-
30901	1" 3/8	250	-
30902	1" 3/8	300	-
30903	1" 3/8	320	-
30904	1" 3/8	400	-
30905	1" 3/8	450	-
30906	1" 3/8	500	-
31140	1" 3/8 21 cave	120	-
30907	1" 3/4	100	-
30488	1" 3/4	120	-
31141	1" 3/4 20 cave	120	-
30493	21 uni 221	100	21x25x5 - 6 scanalature
30490	23 uni 221	100	23x28x6 - 6 scanalature
30489	26 uni 220	100	26x30x6 - 6 scanalature
30494	26 uni 221	100	26x32x6 - 6 scanalature
30492	28 uni 220	100	28x32x7 - 6 scanalature
30491	28 uni 221	100	28x34x7 - 6 scanalature

BARRA SCANALATA - 1 m
BARRE CANNELÉ - 1 m
GROOVED BAR - 1 m
ANSCHLUSSWELLE MIT KEILWELLENPROFIL - 1 m
EJE ESTRIADO - 1 m



ARTICOLO	PROFILO ESTERNO	APPLICAZIONI / NOTE
30913	1" 1/8	-
30495	1" 3/8	-
30497	1" 3/4	-
30914	11 uni 221	11x14x3 - 6 scanalature
30915	13 uni 221	13x16x3,5 - 6 scanalature
30916	16 uni 221	16x20x4 - 6 scanalature
30917	18 uni 221	18x22x5 - 6 scanalature
30918	20x17	20x17 - Z. 12 Din 5482
30496	21 uni 221	21x25x5 - 6 scanalature
30919	23 uni 221	23x28x6 - 6 scanalature
30920	26 uni 220	26x30x6 - 6 scanalature

PERNO CON DOPPIA PRESA DI FORZA
PIVOT AVEC DOUBLE PRISE DE FORSE
PIVOT WITH DOUBLE P.T.O.
ANSCHLUSS MIT KEILWELLENPROFIL
EJE CON DOBLE TOMA DE FUERZA



ARTICOLO	PROFILO ESTERNO	LUNGHEZZA TOTALE mm	Ø E LUNGHEZZA TRATTO LISCIO RETTIFICATO IN TOLLERANZA H 7
31142	1" 3/8	150	Ø 35x20
31143	1" 3/8	200	Ø 35x70
31144	1" 3/8	250	Ø 35x120
30908	1" 3/8	300	Ø 35x170
30909	1" 3/8	400	Ø 35x270
30910	1" 3/8	430	Ø 35x300
30911	1" 3/8	500	Ø 35x370
30912	1" 3/4	300	Ø 45x160

Gli articoli qui descritti, prodotti da e/o per conto di CERMAG, sono da intendersi adattabili, quindi non originali, ai marchi indicati secondo REG. CE 1400/2002
All items described here, produced by and/or on behalf of CERMAG, are to be understood as adaptable, therefore not original, to the brands indicated according to REG. EC 1400/2002

Trasmissioni cardaniche
P.T.O. DRIVE SHAFTS

BUSSOLE SCANALATE
DOUILLES CANNELEES
SPLINED COUPLINGS
REDUZIERBUCHSEN
MANGUITO RANURADO





ARTICOLO	PROFILO INTERNO	Ø ESTERNO mm	LUNGHEZZA TOTALE mm	LUNGHEZZA BROCCIATURA mm	APPLICAZIONE / NOTE
30921	1" - Sae 6B	40	50	50	
30498	1" 1/8	38	60	60	Ferguson T 20
30922	1" 1/8	38	80	70	Ferguson T 20
30923	1" 1/8	38	100	70	Ferguson T 20
30499	1" 3/8	48	60	60	
30924	1" 3/8	48	70	70	
30513	1" 3/8 - 21 cave	48	70	70	1000 giri
30500	1" 3/8	48	80	80	
30925	1" 3/8	48	90	90	
30501	1" 3/8	48	100	100	
30926	1" 3/8	48	130	130	
30927	1" 3/8	48	150	150	
30928	1" 3/8	48	200	150	
30502	1" 3/4	60	70	70	
30929	1" 3/4	60	80	80	
30930	1" 3/4	60	100	100	
30931	1" 3/4	60	120	100	
30932	1" 3/4	60	130	130	(Scarico nel mezzo)
30967	1" 3/4 - 20 cave	60	80	80	
30933	11 UNI 221	25	40	30	11x14x3 - 6 cave
30511	13 UNI 221	28	40	40	13x16x3,5 - 6 cave
30934	15x12 - 8 cave Din 5482	30	40	40	15x12 - 8 cave Di 5482
30508	16 UNI 221	30	50	50	16x20x4 - 6 cave
30935	17x14 - 9 cave Din 5482	28	40	40	17x14 - 9 cave Din 5482
30936	18x15 - 10 cave Din 5482	30	40	40	18x15 - 10 cave Din 5482
30509	18 UNI 221	32	50	50	18x22x5 - 6 cave
30512	19x22x3,5 - 10 cave	32	40	40	Pasquali 1° Tipo
30510	20x17 - 12 cave Din 5482	30	40	40	20x17 - 12 cave Din 5482
30937	20x17 - 12 cave Din 5482	30	55	55	20x17 - 12 cave Din 5482
30938	21 UNI 221	38	42	42	21x25x5 - 6 cave
30503	21 UNI 221	38	60	60	21x25x5 - 6 cave
30939	22x19 - 13 cave Din 5482	32	45	45	22x19 - 13 cave Din 5482
30504	23 UNI 221	38	60	60	23x28x6 - 6 cave
30940	25x22 - 14 cave Din 5482	35	45	45	25x22 - 14 cave Din 5482
30505	26 UNI 220	42	60	60	26x30x6 - 6 cave
30506	26 UNI 221	42	60	60	26x32x6 - 6 cave
30941	28x25 - 15 cave Din 5482	40	60	60	28x25 - 15 cave Din 5482
30507	28 UNI 220	45	60	60	28x32x7 - 6 cave
30528	28 UNI 221	45	60	60	28x34x7 - 6 cave
31145	30x27 - 16 cave Din 5482	42	50	50	30x27 - 16 cave
30968	30x27 - 18 cave	42	50	50	Sep - Valpadana
31409	35x31 - 18 cave Din 5482	48	50	50	35x31 - 18 cave

Gli articoli qui descritti, prodotti da e/o per conto di CERMAG, sono da intendersi adattabili, quindi non originali, ai marchi indicati secondo REG. CE 1400/2002
All items described here, produced by and/or on behalf of CERMAG, are to be understood as adaptable, therefore not original, to the brands indicated according to REG. EC 1400/2002

BUSSOLA SCANALATA CON BULLONE DI BLOCCAGGIO
DOUILLE CANNELEE AVEC BOULON
SPLINED COUPLING WITH BOLT
REDUZIERBUCHSE MIT SCHRAUBE
MANGUITO RANURADO CON TUERCA



ARTICOLO	PROFILO INTERNO	LUNGH. mm	ZINCATA / NOTE
30947	1" 3/8	65	NO
30948	1" 3/8	80	SI
30951	1" 3/4	100	SI
31302	1" 3/4 - 20 cave	100	SI
30949	1" 3/8 - 21 cave	80	SI / 1000 giri
30950	1" 3/8	130	SI

BUSSOLA SCANALATA CON PULSANTE
DOUILLE CANNELLE AVEC BOUTON
SPLINED COUPLING WITH PIN
KEILBUCHSE MIT TASTE
CASQUILLO RANURADO CON PULSADOR



ARTICOLO	PROFILO INTERNO	LUNGH. mm	ZINCATA / NOTE
30942	1" 3/8	65	NO
30518	1" 3/8	80	SI
30945	1" 3/4	100	SI
30946	1" 3/4 - 20 cave	100	SI
30943	1" 3/8 - 21 cave	80	SI / 1000 giri
30944	1" 3/8	130	SI

BUSSOLA PER MOTORI ORBITALI
COMPAS POUR MOTEURS ORBITAUX
SLEEVE FOR ORBITAL MOTORS
BUCHSE FÜR ORBITALMOTOREN
CASQUILLO PARA MOTORES ORBITALES

new

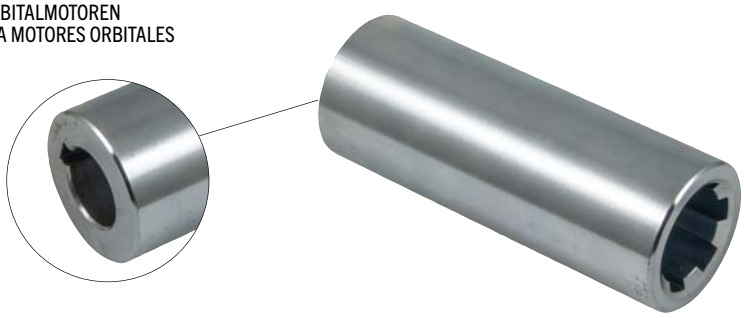

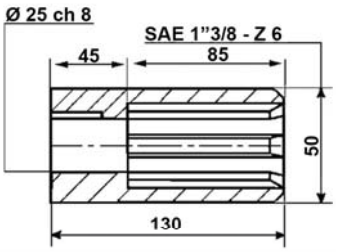

ARTICOLO	DESCRIZIONE
32091	Bussola 1"3/8 foro liscio da 25 mm con chiavetta 8mm lunghezza 130 mm - Ø 50 mm

MANICOTTO DI RIDUZIONE 1" 1/8 - 1" 3/8
MANCHON REDUCTEUR 1" 1/8 - 1" 3/8
P.T.O. ADAPTOR 1" 1/8 - 1" 3/8
REDUZIERHÜLSE 1" 1/8 - 1" 3/8
MANGUITO DE REDUCCIÓN 1" 1/8 - 1" 3/8



N.B.: FERGUSON T20

ARTICOLO	PROFILO ESTERNO	PROFILO INTERNO	LUNGHEZZA mm
30514	1" 3/8	1" 1/8	47,5
30191	1" 3/8	1" 1/8	76

Gli articoli qui descritti, prodotti da e/o per conto di CERMAG, sono da intendersi adattabili, quindi non originali, ai marchi indicati secondo REG. CE 1400/2002
All items described here, produced by and/or on behalf of CERMAG, are to be understood as adaptable, therefore not original, to the brands indicated according to REG. EC 1400/2002

ALBERINO SCANALATO 1" 3/8 CON FLANGIA PER POMPE
PIVOT CANNELÉ 1" 3/8 AVEC BRIDE PERCEE POUR POMPES
SPLINED SHAFT 1" 3/8 WITH FLANGE FOR PUMPS
FLANSCHZAPFEN 1" 3/8 FÜR HOCHDRUCKPUMPEN
ARBOLITO RANURADO 1" 3/8 CON COLLAR PARA BOMBAS

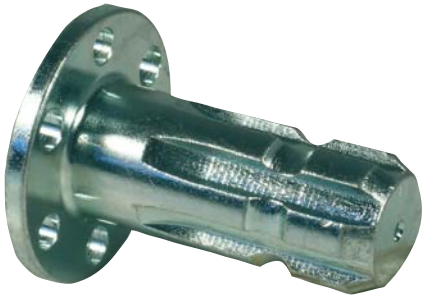

ARTICOLO	PROFILO INTERNO	FLANGIA Ø mm	LUNGHEZZA TOTALE mm
30520	1" 3/8	70	90

MOZZO SCANALATO 1" 3/8 CON BULLONE DI BLOCCAGGIO, PER ATTACCO POMPE
MOYEU CANNELE 1" 3/8 AVEC BRIDE PERCEE POUR POMPES
FLANGED HUB 1" 3/8 FOR PUMPS
AUFSTECKFLANSCH 1" 3/8 FÜR HOCHDRUCKPUMPEN
CUBO RANURADO 1" 3/8 CON COLLAR PARA BOMBAS



ARTICOLO	PROFILO ESTERNO	LUNGHEZZA TOTALE mm	Ø FLANGIA mm
30516	1" 3/8	80	68

Flangia per pompe:
Bertolini, Comet, Annovi e Reverberi, Immovilli, ecc.

MOZZO SCANALATO CON FLANGIA E BULLONE DI BLOCCAGGIO
MOYEU CANNELE AVEC BRIDE ET BOULON DE BLOCAGE
FLANGED HUB WITH FLANGE AND FIXING BOLT
AUFSTECKFLANISCH FÜR HOCKDRUCKPUMPEN MIT SCHRAUBE
CUBO RANURADO CON ARANDELA Y TUERCA DE BLOQUEO



ARTICOLO	PROFILO INTERNO	Ø FLANGIA mm	LUNGHEZZA TOTALTA	NOTE
30517	1" 3/8 - 6 cave	120	80 mm	—
31146	1" 3/8 - 21 cave	120	80 mm	—
32050	1" 3/4 - 6 cave	150	80 mm	—
31147	1" 3/4 - 20 cave	150	80 mm	Composto

ALBERINO SCANALATO CON FLANGIA
PIVOT CANNELÉ AVEC BRIDE
SPLINED SHAFT WITH FLANGE
FLANSCHZAPFEN MIT FLANSCH
ARBOLITO RANURADO CON COLLAR



ARTICOLO	PROFILO ESTERNO	Ø FLANGIA mm	LUNGHEZZA TOTALE mm
30521	1" 1/8	120	120
30522	1" 3/8	120	125
30523	1" 3/4	120	120 composto
31149	1" 3/4 - 20 scan.	120	120 composto

MOZZO SCANALATO CON FLANGIA E CON PULSANTE
MOYEU CANNELE AVEC BRIDE ET BOUTON
SPLINED HUB WITH FLANGE AND PIN
KEILNABE MIT FLANSCH UND MIT TASTE
CUBO RANURADO CON BRIDA Y CON PULSADOR



ARTICOLO	PROFILO INTERNO	FLANGIA BROCCIATURA	LUNGHEZZA TOTALE mm
30519	1" 3/8	120 mm	80

Gli articoli qui descritti, prodotti da e/o per conto di CERMAG, sono da intendersi adattabili, quindi non originali, ai marchi indicati secondo REG. CE 1400/2002
All items described here, produced by and/or on behalf of CERMAG, are to be understood as adaptable, therefore not original, to the brands indicated according to REG. EC 1400/2002

PRESE DI FORZA PER TRATTORI

PRISES DE FORCE POUR TRACTEURS - P.T.O. FOR TRACTORS - FLANSCHZAPFEN FÜR TRAKTOREN - TOMAS DE FUERZA PARA TRACTORES

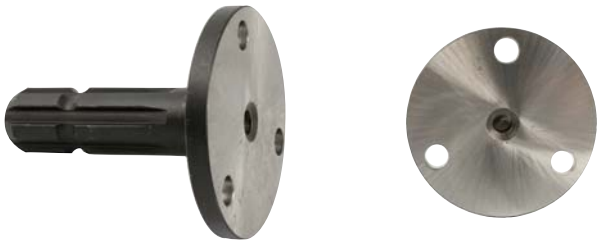

ARTICOLO	PROFILO ESTERNO	FLANGIA Ø mm	LUNGHEZZA mm	DUREZZA kgm/mm²	APPLICAZIONE
30524	1" 3/8	114	128	110	**Fiat** OEM 44.017.106 4983660 - 5185602
30895	1" 3/8 21 scanalature	114	128	110	**Fiat New Holland** 5185601
30532	1" 3/8	114	128	140	**Fiat** OEM 4983660 in acciaio speciale
30525	1" 3/4	114	128	110	**Fiat** OEM 44.017.875 4983661
31148	1" 3/4 20 scanalature	114	128	110	**Fiat** OEM 5117059



ARTICOLO	PROFILO ESTERNO	FLANGIA Ø mm	LUNGHEZZA mm	DUREZZA kgm/mm²	APPLICAZIONE
30526	1" 3/8	85	123	110	**Same** OEM 0.167.3660.0/20
30527	1" 3/4	85	123	110	**Same** OEM 0.167.3661.0/20
30897	1" 3/8 21 scanalature	85	123	110	**Same** OEM 0.163.3671.0/40
31150	1" 3/4 20 scanalature	85	123	110	**Same**



ARTICOLO	PROFILO ESTERNO	FLANGIA Ø mm	LUNGHEZZA mm	DUREZZA kgm/mm²	APPLICAZIONE
30013	1" 3/8	88	128	110	**Lamborghini** OEM 0.188.3660.0
30182	1" 3/4	88	128	110	**Lamborghini** OEM 0.188.3661.0

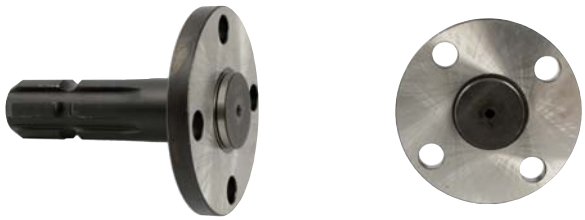

ARTICOLO	PROFILO ESTERNO	FLANGIA Ø mm	LUNGHEZZA mm	DUREZZA kgm/mm²	APPLICAZIONE
30822	1" 3/8	110	128	110	**Landini** OEM 1427342M1
30898	1" 3/4	110	128	110	**Landini** OEM 1427345M1



ARTICOLO	PROFILO ESTERNO	FLANGIA Ø mm	LUNGHEZZA mm	DUREZZA kgm/mm²	APPLICAZIONE
31407	1" 3/8 - Z.6	94/99	136	**Deutz CNH**	04417388 133000270156
32069	1" 3/8 - Z.21	94/99	136		04413621
32038	1" 3/4 - Z.20	94/99	136	**Case :** CS, CVX **CNH :** TVT - T 75... **Deutz:** Agrotron, 7210 TTV	04413632 133100270092

Gli articoli qui descritti, prodotti da e/o per conto di CERMAG, sono da intendersi adattabili, quindi non originali, ai marchi indicati secondo REG. CE 1400/2002

All items described here, produced by and/or on behalf of CERMAG, are to be understood as adaptable, therefore not original, to the brands indicated according to REG. EC 1400/2002

segue PRESE DI FORZA PER TRATTORI
PRISES DE FORCE POUR TRACTEURS - P.T.O. FÖR TRACTORS - FLANSCHZAPFEN FÜR TRAKTOREN - TOMAS DE FUERZA PARA TRACTORES



ARTICOLO	APPLICAZIONI	OEM
61148	**Fiat:** 55-65-355-400-440-450-400-500-505-540-605	4959916



32030



32068



ARTICOLO	PROFILO ESTERNO	LUNGHEZZA mm	APPLICAZIONE	OEM
32030	1" 3/8 - Z.6	260	**CNH:** 30 Series, 35 Series, Fiat 66, T5000, TD4000F, TD5, TD5000, TDD, TDF, TK, TL, TLA, TLE,	5109726
32068	1" 3/8 - Z.6	330	**Fiat:** 580, 680, 780	4998230

32031





32034



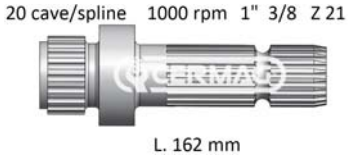

ARTICOLO	PROFILO ESTERNO	LUNGHEZZA mm	APPLICAZIONE	OEM
32031	1" 3/8 - Z.6	162	**CNH :** 4835,5635, 5110,5610, 5640, 6635, 7635 6410, 6610, 6740, 6710, 6810, 7410 10.89>, 7610, 7710, 7740, 7810, 7840, 7910, 8210, 8240, 8340, TL 70, 80, 90, 100, TS 90, 100, 110, 115	83983802 5171332
32034	1" 3/8 - Z.21	162		83983811 5171356

32032



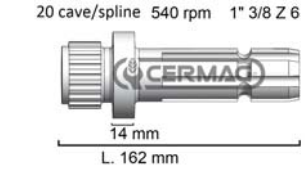

32033



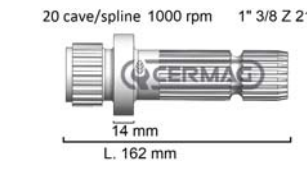

ARTICOLO	PROFILO ESTERNO	LUNGHEZZA mm	APPLICAZIONE	OEM
32032	1" 3/8 - Z.6	162	**CNH:** T5000, TLA	47133081
32033	1" 3/8 - Z.21	162		47133076

32035



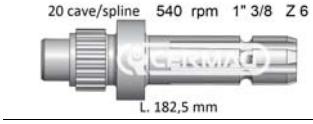

32036



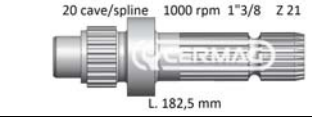

32037





ARTICOLO	PROFILO ESTERNO	LUNGHEZZA mm	APPLICAZIONE	OEM
32035	1" 3/8 - Z.6	182,5	**CNH:** SERIE TM, SERIE TS A **CASE:** MXM120, MXM130, MXM140, MXM155, MXM175, MXM190, MXU100, MXU110, MXU115, MXU125, MXU130, MXU135 (4831 ->), Maxxum 100 , 110 , 115, 120, 125, 130, 140, Puma 115, 125, 140, 155, 165, 180, 195, 210, MXU 100, MXU 110, MXU 115, MXU 125, MXU 135 (->C4831)	5182612 47130743
32036	1" 3/8 - Z.21	182,5		5182613 47130744
32037	1" 3/4 - Z.20	182,5		5186860 47132584
32090	1" 3/4 - Z.6	182,5		5196860

Gli articoli qui descritti, prodotti da e/o per conto di CERMAG, sono da intendersi adattabili, quindi non originali, ai marchi indicati secondo REG. CE 1400/2002
All items described here, produced by and/or on behalf of CERMAG, are to be understood as adaptable, therefore not original, to the brands indicated according to REG. EC 1400/2002

segue PRESE DI FORZA PER TRATTORI

PRISES DE FORCE POUR TRACTEURS - P.T.O. FOR TRACTORS - FLANSCHZAPFEN FÜR TRAKTOREN - TOMAS DE FUERZA PARA TRACTORES



ARTICOLO	PROFILO ESTERNO	LUNGHEZZA mm	APPLICAZIONE	OEM
32039	1" 3/8 - Z.6	290	**John Deere:** 3030, 3040, 3050, 3120, 3130, 3140, 3150, 3340, 3350, 3650	T28672 R38224



ARTICOLO	PROFILO ESTERNO	LUNGHEZZA mm	APPLICAZIONE	OEM
32040	1" 3/8 - Z.6	271	**John Deere:** 2510, (3020SN <-- 122999), (4020SN <-- 200999), 2510, 2520, 2840, 2940, 2950, 2955, 3055, 3155, 3255, 4000, 4030, 4040, 4050, 4055, 4240, 4250, 4255, 4320, 4430, 4450, 4455	AR41752 AT41753 R41756





ARTICOLO	PROFILO ESTERNO	LUNGHEZZA mm	APPLICAZIONE	OEM
32041	1" 3/8 - Z.6 1" 3/8 - Z.21 Z.33-1 Seger	233	**John Deere:** 6140, 6155, 6300, 6500, 6600, 7405, 7420, 7520, 7500, 7810, 6100, 6200, 6400, 6506, 6800, 6900, 7200, 7400, 7600, 7700, 7800, SE6100, SE6200, SE6300, SE6400, 5100, 5101, 5105, 5115, 5125, 5225, 5325, 5425, 5525, 6003, 6100, 6110, 6115, 6125, 6130, 6140, 6105, 6210, 6310, 6410, 6135, 6205, 6505, 6310, 6410, 6510, 6405, 6510, 6610, 6603, 6605, 6810, 6910, 6820, 6920, 7210, 7410, 7510, 7420, 7520, 7610, 7710, 7820, 7715, 7815, 7720, 7820, 7920, 7730, SE6010, SE6110, SE6210, SE6310, SE6410, SE 6510, SE6610, SE6510, 7515, 6510, 6610, 6910, 6910S, SE6610, SE6100, SE6200, SE6300, SE6400, 6400, 6506, 6600, 6800, 6900, 6205, 6505, 7200, 7400, 7600, 7700, 7800, 7610, 7710, 7810, 7600, 7700, 7800, 7610, 7710, 7810	L110178 L151598
new **32122**	1" 3/4 - Z.20 Perno liscio Ø 34,40 Z.33-1 Seger	233		R301275



ARTICOLO	PROFILO ESTERNO	LUNGHEZZA mm	APPLICAZIONE	OEM
32042	1" 3/4 - Z.20	244	**John Deere:** 7720, 7820, 7920, 7730, 7830, 7930, 8100, 8200, 8400, 8110, 8210, 8310, 8410, 8120, 8220, 8320, 8420, 8520, 8130, 8225R, 8230, 8235R, 8245R, 8260R , 8270R, 8285R, 8295R, 8310R, 8320R, 8330, 8335R, 8345R, 8360R, 8430, 8530, 8R 230 , 8R 250, 8R 2704, 8R 280 , 8R 3004, 8R 310, 8R 340, 8R 2304, 8RX 310, 8RX 340, SERIE 7020, 7820, 7920, SERIE 8000, 8010, 8020, 8030, 8330, 7930, 8245 R17	R122910 R266970 R562721



ARTICOLO	PROFILO ESTERNO	LUNGHEZZA mm	APPLICAZIONE	OEM
32043	1" 3/8 - Z.21 1" 3/8 - Z.6 Z.14-1 Seger	233	**John Deere:** 5620, 5720, 5820, 6020, 6120, 6220, 6320, 6420, 6520, 6620, 7220, 7320, 6120SE, 6220SE, 6320SE, 6420SE, 6230, 6530, 6630	L155266 L156978 L173284

Gli articoli qui descritti, prodotti da e/o per conto di CERMAG, sono da intendersi adattabili, quindi non originali, ai marchi indicati secondo REG. CE 1400/2002

All items described here, produced by and/or on behalf of CERMAG, are to be understood as adaptable, therefore not original, to the brands indicated according to REG. EC 1400/2002

Trasmissioni cardaniche
P.T.O. DRIVE SHAFTS

segue PRESE DI FORZA PER TRATTORI

PRISES DE FORCE POUR TRACTEURS - P.T.O. FOR TRACTORS - FLANSCHZAPFEN FÜR TRAKTOREN - TOMAS DE FUERZA PARA TRACTORES



ARTICOLO	PROFILO ESTERNO	LUNGHEZZA mm	APPLICAZIONE	OEM
32044	1" 3/8 - Z.6 1" 3/8 - Z.21 Z.33-2 Seger	233	**John Deere:** 1645, 1854, 2054, 2104, 6095B, 6100B, 6110B, 6115, 6120, 6130, 6135, 6140, 6145, 6150, 6155, 6165, 6170, 6175, 6180, 6185, 6190, 6195, 6205, 6210, 6125, 6230, 6250, 6403, 6603, 6830, 6930, 7195, 7200, 7210, 7215, 7230, 7250, 7260, 7280, 7290, 7310, 7330, 7430, 7515, 7530, 7630, 7730	L173283



ARTICOLO	PROFILO ESTERNO	LUNGHEZZA mm	APPLICAZIONE	OEM
32070	1" 3/8 - Z.6 1" 3/8 - Z.21 Z.29-2 Seger	342	**John Deere:** 7720, 7820, 7730, 7830, 7930, 8100, 8200, 8300, 8400, 8110, 8210, 8310, 8410, 8120, 8220, 8320, 8420, 8520, 8130, 8225R, 8235R, 8245R, 8260R, 8270R, 8285R, 8295, 8310R, 8320R, 8320RT, 8330, 8335, 8345R, 8370RT, 8430, 8530	R122909

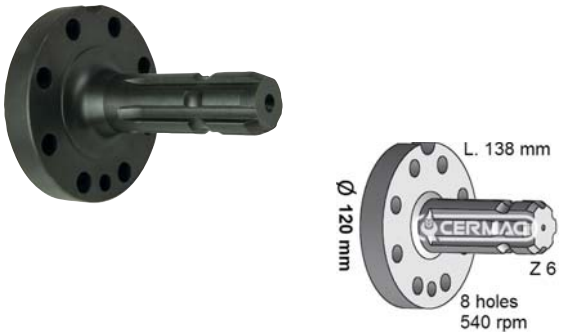

ARTICOLO	PROFILO ESTERNO	LUNGHEZZA mm	APPLICAZIONE	OEM
32045	1" 3/8 - Z.6	138	**Massey Ferguson:** Series 7600 Dyna 6 7619, 7620, 7622, 7624, 7626 Series 6400: 6485, 6490, 6495, 6497, 6499	3716018M2
32089	1" 3/4 - Z.20			3716016M2

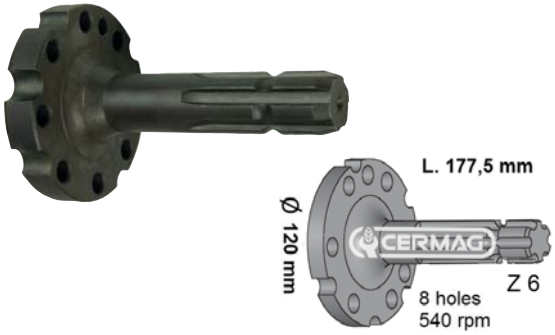

ARTICOLO	PROFILO ESTERNO	LUNGHEZZA mm	APPLICAZIONE	OEM
32046	1" 3/8 - Z.6	177,5	**Massey Ferguson:** Series 6400: 6485, 6490, 6495, 6497,6499,7619, 7620, 7622, 7624 Series 8200: 8270, 8280	3716072M2



ARTICOLO	PROFILO ESTERNO	LUNGHEZZA mm	APPLICAZIONE	OEM
32047	1" 3/8 - Z.6	120	**Claas:** Ares 540, 546, 550, 556, 566, 310, 616, 620, 626, 630, 636, 640,696 Ceres 326, 336, 346, Temis 550, 610, 630, 650 **Massey Ferguson:** 5410, 5420, 5430, 5435, 5440, 5445, 5450, 5455, 5460, 5465, 5470, 5475, 5480 - TIER 2, TIER 3, 5608, 5609, 5610, 5611, 5612, 5613, DINA4, DINA6, 6455, 6460, 6465, 6470, 6475, 6480 - TIER 3,6612, 6613, 6614, 6615, 6616 - DINA6, DINAVT, 7614, 7615, 7616, 7618, 4700, 4707, 4708, 4709, 5708, 5709, 5710, 5711, 5712, 5713	4311773M3 3790902M3 7700027578
32086	1" 3/8 - Z.21			
32087	1" 3/4 - Z.6			
32088	1" 3/4 - Z.21			

Gli articoli qui descritti, prodotti da e/o per conto di CERMAG, sono da intendersi adattabili, quindi non originali, ai marchi indicati secondo REG. CE 1400/2002
All items described here, produced by and/or on behalf of CERMAG, are to be understood as adaptable, therefore not original, to the brands indicated according to REG. EC 1400/2002

08 new

segue PRESE DI FORZA PER TRATTORI

PRISES DE FORCE POUR TRACTEURS - P.T.O. FOR TRACTORS - FLANSCHZAPFEN FÜR TRAKTOREN - TOMAS DE FUERZA PARA TRACTORES

32048



32049



ARTICOLO	PROFILO ESTERNO	LUNGHEZZA mm	APPLICAZIONE	OEM
32048	1" 3/8 - Z.6	153	**Massey Ferguson:** Serie piccola 7465, 7475, 7480, TIR 2/3, Serie 8000, 8400, 8600, Serie grande 7485, 7490, 7495, 7497, 7499 **Fendt:** Serie 300 Vario, 309 Vario, 310 Vario, Serie Farmer 300, 311, 312, Serie Farmer 400, 409NA, 410NA, 411NA, 412NA, Serie Favorit 700, 711, 712, 712NA, 714, 714NA, 716, 716NA, Serie Favorit 800, 815, 815NA, 816, 817, 817NA, 818, 818NA, 820, 822, 824, Serie Favorit 900, 916, 920, 924, 926, 930	926150220031
32049	1" 3/8 - Z.21	153		926150220041



ARTICOLO	PROFILO ESTERNO	LUNGHEZZA mm	APPLICAZIONE	OEM
32051	1" 3/8 - Z.6	196	**Landini:** Legend, Legend NG, Legend TDI	3549334M1



ARTICOLO	PROFILO ESTERNO	LUNGHEZZA mm	APPLICAZIONE	OEM
32052	1" 3/8 - Z.21	196	**Landini:** Legend	3552071M1



ARTICOLO	PROFILO ESTERNO	LUNGHEZZA mm	APPLICAZIONE	OEM
32053	1" 3/4 - Z.6	196	**Landini:** Legend	3549335M1



ARTICOLO	PROFILO ESTERNO	LUNGHEZZA mm	APPLICAZIONE	OEM
32054	1" 3/4 - Z.20	196	**Landini:** Legend	3552072M1

Gli articoli qui descritti, prodotti da e/o per conto di CERMAG, sono da intendersi adattabili, quindi non originali, ai marchi indicati secondo REG. CE 1400/2002
All items described here, produced by and/or on behalf of CERMAG, are to be understood as adaptable, therefore not original, to the brands indicated according to REG. EC 1400/2002

Trasmissioni cardaniche
P.T.O. DRIVE SHAFTS

segue PRESE DI FORZA PER TRATTORI

PRISES DE FORCE POUR TRACTEURS - P.T.O. FOR TRACTORS - FLANSCHZAPFEN FÜR TRAKTOREN - TOMAS DE FUERZA PARA TRACTORES



ARTICOLO	PROFILO ESTERNO	LUNGHEZZA mm	APPLICAZIONE	OEM
32071	1" 3/8 - Z.6	161,5	**Landini:** Trekker, Trekker 4, Trekker Compact, Trekker New, Trekker Restyling	3557973M3



ARTICOLO	PROFILO ESTERNO	LUNGHEZZA mm	APPLICAZIONE	OEM
32072	1" 3/8 - Z.6	295	**Landini:** Globalfarm, Powerfarm Meccanico, Rex, Rex 4, Rex techno, Rex Top Restyling, Serie 60, Vigneti Rex	3690972M4



ARTICOLO	PROFILO ESTERNO	LUNGHEZZA mm	APPLICAZIONE	OEM
32073	1" 3/8 - Z.6	161,5	**Landini:** Landforce, Powerfarm, Serie 4, Serie 5, Serie 6,	3682810M5 3682810M3 3682810M4



ARTICOLO	PROFILO ESTERNO	FLANGIA Ø mm	LUNGHEZZA mm	APPLICAZIONE	OEM
32083	1" 3/8 - Z.6	101 / 95	136	**Landini:** Serie 7 **McCormick:** Serie X7 - Serie X7.6	6713103A1



ARTICOLO	PROFILO ESTERNO	FLANGIA Ø mm	LUNGHEZZA mm	APPLICAZIONE	OEM
32084	1" 3/8 - Z.21	101 / 95	136	**Landini:** Serie 7 **McCormick:** Serie X7 - Serie X7.6	**Landini:** 6658031A1 **ZF:** 2099310206

Gli articoli qui descritti, prodotti da e/o per conto di CERMAG, sono da intendersi adattabili, quindi non originali, ai marchi indicati secondo REG. CE 1400/2002
All items described here, produced by and/or on behalf of CERMAG, are to be understood as adaptable, therefore not original, to the brands indicated according to REG. EC 1400/2002

segue PRESE DI FORZA PER TRATTORI

PRISES DE FORCE POUR TRACTEURS - P.T.O. FOR TRACTORS - FLANSCHZAPFEN FÜR TRAKTOREN - TOMAS DE FUERZA PARA TRACTORES



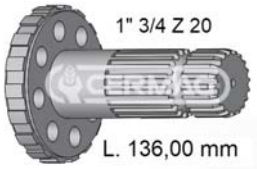

ARTICOLO	PROFILO ESTERNO	FLANGIA Ø mm	LUNGHEZZA mm	APPLICAZIONE	OEM
32085	1" 3/4 - Z.20	101 / 95	136	**Landini:** Serie 7 **McCormick:** Serie X7 Serie X7.6	**Landini:** 6658032A1 **ZF:** 2099310207





ARTICOLO	PROFILO ESTERNO	FLANGIA Ø mm	LUNGHEZZA mm	APPLICAZIONE	OEM
32093	1" 3/4 - Z.6	101 / 95	136	**Landini:** Serie 7 **McCormick:** Serie X7 Serie X7.6	66580321A1





ARTICOLO	PROFILO ESTERNO	LUNGHEZZA mm	APPLICAZIONE	OEM
32094	1" 3/8 - Z.6	145	**Landini:** Serie 8V-shift **McCormick:** Serie X8	6638595A1 6702945A1

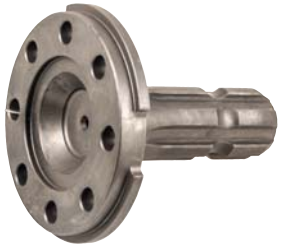



ARTICOLO	PROFILO ESTERNO	LUNGHEZZA mm	APPLICAZIONE	OEM
32095	1" 3/4 - Z.6	145	**Landini:** Serie 8V-shift **McCormick:** Serie X8	6638600A1 6633775A1





ARTICOLO	PROFILO ESTERNO	LUNGHEZZA mm	APPLICAZIONE	OEM
32096	1" 3/4 - Z.20	145	**Landini:** Serie 8V-shift **McCormick:** Serie X8	6638600A1 6633775A1

Gli articoli qui descritti, prodotti da e/o per conto di CERMAG, sono da intendersi adattabili, quindi non originali, ai marchi indicati secondo REG. CE 1400/2002

All items described here, produced by and/or on behalf of CERMAG, are to be understood as adaptable, therefore not original, to the brands indicated according to REG. EC 1400/2002

Trasmissioni cardaniche
P.T.O. DRIVE SHAFTS

PRESE DI FORZA 1” 3/8 PER MOTOCOLTIVATORI E TRATTORI
PRISES DE FORCE POUR MOTOCULTEURS ET TRACTEURS - TRACTORS AND WALKING TRACTORS P.T.O. SHAFTS
ZAPFWELLE FÜR MOTORFRÄSE UND KLEINE TRAKTOREN - TOMAS DE FUERZA 1” 3/8 PARA MOTOCULTORES Y TRACTORES

PASQUALI



ARTICOLO	DESCRIZIONE
30662	Motocoltivatori e trattorini con attacco quadro

PASQUALI



ARTICOLO	DESCRIZIONE
30688	Motocoltivatori e trattorini con attacco a farfalla

BCS 740 - FERRARI 340



ARTICOLO
30663

GOLDONI SPECIAL



ARTICOLO
31472

GOLDONI JOLLY



ARTICOLO
31473

Gli articoli qui descritti, prodotti da e/o per conto di CERMAG, sono da intendersi adattabili, quindi non originali, ai marchi indicati secondo REG. CE 1400/2002
All items described here, produced by and/or on behalf of CERMAG, are to be understood as adaptable, therefore not original, to the brands indicated according to REG. EC 1400/2002

INVERSORI E VARIATORI PER P.T.O.

INVERSEURS ET VARIATEURS POUR P.D.F. - REVERSE SHUTTLES AND SPEED VARIATORS FOR P.T.O. -
DREHRICHTUNGSWANDLER UND DREHZAHLREGLER FÜR ZAPFWELLEN - INVERSORES Y VARIADORES PARA (P.T.O. = toma de fuerza)

INVERSORE DI ROTAZIONE

INVERSEUR DE ROTATION
ROTATION REVERSER
DREHRICHTUNGSWANDLER
INVERSOR DE ROTACIÓN



CARATTERISTICHE

- Inverte il senso di rotazione sulla PTO del trattore o sull'attrezzatura, mantenendo invariati i giri/min.
- Disassamento tra entrata e uscita per alzare, o abbassare, la PTO.
- Carcassa in carpenteria che consente la saldatura di piastre di fissaggio personalizzate.
- Ingranaggi e alberi in acciaio 18NiCrMo5 e cementazione prof.0,6-0,8 HRC 58/62.
- Entrata femmina per il posizionamento diretto sulla PTO.

Per personalizzazioni quali: potenze superiori, n°giri diversi, calettature speciali, entrate/uscite invertite... non esitate a contattarci.

Do not hesitate to contact us for customized versions, such as: higher power ratings, different rpm rates, special connections, inverted input/ outputs, etc.

ARTICOLO	FINO A:	ALBERO ENTRATA **FEMMINA**	ALBERO USCITA **MASCHIO**	DIMENSIONI mm	DISASSAMENTO mm
31506	40 CV (540 giri)	1"3/8 Z6 (sotto)	1"3/8 (sopra)	110x190x90	82
31507	80 CV (540 giri)	1"3/8 Z6 (sotto)	1"3/8 (sopra)	120x200x100	86

VARIATORE GIRI IN ASSE DA 1000 A 540

VARIATEUR TOURS DANS L'AXE 1000 ... 540
1000 ... 540 SPEED VARIATOR IN AXIS
DREHZAHLREGLER IN DER ACHSE 1000 ... 540
VARIADOR DE REVOLUCIONES EN EJE 1000 ... 540



CARATTERISTICHE

- Varia la velocità di rotazione della PTO mantenendone invariato il senso.
- Entrata ed uscita sullo stesso asse (superiore o inferiore).
- Carcassa in carpenteria che consente la saldatura di piastre di fissaggio personalizzate.
- Ingranaggi e alberi in acciaio 18NiCrMo5 e cementazione prof.0,6-0,8 HRC 58/62.
- Entrata femmina per il posizionamento diretto sulla PTO.

Per personalizzazioni quali: potenze superiori, n°giri diversi, calettature speciali, entrate/uscite invertite... non esitate a contattarci.

Do not hesitate to contact us for customized versions, such as: higher power ratings, different rpm rates, special connections, inverted input/ outputs, etc.

ARTICOLO	VARIATORE GIRI	ALBERO ENTRATA **FEMMINA**	ALBERO USCITA **MASCHIO**	DIMENSIONI mm	DISASSAMENTO mm
31508	da 1000 a 540 fino a 80CV (540 giri)	1"3/8 Z6 (sotto)	1"3/8 (sotto)	140x220x180	0

VARIATORE 3 ASSI DA 1000 A 540

VARIATEUR 3 AXES 1000 ... 540
1000 ... 540 3-AXES SPEED VARIATOR
DREHZAHLREGLER 3 ACHSEN 1000 ... 540
VARIADOR DE 3 EJES 1000 ... 540



CARATTERISTICHE

- Alza o abbassa.
- Varia la velocità di rotazione della PTO mantenendone invariato il senso.
- Disassamento tra entrata e uscita per alzare, o abbassare, la PTO.
- Carcassa in carpenteria che consente la saldatura di piastre di fissaggio personalizzate.
- Ingranaggi e alberi in acciaio 18NiCrMo5 e cementazione prof.0,6-0,8 HRC 58/62.
- Entrata femmina per il posizionamento diretto sulla PTO.

Per personalizzazioni quali: potenze superiori, n°giri diversi, calettature speciali, entrate/uscite invertite... non esitate a contattarci.

Do not hesitate to contact us for customized versions, such as: higher power ratings, different rpm rates, special connections, inverted input/ outputs, etc.

ARTICOLO	VARIATORE GIRI	ALBERO ENTRATA **FEMMINA**	ALBERO USCITA **MASCHIO**	DIMENSIONI mm	DISASSAMENTO mm
31509	da 1000 a 540 fino a 80CV (540 giri)	1"3/8 Z6 (sotto)	1"3/8 (sopra)	160x340x100	202

Gli articoli qui descritti, prodotti da e/o per conto di CERMAG, sono da intendersi adattabili, quindi non originali, ai marchi indicati secondo REG. CE 1400/2002
All items described here, produced by and/or on behalf of CERMAG, are to be understood as adaptable, therefore not original, to the brands indicated according to REG. EC 1400/2002

09

www.cermag.com

Irrorazione - Irrigazione
Enologia

PULVERISATION - IRRIGATION - ENOLOGIE
SPRAYING - IRRIGATION - ENOLOGY
PFLANZENSCHUTZ - WEINBAUKUNDE
PULVERIZACIÓN - RIEGO - ENOLOGIA

BARRA IRRORATRICE
BARRE DE PULVERISATION
SPRAYING BOOM
SPRITZGESTÄNGE
BARRA DE RIEGO

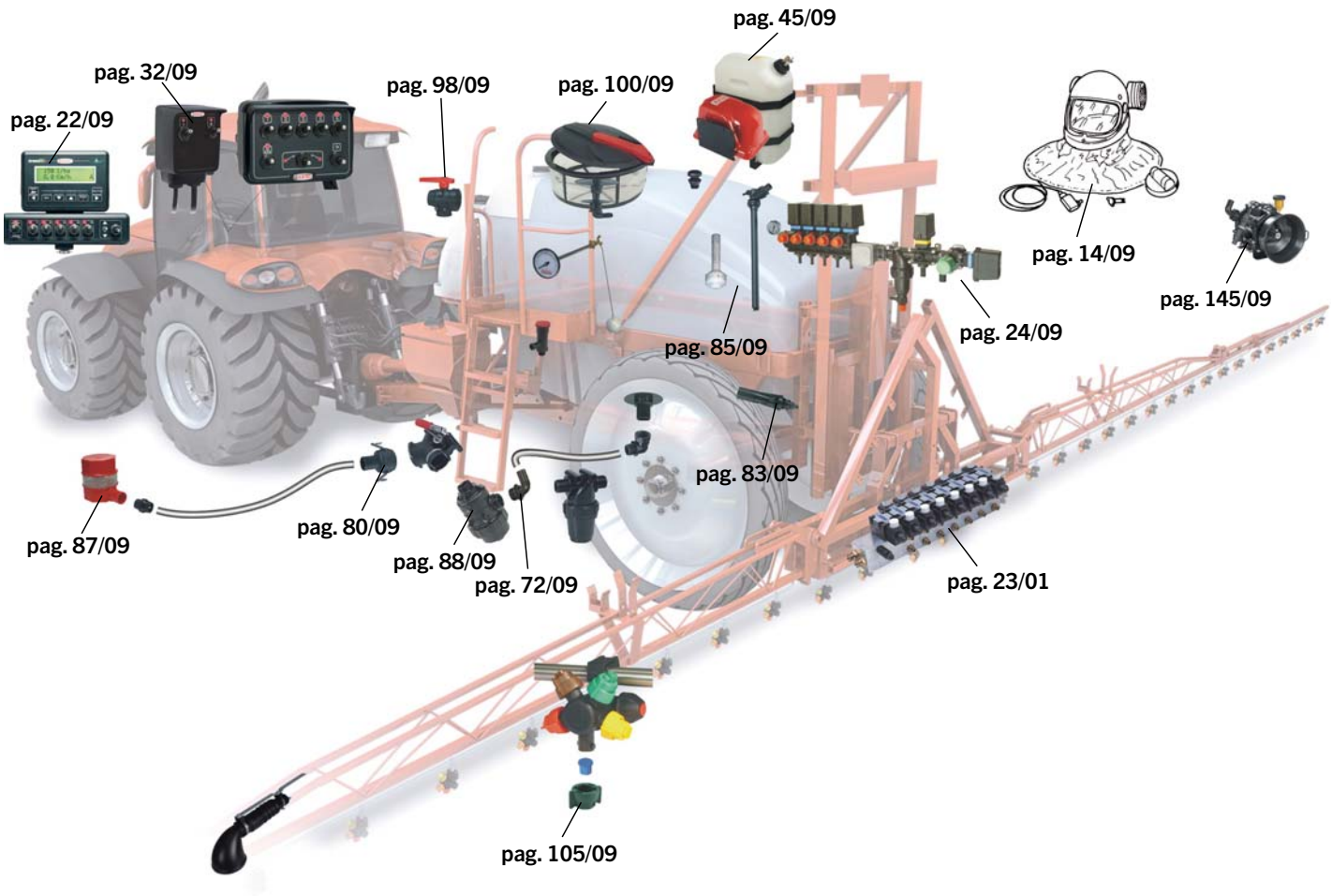

Gli articoli qui descritti, prodotti da e/o per conto di CERMAG, sono da intendersi adattabili, quindi non originali, ai marchi indicati secondo REG. CE 1400/2002
All items described here, produced by and/or on behalf of CERMAG, are to be understood as adaptable, therefore not original, to the brands indicated according to REG. EC 1400/2002

ATOMIZZATORE
ATOMISEUR
ORCHARD SPRAYING
FELDSPRITZE
PULVERIZADOR

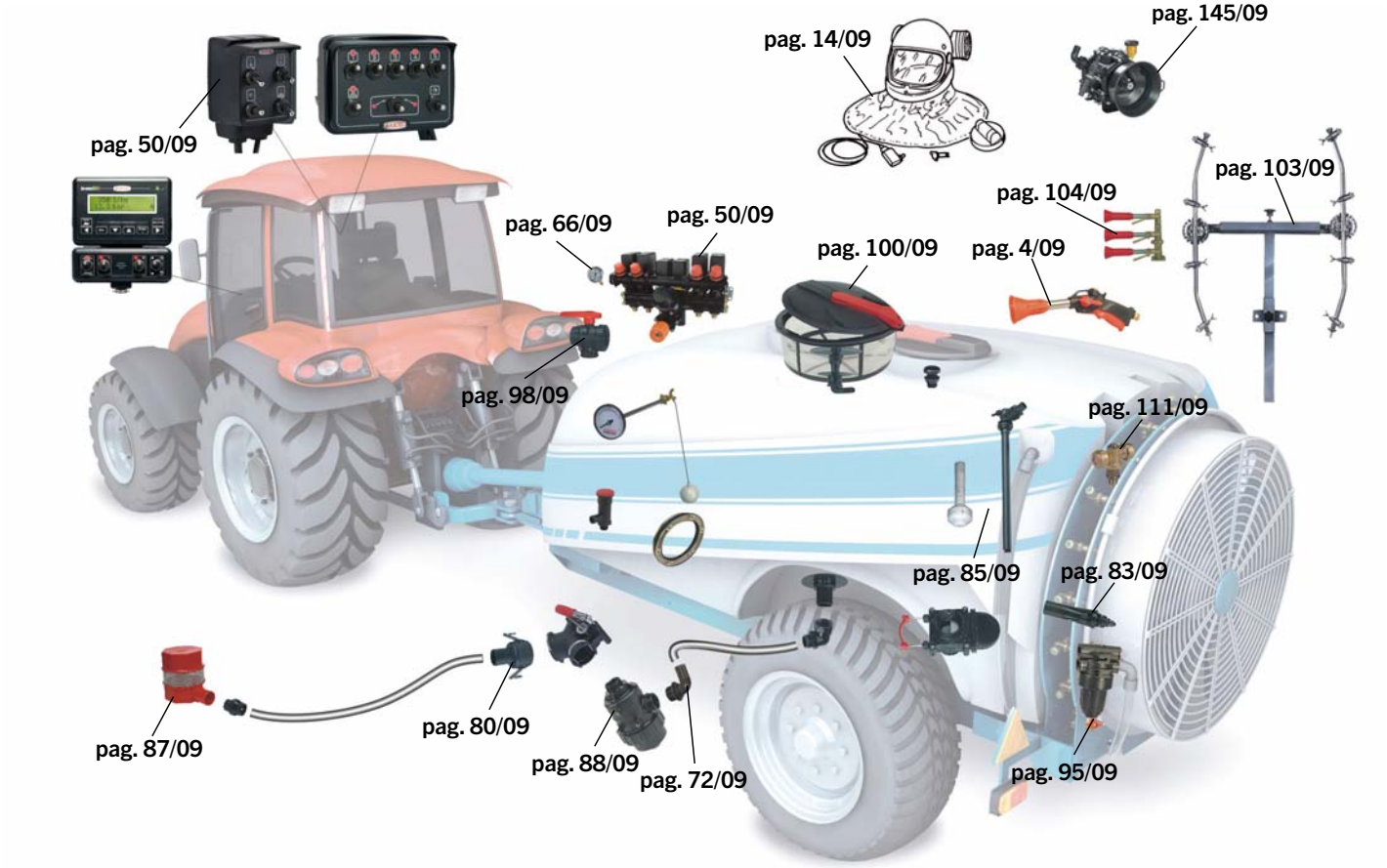

Gli articoli qui descritti, prodotti da e/o per conto di CERMAG, sono da intendersi adattabili, quindi non originali, ai marchi indicati secondo REG. CE 1400/2002
All items described here, produced by and/or on behalf of CERMAG, are to be understood as adaptable, therefore not original, to the brands indicated according to REG. EC 1400/2002

PISTOLE PER IRRORAZIONE
PISTOLET POUR PULVERISATION - SPRAY GUN - SPRIZTPISTOLE - PISTOLA ASPERSOLA REGADURA

HYDRA

CARATTERISTICHE
- Impugnatura ergonomica in Tecnopolimero Strutturale rinforzato con fibra di vetro.
- Bilanciamento dello sforzo per l'azionamento.
- Dispositivo reversibile (dx/sx) di variazione del flusso a regolazione continua dell'ampiezza del cono irrorante.
- Diffusore MICRO-JET a miscelazione d'aria per una perfetta micronebulizzazione del liquido irrorato e un basso impatto sulla coltura.
- Anelli adattatori per il posizionamento ideale del cono diffusore, a seconda del tipo di anello utilizzato.
- Ingresso G1/2 (BSP) con attacco girevole in ottone.
- Canna in acciaio INOX.
- Parti interne in acciaio INOX e Ottone.
- Ugello in ceramica (standard Ø 1,5 mm).
- Pressione massima di utilizzo 50 bar.



KIT GUARNIZIONI DI RICAMBIO
26095

ARTICOLO
25001

BORA

NOTE TECNICHE:
Lunghezza complessiva 45 cm - peso 500 g. - gittata massima con ugello da 2,5 mm a 50 bar di pressione: 12 metri - pressione di esercizio: 30 ÷ 50 bar - raccordo di collegamento girevole anti avvolgimento - **conforme alle norme CE.**



MATERIALI:
Impugnatura in fibra di vetro e nylon - tubo in alluminio anticorodal asta interna di azionamento in acciaio inox - molla di richiamo asta in acciaio inox.
DI SERIE VIENE FORNITA CON: diffusore turbo - piastrina in ceramica 7x3 foro Ø 2,5 mm - intercambiabile
IMPIEGO: Trattamenti antiparassitari nei vigneti e nei frutteti. Con una sola mano l'operatore può variare il tipo di spruzzo ed interrompere l'erogazione. L'impugnatura ergonomica e lo speciale diffusore producono un'eccezionale micronizzazione del prodotto (500 gocce/cm2 a 5 km/h) che copre uniformemente la superficie da trattare riducendo gli sprechi. Il diffusore è posizionabile in funzione del diametro dell'ugello. L'impatto ridotto delle gocce consente l'impiego della lancia nella floricoltura in serra. Il raccordo girevole evita la torsione del tubo ad alta pressione.

ARTICOLO
26093

TURBO LANCIA 400 Ø1.5

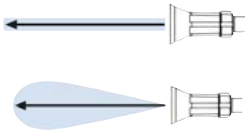

CARATTERISTICHE
- Ugello M15x1 Ø 1,5 mm
- Attacco G1/2M.
- Foro max. ugello: Ø 2,3 mm
- **Pressione massima d'esercizio** 50 bar.
- Lunghezza: 400 mm
- **Materiali:** materiali plastici ad alta resistenza - acciaio inox - ottone - tenute in FPM - impugnatura Metal in alluminio conrivestimento al nichel chimico.
- **Impiego:** trattamenti antiparassitari per vigneti, frutteti e floricoltura in serra. Apertura, chiusura e regolazione angolo di spruzzo con una sola mano.

Copertura uniforme con 500 gocce/cm² a 5 km/h. Posizione diffusore "Turbo" regolabile.



ARTICOLO	DESCRIZIONE
27966	Pistola per irrorazione alta pressione



CARATTERISTICHE
- Pistola per irrorazione ad alta pressione.
- Completa di ugello F.1,5 e raccordo girevole 1/2"M.
- **Pressione massima d'esercizio** 50 bar.
- **Materiali:** Ottone - Plastica - Acciaio INOX - O-Ring - NBR - Ceramica.
- **Impiego:** trattamenti antiparassitari per vigneti, frutteti. Apertura, chiusura e regolazione flussi tramite levetta devio. Posizione diffusore Turbo regolabile, raccordo girevole per evitare torsioni del tubo.

ARTICOLO	DESCRIZIONE
27231	Pistola per irrorazione alta pressione

Gli articoli qui descritti, prodotti da e/o per conto di CERMAG, sono da intendersi adattabili, quindi non originali, ai marchi indicati secondo REG. CE 1400/2002
All items described here, produced by and/or on behalf of CERMAG, are to be understood as adaptable, therefore not original, to the brands indicated according to REG. EC 1400/2002

LANCIA SIRIO REVO

LANCE SIRIO REVO
SIRIO REVO SPRAY GUN
SPRITZPISTOLE MIT SCHUTZ SIRIO REVO
LANZA SIRIO REVO

new



CARATTERISTICHE
- Leva ON/OFF
- Diametro Tubo 23mm
- Ghiera di bloccaggio
- Attacco girevole
- Sicura
- Leva regolazione getto (FLAT- FAN)
- Turbo

ARTICOLO
28557





LANCIA MITRA ANTARES REVO

LANCE ANTARES REVO
ANTARES REVO SPRAY GUN
SPRITZPISTOLE MIT SCHUTZ ANTARES REVO
LANZA ANTARES REVO

new



CARATTERISTICHE
- Predisposizione per manometro
- Leva ON/OFF
- Diametro Tubo 23mm
- Ghiera di bloccaggio
- Attacco girevole
- Sicura
- Leva regolazione getto (FLAT- FAN)
- Turbo
- Impugnatura regolabile

ARTICOLO
28558

Gli articoli qui descritti, prodotti da e/o per conto di CERMAG, sono da intendersi adattabili, quindi non originali, ai marchi indicati secondo REG. CE 1400/2002
All items described here, produced by and/or on behalf of CERMAG, are to be understood as adaptable, therefore not original, to the brands indicated according to REG. EC 1400/2002

LANCIA LUNGA GITTATA
LANCE LONGUE JETÉE
"LONG RANGE" SPRAY GUN
SPRITZPISTOLE MIT SCHUTZ
LANZA ALCANCE LARGO

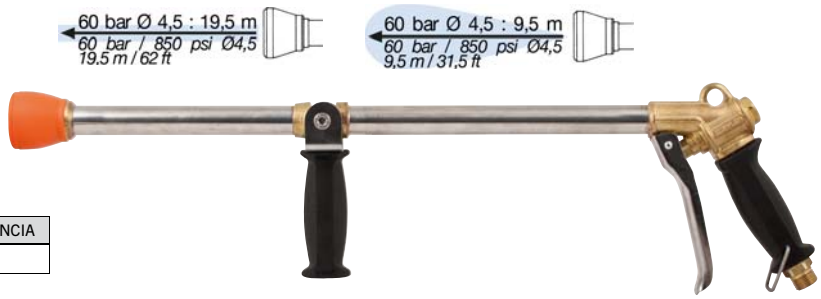

KIT RIPARAZIONE LANCIA
27901

CARATTERISTICHE
- Gittata max. cono (Ø4,5 - 60bar):9,5 m
- Gittata max. spillo (Ø4,5 - 60bar):19,5 m
- Con protezione.
- Ugello cono M15x1 lunga gittata foro Ø4,5 mm
- Attacco filettato 1/2"
- Lunghezza: 700 mm

ARTICOLO
26505

TURBINE



KIT RIPARAZIONE LANCIA
27901

CARATTERISTICHE
- Ugello M15x1 Ø 2,3 mm
- Attacco G1/2M.
- Foro max. ugello: Ø 4,5 mm
- **Pressione massima d'esercizio** 60 bar.
- Peso: 1.5 kg
- Lunghezza: 600 mm
- **Materiali:** ottone - acciaio inox - materiali plastici ad alta resistenza.
- **Impiego:** trattamenti antiparassitari di colture a medio ed alto fusto. Lavaggio delle attrezzature agricole. Lavaggio industriale fino a 60°C. Angolo di spruzzo regolabile con l'impugnatura anteriore che può contenere un ugello di ricambio.

Nebulizzazione precisa, gittata, portata, robustezza e versatilità d'impiego. Ugello protetto dagli urti.

ARTICOLO
27975

TURBINE SH



KIT RIPARAZIONE LANCIA
27901

CARATTERISTICHE
- Ugello M15x1 Ø 2,3 mm
- Attacco G1/2M.
- Foro max. ugello: Ø4,5 mm
- **Pressione massima d'esercizio** 60 bar.
- Peso: 1.3 kg
- Lunghezza: 420 mm
- **Materiali:** ottone - acciaio inox - materiali plastici ad alta resistenza.
- **Impiego:** lavaggio delle attrezzature agricole. Lavaggio industriale fino a 60°C. Trattamenti antiparassitari.

ARTICOLO
27976

LANCIA LAVAGGIO
SPRAY GUN
WASHING LANCE
SPRITZPISTOLE
LANZA

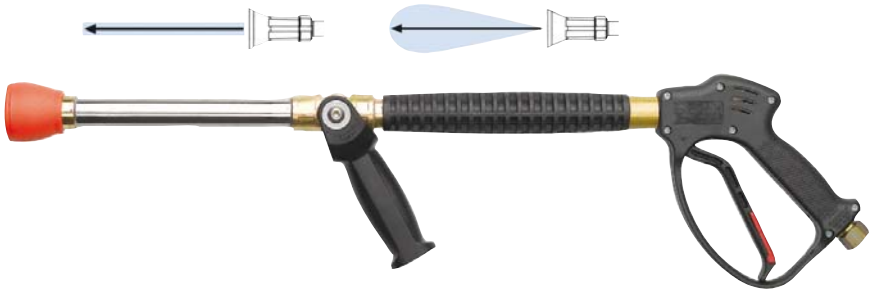

CARATTERISTICHE
- Ugello M15x1 Ø 1,5 mm
- Attacco G1/2M.
- Foro max. ugello: Ø 2,3 mm
- **Pressione massima d'esercizio** 250 bar.
- Lunghezza: 720 mm
- **Materiali:** ottone - acciaio inox - materiali plastici ad alta resistenza.
- **Impiego:** lavaggio in agricoltura ed industria fino a 100°C. Ugello protetto dagli urti. Angolo di spruzzo regolabile in continuo mediante l'impugnatura anteriore. Il sotto insieme lavaggio può essere assemblato alle più diffuse impugnature per ottenere la regolazione continua dell'angolo di spruzzo. Dotata di fermo di sicurezza della leva contro le aperture accidentali e di protezione per la mano dell'operatore a norma ISO/EN.

ARTICOLO
27939

Gli articoli qui descritti, prodotti da e/o per conto di CERMAG, sono da intendersi adattabili, quindi non originali, ai marchi indicati secondo REG. CE 1400/2002
All items described here, produced by and/or on behalf of CERMAG, are to be understood as adaptable, therefore not original, to the brands indicated according to REG. EC 1400/2002

LANCIA A MITRA, CON UGELLO A ROSA FORO STANDARD Ø 2,5

LANCE MITRA AVEC DOUBLE REGLAGE
GUN - LANCE WITH DOUBLE REGULATION
SPRITZPISTOLE MIT DOPPELENSTELLUNG
LANZA AMETRALLANDORA CON DOBLE REGLAJE

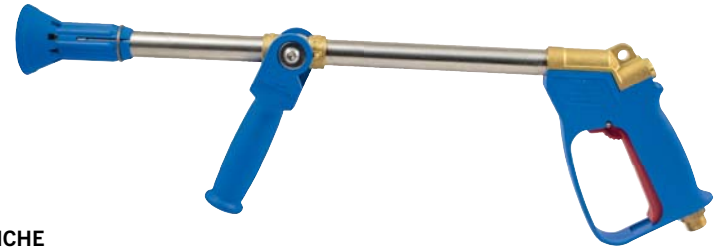

CARATTERISTICHE

- Regolazione mandata e tipo getto
- Canna in acciaio inox
- Ugello a rosa in widia Ø 2,5 mm
- Senza portagomma
- Pressione Max 50 bar
- Attacco filettato 1/2”

ARTICOLO
25023

LANCIA A MITRA TIPO ECONOMICO, UGELLO A ROSA FORO STANDARD Ø 2,5

LANCE MITRA SIMPLE
SIMPLE GUN - LANCE
EINFACHE SPRITZPISTOLE
LANZA AMETRALLADORA SIMPLE

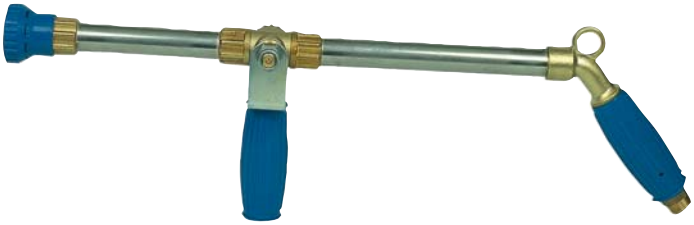

CARATTERISTICHE

- Regolazione a rubinetto
- Canna in acciaio inox
- Ugello a rosa in widia Ø 2,5 mm
- Senza portagomma
- Pressione Max 50 bar
- Attacco filettato 1/2”

ARTICOLO
25024

LANCIA TURBINE

LANCE “TURBINE”
GUN - LANCE “TURBINE”
SPRITZPISTOLE “TURBINE”
LANZA “TURBINE”



CARATTERISTICHE

Regolazione mandata a leva, canna in acciaio inox, ugello a rosa in widia Ø 2 mm, senza portagomma.

ARTICOLO
25322

UGELLO A ROSA

BUSE EN ROSE
RADIAL NOZZLE
DÜSEN
SURTIDORES



ARTICOLO	Ø mm
25025	1
25026	1,2
25027	1,5
25028	1,8
25029	2
25030	2,2
25031	2,5
25032	3
25033	3,5
28085	4,5

RACCORDO GIREVOLE 1/2” F - 1/2” M

RACCORD TOURNANT 1/2” F - 1/2” M
SWIVEL CONNECTION 1/2” F - 1/2” M
DREH ANSCHLUSS 1/2” M - 1/2” S
RACOR VOLTEABLE 1/2” H - 1/2” M



ARTICOLO
26159

NOTA
Il raccordo girevole elimina la torsione del tubo ad alta pressione migliorando la facilità d’uso delle lance e la sicurezza dell’operatore.

Gli articoli qui descritti, prodotti da e/o per conto di CERMAG, sono da intendersi adattabili, quindi non originali, ai marchi indicati secondo REG. CE 1400/2002
All items described here, produced by and/or on behalf of CERMAG, are to be understood as adaptable, therefore not original, to the brands indicated according to REG. EC 1400/2002

LANCIA A LEVA 600 Ø1.5 CON PARASPRUZZO
LANCE A LEVIER 600 Ø1.5
LEVER SPRAYING LANCE 600 Ø1.5
HEBELSPRITZPISTOLE 600 Ø1.5
LANZA ASPERSORA CON PALANCA 600 Ø1.5

Braglia MFG
FLUID SPRAYING AND ENGINEERING

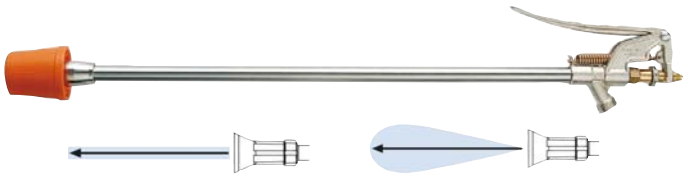

CARATTERISTICHE
- "Turbo" Ø1.5 in ceramica
- Attacco G1/2M.
- Foro max. ugello: Ø1.8
- **Pressione massima d'esercizio** 40 bar.
- Lunghezza: 600 mm
- **Materiali:** ottone - ottone nichelato - acciaio inox - materiali plastici ad alta resistenza.
- **Impiego:** trattamenti antiparassitari di alberi a medio fusto. Angolo di spruzzo regolabile. Il registro della Lancia Leva fissa la posizione di spruzzo ottimale. Eccellente micronizzazione del prodotto con la protezione "Turbo". Copertura totale ed uniforme della superficie da trattare. Rapida sostituzione con ugello e protezione integrati. Ugello ispezionabile.

ACCESSORI



Protezione per Ugelli

28567

ARTICOLO
27974

LANCIA A LEVA CON PARASPRUZZO
LANCE A LEVIER
LEVER SPRAYING LANCE
HEBELSPRITZPISTOLE
LANZA ASPERSORA CON PALANCA



ARTICOLO	LUNGHEZZA mm	NOTE
25002	300	La lancia è completa di ugello in acciaio inox Ø 1,5 mm
25003	600	
26221	1000	
25004	300	La lancia è completa di ugello in ceramica Ø 1,5 mm
25005	600	
26222	1000	

LANCIA A MANOPOLA 600 Ø1,5 mm CON PARASPRUZZO
LANCE IRRORATION 600 Ø1,5 mm AVEC COMMANDE A POIGNÉE
SPRAYING LANCE 600 Ø1,5 mm WITH HANDLE DRIVE
SPRITZPISTOLE 600 Ø1,5 mm MIT HANDGRIFF-BETÄTIGUNG
LANZA ASPERSOLA 600 Ø1,5 mm REGADURA CON MANDO MANOPLA

Braglia MFG
FLUID SPRAYING AND ENGINEERING

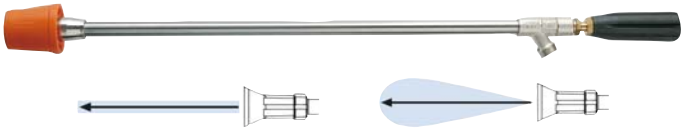

CARATTERISTICHE
- "Turbo" Ø 1,5 mm in ceramica
- Attacco G1/2M.
- Foro max. ugello: Ø 1,8 mm
- **Pressione massima d'esercizio** 40 bar.
- Lunghezza: 600 mm
- **Materiali:** ottone - ottone nichelato - acciaio inox - materiali plastici ad alta resistenza.
- **Impiego:** trattamenti antiparassitari di alberi a medio fusto. Angolo di spruzzo regolabile. Il registro della Lancia Leva fissa la posizione di spruzzo ottimale. Eccellente micronizzazione del prodotto con la protezione "Turbo". Copertura totale ed uniforme della superficie da trattare. Rapida sostituzione con ugello e protezione integrati. Ugello ispezionabile.

ACCESSORI



Protezione per Ugelli

28567

ARTICOLO
27973

LANCIA A MANOPOLA CON PARASPRUZZO
LANCE IRRORATION AVEC COMMANDE A POIGNÉE
SPRAYING LANCE WITH HANDLE DRIVE
SPRITZPISTOLE MIT HANDGRIFF-BETÄTIGUNG
LANZA ASPERSOLA REGADURA CON MANDO MANOPLA



ARTICOLO	LUNGHEZZA mm	NOTE
25006	300	La lancia è completa di ugello in acciaio inox Ø 1,5 mm
25007	600	
26223	1000	
25008	300	La lancia è completa di ugello in ceramica Ø 1,5 mm
25009	600	
26224	1000	

Gli articoli qui descritti, prodotti da e/o per conto di CERMAG, sono da intendersi adattabili, quindi non originali, ai marchi indicati secondo REG. CE 1400/2002
All items described here, produced by and/or on behalf of CERMAG, are to be understood as adaptable, therefore not original, to the brands indicated according to REG. EC 1400/2002

RICAMBI PER LANCE

PIECES DETACHEES POUR LANCES - SPARE PARTS FOR SPRAYING LANCES - ERSATZTEILE FÜR SPRITZSTANGEN - REPUESTOS PARA LANZAS

UGELLO INOX

BUSE INOXYDABLE
STAINLESS NOZZLE
DÜSEN-INOX
SURTIDORES-INOX



ARTICOLO	DESCRIZIONE	Ø mm
25010	Ugello inox	1
25011	Ugello inox	1,2
25012	Ugello inox	1,5
25013	Ugello inox	1,8
25014	Ugello inox	2

UGELLO CERAMICA

BUSE CERAMIQUE
CERAMIC NOZZLE
DÜSEN
SURTIDORES



ARTICOLO	DESCRIZIONE	Ø mm
25015	Ugello ceramica	1
25016	Ugello ceramica	1,2
25017	Ugello ceramica	1,5
25018	Ugello ceramica	1,8
25019	Ugello ceramica	2

PROTEZIONE UGELLI PER LANCE ALTA PRESSIONE

PROTECTION BUSES POUR LANCES HAUTE PRESSION
NOZZLE GUARD FOR HIGH PRESSURE GUNS
TURBO-KOPF FÜR SPRITZPISTOLE
CABECITA TURBO PARA LANZAS CON PALANCA





27603

ARTICOLO	DESCRIZIONE
25021	Protezione per ugello in acciaio
25022	Protezione per ugello in ceramica tipo 25015
27603	Protezione per ugello in ceramica a piastrina Ø 15 mm

GUARNIZIONE PIANA

GUARNITURE PLANE
FLAT SEAL
DICHTUNG
CRIBAS

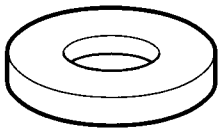

ARTICOLO	Ø ESTERNO mm	Ø INTERNO mm	SPESSORE mm
25970	22	8	3

ANELLO «OR»

GARNITURE «OR»
OR SEAL
O-RING
JUNTAS TORICAS

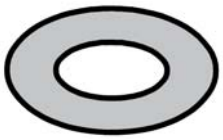

ARTICOLO	Ø ESTERNO mm	Ø INTERNO mm	SPESSORE mm
25971	12	8	3

PIASTRINA IN CERAMICA Ø 15

PLAQUE CERAMIQUE
CERAMIC PLATE
KERAMIK PLÄTTCHEN Ø 15
SURTIDORES IN CERÁMICA Ø 15



ARTICOLO	Ø FORO mm
27253	0,8
27254	1,0
27255	1,2
27256	1,5
27257	1,8
27258	2,0
27259	2,5

TESTINA PORTA UGELLI COMPLETA DI GUARNIZIONE PIANA E GUARNIZIONE «OR»

SUPPORT BUSE
STEEL NOZZLE SUPPORT
GEWINDEKOPF
CABEZA FILETADA PARA LANZAS



ARTICOLO	DESCRIZIONE
25384	Testina completa per ugelli in acciaio
25427	Testina completa per ugelli in ceramica

Gli articoli qui descritti, prodotti da e/o per conto di CERMAG, sono da intendersi adattabili, quindi non originali, ai marchi indicati secondo REG. CE 1400/2002
All items described here, produced by and/or on behalf of CERMAG, are to be understood as adaptable, therefore not original, to the brands indicated according to REG. EC 1400/2002

LANCE BASSA PRESSIONE
LANCES À BASSE PRESSION - LOW-PRESSURE SPRAY GUNS - RÜCKSACK-PISTOLEN - LANZAS DE MOCHILA

LANCIA CON FILTRO E RUBINETTO A SFERA - PRESSIONE MAX 25 ATM.
LANCE AVEC FILTRE ET ROBINET À BILLE - PRESSION MAX 25 ATM.
SPRAY GUN C/W FILTER AND BALL COCK - MAX PRESSURE 25 ATM.
PISTOLE MIT FILTER UND KUGELHAHN - MAX DRUCK 25 ATM
LANZA CON FILTRO Y GRIFO DE BOLA - PRESIÓN MAX 25 ATM

ARTICOLO
25040



PROLUNGA PER LANCIA CON RUBINETTO A LEVA - 500 mm
PROLONGE POUR LANCE AVEC ROBINET A LEVIER - 500 mm
SPRAY GUN EXTENSION WITH LEVER COCK - 500 mm
INOXSTAHL VERLAENGERLING - 500 mm
ALARGADERA DE ACERO INOX SOLDADA - 500 mm

ARTICOLO
25041



PROLUNGA TELESCOPICA DA 500 A 1000 mm
PROLONGE POUR LANCE
SPRAY GUN EXTENSION
PISTOLEVERLÄNGERUNG
TUBO ALARGO LANZA

ARTICOLO
26178



GETTO A ROSA REGISTRABILE
JET REGLABLE POUR LANCE
ADJUSTABLE NOZZLE FOR LANCE
EINSTELLBARE DÜSE FÜR SPRITZPISTOLE
CHORRO REGISTRABLE PARA LANZA

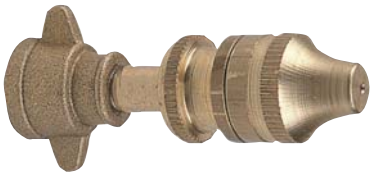

ARTICOLO
25042

SPRUZZATORE A 2 UGELLI ROSA
ARROSSEUR À DEUX BUSES RADIAUX
2-NOZZLE RADIAL SPRAYER
DOPPELDÜSE
BOCHORRO CON SURTIDOR



ARTICOLO
25044

SPRUZZATORE A ROSA INOX
BUSE RADIAL INOXYDABLE
STAINLESS RADIAL NOZZLE
DUESE
CHORRO



ARTICOLO	Ø mm
25046	1
25047	1,2
25048	1,5
25049	1,8
25050	2

SPRUZZATORE A 3 UGELLI ROSA
ARROSSEUR À TROIS BUSES RADIAUX
3-NOZZLE RADIAL SPRAYER
DREIFACH DÜSE
SURTIDOR CON 3 CHORRO



ARTICOLO
25045

GETTO CONO IN OTTONE FORO STANDARD Ø 1,5 mm
JET CONIQUE INOX TROU Ø 1,5 mm
NOZZLE WITH INOX HOLE Ø 1,5 mm
KEGELDÜSE AUS INOX Ø 1,5 mm
CHORRO CONICO INOX AGUJERO Ø 1,5 mm



ARTICOLO
25051

GETTI SNODATI
JETS ARTICULES
SWIVEL NOZZLES
GELENKDÜSENTRÄGER
TOBERAS ARTICULADAS


FIG.1


FIG.2

ARTICOLO	ATTACCHI	DESCRIZIONE	FIGURA
26956	12x19F	getto doppio	1
26958	12x19F	getto singolo	2

Gli articoli qui descritti, prodotti da e/o per conto di CERMAG, sono da intendersi adattabili, quindi non originali, ai marchi indicati secondo REG. CE 1400/2002
All items described here, produced by and/or on behalf of CERMAG, are to be understood as adaptable, therefore not original, to the brands indicated according to REG. EC 1400/2002

IMPUGNATURA LANCIA BASSA PRESSIONE - PRESSIONE MAX 25 ATM.

POIGNÉE LANCE BASSE PRESSIONE - PRESSION MAX 25 ATM. - HANDGRIP LOW-PRESSURE SPRAY GUN - MAX PRESSURE 25 ATM.
NIEDERDRUCK-PISTOLENGRIFF - MAX DRUCK 25 ATM - EMPUÑADURA LANZA DE BAJA PRESIÓN - PRESIÓN MAX 25 ATM

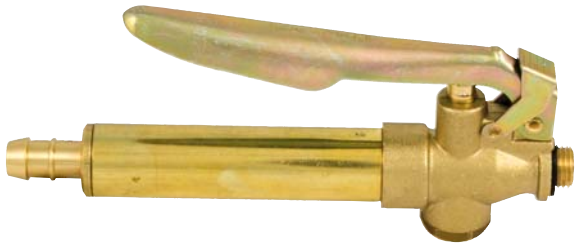

ARTICOLO **25039**

RUBINETTO A SFERA PER LANCE CON FILTRO

ROBINET A BILLE POUR LANCES AVEC FILTRE
BALL COCK SPRAY GUNS WITH FILTER
ERSATZAHN FÜR NIDERDRUCK WERFER
GRIFO DE REPUESTO PARALANZAS BAJA PRESIÓN



ARTICOLO **25350**

RUBINETTO A SFERA PER LANCE

ROBINET A BILLE POUR LANCES AVEC FILTRE
BALL COCK SPRAY GUNS WITH FILTER
KUNFELHANN
GRIFO CONICO



ARTICOLO **25349**

CARTUCCIA IN OTTONE PER LANCE BASSA PRESSIONE

FILTRE RECHANGE POUR LANCE
SPARE FILTER FOR LALCES
ERSATZ-FILTER FÜR NIEDERDUK SPRITZPISTOLE
CRIBA DE REPUERTO PARA LANZAS PRESIÓN BAJA



ARTICOLO **25043**

CURVA PORTAGETTO A 45° Ø 12 mm

RACCORD PORTE - JET A 45° Ø 12 mm
HOLDER JET FITTING 45° - Ø 12 mm
45° ELLBOGEN - ANSCHLUSS Ø 12 mm
CURVA PORTACHORRO 45° - Ø 12 mm



ARTICOLO **25052**

CAMPANA PER DISERBO LOCALIZZATO

CLOCHE POUR ATOMISATION LOCALISÉE
BELL FOR LOCALIZED SPRAYING
GLOCKE FÜR ABGEGRENZTE UNKRAUTVERTIGUNG
CAMPANA PARA HERBICIDAS LOCALIZADO



ARTICOLO **26225**

ADATTATORE PER LANCE A LEVA E MANOPOLA

ADAPTATEUR POUR LANCES A LEVIER ET MANETTE
ADAPTER FOR LEVER AND HANDLE-OPERATED SPRAYING LANCES
ANPASSTEIL FÜR SPRITZSTANGE MIT HEBEL UND GRIFF
ADAPTADOR PARA LANZAS DE PALANCA Y EMPUÑADURA

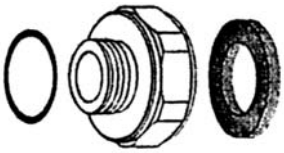

ARTICOLO **26503**

Gli articoli qui descritti, prodotti da e/o per conto di CERMAG, sono da intendersi adattabili, quindi non originali, ai marchi indicati secondo REG. CE 1400/2002
All items described here, produced by and/or on behalf of CERMAG, are to be understood as adaptable, therefore not original, to the brands indicated according to REG. EC 1400/2002

LANCIA M4
LANCE M4
SPRAYING LANCE M4
SPRITZPISTOLE M4
LANZA ASPERSORA M4



CARATTERISTICHE
- Prolunga 500 mm
- Getto cono Ø1,5 mm
- Giunto porta gomma Ø 8 mm con ghiera nylon
- **Pressione massima d'esercizio** 20 bar
- Lunghezza: 750 mm
- **Materiali:** materiali plastici ad alta resistenza - acciaio inox - ottone - tenute in NBR.
- **Impiego:** trattamenti antiparassitari ed uso industriale con pompe manuali, gruppi motopompa, serbatoi per lubrificazione e pompe 12 Vcc.

ARTICOLO
27971

VALVOLA M29
VANNE M29
VALVE M29
VENTIL M29
VÁLVULA M29



CARATTERISTICHE
- Entrata G1/2M. o G1/2F. - guarnizioni in FPM - sede e pistone di tenuta in acciaio inox
- **Pressione di esercizio max:** 50 bar
- Peso: 200 g
- Portata max.: 70 l/min
- **Materiali:** materiali plastici ad alta resistenza - componenti in ottone e acciaio inox.
- **Impiego:** valvole on/off. Eccellente resistenza ai prodotti chimici ed alla pressione. Impiego agricolo (diserbo localizzato) e industriale (nebulizzazione soluzioni oleose e lavaggio) con ottimo comfort per l'operatore.

ARTICOLO	ATTACCHI
27967	G1/2M G1/2F

RIDUZIONE G1/2M
REDUCTEUR G1/2M
ADAPTOR G1/2M
REDUZERI G1/2M
REDUCCIONE G1/2M



CARATTERISTICHE
- Materiali: ottone

ARTICOLO	ATTACCHI
27968	12x19F

PROLUNGA PER LANCIA 500MM
PROLONGE POUR LANCE 500MM
SPRAY GUN EXTENSION 500MM
VERLAENGERLING 500MM
TUBO ALARGO 500MM



CARATTERISTICHE
- **Pressione massima d'esercizio** 20 bar
- Materiali: ottone - acciaio inox
- Peso: 65 g

ARTICOLO	ATTACCHI
27911	12x19F

CURVA
COUDE
CURVED FITTING
KURVE
CURVA



CARATTERISTICHE
- Materiali: ottone
- Peso: 26 g

ARTICOLO	ATTACCHI
27910	12x19F

GETTI M211
JETS M211
M211 NOZZLES
DUESEN M211
TOBERAS M211



CARATTERISTICHE
- Pressione di esercizio max.: 20 bar
- Materiali: ottone
- Peso: 25 g

ARTICOLO	ATTACCHI	DESCRIZIONE
27937	12x19F	Getto M211 + convogliaotre Giallo
27938	12x19F	Getto M211 11004 Rosso

SPRUZZATORI A CONO
PULVÉRISATEUR A CÔNES
CONE SPRAYERS
KONISCHE DUESEN
PULVERIZADOR A CONOS



CARATTERISTICHE
- Pressione di esercizio max.: 20 bar
- Materiali: ottone
- Peso: 100 g - 140 g

ARTICOLO	ATTACCHI	DESCRIZIONE
27908	12x19F	Spruzzatore a cono a **2 getti**
27909	12x19F	Spruzzatore a cono a **3 getti**

Gli articoli qui descritti, prodotti da e/o per conto di CERMAG, sono da intendersi adattabili, quindi non originali, ai marchi indicati secondo REG. CE 1400/2002
All items described here, produced by and/or on behalf of CERMAG, are to be understood as adaptable, therefore not original, to the brands indicated according to REG. EC 1400/2002

PALO INIETTORE CON FLUSSOMETRO
PÔLE INJECTEUR AVEC DÉBITMÈTRE
ROOT FEEDERS WITH FLOW METER
ROOT FEEDERS WITH FLOW METER
PALO INYECTOR CON CAUDALÍMETRO

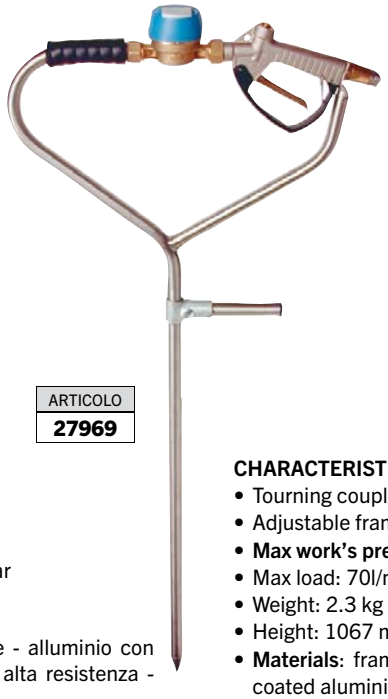

ARTICOLO
27969

RICAMBI



Puntale per palo iniettore

28556

RICAMBI



Valvola leva

28569

CARATTERISTICHE
- Raccordo girevole G1/2M.
- Staffa regolabile.
- **Pressione massima d'esercizio** 10 bar.
- Portata massima: 70 i/min con perdita di carico di 1 bar
- Peso: 2.3 kg
- Altezza: 1067 mm
- **Materiali:** struttura e puntale in acciaio inox - ottone - alluminio con rivestimento al nichel chimico - materiali plastici ad alta resistenza - tenute in FPM.
- **Impiego:** per l'iniezione nel terreno di chelati di ferro, fertilizzanti e composti chimici. Semplice e leggero, con staffa regolabile. Telaio e parti interne resistono agli agenti atmosferici ed ai prodotti chimici compatibili con i materiali impiegati. Dotato di flussometro conforme alle norme CEE 75/33 - classe "B" che permette erogazione precisa della quantità di liquido anche per piccoli volumi. Il quadrante rotante su 360° consente l'uso ambidestro del palo.

CHARACTERISTICS
- Tourning coupling G1/2M
- Adjustable frame
- **Max work's pressure**: 10 bar
- Max load: 70l/min with 1 bar loss
- Weight: 2.3 kg
- Height: 1067 mm
- **Materials**: frame and tip are made of stainless steel - brass - nichel coated aluminium - high resistance plastic materials - FPM seals
- **Use:** injection of iron's chelates, fertilisers and chemics. Light and easy-to-use, adjustable frame. The structure and the inner parts resist to atmospherical agents and chimical products designed to be used with this pole. Sold with 75/33 pressure gauge (CEE approved, class B), which allows a precise erogation even with small volumes of liquid. The 360° rotating display allows this tool to be used both by right-handed and left-handed.

PALO INIETTORE SENZA FLUSSOMETRO
PÔLE INJECTEUR SANS DÉBITMÈTRE
ROOT FEEDERS WITHOUT FLOW METER
ROOT FEEDERS WITHOUT FLOW METER
PALO INYECTOR SIN CAUDALÍMETRO



ARTICOLO
27970

RICAMBI



Puntale per palo iniettore

28556

RICAMBI



Valvola leva

28569

CARATTERISTICHE
- Raccordo girevole G1/2M.
- Staffa regolabile.
- **Pressione massima d'esercizio** 30 bar.
- Portata massima: 70 i/min con perdita di carico di 1 bar
- Peso: 2.0 kg
- Altezza: 1067 mm
- **Materiali:** struttura e puntale in acciaio inox - ottone - alluminio con rivestimento al nichel chimico - materiali plastici ad alta resistenza - tenute in FPM.
- **Impiego:** per l'iniezione nel terreno di chelati di ferro, fertilizzanti e composti chimici. Semplice e leggero, con staffa regolabile. Telaio e parti interne resistono agli agenti atmosferici ed ai prodotti chimici compatibili con i materiali impiegati.

CHARACTERISTICS
- Tourning coupling G1/2M
- Adjustable frame
- **Max work's pressure**: 30 bar
- Max load: 70l/min with 1 bar loss
- Weight: 2.0 kg
- Height: 1067 mm
- **Materials**: frame and tip are made of stainless steel - brass - nichel coated aluminium - high resistance plastic materials - FPM seals
- **Use**: injection of iron's chelates, fertilisers and chemics. Light and easy-to-use, adjustable frame. The structure and the inner parts resist to atmospherical agents and chimical products designed to be used with this pole.

Gli articoli qui descritti, prodotti da e/o per conto di CERMAG, sono da intendersi adattabili, quindi non originali, ai marchi indicati secondo REG. CE 1400/2002
All items described here, produced by and/or on behalf of CERMAG, are to be understood as adaptable, therefore not original, to the brands indicated according to REG. EC 1400/2002

RESPIRATORE COMPLETO Mod. K80S T9

RESPIRATEUR COMPLET Mod. K80S T9 - COMPLETE RESPIRATOR Mod. K80S T9 - ATEMSCHUTZGERAT KPLT. Mod. K80S T9 - RESPIRADOR COMPLETO Mod. K80S T9



ARTICOLO
26211

CARATTERISTICHE

Respiratore per la protezione del capo, viso, e delle vie respiratorie durante i trattamenti con antiparassitari o per qualsiasi operazione ove sia richiesta una protezione contro vapori organici e polveri.

Dispositivo di protezione individuale di categoria III.

Certificazione CE, secondo EN 12941 - 143 - 141.

Composto da un casco leggero (750 g) con visiera apribile, tubo di collegamento casco-centralina, centralina con elettroventola, filtro combinato, e cavo di collegamento.

La centralina è fissabile in cintura.

L'alimentazione avviene direttamente dalla batteria a 12V del trattore per mezzo del cavo.

ATTENZIONE:

Per una corretta e ottima funzionalità dell'apparecchiatura, usare sempre ricambi originali e sostituire le parti filtranti ad ogni stagione di lavoro.

RICAMBI

PIECES DE RECHANGE - SPARE PARTS - ERSATZTEILE - REPUESTOS

CENTRALINA ELETTRICA Modello T9

BOITIER ELECTRIQUE Modèle T9
ELECTRIC CONTROL UNIT Model T9
ELEKTRONISCHES STEUERGERÄT Modell T9
UNIDAD DE CONTROL ELÉCTRICA Modelo T9



ARTICOLO
26212

FILTRO COMBINATO

FILTRE COMBINÉ
COMBI FILTER
KOMBINATIONSFILTER
FILTRO COMBINADO



ARTICOLO	MODELLO
26214	ZA2P3

VISIERA

VISIERE
VISOR
SCHIRM
VISERA



ARTICOLO
26485

COLLARE

TOUR DE COU
COLLAR
BUNDRING
COLLAR



ARTICOLO
27480

CAVO DI COLLEGAMENTO AL TRATTORE Modello T9

CABLE DE RACCORDEMENT AU TRACTEUR Modèle T9
CABLE FOR CONNECTION TO TRACTOR Model T9
VERBINDUNGSKABEL ZUM TRAKTOR Modell T9
CABLE DE CONEXIÓN CON EL TRACTOR Modelo T9



ARTICOLO
26213

PRESA ACCENDI SIGARO

PRISE ALLUME-CIGARE
CIGARETTE LIGHTER SOCKET
STECKBUCHSE ZIGARETTENANZÜNDER
TOMA ENCENDEDOR



ARTICOLO
27066

Gli articoli qui descritti, prodotti da e/o per conto di CERMAG, sono da intendersi adattabili, quindi non originali, ai marchi indicati secondo REG. CE 1400/2002

All items described here, produced by and/or on behalf of CERMAG, are to be understood as adaptable, therefore not original, to the brands indicated according to REG. EC 1400/2002

RESPIRATORE COMPLETO Mod. K80S T8

RESPIRATEUR COMPLET Mod. K80S T8 - COMPLETE RESPIRATOR Mod. K80S T8 - ATEMSCHUTZGERAT KPLT. Mod. K80S T8 - RESPIRADOR COMPLETO Mod. K80S T8



ARTICOLO
27481

CARATTERISTICHE
Respiratore per la protezione del capo, viso, e delle vie respiratorie durante i trattamenti con antiparassitari o per qualsiasi operazione ove sia richiesta una protezione contro vapori organici e polveri.
Dispositivo di protezione individuale di categoria III.
Certificazione CE, secondo EN 12941 - 143 - 141.

Alimentazione: il respiratore è alimentato dalla batteria al litio ricaricabile.
Ricarica della batteria: per mezzo del caricabatteria LI-02.
Durata della batteria: 8 ore con batteria LI-870.
Tempo di ricarica: 12 ore per batteria LI-870
Peso della batteria: LI-870 460 gr.
Filtro: ZA2P3

ATTENZIONE:
Per una corretta e ottima funzionalità dell'apparecchiatura, usare sempre ricambi originali e sostituire le parti filtranti ad ogni stagione di lavoro.

RICAMBI

PIECES DE RECHANGE - SPARE PARTS - ERSATZTEILE - REPUESTOS

CENTRALINA ELETTRICA Modello T8

BOITIER ELECTRIQUE Modèle T8
ELECTRIC CONTROL UNIT Model T8
ELEKTRONISCHES STEUERGERÄT Modell T8
UNIDAD DE CONTROL ELÉCTRICA Modelo T8



ARTICOLO
27483

FILTRO COMBINATO

FILTRE COMBINÉ
COMBI FILTER
KOMBINATIONSFILTER
FILTRO COMBINADO



ARTICOLO	MODELLO
26219	ZA2P3

VISIERA

VISIERE
VISOR
SCHIRM
VISERA



ARTICOLO
26485

COLLARE

TOUR DE COU
COLLAR
BUNDRING
COLLAR



ARTICOLO
27480

BATTERIA Mod. LI-870

BATTERIE Mod. LI-870
BATTERY Mod. LI-870
BATTERIE Mod. LI-870
BATERIA Mod. LI-870



ARTICOLO
27482

CAVO Modello SP8LI

CABLE Modèle SP8LI
CABLE Model SP8LI
KABE Modell SP8LI
CABLE Modelo SP8LI



ARTICOLO
27484

Gli articoli qui descritti, prodotti da e/o per conto di CERMAG, sono da intendersi adattabili, quindi non originali, ai marchi indicati secondo REG. CE 1400/2002
All items described here, produced by and/or on behalf of CERMAG, are to be understood as adaptable, therefore not original, to the brands indicated according to REG. EC 1400/2002

RESPIRATORE COMPLETO Mod. K80S T9R

RESPIRATEUR COMPLET Mod. K80S T9R - COMPLETE RESPIRATOR Mod. K80S T9R - ATEMSCHUTZGERAT KPLT. Mod. K80S T9R - RESPIRADOR COMPLETO Mod. K80S T9R



ARTICOLO
26823

CARATTERISTICHE
Respiratore per la protezione del capo, viso, e delle vie respiratorie durante i trattamenti con antiparassitari o per qualsiasi operazione ove sia richiesta una protezione contro vapori organici e polveri.
Dispositivo di protezione individuale di categoria III.
Certificazione CE, secondo EN 12941 - 143 - 141.

Composto da un casco leggero (750 g) con visiera apribile, tubo di collegamento casco-centralina, centralina con elettroventola, filtro combinato, e cavo di collegamento.
La centralina è fissabile in cintura.
Con batterie incorporate alla centralina (autonomia 1 ora).
L'alimentazione avviene direttamente dalla batteria a 12V del trattore per mezzo del cavo o della batteria interna alla centralina.

ATTENZIONE:
Per una corretta e ottima funzionalità dell'apparecchiatura, usare sempre ricambi originali e sostituire le parti filtranti ad ogni stagione di lavoro.

RICAMBI

PIECES DE RECHANGE - SPARE PARTS - ERSATZTEILE - REPUESTOS

CENTRALINA ELETTRICA Modello T9R

BOITIER ELECTRIQUE Modèle T9R
ELECTRIC CONTROL UNIT Model T9R
ELEKTRONISCHES STEUERGERÄT Modell T9R
UNIDAD DE CONTROL ELÉCTRICA Modelo T9R



ARTICOLO
26824

FILTRO COMBINATO

FILTRE COMBINÉ
COMBI FILTER
KOMBINATIONSFILTER
FILTRO COMBINADO



ARTICOLO	MODELLO
26214	ZA2P3

VISIERA

VISIERE
VISOR
SCHIRM
VISERA



ARTICOLO
26485

COLLARE

TOUR DE COU
COLLAR
BUNDRING
COLLAR



ARTICOLO
27480

CAVO DI COLLEGAMENTO AL TRATTORE Modello T9R

CABLE DE RACCORDEMENT AU TRACTEUR Modèle T9R
CABLE FOR CONNECTION TO TRACTOR Model T9R
VERBINDUNGSKABEL ZUM TRAKTOR Modell T9R
CABLE DE CONEXIÓN CON EL TRACTOR Modelo T9R



ARTICOLO
27077

PRESA ACCENDI SIGARO

PRISE ALLUME-CIGARE
CIGARETTE LIGHTER SOCKET
STECKBUCHSE ZIGARETTENANZÜNDER
TOMA ENCENDEDOR



ARTICOLO
27066

Gli articoli qui descritti, prodotti da e/o per conto di CERMAG, sono da intendersi adattabili, quindi non originali, ai marchi indicati secondo REG. CE 1400/2002
All items described here, produced by and/or on behalf of CERMAG, are to be understood as adaptable, therefore not original, to the brands indicated according to REG. EC 1400/2002

MASCHERA ANTIGAS A PIENA FACCIA (senza filtro)
MASQUE (sans filtre)
MASK (without filter)
MASKE (ohne filter)
MASCARA (sin filtro)



CARATTERISTICHE

Maschera a pieno facciale con raccordo filettato adatta per la protezione delle vie respiratorie contro gas, aerosol liquidi e solidi nelle concentrazioni previste dal filtro prescelto.

- Taglia unica.
- Bardatura a 5 cinghie regolabili.
- Peso inferiore a 600 g.

ATTENZIONE: La maschera viene fornita senza filtro.

ARTICOLO	DESCRIZIONE
26442	Maschera antigas a piena faccia senza filtro

RICAMBI PER MASCHERA 26442



BARDATURA
ARTICOLO **27212**



FIBBIA
ARTICOLO **27213**



ATTACCO SUPERIORE
ARTICOLO **27214**



KIT CINGHIA TRACOLLA
ARTICOLO **27215**

FILTRI PER MASCHERA ANTIGAS
FILTRE POUR MASQUE
FILTER FOR GAS MASK
FILTER FÜR
FILTRO PARA MASCARA



26443



26219



26444

ARTICOLO	MODELLO
26443	Filtro antipolvere Z/P3
26219	Filtri antiparassitari ZA2/P3
26444	Filtro antigas ZABEK/P3

MASCHERA E SEMIMASCHERA CON FILTRI A1P3
MASQUE ET DEMI-MASQUE AVEC A1P3 FILTRES
GAS MASK AND SEMI-GAS MASK WITH A1P3 FILTERS
SHAPER UND SEMI-SHAPER MIT FILTERN A1P3
MASCARA Y SEMI-MASCARA CON FLITROS A1P3



28479



27634

RICAMBI



Coppia filtri antiparassitari A1P3 per 27634 e 28479

27635

ARTICOLO	MODELLO
27634	Semimaschera ELIPSE con filtri antiparassitari A1P3
28479	Maschera INTEGRA con filtri antiparassitari A1P3

Gli articoli qui descritti, prodotti da e/o per conto di CERMAG, sono da intendersi adattabili, quindi non originali, ai marchi indicati secondo REG. CE 1400/2002
All items described here, produced by and/or on behalf of CERMAG, are to be understood as adaptable, therefore not original, to the brands indicated according to REG. EC 1400/2002

REGOLATORI MODULARI PER ATOMIZZATORI A BASSO VOLUME

REGULATEURS MODULAIRES POUR ATOMISEURS, VOLUME BAS - MODULAR REGULATORS FOR ORCHARD SPRAYINGS, LOW VOLUME - MODULREGLERN FUR FELDSPRITZE, NIEDRIGE VOLUMEN - REGULADORES MODULARES PARA PULVERIZADORES, BAJO VOLUMEN

Regolatori modulari per macchine a basso volume
La modularità del sistema offre soluzioni per le più disparate configurazioni di macchina, garantendo nel contempo altissima precisione d'esercizio. La ghiera graduata consente di preimpostare agevolmente i parametri di lavoro per ogni tipo di trattamento.

Modular regulators for low volume sprayers
The modularity of the system offers solutions for any kind of machine's conguration, granting at the same time very high precision of exercise. The graduated nut allows the easy setting up of working parameters for every kind of treatment.

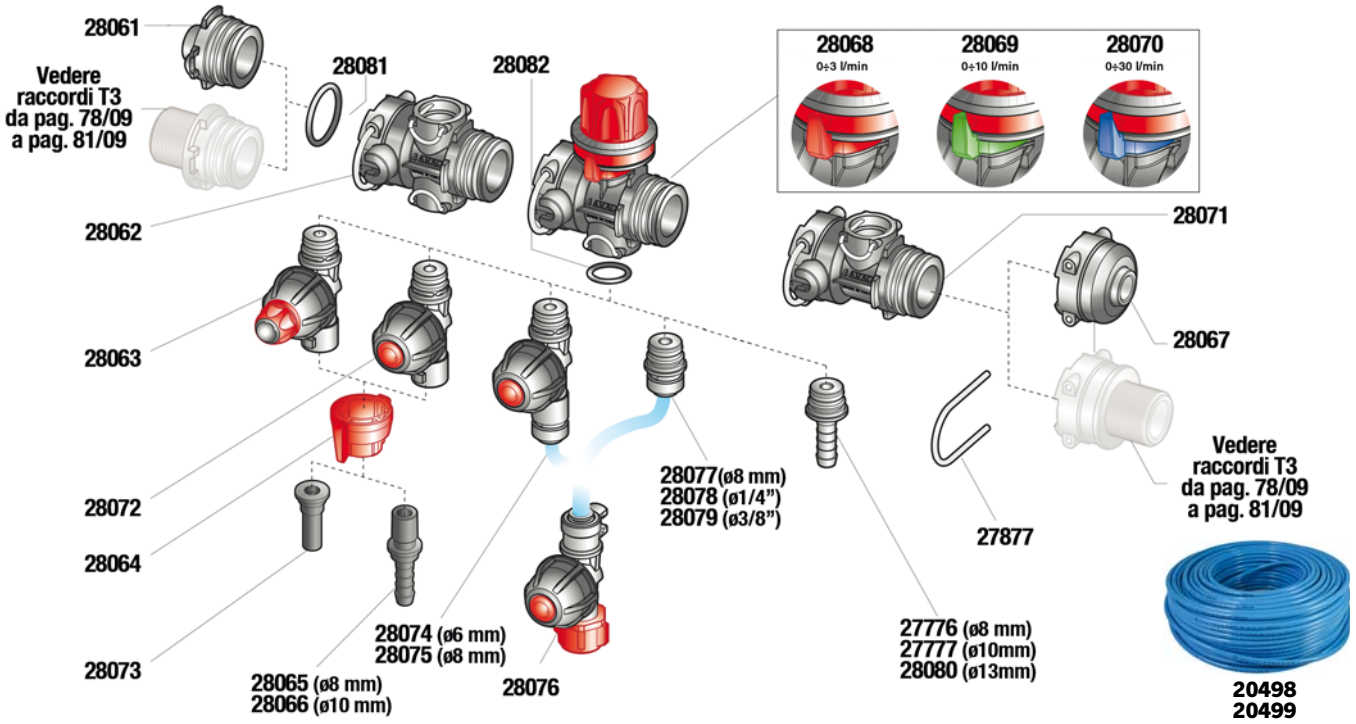

ARTICOLO	DESCRIZIONE
28061	Raccordo maschio T3 portamanometro G1/4"
28062	Corpo con doppio attacco a forchetta T3-T1F
28063	Uniget con antigoccia, rubinetto e attacco rapido
28064	Testina attacco rapido
28065	Portagomma per tubo Ø 8 mm
28066	Portagomma per tubo Ø 10 mm
28067	Raccordo femmina portamanometro G1/4
28068	Corpo con regolazione 0÷3 l/min
28069	Corpo con regolazione 0÷10 l/min
28070	Corpo con regolazione 0÷30 l/min
28071	Corpo con singolo attacco a forchetta
28072	Uniget con antigoccia e attacco rapido
28073	Portagomma per tubo Ø 8 mm
28074	Uniget con innesto rapido per tubo Ø 6 mm e antigoccia
28075	Uniget con innesto rapido per tubo Ø 8 mm e antigoccia
28076	Uniget con innesto rapido per tubo Ø 8 mm, antigoccia e testina filettata G 3/8
28077	Attacco rapido per tubo Ø 8 mm
28078	Attacco rapido per tubo Ø 1/4"
28079	Attacco rapido per tubo Ø 3/8"
27877	Forchetta
27776	Portagomma per tubo Ø 8 mm
27777	Portagomma per tubo Ø 10 mm
28080	Portagomma per tubo Ø 13 mm
28081	Or
28082	Or
20498	Tubo Rilsan PA12 (blu) 8x6 (100m)
20499	Tubo Rilsan PA12 (blu) 10x8 (50m)

Gli articoli qui descritti, prodotti da e/o per conto di CERMAG, sono da intendersi adattabili, quindi non originali, ai marchi indicati secondo REG. CE 1400/2002
All items described here, produced by and/or on behalf of CERMAG, are to be understood as adaptable, therefore not original, to the brands indicated according to REG. EC 1400/2002

segue REGOLATORI MODULARI PER ATOMIZZATORI A BASSO VOLUME

REGULATEURS MODULAIRES POUR ATOMISEURS, VOLUME BAS - MODULAR REGULATORS FOR ORCHARD SPRAYINGS, LOW VOLUME -
MODULREGLERN FUR FELDSPRITZE, NIEDRIGE VOLUMEN - REGULADORES MODULARES PARA PULVERIZADORES, BAJO VOLUMEN

COLLETTORI DI SCARICO MODULARE T1/T3

COLLECTEURS MODULAIRE DE DECHARGE T1/T3
MODULAR DISCHARGE COLLECTORS T1/T3
MODULARKRÜMMER T1/T3
COLECTORES MODULAR DE DESCARGO T1/T3



ARTICOLO
28071

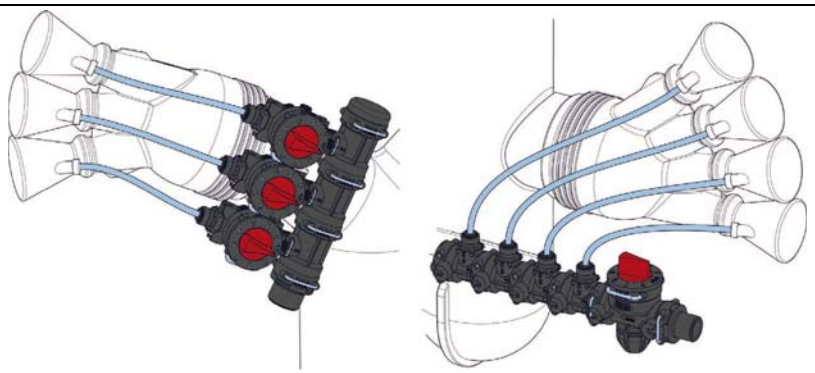

REGOLATORI MODULARI PER MACCHINE A BASSO VOLUME

REGULATEUR MODILAIRE POUR MACHINES A BAS VOLUME - MODULAR REGULATORS FOR LOW VOLUME SPRAYERS
MODULARREGLER - REGULADORES MODULARES PARA MÁQUINAS DE BAJO VOLUMEN

T1



ARTICOLO
28280
28281

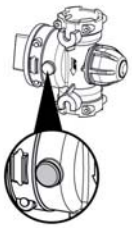

Portate / Flowrate cod. 28281
Disco calibrato / Calibrated disc Ø 0.8 ÷ 3.0 mm - GRIGIO / GREY

Ø fori Holes Ø (mm)	Pos.	Pressione / Pressure (bar) 1	1.5	2	2.5	3	3.5	4
0.8	1	0.43	0.53	0.61	0.68	0.74	0.80	0.86
1.00	2	0.61	0.75	0.87	0.97	1.06	1.15	1.23
1.30	3	0.97	1.19	1.37	1.53	1.68	1.81	1.94
1.60	4	1.40	1.71	1.98	2.21	2.42	2.62	2.80
1.90	5	2.15	2.63	3.04	3.40	3.72	4.02	4.30
2.20	6	3.10	3.80	4.38	4.90	5.37	5.80	6.20
2.60	7	3.97	4.87	5.62	6.28	6.88	7.43	7.95
3.00	8	5.06	6.19	7.15	7.99	8.76	9.46	10.11

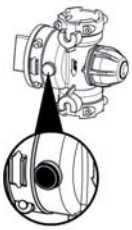

Portate / Flowrate cod. 28280
Disco calibrato / Calibrated disc Ø 1.2 ÷ 5.0 mm - NERO / BLACK

Ø fori Holes Ø (mm)	Pos.	Pressione / Pressure (bar) 1	1.5	2	2.5	3	3.5	4
1.20	1	0.68	0.83	0.96	1.07	1.17	1.27	1.35
1.60	2	1.40	1.71	1.98	2.21	2.42	2.62	2.80
2.00	3	2.34	2.87	3.31	3.70	4.05	4.38	4.68
2.60	4	3.97	4.87	5.62	6.28	6.88	7.43	7.95
3.00	5	5.06	6.19	7.15	7.99	8.76	9.46	10.11
3.50	6	6.83	8.37	9.66	10.80	11.83	12.78	13.66
4.00	7	8.63	10.57	12.20	13.64	14.94	16.14	17.25
5.00	8	14.14	17.32	20.00	22.36	24.49	26.46	28.28

T3



ARTICOLO
28244
28245



Portate / Flowrate cod. 28245
Disco calibrato / Calibrated disc Ø 0.8 ÷ 3.0 mm - GRIGIO / GREY

Ø fori Holes Ø (mm)	Pos.	Pressione / Pressure (bar) 1	1.5	2	2.5	3	3.5	4
0.8	1	0.43	0.53	0.61	0.68	0.74	0.80	0.86
1.00	2	0.61	0.75	0.87	0.97	1.06	1.15	1.23
1.30	3	0.97	1.19	1.37	1.53	1.68	1.81	1.94
1.60	4	1.40	1.71	1.98	2.21	2.42	2.62	2.80
1.90	5	2.15	2.63	3.04	3.40	3.72	4.02	4.30
2.20	6	3.10	3.80	4.38	4.90	5.37	5.80	6.20
2.60	7	3.97	4.87	5.62	6.28	6.88	7.43	7.95
3.00	8	5.06	6.19	7.15	7.99	8.76	9.46	10.11

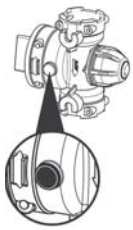

Portate / Flowrate cod. 28244
Disco calibrato / Calibrated disc Ø 1.2 ÷ 5.0 mm - NERO / BLACK

Ø fori Holes Ø (mm)	Pos.	Pressione / Pressure (bar) 1	1.5	2	2.5	3	3.5	4
1.20	1	0.68	0.83	0.96	1.07	1.17	1.27	1.35
1.60	2	1.40	1.71	1.98	2.21	2.42	2.62	2.80
2.00	3	2.34	2.87	3.31	3.70	4.05	4.38	4.68
2.60	4	3.97	4.87	5.62	6.28	6.88	7.43	7.95
3.00	5	5.06	6.19	7.15	7.99	8.76	9.46	10.11
3.50	6	6.83	8.37	9.66	10.80	11.83	12.78	13.66
4.00	7	8.63	10.57	12.20	13.64	14.94	16.14	17.25
5.00	8	14.14	17.32	20.00	22.36	24.49	26.46	28.28

RACCORDI LETTURA PRESSIONE (T1) PER ARTICOLO 28071

RACORES LECTEUR DE PRESION (T1) PARA ART. 28071
FITTINGS FOR PRESSURE READING (T1) FOR ART. 28071
KRÜMMER FÜR HOHEDRUCKSENSOR (T1) FÜR ART. 28071
RACORES LECTURA PRESION (T1) PARA ART. 28071



28234



28077

RICAMBI



OR EPDM — 28082



OR VITON — 27881

ARTICOLO	DESCRIZIONE	T	Ø mm	F
28234	Raccordo porta manometro	T1	-	1/4"
28077	Attacco rapido per Tubo	T1	8	-

COLLETTORI DI SCARICO MODULARE T3/T4

COLLECTEURS MODULAIRE DE DECHARGE T3/T4
MODULAR DISCHARGE COLLECTORS T3/T4
MODULARKRÜMMER T3/T4
COLECTORES MODULAR DE DESCARGO T3/T4



ARTICOLO
28214

Gli articoli qui descritti, prodotti da e/o per conto di CERMAG, sono da intendersi adattabili, quindi non originali, ai marchi indicati secondo REG. CE 1400/2002
All items described here, produced by and/or on behalf of CERMAG, are to be understood as adaptable, therefore not original, to the brands indicated according to REG. EC 1400/2002

NAVIGATORE SATELLITARE BRAVO LT
NAVIGATEUR SATELLITAIRE VERSION BRAVO LT
BRAVO LT SATELLITE NAVIGATOR
SATELLITENNAVIGATOR BRAVO LT VERSION
NAVEGADOR SATELITAL VERSIÓN BRAVO LT

La confezione comprende:

1	NAVIGATOR LT
2	Staffa di supporto a baionetta Bayonet bracket Sostén de soporte de bayoneta
4	Antenna GPS esterna con cavo lungh. 4 m Outer GPS aerial with cable - 4 m Antena GPS con cable long. 4 m
14	Cavo di alimentazione lungh. 6 m Power cable - 6 m Cable de alimentación long. 6 m



* Antenna compresa

ARTICOLO **27047**

ANTENNA DI RICAMBIO CON CAVO PER NAVIGATORE SKIPPER
ANTENNE DE RECHANGE AVEC CÂBLE POUR NAVIGATEUR SKIPPER
SPARE ANTENNA WITH CABLE FOR SKIPPER NAVIGATOR
ERSATZANTENNE MIT KABEL FÜR NAVIGATIONSGERÄT SKIPPER
ANTENA DE REPUESTO CON CABLE PARA NAVEGADOR SKIPPER

new



ARTICOLO **28478**

SUPPORTO A VENTOSA PER NAVIGATORE
SUPPORT A VENTOUSE POUR NAVIGATEUR
SUCTION-CAP SUPPORT FOR NAVIGATOR
SAUGNAPFTRÄGER FÜR NAVIGATOR
SOPORTE DE VENTOSA PARA NAVEGADOR



ARTICOLO **26897**



Gli articoli qui descritti, prodotti da e/o per conto di CERMAG, sono da intendersi adattabili, quindi non originali, ai marchi indicati secondo REG. CE 1400/2002
All items described here, produced by and/or on behalf of CERMAG, are to be understood as adaptable, therefore not original, to the brands indicated according to REG. EC 1400/2002

NAVIGATORE SATELLITARE BRAVO 400S
NAVIGATEUR SATELLITAIRE BRAVO 400S
SATELLITE NAVIGATOR BRAVO 400S
SATELLITENNAVIGATOR BRAVO 400S
NAVEGADOR SATELITAL BRAVO 400S



La confezione comprende:
The package includes:
El embalaje comprende:

1	Computer Computer Ordenador
2	Staffa di supporto a baionetta Bayonet bracket Sostén de soporte de bayoneta
	Manuale di istruzioni e guida rapida User's and quick guide Manual de instrucciones y guía rápida



ATTENZIONE: ricevitore GPS (cod. 27264 o 27265) e cavo di alimentazione (cod.27636) devono essere ordinati separatamente.

ARTICOLO **27263**

RICEVITORE GPS ALTA PRECISIONE (SENZA CAVO)
RECEPTEUR GPS (SANS CABLE)
GPS RECEIVER (WITHOUT CABLE)
GPS EMPFÄNGER (OHNE KABEL)
RECEPTOR GPS (SIN CABLE)



4	Ricevitore GPS completo di supporto magnetico GPS receiver complete of magnetic support Receptor GPS con soporte magnético

Optional solo per 27263

ARTICOLO **27264**

RICEVITORE GPS ALTA PRECISIONE CON INCLINOMETRO (SENZA CAVO)
RECEPTEUR GPS AVEC INCLINOMETRE (SANS CABLE)
GPS RECEIVER WITH INCLINOMETER (WITHOUT CABLE)
GPS EMPFÄNGER MIT NEIGUNGSMESSER (OHNE KABEL)
RECEPTOR GPS CON INCLINOMETRO (SIN CABLE)



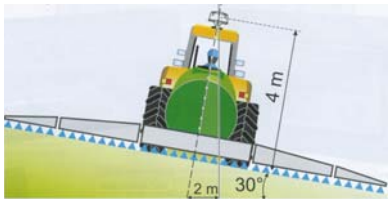

4	Ricevitore GPS completo di supporto magnetico GPS receiver complete of magnetic support Receptor GPS con soporte magnético

Optional solo per 27263

ARTICOLO **27265**

CAVO PER RICEVITORI 27264 - 27265
CABLE POUR RECEPTEURS 27264 - 27265
CABLE FOR RECEIVERS 27264 - 27265
KABEL FÜR EMPFÄNGER 27264 - 27265
CABLE PARA RECEPTORES 27264 - 27265



ARTICOLO **27556**

CAVO PER ALIMENTAZIONE 27263
CABLE POUR ALIMENTATION 27263
POWER CABLE 27263
KABEL FÜR 27263
CABLE ALIMENTACION 27263



ARTICOLO **27636**

SUPPORTO A VENTOSA PER NAVIGATORE
SUPPORT A VENTOUSE POUR NAVIGATEUR
SUCTION-CAP SUPPORT FOR NAVIGATOR
SAUGNAPFTRÄGER FÜR NAVIGATOR
SOPORTE DE VENTOSA PARA NAVEGADOR



ARTICOLO **26897**

ALLESTIMENTO IRRORATRICE ANET + IBX
ÉQUIPEMENT PULVÉRISATEUR ANET + IBX - ANET + IBX SPRAYER SET-UP - AUSSTATTUNG SPRITZGERÄT ANET + IBX - EQUIPAMIENTO PULVERIZADOR ANET + IBX

CAVO BRAVO 400S FCI
CABLE BRAVO 400S FCI
CABLE BRAVO 400S FCI
KABEL BRAVO 400S FCI
CABLE BRAVO 400S FCI



ARTICOLO **28526**

CAVO TRATTORE 5 METRI PER ARAGNET
CABLE 5 mt POUR ARAGNET
CABLE 5 mt FOR ARAGNET
KABEL 5 mt FÜR ARAGNET
CABLE 5 mt PARA ARAGNET



ARTICOLO **28530**

Gli articoli qui descritti, prodotti da e/o per conto di CERMAG, sono da intendersi adattabili, quindi non originali, ai marchi indicati secondo REG. CE 1400/2002
All items described here, produced by and/or on behalf of CERMAG, are to be understood as adaptable, therefore not original, to the brands indicated according to REG. EC 1400/2002

NAVIGATORI SATELLITARI DELTA 70T - 80T - 80

NAVIGATEURS SATELLITES DELTA 70T - 80T - 80
DELTA 70T - 80T - 80 SATELLITE NAVIGATORS
SATELLITENNAVIGATIONSGERÄTE DELTA 70T - 80T – 80
NAVEGADORES POR SATÉLITE DELTA 70T - 80T – 80

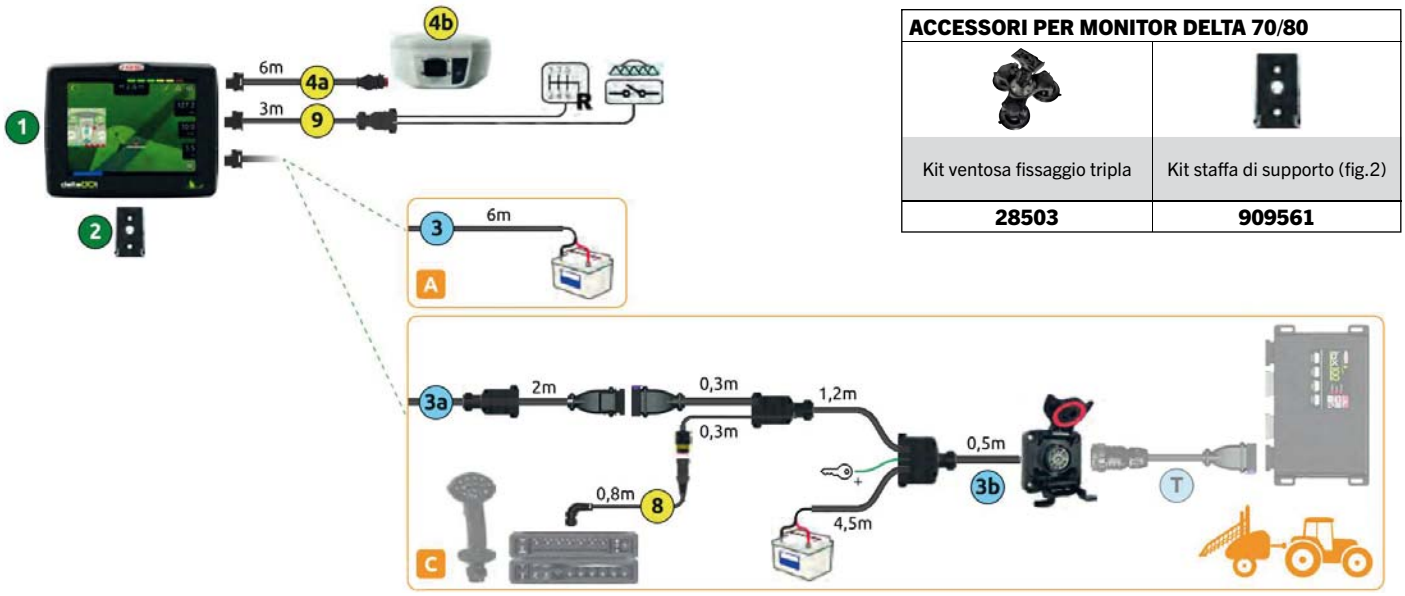

ACCESSORI PER MONITOR DELTA 70/80	
Kit ventosa fissaggio tripla	Kit staffa di supporto (fig.2)
28503	**909561**

ISOBUS

DELTA 80T MONITOR E NAVIGATORE (ISOBUS)

ARTICOLO	DESCRIZIONE	FIG.
28518	Monitor Delta 80T Navigatore	1
916755	Cavo Delta/Ricevitore GPS	4a
916756	Cavo alimentazione Delta	3
27264	Ricevitore GPS alta precisione (senza cavo)	4b
27265	Ricevitore GPS alta prec. con inclinometro (senza cavo)	4b
VIRTUAL TERMINAL ISOBUS UT + NAV. + TASK PER ALLESTIMENTO TRATTORE		
28527	Cavo Delta 80T FCI	3a
28528	Cavo trattore 7 metri Delta 80T HP	3b
28523	Licenza ESW021 per espansione Navigatore + UT	-
28565	Licenza ESW025 per espansione Navigatore + TASK	-
28520	Cavo adatt. pannello dev. superseal 5P	8

DELTA 70T MONITOR E NAVIGATORE (ISOBUS)

ARTICOLO	DESCRIZIONE	FIG.
28519	Monitor Delta 70T Navigatore	1
916755	Cavo Delta/Ricevitore GPS	4a
916756	Cavo alimentazione Delta	3
27264	Ricevitore GPS alta precisione (senza cavo)	4b
27265	Ricevitore GPS alta prec. con inclinometro (senza cavo)	4b
VIRTUAL TERMINAL ISOBUS UT + NAV. + TASK PER ALLESTIMENTO TRATTORE		
28527	Cavo Delta 80T FCI	3a
28528	Cavo trattore 7 metri Delta 80T HP	3b
28523	Licenza ESW021 per espansione Navigatore + UT	-
28565	Licenza ESW025 per espansione Navigatore + TASK	-
28520	Cavo adatt. pannello dev. superseal 5P	8

Anet CANbus

DELTA 80 MONITOR E NAVIGATORE (ANET)

ARTICOLO	DESCRIZIONE	FIG.
916754	Monitor Delta 80 + Navigatore	1
916755	Cavo Delta/Ricevitore GPS	4a
916756	Cavo alimentazione Delta	3
27264	Ricevitore GPS alta precisione (senza cavo)	4b
27265	Ricevitore GPS alta prec. con inclinometro (senza cavo)	4b
ALLESTIMENTO TRATTORE PER IRRORATRICE CON IBX ANET		
28525	Cavo Delta 80 FCI	3a
28530	Cavo trattore 5 metri per ARAGNET	3b
28520	Cavo adatt. pannello dev. superseal 5P	8

Gli articoli qui descritti, prodotti da e/o per conto di CERMAG, sono da intendersi adattabili, quindi non originali, ai marchi indicati secondo REG. CE 1400/2002
All items described here, produced by and/or on behalf of CERMAG, are to be understood as adaptable, therefore not original, to the brands indicated according to REG. EC 1400/2002

ACCESSORI PER MONITOR DELTA 80 - DELTA 70 - BRAVO 400S - BRAVO LT PER CONFIGURAZIONI ISOBUS E ANET

ACCESSOIRES POUR MONITEURS DELTA 80 - DELTA 70 - BRAVO 400S - BRAVO LT POUR CONFIGURATIONS ISOBUS ET ANET
ACCESSORIES FOR DELTA 80 - DELTA 70 - BRAVO 400S - BRAVO LT MONITORS FOR ISOBUS AND ANET CONFIGURATIONS
ZUBEHÖR FÜR MONITOR DELTA 80 - DELTA 70 - BRAVO 400S - BRAVO LT FÜR ISOBUS- UND ANET-KONFIGURATIONEN
ACCESORIOS PARA MONITOR 80 - DELTA 70 - BRAVO 400S - BRAVO LT PARA CONFIGURACIONES ISOBUS Y ANET



Anet CANbus ISOBUS

ARTICOLO	DESCRIZIONE
28533	Unità SWITCH BOX 5 vie acqua
28534	Unità SWITCH BOX sequenza acqua, deviatore centrale
28535	Unità SWITCH BOX sequenza deviatore centrale + 7 vie idr.
28536	Unità SWITCH BOX sequenza deviatore centrale + 9 vie idr.
28566	Licenza per abilitazione ISOBUS ESW019

ALLESTIMENTO ATTREZZO CON UNITÀ CONTROLLO IBX100 ISOBUS/ANET

ÉQUIPEMENT OUTIL AVEC UNITÉ DE CONTRÔLE IBX100 ISOBUS/ANET - EQUIPMENT SET-UP WITH IBX100 ISOBUS/ANET CONTROL UNIT
AUSSTATTUNG FÜR WERKZEUG MIT IBX100 ISOBUS/ANET-STEUERGERÄT - EQUIPAMIENTO APERO CON UNIDAD DE CONTROL IBX100 ISOBUS/ANET

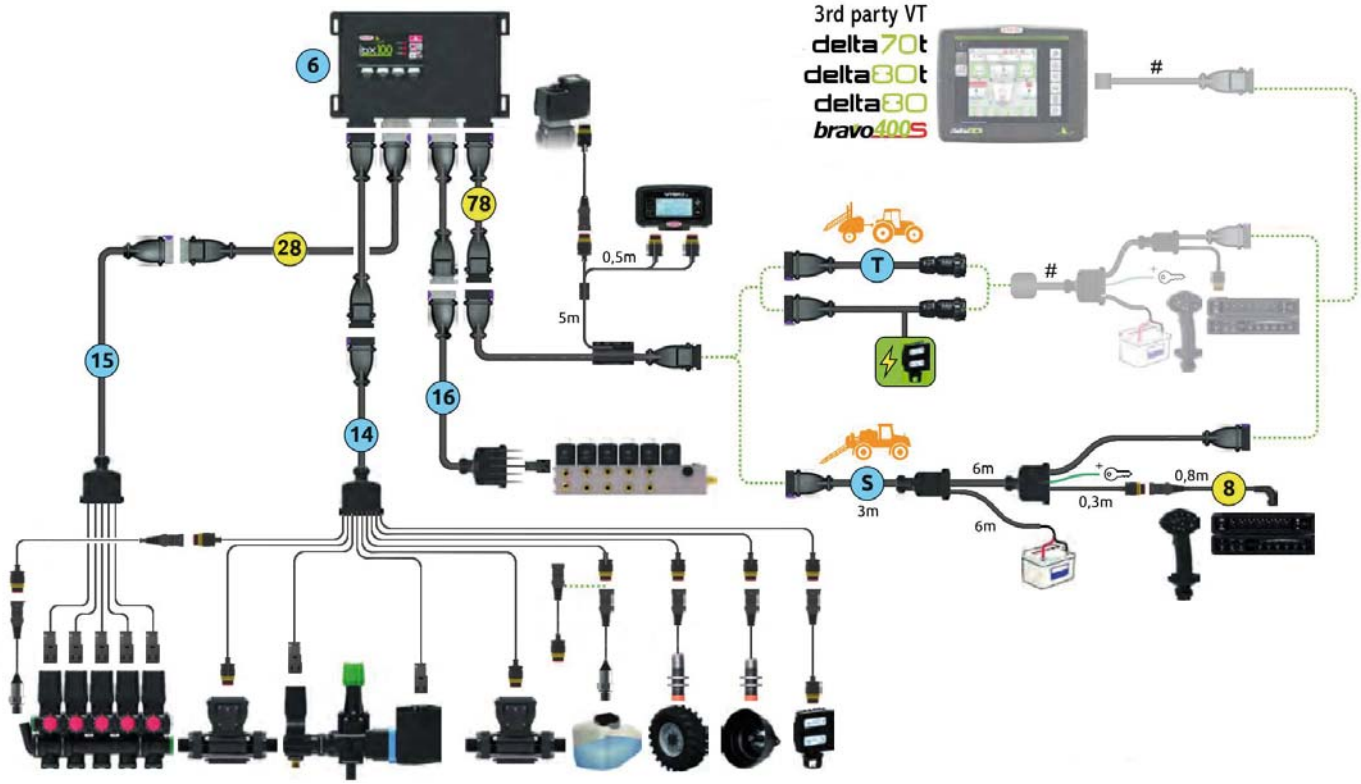

ARTICOLO	DESCRIZIONE	FIG.
916835	Unità controllo IBX 100 SPRAYER ANET	6
28532	Unità controllo IBX 100 MULTIROW ISOBUS	6
923922	Unità controllo IBX 100 SPRAYER ISOBUS	6
28531	Cavo ISOBUS IBX100+TBC SS4P 10 m	T
28529	Cavo prolunga ISOBUS FCI 3 mt	78
28522	Cavo 9 vie acqua IBX100	15

ARTICOLO	DESCRIZIONE	FIG.
28510	Cavo prolunga 3 m	28
28521	cavo 9 funzioni olio IBX100	16
916837	Cavo gen+press+sensori	14
28524	Cavo alimentazione semovibile universale IBX100 HP	S

Gli articoli qui descritti, prodotti da e/o per conto di CERMAG, sono da intendersi adattabili, quindi non originali, ai marchi indicati secondo REG. CE 1400/2002
All items described here, produced by and/or on behalf of CERMAG, are to be understood as adaptable, therefore not original, to the brands indicated according to REG. EC 1400/2002

09 COMPUTER DELTA 80 13 VIE + 7 IDRAULICHE E UNITÀ DI CONTROLLO IBX PER GRUPPO DISERBO ATTACCO FORCHETTA T5 PORTATA MASSIMA A 180 L/MIN

ORDINATEUR POUR DESHERBAGE A 7 VOIES
COMPUTER FOR CROP SPRAYERS 7-WAYS
COMPUTER FÜR DIE UNKRAUTVERTILGUNG 7-TEILIG
ORDENADOR PARA EL DESHERBAJE DE 7 VIAS

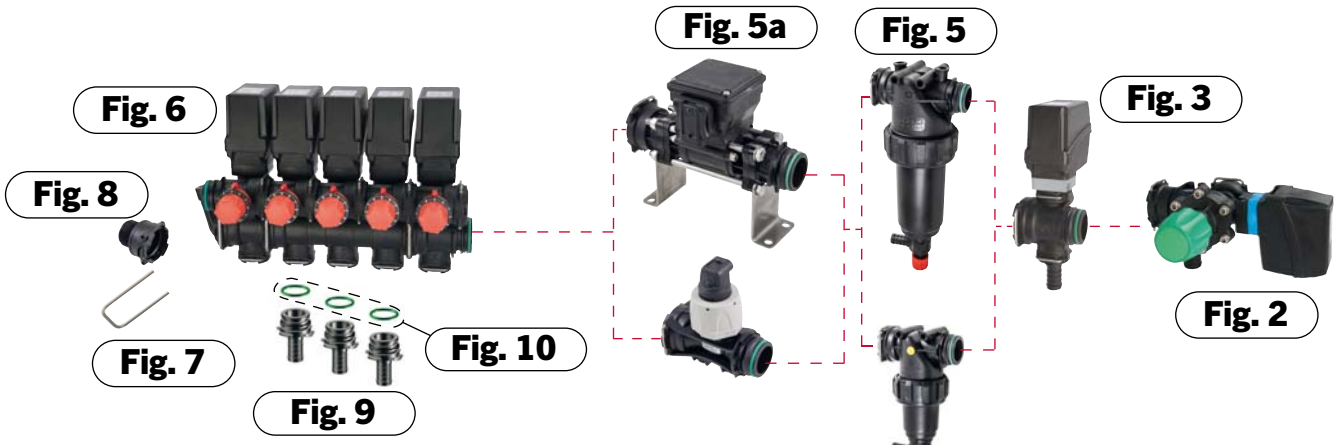



FIG.1b



FIG.1a

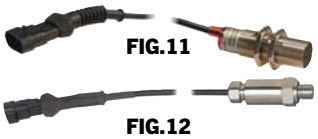

FIG.11

FIG.12

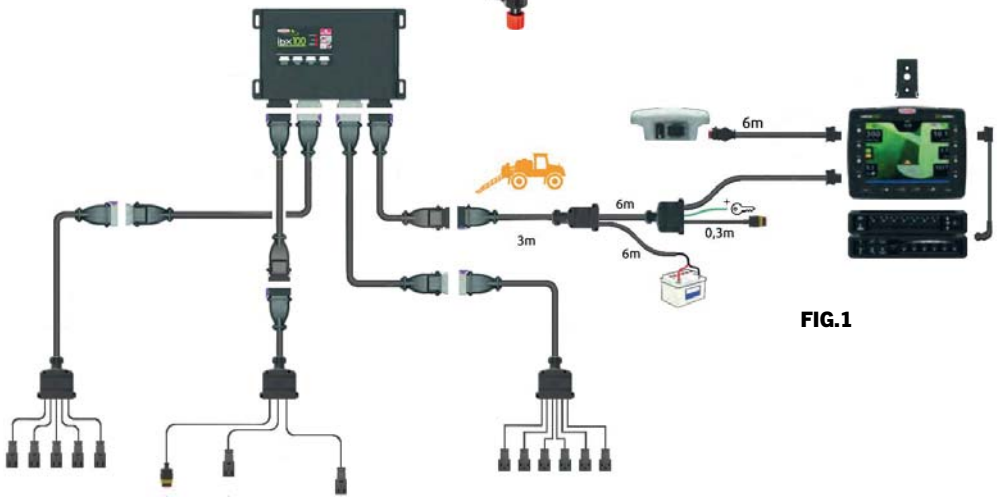

FIG.1

CARATTERISTICHE
Gruppo elettrico per diserbo da utilizzare con pompa di
portata massima pari a 180 l/min - Pressione massima 20 bar

RICAMBI

RIF.	ARTICOLO	DESCRIZOINE	Q.TA' 7 VIE
-	**28051**	Sensore completo per Fluss. 27242	1
-	**28052**	Kit paletta per Fluss. 27242	1

ARTICOLO	DESCRIZIONE **GRUPPO 7 VIE**	FIG.
28516	Kit Computer DELTA 80 **13 vie** + **7 idrauliche e scatola IBX**	1
28517	Kit Computer DELTA 80 **13 vie** + **9 idrauliche e scatola IBX**	1
916755	Cavo DELTA per ricevitore GPS	1a
27264	Ricevitore GPS (senza cavo)	1b
27265	Ricevitore GPS con inclinometro (senza cavo)	1b
28101	Valvola di comando generale elettrica con valvola di massima pressione regolabile e attacco a forchetta T5 - **180 l/min**	2
28110	Valvola di regolazione proporzionale elettrica - **100 l/min** - Basetta GRIGIA	3
27239	Filtro in linea autopulente **80 mesh 150 ÷ 160**	5
27648	Filtro in linea autopulente **80 mesh 200 ÷ 280**	5
27242	Flussometro a palette WOLF - **5-100 l/min**	5a
27650	Flussometro a palette WOLF - **10-200 l/min**	5a
27195	Flussometro elettromagnetico - **5-100 l/min**	5a
27649	Flussometro elettromagnetico - **10-200 l/min**	5a
28124	Valvola sezione di barra singola ad azionamento elettrico con attacco a forchetta **- 7 VIE** - Basetta BLU - PROPORZIONALI	6
27243	Forchetta per raccordo 27241	7
27241	Raccordo T4 F 1"	8
27780	Raccordo di uscita T3 **- Ø 13 mm**	9
27882	OR per raccordi di uscita	10
27374	Sensore di velocità induttivo con cavo 5m	11
27655	Sensore livello	12

Gli articoli qui descritti, prodotti da e/o per conto di CERMAG, sono da intendersi adattabili, quindi non originali, ai marchi indicati secondo REG. CE 1400/2002
All items described here, produced by and/or on behalf of CERMAG, are to be understood as adaptable, therefore not original, to the brands indicated according to REG. EC 1400/2002

COMPUTER DELTA 80 13 VIE + 7 IDRAULICHE E UNITÀ DI CONTROLLO IBX PER GRUPPO DISERBO ATTACCO FORCHETTA T5 PORTATA MASSIMA A 250 L/MIN

ORDINATEUR POUR DESHERBAGE A 7 VOIES
COMPUTER FOR CROP SPRAYERS 7-WAYS
COMPUTER FÜR DIE UNKRAUTVERTILGUNG 7-TEILIG
ORDENADOR PARA EL DESHERBAJE DE 7 VIAS

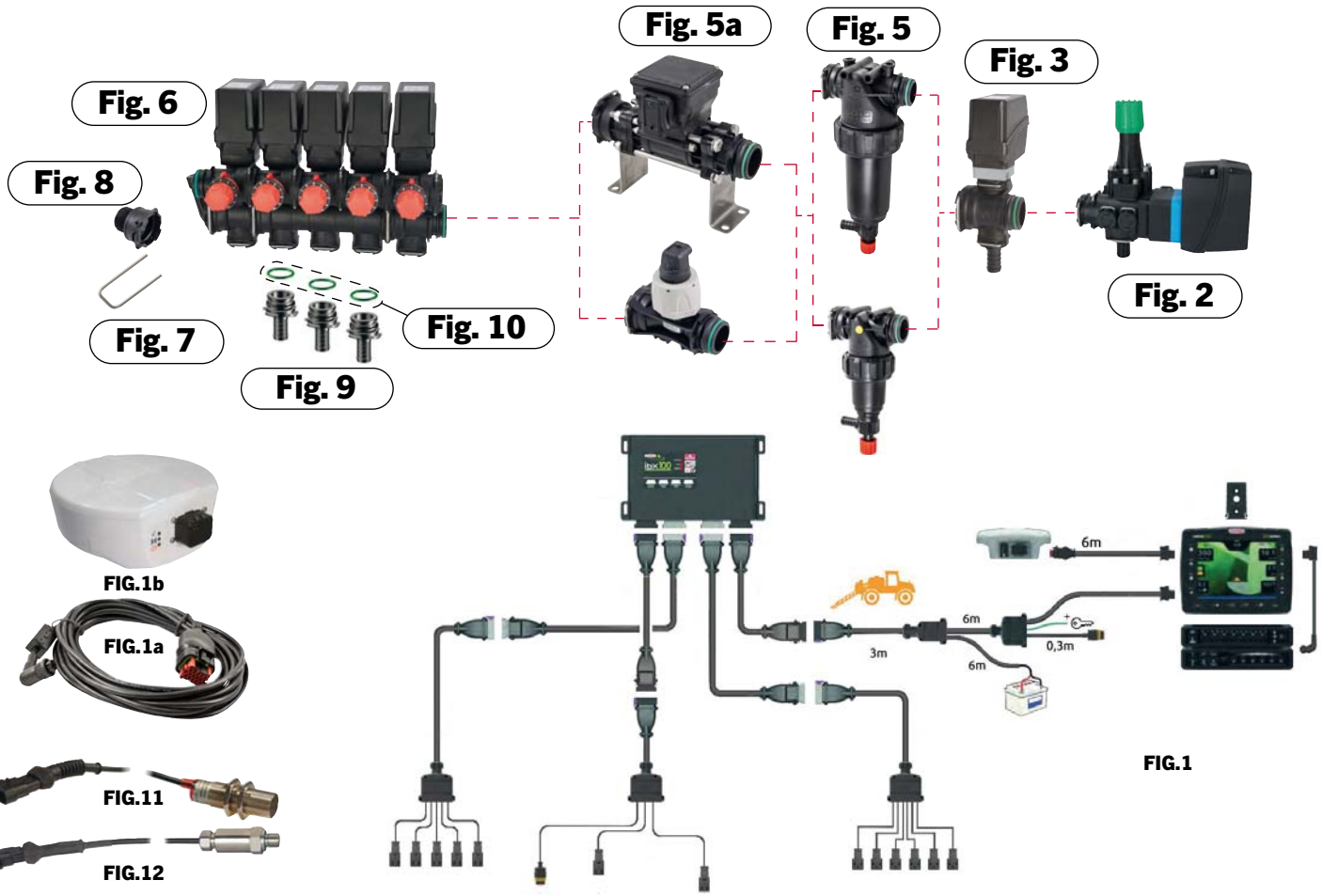

FIG.1b

FIG.1a

FIG.11

FIG.12

FIG.1

CARATTERISTICHE

Gruppo elettrico per diserbo da utilizzare con pompa di **portata massima pari a 250 l/min - Pressione massima 20 bar**

RICAMBI

RIF.	ARTICOLO	DESCRIZOINE	Q.TA' 7 VIE
-	**28051**	Sensore completo per Fluss. 27242	1
-	**28052**	Kit paletta per Fluss. 27242	1

ARTICOLO	DESCRIZIONE **GRUPPO 7 VIE**	FIG.
28516	Kit Computer DELTA 80 **13 vie** + **7 idrauliche e scatola IBX**	1
28517	Kit Computer DELTA 80 **13 vie** + **9 idrauliche e scatola IBX**	1
916755	Cavo DELTA per ricevitore GPS	1a
27264	Ricevitore GPS (senza cavo)	1b
27265	Ricevitore GPS con inclinometro (senza cavo)	1b
28103	Valvola di comando generale elettrica con valvola di massima pressione regolabile e attacco a forchetta T5 - **250 l/min**	2
28112	Valvola di regolazione proporzionale elettrica - **180 l/min** - Basetta GRIGIA	3
27239	Filtro in linea autopulente **80 mesh 150 ÷ 160**	5
27648	Filtro in linea autopulente **80 mesh 200 ÷ 280**	5
27242	Flussometro a palette WOLF - **5-100 l/min**	5a
27650	Flussometro a palette WOLF - **10-200 l/min**	5a
27195	Flussometro elettromagnetico - **5-100 l/min**	5a
27649	Flussometro elettromagnetico - **10-200 l/min**	5a
28124	Valvola sezione di barra singola ad azionamento elettrico con attacco a forchetta **- 7 VIE** - Basetta BLU - PROPORZIONALE	6
27243	Forchetta per raccordo 27241	7
27241	Raccordo T4 F 1"	8
27780	Raccordo di uscita T3 **- Ø 13 mm**	9
27882	OR per raccordi di uscita	10
27374	Sensore di velocità induttivo con cavo 5m	11
27655	Sensore livello	12

Gli articoli qui descritti, prodotti da e/o per conto di CERMAG, sono da intendersi adattabili, quindi non originali, ai marchi indicati secondo REG. CE 1400/2002
All items described here, produced by and/or on behalf of CERMAG, are to be understood as adaptable, therefore not original, to the brands indicated according to REG. EC 1400/2002

COMPUTER BRAVO 400S LT 7 VIE + 7 IDRAULICHE PER GRUPPO DISERBO ATTACCO FORCHETTA T5 PORTATA MASSIMA A 180 L/MIN

ORDINATEUR POUR DESHERBAGE A 7 VOIES
COMPUTER FOR CROP SPRAYERS 7-WAYS
COMPUTER FÜR DIE UNKRAUTVERTILGUNG 7-TEILIG
ORDENADOR PARA EL DESHERBAJE DE 7 VIAS

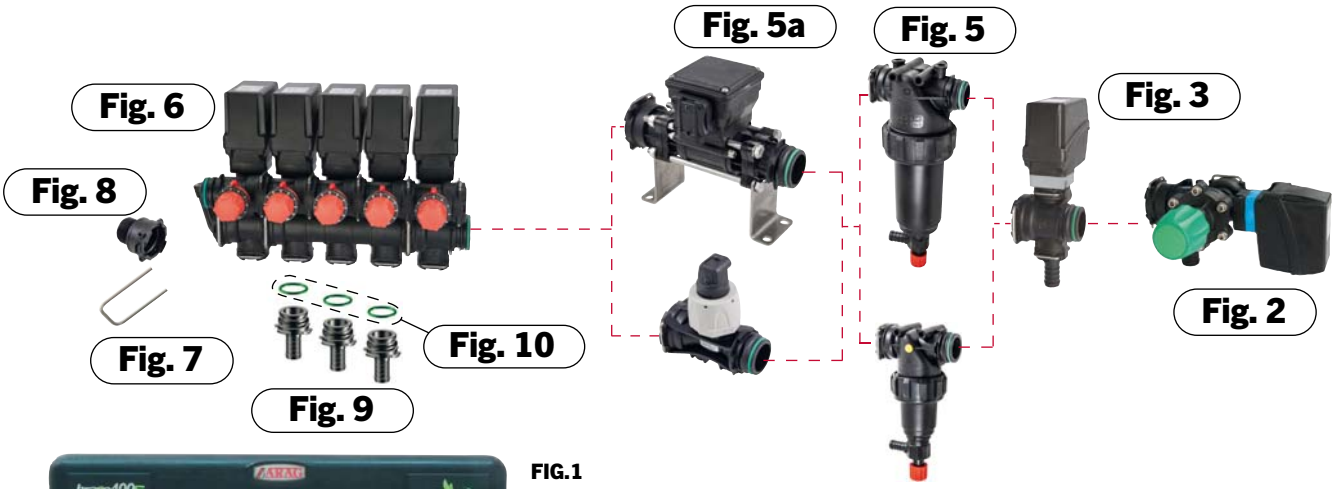



FIG.1



FIG.1b



FIG.1c



FIG.11



FIG.12



FIG.1a

CARATTERISTICHE

Gruppo elettrico per diserbo da utilizzare con pompa di **portata massima pari a 180 l/min - Pressione massima 20 bar**

RICAMBI

RIF.	ARTICOLO	DESCRIZOINE	Q.TA' 7 VIE
-	**28051**	Sensore completo per Fluss. 27242	1
-	**28052**	Kit paletta per Fluss. 27242	1

ARTICOLO	DESCRIZIONE **GRUPPO 7 VIE**	FIG.
27653	Computer BRAVO 400S LT **7 vie**	1
27654	Computer BRAVO 400S LT **7 vie** + **7 idrauliche**	1
27478	Trasduttore pressione 20 bar	1a
27264	Ricevitore GPS (senza cavo)	1b
27265	Ricevitore GPS con inclinometro (senza cavo)	1b
27556	Cavo per ricevitori 27264 - 27265	1c
28101	Valvola di comando generale elettrica con valvola di massima pressione regolabile e attacco a forchetta T5 - **180 l/min**	2
28110	Valvola di regolazione proporzionale elettrica - **100 l/min** - Basetta GRIGIA	3
27239	Filtro in linea autopulente **80 mesh 150 ÷ 160**	5
27648	Filtro in linea autopulente **80 mesh 200 ÷ 280**	5
27242	Flussometro a palette WOLF - **5-100 l/min**	5a
27650	Flussometro a palette WOLF - **10-200 l/min**	5a
27195	Flussometro elettromagnetico - **5-100 l/min**	5a
27649	Flussometro elettromagnetico - **10-200 l/min**	5a
28124	Valvola sezione di barra singola ad azionamento elettrico con attacco a forchetta **- 7 VIE** - Basetta BLU	6
27243	Forchetta per raccordo 27241	7
27241	Raccordo T4 F 1"	8
27780	Raccordo di uscita T3 **- Ø 13 mm**	9
27882	OR per raccordi di uscita	10
27374	Sensore di velocità induttivo con cavo 5m	11
27655	Sensore livello	12

Gli articoli qui descritti, prodotti da e/o per conto di CERMAG, sono da intendersi adattabili, quindi non originali, ai marchi indicati secondo REG. CE 1400/2002
All items described here, produced by and/or on behalf of CERMAG, are to be understood as adaptable, therefore not original, to the brands indicated according to REG. EC 1400/2002

COMPUTER BRAVO 400S LT 7 VIE + 7 IDRAULICHE PER GRUPPO DISERBO ATTACCO FORCHETTA T5 PORTATA MASSIMA A 250 L/MIN

ORDINATEUR POUR DESHERBAGE A 7 VOIES
COMPUTER FOR CROP SPRAYERS 7-WAYS
COMPUTER FÜR DIE UNKRAUTVERTILGUNG 7-TEILIG
ORDENADOR PARA EL DESHERBAJE DE 7 VIAS

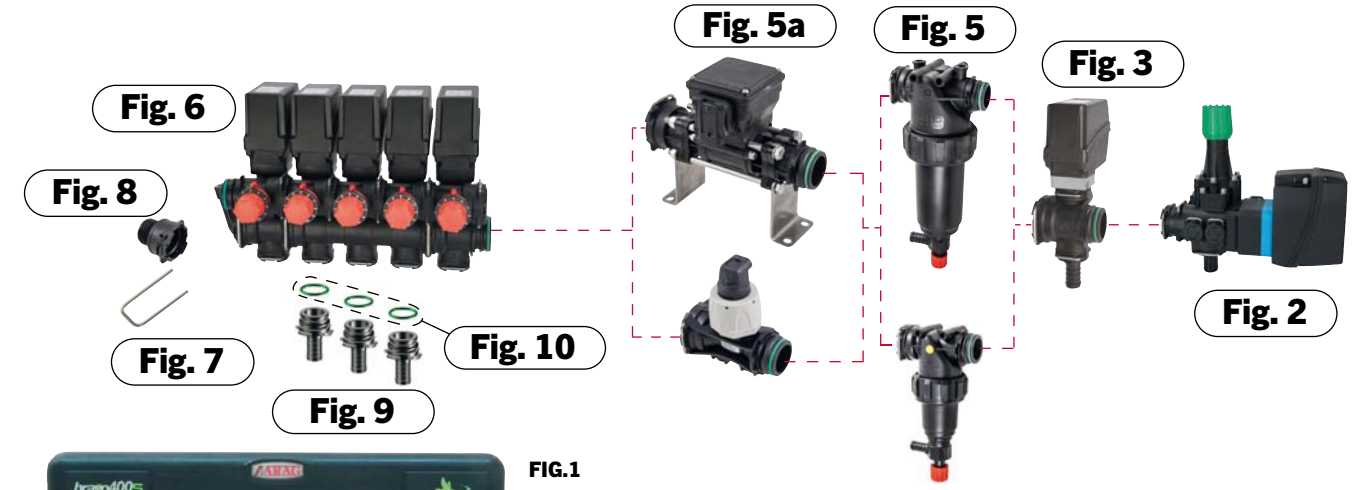



FIG.1



FIG.1b



FIG.1c



FIG.11



FIG.12



FIG.1a

CARATTERISTICHE

Gruppo elettrico per diserbo da utilizzare con pompa di **portata massima pari a 250 l/min - Pressione massima 20 bar**

RICAMBI

RIF.	ARTICOLO	DESCRIZOINE	Q.TA' 7 VIE
-	**28051**	Sensore completo per Fluss. 27242	1
-	**28052**	Kit paletta per Fluss. 27242	1

ARTICOLO	DESCRIZIONE **GRUPPO 7 VIE**	FIG.
27653	Computer BRAVO 400S LT **7 vie**	1
27654	Computer BRAVO 400S LT **7 vie** + **7 idrauliche**	1
27478	Trasduttore pressione 20 bar	1a
27264	Ricevitore GPS (senza cavo)	1b
27265	Ricevitore GPS con inclinometro (senza cavo)	1b
27556	Cavo per ricevitori 27264 - 27265	1c
28103	Valvola di comando generale elettrica con valvola di massima pressione regolabile e attacco a forchetta T5 - **250 l/min**	2
28112	Valvola di regolazione proporzionale elettrica - **180 l/min** - Basetta GRIGIA	3
27239	Filtro in linea autopulente **80 mesh 150 ÷ 160**	5
27648	Filtro in linea autopulente **80 mesh 200 ÷ 280**	5
27242	Flussometro a palette WOLF - **5-100 l/min**	5a
27650	Flussometro a palette WOLF - **10-200 l/min**	5a
27195	Flussometro elettromagnetico - **5-100 l/min**	5a
27649	Flussometro elettromagnetico - **10-200 l/min**	5a
28124	Valvola sezione di barra singola ad azionamento elettrico con attacco a forchetta **- 7 VIE** - Basetta BLU	6
27243	Forchetta per raccordo 27241	7
27241	Raccordo T4 F 1"	8
27780	Raccordo di uscita T3 **- Ø 13 mm**	9
27882	OR per raccordi di uscita	10
27374	Sensore di velocità induttivo con cavo 5m	11
27655	Sensore livello	12

Gli articoli qui descritti, prodotti da e/o per conto di CERMAG, sono da intendersi adattabili, quindi non originali, ai marchi indicati secondo REG. CE 1400/2002
All items described here, produced by and/or on behalf of CERMAG, are to be understood as adaptable, therefore not original, to the brands indicated according to REG. EC 1400/2002

COMPUTER BRAVO 180S 5 VIE + 7 IDRAULICHE PER GRUPPO DISERBO ATTACCO FORCHETTA T5 PORTATA MASSIMA A 180 L/MIN

ORDINATEUR POUR DESHERBAGE A 5 ET 7 VOIES
COMPUTER FOR CROP SPRAYERS - 5 AND 7-WAYS
COMPUTER FÜR DIE UNKRAUTVERTILGUNG 5 UND 7-TEILIG
ORDENADOR PARA EL DESHERBAJE DE 5 Y 7 VIAS

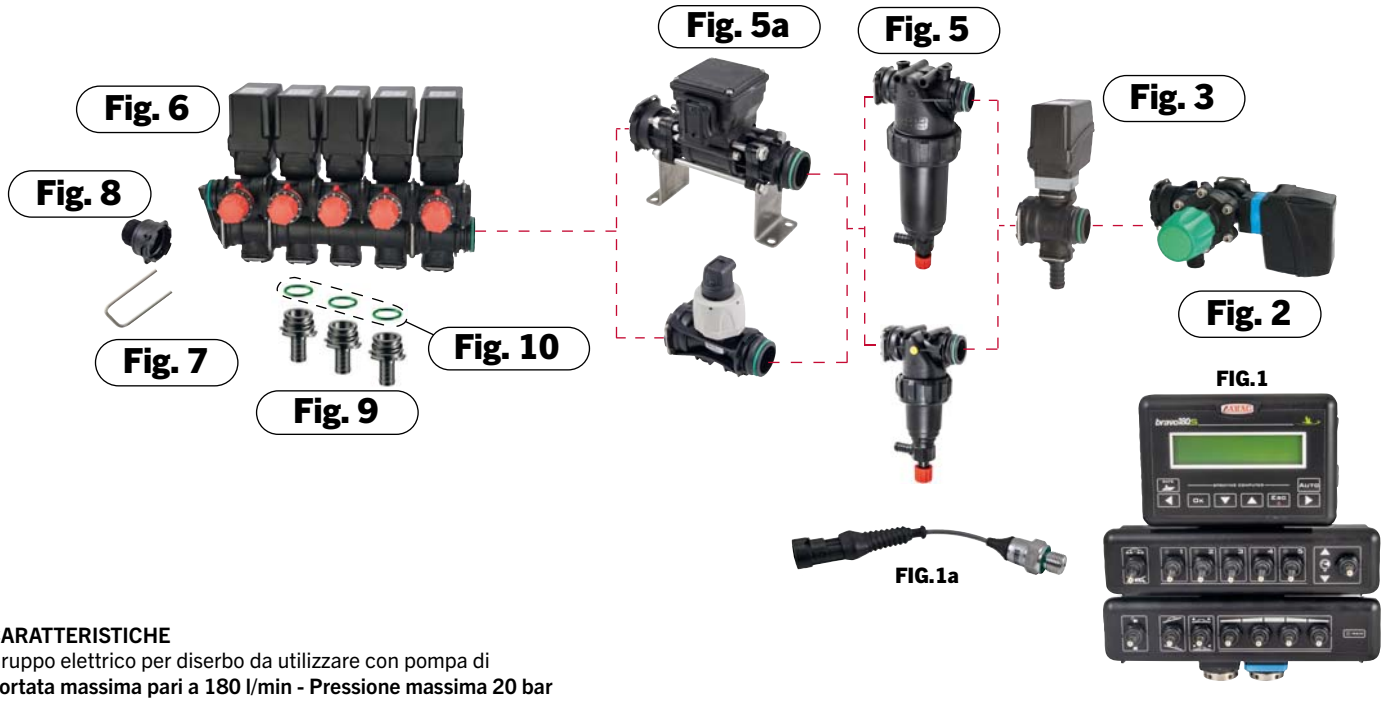

CARATTERISTICHE
Gruppo elettrico per diserbo da utilizzare con pompa di
portata massima pari a 180 l/min - Pressione massima 20 bar

ARTICOLO	DESCRIZIONE **GRUPPO 5 VIE**	FIG.
27651	Computer BRAVO 180S **5 vie + 7 idrauliche**	1
27478	Trasduttore pressione 20 bar	1a
28101	Valvola di comando generale elettrica con valvola di massima pressione regolabile e attacco a forchetta T5 - **180 l/min**	2
28110	Valvola di regolazione proporzionale elettrica - **100 l/min** - Basetta GRIGIA	3
27239	Filtro in linea autopulente **80 mesh 150 ÷ 160**	5
27648	Filtro in linea autopulente **80 mesh 200 ÷ 280**	5
27242	Flussometro a palette WOLF - **5-100 l/min**	5a
27650	Flussometro a palette WOLF - **10-200 l/min**	5a
27195	Flussometro elettromagnetico - **5-100 l/min**	5a
27649	Flussometro elettromagnetico - **10-200 l/min**	5a
28123	Valvola sezione di barra singola ad azionamento elettrico con attacco a forchetta **- 5 VIE** - Basetta BLU - PROPORZIONALE	6
27243	Forchetta per raccordo 27241	7
27241	Raccordo T4 F 1"	8
27780	Raccordo di uscita T3 **- Ø 13 mm**	9
27882	OR per raccordi di uscita	10

ARTICOLO	DESCRIZIONE **GRUPPO 7 VIE**	FIG.
27652	Computer BRAVO 180S **7 vie + 7 idrauliche**	1
27478	Trasduttore pressione 20 bar	1a
28101	Valvola di comando generale elettrica con valvola di massima pressione regolabile e attacco a forchetta T5 - **180 l/min**	2
28110	Valvola di regolazione proporzionale elettrica - **100 l/min** - Basetta GRIGIA	3
27239	Filtro in linea autopulente **80 mesh 150 ÷ 160**	5
27648	Filtro in linea autopulente **80 mesh 200 ÷ 280**	5
27242	Flussometro a palette WOLF - **5-100 l/min**	5a
27650	Flussometro a palette WOLF - **10-200 l/min**	5a
27195	Flussometro elettromagnetico - **5-100 l/min**	5a
27649	Flussometro elettromagnetico - **10-200 l/min**	5a
28124	Valvola sezione di barra singola ad azionamento elettrico con attacco a forchetta **- 7 VIE** - Basetta BLU - PROPORZIONALE	6
27243	Forchetta per raccordo 27241	7
27241	Raccordo T4 F 1"	8
27780	Raccordo di uscita T3 **- Ø 13 mm**	9
27882	OR per raccordi di uscita	10

Gli articoli qui descritti, prodotti da e/o per conto di CERMAG, sono da intendersi adattabili, quindi non originali, ai marchi indicati secondo REG. CE 1400/2002
All items described here, produced by and/or on behalf of CERMAG, are to be understood as adaptable, therefore not original, to the brands indicated according to REG. EC 1400/2002

COMPUTER BRAVO 180S 5 VIE + 7 IDRAULICHE PER GRUPPO DISERBO ATTACCO FORCHETTA T5 PORTATA MASSIMA A 250 L/MIN

ORDINATEUR POUR DESHERBAGE A 5 ET 7 VOIES
COMPUTER FOR CROP SPRAYERS - 5 AND 7-WAYS
COMPUTER FÜR DIE UNKRAUTVERTILGUNG 5 UND 7-TEILIG
ORDENADOR PARA EL DESHERBAJE DE 5 Y 7 VIAS

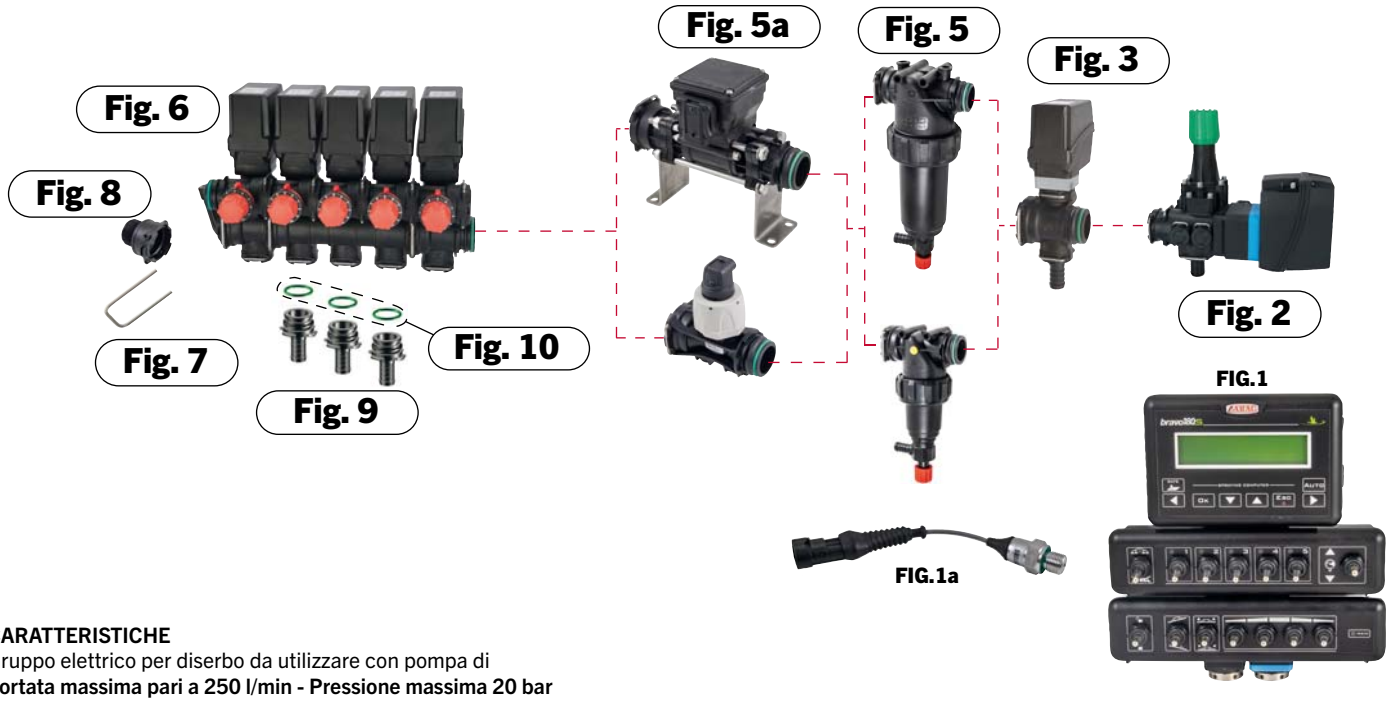

CARATTERISTICHE
Gruppo elettrico per diserbo da utilizzare con pompa di
portata massima pari a 250 l/min - Pressione massima 20 bar

ARTICOLO	DESCRIZIONE **GRUPPO 5 VIE**	FIG.
27651	Computer BRAVO180S **5 vie + 7 idrauliche**	1
27478	Trasduttore pressione 20 bar	1a
28103	Valvola di comando generale elettrica con valvola di massima pressione regolabile e attacco a forchetta T5 - **250 l/min**	2
28112	Valvola di regolazione proporzionale elettrica - **180 l/min** - Basetta GRIGIA	3
27239	Filtro in linea autopulente **80 mesh 150 ÷ 160**	5
27648	Filtro in linea autopulente **80 mesh 200 ÷ 280**	5
27242	Flussometro a palette WOLF - **5-100 l/min**	5a
27650	Flussometro a palette WOLF - **10-200 l/min**	5a
27195	Flussometro elettromagnetico - **5-100 l/min**	5a
27649	Flussometro elettromagnetico - **10-200 l/min**	5a
28123	Valvola sezione di barra singola ad azionamento elettrico con attacco a forchetta **- 5 VIE** - Basetta BLU - PROPORZIONALE	6
27243	Forchetta per raccordo 27241	7
27241	Raccordo T4 F 1"	8
27780	Raccordo di uscita T3 **- Ø 13 mm**	9
27882	OR per raccordi di uscita	10

ARTICOLO	DESCRIZIONE **GRUPPO 7 VIE**	FIG.
27652	Computer BRAVO180S **7 vie + 7 idrauliche**	1
27478	Trasduttore pressione 20 bar	1a
28103	Valvola di comando generale elettrica con valvola di massima pressione regolabile e attacco a forchetta T5 - **250 l/min**	2
28112	Valvola di regolazione proporzionale elettrica - **180 l/min** - Basetta GRIGIA	3
27239	Filtro in linea autopulente **80 mesh 150 ÷ 160**	5
27648	Filtro in linea autopulente **80 mesh 200 ÷ 280**	5
27242	Flussometro a palette WOLF - **5-100 l/min**	5a
27650	Flussometro a palette WOLF - **10-200 l/min**	5a
27195	Flussometro elettromagnetico - **5-100 l/min**	5a
27649	Flussometro elettromagnetico - **10-200 l/min**	5a
28124	Valvola sezione di barra singola ad azionamento elettrico con attacco a forchetta **- 7 VIE** - Basetta BLU - PROPORZIONALE	6
27243	Forchetta per raccordo 27241	7
27241	Raccordo T4 F 1"	8
27780	Raccordo di uscita T3 **- Ø 13 mm**	9
27882	OR per raccordi di uscita	10

Gli articoli qui descritti, prodotti da e/o per conto di CERMAG, sono da intendersi adattabili, quindi non originali, ai marchi indicati secondo REG. CE 1400/2002
All items described here, produced by and/or on behalf of CERMAG, are to be understood as adaptable, therefore not original, to the brands indicated according to REG. EC 1400/2002

COMPUTER BRAVO 180S 5 VIE CON CAVO 6 MT PER GRUPPO DISERBO ATTACCO FORCHETTA T5 PORTATA MASSIMA A 180 L/MIN

ORDINATEUR POUR DESHERBAGE A 5 VOIES
COMPUTER FOR CROP SPRAYERS - 5 WAYS
COMPUTER FÜR DIE UNKRAUTVERTILGUNG 5-TEILIG
ORDENADOR PARA EL DESHERBAJE DE 5 VIAS

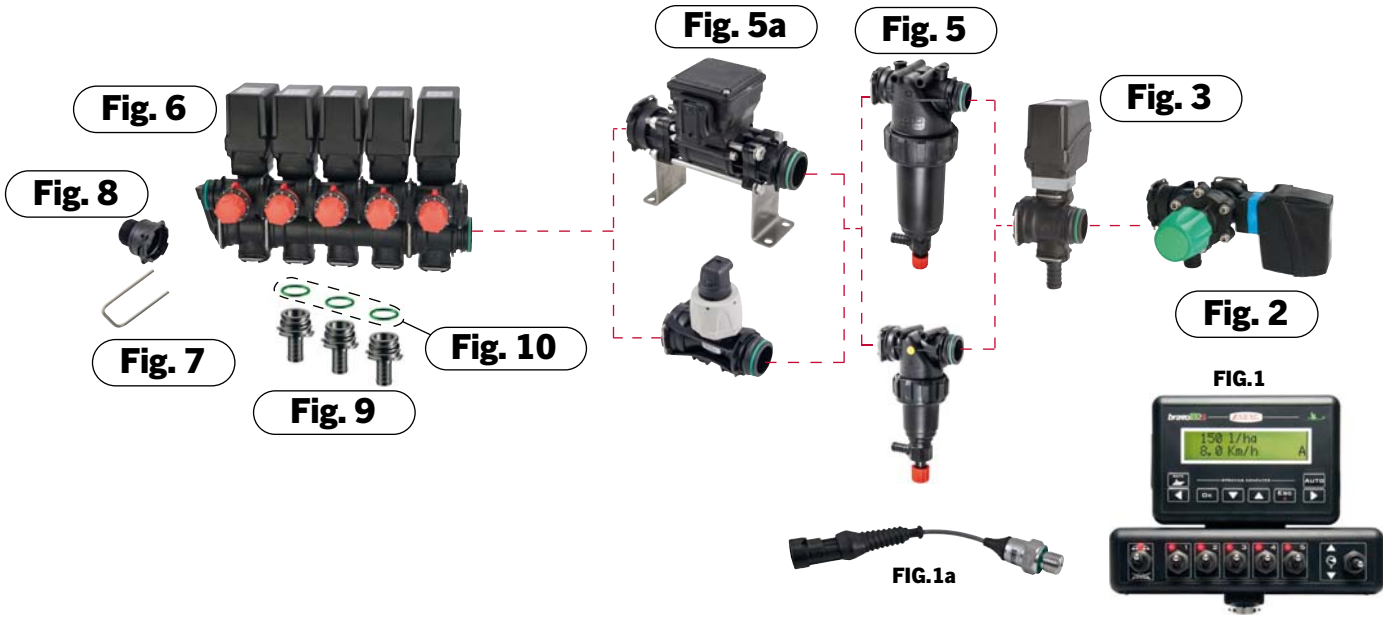

CARATTERISTICHE
Gruppo elettrico per diserbo da utilizzare con pompa di
portata massima pari a 180 l/min - Pressione massima 20 bar

ARTICOLO	DESCRIZIONE **GRUPPO 5 VIE**	FIG.
26905	Computer BRAVO180S 5 vie per diserbo con cavo 6 m.	1
27478	Trasduttore pressione 20 bar	1a
28101	Valvola di comando generale elettrica con valvola di massima pressione regolabile e attacco a forchetta T5 - **180 l/min**	2
28110	Valvola di regolazione proporzionale elettrica - **100 l/min** - Basetta GRIGIA	3
27239	Filtro in linea autopulente **80 mesh 150 ÷ 160**	5
27648	Filtro in linea autopulente **80 mesh 200 ÷ 280**	5
27242	Flussometro a palette WOLF - **5-100 l/min**	5a
27650	Flussometro a palette WOLF - **10-200 l/min**	5a
27195	Flussometro elettromagnetico - **5-100 l/min**	5a
27649	Flussometro elettromagnetico - **10-200 l/min**	5a
28123	Valvola sezione di barra singola ad azionamento elettrico con attacco a forchetta **- 5 VIE** - Basetta BLU - PROPORZIONALE	6
27243	Forchetta per raccordo 27241	7
27241	Raccordo T4 F 1"	8
27780	Raccordo di uscita T3 **- Ø 13 mm**	9
27882	OR per raccordi di uscita	10

ARTICOLO	DESCRIZIONE **GRUPPO 7 VIE**	FIG.
27642	Computer BRAVO180S 7 vie per diserbo con cavo 6 m.	1
27478	Trasduttore pressione 20 bar	1a
28101	Valvola di comando generale elettrica con valvola di massima pressione regolabile e attacco a forchetta T5 - **180 l/min**	2
28110	Valvola di regolazione proporzionale elettrica - **100 l/min** - Basetta GRIGIA	3
27239	Filtro in linea autopulente **80 mesh 150 ÷ 160**	5
27648	Filtro in linea autopulente **80 mesh 200 ÷ 280**	5
27242	Flussometro a palette WOLF - **5-100 l/min**	5a
27650	Flussometro a palette WOLF - **10-200 l/min**	5a
27195	Flussometro elettromagnetico - **5-100 l/min**	5a
27649	Flussometro elettromagnetico - **10-200 l/min**	5a
28124	Valvola sezione di barra singola ad azionamento elettrico con attacco a forchetta **- 7 VIE** - Basetta BLU - PROPORZIONALE	6
27243	Forchetta per raccordo 27241	7
27241	Raccordo T4 F 1"	8
27780	Raccordo di uscita T3 **- Ø 13 mm**	9
27882	OR per raccordi di uscita	10

Gli articoli qui descritti, prodotti da e/o per conto di CERMAG, sono da intendersi adattabili, quindi non originali, ai marchi indicati secondo REG. CE 1400/2002
All items described here, produced by and/or on behalf of CERMAG, are to be understood as adaptable, therefore not original, to the brands indicated according to REG. EC 1400/2002

COMPUTER BRAVO 180S 5 VIE CON CAVO 6 MT PER GRUPPO DISERBO ATTACCO FORCHETTA T5 PORTATA MASSIMA A 250 L/MIN

ORDINATEUR POUR DESHERBAGE A 5 VOIES
COMPUTER FOR CROP SPRAYERS - 5 WAYS
COMPUTER FÜR DIE UNKRAUTVERTILGUNG 5-TEILIG
ORDENADOR PARA EL DESHERBAJE DE 5 VIAS

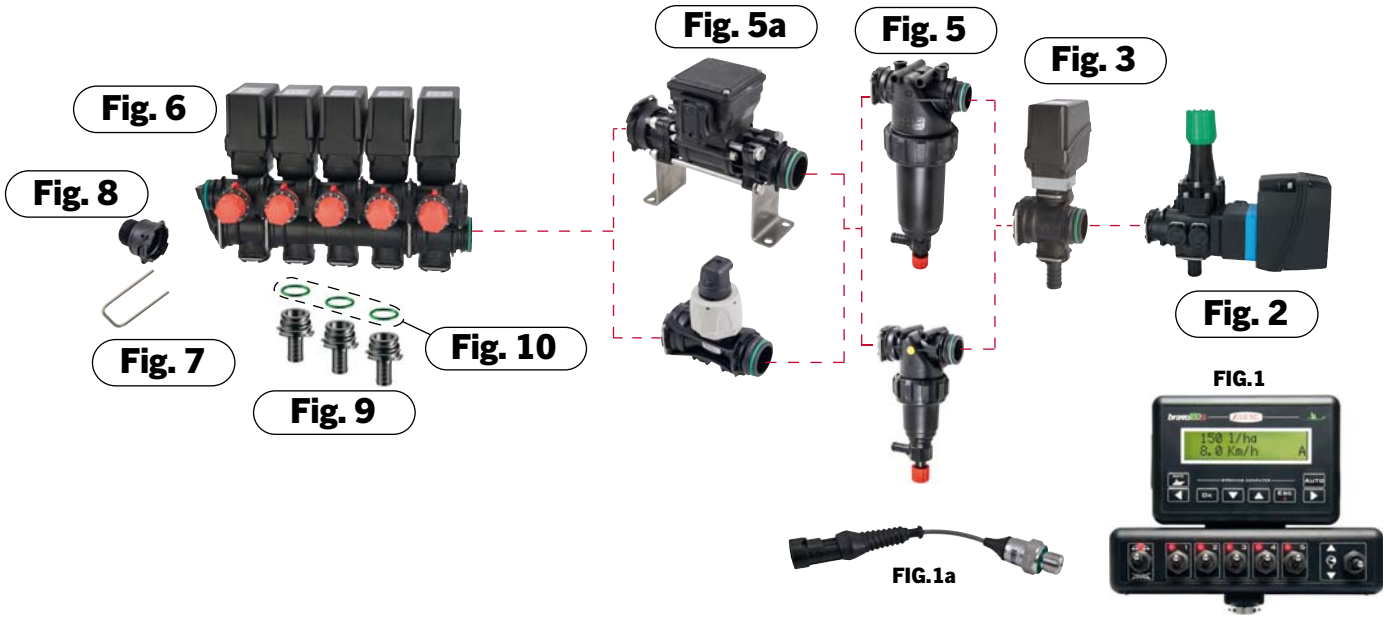

CARATTERISTICHE
Gruppo elettrico per diserbo da utilizzare con pompa di
portata massima pari a 250 l/min - Pressione massima 20 bar

ARTICOLO	DESCRIZIONE **GRUPPO 5 VIE**	FIG.
26905	Computer BRAVO180S 5 vie per diserbo con cavo 6 m.	1
27478	Trasduttore pressione 20 bar	1a
28103	Valvola di comando generale elettrica con valvola di massima pressione regolabile e attacco a forchetta T5 - **250 l/min**	2
28112	Valvola di regolazione proporzionale elettrica - **180 l/min** - Basetta GRIGIA	3
27239	Filtro in linea autopulente **80 mesh 150 ÷ 160**	5
27648	Filtro in linea autopulente **80 mesh 200 ÷ 280**	5
27242	Flussometro a palette WOLF - **5-100 l/min**	5a
27650	Flussometro a palette WOLF - **10-200 l/min**	5a
27195	Flussometro elettromagnetico - **5-100 l/min**	5a
27649	Flussometro elettromagnetico - **10-200 l/min**	5a
28123	Valvola sezione di barra singola ad azionamento elettrico con attacco a forchetta **- 5 VIE** - Basetta BLU - PROPORZIONALE	6
27243	Forchetta per raccordo 27241	7
27241	Raccordo T4 F 1"	8
27780	Raccordo di uscita T3 **- Ø 13 mm**	9
27882	OR per raccordi di uscita	10

ARTICOLO	DESCRIZIONE **GRUPPO 7 VIE**	FIG.
27642	Computer BRAVO180S 7 vie per diserbo con cavo 6 m.	1
27478	Trasduttore pressione 20 bar	1a
28103	Valvola di comando generale elettrica con valvola di massima pressione regolabile e attacco a forchetta T5 - **250 l/min**	2
28112	Valvola di regolazione proporzionale elettrica - **180 l/min** - Basetta GRIGIA	3
27239	Filtro in linea autopulente **80 mesh 150 ÷ 160**	5
27648	Filtro in linea autopulente **80 mesh 200 ÷ 280**	5
27242	Flussometro a palette WOLF - **5-100 l/min**	5a
27650	Flussometro a palette WOLF - **10-200 l/min**	5a
27195	Flussometro elettromagnetico - **5-100 l/min**	5a
27649	Flussometro elettromagnetico - **10-200 l/min**	5a
28124	Valvola sezione di barra singola ad azionamento elettrico con attacco a forchetta **- 7 VIE** - Basetta BLU - PROPORZIONALE	6
27243	Forchetta per raccordo 27241	7
27241	Raccordo T4 F 1"	8
27780	Raccordo di uscita T3 **- Ø 13 mm**	9
27882	OR per raccordi di uscita	10

Gli articoli qui descritti, prodotti da e/o per conto di CERMAG, sono da intendersi adattabili, quindi non originali, ai marchi indicati secondo REG. CE 1400/2002
All items described here, produced by and/or on behalf of CERMAG, are to be understood as adaptable, therefore not original, to the brands indicated according to REG. EC 1400/2002

GRUPPO ELETTRICO PER DISERBO ATTACCO T5 A 5 E 7 VIE CON SCATOLA DI COMANDO E PORTATA MASSIMA PARI A 180 L/MIN

GROUPES DE COMMANDE POUR LA PULVERISATION
CONTROL UNITS FOR CROP SPRAYERS
REGELARMATUREN FÜR FELDSPRITZEN
GRUPOS DE MANDO PARA TRATAMIENTO CON BARRAS

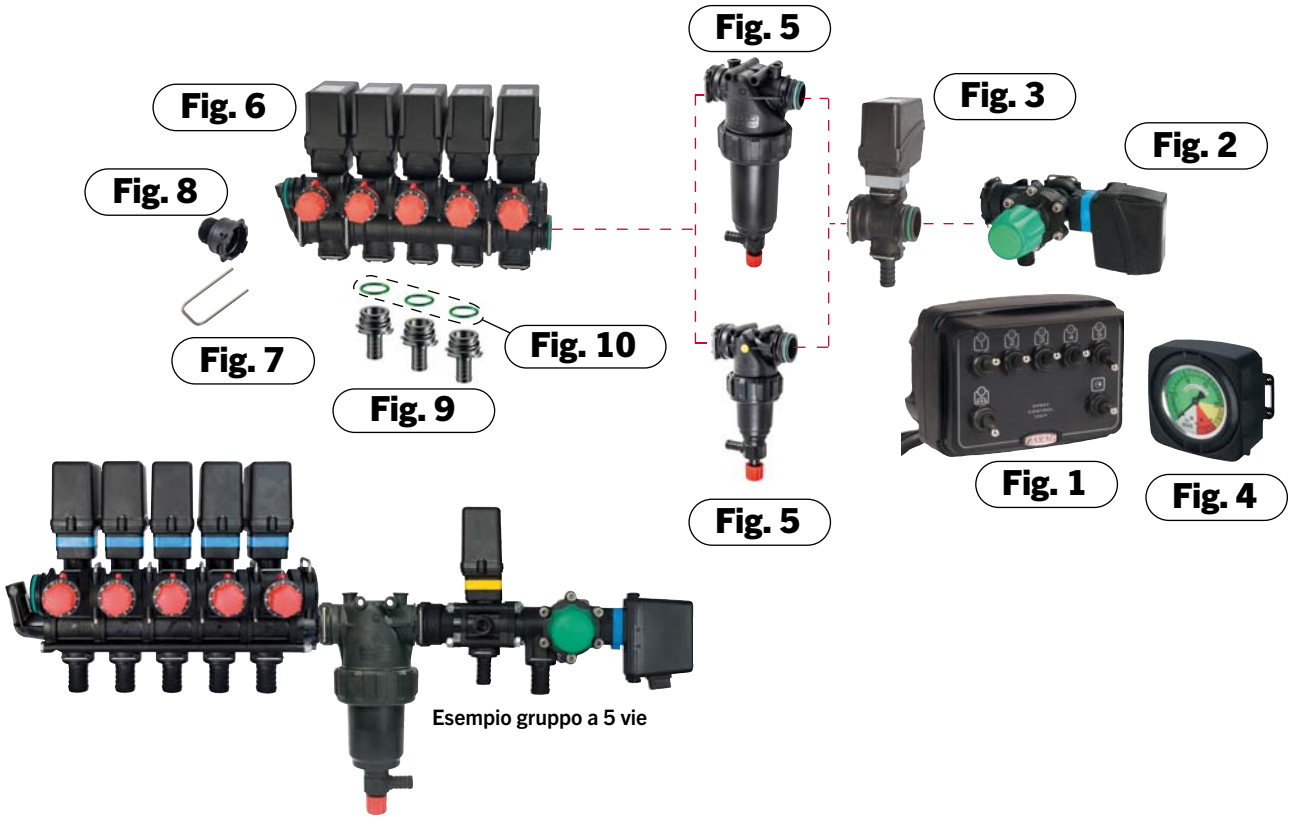

Esempio gruppo a 5 vie

CARATTERISTICHE

Gruppo elettrico per diserbo da utilizzare con pompa di
portata massima pari a 180 l/min - Pressione massima 20 bar

ARTICOLO	DESCRIZIONE **GRUPPO 5 VIE**	FIG.
27476	Scatola compatta **5 vie - senza cavo**	1
27477	Cavo da 5 m per Art. 27476	-
28101	Valvola di comando generale elettrica con valvola di massima pressione regolabile e attacco a forchetta T5 - **180 l/min**	2
28106	Valvola di regolazione proporzionale elettrica - **100 l/min** - Basetta GIALLA	3
27475	Kit Manometro ISO.0-25B (optional)	4
27239	Filtro in linea autopulente **80 mesh 150 ÷ 160**	5
27648	Filtro in linea autopulente **80 mesh 200 ÷ 280**	5
28123	Valvola sezione di barra singola ad azionamento elettrico con attacco a forchetta **- 5 VIE** - Basetta BLU - PROPORZIONALE	6
27243	Forchetta per raccordo 27241	7
27241	Raccordo T4 F 1"	8
27780	Raccordo di uscita T3 **- Ø 13 mm**	9
27882	OR per raccordi di uscita	10

ARTICOLO	DESCRIZIONE **GRUPPO 7 VIE**	FIG.
27644	Scatola compatta **7 vie - senza cavo**	1
27645	Cavo da 5 m per Art. 27644	-
28101	Valvola di comando generale elettrica con valvola di massima pressione regolabile e attacco a forchetta T5 - **180 l/min**	2
28106	Valvola di regolazione proporzionale elettrica - **100 l/min** - Basetta GIALLA	3
27475	Kit Manometro ISO.0-25B (optional)	4
27239	Filtro in linea autopulente **80 mesh 150 ÷ 160**	5
27648	Filtro in linea autopulente **80 mesh 200 ÷ 280**	5
28124	Valvola sezione di barra singola ad azionamento elettrico con attacco a forchetta **- 7 VIE** - Basetta BLU - PROPORZIONALE	6
27243	Forchetta per raccordo 27241	7
27241	Raccordo T4 F 1"	8
27780	Raccordo di uscita T3 **- Ø 13 mm**	9
27882	OR per raccordi di uscita	10

Gli articoli qui descritti, prodotti da e/o per conto di CERMAG, sono da intendersi adattabili, quindi non originali, ai marchi indicati secondo REG. CE 1400/2002
All items described here, produced by and/or on behalf of CERMAG, are to be understood as adaptable, therefore not original, to the brands indicated according to REG. EC 1400/2002

GRUPPO ELETTRICO PER DISERBO ATTACCO T5 A 5 E 7 VIE CON SCATOLA DI COMANDO E PORTATA MASSIMA PARI A 250 L/MIN

GROUPES DE COMMANDE POUR LA PULVERISATION
CONTROL UNITS FOR CROP SPRAYERS
REGELARMATUREN FÜR FELDSPRITZEN
GRUPOS DE MANDO PARA TRATAMIENTO CON BARRAS

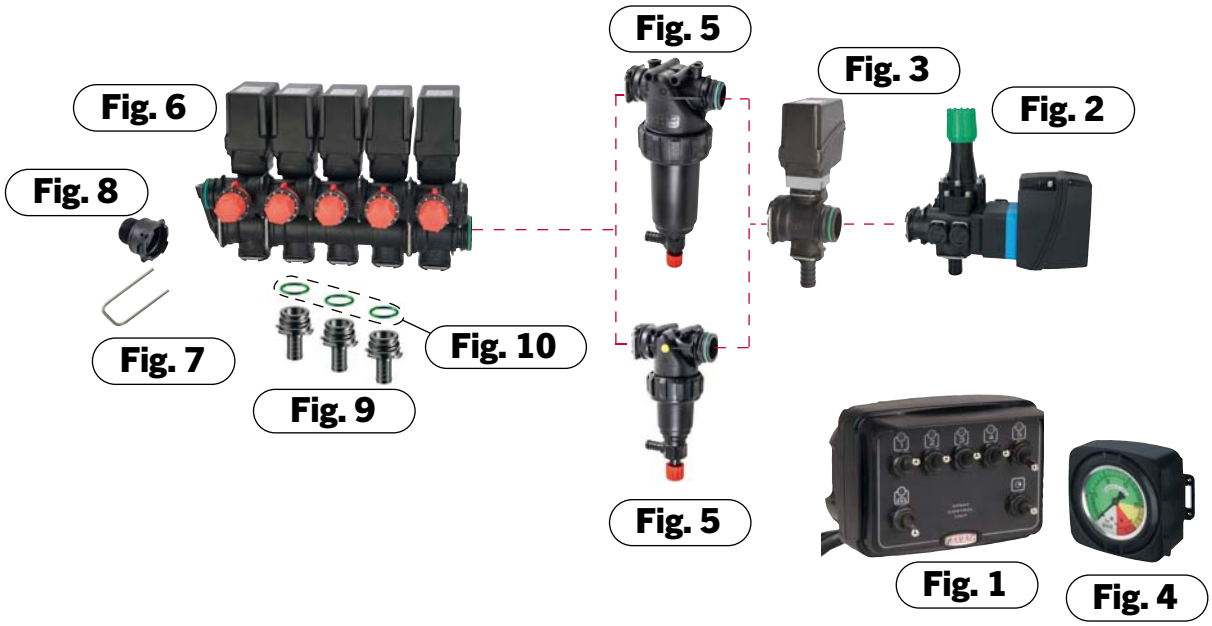

CARATTERISTICHE

Gruppo elettrico per diserbo da utilizzare con pompa di
portata massima pari a 250 l/min - Pressione massima 20 bar

ARTICOLO	DESCRIZIONE **GRUPPO 5 VIE**	FIG.
27476	Scatola compatta **5 vie - senza cavo**	1
27477	Cavo da 5 m per Art. 27476	-
28103	Valvola di comando generale elettrica con valvola di massima pressione regolabile e attacco a forchetta T5 - **250 l/min**	2
28108	Valvola di regolazione proporzionale elettrica - **180 l/min** - Basetta GIALLA	3
27475	Kit Manometro ISO.0-25B (optional)	4
27239	Filtro in linea autopulente **80 mesh 150 ÷ 160**	5
27648	Filtro in linea autopulente **80 mesh 200 ÷ 280**	5
28123	Valvola sezione di barra singola ad azionamento elettrico con attacco a forchetta **- 5 VIE** - Basetta BLU - PROPORZIONALE	6
27243	Forchetta per raccordo 27241	7
27241	Raccordo T4 F 1"	8
27780	Raccordo di uscita T3 **- Ø 13 mm**	9
27882	OR per raccordi di uscita	10

ARTICOLO	DESCRIZIONE **GRUPPO 7 VIE**	FIG.
27644	Scatola compatta **7 vie - senza cavo**	1
27645	Cavo da 5 m per Art. 27644	-
28103	Valvola di comando generale elettrica con valvola di massima pressione regolabile e attacco a forchetta T5 - **250 l/min**	2
28108	Valvola di regolazione proporzionale elettrica - **180 l/min** - Basetta GIALLA	3
27475	Kit Manometro ISO.0-25B (optional)	4
27239	Filtro in linea autopulente **80 mesh 150 ÷ 160**	5
27648	Filtro in linea autopulente **80 mesh 200 ÷ 280**	5
28124	Valvola sezione di barra singola ad azionamento elettrico con attacco a forchetta **- 7 VIE** - Basetta BLU - PROPORZIONALE	6
27243	Forchetta per raccordo 27241	7
27241	Raccordo T4 F 1"	8
27780	Raccordo di uscita T3 **- Ø 13 mm**	9
27882	OR per raccordi di uscita	10

Gli articoli qui descritti, prodotti da e/o per conto di CERMAG, sono da intendersi adattabili, quindi non originali, ai marchi indicati secondo REG. CE 1400/2002
All items described here, produced by and/or on behalf of CERMAG, are to be understood as adaptable, therefore not original, to the brands indicated according to REG. EC 1400/2002

BRAVO 400 LT 7 VIE


1


1a


2


2a


3

RICAMBI PER COMPUTER BRAVO 400 (27653)

ARTICOLO	DESCRIZIONE	FIG.
28514	Computer B400S LT **7 vie** (senza cavi)	1
919486	Cavo finale 7 vie lunghezza 6 m	2
919487	Cavo alimentazione B400S lunghezza 3 m	3

RICAMBI PER COMPUTER BRAVO 400 (27654)

ARTICOLO	DESCRIZIONE	FIG.
28515	Computer B400 LT **7 vie** + **7 vie idrauliche** (senza cavi)	1a
919486	Cavo finale 7 vie lunghezza 6 m	2
919488	Cavo finale 7 vie lunghezza 12 m	2a
919487	Cavo alimentazione B400S lunghezza 3 m	3

BRAVO 180 5 e 7 VIE



1



1a


2


4


3


2a


4a

RICAMBI PER COMPUTER BRAVO 180 5 VIE (26905)

ARTICOLO	DESCRIZIONE	FIG.
28504	Computer BRAVO 180 **5 vie** (senza cavi)	1
917309	Cavo finale 5 vie lunghezza 6 m	2
912944	Cavo alimentazione	3
913318	Cavo intermedio col. diretto 5 vie 3 m	4

RICAMBI PER COMPUTER BRAVO 180 7 VIE (27642)

ARTICOLO	DESCRIZIONE	FIG.
28506	Computer BRAVO 180 **7 vie** (senza cavi)	1a
901102	Cavo finale 7 vie lunghezza 6 m (per 28506)	2a
912944	Cavo alimentazione	3
920173	Cavo intermedio col. diretto 7 vie 3 m	4a


1


1a


2


4


3


5

RICAMBI PER COMPUTER BRAVO 180 5 VIE + 7 FUNZ. (27651)

ARTICOLO	DESCRIZIONE	FIG.
28505	Computer BRAVO 180 **5 vie** + **7 vie idrauliche** (senza cavi)	1
919488	Cavo finale 7 funzioni lunghezza 12 m idraulico (per 28505)	2
917309	Cavo finale 5 vie lunghezza 6 m	5
912944	Cavo alimentazione	3
913318	Cavo intermedio col. diretto 5 vie 3 m	4

RICAMBI PER COMPUTER BRAVO 180 7 VIE + 7 FUNZ. (27652)

ARTICOLO	DESCRIZIONE	FIG.
28507	Computer BRAVO 180 **7 vie** + **7 vie idrauliche** (senza cavi)	1a
919488	Cavo finale 7 vie lunghezza 12 m idraulico (per 28507)	2
919486	Cavo finale 7 vie lunghezza 6 m (per 28507)	2
912944	Cavo alimentazione	3
920173	Cavo intermedio col. diretto 7 vie 3 m	4

Gli articoli qui descritti, prodotti da e/o per conto di CERMAG, sono da intendersi adattabili, quindi non originali, ai marchi indicati secondo REG. CE 1400/2002
All items described here, produced by and/or on behalf of CERMAG, are to be understood as adaptable, therefore not original, to the brands indicated according to REG. EC 1400/2002

NUOVI GRUPPI ELETTRICI CON ATTACCO A FORCHETTA T5 PER DISERBO

NOUVEAUX GROUPES ELECTRIQUES AVEC COUPLAGE A FOURCHETTE POUR DESHERBAGE - NEW ELECTRIC GROUPS WITH FORK-SHAPED COUPLING FOR WEEDING
NEUE ELEKTRISCHE VENTILE MIT GABELGELENK FUER HERBEZID - GRUPOS ELECTRICOS NUEVOS CON ATAQUE A HORQUILLA PARA DESHERBAJE

VALVOLA DI COMANDO GENERALE ELETTRICA CON VALVOLA DI MASSIMA PRESSIONE REGOLABILE E ATTACCO A FORCHETTA T5

VALVE DE CONTROL GENERAL ELECTRIQUE AVEC VALVE DE PRESSION MAXIMALE REGLEBLE ET COUPLAGE A FOURCHETTE T5
MAIN CONTROL VALVE WITH ADJUSTABLE MAX. PRESSURE VALVE AND T5 FORK-CONNECTION
ELEKTRISCHEHAUPTVENTIL MIT VERSTELLBAR HOCHDRUCKVENTIL, T5 GELENK
VÁLVULA DE MANDO GENERAL DE ACCIONAMIENTO ELÉCTRICO CON VÁLVULA DE PRESIÓN MÁXIMA REGULABLE Y EMPALME CON ACOPLE DE HORQUILLA T5

Fig. 1



- Struttura in Nylon® rinforzato con fibra di vetro
- Particolari interni in Delrin® e acciaio Inox AISI 303
- Guarnizioni in Viton®
- Basso assorbimento di corrente

ARTICOLO	bar	ON-OFF sec.	ALIMENTAZIONE	PORTATA l/min	Ø PORTAGOMMA IN mm	Ø PORTAGOMMA BY-PASS mm
28101	20	0,6	12V - 0,5A	180	25	30

VALVOLA DI COMANDO GENERALE ELETTRICA CON VALVOLA DI MASSIMA PRESSIONE REGOLABILE E ATTACCO A FORCHETTA T5

VALVE DE CONTROL GENERAL ELECTRIQUE AVEC VALVE DE PRESSION MAXIMALE REGLEBLE ET COUPLAGE A FOURCHETTE T5
MAIN CONTROL VALVE WITH ADJUSTABLE MAX. PRESSURE VALVE AND T5 FORK-CONNECTION
ELEKTRISCHEHAUPTVENTIL MIT VERSTELLBAR HOCHDRUCKVENTIL, T5 GELENK
VÁLVULA DE MANDO GENERAL DE ACCIONAMIENTO ELÉCTRICO CON VÁLVULA DE PRESIÓN MÁXIMA REGULABLE Y EMPALME CON ACOPLE DE HORQUILLA T5

Fig. 1



- Struttura in Nylon® rinforzato con fibra di vetro
- Particolari interni in Delrin® e acciaio Inox AISI 303
- Guarnizioni in Viton®

ARTICOLO	bar	ON-OFF sec.	ALIMENTAZIONE	PORTATA l/min	Ø PORTAGOMMA IN mm	Ø PORTAGOMMA BY-PASS mm
28103	20	1	12V - 3A	250	25	35

VALVOLA DI COMANDO GENERALE ELETTRICA CON VALVOLA DI MASSIMA PRESSIONE

VALVE DE CONTROL GENERAL ELECTRIQUE AVEC VALVE DE PRESSION MAXIMALE
MAIN CONTROL VALVE WITH VALVE MAX. PRESSURE VALVE
ELEKTRISCHEHAUPTVENTIL MIT HOCHDRUCKVENTIL
VÁLVULA DE MANDO GENERAL DE ACCIONAMIENTO ELÉCTRICO CON VÁLVULA DE PRESIÓN MÁXIMA

new



ARTICOLO	bar	ON-OFF sec.	ALIMENTAZIONE	PORTATA l/min	Ø PORTAGOMMA IN mm	Ø PORTAGOMMA BY-PASS mm
917618	20	1	12V - 1A	200	25	35

VALVOLA DI REGOLAZIONE PROPORZIONALE ELETTRICA CON ATTACCO A FORCHETTA T5

VALVE DE CONTROL PROPORTIONNEL ELECTRIQUE
ELECTRIC PROPORTIONAL CONTROL VALVE
ELEKTRISCHES PROPORTIONALSTEUERVENTIL
VÁLVULA DE REGULACIÓN PROPORCIONAL ELÉCTRICA

Fig. 2



- Regola il flusso nei gruppi di distribuzione che effettuano trattamenti proporzionali ai giri motore (DPM)
- Struttura in Nylon® rinforzato con fibra di vetro
- Particolari interni in Delrin® e acciaio Inox AISI 303
- Guarnizioni in Viton®
- Fusibile interno resettabile (togliendo l'alimentazione per 20 secondi)

Valvole per utilizzo con scatole di comando - Basetta GIALLA

ARTICOLO	bar	ON-OFF sec.	ALIMENTAZIONE	PORTATA l/min	Ø PORTAGOMMA mm	Ø PORTAGOMMA Inch
28105	20	14	12V - 0,5A	60	13	1/2"
28106	20	14	12V - 0,5A	100	19	3/4"
28107	20	14	12V - 0,5A	150	25	1"
28108	20	14	12V - 0,5A	180	25	1"

Valvole per utilizzo con i computer BRAVO - Basetta GRIGIA

ARTICOLO	bar	ON-OFF sec.	ALIMENTAZIONE	PORTATA l/min	Ø PORTAGOMMA mm	Ø PORTAGOMMA Inch
28109	20	7	12V - 0,5A	60	13	1/2"
28110	20	7	12V - 0,5A	100	19	3/4"
28111	20	7	12V - 0,5A	150	25	1"
28112	20	7	12V - 0,5A	180	25	1"

Gli articoli qui descritti, prodotti da e/o per conto di CERMAG, sono da intendersi adattabili, quindi non originali, ai marchi indicati secondo REG. CE 1400/2002
All items described here, produced by and/or on behalf of CERMAG, are to be understood as adaptable, therefore not original, to the brands indicated according to REG. EC 1400/2002

segue NUOVI GRUPPI ELETTRICI CON ATTACCO A FORCHETTA PER DISERBO

NOUVEAUX GROUPES ELECTRIQUES AVEC COUPLAGE A FOURCHETTE POUR DESHERBAGE - NEW ELECTRIC GROUPS WITH FORK-SHAPED COUPLING FOR WEEDING
NEUE ELEKTRISCHE VENTILE MIT GABELGELENK FUER HERBEZID - GRUPOS ELECTRICOS NUEVOS CON ATAQUE A HORQUILLA PARA DESHERBAJE

FLUSSOMETRO A PALETTE WOLF

DÉBITMÈTRE A PALES
WOLF PADDLE FLOW-METER
DURCHFLUSSMESSER
CAUDALÍMETRO DE PALETAS WOLF

Fig. 3



- Alta precisione e ottimo rapporto prezzo/prestazioni
- Attacco a forchetta maschio/femmina T5 per collegamento diretto ai gruppi di comando
- LED indicatore di funzionamento
- Perno delle palette in zaffiro per ridurre al minimo gli attriti durante la rotazione e aumentare al massimo sensibilità e precisione
- Gruppo paletta con sistema “TWIST” per la pulizia o la sostituzione senza bisogno di attrezzi
- Sensore elettronico completamente sigillato e a tenuta stagna
- Errore tipico 1% del fondoscala
- Tensione di alimentazione 4÷26 Vdc
- Consumo massimo 25 mA
- Uscita ad impusi 0-12 Vdc con frequenza proporzionale alla portata
- Parti a contatto con il fluido in Nylon® rinforzato con fibra di vetro e Delrin®

- Hi-precision and good price/performance ratio
- T5 male/female fork connector for direct connection to control units
- Operating status LED
- Sapphire paddle pin to minimize rotational friction and maximize sensitivity and accuracy
- Paddle assembly equipped with ‘TWIST’ system for either cleaning or replacing operations without the need of any tools
- Fully sealed and watertight electronic sensor
- Tipical error: 1% of the full scale
- Power supply: 4 to 26 Vdc
- Max. consumption: 25 mA
- 0-12 Vdc pulse output with frequency proportional to rate
- Parts in contact with the fluid are made of fiberglass and Delrin® reinforced Nylon



28051



28052

ARTICOLO	PORTATA l/min	ATTACCO	PRESSIONE MAX bar
new **925421**	2,5-50	T5 F/M	20
27242	5-100	T5 F/M	20
27650	10-200	T5 F/M	20

RICAMBI

ARTICOLO	DESCRIZIONE
28051	Sensore con girello
28052	Kit paletta / Pole kit

Raccordi per attacco a forchetta T5 a pag. 76/09 - 77/09 - 78/09

FLUSSOMETRI ELETTROMAGNETICI

DEBITMETRES ELECTROMAGNETIQUES
ELECTROMAGNETIC FLOWMETERS
ELEKTROMAGNETISCH DURCHFL.MESSER
CAUDALIMETROS ELECTROMAGNETICOS

Fig. 3



ARTICOLO	PORTATA l/min	ATTACCO	PRESSIONE MAX bar
27195	5/100	T5 F/M	20
27649	10/200	T5 F/M	20

Gli articoli qui descritti, prodotti da e/o per conto di CERMAG, sono da intendersi adattabili, quindi non originali, ai marchi indicati secondo REG. CE 1400/2002
All items described here, produced by and/or on behalf of CERMAG, are to be understood as adaptable, therefore not original, to the brands indicated according to REG. EC 1400/2002

segue NUOVI GRUPPI ELETTRICI CON ATTACCO A FORCHETTA PER DISERBO

NOUVEAUX GROUPES ELECTRIQUES AVEC COUPLAGE A FOURCHETTE POUR DESHERBAGE - NEW ELECTRIC GROUPS WITH FORK-SHAPED COUPLING FOR WEEDING
NEUE ELEKTRISCHE VENTILE MIT GABELGELENK FUER HERBEZID - GRUPOS ELECTRICOS NUEVOS CON ATAQUE A HORQUILLA PARA DESHERBAJE

VALVOLA SEZIONE DI BARRA SINGOLA AD AZIONAMENTO ELETTRICO CON ATTACCO A FORCHETTA T5

VALVE ELECTRIQUE DE SECTION BARRE AVEC COUPLAGE A FOURCHETTE
ELECTRIC BOOM SECTION VALVE WITH FORK CONNECTION
ELEKTRISCHE TEILBREITENVENTIL GABELVERBINDUNGTYP
VÁLVULA SECCIÓN DE BARRA DE ACCIONAMIENTO ELÉCTRICO CON EMPALME DE HORQUILLA



Fig. 4

RACCORDI DI SCARICO T3 da ordinare a parte



RICAMBI




OR EPDM	OR VITON
28081	**27882**

ARTICOLO	T (mm)	Ø mm
27779	T3 (29,8)	10
27780		13
27781		16
27782		20
27783		25
27784		30

ARTICOLO	TIPO	bar	ON-OFF sec.	ALIMENTAZIONE	PORTATA l/min
28121	ON/OFF	20	0,6	12V - 0,5A	50
28122	BY-PASS	20	0,6	12V - 0,5A	50

GRUPPO CON BY-PASS A 3 SEZIONI DI BARRA AD AZIONAMENTO ELETTRICO, CON ATTACCO A FORCHETTA T5

GROUPE ELECTRIQUE AVEC BY-PASS A 3 SECTIONES DE BARRE, AVEC COUPLAGE A FOURCHETTE
3 WAY- ELECTRIC CONTROL UNIT WITH FORK COUPLINGS
3WEGEN BYPASS ELEKTRISCHE VENTIL GABELVERBINDUNGTYP
GRUPO DE 3 SECCIONES DE BARRA DE ACCIONAMIENTO ELECTRICO, CON EMPALME DE HORQUILLA



Fig. 4

RACCORDI DI SCARICO T3 da ordinare a parte



RICAMBI




OR EPDM	OR VITON
28081	**27882**

ARTICOLO	T (mm)	Ø mm
27779	T3 (29,8)	10
27780		13
27781		16
27782		20
27783		25
27784		30

ARTICOLO	TIPO	bar	ON-OFF sec.	ALIMENTAZIONE	RITORNI CALIBRATI	PORTATA l/min
28127	BY-PASS	20	0,6	12V - 0,5A	SI	50
28537	ON-OFF	20	0,6	12V - 0,5A	NO	50

VALVOLA SEZIONE DI BARRA SINGOLA AD AZIONAMENTO ELETTRICO CON ATTACCO A FORCHETTA T5

VALVE ELECTRIQUE DE SECTION BARRE AVEC COUPLAGE A FOURCHETTE
ELECTRIC BOOM SECTION VALVE WITH FORK CONNECTION
ELEKTRISCHE TEILBREITENVENTIL GABELVERBINDUNGTYP
VÁLVULA SECCIÓN DE BARRA DE ACCIONAMIENTO ELÉCTRICO CON EMPALME DE HORQUILLA



Fig. 4

RACCORDI DI SCARICO T3 da ordinare a parte



RICAMBI




OR EPDM	OR VITON
28081	**27882**

ARTICOLO	T (mm)	Ø mm
27779	T3 (29,8)	10
27780		13
27781		16
27782		20
27783		25
27784		30

ARTICOLO	bar	VIE
28538	20	2
28123	20	5
28124	20	7

Gli articoli qui descritti, prodotti da e/o per conto di CERMAG, sono da intendersi adattabili, quindi non originali, ai marchi indicati secondo REG. CE 1400/2002
All items described here, produced by and/or on behalf of CERMAG, are to be understood as adaptable, therefore not original, to the brands indicated according to REG. EC 1400/2002

segue NUOVI GRUPPI ELETTRICI CON ATTACCO A FORCHETTA PER DISERBO

NOUVEAUX GROUPES ELECTRIQUES AVEC COUPLAGE A FOURCHETTE POUR DESHERBAGE - NEW ELECTRIC GROUPS WITH FORK-SHAPED COUPLING FOR WEEDING
NEUE ELEKTRISCHE VENTILE MIT GABELGELENK FUER HERBEZID - GRUPOS ELECTRICOS NUEVOS CON ATAQUE A HORQUILLA PARA DESHERBAJE

FILTRO IN LINEA 150/160 L AUTOPULENTE ATTACCO FORCHETTA T5

FILTRE EN LIGNE 150/160 AUTONETTOYANT
SELF CLEANING LINE FILTER
SELBSTREINIGEND FILTER 150/160 LTR
FILTRO EN LÍNEA AUTOLIMPIANTE

Fig. 5



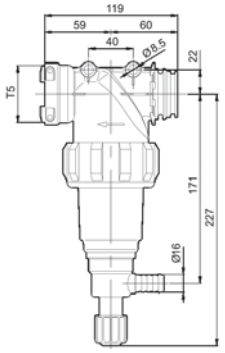

RICAMBI




Filtro 50 mesh	Filtro 80 mesh
26825	**28120**

ARTICOLO	MESH	CAPACITÀ FILTRANTE l/min
28119	50	150 ÷ 160
27239	80	150 ÷ 160

FILTRO IN LINEA 200/280 L AUTOPULENTE ATTACCO FORCHETTA T5

FILTRE EN LIGNE 200/280 AUTONETTOYANT
SELF CLEANING LINE FILTER
SELBSTREINIGEND FILTER 200/280 LTR
FILTRO EN LÍNEA AUTOLIMPIANTE

Fig. 5



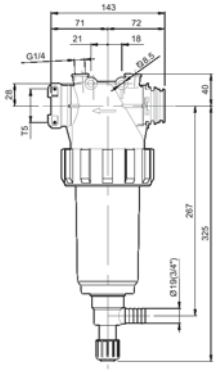

RICAMBI




Filtro 50 mesh	Filtro 80 mesh
26184	**28118**

ARTICOLO	MESH	CAPACITÀ FILTRANTE l/min
28117	50	200 ÷ 280
27648	80	200 ÷ 280

RACCORDO MASCHIO T5 CON PORTAMANOMETRO G1/4F

COUPLAGE MALE T5 AVEC SUPPORT POUR MANOMETRE
MALE COUPLING WITH MANOMETER-HOLDER
MÄNNLICHER KUPPLUNG MOD T5 MIT MANOMETERHALTER G1/4F
RACOR MACHO CON SOPORTE PARA MANOMETRO

Fig. 6



RICAMBI




OR EPDM	OR VITON
28126	**27883**

ARTICOLO
28125

COLLETTORE DI SCARICO BILANCIATO ATTACCO FORCHETTA T4

COLLECTEUR DE DESCHARGE
DISCHARGE COLLECTOR
AUSLAUFVENTIL, EINSTELLBAR
COLECTOR DE DESCARGA

Fig. 7



ARTICOLO
27244

TAPPO MASCHIO

BOUCHON MALE
MALE PLUG
MÄNNLICHE MÜTZE
TAPÓN MACHO

Fig. 8



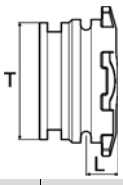

RICAMBI




OR EPDM	OR VITON
28129	**27250**

ARTICOLO	T (mm)	L mm	ARTICOLO OR
27711	T4 (35,6)	10	**27250**

FORCHETTA PER RACCORDO 27241

FOURCHETTE POUR 27241
FORK FOR 27241
GABEL FUER KUPPLUNG MOD. 27241
HORQUILLA PARA 27241



ARTICOLO
27243

RACCORDO T4 F 1"

COUPLAGE T4 F 1"
T4 F 1" COUPLING
KUPPLUNG T4 F1
RACOR T4 F 1"

Fig. 9



ARTICOLO
27241

Gli articoli qui descritti, prodotti da e/o per conto di CERMAG, sono da intendersi adattabili, quindi non originali, ai marchi indicati secondo REG. CE 1400/2002
All items described here, produced by and/or on behalf of CERMAG, are to be understood as adaptable, therefore not original, to the brands indicated according to REG. EC 1400/2002

RIEPILOGO GRUPPI ELETTRICI CON ATTACCO A FORCHETTA T5 PER DISERBO

NOUVEAUX GROUPES ELECTRIQUES AVEC COUPLAGE A FOURCHETTE POUR DESHERBAGE - NEW ELECTRIC GROUPS WITH FORK-SHAPED COUPLING FOR WEEDING
ZUSAMMENFASSUNG FUER ELEKTRISCHE VENTILE MIT GABELGELENK FUER HERBEZID - GRUPOS ELECTRICOS NUEVOS CON ATAQUE A HORQUILLA PARA DESHERBAJE

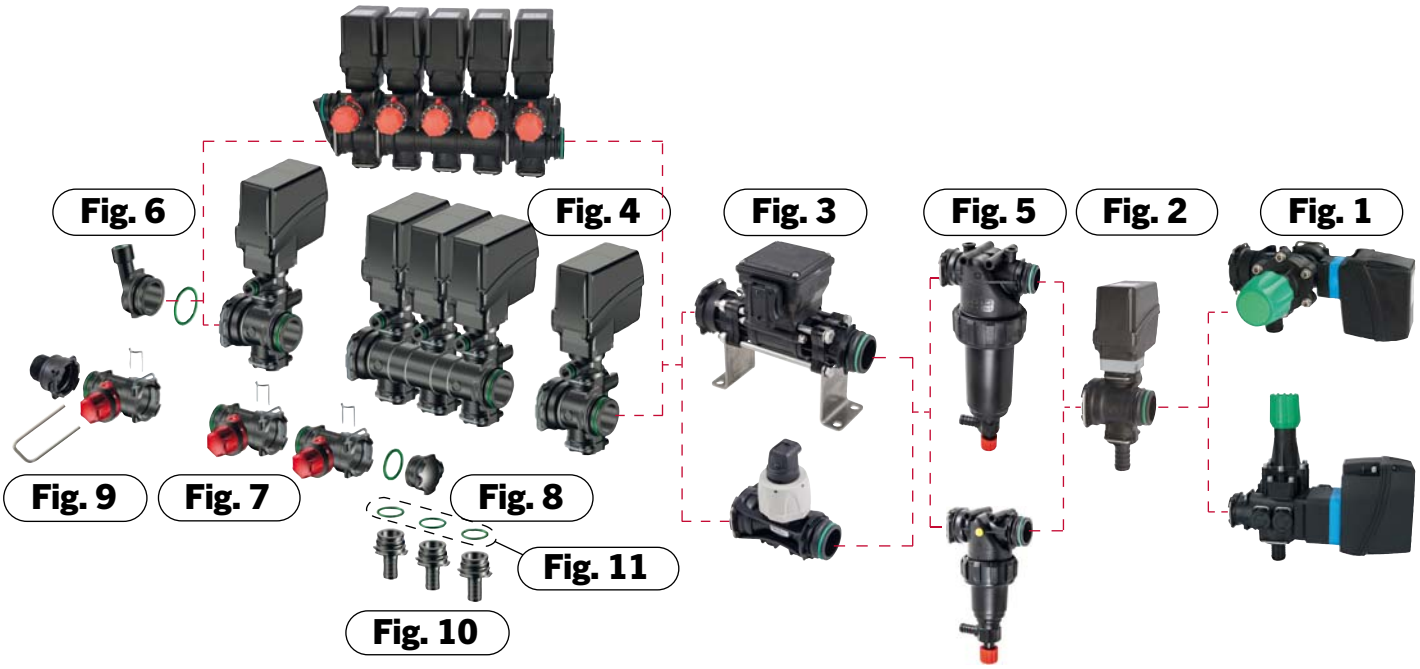

FIG.	ARTICOLO	DESCRIZIONE
1	**28101**	Valvola di comando generale elettrica con valvola di massima pressione regolabile e attacco a forchetta T5 - **180 l/min**
	28103	Valvola di comando generale elettrica con valvola di massima pressione regolabile e attacco a forchetta T5 - **250 l/min**
2	**28105**	Valvola di regolazione proporzionale elettrica - **60 l/min** - Basetta GIALLA
	28106	Valvola di regolazione proporzionale elettrica - **100 l/min** - Basetta GIALLA
	28107	Valvola di regolazione proporzionale elettrica - **150 l/min** - Basetta GIALLA
	28108	Valvola di regolazione proporzionale elettrica - **180 l/min** - Basetta GIALLA
	28109	Valvola di regolazione proporzionale elettrica - **60 l/min - utilizzo con computer BRAVO** - Basetta GRIGIA
	28110	Valvola di regolazione proporzionale elettrica - **100 l/min - utilizzo con computer BRAVO** - Basetta GRIGIA
	28111	Valvola di regolazione proporzionale elettrica - **150 l/min - utilizzo con computer BRAVO** - Basetta GRIGIA
	28112	Valvola di regolazione proporzionale elettrica - **180 l/min - utilizzo con computer BRAVO** - Basetta GRIGIA
3	**27242**	Flussometro a palette WOLF - **5-100 l/min**
	27650	Flussometro a palette WOLF - **10-200 l/min**
	27195	Flussometro elettromagnetico - **5-100 l/min**
	27649	Flussometro elettromagnetico - **10-200 l/min**
4	**28121**	Valvola sezione di barra singola ad azionamento elettrico con attacco a forchetta **- tipo ON-OFF** - Basetta BLU
	28122	Valvola sezione di barra singola ad azionamento elettrico con attacco a forchetta **- tipo BY-PASS** - Basetta BLU
	28127	Gruppo a 3 sezioni di barra ad azionamento elettrico, con attacco a forchetta **- tipo BY-PASS**
	28123	Valvola sezione di barra singola ad azionamento elettrico con attacco a forchetta **- 5 VIE** - Basetta BLU
	28124	Valvola sezione di barra singola ad azionamento elettrico con attacco a forchetta **- 7 VIE** - Basetta BLU
5	**28119**	Filtro in linea autopulente **50 mesh 150 ÷ 160**
	27239	Filtro in linea autopulente **80 mesh 150 ÷ 160**
	28117	Filtro in linea autopulente **50 mesh 200 ÷ 280**
	27648	Filtro in linea autopulente **80 mesh 200 ÷ 280**
6	**28125**	Raccordo maschio T5 con portamanometro G1/4F
7	**27244**	Collettore di scarico bilanciato
8	**27711**	Tappo maschio
9	**27243**	Forchetta per raccordo 27241
	27241	Raccordo T4 F 1"
10	**27779**	Raccordo di uscita T3 **- Ø 10 mm**
	27780	Raccordo di uscita T3 **- Ø 13 mm**
	27781	Raccordo di uscita T3 **- Ø 16 mm**
	27782	Raccordo di uscita T3 **- Ø 20 mm**
	27783	Raccordo di uscita T3 **- Ø 25 mm**
	27784	Raccordo di uscita T3 **- Ø 30 mm**
▶ 11	**27882**	OR per raccordi di uscita (fig.11)

Gli articoli qui descritti, prodotti da e/o per conto di CERMAG, sono da intendersi adattabili, quindi non originali, ai marchi indicati secondo REG. CE 1400/2002
All items described here, produced by and/or on behalf of CERMAG, are to be understood as adaptable, therefore not original, to the brands indicated according to REG. EC 1400/2002

RICAMBI PER GRUPPI ELETTRICI "VECCHI"
PIÈCES DE RECHANGE POUR GROUPES ÉLECTRIQUES « ANCIENS »
SPARE PARTS FOR "OLD" POWER UNITS
ERSATZTEILE FÜR „ALTE" ELEKTROAGGREGATE
PIEZAS DE REPUESTO PARA GRUPOS ELÉCTRICOS "ANTIGUOS"

RICAMBI PER SCATOLA COMANDO "VECCHIA" A 3 VIE ART. 26294



Circuito 3 VIE serie 46636 preassemblato — ARTICOLO **28275**



Cavo finale per scatola 3 VIE lungo 5 metri IP57 — ARTICOLO **26295**



Cavo intermedio 2 VIE. lungo 3 metri IP57 — ARTICOLO **28276**

RICAMBI PER SCATOLA COMANDO "VECCHIA" A 5 VIE ART. 26297



Circuito 5 VIE serie 46636 preassemblato — ARTICOLO **28277**



Cavo finale per scatola 5 VIE lungo 5 metri IP57 — ARTICOLO **28273**



Cavo intermedio 5 VIE. lungo 3 metri IP57 — ARTICOLO **28278**

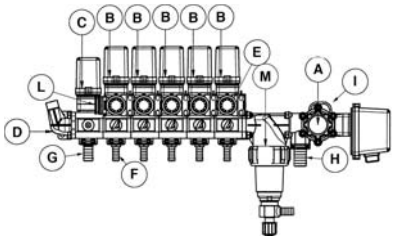

RICAMBI

RIF.	ARTICOLO	DESCRIZOINE	Q.TA' 3 VIE	Q.TA' 5 VIE	Q.TA' 7 VIE
A	**27204**	Valvola generale elettrica 180 l/min 20bar	1	1	1
B	**27205**	Elettrovalvola rit. calibr. 863	3	5	7
C	**27206**	Valvola proporzionale 100 l/min	1	1	1
D	**27203**	Flangia tipo F val. 463 porta manometro	1	1	1
E	**27244**	Collettore di scarico bilanciato	3	5	7
F	**27245**	Raccordo portagomma Ø 13 mm	3	5	7
G	**27246**	Raccordo portagomma Ø 19 mm	1	1	1
H	**27247**	Raccordo portagomma Ø 25 mm	1	1	1
I	**27248**	Raccordo portagomma Ø 30 mm	1	1	1
L	**27241**	Raccordo T4 F 1"	1	1	1
L	**27243**	Forchetta per raccordo 27241	1	1	1
M	**27208**	Filtro in linea flang. 50 M (Vers. Vecchia)	1	1	1
M	**911487**	Flitro linea FL.473 50Mesh autopulente	1	1	1
M	**911486**	Flitro linea FL.463 e 471 50Mesh autop.	1	1	1
M	**909407**	Flitro linea FL.463 e 471 80Mesh autop.	1	1	1

GRUPPO MANUALE PER DISERBO A 3 E 5 SEZIONI
GROUP MANUEL POUR ATOMISEURS 3-5 SECTION
MANUAL UNIT FOR CROP SPRAYERS 3-5 SECTION
MANUELLE REGELARMATUR FÜR SPRÜHGERÄTE 3-5 DURCHSCHNITT
GRUPOS MANUAL PARA TRATAMIENTO CON BARRAS 3-5 SECCIÓNES

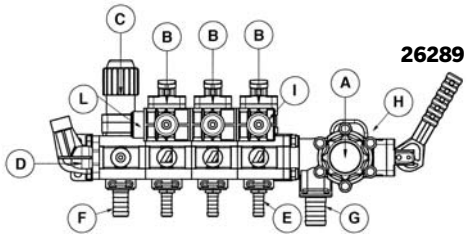

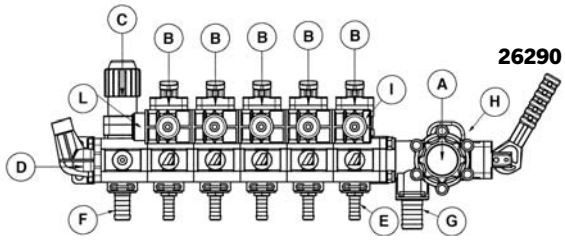

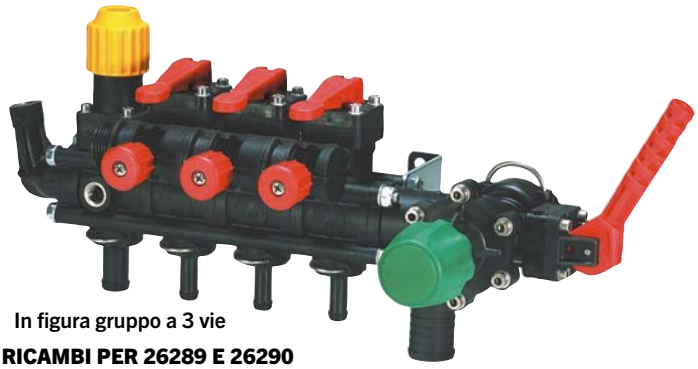

In figura gruppo a 3 vie

RICAMBI PER 26289 E 26290

RIF.	ARTICOLO	DESCRIZOINE	Q.TA' 26289	Q.TA' 26290
A	**27200**	Valvola generale manuale 180 l/min 20 bar	1	1
B	**27201**	Valvola manuale rit. calibr. 463	3	5
C	**27202**	Valvola proporzionale manuale 100 l/min	1	1
D	**27203**	Flangia tipo F val. 463 portamanometro	1	1
E	**27245**	Raccordo portagomma Ø 13 mm	3	5
F	**27246**	Raccordo portagomma Ø 19 mm	1	1
G	**27247**	Raccordo portagomma Ø 25 mm	1	1
H	**27248**	Raccordo portagomma Ø 30 mm	1	1
I	**27558**	Collettore di scarico bilanciato **Terminale**	1	1
I	**27559**	Collettore di scarico bilanciato **Centrale**	1	3
L	**27241**	Raccordo T4 F 1"	1	1
L	**27243**	Forchetta per raccordo 27241	1	1
-	**27557**	OR in Viton 2,26x39,38 mm per collettori	-	-

CARATTERISTICHE
Gruppo manuale per diserbo da utilizzare con pompe di portata massima pari a 150 l/min - Pressione massima 20 bar

ARTICOLO	DESCRIZIONE
26289	Gruppo manuale proporzionale a **3 vie**
26290	Gruppo manuale proporzionale a **5 vie**

GRUPPO MANUALE A 3 VIE A PRESSIONE COSTANTE
GROUPE MANUEL À 3 VOIES À PRESIÒN STABLE
CONSTANT PRESSURE MANUAL UNIT -3 WAYS-
MANUELLE 3 WEGEN REGELARMATUR,KONSTANTER DRUCK
GRUPO MANUAL A 3 VÍAS A PRESIÓN CONSTANTE



ARTICOLO	DESCRIZIONE
27661	Gruppo manuale a **3 vie** a pressione costante 20bar

Gli articoli qui descritti, prodotti da e/o per conto di CERMAG, sono da intendersi adattabili, quindi non originali, ai marchi indicati secondo REG. CE 1400/2002
All items described here, produced by and/or on behalf of CERMAG, are to be understood as adaptable, therefore not original, to the brands indicated according to REG. EC 1400/2002

NUOVI GRUPPI MANUALI CON ATTACCO A FORCHETTA PER DISERBO

NOUVEAUX GROUPES ELECTRIQUES AVEC COUPLAGE A FOURCHETTE POUR DESHERBAGE - NEW ELECTRIC GROUPS WITH FORK-SHAPED COUPLING FOR WEEDING
NEUE MANUELLESVENTILE MIT GABEL - GRUPOS ELECTRICOS NUEVOS CON ATAQUE A HORQUILLA PARA DESHERBAJE

VALVOLA DI COMANDO GENERALE MANUALE CON VALVOLA DI MASSIMA PRESSIONE REGOLABILE E ATTACCO A FORCHETTA T5

VALVE DE CONTROL GENERAL AVEC VALVE DE PRESSION MAXIMALE REGLEBLE ET COUPLAGE A FOURCHETTE T5
MAIN MANUAL CONTROL VALVE WITH ADJUSTABLE MAX. PRESSURE VALVE AND T5 FORK-CONNECTION
MANUELLES STEUERVENTIL MIT HOCHDRUCKVENTIL & GABEL KUPPLUNG MOD. T5
VÁLVULA DE MANDO GENERAL DE ACCIONAMIENTO MANUAL CON VÁLVULA DE PRESIÓN MÁXIMA REGULABLE Y EMPALME CON ACOPLE DE HORQUILLA T5

Fig. 1

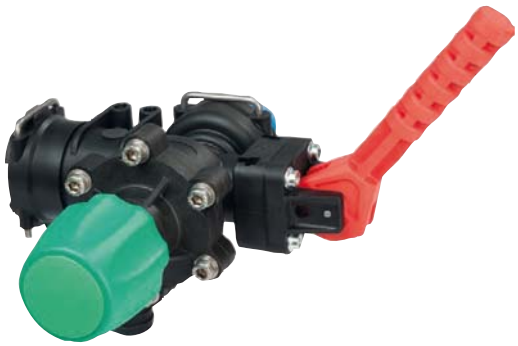

- Struttura in Nylon® rinforzato con fibra di vetro
- Particolari interni in Delrin® e acciaio Inox AISI 303
- Guarnizioni in Viton®

ARTICOLO	bar	PORTATA l/min	Ø PORTAGOMMA IN mm	Ø PORTAGOMMA BY-PASS mm
28102	20	150	25	30

VALVOLA DI COMANDO GENERALE MANUALE CON VALVOLA DI MASSIMA PRESSIONE REGOLABILE E ATTACCO A FORCHETTA T5

VALVE DE CONTROL GENERAL AVEC VALVE DE PRESSION MAXIMALE REGLEBLE ET COUPLAGE A FOURCHETTE T5
MAIN MANUAL CONTROL VALVE WITH ADJUSTABLE MAX. PRESSURE VALVE AND T5 FORK-CONNECTION
MANUELLES STEUERVENTIL MIT HOCHDRUCKVENTIL & GABEL KUPPLUNG MOD. T5
VÁLVULA DE MANDO GENERAL DE ACCIONAMIENTO MANUAL CON VÁLVULA DE PRESIÓN MÁXIMA REGULABLE Y EMPALME CON ACOPLE DE HORQUILLA T5

Fig. 1



- Struttura in Nylon® rinforzato con fibra di vetro
- Particolari interni in Delrin® e acciaio Inox AISI 303
- Guarnizioni in Viton®

ARTICOLO	bar	PORTATA l/min	Ø PORTAGOMMA IN mm	Ø PORTAGOMMA BY-PASS mm
28104	20	200	25	35

VALVOLA DI REGOLAZIONE PROPORZIONALE MANUALE

VALVE DE CONTROL PROPORTIONNEL
MANUAL PROPORTIONAL CONTROL VALVE
MANUELLES PROPORZIONALESTEUERVENTIL
VÁLVULA DE REGULACIÓN PROPORCIONAL MANUAL

Fig. 2



- Regola il flusso nei gruppi di distribuzione che effettuano trattamenti proporzionali ai giri motore (DPM)
- Struttura in Nylon® rinforzato con fibra di vetro
- Particolari interni in Delrin® e acciaio Inox AISI 303
- Guarnizioni in Viton®

ARTICOLO	bar	PORTATA l/min	Ø PORTAGOMMA mm	Ø PORTAGOMMA Inch
28113	20	60	13	1/2”
28114	20	100	19	3/4”
28115	20	150	25	1”
28116	20	180	25	1”

Gli articoli qui descritti, prodotti da e/o per conto di CERMAG, sono da intendersi adattabili, quindi non originali, ai marchi indicati secondo REG. CE 1400/2002
All items described here, produced by and/or on behalf of CERMAG, are to be understood as adaptable, therefore not original, to the brands indicated according to REG. EC 1400/2002

segue NUOVI GRUPPI MANUALI CON ATTACCO A FORCHETTA PER DISERBO

NOUVEAUX GROUPES ELECTRIQUES AVEC COUPLAGE A FOURCHETTE POUR DESHERBAGE - NEW ELECTRIC GROUPS WITH FORK-SHAPED COUPLING FOR WEEDING
NEUE MANUELLESVENTILE MIT GABEL - GRUPOS ELECTRICOS NUEVOS CON ATAQUE A HORQUILLA PARA DESHERBAJE

VALVOLA SEZIONE DI BARRA SINGOLA AD AZIONAMENTO MANUALE CON ATTACCO A FORCHETTA

VALVE DE SECTION BARRE AVEC COUPLAGE A FOURCHETTE
MANUAL SINGLE SECTION VALVE WITH FORK COUPLINGS
MANUELLES STEUERVENTIL MIT HOCHDRUCKVENTIL & GABEL KUPPLUNG
VÁLVULA DE SECCIÓN INDIVIDUAL DE ACCIONAMIENTO MANUAL CON EMPALME DE HORQUILLA



28130 28131

Fig. 4

RACCORDI DI SCARICO da ordinare a parte

Fig. 10



RICAMBI

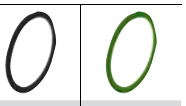

OR EPDM	OR VITON
28081	**27882**

ARTICOLO	T (mm)	Ø mm
27779	T3 (29,8)	10
27780		13
27781		16
27782		20
27783		25
27784		30

ARTICOLO	TIPO	bar	PORTATA l/min
28130	ON/OFF	20	50
28131	BY-PASS	20	50

GRUPPO CON BY-PASS A 3 SEZIONI DI BARRA AD AZIONAMENTO MANUALE, CON ATTACCO A FORCHETTA

GROUPE MANUEL AVEC BY-PASS A 3 SECTIONES DE BARRE, AVEC COUPLAGE A FOURCHETTE
3 WAY- MANUAL CONTROL UNIT WITH FORK COUPLINGS
BY PASS MANUELLES 3 WEGEN VENTIL MIT GABLEKUPPLUNG
GRUPO DE 3 SECCIONES DE BARRA DE ACCIONAMIENTO MANUAL, CON EMPALME DE HORQUILLA



Fig. 4

RACCORDI DI SCARICO da ordinare a parte

Fig. 10



RICAMBI

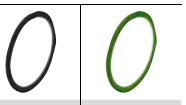

OR EPDM	OR VITON
28081	**27882**

ARTICOLO	T (mm)	Ø mm
27779	T3 (29,8)	10
27780		13
27781		16
27782		20
27783		25
27784		30

ARTICOLO	TIPO	bar	PORTATA l/min
28134	BY-PASS	20	50

GRUPPO VALVOLE MANUALI COMPONIBILI CON ATTACCO A FORCHETTA T5 E RITORNI CALIBRATI

GROUP VALVES MODULAIRES MANUELS AVEC COUPLAGE A FOURCHETTE T5 ET RETOUR CALIBRE
MODULAR MANUAL VALVE UNIT WITH T5 FORK COUPLING AND METERED BYPASS
MANUELLES KALIBRIERT VENTIL MIT GABLEKUPPLUNG MOD T5
GRUPO VÁLVULAS MANUALES COMPONIBLES CON EMPALME DE HORQUILLA T5 Y RETORNOS CALIBRADOS



28133

Fig. 11

RACCORDI DI SCARICO da ordinare a parte

Fig. 10



RICAMBI

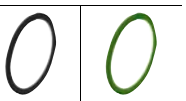

OR EPDM	OR VITON
28081	**27882**

ARTICOLO	T (mm)	Ø mm
27779	T3 (29,8)	10
27780		13
27781		16
27782		20
27783		25
27784		30

ARTICOLO	bar	VIE
28132	20	3
28133	20	5

Gli articoli qui descritti, prodotti da e/o per conto di CERMAG, sono da intendersi adattabili, quindi non originali, ai marchi indicati secondo REG. CE 1400/2002
All items described here, produced by and/or on behalf of CERMAG, are to be understood as adaptable, therefore not original, to the brands indicated according to REG. EC 1400/2002

segue NUOVI GRUPPI MANUALI CON ATTACCO A FORCHETTA PER DISERBO

NOUVEAUX GROUPES ELECTRIQUES AVEC COUPLAGE A FOURCHETTE POUR DESHERBAGE - NEW ELECTRIC GROUPS WITH FORK-SHAPED COUPLING FOR WEEDING
NEUE MANUELLESVENTILE MIT GABEL - GRUPOS ELECTRICOS NUEVOS CON ATAQUE A HORQUILLA PARA DESHERBAJE

FILTRO IN LINEA 150/160 L AUTOPULENTE

FILTRE EN LIGNE 150/160 AUTONETTOYANT
LINE FILTER
SELBSTREINIGEND FILTER 150/160 LTR
FILTRO EN LÍNEA

Fig. 5



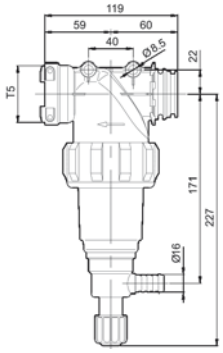

RICAMBI	
	
Filtro 50 mesh	Filtro 80 mesh
26825	**28120**

ARTICOLO	MESH	CAPACITÀ FILTRANTE l/min
28119	50	150 ÷ 160
27239	80	150 ÷ 160

FILTRO IN LINEA 200/280 L AUTOPULENTE

FILTRE EN LIGNE 200/280 AUTONETTOYANT
LINE FILTER
SELBSTREINIGEND FILTER 200/280 LTR
FILTRO EN LÍNEA

Fig. 5



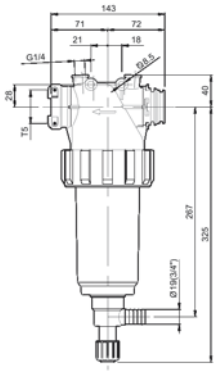

RICAMBI	
	
Filtro 50 mesh	Filtro 80 mesh
26184	**28118**

ARTICOLO	MESH	CAPACITÀ FILTRANTE l/min
28117	50	200 ÷ 280
27648	80	200 ÷ 280

RACCORDO MASCHIO T5 CON PORTAMANOMETRO G1/4F

COUPLAGE MALE T5 AVEC SUPPORT POUR MANOMETRE
MALE COUPLING WITH MANOMETER-HOLDER
MÄNNLICH KUPPLUNG T5 MIT MANOMETERHALTER
RACOR MACHO CON SOPORTE PARA MANOMETRO

Fig. 6



RICAMBI	
	
OR EPDM	OR VITON
28126	**27883**

ARTICOLO
28125

RITORNI CALIBRATI CON ATTACCO A FORCHETTA (compresa)

RETOUR CALIBRE AVEC COUPLAGE DE FOURCHETTE
CALIBRATED RETURN WITH FORK COUPLING
KALIBRIERTE RÜCKGABEN MIT GABELSTANGEN
RETORNO CALIBRADO CON ATAQUE DE HORQUILLA



Fig. 7



27558 **27559**

ARTICOLO	DESCRIZIONE
27558	Ritorno calibrato terminale per valvole manuali
27559	Ritorno calibrato T4 per valvole manuali

FORCHETTA PER RACCORDO 27241

FOURCHETTE POUR 27241
FORK FOR 27241
GABEL FUER KUPPLUNG MOD. 27241
HORQUILLA PARA 27241



Fig. 9

ARTICOLO
27243

RACCORDO T4 F 1”

COUPLAGE T4 F 1”
T4 F 1” COUPLING
KUPPLUNT T4 F1
RACOR T4 F 1”



ARTICOLO
27241

Gli articoli qui descritti, prodotti da e/o per conto di CERMAG, sono da intendersi adattabili, quindi non originali, ai marchi indicati secondo REG. CE 1400/2002
All items described here, produced by and/or on behalf of CERMAG, are to be understood as adaptable, therefore not original, to the brands indicated according to REG. EC 1400/2002

RIEPILOGO NUOVI GRUPPI MANUALI CON ATTACCO A FORCHETTA

NOUVEAUX GROUPES ELECTRIQUES AVEC COUPLAGE A FOURCHETTE POUR DESHERBAGE - NEW ELECTRIC GROUPS WITH FORK-SHAPED COUPLING FOR WEEDING
ZUSAMMENFASSUNG DER NEUE MANUELLESVENTILE MIT GABEL - GRUPOS ELECTRICOS NUEVOS CON ATAQUE A HORQUILLA PARA DESHERBAJE

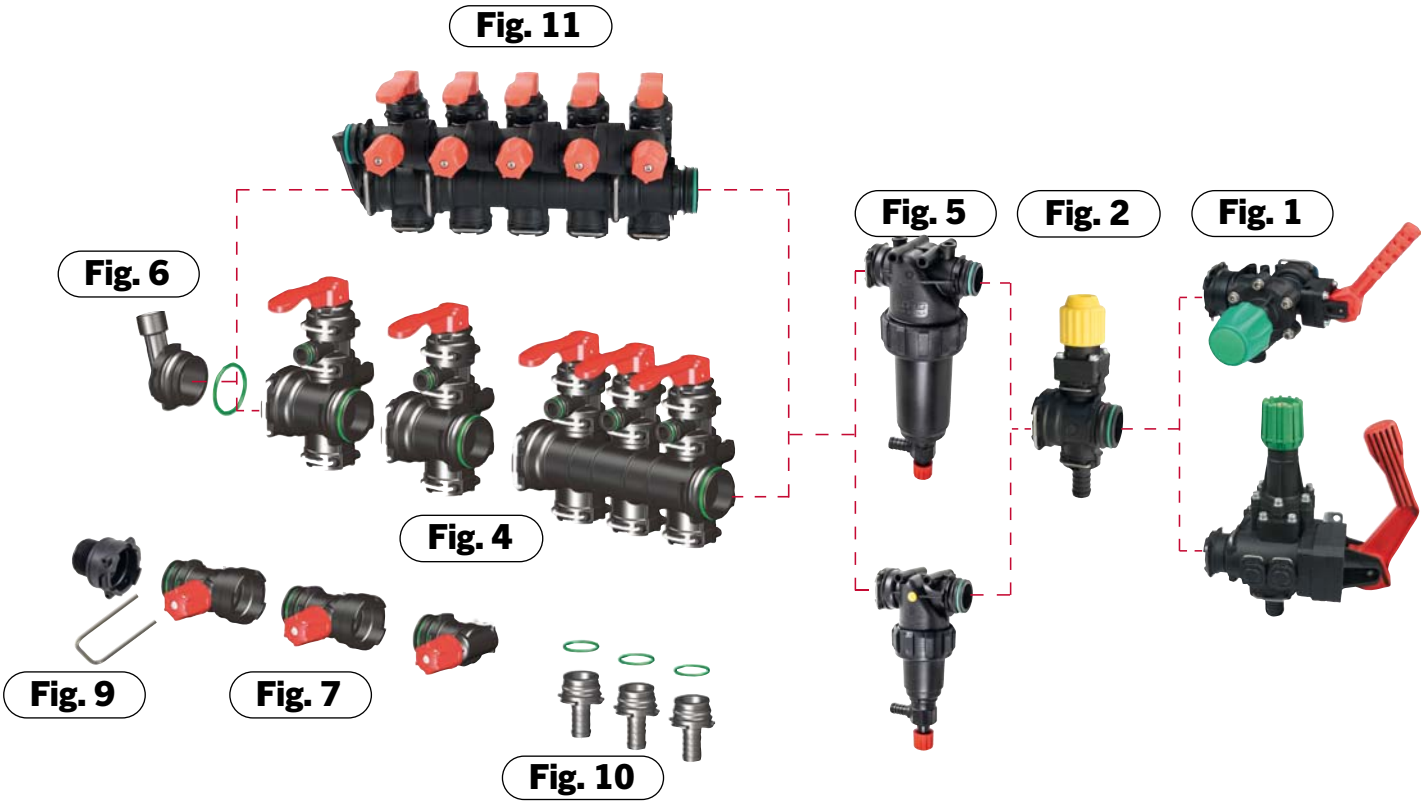

FIG.	ARTICOLO	DESCRIZIONE
1	**28102**	Valvola di comando generale manuale con valvola di massima pressione regolabile e attacco a forchetta T5 - **150 l/min**
	28104	Valvola di comando generale manuale con valvola di massima pressione regolabile e attacco a forchetta T5 - **200 l/min**
2	**28113**	Valvola di regolazione proporzionale manuale - **60 l/min**
	28114	Valvola di regolazione proporzionale manuale - **100 l/min**
	28115	Valvola di regolazione proporzionale manuale - **150 l/min**
	28116	Valvola di regolazione proporzionale manuale - **180 l/min**
4	**28130**	Valvola sezione di barra singola ad azionamento manuale con attacco a forchetta **- tipo ON-OFF**
	28131	Valvola sezione di barra singola ad azionamento manuale con attacco a forchetta **- tipo BY-PASS**
	28134	Gruppo a 3 sezioni di barra ad azionamento manuale, con attacco a forchetta **- tipo BY-PASS**
5	**28119**	Filtro in linea autopulente **50 mesh 150 ÷ 160**
	27239	Filtro in linea autopulente **80 mesh 150 ÷ 160**
	28117	Filtro in linea autopulente **50 mesh 200 ÷ 280**
	27648	Filtro in linea autopulente **80 mesh 200 ÷ 280**
6	**28125**	Raccordo maschio T5 con portamanometro G1/4F
7	**27558**	Ritorno calibrato **terminale** per valvole manuali con attacco a forchetta (compresa)
	27559	Ritorno calibrato T4 per valvole manuali con attacco a forchetta (compresa)
9	**27243**	Forchetta per raccordo 27241
	27241	Raccordo T4 F 1"
10	**27779**	Raccordo di uscita T3 **- Ø 10 mm**
	27780	Raccordo di uscita T3 **- Ø 13 mm**
	27781	Raccordo di uscita T3 **- Ø 16 mm**
	27782	Raccordo di uscita T3 **- Ø 20 mm**
	27783	Raccordo di uscita T3 **- Ø 25 mm**
	27784	Raccordo di uscita T3 **- Ø 30 mm**
11	**28132**	Gruppo valvole manuali componibili con attacco a forchetta T5 e ritorni calibrati **- 3 VIE**
	28133	Gruppo valvole manuali componibili con attacco a forchetta T5 e ritorni calibrati **- 5 VIE**

Gli articoli qui descritti, prodotti da e/o per conto di CERMAG, sono da intendersi adattabili, quindi non originali, ai marchi indicati secondo REG. CE 1400/2002
All items described here, produced by and/or on behalf of CERMAG, are to be understood as adaptable, therefore not original, to the brands indicated according to REG. EC 1400/2002

TRACCIAFILE
TRACE RANGÉES
FOAM MARKER
SCHAUMMARKIERER
MARCADOR DE ESPUMA



ACCESSORI



Kit cavo collegamento B180 e B350 con tracciafile

909932

CARATTERISTICHE
- Compressore a membrana 12VDC
- Cofano in ABS rosso
- Serbatoio in polietilene da 24 l con valvola di sicurezza pretarata, valvola di non ritorno e regolatore di flusso
- Tubazione aria-liquido con tubi 6x4 da 25 m
- Interruttore con fusibile di protezione
- Cavo alimentazione 2 m e cavo compressore 5 m

ARTICOLO
25780

CONFEZIONE SCHIUMOGENO
BIDON DE PRODOUIT MOUSSANT
FOAMING AGENT CAN
SCHAUMMITTELKONZENTRAT
ESPUMÓGENO CONCENTRADO



ARTICOLO	CONTENUTO	NOTE
26839	5 l	Concentrato
25782	25 l	

RICAMBI
PIECES DE RECHANGE - SPARE PARTS - ERSATZTEILE - REPUESTOS

GRUPPO COMPRESSORE COMPLETO PER TRACCIAFILE



ARTICOLO
27219

TUBAZIONE ABBINATA 33 m



ARTICOLO
27220

TANICA NUOVA PER TRACCIAFILE



ARTICOLO
27221

TAPPO PER TANICA TRACCIAFILE



ARTICOLO
27222

CESTELLO PER TANICA



ARTICOLO
28059

KIT FISSAGGIO TANICA



ARTICOLO
28060

DIFFUSORE LUNGO COMPLETO



ARTICOLO
27223

SPRUZZATORE ORIZZONTALE



ARTICOLO
27224

Gli articoli qui descritti, prodotti da e/o per conto di CERMAG, sono da intendersi adattabili, quindi non originali, ai marchi indicati secondo REG. CE 1400/2002
All items described here, produced by and/or on behalf of CERMAG, are to be understood as adaptable, therefore not original, to the brands indicated according to REG. EC 1400/2002

MIXER ECOLOGICO
MELANGEUR ECOLOGIQUE
ENVIRONMENTALLY FRIENDLY MIXER
ECO-MIXER
MIXER ECOLOGICO

NIAGARA è un premiscelatore (mixer) per macchine da diserbo, progettato per ottenere la massima versatilità e adattabilità su tutti i tipi di macchine, indipendentemente dalla tipologia di pompa utilizzata e dalla sua dislocazione sulla macchina agricola.
Ogni componente è stato studiato appositamente per questo utilizzo così da ottenere un accessorio affidabile e performante, garanzia di una perfetta miscelazione dei composti chimici, di un accurato lavaggio senza residui e di un'elevata velocità di trasferimento del prodotto miscelato.

CARATTERISTICHE
- Sistema di aspirazione Venturi integrato nella valvola di scarico, per un ingombro ridotto.
- Profilo e superficie della cisterna ottimizzati per facilitare il risciacquo ed evitare ristagni dei prodotti chimici.
- Fornito con 3 differenti ugelli venturi per adattarlo ad ogni tipologia di pompa.
- Sonda di aspirazione per prelevare i prodotti chimici direttamente dal contenitore (da ordinare separatamente).
- Ugello speciale per miscelazione, adatto anche a prodotti granulari o in polvere.
- Coperchio Ø 455mm per facilitare l'immissione di prodotti chimici.
- Getto rotante per il lavaggio dei contenitori dei prodotti chimici.
- Serbatoio in polietilene con capacità 30 l
- Telaio portante in acciaio con trattamento di cataforesi.
- Maniglia di sollevamento integrata.



ATTENZIONE:
Raccordo dritto portagomma di scarico Ø40 (Art. 27589) e forchetta di bloccaggio (Art. 27590) devono essere ordinati separatamente.

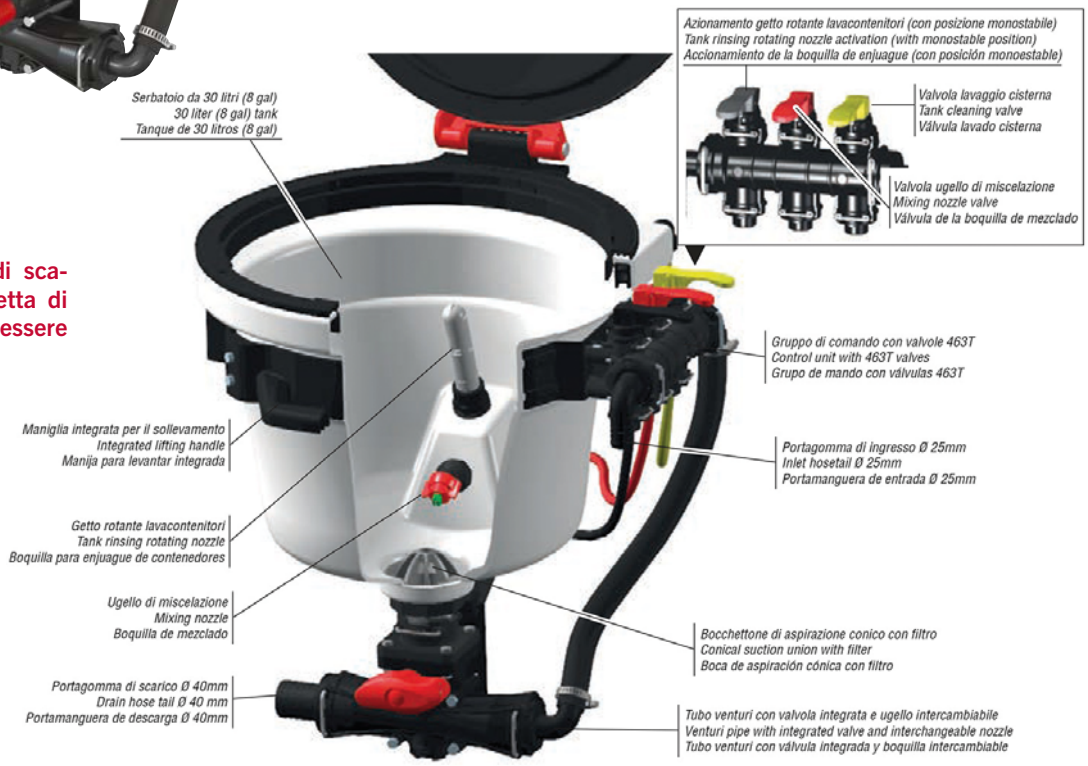

ARTICOLO	DESCRIZIONE
28472	Mixer ecologico **20 lt** (senza raccordo Ø40 e forchetta)
27542	Mixer ecologico **30 lt** (senza raccordo Ø40 e forchetta)
27589	Raccordo dritto Ø40 per Mixer ecologico
27590	Forchetta raccordo dritto Ø40 per Mixer ecologico

KIT ASPIRAZIONE POLVERI PER ARTICOLO 27542
KIT ASPIRATION POUDRES POUR ARTICLE 27542
DUST INTAKE KIT FOR PRODUCT 27542
KIT STAUBABSAUGUNG FÜR ARTIKEL 27542
KIT ASPIRACION POLVO PARA ARTICULO 27542



ARTICOLO
27543

Gli articoli qui descritti, prodotti da e/o per conto di CERMAG, sono da intendersi adattabili, quindi non originali, ai marchi indicati secondo REG. CE 1400/2002
All items described here, produced by and/or on behalf of CERMAG, are to be understood as adaptable, therefore not original, to the brands indicated according to REG. EC 1400/2002

Accessori per Irrorazione - Diserbo
CROP & ORCHARD SPRAYING ACCESSORIES

VISUALIZZATORI MULTIFUNZIONE ARAG "VISIO"
AFFICHEURS MULTIFONCTION ARAG "VISIO" - ARAG "VISIO" MULTI-FUNCTION DISPLAYS - MULTIFUNKTIONS-SICHTGERÄTE ARAG "VISIO" - VISUALIZADORES MULTIFUNCIÓN ARAG "VISIO"

MONITOR VELOCITÁ E PRESSIONE
ECRAN VITESSE ET PRESSION
SPEED AND PRESSURE MONITOR
MONITOR FAHRGESCHWINDIGKEIT UND DRUCK
PANTALLA VELOCIDAD Y PRESIÓN





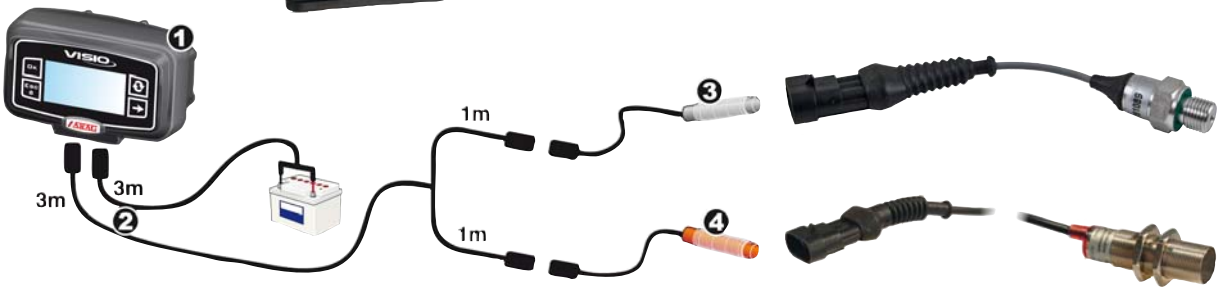

- Indicazione della velocità di avanzamento del mezzo e della pressione di lavoro.
- Totalizzatori per superficie (2) e distanza percorsa.
- Allarmi di velocità e pressione minimi e massimi.
- Ingresso per comando esterno abilitazione conteggio.

ARTICOLO	DESCRIZIONE	FIG.
27504	Visio	1
27505	Kit cavi di collegamento per doppio sensore	2
27478	Sensore di pressione 0-20 bar	3
26901	Sensore di pressione 0-50 bar	3
27374	Sensore di velocità	4

CONTATORE VOLUME
COMPTEUR VOLUME
VOLUME COUNTER
VOLUMENZÄHLER
CONTADOR VOLUMEN





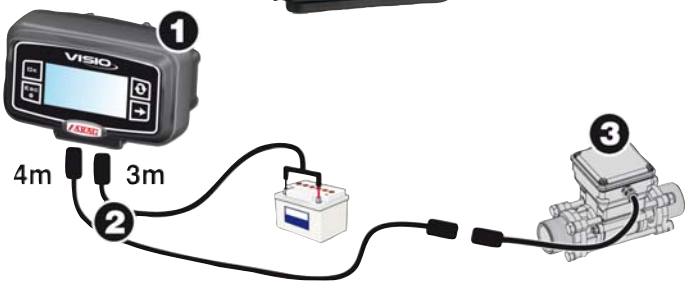



- Equipaggiato di 2 totalizzatori del liquido erogato con azzeramento indipendente.
- Indicazione della portata.
- Allarmi di portata minima e massima.
- Procedura assistita per la calibrazione della costante del flussometro.
- Ingresso per comando esterno di abilitazione conteggio.

ARTICOLO	DESCRIZIONE	FIG.
27504	Visio	1
27508	Kit cavi di collegamento per singolo sensore	2
27506	Flussometro 2,5÷50 l/min - 40bar - G3/4	3
27507	Flussometro 5÷100 l/min - 20bar - G1	3

Gli articoli qui descritti, prodotti da e/o per conto di CERMAG, sono da intendersi adattabili, quindi non originali, ai marchi indicati secondo REG. CE 1400/2002
All items described here, produced by and/or on behalf of CERMAG, are to be understood as adaptable, therefore not original, to the brands indicated according to REG. EC 1400/2002

segue VISUALIZZATORI MULTIFUNZIONE ARAG "VISIO"

AFFICHEURS MULTIFONCTION ARAG "VISIO" - ARAG "VISIO" MULTI-FUNCTION DISPLAYS - MULTIFUNKTIONS-SICHTGERÄTE ARAG "VISIO" - VISUALIZADORES MULTIFUNCIÓN ARAG "VISIO"

MONITOR LIVELLO E PRESSIONE

ECRAN NIVEAU ET PRESSION
LEVEL AND PRESSURE MONITOR
MONITOR EBENE UND DRUCK
PANTALLA NIVEL Y PRESIÓN



- Indicazione del livello serbatoio
- Software manuale o automatico (tramite flussometro) per la calibrazione della cisterna con memorizzazione fino a 200 punti
- Possibilità di esportare/importare le curve di calibrazione della cisterna in altri dispositivi (Visio, Bravo 180S-300S-400S) per evitare di ripetere la procedura di calibrazione
- Allarme di livello minimo cisterna
- Allarme di livello raggiunto durante il riempimento
- Possibilità di visualizzare la pressione di lavoro
- Allarmi di pressione minima e massima

ARTICOLO	DESCRIZIONE	FIG.
27504	Visio	1
27505	Kit cavi di collegamento per doppio sensore	2
27478	Sensore di pressione 0-20 bar	3
26901	Sensore di pressione 0-50 bar	3
27655	Sensore di livello	4

VALVOLA DI REGOLAZIONE MASSIMA PRESSIONE MANUALE A MEMBRANA, ATTACCO FILETTATO

SOUPAPE DE REGULATION MANUEL DE PRESSION, RACCORDEMENT FILETE
MANUAL DIAPHRAGM PRESSURE RELIEF CONTROL VALVE WITH THREADED COUPLING
MEMBRANHOHEDRUCKVENTIL
VÁLVULA DE REGULACIÓN MÁXIMA PRESIÓN MANUAL DE MEMBRANA CON CONEXIÓN ENROSCADA



- Bypassa il liquido in eccesso e consente di mantenere costante la pressione di linea
- Con membrana di separazione per una migliore sensibilità di regolazione
- Struttura in Nylon rinforzato con fibra di vetro
- Particolari interni in Delrin® e acciaio Inox AISI 303
- Guarnizioni in Viton®

ARTICOLO	bar	PORTATA l/min	Ø ATTACCHI	Ø BY-PASS
28164	40	200	G3/4 F	G3/4 F

Gli articoli qui descritti, prodotti da e/o per conto di CERMAG, sono da intendersi adattabili, quindi non originali, ai marchi indicati secondo REG. CE 1400/2002
All items described here, produced by and/or on behalf of CERMAG, are to be understood as adaptable, therefore not original, to the brands indicated according to REG. EC 1400/2002

SENSORE DI VELOCITÀ GPS
CAPTEUR DE VITESSE GPS
GPS SPEED SENSOR
GPSGESCHWINDIGKEITSSENSOR
SENSOR DE VELOCIDAD GPS



ATLAS 100 è un sensore di velocità GPS, che permette di misurare la velocità di una macchina agricola durante il lavoro.
Può essere montato in alternativa al sensore sulla ruota, semplificando l'installazione e diminuendo le possibilità di guasto.
È disponibile in due versioni che si differenziano per il segnale in uscita:
- segnale con frequenza proporzionale alla velocità
- porta seriale per collegamento diretto ai computer BRAVO 300S e BRAVO 180S, ai quali vengono inviati sia i dati di velocità che di posizione, per tracciare il lavoro eseguito (GPS Tracking).

• Aggiornamento dati 5 volte al secondo (5Hz)
• Led stato di funzionamento
• Cavo di collegamento lungh. 5m
• Fissaggio tramite magneti integrati nel corpo del sensore

ATLAS 100 is a GPS speed sensor, which allows measuring the speed of a farming machine during operation.
It can be mounted as an alternative to the wheel sensor, simplifying installation and reducing the possibilities of failure.
It is available in two versions that are different because of the output signal:
- signal having a frequency proportional to the speed
- serial port for direct connection to BRAVO 300S and BRAVO 180S computers, which receive both speed and position data in order to keep track of the job performed (GPS Tracking).

• Data refreshed 5 times per second (5Hz)
• LED indicating the operation status
• Connection cable (length 5 m)
• Fastening by means of magnets integrated into the sensor body

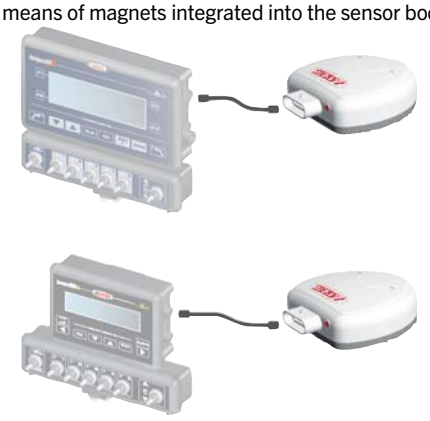

ARTICOLO	DESCRIZIONE
28050	Sensore di Velocità GPS per collegamento a computer BRAVO180S e 300S
28568	Cavo di ricambio per collegamento sensore/computer



ARTICOLO	DESCRIZIONE
27656	Sensore di Velocità GPS per collegamento ai computer BRAVO 180S e 300S o per sostituire il sensore 27374.

CAVO 5M PER LETTORE DI VELOCITÀ DA PRESA ISO TRATTORE
CABLE POUR LECTEUR DE VITESSE DE PRISE ISO TRACTEUR
CABLE FOR SPEED MEASUREMENT FROM ISO INPUT
5 METER KABERL AUS ISO TRAKTORSTEKER ZU GPSGESCHWINDIGKEITSSENSOR
CABLE 5 MT. PARA LECTOR DE VELOCIDAD DESDE TOMA ISO DEL TRACTOR



ARTICOLO	DESCRIZIONE
27657	Cavo 5m per lettore di velocità da presa ISO del trattore

CAVO 5M PER LETTORE DI VELOCITÀ DA RADAR INSTALLATO SUL TRATTORE
CABLE POUR LECTEUR DE VITESSE DE GPS
CABLE FOR SPEED MEASUREMENT FROM GPS
5 METER KABEL FUER RADARGESCHWINDIGKEITSSENSOR MONTIERT AUD DEM TRAKTOR
CABLE 5 MT. PARA LECTOR DE VELOCIDAD DESDE GPS



ARTICOLO	DESCRIZIONE
28099	Cavo collegamento diretto ad antenna
28100	Cavo collegamento diretto ad antenna o a generale esterna

Gli articoli qui descritti, prodotti da e/o per conto di CERMAG, sono da intendersi adattabili, quindi non originali, ai marchi indicati secondo REG. CE 1400/2002
All items described here, produced by and/or on behalf of CERMAG, are to be understood as adaptable, therefore not original, to the brands indicated according to REG. EC 1400/2002

COMPUTER BRAVO 350 4 VIE MOTORIDUTTORE PER GRUPPO COMANDO ATOMIZZATORE

GROUPE DE COMMANDE BRAVO 350
CONTROL GROUP BRAVO 350
REGELARMATUR BRAVO 350
GRUPO MANUAL BRAVO 350



FIG.1



FIG.2

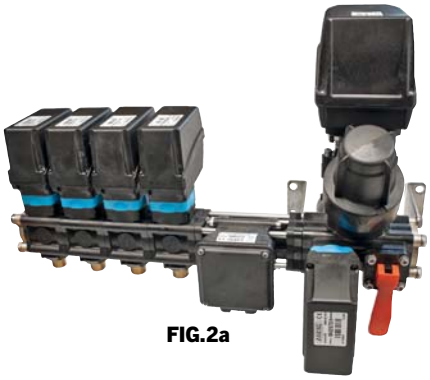

FIG.2a



FIG.3



FIG.4



FIG.5



FIG.6

SENZA ATTUATORI

ARTICOLO	DESCRIZOINE	FIG.
28511	Computer BRAVO 350 4VIE (4 m di cavo)	1
28542	Gruppo generale + man. 4VIE 40 bar -WOLF-	2
28541	Gruppo generale + man. 4VIE 40 bar -ORION-	2a
920346	Kit sensore ultrasuoni con cavo (opzionale)	3
27374	Sensore induttivo M18x1 (3 fili)	4
27656	Sensore di velovità ATLAS	5
27659	Prolunga lungh. 5 m per sensore	6
913318	Cavo intermedio collettore diretto	-

CON ATTUATORI

ARTICOLO	DESCRIZOINE	FIG.
28512	Computer BRAVO 350 4VIE + 2 attuatori (4 m di cavo)	1
28542	Gruppo generale + man. 4VIE 40 bar -WOLF-	2
28541	Gruppo generale + man. 4VIE 40 bar -ORION-	2a
920346	Kit sensore ultrasuoni con cavo (opzionale)	3
27374	Sensore induttivo M18x1 (3 fili)	4
27656	Sensore di velovità ATLAS	5
27659	Prolunga lungh. 5 m per sensore	6
913318	Cavo intermedio collettore diretto	-

Gli articoli qui descritti, prodotti da e/o per conto di CERMAG, sono da intendersi adattabili, quindi non originali, ai marchi indicati secondo REG. CE 1400/2002
All items described here, produced by and/or on behalf of CERMAG, are to be understood as adaptable, therefore not original, to the brands indicated according to REG. EC 1400/2002

COMPUTER BRAVO 350 E GRUPPO DI COMANDO ATOMIZZATORE 2 VIE SOLENOIDE

ORDINATEUR BRAVO 350 ET GROUPE DE COMMANDE ATOMISEUR 2 VOIES SOLÉNOÏDE
BRAVO 350 COMPUTER AND 2-WAY SOLENOID SPRAYER CONTROL UNIT
COMPUTER BRAVO 350 UND REGELARAMATUR 2 WEGE-SPRÜHGERÄT MAGNETVENTIL
ORDENADOR BRAVO 350 Y GRUPO DE CONTROL ATOMIZADOR 2 VÍAS SOLENOIDE



FIG.1

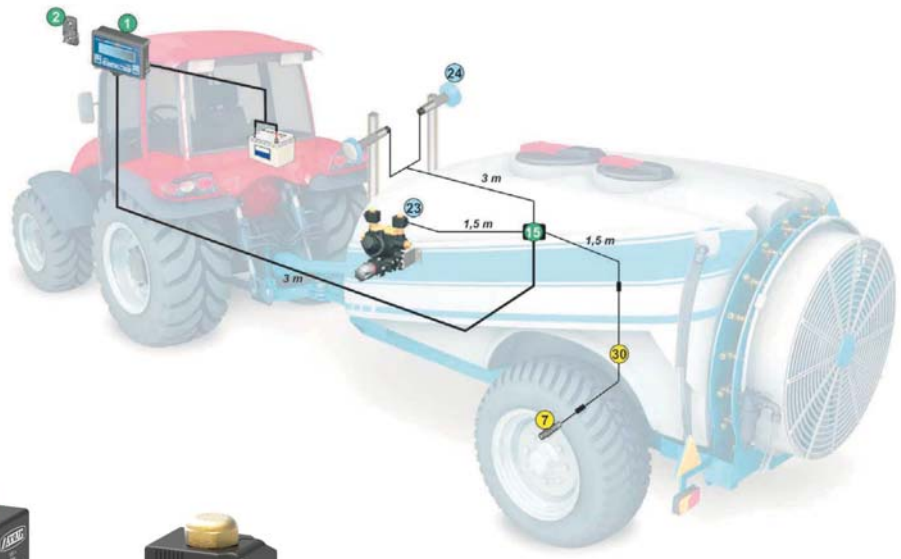

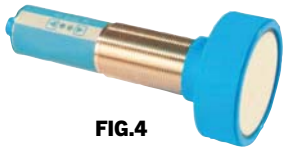

FIG.4

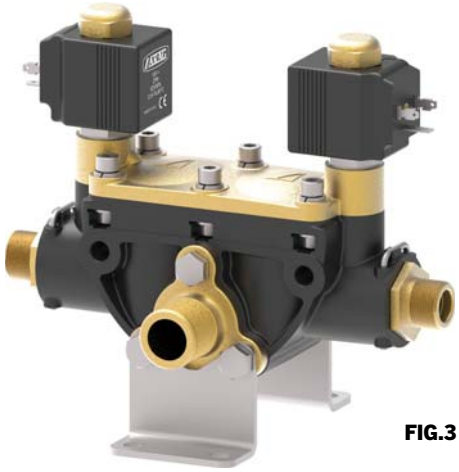

FIG.3





FIG.5



FIG.2



FIG.6



FIG.7

ARTICOLO	DESCRIZIONE	FIG.
28513	Computer BRAVO 350 2VIE SOLENOIDE	1
28540	Gruppo di comando 2 vie -ORION-	2
910876	Gruppo 481 2VIE SOLENOIDE	3
920346	Sensore a ultrasuoni con cavo (ordinarne 2 pezzi)	4
27374	Sensore di velocità induttivo con cavo da 5 m	5
27656	Sensore di velocità GPS ATLAS 100	6
27659	Prolunga lungh. 5 m per sensore 920346	7

Gli articoli qui descritti, prodotti da e/o per conto di CERMAG, sono da intendersi adattabili, quindi non originali, ai marchi indicati secondo REG. CE 1400/2002
All items described here, produced by and/or on behalf of CERMAG, are to be understood as adaptable, therefore not original, to the brands indicated according to REG. EC 1400/2002

COMPUTER BRAVO 180S E GRUPPO DI COMANDO PER ATOMIZZATORI A 2 E 4 VIE PORTATA MASSIMA 150 L/MIN

GROUPES DE COMMANDE PROPORTIONNELS POUR ATOMISEURS
PROPORTIONAL CONTROL UNITS FOR ORCHARD SPRAYERS
PROPORTIONAL-REGELARMATUR FÜR SPRÜHGERÄTE
GRUPOS DE MANDO PROPORCIONALES PARA ATOMIZADORES

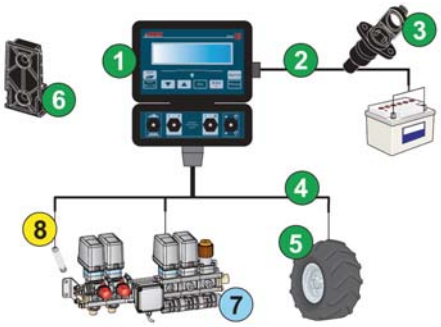


FIG.7


ORION
FIG.7a


WOLF
FIG.7c


WOLF
FIG.7b


FIG.8



FIG.1-6

ARTICOLO	DESCRIZIONE **GRUPPO 2 VIE**	FIG.
26899	Computer BRAVO 180 S **2 vie**	1-6
26900	Gruppo proporzionale **2 vie -ORION- 2,5/50 l/min**	7
▶ **28544**	Gruppo proporzionale **2 vie -WOLF- 2,5/50 l/min**	7c
26901	Trasduttore di pressione (optional)	8

ARTICOLO	DESCRIZIONE **GRUPPO 4 VIE**	FIG.
27637	Computer BRAVO 180 S **4 vie**	1-6
27638	Gruppo proporzionale **4 vie -ORION- 2,5/50 l/min**	7a
▶ **28546**	Gruppo proporzionale **4 vie -WOLF- 2,5/50 l/min**	7b
26901	Trasduttore di pressione (optional)	8

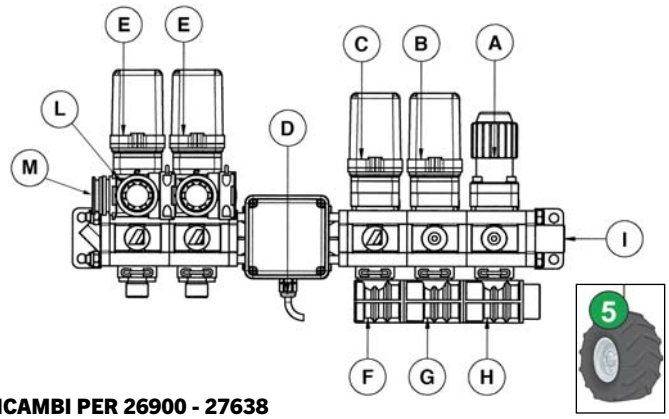

RICAMBI PER 26900 - 27638

RIF.	ARTICOLO	DESCRIZOINE	Q.TA' 26900	Q.TA' 27638
A	**27192**	Valvola regolatore pressione manuale 40bar	1	1
B	**27193**	Valvola proporzionale 100 l/m veloce	1	1
C	**27194**	Elettrovalvola 863 40bar	1	1
D	**28222**	Fluss. elettr. **2,5/50 l** FL 463 40bar **-ORION-**	1	1
D ▶	**28223**	Fluss. elettr. **2,5/50 l** FL 463 40bar **-WOLF-**		
E	**27189**	Elettrovalvoa R.C. 863 40bar	2	4
F	**27196**	Collettore scarico terminale per 463001H	1	1
G	**27197**	Collettore scarico centrale per 463001	1	1
H	**27198**	Collettore scarico filettato 1" per 463082	1	1
I	**27199**	Flangia tipo M valv. 463 3/4" M. ott.	1	1
L	**27244**	Colletto scarico bilanciato	2	4
M	**27241**	Raccordo T4 F 1"	1	1
M	**27243**	Forchetta per raccordo 27241	1	1
RICAMBI				
5	**27374**	Sensore di velocità induttivo con cavo 5mt.	1	1

Gli articoli qui descritti, prodotti da e/o per conto di CERMAG, sono da intendersi adattabili, quindi non originali, ai marchi indicati secondo REG. CE 1400/2002
All items described here, produced by and/or on behalf of CERMAG, are to be understood as adaptable, therefore not original, to the brands indicated according to REG. EC 1400/2002

MONITOR BRAVO 180 2 VIE PER ATOMIZZATORE CON CAVO

MONITEUR BRAVO 180 2 VOIES POUR ATOMISEUR AVEC CÂBLE
BRAVO 180 2-WAY MONITOR FOR SPRAYER WITH CABLE
MONITOR BRAVO 180 2-WEGE FÜR SPRÜHGERÄT MIT KABEL
MONITOR BRAVO 180 2 VÍAS PARA ATOMIZADOR CON CABLE



FIG.1



FIG.2

ARTICOLO	DESCRIZOINE	FIG.
28508	Monitor BRAVO 180 atomizzatore **2 vie** (senza cavi)	1
917025	Cavo finale BRAVO 180 2 vie 4 m	2

MONITOR BRAVO 180S 4 VIE PER ATOMIZZATORE CON CAVO

MONITEUR BRAVO 180S 4 VOIES POUR ATOMISEUR AVEC CÂBLE
BRAVO 180S 4-WAY MONITOR FOR SPRAYER WITH CABLE
MONITOR BRAVO 180S 4-WEGE FÜR SPRÜHGERÄT MIT KABEL
MONITOR BRAVO 180S 4 VÍAS PARA ATOMIZADOR CON CABLE



FIG.1



FIG.2

ARTICOLO	DESCRIZOINE	FIG.
28509	Monitor B180S atomizzatore **4 vie** (senza cavi)	1
919482	Cavo finale B180S **4 vie** 4 m	2

Gli articoli qui descritti, prodotti da e/o per conto di CERMAG, sono da intendersi adattabili, quindi non originali, ai marchi indicati secondo REG. CE 1400/2002
All items described here, produced by and/or on behalf of CERMAG, are to be understood as adaptable, therefore not original, to the brands indicated according to REG. EC 1400/2002

GRUPPO ELETTRICO PER ATOMIZZATORE CON SCATOLA DI COMANDO

GROUPE ELECTRIQUE POUR ATOMISEUR A BOITIER DE COMMANDE
ELECTRICAL UNIT FOR ORCHARD SPRAYINGS WITH CONTROL UNIT
ELEKTRISCHE GRUPPE FÜR FELDSPRITZE MIT SCHALTKASTEN
GRUPO ELÉCTRICO PARA PULVERIZADOR CON CAJA DE MANDO



FIG.1
(In figura gruppo a 2 vie)



FIG.2



FIG.3 (optional)



FIG.4



FIG.5

RICAMBI



Circuito scatola compatta **2 vie** (ricambio per 27470)
ARTICOLO **28485**



Circuito scatola compatta **4 vie** (ricambio per 27471)
ARTICOLO **28500**

RICAMBI PER SCATOLA COMANDO "VECCHIA" A 2 VIE ART. 26357



Circuito 2 VIE serie 46635 preassemblato
ARTICOLO **28139**



Cavo intermedio 2 VIE. lungh 3 metri IP57
ARTICOLO **28128**

RICAMBI PER SCATOLA COMANDO "VECCHIA" A 4 VIE ART. 27050



Circuito 5 VIE serie 46635 preassemblato
ARTICOLO **28272**



Cavo finale per scatola 5 VIE lungh. 5 metri IP57
ARTICOLO **28273**



Cavo intermedio 5 VIE. lungh 3 metri IP57
ARTICOLO **28274**

CARATTERISTICHE

- Elettrovalvole con ritorno registrabile per distribuzione costante.
- Elettrovalvola di regolazione proporzionale.
- Elettrovalvola di scarico.
- Valvola di massima pressione.
- Flange in ottone.
- Gruppo elettrico per atomizzatore da utilizzare con pompa di portata massima pari a 120 l/m - pressione massima 40 bar.

ARTICOLO	DESCRIZIONE **GRUPPO 2 VIE**	FIG.
26356	Gruppo propr. atom. **2 vie** reg. press elett 40bar	1
27467	Scatola compatta **2 vie - senza cavo**	2
27468	Cavo da 5m per Art. 27467	4
▶ **28510**	Cavo prolunga 3 m	5
27470	Scatola compatta **2 vie** con cavo 4m Eco	2
27469	Kit Manometro ISO.0-60B	3

ARTICOLO	DESCRIZIONE **GRUPPO 4 VIE**	FIG.
27049	Gruppo **4 vie**	1
27471	Scatola compatta **4 vie - senza cavo**	2
▶ **916216**	Cavo finale 4 vie 3 m	4
27472	Cavo da 5m per Art. 27471	-
27469	Kit Manometro ISO.0-60B (optional)	3

26356
26357

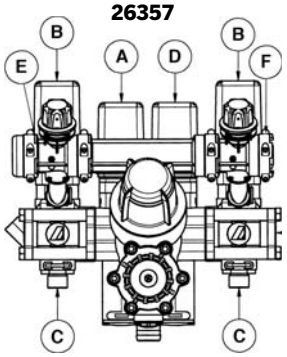

27049
27050

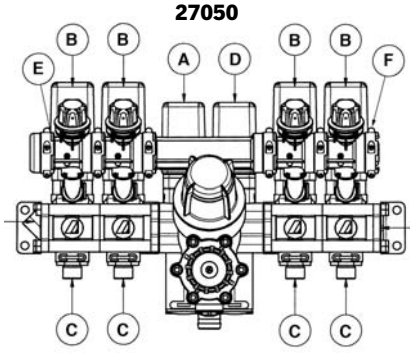

RICAMBI PER 26356 E 27049

RIF.	ARTICOLO	DESCRIZIONE	Q.TA' 26356	Q.TA' 27049
A	**27188**	Motoriduttore serie 863 R=1:24 Basetta BLU	1	1
B	**27189**	Elettrovalvola R.C. 463 40 bar	2	4
C	**27190**	Raccordo filettato 1/2"M OT valv. 463HSC/R	2	4
D	**27191**	Motoriduttore serie 863 R=1:125 Basetta GIALLA	1	1
E	**27244**	Colletto scarico bilanciato	2	4
F	**27249**	Raccordo T4 M 1"	1	1
F	**27250**	OR per raccordo 27249	1	1
-	**27207**	Cartuccia 38x122 blu (50 Mesh) Viton®	1	1

Gli articoli qui descritti, prodotti da e/o per conto di CERMAG, sono da intendersi adattabili, quindi non originali, ai marchi indicati secondo REG. CE 1400/2002
All items described here, produced by and/or on behalf of CERMAG, are to be understood as adaptable, therefore not original, to the brands indicated according to REG. EC 1400/2002

GRUPPO ELETTRICO PER ATOMIZZATORE CON SCATOLA DI COMANDO

GROUPE ELECTRIQUE POUR ATOMISEUR A BOITIER DE COMMANDE
ELECTRICAL CONTROL UNIT FOR ORCHARD SPRAYINGS WITH CONTROL UNIT
ELEKTRISCHE GRUPPE FÜR FELDSPRITZE MIT SCHALTKASTEN
GRUPO ELÉCTRICO PARA PULVERIZADOR CON CAJA DE MANDO



FIG.1



FIG.1b



FIG.2



FIG.3 (optional)



FIG.4

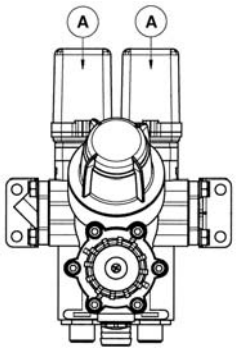

CARATTERISTICHE

- Estrema compattezza (239x311x171mm).
- 2 sezioni On-Off - 40bar.
- Valvola di massima pressione a membrana - 40bar.
- Filtro autopulente integrato Pulizia automatica ad ogni chiusura di sezioni.
- Unico raccordo di scarico D=25mm.
- Attacco supplementare filettato 1/2"G femmina, per spurgo ausiliari.
- Portata massima 150 l/m.

ARTICOLO	MODELLO	FIG.
26902	Gruppo compatto **2 vie** con filtro	1
28218	Gruppo compatto **2 vie** con filtro e ritorni calibrati	1b
26903	Scatola 2 vie con 4 m di cavo	2
27469	Kit Manometro ISO.0-60B (optional)	3
27249	Raccordo T4 M 1"	4
27250	OR per 27249	-

RICAMBI PER 26902

RIF.	ARTICOLO	DESCRIZIONE	Q.TA'
A	**27188**	Motoriduttore serie 863 R=1:24 - Basetta BLU	2
-	**27207**	Cartuccia 38x122 blu (50 Mesh) Viton®	1

RICAMBI PER 26903

RIF.	ARTICOLO	DESCRIZIONE	Q.TA'
-	**28483**	Circuito scatola compatta 2 VIE	1

GRUPPO MANUALE PER ATOMIZZATORI

GROUPE MANUEL POUR ATOMISEUR
MANUAL CONTROL UNIT FOR ORCHARD SPRAYING
MANUELLE REGELARMATUR FÜR SPRITZEN
GRUPO MANUAL PARA PULVERIZADOR

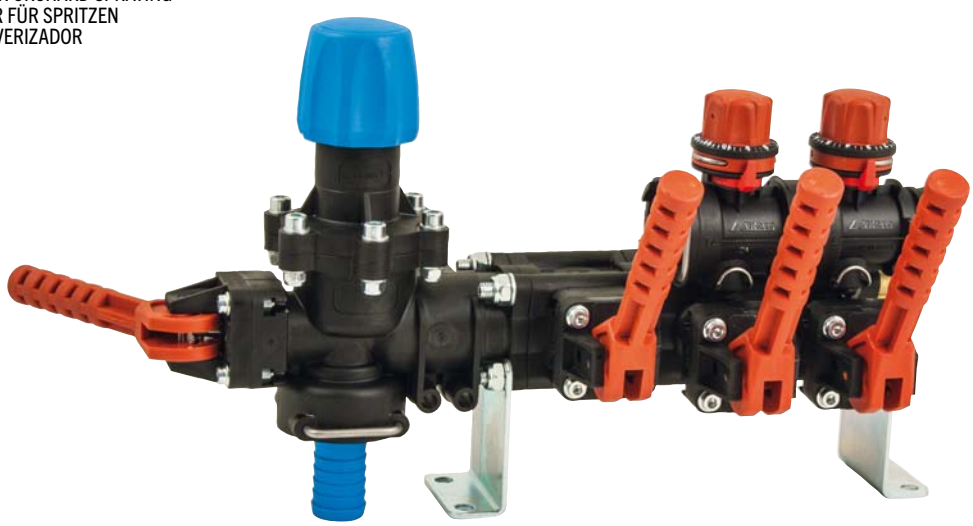

ARTICOLO	DESCRIZIONE	PRESSIONE	PORTATA MAX
27624	Gruppo a **2 vie** più 1 ausiliari	30 bar	150 l/min

Gli articoli qui descritti, prodotti da e/o per conto di CERMAG, sono da intendersi adattabili, quindi non originali, ai marchi indicati secondo REG. CE 1400/2002
All items described here, produced by and/or on behalf of CERMAG, are to be understood as adaptable, therefore not original, to the brands indicated according to REG. EC 1400/2002

GRUPPO COMANDO M200 2 VIE "SILVER" CON SCATOLA DI COMANDO, CAVO DA 5M E MANOMETRO

GROUPE DE COMMANDE M200 2 VOIES "SILVER"
M200 2-WAY POWER UNIT "SILVER"
2-TEILIGES STEUERSYSTEM M200 "SILVER"
GRUPO MANDO M200 2 VÍAS "SILVER"



ARTICOLO
27903

GRUPPO COMANDO M200 2 VIE "PLATINUM" CON VALVOLA GENERALE, REGOLAZIONE PRESSIONE E SCATOLA DI COMANDO, CAVO DA 5M E MANOMETRO

GROUPE DE COMMANDE M200 2 VOIES "PLATINUM"
M200 2-WAY POWER UNIT "PLATINUM"
2-TEILIGES STEUERSYSTEM M200 "PLATINUM"
GRUPO MANDO M200 2 VÍAS "PLATINUM"



ARTICOLO
27904

RICAMBI PER GRUPPI M200

RECHANGES POUR GROUPE M200 - PARTS FOR M200 POWER UNIT - ERSATZTEILE FÜR STEUERSYSTEM M200 - RECANBIOS PARA GRUPO MANDO M200

REGOLATORE M202 40 BAR

REGULATEUR M202 40 BAR
REGULATOR M202 40 BAR
REGLER M202 40 BAR
REGULADOR M202 40 BAR

Caratteristiche:

Materiali: ottone - acciaio inox - alluminio con rivestimento cataforesi - materiali plastici ad alta resistenza - sede e pistone valvola in acciaio inox temprato in vuoto - tenute in FPM.
Impiego: su atomizzatori e gruppi irroranti. Valvola di regolazione motorizzata 12Vcc a pressione costante. Modulare con le valvole serie M200. Membrana di separazione ed oring interposti tra fluido e componenti interni. 200.1510.9 con fine corsa elettronico incorporato. Eccellenti per la regolazione manuale e assistita da computer. Elevata sensibilità, precisione e ripetibilità. Modificando il numero delle mandate in lavoro, la pressione subisce una variazione entro il 10% del valore impostato.



ARTICOLO	PRESSIONE MAX DI ESERCIZIO bar	PORTATA MAX l/min	TEMPO DA P0 A Pmax sec	A	TEMPERATURA DI ESERCIZIO °C
27936	40	150	16	0,8 - 2	-10° ÷ +80°

REGOLATORE M411

REGULATEUR M411
REGULATOR M411
REGLER M411
REGULADOR M411

new



SEDE VALVOLA PER 27972
28359

Caratteristiche:

Materiali: ottone - acciaio inox - pistone e sede valvola in acciaio inox temprati in vuoto - tenute in NBR - materiali plastici ad alta resistenza.
Impiego: su atomizzatori, gruppi irroranti e macchine per il trattamento a tutto campo. Regolazione della pressione con by pass del liquido in eccesso. Utilizzabili anche come valvole di massima pressione e sovra pressione. La qualità dei materiali impiegati garantiscono resistenza e durata. Installare in derivazione sulla linea di mandata.



new



GRUPPO SPILLO DI RICAMBIO PER 27972
28309

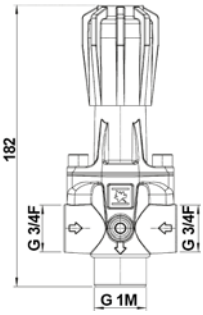

ARTICOLO	PRESSIONE bar	PORTATA l/min
27972	50	180

FILTRO M145 - 80 MESH

FILTRE M145 - 80 MESH
FILTER M145 - 80 MESH
FILTER M145 - 80 MESH
FILTRO M145 - 80 MESH



ARTICOLO
27916

NIPPLO PER M200 G3/4 M

MAMELON POUR M200 G3/4 M
NIPPLE FOR M200 G3/4 M
NIPPEL FÜR M200 G3/4 M
NIPLE PARA M200 G3/4 M



ARTICOLO
27930

Gli articoli qui descritti, prodotti da e/o per conto di CERMAG, sono da intendersi adattabili, quindi non originali, ai marchi indicati secondo REG. CE 1400/2002
All items described here, produced by and/or on behalf of CERMAG, are to be understood as adaptable, therefore not original, to the brands indicated according to REG. EC 1400/2002

segue RICAMBI PER GRUPPI M200

RECHANGES POUR GROUPES M200 - PARTS FOR M200 GROUPS - ERSATZTEILE FÜR STEUERSYSTEM M200 - RECANBIOS PARA GRUPOS MANDO M200

KIT TAPPO FISSAGGIO PER M200

KIT BOUCHON POUR M200
CAPS KIT FOR M200
KAPPESATZ FÜR M200
KIT TAPOS PARA M200



ARTICOLO
27935

GIUNTO NIPPLO PER M200 G1/2 M

MAMELON POUR M200 G1/2 M
NIPPLE FOR M200 G1/2 M
NIPPEL FÜR M200 G1/2 M
NIPLE PARA M200 G1/2 M



ARTICOLO
27921

TAPPO PER M200 G3/4 M (FILETTO SINISTRO)

BOUCHON POUR M200 G3/4 M (FILETAGE GAUCHE)
CAP FOR M200 G3/4 M (LH THREAD)
KAPPE FÜR M200 G3/4 M (LINKSGEWINDE)
TAPO PARA M200 G3/4 M (ROSCA IZQ)



ARTICOLO
27931

VALVOLA M200 27W - 40 BAR

VALVE M200 27W - 40 BAR
VALVE M200 27W - 40 BAR
VENTIL M200 27W - 40 BAR
VALVULA M200 27W - 40 BAR



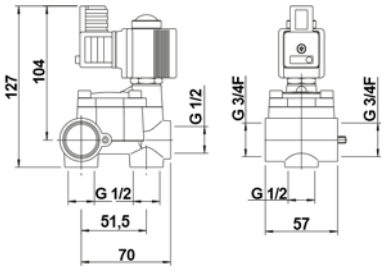

RICAMBI
new 
Bobina di ricambio
28555

Caratteristiche:
Materiali: ottone - acciaio inox - tenute in FPM - materiali plastici ad alta resistenza.
Impiego: su atomizzatori e gruppi irroranti. Applicazioni in campo industriale. M200: sistema modulare brevettato con collettore di entrata comune. Utilizzabile singolarmente o assemblata in gruppi compatti con gli accessori disponibili. Una connessione di servizio in entrata, due connessioni di mandata configurabili. M201: da impiegare singolarmente in linea. Due connessioni di entrata e due di mandata configurabili. Elettro valvole 12Vdc a solenoide normalmente chiuse (NC) servo azionate a membrana. Chiusura istantanea. Bobina a basso assorbimento, orientabile, incapsulata (classe H - 180°) a servizio continuo con doppia tenuta in FPM. Foro pilota e passaggi sovra dimensionati. Gruppo pilota in acciaio inox con trattamento nichel chimico e tenute in FPM.

ARTICOLO	PRESSIONE MAX DI ESERCIZIO bar	PORTATA MAX l/min	A mm	FILTRO mesh	TEMPERATURA DI ESERCIZIO °C
27932	40	80	2,25	80	-10° ÷ +80°

KIT CONTROL 200 - 2

KIT CONTROL 200 - 2
KIT CONTROL 200 - 2
KIT CONTROL 200 - 2
KIT CONTROL 200 - 2

new 

Caratteristiche:
- box in materiale plastico ad alta resistenza completo di staffa di fissaggio regolabile;
- interruttori industriali a tenuta heavy duty con leva metallica, cablati senza scheda elettronica. LED per valvole di sezione;
- fusibile di protezione;
- cavo di alimentazione 12Vcc lunghezza 2 m con terminali;
- cavo di collegamento valvole lunghezza 5 m con connettore completo di guarnizione di tenuta;
- kit in dotazione con fusibile di ricambio, accessori di completamento e schema per il collegamento delle valvole.

Impiego: per controllare le valvole M200. Controllo della pressione in cabina quando applicabile.

ARTICOLO
28554

KIT CONTROL 200 - 2+2

KIT CONTROL 200 - 2+2
KIT CONTROL 200 - 2+2
KIT CONTROL 200 - 2+2
KIT CONTROL 200 - 2+2



Caratteristiche:
- box in materiale plastico ad alta resistenza completo di staffa di fissaggio;
- interruttori industriali a tenuta heavy duty con leva metallica, cablati senza scheda elettronica. LED per valvole di sezione e LED master alimentazione 12Vcc;
- interruttore on/off generale: aziona le valvole di sezione che si trovano in posizione di lavoro (ON). Nella posizione centrale interrompe l'alimentazione al box;
- interruttore per gestire le valvole di regolazione delle serie M180 e M200;
- due fusibili di protezione;
- cavo di alimentazione 12Vcc lunghezza 2 m con terminali;
- cavo di collegamento valvole lunghezza 5 m con connettore a tenuta resistente all'immersione;
- kit in dotazione con fusibili di ricambio, accessori di completamento e schema per il collegamento delle valvole.

Impiego: per controllare le valvole M200. Controllo della pressione in cabina quando applicabile.

ARTICOLO
27933

KIT CONTROL 200 - 4+2

KIT CONTROL 200 - 4+2
KIT CONTROL 200 - 4+2
KIT CONTROL 200 - 4+2
KIT CONTROL 200 - 4+2



Caratteristiche:
- box in materiale plastico ad alta resistenza completo di staffa di fissaggio;
- interruttori industriali a tenuta heavy duty con leva metallica, cablati senza scheda elettronica. LED master alimentazione 12Vcc;
- interruttore on/off generale: aziona le valvole di sezione in posizione di lavoro (ON). Nella posizione centrale interrompe l'alimentazione al box;
- interruttore per gestire le valvole di regolazione delle serie M180 e M200;
- due fusibili di protezione;
- cavo di alimentazione 12Vcc lunghezza 2 m con terminali;
- cavo di collegamento valvole lunghezza 5 m con connettore a tenuta resistente all'immersione;
- kit in dotazione con fusibili di ricambio, accessori di completamento e schema per il collegamento delle valvole.

Impiego: per controllare le valvole M200. Controllo della pressione in cabina quando applicabile.

ARTICOLO
27934

Gli articoli qui descritti, prodotti da e/o per conto di CERMAG, sono da intendersi adattabili, quindi non originali, ai marchi indicati secondo REG. CE 1400/2002
All items described here, produced by and/or on behalf of CERMAG, are to be understood as adaptable, therefore not original, to the brands indicated according to REG. EC 1400/2002

MANOMETRO DIGITALE COMPLETO DI CAVI
MANOMETRE NUMÉRIQUE AVEC CABLES
DIGITAL PRESSURE GAUGE WITH WIRES
DIGITALEMANOMETER MIT KABEL
MANOMETRO DIGITAL CON CABLES



Fornito completo di cavo di collegamento (lungh. 3m) e alimentazione (lungh. 2 m).

FIG.1



FIG.2



FIG.4

ARTICOLO	DESCRIZIONE	FIGURA
27658	Manometro digitale	1
27478	Sensore di pressione 0-20 bar	2
26901	Sensore di pressione 0-50 bar	2
27659	Prolunga per sensori lungh. 5 m	4

SCATOLE DI COMANDO IDRAULICHE
BOITIERS DE COMMANDE HYDRAULIQUE
HYDRAULIC CONTROL BOXES
IDRAULISCHE STEUERUNG-GETRIEBE
CAJAS DE MANDO IDRAULICAS

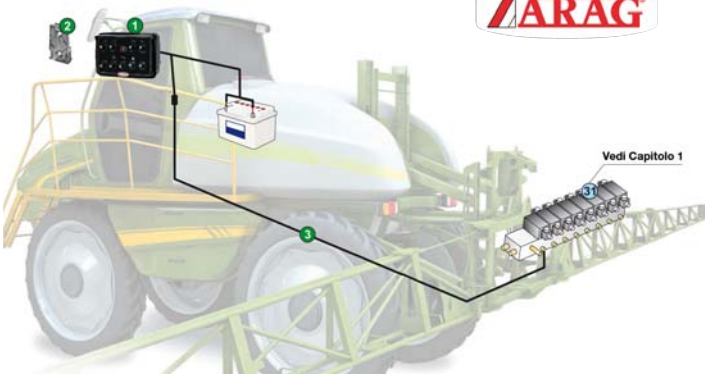

La confezione comprende:
The package includes:
El embalaje comprende:

1	Scatola di comando completa di cavi: Alimentazione lungh. 2 m, Valvole lungh. 0,5 m. Control box complete with: power cable - 2 m, valve cable - 0,5 m Caja de mando con cables para: Alimentación long. 2 m, Válvulas long. 0,5 m
2	Staffa di supporto a baionetta Bayonet bracket Sostén de soporte de bayoneta
	Manuale di istruzioni User's guide Manual de instrucciones



CARATTERISTICHE
- Scatola per il comando del movimento di barre idrauliche tramite valvole oleodinamiche a doppia azione.
- Comandi per livellamento, altezza, bloccaggio e per 4 movimenti della barra.
- Alimentazione 12 Vdc.

ARTICOLO	DESCRIZIONE	RIFERIMENTO
27479	Scatola comando 4+3 - **senza cavo**	1-2
27466	Cavo da 6 m per scatola 27479	3
914998	Cavo finale 7 funzioni 10 m	-

SCATOLE DI COMANDO PER VECCHI E NUOVI GRUPPI ARAG
BOITIERS DE COMMANDE COMPACTES
COMPACT CONTROL BOXES
KOMPAKTE STEUERUNG-GETRIEBE
CAJAS COMPACTAS DE MANDO

FIG.	ARTICOLO	DESCRIZIONE	SEZIONI USCITA
	**28219**	Scatola 1 via con 4 metri di cavo	1
	**26903**	Scatola 2 vie con 4 metri di cavo	2
	**28220**	Scatola 2 vie con valvola generale e 4 metri di ca FUNZIONI • Generale • M (per atomizzatori)	2
	**27470**	Scatola 2 vie con 4 metri di cavo FUNZIONI • Generale • Pressione • M (per atomizzatori)	2
new 	**28474**	Scatola 3 vie con 4 metri di cavo FUNZIONI • Generale • Pressione • M (per atomizzatori e diserbo)	3
new 	**28475**	Scatola 4 vie con 4 metri di cavo FUNZIONI • Generale • Pressione • M (per atomizzatori e diserbo)	4
new 	**28476**	Scatola 5 vie con 4 metri di cavo FUNZIONI • Generale • Pressione • M (per atomizzatori e diserbo)	5



VALVOLE MODELLO NUOVO



VALVOLE MODELLO VECCHIO

Gli articoli qui descritti, prodotti da e/o per conto di CERMAG, sono da intendersi adattabili, quindi non originali, ai marchi indicati secondo REG. CE 1400/2002
All items described here, produced by and/or on behalf of CERMAG, are to be understood as adaptable, therefore not original, to the brands indicated according to REG. EC 1400/2002

RIEPILOGO SCATOLE DI COMANDO

RÉSUMÉ BOÎTIERS DE COMMANDE - SUMMARY OF CONTROL BOXES - ÜBERSICHT STEUERKÄSTEN - RESUMEN CAJAS DE CONTROL

ATOMIZZATORI

FIGURA	ARTICOLO	DESCRIZIONE
	**26903**	Scatola compatta **2 vie**
	28483	Circuito scatola compatta 2 vie
	**27604**	Scatola compatta **2 vie sol.**
	28484	Circuito scatola compatta 2 vie sol.
	**27470**	Scatola compatta **2 vie** + **G** + **P 4 m**
	27467	Scatola compatta **2 vie - senza cavo**
	27468	Cavo da 5m per Art. 27467
	28485	Circuito scatola compatta 2 vie + G + P
	**28486**	Scatola compatta **2 vie** + **G** + **P sol.**
	28487	Circuito scatola compatta 2 vie + G + P sol.
	**27471**	Scatola compatta atomizzatori **4 vie** + **G** + **P** + **ragg.**
	916216	Cavo finale 4 vie + G + P 3 m
	27472	Cavo finale 4 vie + G + P 5 m
	28500	Circuito scatola compatta atomizzatori
	**923279**	Scatola compatta atomizzatori **6 vie** + **G** + **P** + **ragg.**
	923601	Cavo finale 6 vie + G + P 3 m
	28501	Cavo finale 6 vie + G + P 5 m
	28502	Circuito scatola compatta atomizzatori 6 vie
	**28494**	Scatola atomizzatori **2 vie** + **G** + **3P** + **2 attuatori**
	28495	Cavo finale 3 m
	28496	Cavo finale 5 m
	28547	Circuito scatola atomizzatori 2 vie
	28482	Cavo prolunga 5 m attuatori
	**28497**	Scatola atomizzatori **4 vie** + **G** + **2 attuatori**
	28498	Cavo finale 3 m
	28499	Cavo finale 5 m
	28548	Circuito scatola atomizzatori 4 vie
	28482	Cavo prolunga 5 m attuatori
	**27476**	Scatola compatta **5 vie - senza cavo**
	28489	Cavo finale 3 m
	28488	Cavo finale 5 m
	28490	Circuito scatola compatta 5 vie
	915641	Cavo prolunga

DISERBO

FIGURA	ARTICOLO	DESCRIZIONE
	**27473**	Scatola comando **3 vie - senza cavo**
	27474	Cavo da 5m per Art. 27473
	**27476**	Scatola compatta **5 vie - senza cavo**
	28489	Cavo finale 3 m
	27477	Cavo finale 5 m
	28490	Circuito scatola compatta 5 vie
	915641	Cavo prolunga
	**27644**	Scatola compatta **7 vie - senza cavo**
	28491	cavo finale 7 vie+G+P 3 m
	28492	cavo finale 7 vie+G+P 5 m
	915641	Cavo prolunga
	**27479**	Scatola comando **4+3 idraulche - senza cavo**
	27466	Cavo da 6 m
	914998	Cavo finale 7 funzioni 10 m
	**914048**	Scatola compatta **6 vie idrauliche** + 3 funzioni
	28493	Cavo finale 9 funzioni 6 m idraulico
	914049	Cavo finale 9 funzioni 10 m
	**36091**	Deviatore **1 via 3 pos. MON-OFF-MOM**
	**36089**	Deviatore **1 via 2 pos. ON-ON APEM**
	**28649**	Connettore “stretto” per valvole

RICAMBI PER SCATOLE

FIGURA	ARTICOLO	DESCRIZIONE
	**36148**	Cappuccio per interruttori scatole comando

Gli articoli qui descritti, prodotti da e/o per conto di CERMAG, sono da intendersi adattabili, quindi non originali, ai marchi indicati secondo REG. CE 1400/2002
All items described here, produced by and/or on behalf of CERMAG, are to be understood as adaptable, therefore not original, to the brands indicated according to REG. EC 1400/2002

RICAMBI PER VECCHI GRUPPI CON ATTACCO FLANGIATO E TIRANTI PER ATOMIZZATORI E DISERBO

RECHANGES POUR VIEUX GROUPES PULVERISEURS ET DESHERBAGE - SPARE PARTS FOR OLD SPRAYING AND WEEDING GROUPS
ERSATZTEILE FUER ALTE REGELARMATUREN FUER SPRITZEN - RECAMBIOS PARA VIEJOS GRUPOS PARA PULVERIZACION Y DESHERBAJE

VALVOLA DI REGOLAZIONE PROPORZIONALE ELETTRICA PER DISERBO SERIE 873

VALVE DE REGULATION PROPORTIONEL ELECTRIQUE POUR DESHERBAGE
ELECTRIC PROPORTIONAL CONTROL VALVE
ELEKTR.PROP.REGELVENT. FÜR FELDSPRITZEN
VÁLVULA DE REGULACIÓN PROPORCIONAL ELÉCTRICA



- Regola il flusso nei gruppi di distribuzione che effettuano trattamenti proporzionali ai giri motore (DPM)
- Struttura in Nylon® rinforzato con fibra di vetro
- Particolari interni in Delrin® e acciaio Inox AISI 303
- Guarnizioni in Viton®
- Fusibile interno resettabile (togliendo l'alimentazione per 20 secondi)
- **Pressione 20 bar**

ACCESSORIO

O-Ring in VITON 39.3x2.6 mm

27557

Interasse fori 45 mm

Valvole per utilizzo con scatole di comando (BASETTA GIALLA)

ARTICOLO	bar	ON-OFF sec.	ALIMENTAZIONE	PORTATA l/min	Ø PORTAGOMMA mm	Ø PORTAGOMMA Inch
28158	20	14	12V - 0,5A	190	30	1" 3/16
28159	20	14	12V - 0,5A	240		

Valvole per utilizzo con i computer BRAVO (BASETTA GRIGIA)

ARTICOLO	bar	ON-OFF sec.	ALIMENTAZIONE	PORTATA l/min	Ø PORTAGOMMA mm	Ø PORTAGOMMA Inch
28160	20	7	12V - 0,5A	190	30	1" 3/16
28161	20	7	12V - 0,5A	240		

VALVOLA DI REGOLAZIONE PROPORZIONALE ELETTRICA PER ATOMIZZATORI E DISERBO SERIE 863

VALVE DE REGULATION PROPORTIONEL ELECTRIQUE POUR PULVERISEURS
ELECTRIC PROPORTIONAL CONTROL VALVE
ELEKTR.PROP.REGELVENT. FÜR SPRITZEN
VÁLVULA DE REGULACIÓN PROPORCIONAL ELÉCTRICA



- Regola il flusso nei gruppi di distribuzione che effettuano trattamenti proporzionali ai giri motore (DPM)
- Struttura in Nylon® rinforzato con fibra di vetro
- Particolari interni in Delrin® e acciaio Inox AISI 303
- Guarnizioni in Viton®
- Fusibile interno resettabile (togliendo l'alimentazione per 20 secondi)
- **Pressione 40 bar**

ACCESSORIO

O-Ring in VITON 39.3x2.6 mm

27557

Interasse fori 41 mm

Valvole per utilizzo con scatole di comando (BASETTA GIALLA)

ARTICOLO	bar	ON-OFF sec.	ALIMENTAZIONE	PORTATA l/min	Ø PORTAGOMMA mm	Ø PORTAGOMMA Inch
28151	40	14	12V - 0,5A	60	13	1/2"
27206	40	14	12V - 0,5A	100	19	3/4"
28152	40	14	12V - 0,5A	150	25	1"

Valvole per utilizzo con i computer BRAVO (BASETTA GRIGIA)

ARTICOLO	bar	ON-OFF sec.	ALIMENTAZIONE	PORTATA l/min	Ø PORTAGOMMA mm	Ø PORTAGOMMA Inch
28153	40	7	12V - 0,5A	25	13	1/2"
28154	40	7	12V - 0,5A	60	13	1/2"
27193	40	7	12V - 0,5A	100	19	3/4"
28155	40	7	12V - 0,5A	150	25	1"

ELETTROVALVOLA PER SEZIONI BARRA DA DISERBO E ATOMIZZATORI SERIE 863

ÉLECTROVANNE POUR TRONÇONS RAMPE DE DÉSHERBAGE ET ATOMISEURS SÉRIE 863
SOLENOID VALVE FOR WEED CONTROL BOOM SECTIONS AND SPRAYER SERIES 863
MAGNETVENTIL FÜR TEILBREITEN DER PFLANZEN-SCHUTZGESTÄNGE UND ZERSTÄUBER SERIE 863
ELECTROVÁLVULA PARA SECCIONES BARRA PARA EL CONTROL DE LAS MALAS HIERBAS Y ATOMIZADORES SERIE 863



ACCESSORIO

O-Ring in VITON 39.3x2.6 mm

27557

27205 **27194**
916297 **27189**

Interasse fori 41 mm

ARTICOLO	bar	DESCRIZIONE
916297	20	Per diserbo senza ritorni calibrati
27205	20	Per diserbo con ritorni calibrati
27194	40	Per atomizzatori senza ritorni calibrati
27189	40	Per atomizzatori con ritorni calibrati

VALVOLA DI REGOLAZIONE PROPORZIONALE MANUALE PER DISERBO SERIE 473

VALVE DE REGULATION PROPORTIONEL MANUEL POUR DESHERBAGE
MANUAL PROPORTIONAL CONTROL VALVE
MANUELLES PROP.REGELVENT. FÜR FELDSPRITZEN
VÁLVULA DE REGULACIÓN PROPORCIONAL MANUAL



- Regola il flusso nei gruppi di distribuzione che effettuano trattamenti proporzionali ai giri motore (DPM)
- Struttura in Nylon® rinforzato con fibra di vetro
- Particolari interni in Delrin® e acciaio Inox AISI 303
- Guarnizioni in Viton®

ACCESSORIO

O-Ring in VITON 39.3x2.6 mm

27557

Interasse fori 41 mm

ARTICOLO	bar	PORTATA l/min	Ø PORTAGOMMA mm	Ø PORTAGOMMA Inch
28162	20	190	30	1" 3/16
28163	20	240		

VALVOLA DI REGOLAZIONE PROPORZIONALE MANUALE PER ATOMIZZATORI SERIE 463

VALVE DE REGULATION PROPORTIONEL MANUEL POUR PULVERISEURS
MANUAL PROPORTIONAL CONTROL VALVE
MANUELLES PROP.REGELVENT. FÜR SPRITZEN
VÁLVULA DE REGULACIÓN PROPORCIONAL MANUAL



- Regola il flusso nei gruppi di distribuzione che effettuano trattamenti proporzionali ai giri motore (DPM)
- Struttura in Nylon® rinforzato con fibra di vetro
- Particolari interni in Delrin® e acciaio Inox AISI 303
- Guarnizioni in Viton®

ACCESSORIO

O-Ring in VITON 39.3x2.6 mm

27557

Interasse fori 41 mm

ARTICOLO	bar	PORTATA l/min	Ø PORTAGOMMA mm	Ø PORTAGOMMA Inch
28156	40	60	13	1/2"
27202	40	100	19	3/4"
28157	40	150	25	1"

Gli articoli qui descritti, prodotti da e/o per conto di CERMAG, sono da intendersi adattabili, quindi non originali, ai marchi indicati secondo REG. CE 1400/2002
All items described here, produced by and/or on behalf of CERMAG, are to be understood as adaptable, therefore not original, to the brands indicated according to REG. EC 1400/2002

segue RICAMBI PER VECCHI GRUPPI CON ATTACCO FLANGIATO E TIRANTI PER ATOMIZZATORI E DISERBO

RECHANGES POUR VIEUX GROUPES PULVERISEURS ET DESHERBAGE - SPARE PARTS FOR OLD SPRAYING AND WEEDING GROUPS
ERSATZTEILE FUER ALTE REGELARMATUREN FUER SPRITZEN - RECAMBIOS PARA VIEJOS GRUPOS PARA PULVERIZACION Y DESHERBAJE

VALVOLA DI REGOLAZIONE MANUALE MASSIMA PRESSIONE A MEMBRANA, ATTACCO FLANGIATO

VALVE MANUEL DE REGULATION PRESION MAXIMAL, COUPLAGE AVEC BRIDE
MANUAL DIAPHRAGM PRESSURE RELIEF CONTROL VALVE FLANGED COUPLING
MANUALE HOHENDRUCK VENTIL MIT MENBRAN UND FLANSCH
VÁLVULA DE REGULACIÓN MÁXIMA PRESIÓN MANUAL DE MEMBRANA CON BRIDA DE CONEXIÓN



- Bypassa il liquido in eccesso e consente di mantenere costante la pressione di linea
- Con membrana di separazione per una migliore sensibilità di regolazione
- Struttura in Nylon rinforzato con fibra di vetro
- Particolari interni in Delrin® e acciaio Inox AISI 303
- Guarnizioni in Viton®

Interasse fori 41 mm

ARTICOLO	DESCRIZIONE	bar	PORTATA l/min	Ø BY-PASS
28165	Valvola di regolazione **manuale** massima pressione a membrana, attacco flangiato **per diserbo**	20	150	T5 F
28166	Valvola di regolazione **manuale** massima pressione a membrana, attacco flangiato **per atomizzatori**	40	150	T5 F

VALVOLA DI REGOLAZIONE ELETTRICA MASSIMA PRESSIONE A MEMBRANA, ATTACCO FLANGIATO PER ATOMIZZATORI

VALVE ELECTRIQUE DE REGULATION PRESION MAXIMAL, COUPLAGE AVEC BRIDE
ELECTRIC DIAPHRAGM PRESSURE RELIEF CONTROL VALVE FLANGED COUPLING
ELEKTRISCHESMENBRAN HOHENDRUCK VENTIL MIT FLANSCH FÜR SPRITZGERÄTE
VÁLVULA DE REGULACIÓN MÁXIMA PRESIÓN ELECTRICO DE MEMBRANA CON BRIDA DE CONEXIÓN



- Bypassa il liquido in eccesso e consente di mantenere costante la pressione di linea
- Con membrana di separazione per una migliore sensibilità di regolazione
- Dimensioni compatte
- Struttura in Nylon rinforzato con fibra di vetro
- Particolari interni in Delrin® e acciaio Inox AISI 303
- Guarnizioni in Viton®

Interasse fori 41 mm

ARTICOLO	bar	ON-OFF sec.	ALIMENTAZIONE	PORTATA l/min	Ø BY-PASS
28539	20	16	12V - 3A	200	T5 F
28167	40	16	12V - 3A	150	T5 F

VALVOLA MANUALE SEZIONE DI BARRA AD AZIONAMENTO PER DISERBO

VALVE MANUEL DE SELECTION BARRE POUR DESHERBAGE
MANUALLY CONTROLLED BOOM SECTION VALVE
MANUELLE VENTIL FÜR FELDSPRITZEN
VÁLVULA SECCIÓN DE BARRA DE ACCIONAMIENTO MANUAL



Interasse fori 41 mm

28215

Interasse fori 41 mm

27201

ARTICOLO	TIPO	bar	PORTATA l/min	Ø PORTAGOMMA mm
28215	ON/OFF	20	24	13
27201	BY-PASS	20	24	13

VALVOLA MANUALE SEZIONE DI BARRA AD AZIONAMENTO PER ATOMIZZATORI

VALVE MANUEL DE SELECTION BARRE POUR DESHERBAGE
MANUALLY CONTROLLED BOOM SECTION VALVE
MANUELLE VENTILSPERRE FÜR SPRITZGERÄTE
VÁLVULA SECCIÓN DE BARRA DE ACCIONAMIENTO MANUAL



28217

Interasse fori 41 mm

28216

Interasse fori 41 mm

ARTICOLO	TIPO	bar	PORTATA l/min	Ø OUT
28216	ON/OFF	40	35	G 1/2 BSP
28217	BY-PASS	40	35	G 1/2 BSP

Gli articoli qui descritti, prodotti da e/o per conto di CERMAG, sono da intendersi adattabili, quindi non originali, ai marchi indicati secondo REG. CE 1400/2002
All items described here, produced by and/or on behalf of CERMAG, are to be understood as adaptable, therefore not original, to the brands indicated according to REG. EC 1400/2002

segue RICAMBI PER VECCHI GRUPPI CON ATTACCO FLANGIATO E TIRANTI PER ATOMIZZATORI E DISERBO

RECHANGES POUR VIEUX GROUPES PULVERISEURS ET DESHERBAGE - SPARE PARTS FOR OLD SPRAYING AND WEEDING GROUPS
ERSATZTEILE FUER ALTE REGELARMATUREN FUER SPRITZEN - RECAMBIOS PARA VIEJOS GRUPOS PARA PULVERIZACION Y DESHERBAJE

FLUSSOMETRO ELETTROMAGNETICO ORION 2 PER ATOMIZZATORI

DEBITMETRE ELECTROMAGNETIQUE ORION 2 POUR PULVERIZEURS
ELECTROMAGNETIC FLOWMETER ORION 2 FOR SPRAYERS
ELEKTROMAGNETISCHER DURCHFLUSSMESSER MOD ORION 2 FÜR SPRITZGERÄTE
CAUDALIMETRO ELECTROMAGNETICO ORION 2 PARA PULVERIZADORES



ARTICOLO	PORTATA l/min	bar	Ø PASSAGGIO INTERNO mm	IMPULSI pls/l
28221	1÷20	40	7	3000
28222	2,5÷50	40	10	1200

FLUSSOMETRO FLANGIATO PER ATOMIZZATORI

DEBITMETRE AVEC BRIDE POUR PULVERISEURS
FLOWMETER WITH FLASK FOR SPRAYERS
DURCHFLUSSMESSER FÜR SPRITZEN MIT FLANSC
CAUDALIMETRO CON BRIDA PARA PULVERIZADORES



RICAMBI


Sensore completo — **28051**


Kit paletta — **28052**

ARTICOLO	PORTATA l/min	PRESSIONE MAX bar
28223	2,5÷50	40
28224	5÷100	40
28225	10÷200	40

ACCESSORI PER VALVOLE MODULARI

ACCESSOIRES POUR VANNES MODULAIRES - ACCESSORIES FOR MODULAR VALVES - ZUBEHÖR FÜR MODULARE VENTILE - ACCESORIOS PARA VALVULAS MODULARES

ARTICOLO	DESCRIZIONE
28182	Flangia accoppiamento

ARTICOLO	Ø
28135	G 1”1/4

ARTICOLO	Ø
28136	25 mm
28137	30 mm

ARTICOLO	Ø	l/min
28138	25 mm	70
27248	30 mm	120
28140	32 mm	120
28141	35 mm	180

ARTICOLO	Ø
28185	T5

ARTICOLO	FLANGIA SERIE
28148	473
28149	463

ARTICOLO	Ø
28150	T5

ARTICOLO	Ø
28143	G 3/4”
28144	G 1”

ARTICOLO	Ø
28145	19 mm
27247	25 mm

ARTICOLO	Ø
28147	25 mm

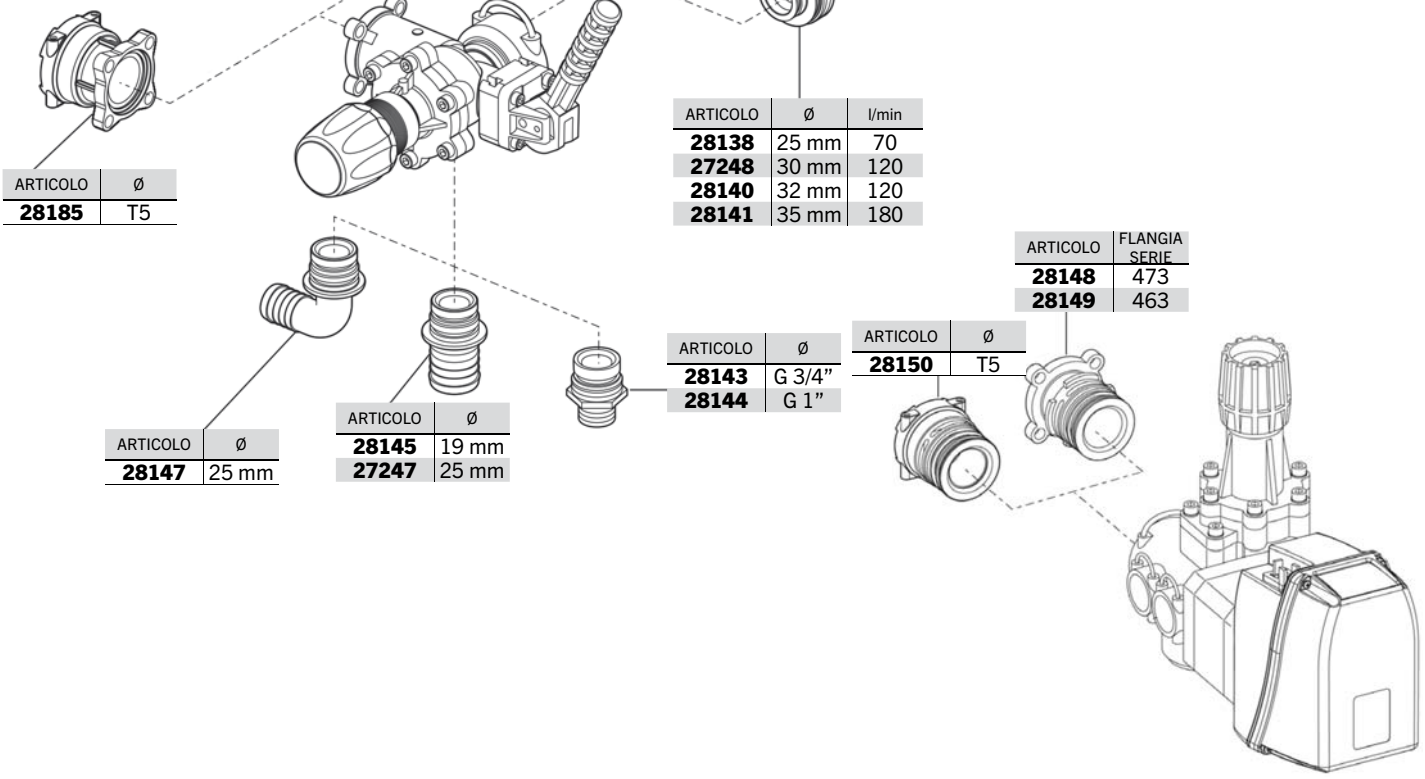

Gli articoli qui descritti, prodotti da e/o per conto di CERMAG, sono da intendersi adattabili, quindi non originali, ai marchi indicati secondo REG. CE 1400/2002
All items described here, produced by and/or on behalf of CERMAG, are to be understood as adaptable, therefore not original, to the brands indicated according to REG. EC 1400/2002

segue RICAMBI PER VECCHI GRUPPI CON ATTACCO FLANGIATO E TIRANTI PER ATOMIZZATORI E DISERBO

RECHANGES POUR VIEUX GROUPES PULVERISEURS ET DESHERBAGE - SPARE PARTS FOR OLD SPRAYING AND WEEDING GROUPS
ERSATZTEILE FUER ALTE REGELARMATUREN FUER SPRITZEN - RECAMBIOS PARA VIEJOS GRUPOS PARA PULVERIZACION Y DESHERBAJE

FILTRI AUTOPULENTI PER DISERBO FLANGIA 463 E 471 (20 bar)

FILTRES AUTONETTOYANTS POUR DÉSHERBAGE BRIDE 463 ET 471 (20 bars)
SELF-CLEANING FILTERS FOR WEED CONTROL FLANGE 463 AND 471 (20 bar)
SELBSTREINIGENDE FILTER FÜR UNKRAUTVERTILGUNG FLANSCH 463 UND 471 (20 bar)
FILTROS AUTOLIMPIANTES PARA CONTROL DE LAS MALAS HIERBAS BRIDA 463 Y 471 (20 bar)

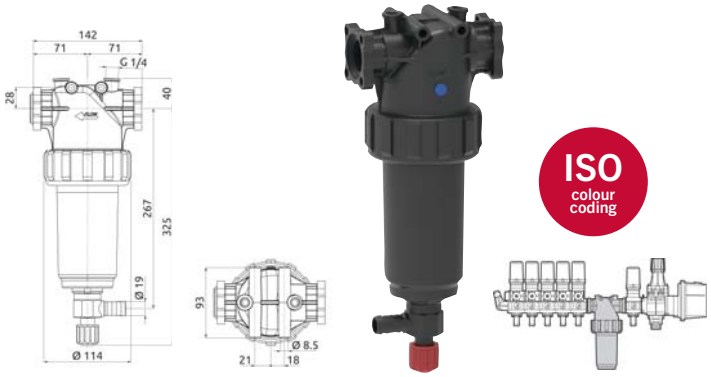

ARTICOLO	DESCRIZIONE
911486	Flitro in linea 50 Mesh autopulente
909407	Flitro in linea 80 Mesh autopulente

FILTRO AUTOPULENTE PER DISERBO FLANGIA 473 (20 bar)

FILTRE AUTONETTOYANT POUR DÉSHERBAGE BRIDE 473 (20 bars)
SELF-CLEANING FILTER FOR WEED CONTROL FLANGE 473 (20 bar)
SELBSTREINIGENDER FILTER FÜR UNKRAUTVERTILGUNGFLANSCH 473 (20 bar)
FILTRO AUTOLIMPIANTE PARA CONTROL DE LAS MALAS HIERBAS BRIDA 473 (20 bar)

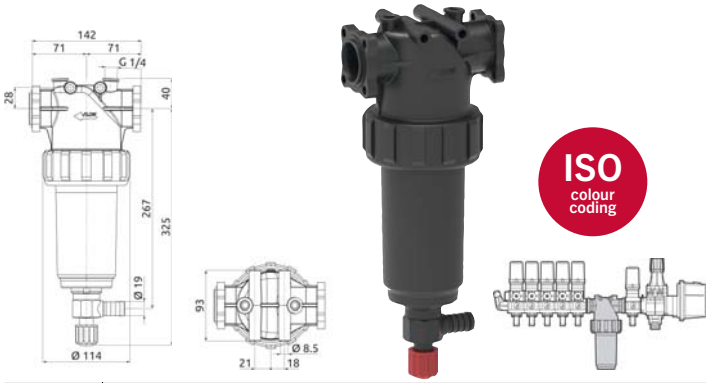

ARTICOLO	DESCRIZIONE
911487	Flitro in linea 50 Mesh autopulente

FILTRO AUTOPULENTE PER DISERBO FLANGIA 463 E 471 (20 bar)

FILTRE AUTONETTOYANT POUR DÉSHERBAGE BRIDE 463 ET 471 (20 bars)
SELF-CLEANING FILTER FOR WEED CONTROL FLANGE 463 AND 471 (20 bar)
SELBSTREINIGENDE FILTER FÜR UNKRAUTVERTILGUNG FLANSCH 463 UND 471 (20 bar)
FILTRO AUTOLIMPIANTE PARA CONTROL DE LAS MALAS HIERBAS BRIDA 463 Y 471 (20 bar)



ARTICOLO	DESCRIZIONE
27208	Flitro in linea 50 Mesh autopulente

FILTRI ALTA PRESSIONE AUTOPULENTI PER ATOMIZZATORI FLANGIA 463 E 471 (50 bar)

FILTRES AUTONETTOYANTS HAUTE PRESSION POUR ATOMISEURS BRIDE 463 ET 471 (50 bars)
HIGH PRESSURE SELF-CLEANING FILTERS FOR FLANGE ATOMISERS 463 AND 471 (50 bar)
SELBSTREINIGENDE HOCHDRUCKFILTER FÜR SPRÜHGERÄTE FLANSCH 463 UND 471 (50 bar)
FILTROS DE ALTA PRESIÓN AUTOLIMPIANTES PARA ATOMIZADORES BRIDA 463 Y 471 (50 bar)



ARTICOLO	DESCRIZIONE
914571	Flitro in linea 50 Mesh autopulente
914531	Flitro in linea 80 Mesh autopulente

KIT TIRANTI PER FLANGE 463

KIT TIRANTS POUR BRIDES 463
TIE ROD KIT FOR FLANGES 463
SET ZUGSTANGEN FÜR FLANSCHE 463
KIT TIRANTES PARA BRIDAS 463

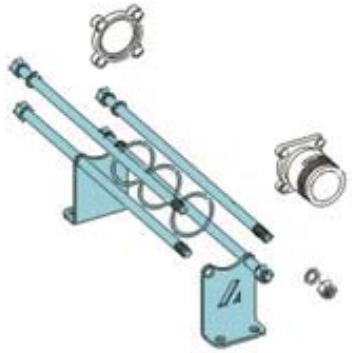

ARTICOLO	DESCRIZIONE
912713	Kit tiranti per 2 Valvole
912819	Kit tiranti per 3 Valvole
916215	Kit tiranti per 4 Valvole
906828	Kit tiranti per 5 Valvole
918449	Kit tiranti per 6 Valvole
925424	Kit tiranti per 7 Valvole

Gli articoli qui descritti, prodotti da e/o per conto di CERMAG, sono da intendersi adattabili, quindi non originali, ai marchi indicati secondo REG. CE 1400/2002
All items described here, produced by and/or on behalf of CERMAG, are to be understood as adaptable, therefore not original, to the brands indicated according to REG. EC 1400/2002

FLANGE DI ACCOPPIAMENTO PER VALVOLE SERIE 863

BRIDES D'ACCOUPLEMENT POUR VANNES SÉRIE 863 - ADAPTERS FOR SERIES 863 VALVES
KOPPELFLANSCHE FÜR VENTILE SERIE 863 - BRIDAS DE ACOPLAMIENTO PARA VÁLVULAS SERIE 863

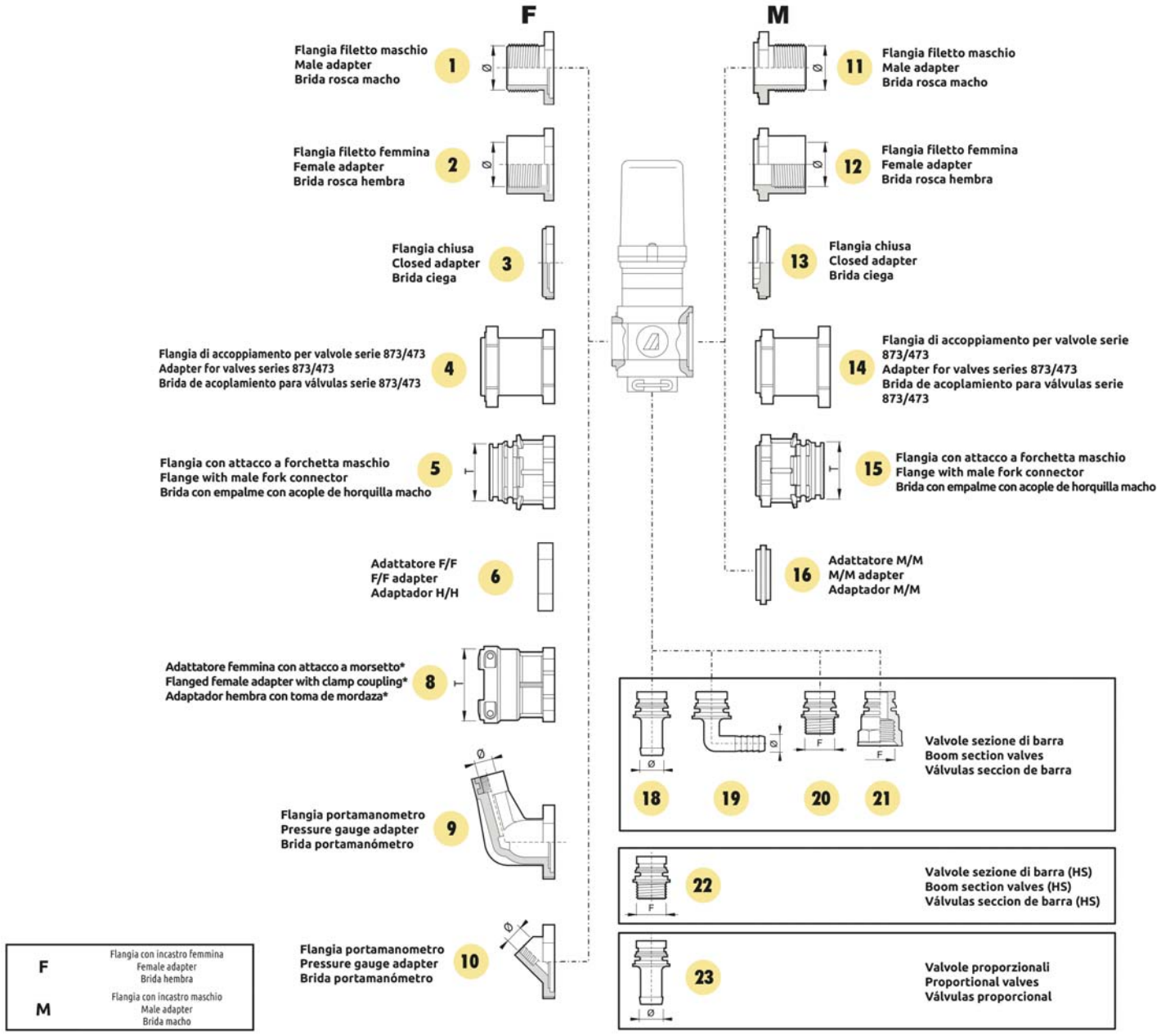

1) FLANGIA FILETTO MASCHIO

FIG.	ARTICOLO	OR VITON	Ø	MATERIALE
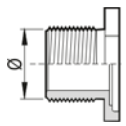	**28168**	**27557**	G 3/4 (BSP)	Nylon
	28169		G 3/4 (BSP)	Ottone / Brass
	28170		3/4" NPT	Nylon
	28171		G 1 (BSP)	Nylon
	28172		G 1 (BSP)	Ottone / Brass
	28173		1" NPT	Nylon
	28174		G1 1/4 (BSP)	Nylon
	28175		1" 1/4 NPT	Nylon

2) FLANGIA FILETTO FEMMINA

FIG.	ARTICOLO	OR VITON	Ø	MATERIALE
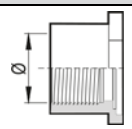	**28176**	**27557**	G 3/4 (BSP)	Nylon
	28177		3/4" NPT	Nylon
	28178		G 1 (BSP)	Nylon
	28179		1" NPT	Nylon

11) FLANGIA FILETTO MASCHIO

FIG.	ARTICOLO	OR VITON	Ø	MATERIALE
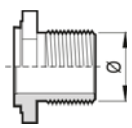	**28188**	**27557**	G 3/4 (BSP)	Nylon
	27199		G 3/4 (BSP)	Ottone / Brass
	28189		3/4" NPT	Nylon
	28190		G 1 (BSP)	Nylon
	28191		G 1 (BSP)	Ottone / Brass
	28192		1" NPT	Nylon
	28193		G1 1/4 (BSP)	Nylon
	28194		1" 1/4 NPT	Nylon

12) FLANGIA FILETTO FEMMINA

FIG.	ARTICOLO	OR VITON	Ø	MATERIALE
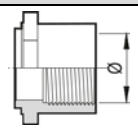	**28195**	**27557**	G 3/4 (BSP)	Nylon
	28196		3/4" NPT	Nylon
	28197		G 1 (BSP)	Nylon
	28198		1" NPT	Nylon

Gli articoli qui descritti, prodotti da e/o per conto di CERMAG, sono da intendersi adattabili, quindi non originali, ai marchi indicati secondo REG. CE 1400/2002
All items described here, produced by and/or on behalf of CERMAG, are to be understood as adaptable, therefore not original, to the brands indicated according to REG. EC 1400/2002

segue FLANGE DI ACCOPPIAMENTO PER VALVOLE SERIE 863

BRIDES D'ACCOUPLEMENT POUR VANNES SÉRIE 863 - ADAPTERS FOR SERIES 863 VALVES
KOPPELFLANSCHE FÜR VENTILE SERIE 863 - BRIDAS DE ACOPLAMIENTO PARA VÁLVULAS SERIE 863

3) FLANGIA CHIUSA

FIG.	ARTICOLO	OR VITON	Ø	MATERIALE
	**28180**	**27557**	-	Nylon
	28181		-	Ottone / Brass

4) FLANGIA DI ACCOPPIAMENTO PER VALVOLE

FIG.	ARTICOLO	OR VITON	Ø	MATERIALE
	**28182**	**27557**	-	Nylon

5) FLANGIA CON ATTACCO A FORCHETTA MASCHIO

FIG.	ARTICOLO	OR EPDM	OR VITON	MATERIALE
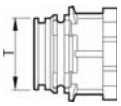	**28183**	**28126**	**27883**	Nylon

6) ADATTATORE F/F

FIG.	ARTICOLO	OR VITON	Ø	MATERIALE
	**28184**	**27557**	-	Nylon

8) ADATTATORE CON ATTACCO FEMMINA A FORCHETTA

FIG.	ARTICOLO	OR VITON	Ø	MATERIALE
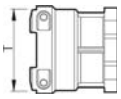	**28185**	**27557**	2" standard port	Nylon

9) FLANGIA PORTAMANOMETRO

FIG.	ARTICOLO	OR VITON	Ø	MATERIALE
	**27203**	**27557**	G 1/4 (BSP)	Nylon
	28186		1/4" NPT	Nylon

10) FLANGIA PORTAMANOMETRO

FIG.	ARTICOLO	OR VITON	Ø	MATERIALE
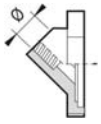	**28187**	**27557**	G 1/4 (BSP)	Ottone / Brass

18) RACCORDI BY-PASS PER VALVOLE SEZIONE BARRA CON OR*

FIG.	ARTICOLO	Ø mm	MATERIALE
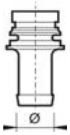	**28203**	10	Nylon
	27245	13	Nylon
	28204	16	Nylon
	27246	19	Nylon
	28205	25	Nylon

19) RACCORDI PER BY-PASS CON OR*

FIG.	ARTICOLO	Ø mm	MATERIALE
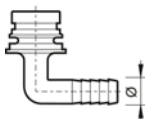	**28206**	13	Nylon

13) FLANGIA CHIUSA

FIG.	ARTICOLO	OR VITON	Ø	MATERIALE
	**28199**	**27557**	-	Nylon

14) FLANGIA DI ACCOPPIAMENTO PER VALVOLE

FIG.	ARTICOLO	OR VITON	Ø	MATERIALE
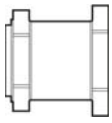	**28200**	**27557**	-	Nylon

15) FLANGIA CON ATTACCO A FORCHETTA MASCHIO

FIG.	ARTICOLO	OR EPDM	OR VITON	MATERIALE
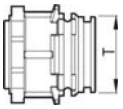	**28201**	**28126**	**27883**	Nylon

16) ADATTATORE M/M

FIG.	ARTICOLO	OR VITON	Ø	MATERIALE
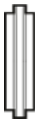	**28202**	**27557**	-	Nylon

20) RACCORDI PER BY-PASS CON OR*

FIG.	ARTICOLO	F	MATERIALE
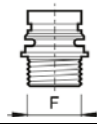	**28207**	G 3/4 (BSP)	Nylon
	28208	G 1 (BSP)	Nylon

21) RACCORDI PER BY-PASS CON OR*

FIG.	ARTICOLO	F	MATERIALE
	**28209**	G 3/4 (BSP)	Nylon
	28210	3/4" NPT	Nylon

22) RACCORDI PER BY-PASS CON OR*

FIG.	ARTICOLO	F	MATERIALE
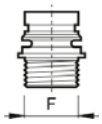	**27190**	G 1/2 (BSP)	Ottone / Brass

23) RACCORDI BY-PASS PER VALVOLE PROPORZIONALI CON OR*

FIG.	ARTICOLO	Ø mm	MATERIALE
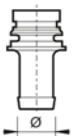	**27245**	13	Nylon
	27246	19	Nylon
	28211	25	Nylon

*** OR DI RICAMBIO ART. 906779**

Gli articoli qui descritti, prodotti da e/o per conto di CERMAG, sono da intendersi adattabili, quindi non originali, ai marchi indicati secondo REG. CE 1400/2002
All items described here, produced by and/or on behalf of CERMAG, are to be understood as adaptable, therefore not original, to the brands indicated according to REG. EC 1400/2002

MANOMETRI ALLA GLICERINA
MANOMETRES A LA GLYCERINE - GLYCERIN FILLED PRESSURE GAUGES -GLYZERIN MANOMETER - MANOMETROS CON GLICERINA

CASSA IN ABS
COFFRET EN ABS - ABS CASE - ABS-GEHÄUSE - CAJA DE ABS



ARTICOLO	SCALA BAR	Ø mm	FILETTO
26724	0 ÷ 10	63	1/4”
26725	0 ÷ 25		
26726	0 ÷ 40		
26727	0 ÷ 60		
26728	0 ÷ 80		
26729	0 ÷ 100		

new



ARTICOLO	SCALA BAR	Ø mm	FILETTO
28345	0 ÷ 25	63	1/4”



ARTICOLO	SCALA BAR	BANDA ROSSA	ATTACCO	Ø mm	CASSA	APPLICAZIONE
25592	0÷4	-	1/4”	63	ABS	Irrigazione a goccia
25593	0÷6	-				Irrigazione a goccia
25594	0÷10	-				Irrigazione a goccia
25134	0÷16	-				Pompe irroratrici
25233	0÷40	20-40				Pompe irroratrici
25234	0÷60	30-60				Pompe irroratrici
25235	0÷80	40-80				Pompe irroratrici
25236	0÷100	50-100				Pompe irroratrici
25238	0÷160	80-160				Idropulitrici
25239	0÷250	125-250				Idropulitrici
25240	0÷315	150-315				Idropulitrici

new



ARTICOLO	SCALA BAR	Ø mm	FILETTO
28344	0 ÷ 25	63	1/4”
28346	0 ÷ 80		

CASSA IN INOX
COFFRET EN INOX - INOX CASE - INOX-GEHÄUSE - CAJA DE INOX



ARTICOLO	SCALA bar	ATTACCO	Ø mm	CASSA	APPLICAZIONE
27621	0÷16	1/2”	100	INOX	Pompe irroratrici Gruppi irroranti
27622	0÷25				
26359	0÷40				
26360	0÷60				
27623	0÷100				



ARTICOLO	SCALA BAR	Ø mm	FILETTO	APPLICAZIONE
26361	0 ÷ 5/25	63	1/4”	Pompe irroratrici Gruppi irroranti
26362	0 ÷ 15/60			
26722	0 ÷ 20/60			
26723	0 ÷ 5/25	100	1/2”	

Gli articoli qui descritti, prodotti da e/o per conto di CERMAG, sono da intendersi adattabili, quindi non originali, ai marchi indicati secondo REG. CE 1400/2002
All items described here, produced by and/or on behalf of CERMAG, are to be understood as adaptable, therefore not original, to the brands indicated according to REG. EC 1400/2002

segue MANOMETRI ALLA GLICERINA
MANOMETRES A LA GLYCERINE - GLYCERIN FILLED PRESSURE GAUGES -GLYZERIN MANOMETER - MANOMETROS CON GLICERINA

segue CASSA IN INOX
COFFRET EN INOX - INOX CASE - INOX-GEHÄUSE - CAJA DE INOX



ARTICOLO	SCALA BAR	Ø mm	FILETTO
27365	0 ÷ 400	63	1/4”
27366	0 ÷ 600		



26736
26737



28641
28642

ARTICOLO	SCALA BAR	Ø mm	FILETTO	NOTE
26736	0 ÷ 5/25	63	1/4”	CON VALVOLA
26737	0 ÷ 15/60			
new **28641**	0 ÷ 5/25	63	1/4”	SENZA VALVOLA (per scatole ARAG)
new **28642**	0 ÷ 15/60			

CASSA IN INOX SCALA 1 BAR
COFFRET EN INOX - 1 BAR
STAINLESS STEEL CASE - 1 BAR
EDELSTAHL-GEHÄUSE - 1 BAR
CAJA DE ACERO INOX - 1 BAR



ARTICOLO	SCALA BAR	Ø mm	FILETTO
27629	0 ÷ 40	63	1/4”
27630	0 ÷ 60		



ARTICOLO	SCALA BAR	Ø mm	FILETTO
26738	0 ÷ 25	100	1/4”
26739	0 ÷ 15/60		



ARTICOLO	SCALA BAR	Ø mm	FILETTO
26730	0 ÷ 10	63	1/4”
26731	0 ÷ 16		
26732	0 ÷ 25		
26733	0 ÷ 40		
26734	0 ÷ 60		
26735	0 ÷ 100		
28084	0 ÷ 250		
27363	0 ÷ 400		
27364	0 ÷ 600		

Gli articoli qui descritti, prodotti da e/o per conto di CERMAG, sono da intendersi adattabili, quindi non originali, ai marchi indicati secondo REG. CE 1400/2002
All items described here, produced by and/or on behalf of CERMAG, are to be understood as adaptable, therefore not original, to the brands indicated according to REG. EC 1400/2002

RACCORDERIA IN OTTONE
EMBOUSTS ET JOINTS EN LAITON - BRASS FITTINGS - DREH - RACOR DE LATON

GIUNTO AUTOBLOCCANTE CON GIRELLO
JOINT AUTOBLOQUANT AVEC ECROU TOURNANT
SELF-LOCKING JOINT WITH FLY NUT
SELBSTSPERRENDE KUPPLUNG MIT ÜBERWURFMUTTER
JUNTA AUTOBLOCANTE CON ESPARCIDOR ROTATIVO



ARTICOLO	DESCRIZIONE	FILETTO	Ø mm
25103	Giunto autobloccante con girello	1/2”	10x17
25104	Giunto autobloccante con girello	1/2”	10x19
25105	Giunto autobloccante con girello	1/2”	10x21
25106	Giunto autobloccante con girello	1/2”	13x24

GIUNTO AUTOBLOCCANTE CON GHIERA CH 24
JOINT AUTOBLOQUANT AVEC BAGUE CH 24
SELF-LOCKING JOINT WITH CH 23 NUT
SELBSTSPERRENDE KUPPLUNG MIT SECHSKANTMUTTER CH 24
JUNTA AUTOBLOCANTE CON TUERCA CH 24

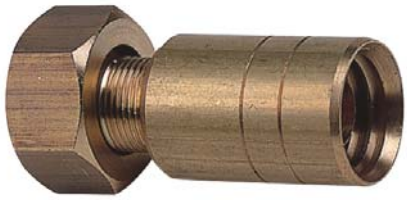

ARTICOLO	DESCRIZIONE	FILETTO	Ø mm
25107	Giunto autobloccante con ghiera CH 24	1/2”	10x17
25108	Giunto autobloccante con ghiera CH 24	1/2”	10x19
25109	Giunto autobloccante con ghiera CH 24	1/2”	10x21
25110	Giunto autobloccante con ghiera CH 24	1/2”	13x24
25111	Giunto autobloccante con ghiera CH 30	3/4”	19x32

RUBINETTO A SFERA
ROBINET A BOISSEAU
BALL COCK
KUGELHAHN
GRIFO DE BOLA



ARTICOLO DX	ARTICOLO SX	DESCRIZIONE	Ø mm
25112	**27092**	Rubinetto a sfera	1/2” x 3/8”
25113	**27093**	Rubinetto a sfera	1/2” x 1/2”

GIUNTO COMBINATO PESANTE
JOINT COMBINÉ LOURD
HEAVY-DUTY COMBI-JOINT
SCHWERER KOMBINATIONSANSCHLUSS
JUNTA COMBINADA PESADA



ARTICOLO	DESCRIZIONE	Ø mm
25083	Giunto combinato pesante	8
25084	Giunto combinato pesante	10
25085	Giunto combinato pesante	13

GIRELLO IN OTTONE DA 1/2
ECROU TOURNANT EN LAITON DE ½
½ BRASS FLY NUT
ÜBERWURFMUTTER AUS MESSING ½
ESPARCIDOR DE LATÓN ½



ARTICOLO
25093

DADO IN OTTONE CH 24x1/2
ECROU EN LAITON CH 24x1/2
CH 24x1/2 BRASS NUT
MESSINGMUTTER CH 24x1/2
TUERCA DE LATÓN CH 24x1/2



ARTICOLO
25094

Gli articoli qui descritti, prodotti da e/o per conto di CERMAG, sono da intendersi adattabili, quindi non originali, ai marchi indicati secondo REG. CE 1400/2002
All items described here, produced by and/or on behalf of CERMAG, are to be understood as adaptable, therefore not original, to the brands indicated according to REG. EC 1400/2002

segue - RACCORDERIA IN OTTONE
EMBOUST ET JOINTS EN LAITON - BRASS FITTINGS - DREH - RACOR DE LATON

NIPPLES
MAMELONS
NIPPLE
NIPPEL
NIPLES



ARTICOLO	Ø mm
25102	3/8 x 1/2
25087	1/2 x 1/2

PORTAGOMMA DIRITTO FILETTATO DA 1/2
EMBOUT DROIT FILETÉ DE ½
½ STRAIGHT THREADED HOSE ADAPTER
SCHLAUCHANSCHLUSS GERADE GEWINDE ½
PORTAGOMA RECTO ROSCADO DE ½



ARTICOLO	Ø mm
25095	8
25096	10
25097	13

PORTAGOMMA DOPPIO DIRITTO
EMBOUT DOUBLE DROIT
STRAIGHT DOUBLE HOSE ADAPTER
DOPPELTER SCHLAUCHANSCHLUSS GERADE
PORTAGOMA DOBLE RECTO



ARTICOLO	Ø mm
25098	8
25099	10
25100	13

PORTAGOMMA CURVO CON GIRELLO
EMBOUT COURBE AVEC ECROU TOURNANT
RIGHT-ANGLED HOSE ADAPTER WITH FLY NUT
GEBOGENER SCHLAUCHANSCHLUSS MIT ÜBERWURFMUTTER
PORTAGOMA CURVO CON ESPARCIDOR



ARTICOLO	Ø mm
25101	10
25086	13

GIUNTO A «V» - DA 1/2”
JOINT EN «V» - DE 1/2”
1/2” «V» JOINT
«V»-ANSCHLUSS VON 1/2”
ACOPLAMIENTO EN «V» - DE 1/2”



25081



25082

ARTICOLO	DESCRIZIONE
25081	Giunto a «V» con ghiera - 1/2”
25082	Giunto a «V» con 3 maschi - 1/2”

PORTAGOMMA DIRITTO CON GIRELLO
EMBOUT DROIT AVEC ECROU TOURNANT
STRAIGHT HOSE ADAPTER WITH FLY NUT
GERADER SCHLAUCHANSCHLUSS MIT ÜBERWURFMUTTER
PORTAGOMA RECTO CON ESPARCIDOR

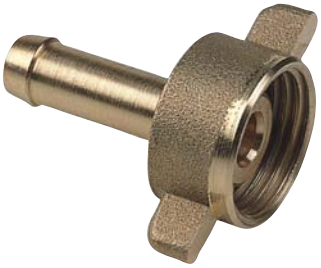

ARTICOLO	Ø mm
25089	8
25090	10
25091	13

GUARNIZIONE PER PORTAGOMMA
JOINT POUR EMBOUT
HOSE ADAPTER GASKET
DICHTUNG FÜR SCHLAUCHANSCHLUSS
JUNTA PARA PORTAGOMA

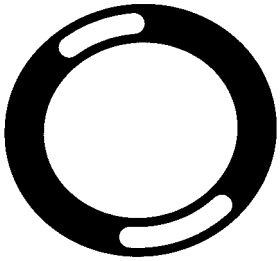

ARTICOLO	DESCRIZIONE
27065	Guarnizione in TEFLON
25092	Guarnizione per 25089 - 25090 - 25091

Gli articoli qui descritti, prodotti da e/o per conto di CERMAG, sono da intendersi adattabili, quindi non originali, ai marchi indicati secondo REG. CE 1400/2002
All items described here, produced by and/or on behalf of CERMAG, are to be understood as adaptable, therefore not original, to the brands indicated according to REG. EC 1400/2002

RACCORDI E VALVOLE IN OTTONE

RACCORD ET SOUPAPE EN LAITON - HOSE CONNECTOR AND VALVE-BRASS - MESSINGE SCHLAUCHSTÜCK UND VENTIL - RACOR Y VALVULA DE LATÓN

RACCORDO PORTAGOMMA MASCHIO

RACCORD A UN MORCEAU POUR TUBE GOMME MALE
ONE PIECES HOSE CONNECTOR MALE
SCHLAUCHSTÜCKMUTTER
RACOR PORTAGOMA MACHO



ARTICOLO	FILETTO	Ø RACCORDO mm
28350	3/4”	20
28351	3/4”	25
28343	1”	20
25882	1”	25
25883	1” 1/4	30
25884	1” 1/2	40
25885	2”	50
25886	2” 1/2	60
25887	3”	80

RACCORDO PORTAGOMMA FEMMINA

RACCORD A UN MORCEAU POUR TUBE GOMME FEMELLE
ONE PIECES HOSE CONNECTOR FEMALE
SCHLAUCHSTÜCKMUTTER
RACOR PORTAGOMA HEMBRA



ARTICOLO	FILETTO	Ø RACCORDO mm
25878	1”	25
25879	1” 1/4	35
25880	1” 1/2	40
25881	2”	50

RACCORDO PORTAGOMMA COMPLETO

RACCORD PORTE TUYAU COMPLET
COMPLETE HOSE CONNECTOR JOINT
KOMPLETT GUMMIBEHÄLTERSANSCHLUSS
RACOR PORTAGOMA COMPLETO

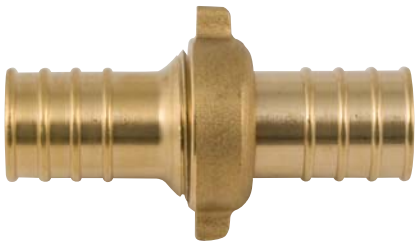

ARTICOLO	Ø RACCORDO mm
25888	20
25889	25
25890	30

RACCORDO PORTAGOMMA 3 PEZZI DIRITTO

RACCORD PORTE-GOMME DROIT
THREE PIECES HOSE CONNECTOR-STRAIGHT
ANSCHLUSSTÜCK SCHLAUCHSTÜK - DREITEILIG GERADE
RACOR RECTO PORTAGOMA 3 PIEZAS



ARTICOLO	FILETTO	Ø RACCORDO mm
25893	3/4”	20
28360	3/4”	25
25894	1”	25
25895	1”	30
25896	1” 1/4	30
25897	1” 1/2	40
25898	2”	50

RACCORDO PORTAGOMMA 3 PEZZI CURVO

RACCORD PORTE-GOMME COUBRE
THREE PIECES HOSE CONNECTOR-CURVED
ANSCHLUSSTÜCK SCHLAUCHSTÜK - DREITEILIG GEBOGEN
RACOR CURVO PORTAGOMA 3 PIEZAS



ARTICOLO	FILETTO	Ø RACCORDO mm
25899	3/4”	20
25900	1”	25
25901	1”	30
25902	1” 1/4	30
25903	1” 1/2	40
25904	2”	50

VALVOLE DI FONDO CON SUCCHERUOLA

SOUPAPE DE PIED EN LAITON
BRASS BOTTON VALVE
MESSINGE BODENVENTIL
VÁLVULA DE FONDO CON FILTRO



ARTICOLO	FILETTO
25905	1”
25906	1” 1/4
25907	1” 1/12
25908	2”
25909	2” 1/12
25910	3”

VALVOLE DI FONDO CON FILTRO INOX

SOUPAPE DE PIED AVEC FILTRE INOX
BOTTON VALVE WITH INOX FILTER
BODENVENTIL MIT INOX FILTER
VÁLVULA DE FONDO CON FILTRO INOX



ARTICOLO	FILETTO
25911	1/2”
25912	3/4”
25913	1”
25914	1” 1/4
25915	1” 1/2
25916	2”

Gli articoli qui descritti, prodotti da e/o per conto di CERMAG, sono da intendersi adattabili, quindi non originali, ai marchi indicati secondo REG. CE 1400/2002
All items described here, produced by and/or on behalf of CERMAG, are to be understood as adaptable, therefore not original, to the brands indicated according to REG. EC 1400/2002

ATTACCHI RAPIDI IN OTTONE SERIE «SWIFT»

ATTAQUE RAPIDE DE LAITON SÉRIE «SWIFT» - BRASS RAPID ATTACH SERIES «SWIFT» - MESSING SCHNELLKUPPLUNG SERIE «SWIFT» ATAQUE RAPIDO DE LATÓN SERIE «SWIFT»

RACCORDO RAPIDO FEMMINA

RACCORD RAPIDE FEMELLE
FEMALE RAPID CONNECTION
SCHNELLKUPPLUNG MIT INNENGEWINDE
RACOR RAPIDO HEMBRA



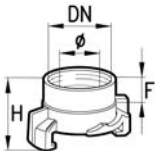

ARTICOLO	FILETTO (DN)	Ø mm	F mm	H mm
25474	3/8"	9,5	10	32
25475	1/2"	14,5	10	32
25476	3/4"	19	10	32
25477	1"	24	10	32
25478	1" 1/4	24	13	35
25479	1" 1/2	24	13	35

RACCORDO RAPIDO MASCHIO

RACCORD RAPIDE MALE
MALE QUICK COUPLING
SCHNELLKUPPLUNG MIT AUSSENGEWINDE
RACOR RAPIDO MACHO



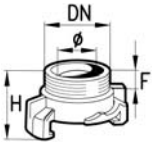

ARTICOLO	FILETTO (DN)	Ø mm	F mm	H mm
25480	3/8"	11	10	32
25481	1/2"	15	10	32
25482	3/4"	21	10	32
25483	1"	24	10	32
25484	1" 1/4	24	13	35
25485	1" 1/2	24	15	37

RACCORDO RAPIDO CON PORTAGOMMA

RACCORD RAPIDE AVEC TUYAU
QUICK COUPLING WITH PIPE
SCHNELLKUPPLUNG MIT SCHLAUCHANSCHLUSS
RACOR RAPIDO CON PORTAGOMA

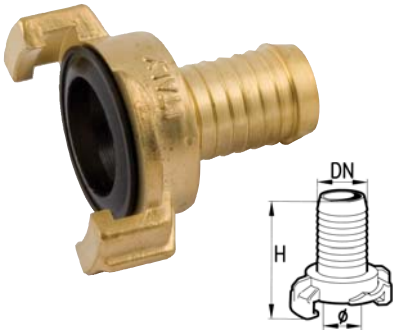

ARTICOLO	PORTAGOMMA (DN)	Ø mm	H mm
25486	11	8,5	47
25487	13	10,5	49
26092	17	13	53
25488	20	16	57
25489	25	21	57
25490	35	24	68
25491	40	24	70

RACCORDO RAPIDO CIECO

RACCORD RAPIDE AVEUGLE
BLIND QUICK COUPLING
BLINDE SCHNELLKUPPLUNG
RACOR RAPIDO CIEGO



ARTICOLO
25473

GUARNIZIONE

JOINT
GASKET
DICHTUNG
JUNTA TORICA

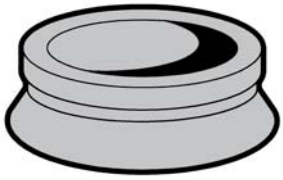

ARTICOLO
25876

GIUNTO RAPIDO A TRE VIE CON 2 ATTACCHI FILETTATI - ATTACCO 3/4"

RACCORD RAPIDE À TROIS VOIES AVEC 2 FILETS - 3/4"
THREE-WAYS QUICK COUPLING WITH 2 THREADS - 3/4"
DREIWEGE-SCHNELLKUPPLUNG MIT 2 GEWINDE - 3/4"
RACOR RAPIDO A TRES VIAS CON 2 ROSCAS



ARTICOLO
25877

RACCORDO CURVO MASCHIO-FEMMINA

RACCORD COURBÉ MÂLE-FEMELLE
BENT MALE-FEMALE CONNECTION
KRUMME SCHNELLKUPPLUNG, AUSSEN-INNENGEWINDE
RACOR CURVO MACHO-HEMBRA



ARTICOLO	FILETTO
25492	1/2"
25493	3/4"

RACCORDO CURVO MASCHIO-MASCHIO

RACCORD COURBÉ MÂLE-MÂLE
BENT MALE-MALE CONNECTION
KRUMME SCHNELLKUPPLUNG, MIT AUSSENGEWINDEN
RACOR CURVO MACHO-MACHO



ARTICOLO	FILETTO
25495	1/2"

Gli articoli qui descritti, prodotti da e/o per conto di CERMAG, sono da intendersi adattabili, quindi non originali, ai marchi indicati secondo REG. CE 1400/2002
All items described here, produced by and/or on behalf of CERMAG, are to be understood as adaptable, therefore not original, to the brands indicated according to REG. EC 1400/2002

09

TAPPO FEMMINA
BOUCHON FEMELLE
BLANK CAP
VERSCHLUSS
TAPÓN HEMBRA


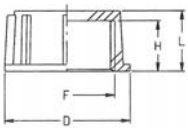

ARTICOLO	F	D mm	H mm	L mm
25174	1/2”	29	15	19
25175	3/4”	37	15	19
25176	1”	44	18	21,5
25177	1” 1/4	55	18	21,5
25412	1” 1/2	63	18	22
25413	2”	80	19	24

GUARNIZIONE PIANA
JOINT PLAT
FLAT GASKET
DICHTUNG
CRIBA


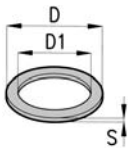

ARTICOLO	D. RACC.	D mm	D1 mm	S mm
25336	1/2”	33	21	2
25337	3/4”	40	26	2
25338	1”	45	33	3
25339	1” 1/4	60	40	4
25414	1” 1/2	67	47	3
25415	2”	85	59	4

RACCORDO PORTAGOMMA DRITTO FILETTO FEMMINA
RACCORD DROIT FEMELLE
HOSETAIL FEMALE THREAD
GERADER ANSCHLUSS
PORTAGOMA RECTOR




(NYLON NERO)

ARTICOLO	F	D mm	h mm	L mm
26565	1/2”	15	15.5	49
25241	1/2”	19	15.5	54.5
26566	1” 1/4	19	28.5	69
26567	1” 1/4	21	28.5	69
26165	1” 1/4	25	28.5	69
26057	1” 1/4	30	28.5	77.5
26058	1” 1/4	35	28.5	77.5
26059	1” 1/4	40	28.5	77.5
26060	1” 1/2	35	19	67
26061	1” 1/2	40	19	67
26062	1” 1/2	45	19	63
26063	1” 1/2	50	19	61
26568	2”	45	21	70
26569	2”	50	21	70
26570	2”	60	21	75

RACCORDO PORTAGOMMA DRITTO FILETTO MASCHIO
RACCORD DROIT MÂLE
HOSETAIL MALE THREAD
GERADER ANSCHLUSS
PORTAGOMA RECTOR




(NYLON NERO)

ARTICOLO	F	D mm	h mm	L mm
26592	1/4”	8	13	47
26593	1/4”	10	13	52
26594	1/4”	13	13	52
26595	3/8”	8	16	52
26596	3/8”	10	16	57
26597	3/8”	13	16	57
26598	3/8”	16	16	57
26599	1/2”	10	18	60
26600	1/2”	13	18	60
26601	1/2”	16	18	60
26602	1/2”	20	18	65
26603	3/4”	13	22	66
26604	3/4”	16	22	66
25116	3/4”	20	22	71
25117	3/4”	22	22	71
25118	3/4”	25	22	71
26605	1”	20	22	72.5
26606	1”	22	22	72.5
26607	1”	25	22	72.5
25119	1”	30	22	77.5
26608	1” 1/4	20	24	75
26609	1” 1/4	25	24	75
26610	1” 1/4	30	24	80
26611	1” 1/4	35	24	85
26612	1” 1/4	40	24	90
26613	1” 1/2	30	24	80
26614	1” 1/2	35	24	85
26615	1” 1/2	40	24	90
26616	1” 1/2	45	24	90
26617	1” 1/2	50	24	95
26618	2”	50	27	101
26619	2”	60	27	112.5

RACCORDO PORTAGOMMA CURVO FILETTO FEMMINA
RACCORD COUDE FEMELLE
90° HOSETAIL FEMALE THREAD
ELLBOGENE ANSCHLUSS
PORTAGOMA CURVO


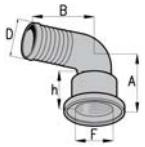

(NYLON NERO)

ARTICOLO	F	D mm	h mm	A mm	B mm
25115	3/4”	20	23	51	47
25124	3/4”	22	23	58	53
25125	3/4”	25	23	51	50
26571	3/4”	30	26	53	57
25130	1”	30	23	51	55

RACCORDO PORTAGOMMA CURVO FILETTO MASCHIO
RACCORD COUDE M
90° HOSETAIL MALE THREAD
ELLBOGENE ANSCHLUSS
PORTAGOMA CURVO


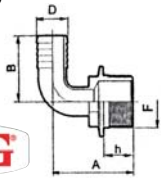

(NYLON NERO)

ARTICOLO	F	D mm	h mm	A mm	B mm
26572	3/8”	13	16	41	45
26573	3/8”	16	16	41	48
26574	1/2”	13	18	44	45
26575	1/2”	16	18	44	48
26576	1/2”	20	18	44	53
26577	3/4”	13	22	50	45
26578	3/4”	16	22	50	48
26579	3/4”	20	22	50	53
26580	3/4”	25	18	55	53
26581	1”	20	22	50	53
26582	1”	25	22	59	53
26583	1”	30	22	60	60
26584	1” 1/4	25	24	65.5	53
26585	1” 1/4	30	24	62	60
26586	1” 1/4	35	24	70	80
26587	1” 1/4	40	24	70	84.5
26588	1” 1/2	30	24	62	60
26589	1” 1/2	35	24	70	80
26590	1” 1/2	40	24	70	84.5
26591	2”	50	27	88	89

Gli articoli qui descritti, prodotti da e/o per conto di CERMAG, sono da intendersi adattabili, quindi non originali, ai marchi indicati secondo REG. CE 1400/2002
All items described here, produced by and/or on behalf of CERMAG, are to be understood as adaptable, therefore not original, to the brands indicated according to REG. EC 1400/2002

MANICOTTO
MANCHON
COUPLING
SPANNMUTTER
MANGUITO



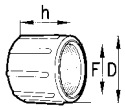

ARTICOLO	F	h mm	D mm
26690	3/8”	38	27
26691	1/2”	43	32
25640	3/4”	49	42
25642	1”	45	48
25643	1” 1/4	44	53
25644	1” 1/2	50	60
25645	2”	58	72

BOCCHETTONE DI SCARICO COMPLETO
GOULOTTE DE VIDANGE
DRAIN OUTLET
ABLAUFSTUTZEN
RACOR DE DESAGUE



ARTICOLO	FILETTO
26162	1/2”
26163	3/4”
26164	1”
26194	1” 1/4
26195	1” 1/2
26196	2”

TAPPO MASCHIO
BOUCHON MALE
MALE PLUG
STOPFEN MIT AUSSENGEWINDE
TAPÓN MACHO



ARTICOLO	Ø
26692	1/4”
26693	3/8”
25653	1/2”
25654	3/4”
25655	1”
25656	1” 1/4

GHIERA
BAGUE
NUT
NUTMUTTER
TUERCA



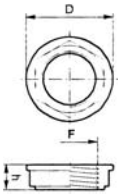

ARTICOLO	F	h mm	D mm
26694	3/8”	13	30.5
26695	1/2”	13	34
26696	3/4”	13	44
26697	1”	15,5	50
26698	1” 1/4	14,3	59
26699	1” 1/2	15	67
26700	2”	19.5	80

NIPPLO
MAMELON
NIPPLE
NIPPEL
NIPLE



ARTICOLO	Ø
25629	1/2”
25630	3/4”
25631	1”
25632	1” 1/4
25633	1” 1/2
25634	2”

BOCCHETTONE RAPIDO AD INNESTO
GOULOTTE DE VIDANGE
DRAIN OUTLET
ABLAUFSTUTZEN
RACOR DE DESAGUE







Raccordo Esteso
Extended fitting - Raccord complet



Raccordo Installato
Mounted fitting - Raccord installé



Spessore parete S (mm)	Filetto utile L1 (mm)					
	1/2"	3/4"	1"	1"1/4	1"1/2	2"
1	-	-	-	-	-	-
2	19	22	27	-	-	-
3	18	21	26	-	-	-
4	17	20	25	29	39	54
5	16	19	24	28	38	53
6	15	18	23	27	37	52
7	14	17	22	26	36	51
8	13	16	21	25	35	50
9	-	15	20	24	34	49
10	-	-	19	23	33	48
11	-	-	-	22	32	47
12	-	-	-	21	31	46
13	-	-	-	-	-	-

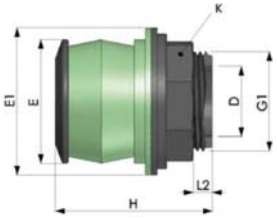

ARTICOLO	FILETTO	E	E1	D	H	L2	K
28013	1/2”	29	37	13	49	5	28
28014	3/4”	35	43	18	52	4	32
28015	1”	43	53	24	56	7	41
28016	1” 1/4	52	62	29,5	65	6	50
28017	1” 1/2	59	68	34,5	75	16	57
28018	2”	70	80	45,5	91	31	70

Gli articoli qui descritti, prodotti da e/o per conto di CERMAG, sono da intendersi adattabili, quindi non originali, ai marchi indicati secondo REG. CE 1400/2002
All items described here, produced by and/or on behalf of CERMAG, are to be understood as adaptable, therefore not original, to the brands indicated according to REG. EC 1400/2002

RIDUZIONE MASCHIO/MASCHIO
REDUCTEUR MALE/MALE
MALE/MALE REDUCER SLEEVE
REDUZIERSTÜCK AUSSENGEWINDE/AUSSENGEWINDE
REDUCCIÓN MACHO/MACHO



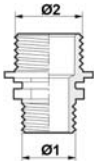

ARTICOLO	Ø1	Ø2
26643	1/4”	1/2”
26644	3/8”	1/2”
26645	3/8”	3/4”
25635	1/2”	3/4”
26646	1/2”	1”
25636	3/4”	1”
26647	3/4”	1” 1/4
25637	1”	1” 1/4
26648	1”	1” 1/2
25638	1” 1/4	1” 1/2
26649	1” 1/4	2”
25639	1” 1/2	2”

RIDUZIONE FEMMINA/FEMMINA
REDUCTEUR FEMELLE/FEMELLE
FEMALE/FEMALE REDUCER SLEEVE
REDUZIERSTÜCK INNENGEWINDE/INNENGEWINDE
REDUCCIÓN HEMBRA/HEMBRA



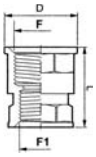

ARTICOLO	F BSP	F1 BSP	L mm	D mm
26650	3/8”	1/4”	35	27
26651	1/2”	1/4”	37,5	32
26652	1/2”	3/8”	40,5	32
26653	3/4”	3/8”	44,5	40
26654	3/4”	1/2”	47	40
26655	1”	1/2”	47	45
25641	1”	3/4”	51	45
26656	1” 1/4”	3/4”	53	56
26657	1” 1/4”	1”	53	56
26658	1” 1/2”	1”	53	62
26659	1” 1/2”	1” 1/4”	55	62
26660	2”	1” 1/4”	58	76
26661	2”	1” 1/2”	58	76

RIDUZIONE FEMMINA/MASCHIO
REDUCTEUR FEMELLE/MALE
FEMALE/MALE REDUCER SLEEVE
REDUZIERSTÜCK INNENGEWINDE/AUSSENGEWINDE
REDUCCIÓN HEMBRA/MACHO

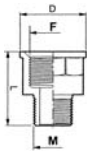



ARTICOLO	F BSP	M BSP	L mm	D mm
26662	3/8”	1/4”	36	27
26796	1/2”	1/4”	38,5	32
26663	1/2”	3/8”	41,5	32
26664	3/4”	3/8”	45,5	40
26665	3/4”	1/2”	47,5	40
26666	1”	1/2”	47,5	45
26667	1”	3/4”	51,5	45
26668	1” 1/4”	3/4”	54	56
26669	1” 1/4”	1”	54	56
26670	1” 1/2”	1”	54	62
26671	1” 1/2”	1” 1/4”	56	62
26672	2”	1” 1/4”	59	76
26673	2”	1” 1/2”	59	76

RIDUZIONE MASCHIO/FEMMINA
REDUCTEUR MALE/FEMELLE
MALE/FEMALE REDUCER SLEEVE
REDUZIERSTÜCK AUSSENGEWINDE/INNENGEWINDE
REDUCCIÓN MACHO/HEMBRA



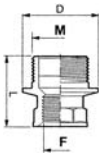

ARTICOLO	M BSP	F BSP	L mm	D mm
26674	3/8”	1/4”	23	22
26675	3/4”	1/2”	47,5	40
26676	1”	1/2”	47,5	45
26677	1”	3/4”	51,5	45
26678	1” 1/4”	3/4”	53,5	56
26679	1” 1/4”	1”	53,5	56
26680	1” 1/2”	1”	53,5	62
26681	1” 1/2”	1” 1/4”	56	62
26682	2”	1” 1/4”	59	76
26683	2”	1” 1/2”	59	76

MANICOTTO MASCHIO/FEMMINA
MANCHON MALE/FEMELLE
MALE/FEMALE COUPLING
SPANNMUTTER AUSSENGEWINDE/INNENGEWINDE
MANGUITO MACHO/HEMBRA



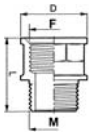

ARTICOLO	M BSP	F BSP	L mm	D mm
26684	1/2”	1/2”	43,5	32
26685	3/4”	3/4”	51,5	40
26686	1”	1”	51,5	45
26687	1” 1/4”	1” 1/4”	56	56
26688	1” 1/2”	1” 1/2”	56	62
26689	2”	2”	62	76

Gli articoli qui descritti, prodotti da e/o per conto di CERMAG, sono da intendersi adattabili, quindi non originali, ai marchi indicati secondo REG. CE 1400/2002
All items described here, produced by and/or on behalf of CERMAG, are to be understood as adaptable, therefore not original, to the brands indicated according to REG. EC 1400/2002

RACCORDO PORTAGOMMA CURVO PER GIRELLO

RACCORD COUDE POUR ÉCROU
90° HOSETAILS FOR FLY NUT
ELLBOGENE ANSCHLUSS
PORTAGOMA CURVO



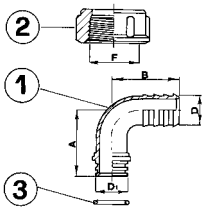

(NYLON NERO)

PORTAGOM. ARTICOLO (1)	GIRELLO ARTICOLO (2)	OR ARTICOLO (3)	F	D mm	D1 mm	A mm	B mm
26931	**26922**	**26923**	1/2”	10	13,7	35	33
26932	**26175**	**26926**	3/4”	16	17,5	37	45
26933	**26175**	**26926**	3/4”	20	17,5	38,5	45
26934	**26929**	**26930**	1”	20	24,5	37	45
26935	**26929**	**26930**	1”	25	24,5	47	53
25144	**25121**	**25122**	1” 1/4	25	32	56	52
25147	**25121**	**25122**	1” 1/4	30	32	57	60
25150	**25127**	**25128**	1” 1/2	30	37	55	61
25153	**25127**	**25128**	1” 1/2	35	37	61	75
25156	**25127**	**25128**	1” 1/2	40	37	61	75
25159	**25136**	**25137**	2”	40	47	73	75
25162	**25136**	**25137**	2”	45	47	75	90
25165	**25136**	**25137**	2”	50	47	75	90

RACCORDO PORTAGOMMA DIRITTO PER GIRELLO

RACCORD DROIT POUR ÉCROU
HOSETAILS FOR FLY NUT
ELLBOGENE ANSCHLUSS
PORTAGOMA CURVO



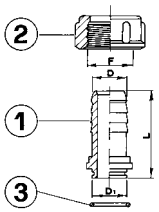

(NYLON NERO)

PORTAGOM. ARTICOLO (1)	GIRELLO ARTICOLO (2)	OR ARTICOLO (3)	F	D mm	D1 mm	L mm
26920	**26922**	**26923**	1/2”	10	13,7	42,5
26921	**26922**	**26923**	1/2”	13	13,7	42,5
26924	**26175**	**26926**	3/4”	16	17,5	44
26925	**26175**	**26926**	3/4”	20	17,5	49
26927	**26929**	**26930**	1”	20	24,5	51,5
26928	**26929**	**26930**	1”	25	24,5	51,5
25120	**25121**	**25122**	1” 1/4	25	32	61
25123	**25121**	**25122**	1” 1/4	30	32	61
25126	**25127**	**25128**	1” 1/2	30	37	68
25129	**25127**	**25128**	1” 1/2	35	37	70
25132	**25127**	**25128**	1” 1/2	40	37	71
25135	**25136**	**25137**	2”	40	47	83
25138	**25136**	**25137**	2”	45	47	77
25141	**25136**	**25137**	2”	50	47	77

RACCORDO PORTAGOMMA CURVO A 45° PER GIRELLO

RACCORD COUDE POUR ÉCROU
45° HOSETAILS FOR FLY NUT
ELLBOGENE ANSCHLUSS
PORTAGOMA CURVO



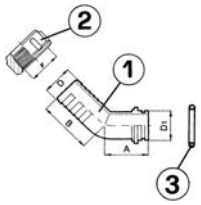

PORTAGOM. ARTICOLO (1)	GIRELLO ARTICOLO (2)	OR ARTICOLO (3)	F	D mm	D1 mm	A mm	B mm
26620	**25121**	**25122**	1” 1/4	30	31.5	45	55
26621	**25127**	**25128**	1” 1/2	30	37.5	46.5	55
26622	**25127**	**25128**	1” 1/2	35	37.5	46.5	55
26623	**25127**	**25128**	1” 1/2	40	37.5	46.5	60
26624	**25136**	**25137**	2”	45	47	47	65
26625	**25136**	**25137**	2”	50	47	47	68

RACCORDO CURVO A 90° FEMMINA- FEMMINA

RACCORD COUDE F-F
90° HOSETAILS F-F
ELLBOGENE ANSCHLUSS F-F
CURVO H-H



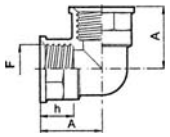

ARTICOLO	F BSP	h mm	A mm
26626	1/2”	21	33.5
26627	3/4”	23	38.5
26628	1”	23	42.5
26629	1” 1/4	25	50
26630	1” 1/2	25	52.5
26631	2”	28	62.5
26632	3”	36	84.5

RACCORDO CURVO A 90° MASCHIO- MASCHIO

RACCORD COUDE M-M
90° HOSETAILS M-M
ELLBOGENE ANSCHLUSS M-M
CURVO M-M



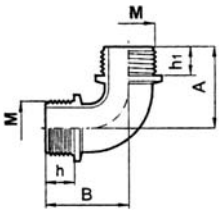

ARTICOLO	M BSP	h mm	h1 mm	A mm	B mm
26633	1”	19.5	19.5	54	54
26634	1” 1/4	20.5	20.5	66.5	64.5
26635	1” 1/4	23	40.5	79.5	55
26636	2”	27	27	89	89

RACCORDO CURVO A 90° MASCHIO- FEMMINA

RACCORD COUDE M-F
90° HOSETAILS M-F
ELLBOGENE ANSCHLUSS M-F
CURVO M-H



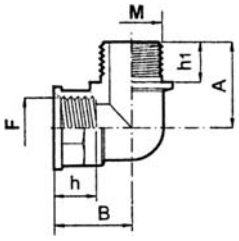

ARTICOLO	F/M BSP	h mm	h1 mm	A mm	B mm
26637	1/2”	21	18	35	33.5
26638	3/4”	23	22	40.4	38.5
26639	1”	23	22	47	42.5
26640	1” 1/4	25	24	53	50
26641	1” 1/2	25	24	57	52.5
26642	2”	28	27	66	62.5

RACCORDO A “T” FEMMINA

RACCORD A “T” COUDE -F
“T” HOSETAILS -F
“T” ANSCHLUSS -F
RACOR “T” -H



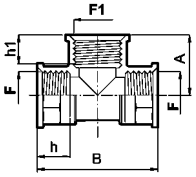

ARTICOLO	F BSP	F1 BSP	h mm	h1 mm	A mm	B mm
26941	G1/2	G1/2	21	21	33.5	67
26942	G3/4	G3/4	23	23	38.5	77
26943	G1	G1	23	23	42.5	85
26944	G1 1/4	G1 1/4	25	25	50	100
26945	G1 1/2	G1 1/2	25	25	52.5	105
26946	G2	G2	28	28	62.5	125

Gli articoli qui descritti, prodotti da e/o per conto di CERMAG, sono da intendersi adattabili, quindi non originali, ai marchi indicati secondo REG. CE 1400/2002
All items described here, produced by and/or on behalf of CERMAG, are to be understood as adaptable, therefore not original, to the brands indicated according to REG. EC 1400/2002

RACCORDI CON ATTACCO A FORCHETTA

RACCORDS À FOURCHETTE - FITTINGS WITH FORK COUPLING - ANSCHLÜSSE MIT GABELVERBINDUNG - RACORES CON CONEXION DE HORQUILLA

RACCORDO PORTAGOMMA DIRITTO ATTACCO FEMMINA

RACCORD DROIT POUR ÉCROU
HOSETAILS FOR FLY NUT
ELLBOGENE ANSCHLUSS
PORTAGOMA



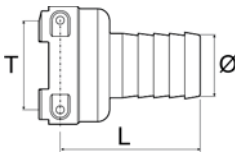

ARTICOLO	T (mm)	Ø mm	L mm	ARTICOLO FORCHETTA
27742	T1 (19,1)	13	45	**27876**
27743		16	45	
27744	T3 (32,1)	10	48	**27877**
27745		13	48	
27746		16	48	
27747		20	53	
27748		25	53	
27749	T4 (37,9)	13	49	**27243**
27750		16	49	
27751		20	54	
27752		25	54	
27753		30	59	
27754	T5 (46,4)	13	51	**27878**
27755		16	51	
27756		20	56	
27757		25	56	
27758		30	61	
27759		32	61	
27760		35	63	
27761		38	69	
27762		40	69	
27763	T6 (54,4)	25	60	**27590**
27764		30	65	
27765		32	65	
27766		35	67	
27767		38	73	
27589		40	73	
27768		50	81	
27769	T7 (65,1)	40	80	**27879**
27770		45	82	
27771		50	84	
27772		52	84	
27773		60	99	
27774	T9 (94,1)	60	103	**27880**
27775		75	113	

RACCORDO PORTAGOMMA DIRITTO ATTACCO MASCHIO

RACCORD DROIT POUR ÉCROU
HOSETAILS FOR FLY NUT
ELLBOGENE ANSCHLUSS
PORTAGOMA



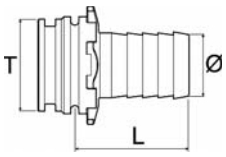

ARTICOLO	T (mm)	Ø mm	L mm	ARTICOLO OR
27776	T1 (16,9)	8	30	**27881**
27777		10	35	
27778		13	35	
27779	T3 (29,8)	10	37	**27882**
27780		13	39	
27781		16	39	
27782		20	44	
27783		25	44	
27784		30	48	
27785	T4 (35,6)	13	40	**27250**
27786		16	40	
27787		20	45	
27788		25	45	
27789		30	49	
27790	T5 (42)	13	40	**27883**
27791		16	40	
27792		20	45	
27793		25	45	
27794		30	50	
27795		32	50	
27796		35	52	
27797		38	58	
27798		40	58	
27799	T6 (50)	25	48	**27884**
27800		30	53	
27801		32	53	
27802		35	55	
27803		38	61	
27804		40	61	
27805	T7 (59,7)	40	62	**27885**
27806		45	64	
27807		50	69	
27808		52	69	
27809		60	84	
27810	T9 (88,5)	60	86	**27886**
27811		75	96	

Gli articoli qui descritti, prodotti da e/o per conto di CERMAG, sono da intendersi adattabili, quindi non originali, ai marchi indicati secondo REG. CE 1400/2002
All items described here, produced by and/or on behalf of CERMAG, are to be understood as adaptable, therefore not original, to the brands indicated according to REG. EC 1400/2002

segue RACCORDI CON ATTACCO A FORCHETTA

RACCORDS À FOURCHETTE - FITTINGS WITH FORK COUPLING - ANSCHLÜSSE MIT GABELVERBINDUNG - RACORES CON CONEXION DE HORQUILLA

RACCORDO PORTAGOMMA CURVO ATTACCO FEMMINA

RACCORD COUDE POUR ÉCROU
90° HOSETAILS FOR FLY NUT
ELLBOGENE ANSCHLUSS
PORTAGOMA CURVO



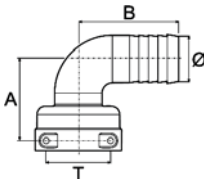

ARTICOLO	T (mm)	Ø mm	A mm	B mm	ARTICOLO FORCHETTA
27812		10	34	35	
27813		13	34	45	
27814	T3 (32,1)	16	34	48	**27877**
27815		20	34	53	
27816		25	43	53	
27817		13	35	45	
27818		16	35	48	
27819	T4 (37,9)	20	35	53	**27243**
27820		25	44	53	
27821		30	45	60	
27822		13	37	45	
27823		16	37	48	
27824		20	37	53	
27825		25	50	57	
27826	T5 (46,4)	30	50	74	**27878**
27827		32	50	74	
27828		35	55	80	
27829		38	55	85	
27830		40	55	85	
27831		25	54	57	
27832		30	54	74	
27833	T6 (54,4)	32	54	74	**27590**
27834		35	59	80	
27835		38	59	85	
27836		40	59	85	
27837		40	63	85	
27838		45	69	83	
27839	T7 (65,1)	50	84	92	**27879**
27840		52	84	92	
27841		60	99	120	
27842	T9 (94,1)	60	102	120	**27880**
27843		75	102	125	

RACCORDO PORTAGOMMA CURVO ATTACCO MASCHIO

RACCORD COUDE POUR ÉCROU
90° HOSETAILS FOR FLY NUT
ELLBOGENE ANSCHLUSS
PORTAGOMA CURVO



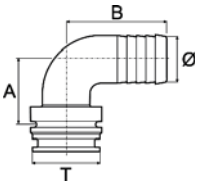

ARTICOLO	T (mm)	Ø mm	A mm	B mm	ARTICOLO OR
27844		10	25	35	
27845		13	25	45	
27846	T3 (29,8)	16	25	48	**27882**
27847		20	25	53	
27848		25	34	53	
27849		13	25	45	
27850		16	25	48	
27851	T4 (35,6)	20	25	53	**27250**
27852		25	34	53	
27853		30	35	60	
27854		13	26	45	
27855		16	26	48	
27856		20	26	53	
27857		25	39	57	
27858	T5 (42)	30	39	74	**27883**
27859		32	39	74	
27860		35	44	80	
27861		38	44	85	
27862		40	44	85	
27863		25	42	57	
27864		30	42	74	
27865	T6 (50)	32	42	74	**27884**
27866		35	47	80	
27867		38	47	85	
27868		40	47	85	
27869		40	48	85	
27870		45	54	83	
27871	T7 (59,7)	50	59	92	**27885**
27872		52	59	92	
27873		60	79	120	
27874	T9 (88,5)	60	84	120	**27886**
27875		75	84	125	

Gli articoli qui descritti, prodotti da e/o per conto di CERMAG, sono da intendersi adattabili, quindi non originali, ai marchi indicati secondo REG. CE 1400/2002
All items described here, produced by and/or on behalf of CERMAG, are to be understood as adaptable, therefore not original, to the brands indicated according to REG. EC 1400/2002

segue RACCORDI CON ATTACCO A FORCHETTA
RACCORDS À FOURCHETTE - FITTINGS WITH FORK COUPLING - ANSCHLÜSSE MIT GABELVERBINDUNG - RACORES CON CONEXION DE HORQUILLA

RACCORDO FILETTATO MASCHIO ATTACCO FEMMINA
RACCORD FILETÉ MALE/FEMELE
MALE/FEMALE THREADED FITTING
VERSCHRAUBUNG MANNLICH FRAU
RACOR ROSCADO MACHO/HEMBRA



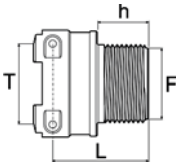

ARTICOLO	T (mm)	F	L mm	h mm	ARTICOLO FORCHETTA
27716	T3 (32,1)	G 3/4 M	40	22	**27877**
27891	T4 (37,9)	G 1/2 M	37	18	**27243**
27241		G 1 M	41	22	
27717	T5 (46,4)	G 1 1/4 M	46	24	**27878**
27718	T6 (54,4)	G 1 M	46	22	**27590**
27719		G 1 1/4 M	48	24	
27720		G 1 1/2 M	49	24	
27721		G 2 M	47	27	
27722	T7 (65,1)	G 1 M	51	22	**27879**
27723		G 1 1/4 M	53	24	
27724		G 1 1/2 M	53	24	
27725		G 2 M	59	27	

RACCORDO FILETTATO MASCHIO ATTACCO MASCHIO
RACCORD FILETÉ MALE/MALE
MALE/MALE THREADED FITTING
VERSCHRAUBUNG MANNLICH MANNLICH
RACOR ROSCADO MACHO/MACHO



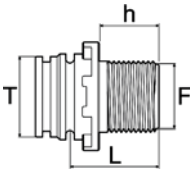

ARTICOLO	T (mm)	F	L mm	h mm	ARTICOLO OR
27726	T3 (29,8)	G 3/4 M	33	22	**27882**
27249	T4 (35,6)	G 1 M	33	22	**27250**
27692	T5 (42)	G 1 M	32	22	**27883**
27727		G 1 1/4 M	37	24	
27728	T6 (50)	G 1 1/2 M	42	24	**27884**
27729	T7 (59,7)	G 2 M	45	27	**27885**

RACCORDO PASSAPARETE FILETTATO MASCHIO ATTACCO MASCHIO
RACCORD PASSE-CLOISON FILETÉ MALE/MALE
MALE/MALE PASSWALL THREADED FITTING
VERSCHRAUBUNG MANNLICH MANNLICH
RACOR PASANTE ROSCADO MACHO/MACHO



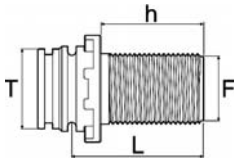

ARTICOLO	T (mm)	F	L mm	h mm	ARTICOLO OR	ARTICOLO GHIERA
27887	T3 (29,8)	G 3/4 M	55	43	**27882**	**26696**
27888	T4 (35,6)	G 1 M	62	50	**27250**	**26697**
27730	T5 (42)	G 1 1/4 M	68	55	**27883**	**26698**
27731	T6 (50)	G 1 1/2 M	68	50	**27884**	**26699**
27732	T7 (59,7)	G 2	68	50	**27885**	**26700**

MANICOTTO FEMMINA / FEMMINA
MANCHON FEMELE/FEMELE
FEMALE/FEMALE CONNECTION
MUFFE FRAU FRAU
SEPARADOR HEMBRA/HEMBRA



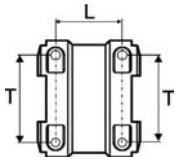

ARTICOLO	T (mm)	L mm	ARTICOLO FORCHETTA
27889	T3 (32,1)	27	**27877**
27733	T4 (37,9)	30	**27243**
27734	T5 (46,4)	32	**27878**
27735	T6 (54,4)	41	**27590**
27736	T7 (65,1)	47	**27879**

NIPPLO MASCHIO / MASCHIO
MAMELON MALE/MALE
MALE/MALE NIPPLE
KUPPLUNG MANNLICH MANNLICH
NIPLE MACHO/MACHO



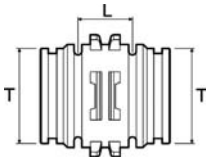

ARTICOLO	T (mm)	L mm	ARTICOLO OR
27890	T3 (29,8)	17	**27882**
27737	T4 (35,6)	19	**27250**
27738	T5 (42)	20	**27883**
27739	T6 (50)	28	**27884**
27740	T7 (59,7)	28	**27885**

Gli articoli qui descritti, prodotti da e/o per conto di CERMAG, sono da intendersi adattabili, quindi non originali, ai marchi indicati secondo REG. CE 1400/2002
All items described here, produced by and/or on behalf of CERMAG, are to be understood as adaptable, therefore not original, to the brands indicated according to REG. EC 1400/2002

segue RACCORDI CON ATTACCO A FORCHETTA

RACCORDS À FOURCHETTE - FITTINGS WITH FORK COUPLING - ANSCHLÜSSE MIT GABELVERBINDUNG - RACORES CON CONEXION DE HORQUILLA

RIDUZIONE MASCHIO / MASCHIO

REDUCTEUR MALE/MALE
MALE/MALE REDUCTION
REDUZIERTSTUECK STECKTUELLE MANNLICH MANNLICH
REDUCCIÓN MACHO/MACHO



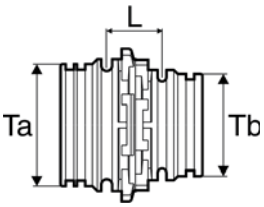

ARTICOLO	L mm	Ta (mm)	ARTICOLO OR	Tb mm	ARTICOLO OR
27741	18	T4 (35,6)	**27250**	T3 (29,8)	**27882**
27704	19	T5 (42)	**27883**	T4 (35,6)	**27250**
27705	23	T6 (50)	**27884**	T5 (42)	**27883**
27706	27	T7 (59,7)	**27885**	T6 (50)	**27884**

TAPPO FEMMINA

BOUCHON FEMALE
FEMALE PLUG
KAPPE FRAU
TAPÓN HEMBRA



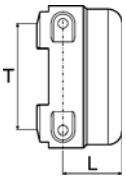

ARTICOLO	T (mm)	L mm	ARTICOLO FORCHETTA
27893	T1 (19,1)	14	**27876**
27894	T3 (32,1)	18	**27877**
27895	T4 (37,9)	19	**27243**
27896	T5 (46,4)	21	**27878**
27897	T6 (54,4)	24	**27590**
27898	T7 (65,1)	29	**27879**

TAPPO MASCHIO

BOUCHON MALE
MALE PLUG
KAPPE MANNLICH
TAPÓN MACHO



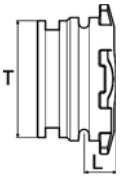

ARTICOLO	T (mm)	L mm	ARTICOLO OR
27710	T3 (29,8)	9	**27882**
27711	T4 (35,6)	10	**27250**
27712	T5 (42)	10	**27883**
27713	T6 (50)	13	**27884**
27714	T7 (59,7)	14	**27885**

RACCORDO A "T" CON ATTACCO FEMMINA

RACCORD "T" FEMALE
FEMALE "T" FITTING
STUELPTUELLE "T"
RACOR "T" HEMBRA



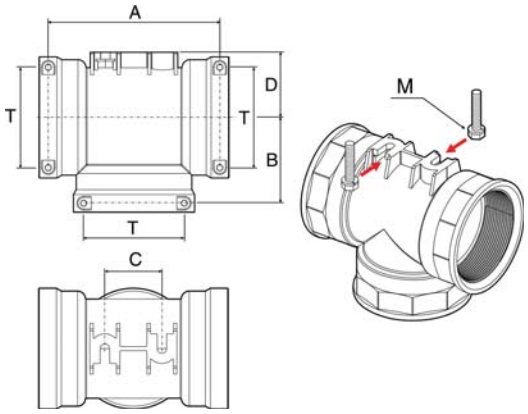

ARTICOLO	T (mm)	A mm	B mm	C mm	D mm	M	ARTICOLO FORCHETTA
27892	T3 (32,1)	63	32	14	25	M5	**27877**
27707	T4 (37,9)	71	36	14	27	M5	**27243**
27708	T5 (46,4)	81	41	16	32	M6	**27878**
27709	T6 (54,4)	97	49	24	35	M6	**27590**
27715	T7 (65,1)	113	57	32	41	M6	**27879**

Gli articoli qui descritti, prodotti da e/o per conto di CERMAG, sono da intendersi adattabili, quindi non originali, ai marchi indicati secondo REG. CE 1400/2002
All items described here, produced by and/or on behalf of CERMAG, are to be understood as adaptable, therefore not original, to the brands indicated according to REG. EC 1400/2002

ACCOPPIATORI CON BLOCCAGGIO A CAMME
COUPLEURS AVEC BLOCAGE A CAMES
COUPLING WITH CAM LOCKING
VERBINDUNGSSTÜCKE MIT SPERRE
ACOPLES CON BLOQUEO DE EXCENTRICAS

CARATTERISTICHE

- Compatibili con gli accoppiatori MIL-C-27-487.
- Leve di bloccaggio in acciaio INOX per una massima resistenza meccanica ed alla corrosione.
- Il materiale impiegato, polipropilene rinforzato con fibra di vetro, assicura un'ottima resistenza meccanica e agli agenti chimici.
- Su richiesta disponibili anche in Nylon rinforzato con fibra di vetro.
- Filettatura GAS (NPT a richiesta).
- Nelle versioni con filettatura GAS femmina è presente la sede conica per la tenuta con O-ring.
- Pressione di utilizzo max 9 BAR (130 PSI) per i modelli da 1/2" a 2"; max 5 BAR (75 PSI) per i modelli da 3".
- Guarnizioni di tenuta standard in EPDM (Viton® e NBR a richiesta).

ADATTATORE MASCHIO/FILETTO FEMMINA
ADAPTEUR MÂLE / FILET FEMELLE
MALE ADAPTER / FEMALE THREAD
AUSSEN ADAPTER / INNENGEWINDE
ADAPTADOR MACHO / ROSCA HEMBRA



A

ACCOPPIATORE FEMMINA/FILETTO MASCHIO
COUPLEUR FEMELLE / FILET MÂLE
FEMALE COUPLER / MALE THREAD
INNEN - ANSCHLUSS / AUSSENGENWINDE
ACOPLE HEMBRA / ROSCA MACHO



B

ACCOPPIATORE FEMMINA/ PORTAGOMMA
COUPLER FEMELLE / PORTE-JOINT
FEMALE COUPLER / HOSE FITTING
INNEN - ANSCHLUSS / SCHLAUCHSTÜTZE
ACOPLE HEMBRA / PORTAMANGUERAS



C

ACCOPPIATORE FEMMINA/FILETTO FEMMINA
COUPLEUR FEMELLE / FILET FEMELLE
FEMALE COUPLER / FEMALE THREAD
INNEN - ANSCHLUSS / INNENGEWINDE
ACOPLE HEMBRA / ROSCA HEMBRA



D

ADATTATORE MASCHIO/ PORTAGOMMA
ADAPTEUR MÂLE / PORTE-JOINT
MALE ADAPTER / HOSE FITTING
AUSSEN ADAPTER / SCHLAUCHSTÜTZE
ADAPTADOR MACHO / PORTAMANGUERAS



E

ADATTATORE MASCHIO/FILETTO MASCHIO
ADAPTEUR MÂLE / FILET MÂLE
MALE ADAPTER / MALE THREAD
AUSSEN ADAPTER / AUSSENGEWINDE
ADAPTADOR MACHO / ROSCA MACHO



F

TAPPO PER ACCOPPIATORE FEMMINA
BOUCHON POUR COUPLEUR FEMELLE
PLUG FOR FEMALE COUPLER
STOPFEN FÜR AUSSEN - ADAPTER
TAPON PARA ACOPLE HEMBRA



G

TAPPO PER ADATTATORE MASCHIO
BOUCHON POUR ADAPTEUR MÂLE
PLUG FOR MALE ADAPTER
STOPFEN FUR AUSSEN - ADAPTER
TAPON PARA ADAPTADOR MACHO



H

TIPO	MISURA													
	1/2"		3/4"		1"		1" 1/4		1" 1/2		2"		3"	
	ARTICOLO	Ø mm	ARTICOLO	Ø mm	ARTICOLO	Ø mm	ARTICOLO	Ø mm	ARTICOLO	Ø mm	ARTICOLO	Ø mm	ARTICOLO	Ø mm
A	**26238**	—	**26244**	—	**26252**	—	**26260**	—	**26266**	—	**26272**	—	**26278**	—
B	—	—	**26245**	—	**26253**	—	**25168**	—	**25169**	—	**25170**	—	**26279**	—
C	—	13	**26246**	19	**26254**	25	**26261**	30 32	**26267**	38 40	**26273**	50	**26280**	75
D	**26241**	—	**26247**	—	**26255**	—	**26262**	—	**26268**	—	**26274**	—	**26281**	—
E	—	13	**26248**	19	**26256**	25	**26263**	30 32	**26269**	38 40	**26275**	50	**26282**	75
F	**26243**	—	**26249**	—	**26257**	—	**25171**	—	**25172**	—	**25173**	—	**26283**	—
G	—	—	—	—	—	—	—	—	**26270**	—	**26276**	—	**26284**	—
H	—	—	**26251**	—	**26259**	—	**26265**	—	**26271**	—	**26277**	—	**26285**	—
GUARNIZIONI	**923786**		**923786**		**923787**		**923788**		**913239**		**904105**		**908572**	

Gli articoli qui descritti, prodotti da e/o per conto di CERMAG, sono da intendersi adattabili, quindi non originali, ai marchi indicati secondo REG. CE 1400/2002
All items described here, produced by and/or on behalf of CERMAG, are to be understood as adaptable, therefore not original, to the brands indicated according to REG. EC 1400/2002

KIT PER CISTERNE
KIT POUR CUVES
KIT FOR TANKS
KIT FÜR ZISTERNEN
KIT PARA CISTERNAS

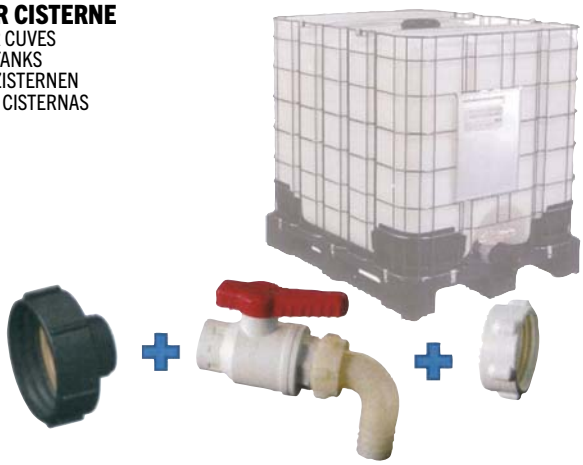

ARTICOLO	DESCRIZIONE	MISURE
27398	Kit per cisterne completo di: adattatore, riduzione, valvola con portagomma curvo e tappo	S60x6x1"1/2x1"x30

ADATTATORE PER CISTERNE
ADAPTATEUR POUR CUVES
ADAPTER FOR TANKS
ADAPTER FÜR ZISTERNEN
ADAPTADOR PARA CISTERNAS



ARTICOLO	DESCRIZIONE	MISURE
27399	Adattatore in PP estremità femmina con guarnizioni piane	S60x6x1"1/2
27400		S60x6x2"

RACCORDI PORTAGOMMA A COMPRESSIONE PER TUBO SPIRALATO
RACCORDS PORTE-TUYAU A COMPRESSION POUR TUYAU SPIRALE - COMPRESSION HOSE FITTINGS FOR COILED HOSE
ZUSAMMENZUDRÜCKENDER SCHLAUCHSTUTZEN FÜR SPIRALSCHLÄUCHE - RACORES PORTAGOMA DE COMPRESION PARA TUBO CORRUGADO



GIUNTO MASCHIO DIRITTO
JOINT MALE DROIT
STRAIGHT MALE JOINT
GERADE KUPPLUNG MIT AUSSENGEWINDE
ACOPLAMIENTO MACHO RECTO



ARTICOLO	MISURE
27401	20x3/4"
27402	25x1"
27403	30x1"
27404	40x1"1/2
27405	50x1"1/2
27406	50x2"
27407	60x2"

GIUNTO FEMMINA DIRITTO
JOINT FEMELLE DROIT
STRAIGHT FEMALE JOINT
GERADE KUPPLUNG MIT INNENGEWINDE
ACOPLAMIENTO HEMBRA RECTO



ARTICOLO	MISURE
27408	20x3/4"
27902	20x1"
27409	25x1"
27410	40x1"1/2
27411	50x1"1/2
27412	50x2"
27413	60x2"

GETTO LAVA CONTENITORI
PORTE-BUSE LAVE CONTENEURS
CONTAINER RINSING JET
BEHÄLTERREINIGUNGSDÜSE
GET LAVA CONTENEDORES

ARAG

VALVOLA PER GETTO



ARTICOLO
26336

GETTO LAVA CONTENITORI



ARTICOLO
26363

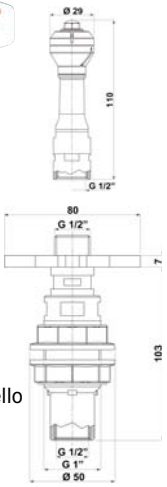

CARATTERISTICHE
- Pulisce i contenitori vuoti (bottiglie - taniche) prima dello smaltimento
- Riduce lo spreco di prodotto
- Testina rotante azionata dal fluido
- Valvola di sicurezza (si apre solo premendo il contenitore)
- Costruito in materiale anti-corrosivo
- **Valvola on/off a pressione.**

GETTO LAVA SERBATOI
PORTE-BUSE LAVE CISTERNE
TANK RINSING JET
BEHÄLTERREINIGUNGSDÜSE
SURTIDOR LAVA CISTERNAS

ARAG



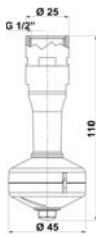

ARTICOLO
26337

CARATTERISTICHE
- Testina rotante azionata dal fluido
- Lavaggio effettivo a 360° della superficie interna del serbatoio
- ø di gittata utile in 3 m
- Costruito in materiale anticorrosivo

Gli articoli qui descritti, prodotti da e/o per conto di CERMAG, sono da intendersi adattabili, quindi non originali, ai marchi indicati secondo REG. CE 1400/2002
All items described here, produced by and/or on behalf of CERMAG, are to be understood as adaptable, therefore not original, to the brands indicated according to REG. EC 1400/2002

VALVOLE G1/2
VANNES G1/2
VALVES G1/2
VENTILE G1/2
VÁLVULAS G1/2

Caratteristiche:
Materiali: acciaio inox.
Impiego: su gruppi irroranti e per trattamenti a tutto campo.

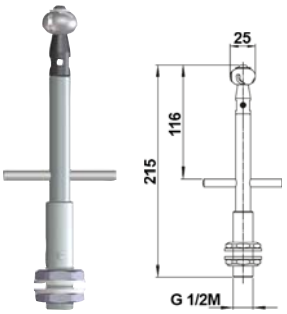

27926

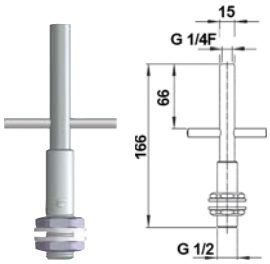

27927

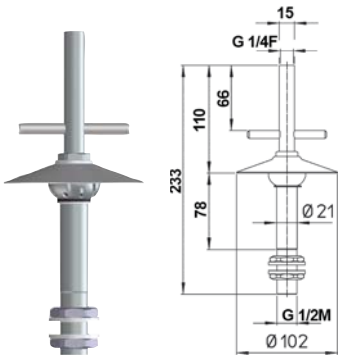

27928

ARTICOLO	DESCRIZIONE	PRESSIONE DI ESERCIZIO MAX bar	PORTATA PER MISCELAZIONE l/min	PORTATA PER BONIFICA l/min
27927	Valvola con chiusura automatica di sicurezza anti ritorno può montare gli ugelli rotanti Roll Mix e Rollex in funzione dell'applicazione desiderata.	10	76	37
27926	Valvola con Rollex 360° assemblato per la bonifica di contenitori con apertura da 26 a 60 mm.	10	76	37
27928	Valvola con chiusura automatica di sicurezza anti ritorno integrante anche un circuito coassiale ed indipendente per la miscelazione del principio attivo.	10	76	37

GETTO LAVA CISTERNE - ROLLEX 360°
PORTE-BUSE LAVE CISTERNE - ROLLEX 360°
TANK RINSING JET - ROLLEX 360°
BEHÄLTERREINIGUNGSDÜSE - ROLLEX 360°
SURTIDOR LAVA CISTERNAS - ROLLEX 360°

Caratteristiche:
Materiali: AISI420B temprato in vuoto - ugello rotante in AISI 316 - componenti in AISI304.
Impiego: su gruppi irroranti e diserbanti per la bonifica dei contenitori di prodotti chimici e per il lavaggio delle cisterne. Ugelli rotanti con tre uscite a lama. ø max. di lavoro: 2 m. Copertura totale a 360°. Velocità di rotazione e portata regolabili con riduttore di portata integrato (fino a –40% della portata nominale).



27923

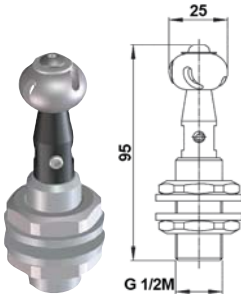

27925



ARTICOLO	DESCRIZIONE	PRESSIONE DI ESERCIZIO MAX bar	PORTATA l/min
27923	Rollex 360° G1/4M	20	38
27925	Rollex 360° G1/2M	20	38

GETTO LAVA CISTERNE - ROLL MIX 240°
PORTE-BUSE LAVE CISTERNE - ROLL MIX 240°
TANK RINSING JET - ROLL MIX 240°
BEHÄLTERREINIGUNGSDÜSE - ROLL MIX 240°
SURTIDOR LAVA CISTERNAS - ROLL MIX 240°

Caratteristiche:
Materiali: AISI303 con rivestimento BALINIT® anti frizione ed anti usura - ugello rotante in AISI316.
Impiego: su gruppi irroranti e diserbanti. Miscelatore di prodotti chimici liquidi o in polvere. Montaggio all'interno del cestello filtro della cisterna o di qualsiasi pre miscelatore esterno. Velocità di rotazione e portata regolabili con il riduttore di portata integrato (fino a -40% della portata nominale).



27924



27922

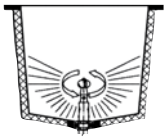

ARTICOLO	DESCRIZIONE	PRESSIONE DI ESERCIZIO bar	PORTATA l/min
27924	Roll - Mix 240° G1/4M	da 5 a 20	-
27922	Roll - Mix 240° G1/2M	da 5 a 20	-

Gli articoli qui descritti, prodotti da e/o per conto di CERMAG, sono da intendersi adattabili, quindi non originali, ai marchi indicati secondo REG. CE 1400/2002
All items described here, produced by and/or on behalf of CERMAG, are to be understood as adaptable, therefore not original, to the brands indicated according to REG. EC 1400/2002

AGITATORI IDRAULICI ISPEZIONABILI

AGITATEUR HYDRAULIQUE CONTRÔLABLE - HYDRAULIC AGITATOR WITH INSPECTION HOLE - HYDRAULISCHER RÜHRSTRAHLER MIT KONTROLLÖFFNUNG - AGITADOR HIDRÁULICO INSPECCIONABLE

AGITATORE IDRAULICO "SUPERMIX" ISPEZIONABILE

AGITATEUR HYDRAULIQUE "SUPERMIX" CONTRÔLABLE
HYDRAULIC AGITATOR "SUPERMIX" WITH INSPECTION HOLE
HYDRAULISCHER RÜHRSTRAHLER "SUPERMIX" MIT KONTROLLÖFFNUNG
AGITADOR HIDRÁULICO "SUPERMIX" INSPECCIONABLE

new



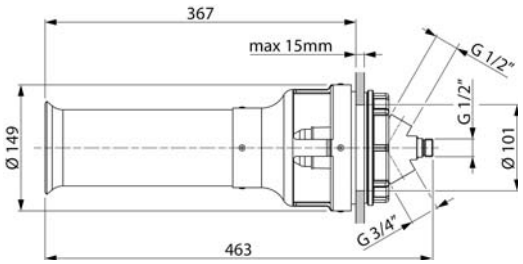

ARTICOLO
28361

CARATTERISTICHE

A Pressione: usando la pressione di lavoro, la potenza di miscelazione superiore ai sistemi tradizionali consentendo un passaggio da 300 a 1300 l/min secondo la pompa e l'ugello utilizzati.

B Ritorno: questo circuito sfrutta il ritorno della pompa durante le operazioni di fine corsa, manovra, riempimento serbatoio, quando tutta la mandata della pompa passa tutta attraverso il circuito. Consigliato nei trattamenti a bassa pressione, medio e basso volume, sistemi pneumatici, diserbo.

C Iniezione prodotto, pompa addizionale o miscela con aria.

AGITATORE IDRAULICO ORIENTABILE ISPEZIONABILE

AGITATEUR HYDRAULIQUE ORIENTABLE ET CONTRÔLABLE
SWIVEL HYDRAULIC AGITATOR WITH INSPECTION HOLE
AUSRICHTBARER HYDRAULISCHER RÜHRSTRAHLER MIT KONTROLLÖFFNUNG
AGITADOR HIDRÁULICO ORIENTABLE INSPECCIONABLE



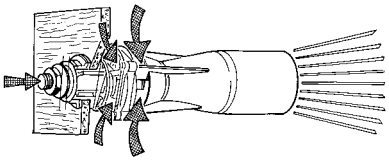

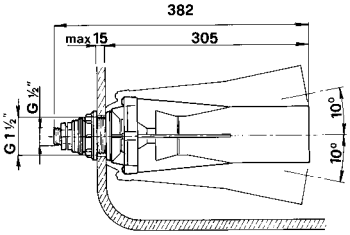

ARTICOLO
26233

CARATTERISTICHE

• Adattabile alle diverse conformazioni della cisterna • Doppio circuito Venturi per incrementare il rendimento e ridurre il consumo di acqua • Attacco filettato G 1/2 per una semplice installazione sulla cisterna • Idoneo al funzionamento sia a basse pressioni che ad alte pressioni • Corpo in Polipropilene • Ugello in inox da 3 mm.

AGITATORE IDRAULICO ISPEZIONABILE

AGITATEUR HYDRAULIQUE CONTRÔLABLE
HYDRAULIC AGITATOR WITH INSPECTION HOLE
HYDRAULISCHER RÜHRSTRAHLER MIT KONTROLLÖFFNUNG
AGITADOR HIDRÁULICO INSPECCIONABLE



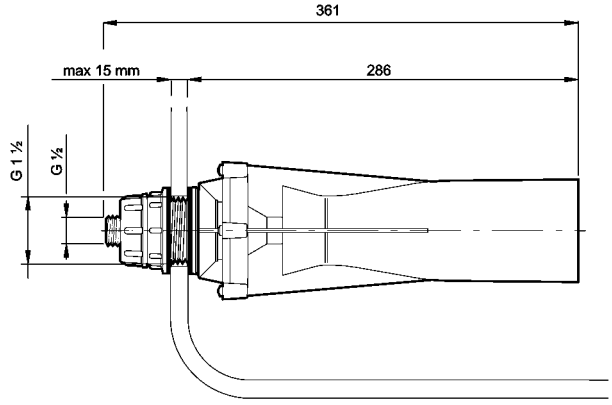

ARTICOLO
26938

Gli articoli qui descritti, prodotti da e/o per conto di CERMAG, sono da intendersi adattabili, quindi non originali, ai marchi indicati secondo REG. CE 1400/2002
All items described here, produced by and/or on behalf of CERMAG, are to be understood as adaptable, therefore not original, to the brands indicated according to REG. EC 1400/2002

segue AGITATORI IDRAULICO ISPEZIONABILE

AGITATEUR HYDRAULIQUE CONTRÔLABLE - HYDRAULIC AGITATOR WITH INSPECTION HOLE - HYDRAULISCHER RÜHRSTRAHLER MIT KONTROLLÖFFNUNG - AGITADOR HIDRÁULICO INSPECCIONABLE

DRITTO
DROIT
STRAIGHT
GERADE
RECTO



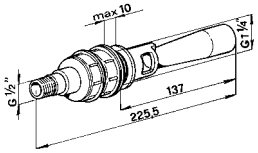

ARTICOLO	UGELLO
26234	1,5 mm CERAMICA
26235	2,0 mm CERAMICA

CURVO
COURBE
RIGHT-ANGLED
GEBOGEN
CURVO



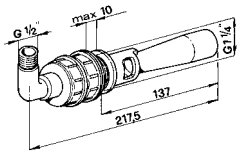

ARTICOLO	UGELLO
26236	1,5 mm CERAMICA
26237	2,0 mm CERAMICA

AGITATORI IDRAULICI

AGITATEURS HYDRAULIQUES - HYDRAULIC STIRRERS - HYDRAULISCHE RÜHRSTRAHLER - AGITADORES HIDRAULICOS

AGITATORE IDRAULICO IN OTTONE COMPLETO DI FILTRO INOX - FORO UGELLO Ø 1,5 mm
HYDRAULIC MIXER
HELANGEUR HYDRAULIQUE
HYDRAULISCHE RUEHRWERK
MEZCLADORA HIDRÁULICA



ARTICOLO
25077

AGITATORE IDROPNEUMATICO A CANNA COMPLETO DI RACCORDO CURVO Ø 10 mm
AGITATEUR HYDROPNEUMATICO
HYDROPNEUMATIC STIRRER
HUDROPNEUMATISCHER AGITATOR
AGITADOR HIDROPNEUMATICO



ARTICOLO
25078

Gli articoli qui descritti, prodotti da e/o per conto di CERMAG, sono da intendersi adattabili, quindi non originali, ai marchi indicati secondo REG. CE 1400/2002
All items described here, produced by and/or on behalf of CERMAG, are to be understood as adaptable, therefore not original, to the brands indicated according to REG. EC 1400/2002

IDROEIETTORE ANTINQUINANTE PER BASSA ED ALTA PRESSIONE CON ATTACCO RAPIDO

ÉJECTEUR ANTI-POLLUTION AVEC ACCOUPLEMENT RAPIDE
ANTIPOLLUTION QUICK COUPLING EJECTOR
UMWELTSCHONENDER DRUCKWASSEREJEKTOR MIT SCHNELLANSCHLUSS
HIDROCARCADOR ANTICONTAMINANTE CON ELANCE RAPIDO

new



ARTICOLO	Ø PORTAGOMMA mm	PRESSIONE	PREVALENZA	NOTE
25226	30	Bassa/Alta	7 m	L'idroiettore antinquinamento con attacco rapido può essere utilizzato, in particolare, come efficace agitatore, inserendo l'apposito tappo a corredo.
25227	35	Bassa/Alta		
25228	40	Bassa/Alta		

RICAMBI

ARTICOLO	DESCRIZIONE
28354	Portagomma Ø 30
28355	Portagomma Ø 35
28356	Portagomma Ø 40

EIETTORE CON FILTRO PER RIEMPIMENTO CISTERNA CON ATTACCO FILETTATO 1" 1/4

EJECTEUR ACCOUPLEMENT FILETÈ 1" 1/4 AVEC FILTRE POUR REMPLISSAGE CISTERNE
1" 1/4 THREADED COUPLING EJECTOR C/W FILTER FOR TANK FILLING
1" 1/4 GEWINDE ANSCHLUSS EJEKTOR MIT FILTER FÜR FÜLLEN KESSEL
BOMBA CON FILTRO PARA LLENAR CISTERNA CON ENGANCHE 1" 1/4



BASSA PRESSIONE

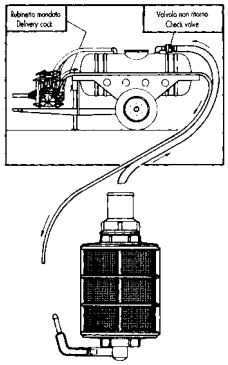

ARTICOLO	DESCRIZIONE
25229	Eiettore con attacco da 1" 1/4

RACCORDI PER EIETTORI 25229

RACCORD POUR EJECTEURS
CONNECTIONS FOR THREADED COUPLING EJECTOR
ANSCHLUSS FÜR EJEKTOR
RACOR PARA BOMBA



ARTICOLO	F	D mm	h mm	L mm
26165	1" 1/4	25	**27**	77
26057	1" 1/4	30	**27**	77
26058	1" 1/4	35	**27**	77
26059	1" 1/4	40	**27**	77
26060	1" 1/2	35	**19**	67
26061	1" 1/2	40	**19**	67
26062	1" 1/2	45	**19**	63
26063	1" 1/2	50	**19**	43

DISPOSITIVO DI LIMITAZIONE DELLA PRESSIONE

DISPOSITIF DE RESRTICTION DE PRESSION
PRESSURE LIMITATION DEVICE
SICHERHEITSVENTIL
DISPOSITIVO DE LIMITACIÓN DE PRESIÓN



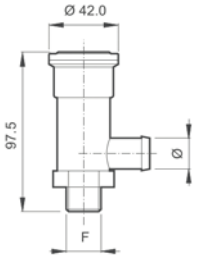

ARTICOLO	bar	l/min	Ø mm	F bsp
27683	10	100	13	G 3/8"
27684	20	100	13	G 3/8"
27685	30	100	13	G 3/8"
27686	40	100	13	G 3/8"
27687	50	100	13	G 3/8"
27688	10	200	19	G 1/2"
27689	20	200	19	G 1/2"
27690	40	200	19	G 1/2"
27691	50	200	19	G 1/2"

MISCELATORE IDRAULICO PER POLVERI

MÉLANGÉUR HYDRAULIQUE DE POUDRES
HYDRULIC POWDERS MIXER
HYDRAULISCHES MISCHGERAET
MEZCLADOR HIDRAULICO DE PÓLVORAS



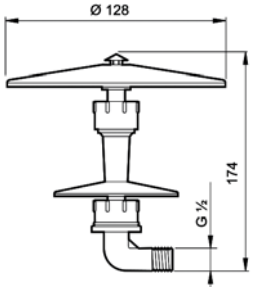

ARTICOLO
27679

MISCELATORE POLVERI - MIXER M171

MÉLANGÉUR DE POUDRES
POWDERS MIXER
HYDRAULISCHES MISCHGERAET
MEZCLADOR DE PÓLVORAS

Braglia MFG FLUID SPRAYING AND ENGINEERING



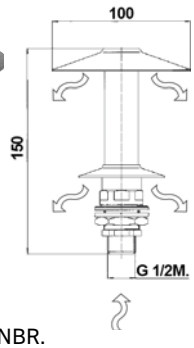

Caratteristiche:
Materiali: ottone - acciaio inox - NBR.
Impiego: su gruppi irroranti e diserbanti. Miscelatore di prodotti chimici liquidi o in polvere.
Montaggio all'interno del cestello filtro della cisterna o di qualsiasi premiscelatore esterno

ARTICOLO	DESCRIZIONE	PRESSIONE DI ESERCIZIO MAX bar	PORTATA l/min
27929	Miscelatore polveri	20	92

Gli articoli qui descritti, prodotti da e/o per conto di CERMAG, sono da intendersi adattabili, quindi non originali, ai marchi indicati secondo REG. CE 1400/2002
All items described here, produced by and/or on behalf of CERMAG, are to be understood as adaptable, therefore not original, to the brands indicated according to REG. EC 1400/2002

09

"PULI-BOTTE" DETERGENTE BIODEGRADABILE PER MACCHINE DA DISERBO E ATOMIZZATORI
"PULI-BOTTE" NETTOYEUR BIODÉGRADABLE POUR BINEUSES ET ATOMISEURS
"PULI-BOTTE" BIODEGRADABLE CLEANER FOR WEEDING MACHINES AND SPRAYERS
"PULI-BOTTE" - ÖKOLOGISCHES REINIGUNGSMITTEL FÜR SPRÜHGERÄTE UND FELDSPRITZEN
"PULI_BOTTE" - DETERGENTE ECOLOGICO PARA ATOMIZADORES Y PULVERIZADORES



Detergente di origine vegetale, capace di eliminare i residui di tutti i prodotti chimici Fitosanitari: Solfoniluree, Erbicidi, Insetticidi, Fungicidi, Regolatori di crescita ed altre formulazioni.
Pulisce il serbatoio, filtri, condutture, ugelli e tutto il materiale utilizzato per i trattamenti.
Formula anti-corrosione speciale per il rimessaggio.
Prodotto di origine VEGETALE Biodegradabile al 100%.
Svuotare completamente il serbatoio al termine del trattamento e risciacquare con acqua pulita con un volume di acqua di almeno il 10% del serbatoio. Aggiungere PULI-BOTTE per una soluzione allo 0,5%, azionare il lavaggio del serbatoio per almeno 20 min, facendo circolare la soluzione di acqua e detergente in tutte le parti delle tubazioni, valvole, filtri, serbatoio e verificando che raggiunga anche le pareti superiori.
Svuotare il serbatoio e risciacquare ancora con acqua. Gli ugelli e i filtri devono essere smontati e puliti separatamente con una soluzione al 1 %.
Il PULI-BOTTE può anche essere usato per la pulizia esterna delle macchine agricole, usare una soluzione al 5 %.
- **Per il lavaggio seguire le istruzioni del produttore della macchina.**
- **Dividere il lavaggio in 3 cicli per una maggiore efficacia con minor consumo di acqua.**
- **Scaricare il residuo di risciacquo sulle aree già in precedenza trattate con l'erbicida.**

PULI-BOTTE is a vegetable detergent, able to eliminate the residues of all phytosanitary chemicals: sulfonylureas, Herbicides, Insecticides, fungicides, growth regulators and other formulations .
It cleans the tank, filters, piping, nozzles and all parts used for the treatments.
Special anti-corrosion formula suitable for storage.
PULI-BOTTE is a vegetable origin 100% biodegradable product.
Empty all the tank at the end of the job and rinse with clean water with a volume of water of at least 10% of the tank. Add PULI-BOTTE for a 0.5% solution, operate the washing of the tank for at least 20 minutes, by circulating the solution of water and detergent in all parts of the piping, valves, filters, tank, taking care to verify that it also reaches the walls superior. Empty the tank and rinse again with water. Nozzles and filters must be removed and cleaned separately with a 1 % solution.
The PULI-BOTTE can be used also to clean the outside of the agricultural equipment: use a 5% solution.
- **For washing, follow the Instructions of the manufacturer of the equipment.**
- **Divide the washing In 3 cycles for a greater efficiency with less consumption of water.**
- **Download the residue of rinsing over the areas already previously treated with the herbicide.**

ARTICOLO	CONTENUTO
27605	1 l

"SCHIUMA-STOP-AG"
"FOAM-STOP-AG"



SCHIUMA-STOP-AG è un antischiuma siliconico a base di polisilossano: riduce la schiuma che si forma quando si preparano soluzioni acquose di formulati chimici che contengono tensioattivi.

Viene fornito in confezioni da 0,25 litri con un pratico misurino dosatore.

ARTICOLO	CONTENUTO
27703	0,25 l

PROTETTIVO PER TRATTORI E ATTREZZATURE
PROTECTEUR POUR TRACTEURS ET ÉQUIPEMENT
TRACTORS AND EQUIPMENT PROTECTIVE
WAGENKOERPERSCHUTZ FUER TRAKTOREN
PROTECTIVO PARA TRACTORES Y EQUIPO



PROTETTIVO PER ATTREZZATURE AGRICOLE DAI TRATTAMENTI CON FITOFARMACI
Prodotto per la salvaguardia di carrozzerie, cristalli e attrezzature agricole in generale. Particolarmente consigliato nei trattamenti con prodotti fitofarmaci (fitosanitari).

NEBULIZZATO SULLE SUPERFICI CREA UNA PELLICOLA PROTETTIVA AGLI AGENTI ESTERNI.

MODO D'USO:
Prima di iniziare il trattamento fitofarmaco nebulizzare il prodotto puro sulle parti del trattore e delle attrezzature che si vogliono proteggere.
Si crea così una sottile pellicola protettiva che assorbe le impurità lasciando inattaccate le parti sottostanti.
Una volta terminato il trattamento fitofarmaco lavare con acqua (calda o fredda) le attrezzature ed eventualmente asciugare con un panno morbido.

ARTICOLO	CONTENUTO
20903	1 l

Gli articoli qui descritti, prodotti da e/o per conto di CERMAG, sono da intendersi adattabili, quindi non originali, ai marchi indicati secondo REG. CE 1400/2002
All items described here, produced by and/or on behalf of CERMAG, are to be understood as adaptable, therefore not original, to the brands indicated according to REG. EC 1400/2002

CONTENITORE PER ACQUA PULITA "LAVAMANI"

BIDON POUR EAU "LAVE-MAINE"
CLEAN WATER TANK "WASH-HANDS"
BEHÄLTER FÜR SAUBER WASSER "WÄSCHE-HANDEN"
CONTENEDOR PARA AGUA LIMPIA "LAVA-MANOS"



ARTICOLO **26083**

Lunghezza = 420 mm
Larghezza = 205 mm
Altezza = 305 mm
Peso = 4,2 kg

CARATTERISTICHE

Il Lavamani rappresenta una riserva di acqua pulita importante per la sicurezza, l'igiene ed il confort dell'operatore. Semplice da applicare e completo di telaio, il lavamani può essere montato su tutte le macchine operatrici. Il serbatoio è in polietilene rotazionale con una capacità di 15 l. Prevede un portasapone ed una protezione contro gli urti per il rubinetto. Di serie il serbatoio è di colore bianco con telaio nero.

RUBINETTO DI RICAMBIO



ARTICOLO **26354**

TAPPO DI RICAMBIO



ARTICOLO **26445**

KIT INDICATORE LIVELLO SERBATOIO COMPLETO DI TUBO

KIT INDICATEUR DE NIVEAU CISTERNE AVEC TUYAU
TANK LEVEL INDICATOR KIT INCLUDING TUBE
FÜLLSTANDSANZEIGESATZ KOMPLET MIT SCHLAUCH
KIT INDICATOR DE NIVEL CISTERNA CON TUBO

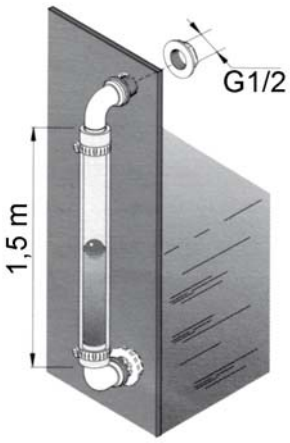

ARTICOLO **26193**

FILTRI ASPIRAZIONE

FILTRES ASPIRATION
SUCTION FILTERS
ANSAUGFILTER
FILTROS ASPIRACIÓN



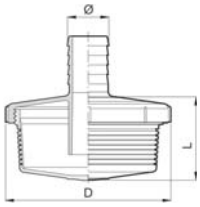

ARTICOLO	D mm	ATTACCO Ø mm	L	NOTE
25182	60	19	**47**	
25184	100	15	**54**	
25185	100	20	**54**	Materiale **MOPLEN**
25186	100	22	**54**	
25187	100	25	**54**	Il prodotto è:
25188	125	25	**76**	• **Indeformabile**
25189	125	30	**76**	• **Ispezionabile**
25190	150	30	**96**	• **Lavabile all'interno**
25191	150	35	**96**	
25192	150	40	**96**	
25193	150	1" 1/4 fil. M.	**96**	

FILTRI ASPIRAZIONE GALLEGGIANTI

FILTRES ASPIRATION SURNAGEANT
FLOATING SUCTION FILTER
SCHWIMMSAUGFILTER
FILTROS FLOTANTES DE ASPIRACIÓN



ARTICOLO	DIMENSIONI mm		Ø FORO mm
	ALTEZZA	Ø	
25179	203	175	35
25180	203	175	40
25181	203	175	50

FILTRI DI FONDO (PESCA)

FILTRES DE FOND
FOOT STRAINERS
FILTER
FILTRO DE FONDO



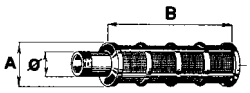

ARTICOLO	Ø	A mm	B mm	NOTE
25194	3/4" M	70	**130**	Rete a 32 mesh
25195	1" M	70	**130**	

VALVOLA DI FONDO CON ATTACCHI FILETTATI MASCHIO

CLAPET DE FOND AVEC LIENS FILETE MALES
FOOT VALVE WITH MALE THREADED LINKAGES
BONDENVENTIL MANNLICH MANNLICH
VALVULA DE FONDO CON ENLACES ROSCADOS MACHOS



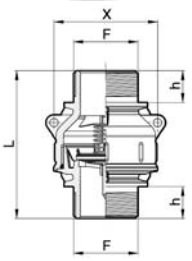

ARTICOLO	F	h mm	L mm	X mm	bar
27676	1" 1/4	24	105	77	7
27677	1" 1/2	24	111	77	7
27678	2"	27	126	87	5

VALVOLA DI NON RITORNO CON ATTACCO A FORCHETTA M/M

VANNE ANTI-RETOUR AVEC RACCORD À FOURCHE M/M
NON-RETURN VALVE WITH FORK CONNECTION M/M
RÜCKSCHLAGVENTIL MIT GABELANSCHLUSS M/M
VÁLVULA ANTIRRETORNO CON CONEXIÓN DE HORQUILLA M/M

new



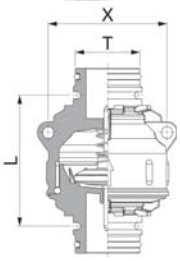

ARTICOLO	T	L mm	X mm	bar
920271	5	69	77	15

Gli articoli qui descritti, prodotti da e/o per conto di CERMAG, sono da intendersi adattabili, quindi non originali, ai marchi indicati secondo REG. CE 1400/2002
All items described here, produced by and/or on behalf of CERMAG, are to be understood as adaptable, therefore not original, to the brands indicated according to REG. EC 1400/2002

FILTRI ASPIRAZIONE SENZA VALVOLA

GROUPE FILTRE ASPIRATION - SUCTION FILTER UNIT - ANSAUGFILTER - GRUPO FILTRO ASPIRACIÓN

- Filetti G 1 ¼
- Capacità filtrante 60 l/min
- Cartuccia Ø 70x100 mm
- Corpo in polipropilene
- Guarnizioni in EPDM
- Inserti di fissaggio in ottone



OR DI RICAMBIO
Øi 78mm - Øe 85mm
28038

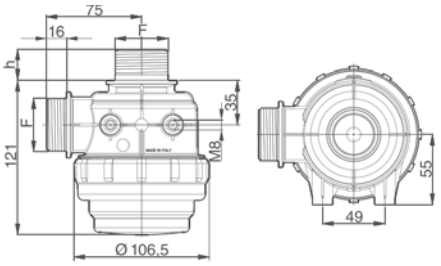

ARTICOLO	CAPACITÀ FILTRANTE l/min	Ø FILETTO	RETE INOX TIPO	H mm	CARTUCCIA DI RICAMBIO ARTICOLO
25507	60	1" 1/4	32 mesh	40	**25509**
25508	60	1" 1/4	50 mesh	40	**25510**

- Filetti G 1 ¼
- Capacità filtrante da 60 l/min a 100 l/min
- Cartuccia Ø 70x148 mm
- Corpo in polipropilene
- Guarnizioni in EPDM
- Inserti di fissaggio in ottone



OR DI RICAMBIO
Øi 78mm - Øe 85mm
28038

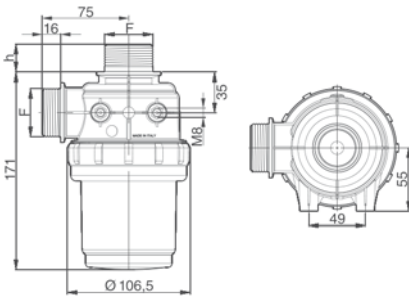

ARTICOLO	CAPACITÀ FILTRANTE l/min	Ø FILETTO	RETE INOX TIPO	H mm	CARTUCCIA DI RICAMBIO ARTICOLO
25196	100	1" 1/4	32 mesh	40	**25380**
25197	100	1" 1/4	50 mesh	40	**25381**

- Filetti G 1 ¼
- Capacità filtrante da 80 l/min a 120 l/min
- Cartuccia Ø 80x108 mm
- Corpo in polipropilene
- Guarnizioni in EPDM
- Inserti di fissaggio in ottone



OR DI RICAMBIO
Øi 92mm - Øe 100mm
28039

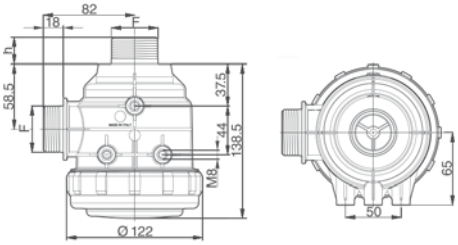

ARTICOLO	CAPACITÀ FILTRANTE l/min	Ø FILETTO	RETE INOX TIPO	H mm	CARTUCCIA DI RICAMBIO ARTICOLO
27672	120	1" 1/4	32 mesh	38	**26201**
27673	120	1" 1/4	50 mesh	38	**26202**

- Filetti G 1 ¼
- Capacità filtrante da 100 l/min a 160 l/min
- Cartuccia Ø 80x170 mm
- Corpo in polipropilene
- Guarnizioni in EPDM
- Inserti di fissaggio in ottone



OR DI RICAMBIO
Øi 92mm - Øe 100mm
28039

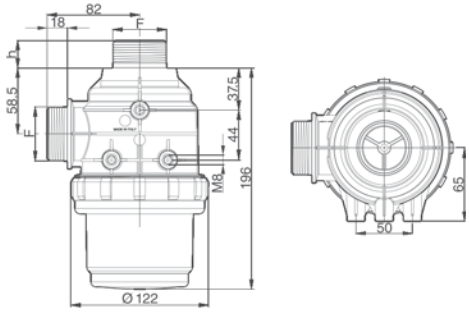

ARTICOLO	CAPACITÀ FILTRANTE l/min	Ø FILETTO	RETE INOX TIPO	H mm	CARTUCCIA DI RICAMBIO ARTICOLO
27668	160	1" 1/4	32 mesh	38	**25325**
27669	160	1" 1/4	50 mesh	38	**25326**

Gli articoli qui descritti, prodotti da e/o per conto di CERMAG, sono da intendersi adattabili, quindi non originali, ai marchi indicati secondo REG. CE 1400/2002
All items described here, produced by and/or on behalf of CERMAG, are to be understood as adaptable, therefore not original, to the brands indicated according to REG. EC 1400/2002

segue FILTRI ASPIRAZIONE SENZA VALVOLA

GROUPE FILTRE ASPIRATION - SUCTION FILTER UNIT - ANSAUGFILTER - GRUPO FILTRO ASPIRACIÓN

- Filetti G 1 ½
- Capacità filtrante da 100 l/min a 160 l/min
- Cartuccia Ø 80x170 mm
- Corpo in polipropilene
- Guarnizioni in EPDM
- Inserti di fissaggio in ottone



OR DI RICAMBIO
Øi 92mm - Øe 100mm
28039

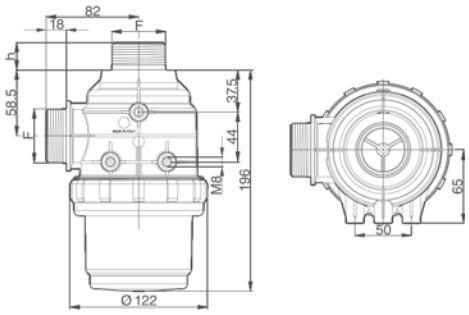

ARTICOLO	CAPACITÀ FILTRANTE l/min	Ø FILETTO	RETE INOX TIPO	H mm	CARTUCCIA DI RICAMBIO ARTICOLO
25198	160	1" 1/2	32 mesh	38	**25325**
25199	160	1" 1/2	50 mesh	38	**25326**

- Filetti G 1 ½
- Capacità filtrante da 160 l/min a 220 l/min
- Cartuccia Ø 107x200 mm
- Corpo in polipropilene
- Guarnizioni in EPDM
- Inserti di fissaggio in ottone



OR DI RICAMBIO
Øi 125mm - Øe 140mm
28040

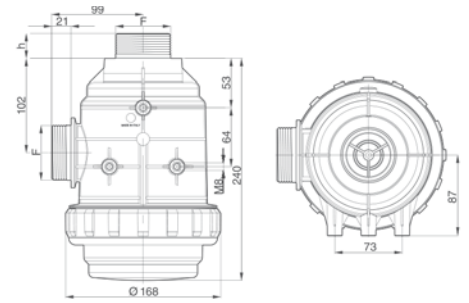

ARTICOLO	CAPACITÀ FILTRANTE l/min	Ø FILETTO	RETE INOX TIPO	H mm	CARTUCCIA DI RICAMBIO ARTICOLO
26936	220	1" 1/2	32 mesh	45	**25382**
26937	220	1" 1/2	50 mesh	45	**25383**

- Filetti G 2
- Capacità filtrante da 160 l/min a 220 l/min
- Cartuccia Ø 107x200 mm
- Corpo in polipropilene
- Guarnizioni in EPDM
- Inserti di fissaggio in ottone



OR DI RICAMBIO
Øi 125mm - Øe 140mm
28040

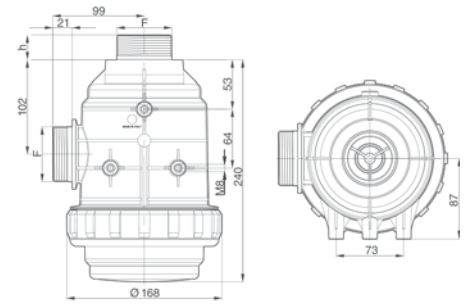

ARTICOLO	CAPACITÀ FILTRANTE l/min	Ø FILETTO	RETE INOX TIPO	H mm	CARTUCCIA DI RICAMBIO ARTICOLO
25200	220	2"	32 mesh	45	**25382**
25201	220	2"	50 mesh	45	**25383**

- Filetti G 2
- Capacità filtrante da 200 l/min a 260 l/min
- Cartuccia Ø 107x286 mm
- Corpo in polipropilene
- Guarnizioni in EPDM
- Inserti di fissaggio in ottone



OR DI RICAMBIO
Øi 125mm - Øe 140mm
28040

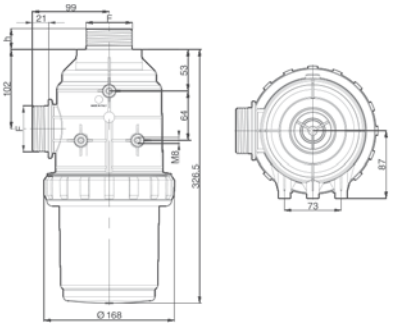

ARTICOLO	CAPACITÀ FILTRANTE l/min	Ø FILETTO	RETE INOX TIPO	H mm	CARTUCCIA DI RICAMBIO ARTICOLO
27664	260	2"	32 mesh	45	**27674**
27665	260	2"	50 mesh	45	**27675**

Gli articoli qui descritti, prodotti da e/o per conto di CERMAG, sono da intendersi adattabili, quindi non originali, ai marchi indicati secondo REG. CE 1400/2002
All items described here, produced by and/or on behalf of CERMAG, are to be understood as adaptable, therefore not original, to the brands indicated according to REG. EC 1400/2002

FILTRI ASPIRAZIONE CON VALVOLA

FILTRES A L'ASPIRATION AVEC VANNE - SUCTION FILTERS WITH VALVE - SAUGFILTER MIT VENTIL - FILTROS DE ASPIRACIÓN CON VÁLVULA

- Valvola automatica di chiusura per la pulizia del filtro
- Cartuccia Ø 80x108 mm
- Ingresso ausiliario di aspirazione per il riempimento cisterna
- Pomello sblocca valvola
- Guarnizioni in EPDM



OR DI RICAMBIO Øi 92mm - Øe 100mm: **28039**

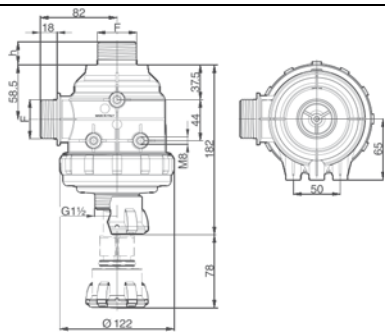

ARTICOLO	CAPACITÀ FILTRANTE l/min	Ø FILETTO	RETE INOX TIPO	H mm	CARTUCCIA DI RICAMBIO ARTICOLO
26199	120	1" 1/4	32 mesh	38	**26201**
26200	120	1" 1/4	50 mesh	38	**26202**

- Valvola automatica di chiusura per la pulizia del filtro
- Cartuccia Ø 80x170 mm
- Ingresso ausiliario di aspirazione per il riempimento cisterna
- Pomello sblocca valvola



OR DI RICAMBIO Øi 92mm - Øe 100mm: **28039**

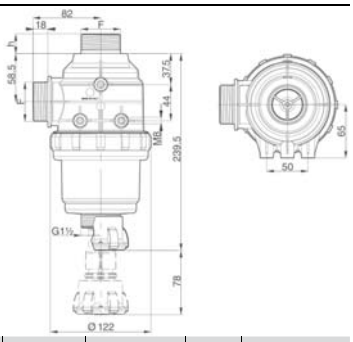

ARTICOLO	CAPACITÀ FILTRANTE l/min	Ø FILETTO	RETE INOX TIPO	H mm	CARTUCCIA DI RICAMBIO ARTICOLO
27670	160	1" 1/4	32 mesh	38	**25325**
27671	160	1" 1/4	50 mesh	38	**25326**

- Valvola automatica di chiusura per la pulizia del filtro
- Cartuccia Ø 80x170 mm
- Ingresso ausiliario di aspirazione per il riempimento cisterna
- Pomello sblocca valvola



OR DI RICAMBIO Øi 92mm - Øe 100mm: **28039**

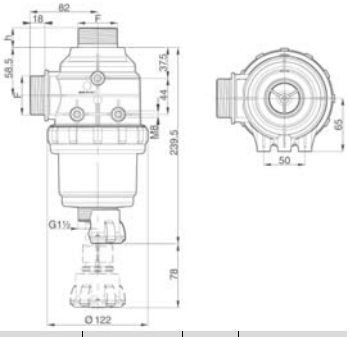

ARTICOLO	CAPACITÀ FILTRANTE l/min	Ø FILETTO	RETE INOX TIPO	H mm	CARTUCCIA DI RICAMBIO ARTICOLO
26203	160	1" 1/2	32 mesh	38	**25325**
26171	160	1" 1/2	50 mesh	38	**25326**

- Valvola automatica di chiusura per la pulizia del filtro
- Cartuccia Ø 107x200 mm
- Ingresso ausiliario di aspirazione per il riempimento cisterna
- Pomello sblocca valvola



OR DI RICAMBIO Øi 125mm - Øe 140mm: **28040**

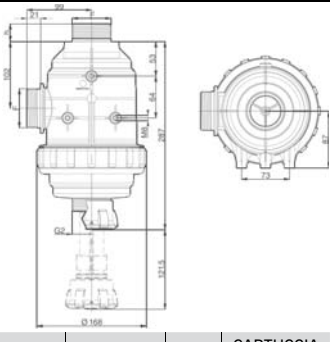

ARTICOLO	CAPACITÀ FILTRANTE l/min	Ø FILETTO	RETE INOX TIPO	H mm	CARTUCCIA DI RICAMBIO ARTICOLO
26204	220	1" 1/2	32 mesh	45	**25382**
26205	220	1" 1/2	50 mesh	45	**25383**

Gli articoli qui descritti, prodotti da e/o per conto di CERMAG, sono da intendersi adattabili, quindi non originali, ai marchi indicati secondo REG. CE 1400/2002

All items described here, produced by and/or on behalf of CERMAG, are to be understood as adaptable, therefore not original, to the brands indicated according to REG. EC 1400/2002

segue FILTRI ASPIRAZIONE CON VALVOLA

FILTRES A L'ASPIRATION AVEC VANNE - SUCTION FILTERS WITH VALVE - SAUGFILTER MIT VENTIL - FILTROS DE ASPIRACIÓN CON VÁLVULA

- Valvola automatica di chiusura per la pulizia del filtro.
- Cartuccia Ø 107x200 mm.
- Ingresso ausiliario di aspirazione per il riempimento cisterna.
- Pomello sblocca valvola.



OR DI RICAMBIO Øi 125mm - Øe 140mm
28040

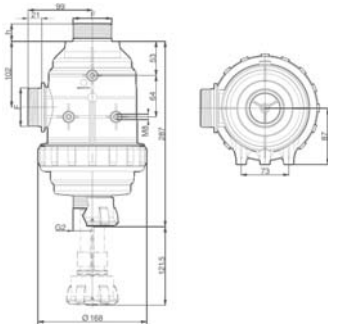

ARTICOLO	CAPACITÀ FILTRANTE l/min	Ø FILETTO	RETE INOX TIPO	H mm	CARTUCCIA DI RICAMBIO ARTICOLO
26841	220	2"	32 mesh	45	**25382**
26842	220	2"	50 mesh	45	**25383**

- Valvola automatica di chiusura per la pulizia del filtro.
- Cartuccia Ø 107x286 mm.
- Ingresso ausiliario di aspirazione per il riempimento cisterna.
- Pomello sblocca valvola.



OR DI RICAMBIO Øi 125mm - Øe 140mm
28040

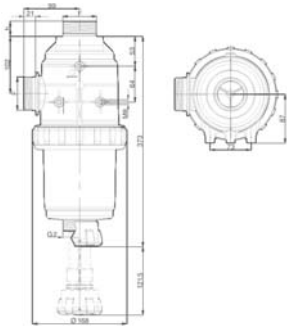

ARTICOLO	CAPACITÀ FILTRANTE l/min	Ø FILETTO	RETE INOX TIPO	H mm	CARTUCCIA DI RICAMBIO ARTICOLO
27666	260	2"	32 mesh	45	**27674**
27667	260	2"	50 mesh	45	**27675**

- Attacco a forchetta T6.
- Valvola automatica di chiusura per la pulizia del filtro.
- Cartuccia Ø 107x200 mm.
- Ingresso ausiliario di aspirazione per il riempimento cisterna.
- Pomello sblocca valvola.



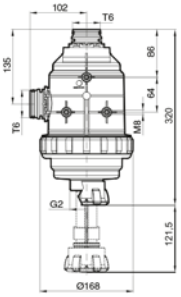

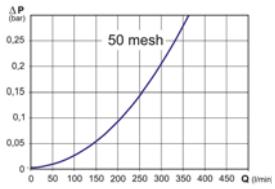

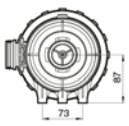

ARTICOLO	T	CAPACITÀ FILTRANTE l/min	RETE INOX TIPO	CARTUCCIA DI RICAMBIO ARTICOLO
28228	T6	220	32 mesh	**25382**
28229	T6	220	50 mesh	**25383**

- Attacco a forchetta T6.
- Valvola automatica di chiusura per la pulizia del filtro.
- Cartuccia Ø 80x170 mm.
- Ingresso ausiliario di aspirazione per il riempimento cisterna.
- Pomello sblocca valvola.



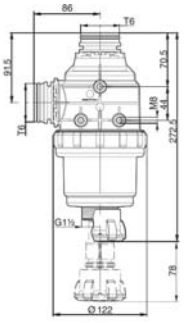

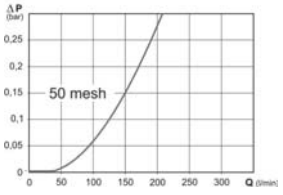

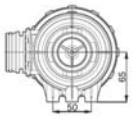

ARTICOLO	T	CAPACITÀ FILTRANTE l/min	RETE INOX TIPO	CARTUCCIA DI RICAMBIO ARTICOLO
28230	T6	220	32 mesh	**25325**
28231	T6	220	50 mesh	**25326**

Gli articoli qui descritti, prodotti da e/o per conto di CERMAG, sono da intendersi adattabili, quindi non originali, ai marchi indicati secondo REG. CE 1400/2002
All items described here, produced by and/or on behalf of CERMAG, are to be understood as adaptable, therefore not original, to the brands indicated according to REG. EC 1400/2002

FILTRI ASPIRAZIONE CON VALVOLA SELETTRICE A 3 VIE

FILTRES A L'ASPIRATION AVEC VANNE 3 VOIES - SUCTION FILTERS WITH 3-WAY VALVE - SAUGFILTER MIT 3WEGENSAUGFILTER MIT VENTIL - FILTROS DE ASPIRACIÓN CON VÁLVULA 3 VIAS



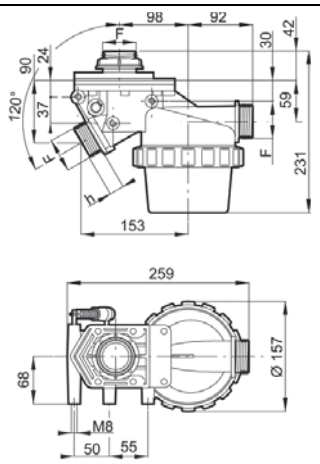

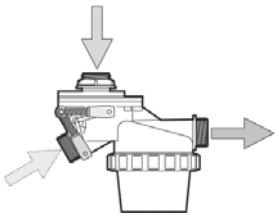

- Filetti G 1" 1/2
- Capacità filtrante da 80 l/min a 120 l/min
- Cartuccia Ø 80 x 108 mm
- Corpo in polipropilene
- Guarnizioni in EPDM (a richiesta in VITON®)
- Inserti di fissaggio in ottone

ARTICOLO	F	CAPACITÀ FILTRANTE l/min	h mm	TIPO DI RETE mesh	CARTUCCIA DI RICAMBIO ARTICOLO
28232	G 1 1/2	80÷120	42	Inox 50	**26202**



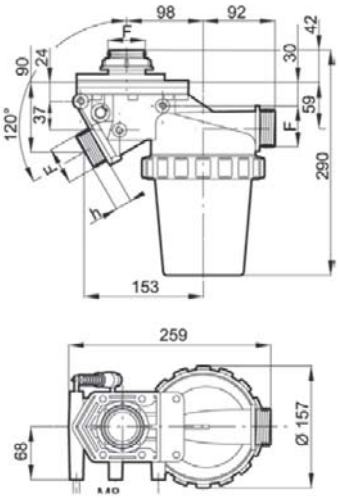

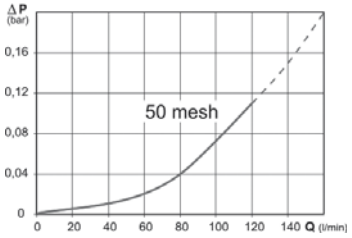

- Filetti G 1" 1/2
- Capacità filtrante da 100 l/min a 160 l/min
- Cartuccia Ø 80 x 170 mm
- Corpo in polipropilene
- Guarnizioni in EPDM (a richiesta in VITON®)
- Inserti di fissaggio in ottone

ARTICOLO	F	CAPACITÀ FILTRANTE l/min	h mm	TIPO DI RETE mesh	CARTUCCIA DI RICAMBIO ARTICOLO
28233	G 1 1/2	100÷160	42	Inox 50	**25326**

RIEPILOGO CARTUCCE DI RICAMBIO

RECAPITULATIF CARTOUCHES DE RECHANGE
SUMMARY OF SPARE CARTRIDGES
ÜBERSICHT ERSATZFILTEREINSÄTZE
RECAPITULACIÓN CARTUCHOS DE RECAMBIO



ARTICOLO	DxH	MESH	COLORE ISO	ARTICOLO OR
28238	38x88	32	ROSSO	
25424	38x88	50	BLU	
28239	38x88	80	GIALLO	**27561**
25515	38x88	100	VERDE	Ø28,25x2,62
26825	38x122	50	BLU	
26826	38x122	100	VERDE	
25509	70x100	32	ROSSO	
25510	70x100	50	BLU	**27562**
25380	70x150	32	ROSSO	Ø58,42x2,62
25381	70x150	50	BLU	

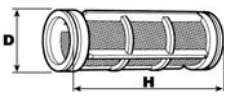

ARTICOLO	DxH	MESH	COLORE ISO	ARTICOLO OR
26201	80x108	32	ROSSO	
26202	80x108	50	BLU	**27563**
25325	80x170	32	ROSSO	Ø71,12x2,62
25326	80x170	50	BLU	
25382	107x200	32	ROSSO	
25383	107x200	50	BLU	**27564**
27674	107x286	32	ROSSO	Ø94,92x2,62
27675	107x286	50	BLU	

Gli articoli qui descritti, prodotti da e/o per conto di CERMAG, sono da intendersi adattabili, quindi non originali, ai marchi indicati secondo REG. CE 1400/2002
All items described here, produced by and/or on behalf of CERMAG, are to be understood as adaptable, therefore not original, to the brands indicated according to REG. EC 1400/2002

FILTRI IN LINEA
FILTRES EN LIGNE
LINE FILTERS
DRUCKFILTER
FILTROS EN LINEA





CARTUCCIA DI RICAMBIO PER FILTRI IN LINEA
CARTOUCHE POUR FILTRES EN LIGNE
CARTRIDGE FOR LINE FILTERS
FILTEREINSATZ FÜR LINIE-FILTER
CARTUCHO PARA FILTROS EN LINEA



FILETTATURA ESTERNA

ARTICOLO	Ø FILETTO	RETE INOX TIPO	OR DI RICAMBIO
25202	1/2”	50 mesh	**28041**
25511	1/2”	100 mesh	**28041**
25203	3/4”	50 mesh	**28041**
25512	3/4”	100 mesh	**28041**
25846	1”	50 mesh	**28042**
25844	1”	100 mesh	**28042**

FILETTATURA INTERNA

ARTICOLO	Ø FILETTO	RETE INOX TIPO	OR DI RICAMBIO
25204	1/2”	50 mesh	**28041**
25513	1/2”	100 mesh	**28041**
25205	3/4”	50 mesh	**28041**
25514	3/4”	100 mesh	**28041**
25848	1”	50 mesh	**28042**
25847	1”	100 mesh	**28042**

ARTICOLO	PER FILTRI Ø FILETTO	RETE INOX MESH	COLORE
25424	1/2” - 3/4”	50	BLU
25515	1/2” - 3/4”	100	VERDE
26825	1”	50	BLU
26826	1”	100	VERDE

FILTRI IN LINEA AD ATTACCO FILETTATO GIREVOLE
FILTRE EN LIGNE AVEC CONEXION TOURNANT FILETE
LINE FILTER WITH ROTATIVE THREADED COUPLING
DRUCKFILTER MIT GEWINDEN DREH
FILTRO EN LINEA CON TOMA ROTATIVA ROSCADA



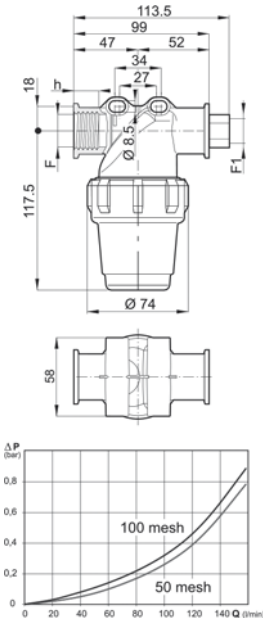

RICAMBI

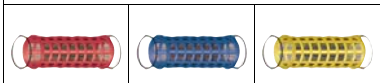

Filtro 32 mesh	Filtro 50 mesh	Filtro 80 mesh
28238	**25424**	**28239**

ARTICOLO	F	F1	h mm	TIPO DI RETE mesh
28235	G 1/2”	G 1/2”	18	Inox 32
28236	G 1/2”	G 1/2”	18	Inox 50
28237	G 1/2”	G 1/2”	18	Inox 80

Gli articoli qui descritti, prodotti da e/o per conto di CERMAG, sono da intendersi adattabili, quindi non originali, ai marchi indicati secondo REG. CE 1400/2002
All items described here, produced by and/or on behalf of CERMAG, are to be understood as adaptable, therefore not original, to the brands indicated according to REG. EC 1400/2002

09

FILTRO IN LINEA 150/160 L AUTOPULENTE ATTACCO FORCHETTA T5
FILTRE EN LIGNE 150/160 AUTONETTOYANT
SELF CLEANING LINE FILTER
SELBSTREINIGEND FILTER 150/160 LTR
FILTRO EN LÍNEA AUTOLIMPIANTE



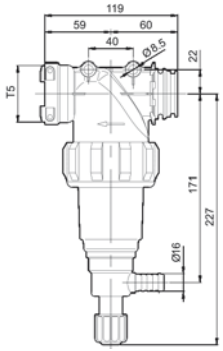

RICAMBI




Filtro 50 mesh	Filtro 80 mesh
26825	**28120**

ARTICOLO	MESH	CAPACITÀ FILTRANTE l/min
28119	50	150 ÷ 160
27239	80	150 ÷ 160

FILTRO IN LINEA 200/280 L AUTOPULENTE ATTACCO FORCHETTA T5
FILTRE EN LIGNE 200/280 AUTONETTOYANT
SELF CLEANING LINE FILTER
SELBSTREINIGEND FILTER 200/280 LTR
FILTRO EN LÍNEA AUTOLIMPIANTE



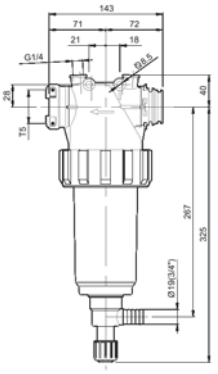

RICAMBI




Filtro 50 mesh	Filtro 80 mesh
26184	**28118**

ARTICOLO	MESH	CAPACITÀ FILTRANTE l/min
28117	50	200 ÷ 280
27648	80	200 ÷ 280

FILTRI AUTOPULENTI PER DISERBO FLANGIA 463 E 471 (20 bar)
FILTRES AUTONETTOYANTS POUR DÉSHERBAGE BRIDE 463 ET 471 (20 bars)
SELF-CLEANING FILTERS FOR WEED CONTROL FLANGE 463 AND 471 (20 bar)
SELBSTREINIGENDE FILTER FÜR UNKRAUTVERTILGUNG FLANSCH 463 UND 471 (20 bar)
FILTROS AUTOLIMPIANTES PARA CONTROL DE LAS MALAS HIERBAS BRIDA 463 Y 471 (20 bar)

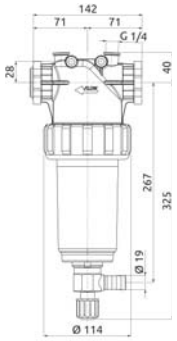

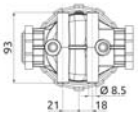



ISO colour coding

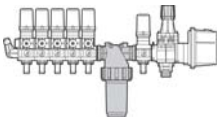

ARTICOLO	DESCRIZIONE
911486	Flitro in linea 50 Mesh autopulente
909407	Flitro in linea 80 Mesh autopulente

FILTRO AUTOPULENTE PER DISERBO FLANGIA 473 (20 bar)
FILTRE AUTONETTOYANT POUR DÉSHERBAGE BRIDE 473 (20 bars)
SELF-CLEANING FILTER FOR WEED CONTROL FLANGE 473 (20 bar)
SELBSTREINIGENDER FILTER FÜR UNKRAUTVERTILGUNGFLANSCH 473 (20 bar)
FILTRO AUTOLIMPIANTE PARA CONTROL DE LAS MALAS HIERBAS BRIDA 473 (20 bar)

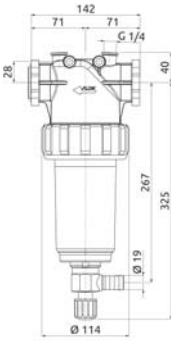

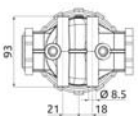



ISO colour coding

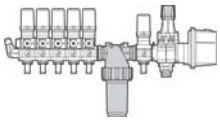

ARTICOLO	DESCRIZIONE
911487	Flitro in linea 50 Mesh autopulente

FILTRO AUTOPULENTE PER DISERBO FLANGIA 463 E 471 (20 bar)
FILTRE AUTONETTOYANT POUR DÉSHERBAGE BRIDE 463 ET 471 (20 bars)
SELF-CLEANING FILTER FOR WEED CONTROL FLANGE 463 AND 471 (20 bar)
SELBSTREINIGENDE FILTER FÜR UNKRAUTVERTILGUNG FLANSCH 463 UND 471 (20 bar)
FILTRO AUTOLIMPIANTE PARA CONTROL DE LAS MALAS HIERBAS BRIDA 463 Y 471 (20 bar)



ISO colour coding

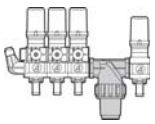

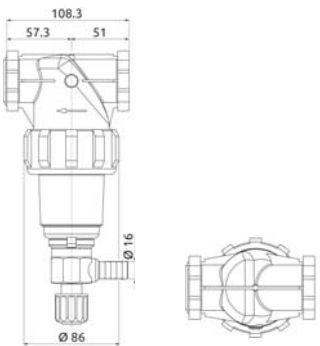

ARTICOLO	DESCRIZIONE
27208	Flitro in linea 50 Mesh autopulente

Gli articoli qui descritti, prodotti da e/o per conto di CERMAG, sono da intendersi adattabili, quindi non originali, ai marchi indicati secondo REG. CE 1400/2002
All items described here, produced by and/or on behalf of CERMAG, are to be understood as adaptable, therefore not original, to the brands indicated according to REG. EC 1400/2002

FILTRI IN LINEA
FILTRES EN LIGNE
LINE FILTERS
DRUCKFILTER
FILTROS EN LINEA



CARATTERISTICHE
Pressione d'esercizio max. 15 bar, capacità filtrante 200 ÷ 280 l/min, cartuccia Ø 58 x 210 mm, punti di fissaggio su entrambi i lati, corpo in polipropilene, guarnizioni in EPDM.

ARTICOLO	CAPACITÀ FILTRANTE l/min	Ø FILETTO	RETE INOX TIPO	Ø mm	ALTEZZA mm	CARTUCCIA DI RICAMBIO ARTICOLO
26179	200÷280	1" 1/4	100 mesh	116	280	**26185**

FILTRI IN LINEA PER ALTA PRESSIONE
FILTRES EN LIGNE À HAUTE PRESSION
HIGH PRESSURE LINE FILTERS
DRUCKFILTER
GRUPO FILTRO



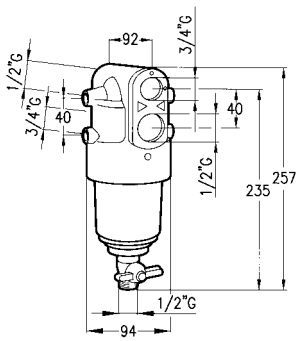

CARATTERISTICHE
Costruito in materiale plastico ad alta resistenza, è dotato di una ampia superficie filtrante (cartuccia Ø 50x150) e di attacchi doppi di ingresso/uscita 3/4" - 1/2" per una maggiore versatilità; è particolarmente indicato per l'uso con atomizzatori ed irroratrici. Viene fornito completo di valvola a sfera da 1/2" per lo spurgo del filtro, per le connessioni eventualmente non utilizzate sono disponibili, a parte, gli appositi tappi.

ARTICOLO	TIPO RETE	AREA EFFETTIVA cm²	AREA EFFETTIVA sq. in.	PRESS. MAX bar	PORTATA MAX l/min	MASSA FILTRANTE	OR di RICAMBIO 2,62 x 42,52
25449	Inox 32 mesh	62	9,5	50	150	**25850**	**27606**
25450	Inox 50 mesh	57	8,8			**25851**	
27380	Inox 80 mesh	63	9,8			**27397**	

FILTRI IN LINEA AUTOPULENTI
FILTRES EN LIGNE AUTONETTOYANTS
SELF-CLEANING LINE FILTERS
SELBSTREINIGENDER DRUCKFILTER
FILTROS EN LINEA AUTOLIMPIANTE



CARATTERISTICHE
Pressione d'esercizio max. 15 bar, capacità filtrante 200 ÷ 280 l/min, cartuccia Ø 58 x 210 mm, punti di fissaggio su entrambi i lati, corpo in polipropilene, guarnizioni in EPDM. By-pass minimo richiesto 30 l/min.

ARTICOLO	CAPACITÀ FILTRANTE l/min	Ø FILETTO	RETE INOX TIPO	Ø mm	ALTEZZA mm	CARTUCCIA DI RICAMBIO ARTICOLO
26180	200÷280	1" 1/4	50 mesh	116	365	**26184**
26181	200÷280	1" 1/4	100 mesh	116	365	**26185**
26182	200÷280	1" 1/2	50 mesh	116	365	**26184**
26183	200÷280	1" 1/2	100 mesh	116	365	**26185**

TAPPO IN OTTONE PER FILTRI ALTA PRESSIONE
BOUCHON EN LAITON POUR FILTRES À HAUTE PRESSION
HIGH PRESSURE BRASS PLUG
HOCHDRUCK SECHSKANTIGER
TAPÓN ALTA PRESION



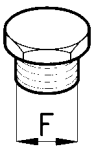

ARTICOLO	F
25460	1/2"
25467	3/4"
25498	OR per tappo da 1/2"
25499	OR per tappo da 3/4"

NIPPLES PER FILTRI ALTA PRESSIONE
MAMELON POUR FILTRES À HAUTE PRESSION
HIGH PRESSURE NIPPLES
HOCHDRUCK DOPPELSTUTZEN
RACOR INTERMEDIO ALTA PRESION



ARTICOLO	FILETTO
25087	1/2"
25501	3/4"
25498	OR per nipples da 1/2"
25499	OR per nipples da 3/4"

Gli articoli qui descritti, prodotti da e/o per conto di CERMAG, sono da intendersi adattabili, quindi non originali, ai marchi indicati secondo REG. CE 1400/2002
All items described here, produced by and/or on behalf of CERMAG, are to be understood as adaptable, therefore not original, to the brands indicated according to REG. EC 1400/2002

09

FILTRI COMPLETI M144 CON RUBINETTO DI DRENAGGIO - G1/2 - 40/80 mesh

FILTRES COMPLETS M144 AVEC ROBINET DE DRAINAGE - G1/2 - 40/80 mesh
COMPLETE M144 FILTERS WITH DRAINING COCK - G1/2 - 40/80 mesh
DRUCKFILTER M144-G1/2-40/80 mesh
FILTROS COMPLETOS M144 CON GRIFO DE DRENAJE - G1/2 - 40/80 mesh

Braglia MFG FLUID SPRAYING AND ENGINEERING



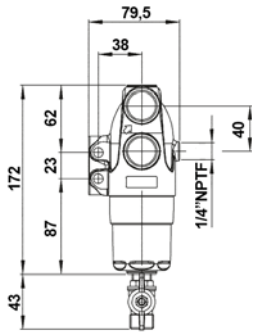

FILTRI Ø40x125
FILTER SCREEN



ARTICOLO	DESCRIZIONE
27912	Filtro ricambio per 27914 - 40 mesh
27913	Filtro ricambio per 27915 - 80 mesh

Caratteristiche:
Materiali: ottone - acciaio inox - NBR.
Impiego: su atomizzatori e gruppi irroranti. Filtri di mandata in linea. Nuovo modello brevettato. Numerose configurazioni di collegamento con dimensioni ottimizzate. Fissaggio compatibile con modello precedente e con altri filtri presenti sul mercato.
Può essere installato accanto alle sezioni di barra. Cartuccia filtrante a doppia rete inox rinforzata per assorbire colpi d'ariete

ARTICOLO	DESCRIZIONE	PRESSIONE DI ESERCIZIO MAX bar	PORTATA l/min
27914	Filtro completo M144 - 40 mesh	50	120
27915	Filtro completo M144 - 80 mesh	50	120

FILTRI COMPLETI A GHIERA M146 CON RUBINETTO DI DRENAGGIO - G1/2 - 40/80 mesh

FILTRES COMPLETS M146 A BAGUE AVEC ROBINET DE DRAINAGE - G1/2 - 40/80 mesh
COMPLETE M146 RING FILTERS WITH DRAINING COCK - G1/2 - 40/80 mesh
DRUCKFILTER M146-G1/2-40/80 mesh
FILTROS COMPLETOS A ANILLO M146 CON GRIFO DE DRENAJE - G1/2 - 40/80 mesh

Braglia MFG FLUID SPRAYING AND ENGINEERING



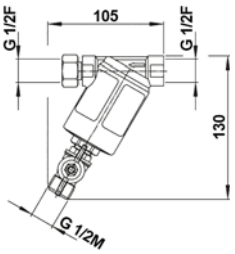

FILTRI Ø40x63
FILTER SCREEN



ARTICOLO	DESCRIZIONE
27917	Filtro ricambio per 27919 - 40 mesh
27918	Filtro ricambio per 27920 - 80 mesh

Caratteristiche:
Materiali: ottone - acciaio inox.
Impiego: su gruppi irroranti e atomizzatori. Filtri in linea di mandata con rubinetto di spurgo. Le dimensioni ridotte permettono il montaggio diretto all'entrata delle barre dell'atomizzatore.

ARTICOLO	DESCRIZIONE	PRESSIONE DI ESERCIZIO MAX bar	PORTATA l/min
27919	Filtro completo M146 - 40 mesh	50	70
27920	Filtro completo M146 - 80 mesh	50	50

FILTRI DI MANDATA IN OTTONE (70l/m - 50bar MAX.)

FILTRES DE REFOULEMENT EN LAITON (70l/m - 50bars MAX.)
BRASS DELIVERY FILTERS (70 l/m - 50 bar MAX)
MESSINGDRUCKFILTER (70l/m - 50bar MAX.)
FILTROS DE ENVÍO DE LATÓN (70l/m - 50bar MAX.)



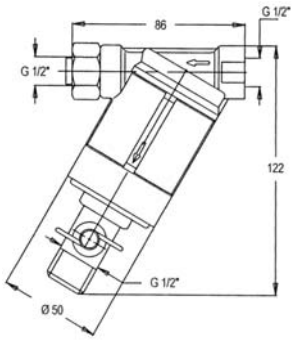

ARTICOLO	F	mesh INOX	CARTUCCIA DI RICAMBIO
26506	1/2"	30	**26509**
26507	1/2"	40	**26510**
26508	1/2"	70	**26511**

SILURO COMPLETO DI CARTUCCIA INOX

FILTER A TORPILLE
TORPEDO FILTER
TORPEDO FILTER
FILTRO SILURO

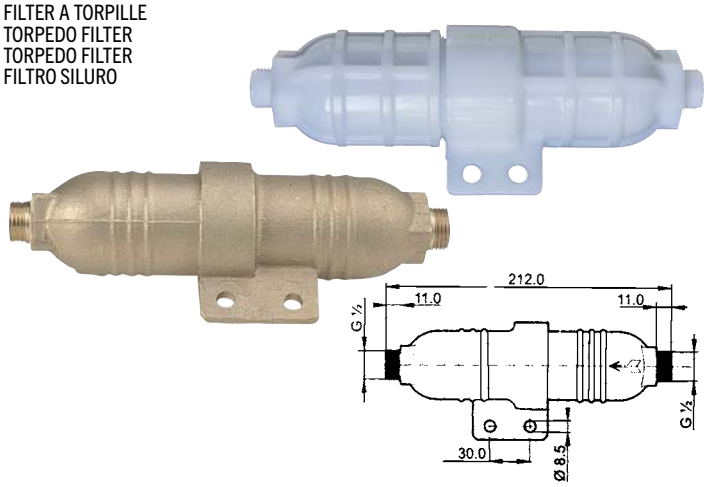

ARTICOLO	ATTACCHI	PORTATA l/min	MATERIALE	CARTUCCIA DI RICAMBIO
26335	1/2"	100	**Nylon**	**25834**
25079			**Ottone**	

Gli articoli qui descritti, prodotti da e/o per conto di CERMAG, sono da intendersi adattabili, quindi non originali, ai marchi indicati secondo REG. CE 1400/2002
All items described here, produced by and/or on behalf of CERMAG, are to be understood as adaptable, therefore not original, to the brands indicated according to REG. EC 1400/2002

VALVOLA SFERA CON ATTACCHI FEMMINA FILETTATI GAS, GUARNIZIONI IN TEFLON PER L'APPLICAZIONE SU LINEE DI IRRIGAZIONE E IDRAULICHE

VALVE SPHERE FEMELLE FILETÉE GAS
BALL VALVE WITH GAS THREAD FEMALE CONNECTION
KUNGELVENTIL MIT GAS GEWINDE WEIBLICHEN VERSCHLUSSEN
VÁLVULA DE BOLA CON ENGANCHES HEMBRAS FILETADOS GAS



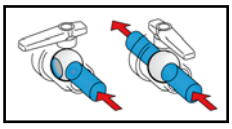

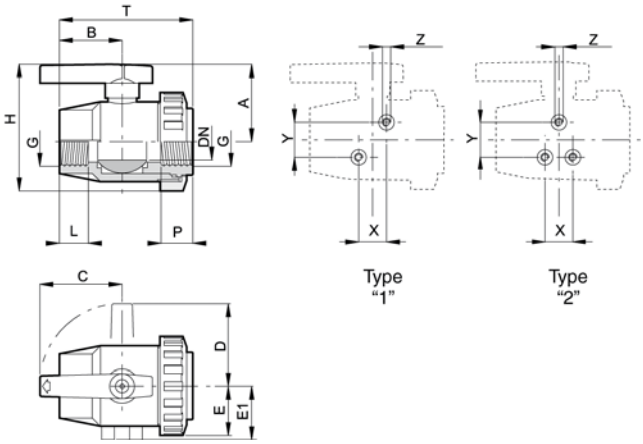

ARTICOLO	G BSP	DN mm	PN bar	A mm	B mm	C mm	D mm	E mm	E1 mm	H mm	L mm	P mm	T mm	Type	X mm	Y mm	Z
25518	G 1/2"	19	16	56	42	42	42	29	-	85	20	19	86.5	-	-	-	-
25519	G 3/4"	19	16	56	42	42	42	29	-	85	21	23	86.5	-	-	-	-
25520	G 1"	24	16	62	44	63	63	33.5	-	95.5	22.5	27	99	-	-	-	-
26512	G 1" 1/4	33	10	72	50.5	80	80	40	43	112	25	29.5	108.5	1	20	25	M8
26513	G 1" 1/2	40	10	77	61	80	80	48	50.5	125	28	31	128.5	2	27	34	M8
26514	G 2"	49	10	106	73	130	130	55	50	161	35	40	148.5	2	43	78	M8

VALVOLE A SFERA A 2 VIE PER IRRIGAZIONE F/F

SOUPAPE A BOULET 2 VOIES PUR IRRIGATION, CONEXION F/F
IRRIGATION BALL VALVES F/F
2 WEGENVENTIL FRAU-FRAU
VALVULAS DE BOLA PARA RIEGO HEMBRA/HEMBRA



ARTICOLO	F
28270	G 3/4 F x G 3/4 F
28271	G 1 F x G 1 F

VALVOLE A SFERA CON TIRANTI, 2 VIE CON ATTACCO FILETTATO

SOUPAPE A BOULET 2 VOIES ET RACCORD FILETÉ
2-WAY BALL VALVES WITH TIE-RODS AND THREADED COUPLING
KUGELVENTILE MIT SPANNVORRICHTUNGEN, 2 WEGE, MIT GEWINDEANSCHLUSS
VÁLVULAS DE BOLA CON TIRANTES, 2 V AS CON TOMA ROSCADA

new



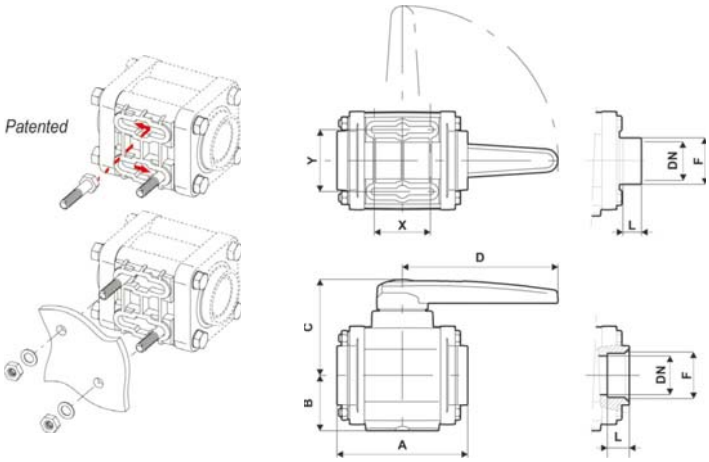

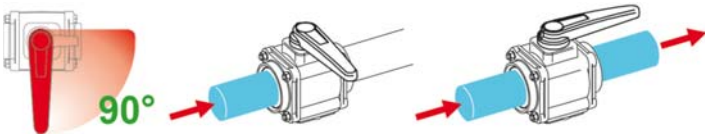

ARTICOLO	F	DN mm	PN bar	L mm	A mm	B mm	C mm	D mm	X mm	Y mm
28469	G 1 1/2" F	40	10	25	128	52	94	130	40	49
28470	G 2" F	40	10	25	134	52	94	130	40	49
28471	G 3" F	65	8	36	174	71	125	200	72	80

Gli articoli qui descritti, prodotti da e/o per conto di CERMAG, sono da intendersi adattabili, quindi non originali, ai marchi indicati secondo REG. CE 1400/2002
All items described here, produced by and/or on behalf of CERMAG, are to be understood as adaptable, therefore not original, to the brands indicated according to REG. EC 1400/2002

VALVOLE A SFERA 3 VIE
VANNES A BOISSEAU 3 VOIES
3-WAY BALL VALVES
3-WEGE-KUGELHAHN
VÁLVULAS DE BOLA 3 VÍAS



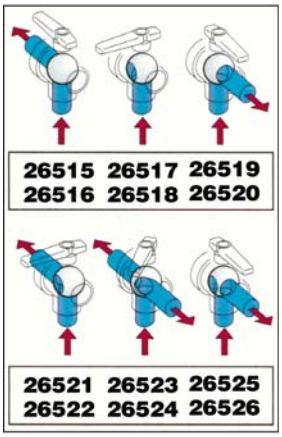

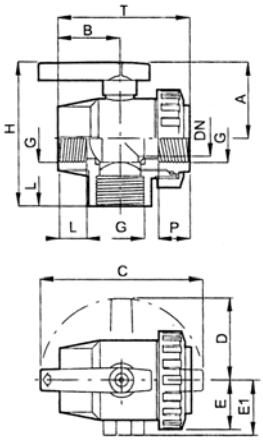

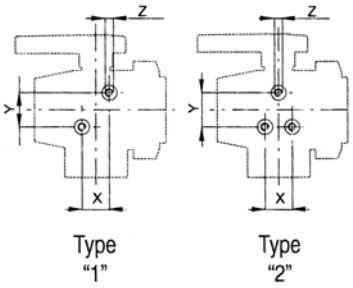

VALVOLE NORMALI

ARTICOLO	G BSP	DN mm	PN bar	A mm	B mm	C mm	D mm	E mm	E1 mm	H mm	L mm	P mm	T mm	Type	X mm	Y mm	Z
26515	G 1/2"	19	16	56	42	84	42	29	-	99.5	20	19	86.5	-	-	-	-
26516	G 3/4"	19	16	56	42	84	42	29	-	99.5	21	23	86.5	-	-	-	-
26517	G 1"	24	16	66	44	126	63	33.5	-	113	22.5	27	99	-	-	-	-
26518	G 1" 1/4	33	10	72	50.5	160	80	40	43	125.5	25	29.5	108.5	1	20	25	M8
26519	G 1" 1/2	40	10	77	61	160	80	48	50.5	143.5	28	31	128.5	2	27	34	M8
26520	G 2"	49	10	106	73	260	130	55	50	186	35	40	148.5	2	43	78	M8

VALVOLE A FLUSSO CONTINUO

ARTICOLO	G BSP	DN mm	PN bar	A mm	B mm	C mm	D mm	E mm	E1 mm	H mm	L mm	P mm	T mm	Type	X mm	Y mm	Z
26521	G 1/2"	19	16	56	42	84	42	29	-	99.5	20	19	86.5	-	-	-	-
26522	G 3/4"	19	16	56	42	84	42	29	-	99.5	21	23	86.5	-	-	-	-
26523	G 1"	24	16	66	44	126	63	33.5	-	113	22.5	27	99	-	-	-	-
26524	G 1" 1/4	33	10	72	50.5	160	80	40	43	125.5	25	29.5	108.5	1	20	25	M8
26525	G 1" 1/2	40	10	77	61	160	80	48	50.5	143.5	28	31	128.5	2	27	34	M8
26526	G 2"	49	10	106	73	260	130	55	50	186	35	40	148.5	2	43	78	M8

VALVOLE A SFERA A 3 VIE A FLUSSO INTERROTTO O CONTINUO CON ATTACCO A FORCHETTA MASCHIO/FEMMINA
SOUPAPE A BOULET 3 VOIES A DEBIT INTERROMPU OU CONTINU, CONEXION A FOURCHETTE M/F
3-WAY BALL VALVES, MALE/FEMALE FORK COUPLING-INTERRUPTED OR CONTINUOUS FLOW
3 WEGENVENTIL MANNLICH-FRAU
VALVULAS DE BOLA DE 3 VIAS CON FLUJO INTERRUMPIDO O CONTINUO CON TOMA DE HORQUILLA MACHO/HEMBRA



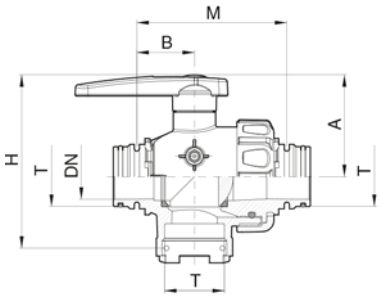

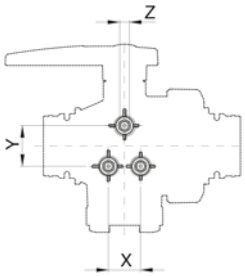

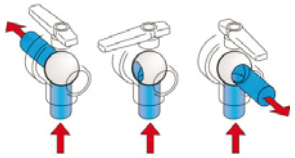
28226

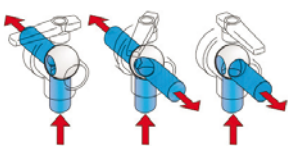
28227

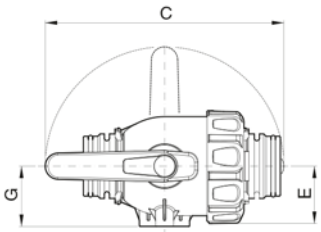

ARTICOLO	T	PASSAGGIO INTERNO	DN mm	bar	A mm	B mm	C mm	E mm	G mm	H mm	M mm	X mm	Y mm	Z
28226	T6	1 1/2"	40	10	85	48	200	48	51	145	126	27	34	M8 - 5/16 UN
28227	T6	1 1/2"	40	10	85	48	200	48	51	145	126	27	34	M8 - 5/16 UN

Gli articoli qui descritti, prodotti da e/o per conto di CERMAG, sono da intendersi adattabili, quindi non originali, ai marchi indicati secondo REG. CE 1400/2002
All items described here, produced by and/or on behalf of CERMAG, are to be understood as adaptable, therefore not original, to the brands indicated according to REG. EC 1400/2002

VALVOLA A SFERA A 3 VIE A PASSAGGIO RIDOTTO A "L"
SOUPAPE A BOULET À TROIS VOIES AVEC PASSAGE RÉDUIT À « L »
THREE WAYS BALL-VALVE
3 WEGE KUGELVENTIL
VÁLVULA DE BOLA DE 3 VIAS



ARTICOLO	FILETTO	PRESS. bar
27625	1/2"	-
27626	3/4"	-
27627	1"	-

VALVOLA A SFERA M-F PASSAGGIO TOTALE CON MANIGLIA
SOUPAPE A BOULET M-F AVEC LEVIER
FULLWAY BALL VALVE M-F WITH LEVER
KUGELVENTIL M-F DURCHGANG MIT GRIFF
VÁLVULA DE BOLA M-F CON MANGO



ARTICOLO	FILETTO	PRESS. bar
26535	1/2"	25
26536	3/4"	25
26537	1"	25

SARACINESCA IN OTTONE F-F PASSAGGIO TOTALE
VANNE EN LAITON - PASSAGE TOTAL
LEVER GATE VALVE
HEBELSCHIEBER MIT STANDARD DURCHGANG
COMPUESTAS CON PALANCA



ARTICOLO	FILETTO	PN
26548	1/2"	16
26549	3/4"	16
26550	1"	16
26551	1" 1/4	16
26552	1" 1/2	16
26553	2"	16
26554	2" 1/2	16
26555	3"	16
26556	4"	16
▶ **28477**	5"	10

VALVOLA A SFERA F-F CON MANIGLIA A FARFALLA
SOUPAPE A BOULET F-F AVEC LEVIER
FULLWAY BALL VALVE F-F WITH LEVER
KUGELVENTIL F-F DURCHGANG MIT GRIFF
VÁLVULA DE BOLA F-F CON MANGO



ARTICOLO	FILETTO	PN
26543	1/4"	10
26544	3/8"	10
26545	1/2"	10

VALVOLA A SFERA F-F PASSAGGIO TOTALE CON MANIGLIA
SOUPAPE A BOULET F-F AVEC LEVIER
FULLWAY BALL VALVE F-F WITH LEVER
KUGELVENTIL F-F DURCHGANG MIT GRIFF
VÁLVULA DE BOLA F-F CON MANGO



ARTICOLO	FILETTO	PRESS. bar
26527	1/4"	25
26528	3/8"	25
26529	1/2"	25
26530	3/4"	25
26531	1"	25
26532	1" 1/4	25
26533	1" 1/2	25
26534	2"	25

RUBINETTO PORTAGOMMA A SFERA CURVO CON MANIGLIA
ROBINET PORTE-GOMME A BOULET COUBRE AVEC LEVIER
CURVED BALL TAP WITH LEVER
KUGELAUSLAUFVENTIL GEBOGEN FÜR SCHLAUCHSTÜCK MIT GRIFF
GRIFO PORTAGOMA CURVO CON MANGO



ARTICOLO	FILETTO	PORTA GOMMA	TIPO
26538	3/8"	3/8"	Standard
26539	1/2"	1/2"	
26540	3/4"	3/4"	
26541	1"	1"	
26542	1/2"	1/2"	Compact

VALVOLA A SFERA M-F CON MANIGLIA A FARFALLA
SOUPAPE A BOULET M-F AVEC LEVIER
FULLWAY BALL VALVE M-F WITH LEVER
KUGELVENTIL M-F DURCHGANG MIT GRIFF
VÁLVULA DE BOLA M-F CON MANGO



ARTICOLO	FILETTO	PN
26504	1/4"	10
26546	3/8"	10
26547	1/2"	10

RACCOGLITORE DI IMPURITÀ IN OTTONE CON FILTRO
COLLECTEUR D'IMPURETES EN LAITON AVEC FILTRE
BRASS IMPURITY COLLECTOR WITH FILTER
SCHMUTZFÄNGER AUS MESSING MIT FILTER
RECOGEDOR DE SUCIEDAD DE LATÓN CON FILTRO



ARTICOLO	FILETTO	PRESS. bar
26557	1/4"	25
26558	3/8"	25
26559	1/2"	25
26560	3/4"	25
26561	1"	25
26562	1" 1/4	25
26563	1" 1/2	25
26564	2"	25

Gli articoli qui descritti, prodotti da e/o per conto di CERMAG, sono da intendersi adattabili, quindi non originali, ai marchi indicati secondo REG. CE 1400/2002
All items described here, produced by and/or on behalf of CERMAG, are to be understood as adaptable, therefore not original, to the brands indicated according to REG. EC 1400/2002

COPERCHIO FILETTATO CHIUSO
COUVERCLE FILETE FERMÉ
BLANK THREADED LIDS
GEWINDEDECKEL GESCHLOSSEN
TAPA ROSCADA CERRADA



28212

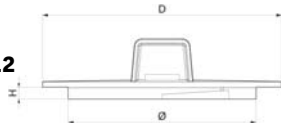



28213

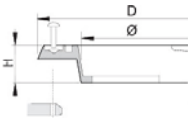

ARTICOLO	DESCRIZIONE	D mm	Ø mm	H mm
28212	Coperchio	140	110	7
28213	Anello	159	120	17

COPERCHI PER CISTERNE - FILETTATO E CON SFIATO A LABIRINTO
COUVERCLE POUR CUVE
TANK COVERS
TANKDECKEL
TAPAS PARA CISTERNAS

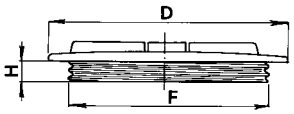



ARTICOLO	D mm	F mm	H mm	OR COPERCHIO-ANELLO	ANELLO	OR ANELLO-CISTERNA	FILTRO A CESTELLO
28241	250	210	31	**28240**	**28242**	**28279**	**25208**
26186	355	313	31	**27565**	**26189**	**26191**	**25212 - 25209**
26187	454	410	25	**27566**	**26190**	**26192**	**25210 - 26197 26198**

COPERCHIO RIBALTABILE 180° PER SERBATOIO
COUVERCLE POUR CUVE
TANK COVERS
TANKDECKEL
TAPAS PARA CISTERNAS



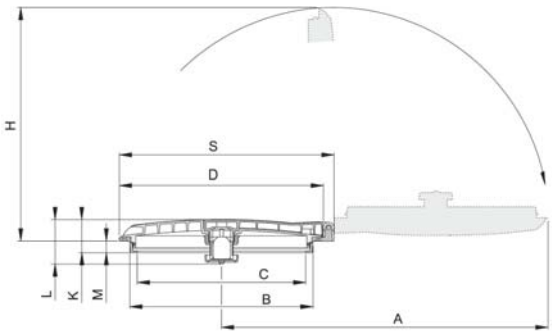

ARTICOLO	D Ø mm	B Ø mm	C Ø mm	I mm	L mm	M mm	H mm	S mm	A mm	OR ARTICOLO	FILTRO ARTICOLO
26701	367	320	290	391	101	26,5	404	390	572	**26191**	**25209**
26702	462	415	382	486	101	26,5	501	486	713	**26192**	**25210**

GRUPPO DOPPIA VALVOLA DI SFIATO PER COPERCHI
GROUPE DE VANNES A DOUBLE CLAPET D'ASPIRATION
DOUBLE BREATHER VALVE UNIT FOX LIDS
DOPPELTES ENTLÜFTUNGSVENTIL FÜR DECKEL
GRUPO DOBLE VÁLVULA DE RESPIRADERO PARA TAPAS



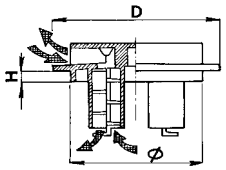

ARTICOLO	D mm	Ø mm	Ø inches	H mm
26188	140	110	4.3"	10

VALVOLA DI SFIATO A LABIRINTO
SOUPAPE D'AERATION A LABYRINTHE
LABYRINTH BREATHER VALVE
GEWINDESHUTTE MIT ENTLÜFTUNG
VÁLVULA RESPIRADERO DE LABERINTO



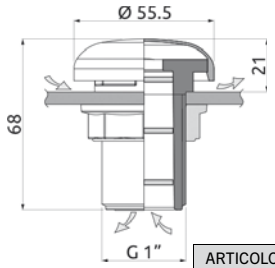

ARTICOLO
28243

FILTRO A TAZZA
FILTRE EN DISQUE
CUP FILTER
KORBFILTEREINSATZ
FILTRO DE TAZA

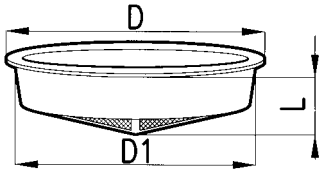

ARTICOLO	D mm	D1 mm	L mm
25211	204	190	60
25212	302	290	46

FILTRO A CESTELLO PER COPERCHI
FILTRE APANIER POUR COUVERCLES
COVERS BASKET FILTER
KORBFILTEREINSATZ
FILTROS EN FORMA DE SACOS PARA TAPAS



RETE
18 mesh

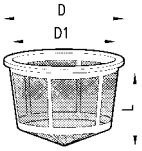

ARTICOLO	D mm	D1 mm	L mm
25208	204	185	240
25209	302	289	254
25210	400	390	160
26197	400	390	254
26198	400	390	330

Gli articoli qui descritti, prodotti da e/o per conto di CERMAG, sono da intendersi adattabili, quindi non originali, ai marchi indicati secondo REG. CE 1400/2002
All items described here, produced by and/or on behalf of CERMAG, are to be understood as adaptable, therefore not original, to the brands indicated according to REG. EC 1400/2002

BARRA DISERBO INTERFILARE SINGOLA
BARRE DESHERBAGE INTER-RANG INDIVIDUELLE
SINGLE INTER-ROW WEEDING BAR
ZWISCHENREIHEN-UNKRAUTSTRIEGEL, EINFACH
BARRA DESHERBAJE INTERFILAS SIMPLE

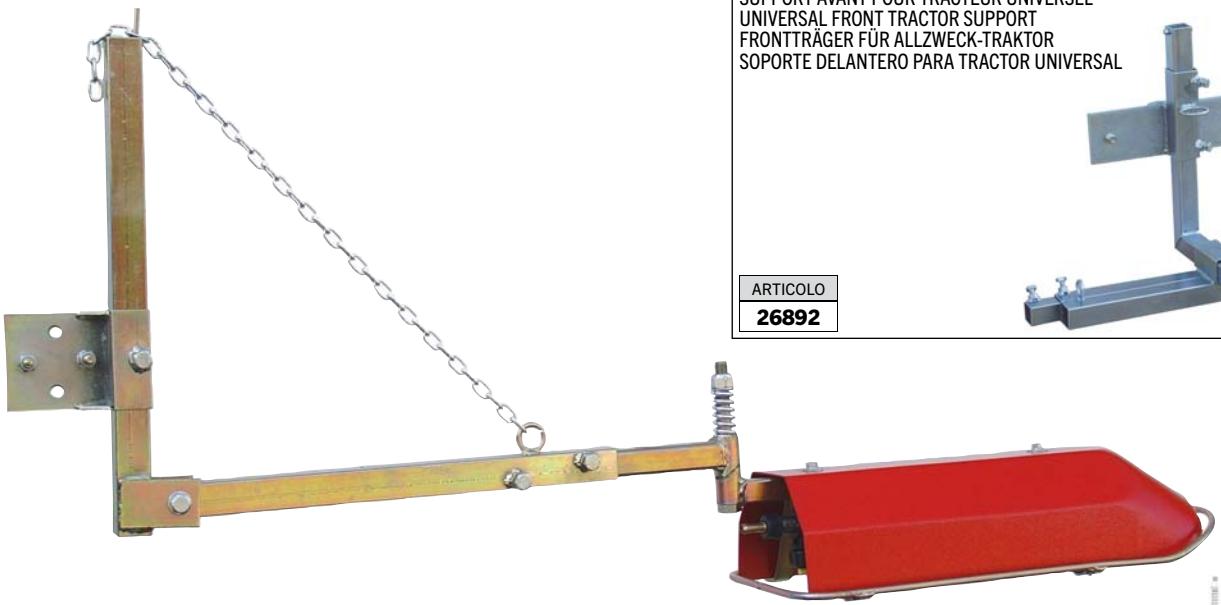

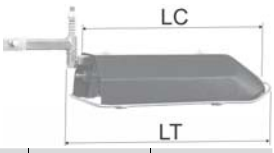

ARTICOLO	NOTE	LT (cm)	LC (cm)
26888	Barra con 1 getto, cofano	40	31
26889	Barra con 2 getti, cofano	64	55

SUPPORTO ANTERIORE PER TRATTORE UNIVERSALE
SUPPORT AVANT POUR TRACTEUR UNIVERSEL
UNIVERSAL FRONT TRACTOR SUPPORT
FRONTTRÄGER FÜR ALLZWECK-TRAKTOR
SOPORTE DELANTERO PARA TRACTOR UNIVERSAL

ARTICOLO
26892

TERMINALE BARRA INTERFILARE
EMBOUT BARRE INTER-RANG
END-PIECE FOR INTER-ROW BOOM
ANSCHLUSS ZWISCHENREIHENSTRIEGEL
TERMINAL BARRA INTERFILAS

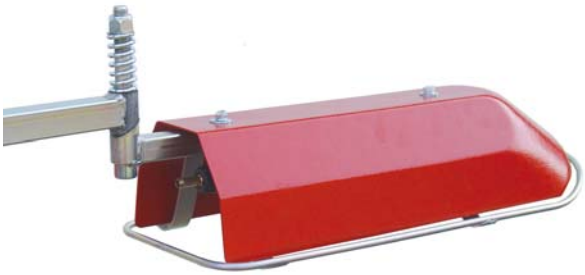

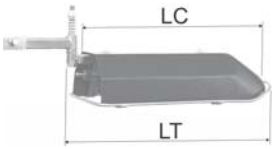

NB: Terminale con cofano snodato con molla di rientro braccio di ancoraggio 30x30.

RICAMBI COFANO

ARTICOLO	LC (cm)
27107	31
27108	55

ARTICOLO	NOTE	LT (cm)	LC (cm)
26890	Terminale 1 getto	40	31
26891	Terminale 2 getti	64	55

STRISCIANTI
STABILISANT
STABILIZERS
KRIECHEND
RASTREROS

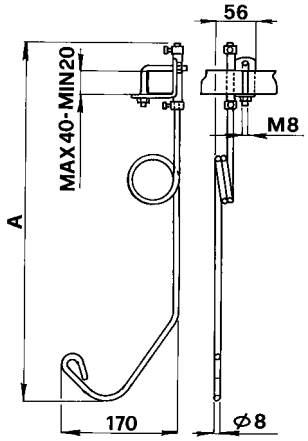

CARATTERISTICHE
Molle stabilizzatrici per barre diserbanti.
Evita il contatto della barra con il terreno salvaguardando i portaspruzzatori.
Ideale nei trattamenti in collina o su terreni sconnessi, lo strisciante viene installato sui “laterali” della barra da diserbo mantenendo una posizione parallela rispetto al terreno e garantendo così anche una perfetta distribuzione.
I migliori risultati si ottengono insieme ai sistemi autolivellanti meccanici.

ARTICOLO	DESCRIZIONE	A mm	FUNZIONE
26081	Coppia striscianti lunghi	770	Parallelismo
26082	Coppia striscianti corti	600	Protezione

Gli articoli qui descritti, prodotti da e/o per conto di CERMAG, sono da intendersi adattabili, quindi non originali, ai marchi indicati secondo REG. CE 1400/2002
All items described here, produced by and/or on behalf of CERMAG, are to be understood as adaptable, therefore not original, to the brands indicated according to REG. EC 1400/2002

09

ELETTROVALVOLA 12V A DUE VIE SERVOCOMANDATA DA 1/4”
ELECTROVANNE 12V A DEUX VOIES SERVOCOMMANDEE DE 1/4”
1/4” 12V TWO-WAY POWER-OPERATED SOLENOID VALVE
2-WEGE SERVOGESTEUERTES 12 V MAGNETVENTIL, 1/4“
ELECTROVÁLVULA 12V DE DOS VÍAS CON SERVOMANDO DE 1/4”



CARATTERISTICHE
- Elettrovalvola a 2 vie servocomandata normalmente chiusa.
- Cannotto a baionetta.
- Ferma bobina in gomma.
- Organi interni in acciaio INOX per un’alta resistenza alla corrosione.
- temperatura dei fluidi da -10 a +130°C

CONNETTORE ARTICOLO
83437

ARTICOLO	PRESSIONE bar	PORTATA l/min	ATTACCHI FILETTO	TENSIONE V
27567	0-8	4,5	1/4”	12
27619	Bobina di ricambio			

ELETTROVALVOLA 12V A DUE VIE SERVOCOMANDATA DA 1/2”
ELECTROVANNE 12V A DEUX VOIES SERVOCOMMANDEE DE 1/2”
1/2” 12V TWO-WAY POWER-OPERATED SOLENOID VALVE
2-WEGE SERVOGESTEUERTES 12 V MAGNETVENTIL, 1/2“
ELECTROVÁLVULA 12V DE DOS VÍAS CON SERVOMANDO DE 1/2”



CARATTERISTICHE
- Elettrovalvola a 2 vie servocomandata normalmente chiusa.
- Corpo: ottone stampato.
- Organi interni di tenuta: Acciaio INOX.
- Organi interni di tenuta mobili: Viton.
- Elettromagnete: 12 Volt - 27 Watt.

CONNETTORE ARTICOLO
83437

ARTICOLO	PRESSIONE bar	PORTATA l/min	ATTACCHI FILETTO	TENSIONE V
27232	3-40	70	1/2”	12
27620	Kit bobina 27 W di ricambio			

SCATOLA DI COMANDO PER ELETROVALVOLE A DUE VIE
BOITIER CENTRAL POUR SOUPAPES ÉLECTRIQUES à DEUX VOIES
CENTRAL HOUSING FOR TWO-WAY SOLENOID VALVES
SCHALTKASTE FÜR 2-WEGE MAGNETVENTILE
CAJA DE MANDO PARA ELECTROVALVULAS DE DOS VIAS



ARTICOLO	DESCRIZIONE
27604	Scatola 2 vie con 4 m di cavo
28484	Circuito scatola 2 vie solenoide (ricambio per 27604)

SCUDO ANTIFOGLIE PER ATOMIZZATORE
DEFLECTEUR ANTI-FEUILLE POUR ATOMISEUR
LEAF GUARD FOR ORCHARD SPRAYING
LAUBSCHUTZ FÜR FELDSPRITZE
PANTALLA ANTI-HOJAS PARA PULVERIZADOR



ARTICOLO	LxH mm
26894	980x225
26893	1040x270

FLANGE PER ATOMIZZATORI IN OTTONE CON GUARNIZIONE
BRIDES EN LAITON POUR ATOMISEURS AVEC JOINT
BRASS SPRAYER FLANGE WITH GASKET
FLANSCH FÜR SPRÜHER AUS MESSING MIT DICHTUNG
BRIDAS PARA ATOMIZADORES DE LATÓN CON JUNTA



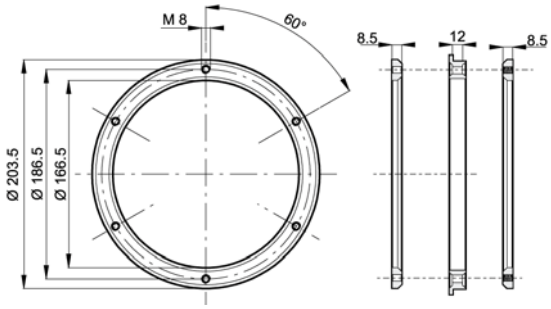

ARTICOLO
27382

Gli articoli qui descritti, prodotti da e/o per conto di CERMAG, sono da intendersi adattabili, quindi non originali, ai marchi indicati secondo REG. CE 1400/2002
All items described here, produced by and/or on behalf of CERMAG, are to be understood as adaptable, therefore not original, to the brands indicated according to REG. EC 1400/2002

BARRE IRRORANTI A TELAIO TIPO «T»

RAMPES A PULVERISER EN «T»
T-SHAPED SPRAYING BOOMS
«T» STAGE
BARRA «T»

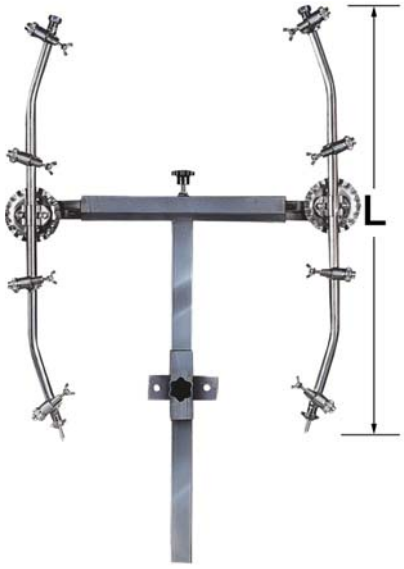

ARTICOLO	Q.TÀ GETTI	NOTE	LUNGHEZZA L
26848	3 + 3	Getto a farfalla attacco 1/4" Ugello in ceramica	560 mm
25422	4 + 4		770 mm
25423	5 + 5		1160 mm

COPPIA ASTE CURVE IN ACCIAIO INOX 304 CON MORSETTI FILETTATI 1/4" FEMMINA, ATTACCO MASCHIO 1/2" E TAPPO DI CHIUSURA

PAIRE BARRES COURBES EN ACIER INOX 304 A MORS FILETES 1/4" FEMELLE, RACCORD MALE 1/2" ET BOUCHON DE FERMETURE
PAIR OF CURVED RODS 304 WITH 1/4" THREADED FEMALE CLAMPS, 1/2" MALE ATTACHMENT AND CLOSING CAP
GEKRÜMMTES STANGENPAAR AUS EDELSTAHL 304 MI GEWINDEKLEMMEN 1/4" INNENGEWINDE, ANSCHLUSSSTUTZEN MIT AUSSENGEWINDE 1/2" UND VERSCHLUSSSTOPFEN
PAR DE ASTAS CURVAS DE ACERO INOX 304 CON TERMINALES ROSCADOS 1/4" HEMBRA, ACOPLAMIENTO MACHO 1/2" Y TAPON DE CIERRE

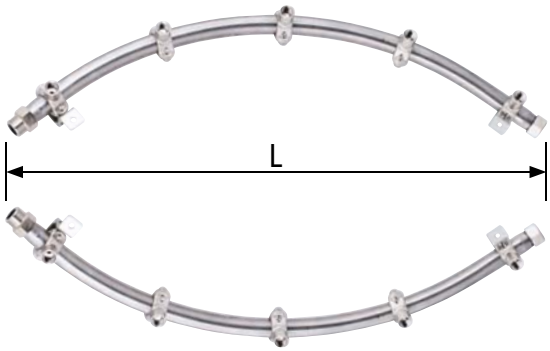

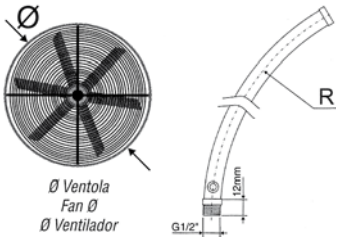

ARTICOLO	Ø VENTOLA mm	RAGGIO mm	L mm	Q.TÀ CAVALLOTTI
27393	600	365	560	5
27394	700	415	650	6
27395	800	470	760	7
27396	900	520	880	8

ASTE 1/2" CON ATTACCO A MORSETTO SENZA GETTO

BARRE 1/2" AVEC ATTACHE A MORS SANS JET
BARS 1/2" WITH BULCHLE FASTENING WITHOUT JET
STANGE 1/2" MIT ANSCHLUSS OHNE DÜSE
BARRA 1/2" CON ENGANCHE CON BORNE SIN CHORRO

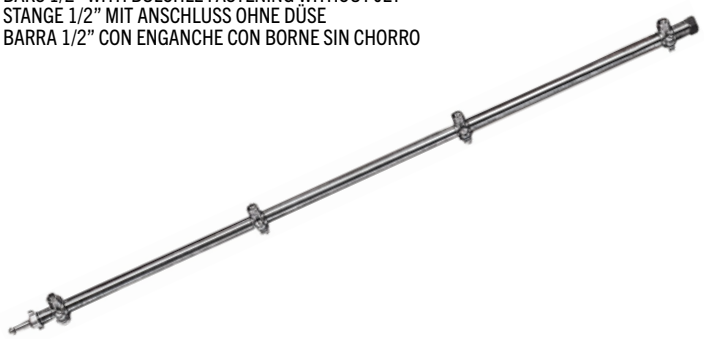

ARTICOLO	Ø	Q.TÀ CAVALLOTTI	LUNGHEZZA ASTA cm
25057	1/2"	3	60
25058	1/2"	4	80
25059	1/2"	4	100
25061	1/2"	5	120
25064	1/2"	5	150

MORSETTO A FASCETTA IN OTTONE PER ASTE INOX 1/2" COMPLETO DI GUARNIZIONE

ETAU EN LAITON POUR TIGES INOXYDABLE 1/2" - COMPLET
BRASS CLAMP FOR STAINLESS STEEL 1/2" - COMPLETE
ANSCHLUSS - 1/2"
BORNE DE REPUESTO - 1/2"



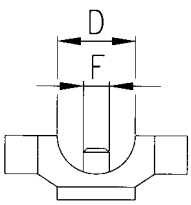

ARTICOLO	D	F	d mm	ATTACCO
25065	1/2"	1/4" F	7	Femmina

Gli articoli qui descritti, prodotti da e/o per conto di CERMAG, sono da intendersi adattabili, quindi non originali, ai marchi indicati secondo REG. CE 1400/2002
All items described here, produced by and/or on behalf of CERMAG, are to be understood as adaptable, therefore not original, to the brands indicated according to REG. EC 1400/2002

BARRE IRRORANTI A COLONNETTA CON GIUNTO SNODATO
RAMPES A POLVERISER À COLONNE AVEC JOINT ARTICULÈ
SPRAYING BOOM COLUMN WITH LOOSEN JOINT
STAGE ZU SCHRAUBBOLZEN MIT KUPPLUNG
BARRA A COLUNNA



INOX

RICAMBIO

Ugello di ricambio
25027

ARTICOLO	VIE	NOTE
26230	3 + 3	Colonnina irrorante con nebulizzatore a rosa in ceramica (Ø 1,5 mm) “Microjet”
26231	4 + 4	

PORTAGETTI IN OTTONE PER BARRE IRRORANTI CON GIUNTO SNODATO
PORTBUSES EN LAITON POUR RAMPES D’ATOMISATION AVEC JOINT ARTICULÉ
BRASS NOZZLE HOLDER FOR SPRAYING BOOMS WITH SWIVEL JOINT
DÜSENTRÄGER AUS MESSING VOR SPRITZGESTÄNGE MIT GELENKANSCHLUSS
PROTABOQUILLAS DE LÁTON PARA BARRAS POLVERISADORAS CON JUNTA ARITUCULADA



INOX

RICAMBI

ARTICOLO	DESCRIZIONE
26843	Perno
26844	Calotta
26845	Dado

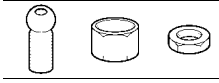

ARTICOLO	NOTE
26232	Nebulizzatore inox curvo con attatto G 3/8 e ugello a rosa in ceramica (Ø 1,5 mm) “Microjet”

NEBULIZZATORE CURVO LEGGERO CON UGELLO
ATOMISEUR COUDE LEGER AVEC BUSE
LIGHT CURVED VAPORIZER WITH NOZZLE
LEICHTER UND GEBOGENER ZERSTÄUBER MIT DÜSE
NEBULIZADOR CURVO LIGERO CON BOQUILLA



RICAMBI

ARTICOLO	DESCRIZIONE
26166	Perno 1/4”
26167	Calotta 1/4”
26843	Perno 3/8”
26844	Calotta 3/8”
26168	Dado 1/4”
26845	Dado 3/8”



ARTICOLO	UGELLO	ATTACCO	UGELLO Ø
26226	a rosa	3/8”	**1,5 mm**
26227		1/4”	

GRUPPI ANTIGOCCIA
GROUPE ANTIGOUTTE
ANTIDROP GROUP
ANTI-TROPFEN DUESEN
GRUPO ANTIGUTA



ARTICOLO	DESCRIZIONE	ATTACCO
27631	Gruppo antigoccia singolo	1/4” M/F
27632	Gruppo antigoccia singolo	3/8” M/F

Gli articoli qui descritti, prodotti da e/o per conto di CERMAG, sono da intendersi adattabili, quindi non originali, ai marchi indicati secondo REG. CE 1400/2002
All items described here, produced by and/or on behalf of CERMAG, are to be understood as adaptable, therefore not original, to the brands indicated according to REG. EC 1400/2002

GETTI PER DISERBO A CAVALLOTTO SNODATI

PORTE BUSE AVEC COLLIER DE MONTEGE ARTICULÉ
SWIVEL CLAMP NOZZLE HOLDER
DÜSENTRÄGER MIT GELENKMONTAGESCHELLE
JET DESERBANTE CON ABRAZADERA ARTICULADA



26169 - 26170
Attacco a baionetta

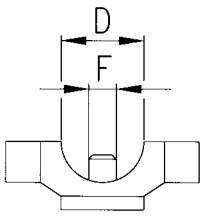



26084 - 26085
Attacco a vite

ARTICOLO	D	F mm	NOTE
26169	1/2"	7	**Senza** testina e **senza** viti di fissaggio
26170	1/2"	10	
26084	1/2"	7	Con testina - **Senza** ugello e **senza** viti di fissaggio
26085	1/2"	10	
25328	Testina da 3/8" - Per getti att. a vite		
26210	Vite autofilettante		

GETTI PER DISERBO A CAVALLOTTO SNODATI CON ANTIGOCCIA

JET AVEC COLLIER DE MONTAGE ARTICULÉ ET ANTIGOUTTE
SWIVEL CLAMP NOZZLE HOLDER WITH DIAPHRAGM CHECK VALVE
DÜSENTRÄGER MIT GELENK-MONTAGESCHELLE UND RÜCKSCHLAGVENTIL
JET DESHERBANTE CON ABRAZADERA ARTICULADA E ANTIGOTA



26206 - 26207
Attacco a baionetta

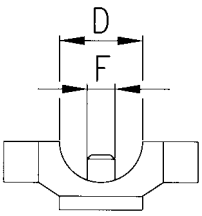

PRESSIONE
ANTIGOCCIA
0,5 BAR



26208 - 26209
Attacco a vite

ARTICOLO	D	F mm	NOTE
26206	1/2"	7	**Senza** testina e **senza** viti di fissaggio
26207	1/2"	10	
26208	1/2"	7	Con testina - **Senza** ugello e **senza** viti di fissaggio
26209	1/2"	10	
25328	Testina da 3/8" - Per getti att. a vite		
26210	Vite autofilettante		

PORTAGETTO PER DISERBO FILETTATO CON ANTIGOCCIA

PORTE-JET POUR DESHERBAGE FILETÉ AVEC ANTI-GOUTTE
THREADED NOZZLE HOLDER FOR WEEDING WITH DIAPHRAGM CHECK VALVE
DÜSENTRÄGER ZUR UNKRAUTVERTILGUNG MIT GEWINDE UND TROPFSCHUTZ
PORTA TOBERA PARA DESHERBAJE ROSCADO CON ANTIGOTEO



27378



27379



26939



26940

ARTICOLO	DESCRIZIONE
27378	Portagetto filettato 1/4"M con attacco rapido (senza testina)
27379	Portagetto filettato 1/4"M con ghiera
26939	Portagetto filettato 3/8"F con attacco rapido (senza testina)
26940	Portagetto filettato 3/8"F con ghiera

ANTIGOCCIA CON RUBINETTO DI CHIUSURA

ANTI-GOUTTE AVEC ROBINET DE FERMETURE
DIAPHRAGM CHECK VALVE WITH SHUT-OFF COCK
TROPFSCHUTZ MIT ABSPERRHAHN
ANTIGOTETO CON GRIFO DE CIERRE



ARTICOLO	bar	APPLICAZIONI
28246	0,2	Applicabile su tutti i portagetti CERMAG dotati di antigoccia classico
27051	0,5	

GETTI PER DISERBO A 3 VIE CON ANTIGOCCIA A MEMBRANA

JET POUR DESHERBAGE A 3 VOIES ANTI-GOUTTE A MEMBRANE
HERBICIDE 3 WAYS JET WITH MEMBRANE ANTI-DROP
3-WEG-DÜSENTRAGER MIT MEMBRANRÜCKSCHLAGVENTIL
JET DESHERBANTE DE 3 VIAS CON ANTIGOTA DE MEMBRANA



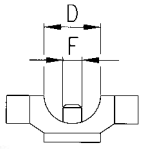

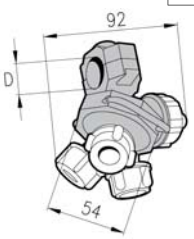

ATTACCO A VITE
PRESSIONE ANTIGOCCIA 0,5 BAR

ARTICOLO	D	F mm	NOTE
25214	1/2"	7	Con testina - **Senza** ugello e **senza** viti di fissaggio
26299	1/2"	10	
25328	Testina da 3/8" ROSSA		
26172	Testina da 3/8" GIALLA		
26173	Testina da 3/8" BLU		
26306	Kit vite e dado		



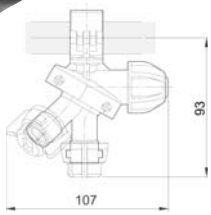

ATTACCO A BAIONETTA
PRESSIONE ANTIGOCCIA 0,5 BAR

ARTICOLO	D	F mm	NOTE
26300	1/2"	7	**Senza** testina **senza** viti di fissaggio
26301	1/2"	10	
26306	Kit vite e dado		

Gli articoli qui descritti, prodotti da e/o per conto di CERMAG, sono da intendersi adattabili, quindi non originali, ai marchi indicati secondo REG. CE 1400/2002
All items described here, produced by and/or on behalf of CERMAG, are to be understood as adaptable, therefore not original, to the brands indicated according to REG. EC 1400/2002

09

GETTO PER DISERBO A 3-5 VIE CON ANTIGOCCIA A MEMBRANA - TIPO COMPATTO (COMPACT-JET)

JET POUR DESHERBAGE A 3 VOIES ANTI-GOUTTE A MEMBRANE - TYPE COMPACT-JET
HERBICIDE 3 WAYS JET WITH MEMBRANE ANTI-DROP - TYPE COMPACT-JET
3-WEG-DÜSENTRAGER MIT MEMBRANRÜCKSCHLAGVENTIL - TYPE COMPACT-JET
JET DESHERBANTE DE 3 VIAS CON ANTIGOTA DE MEMBRANA - TYPE COMPACT-JET



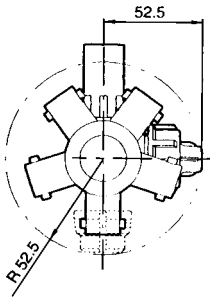

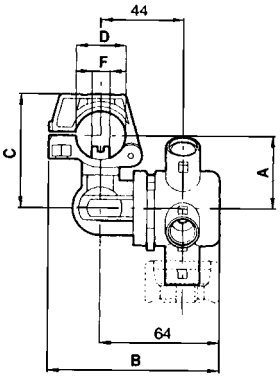



ARTICOLO	D	VIE	F mm	A mm	B mm	C mm	CARATTERISTICHE
26302	1/2”	**3**	7	35	89	53,5	• Attacco a **baionetta** • Pressione massima di esercizio 20 bar • **Senza** testine e **senza** viti di fissaggio • Con guarnizioni in **EPDM** • **Ingombro ridotto**
26303	1/2”	**3**	10	35	89	53,5	
26304	1/2”	**5**	7	35	89	53,5	
26305	1/2”	**5**	10	35	89	53,5	
26306	Kit vite e dado di ricambio						

GETTI SNODATI

PORTE BUSE AVEC COLLIER DE MONTEGE ARTICULÉ - SWIVEL CLAMP NOZZLE HOLDER - DÜSENTRÄGER MIT GELENKMONTAGESCHELLE - JET DESERBANTE CON ABRAZADERA ARTICULADA

ATTACCO A VITE

RACCORD A VIS
SCREW CONNECTION
SCHRAUBANSCHLUSS
ACOPLAMIENTO DE TORNILLO





ARTICOLO	FISSAGGIO	NOTE
25331	3/8” Femmina	**Singolo**
25332	3/8” Femmina	**Doppio**

ATTACCO A BAIONETTA

RACCORD A BAIONNETTE
BAYONET CONNECTION
BAJONETTANSCHLUSS
ACOPLAMIENTO DE BAYONETA





ARTICOLO	FISSAGGIO	NOTE
26307	3/8” Femmina	**Singolo**
26308	3/8” Femmina	**Doppio**





ARTICOLO	FISSAGGIO	NOTE
26955	1/4” Femmina	**Doppio**
26956	12x19 G Femmina	**Doppio**
26957	1/4” Femmina	**Singolo**
26958	12x19 Femmina	**Singolo**





ARTICOLO	FISSAGGIO	NOTE
26959	1/4” Maschio	**Doppio**
26960	1/4” Maschio	**Singolo**

Gli articoli qui descritti, prodotti da e/o per conto di CERMAG, sono da intendersi adattabili, quindi non originali, ai marchi indicati secondo REG. CE 1400/2002
All items described here, produced by and/or on behalf of CERMAG, are to be understood as adaptable, therefore not original, to the brands indicated according to REG. EC 1400/2002

GETTO PER DISERBO FILETTATO 3/8" CON ATTACCO RAPIDO A 2 VIE

JET POUR DESHERBAGE FILETAGE 3/8" A RACCORD A BRANCHEMENT RAPIDE A 2 VOIES
3/8" THREADED WEEDING NOZZLE WITH 2-WAY QUICK COUPLING
DÜSENTRÄGER ZUR UNKRAUTVERTILGUNG GEWINDE 3/8" MIT 2-WEGE-SCHNELLKUPPLUNG
TOBERA PARA DESHERBAJE ROSCADO 3/8" CON ACOPLAMIENTO RÁPIDO DE 2 VÍAS



ARTICOLO
27095

GETTO PER DISERBO FILETTATO 3/8" CON ATTACCO RAPIDO A 4 VIE

JET POUR DESHERBAGE FILETAGE 3/8" A RACCORD A BRANCHEMENT RAPIDE A 4 VOIES
3/8" THREADED WEEDING NOZZLE WITH 4-WAY QUICK COUPLING
DÜSENTRÄGER ZUR UNKRAUTVERTILGUNG GEWINDE 3/8" MIT 4-WEGE-SCHNELLKUPPLUNG
TOBERA PARA DESHERBAJE ROSCADO 3/8" CON ACOPLAMIENTO RÁPIDO DE 4 VÍAS



ARTICOLO
27096

PORTAGETTO ORIENTABILE PER FINE BARRA FILETTO 1/2" F

PORTE-JET ORIENTABLE
SWIVEL HOLDER JET
DREHBARER DÜSENHALTER
PORTA TOBERA ORIENTABLE



ARTICOLO
27509

GETTO FISSO IN OTTONE NICHELATO DISERBO PER TURBO DA 1/2" COMPLETO SENZA UGELLO

BUSE FIXE EN LAITON MICKELE POUR RAMPES À PULVÉRISER, POUR TUBE 1/2" COMPLETE DE GARNITURE
FIXES NICKEL-PLATED BRASS NOZZLE FOR WEEDING BOOMS, FOR 1/2" TUBE C/W SEAL
DÜSENHALTER AUS MESSING
CHORRO CON BORNE

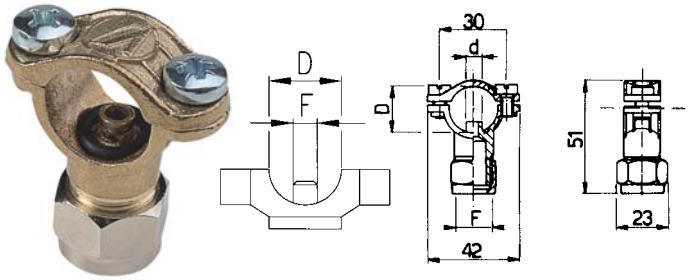

ARTICOLO	D	F	d mm
25080	1/2"	3/8 M	7

GETTO FISSO 1/4"

JETS FIXE
FIXED NOZZLE
FESTER DÜSEN
BOQUILLAS FIJO



ARTICOLO
26714

CARAFFA PER CONTROLLO UGELLI

CARAFE POUR CONTROLE BUSES
JUG FOR NOZZLE TESTS
BEHÄLTER ZUM ABLITERN
GARRAFA PARA CONTROL BOQUILLAS



- Indispensabile per il controllo delle irroratrici.
- Controllo portata l/min.
- Abaco per il controllo rapido l/h.
- Regolo comparativo prestazioni ugelli.
- Fabbricato in polipropilene ad elevata resistenza.

ARTICOLO
27099

ASTE INOX PER GETTI DISERBO
TIGES INOX POUR JETS DESHERBAGE
STAINLESS STEEL RODS FOR WEEDING NOZZLES
GESTÄNGE AUS EDELSTAHL FÜR DÜSEN ZUR UNKRAUTVERTILGUNG
BARRAS INOX. PARA CHORROS DESHERBAJE



TAPPO FEMMINA 1/2



ARTICOLO
25060

FORO Ø7 ARTICOLO	FORO Ø10 ARTICOLO	APPLICAZIONI
26947	**26951**	Asta 2 fori L = 58 cm
26948	**26952**	Asta 3 fori L =108 cm
26949	**26953**	Asta 4 fori L =158 cm
26950	**26954**	Asta 5 fori L =208 cm

MORSETTO SUPPORTO BARRA DISERBO (senza viti)
ETRIER SUPPORT BARRE DESHERBAGE
WEEDING BOOM CLAMP
KLEMMEN ZU TRAGEN DES UNKRAUTVERTILGUNGSGESTÄNGES
TERMINAL SOPORTE BARRA DESHERBAJE

ARAG





KIT VITI
25329

ARTICOLO	∅	⧄
27074	1/2”	20 mm
27075	1/2”	25 mm

MORSETTO BLOCCAGGIO BARRA DISERBO (senza viti)
COLLIER DE SERRAGE POUR BARRE DE POULVERISASION
CLAMP FOR IRRORATION BAR
KLEMME FÜR SPRITZGESTGESTÄNGE
ABRAZADERA PARA BARRA DE RIEGO

ARAG





KIT VITI
25329

ARTICOLO	⧄	⧄
27588	20 mm	20 mm

MORSETTO SUPPORTO BARRA DISERBO ZINCATO
ETRIER SUPPORT BARRE DESHERBAGE GALVANISÉ
GALVANIZED WEEDING BOOM CLAMP
KLEMMEN ZU TRAGEN DES UNKRAUTVERTILGUNGSGESTÄNGES VERZINKT
TERMINAL SOPORTE BARRA DESHERBAJE GALVANIZADO

ARAG



ARTICOLO	∅	⧄
27072	1/2”	25 mm
27073	1/2”	30 mm

Gli articoli qui descritti, prodotti da e/o per conto di CERMAG, sono da intendersi adattabili, quindi non originali, ai marchi indicati secondo REG. CE 1400/2002
All items described here, produced by and/or on behalf of CERMAG, are to be understood as adaptable, therefore not original, to the brands indicated according to REG. EC 1400/2002

RICAMBI PER GETTI DISERBO

RECHANGES POUR JETS DESHERBAGE - SPARE PARTS FOR WEEDING NOZZLES - ERSATZTEILE FÜR DÜSENTRÄGER ZUR UNKRAUTVERTILGUNG - REPUESTOS PARA TOBERAS DESHERBAJE

KIT VITE E DADO PER GETTI

KIT VIS ET ECROU POUR JETS
SCREW WITH BELT FOR EJECTOR
KIT SCHRAUB UND MÜTTER FÜR DUESENTRAEGER
KIT TORNILLO Y TUERCA PARA CHORRO



N° 2

ARTICOLO
25329

OR PER GETTI

JOINT TORIQUE POUR JETS
NOZZLE O-RINGS
O-RING FÜR DÜSENTRÄGER
OR PARA TOBERAS



ARTICOLO	DESCRIZIONE
27063	OR Ø 7 mm
27064	OR Ø 10 mm

GIRELLI 3/8" A RICAMBIO

RECHANGE TETE 3/8"
MHEAD 3/8"
KOPF 3/8"
TUERCA ROSCADA 3/8"



ARTICOLO	COLORE	APPLICAZIONI
25328	ROSSO	Tutti i getti
26172	GIALLO	Solo per getti a 3 vie
26173	BLU	
25225	Guarnizione di ricambio	

TESTINE CON ATTACCO A BAIONETTA

FRETTES AVEC ATAQUE A BAIONNETTE - RINGS WITH BAYONET CAP - ZWINGE MIT BAIONETTVERSCHLUSS - CAZOLETAS CON ENGANCHE LARGO



ARTICOLO	COLORE	DESCRIZIONE
26065	ROSSO	Testina con guarnizione per ugelli serie: SF - WRC - LDC - CFA - AFC - ATP - OC - API - CVI - CVI TWIN
28026	BLU	
28027	VERDE	
28028	GIALLO	
28029	MARRONE	
27381	Guarnizione di ricambio	



ARTICOLO	COLORE	DESCRIZIONE
26066	ROSSO	Testina con guarnizione per ugelli serie: ATC - BX - APE - AVI - AVI TWIN
28030	BLU	
28031	VERDE	
28032	GIALLO	
28033	MARRONE	
27381	Guarnizione di ricambio	



ARTICOLO	COLORE	DESCRIZIONE
26067	ROSSO	Testina con guarnizione per ugelli serie: HCI - HCC - HCA - TVI - ATR - ATR CLIPS
28034	BLU	
28035	VERDE	
28036	GIALLO	
28037	MARRONE	
27381	Guarnizione di ricambio	

new

HARDI



ARTICOLO	APPLICAZIONI
28342	Testina per **HARDI** con guarnizione per ugelli: **ASJ**® SF / SFA / WR / WRC / LD / LDC EF / TLT / AFC / CFA / CFA-U / CFA-T / AOC / OC **Albuz**® API / ADI / AXI80 / AXI110 / OCI / CVI110 **Lechler**® IDK / IDKN / IDKT / LU /AD / AD90 / ST IDKS / ES / OC(small size) **Hypro**® POM110 / DRIFT BETA 120° / POM 80° / GUARDIAN AIR / LODRIFT 110 / ULD120 / DEFLECTIP / AIRMIX 110 **TeeJet**® STANDARD 0067_08 / XR 01_08 / DG TTJ / AIXR / TT / OC

TAPPO NERO A BAIONETTA PER CHIUSURA GETTO CON GUARNIZIONE

BOUCHON NOIR A BAIONNETTE POUR FERMENTURE JET
BAYONET BLACK CAP FOR JET CLOSURE
SCHWARZER BAJONETTVERSHLUSS FUER DUESEN TRAEGER
TAPÓN NEGRO LARGO PARA CIERRE CHORRO



ARTICOLO	DESCRIZIONE
26174	Tappo
27381	Guarnizione di ricambio

GIRELLO FILETTATO 3/4" NERO PER ANTIGOCCIA

PARTIE NOIR 3/4" A RECHANGE
BLACK PART 3/4" FOR ANTRIDROP
KLEINE SCHEBE MIT GEWINDE 3/4" SCHWARZ FUER RUECKSCHLAGVENTIL
CAZOLETA FILETADA 3/4" NEGRO PARA ANTIGOTA



ARTICOLO
26175

CAPSULA ANTIGOCCIA 0,5 BAR COMPLETA

CAPSULE ANTI-GOUTTE 0,5 BAR COMPLETE
COMPLETE ANTIDROP CASING 0,5 BAR
KAPSEL FUER RUECKSCHLAGUENTIL 0,5 BAR KOMPLETT
CAPSULA ANTIGOTA 0,5 BAR COMPLETA



(4 pezzi)

ARTICOLO
26176

MEMBRANA IN EPDM PER CAPSULA ANTIGOCCIA

HEMBRANE EN EPDM POUR CAPSULE ENTI-GOUTTE
EPDM MEMBRANE FOR ANTRIDROP CASING
GEGENTROPPEN MEMBRANE EPDM
MEMBRANA EN EPDM PARA CAPSULA ANTIGOTA



ARTICOLO
26177

GIRELLO DI RICAMBIO IN OTTONE 3/8"

RONDELLE DE RECHANGE EN LAITON 3/8"
SPARE BRASS LOCK NUT 3/8"
MESSING SCHEIBE
TUERCA DE REPUESTO DE LATÓN



ARTICOLO
26715

FILTRI PER GETTI CON ANTIGOCCIA

FILTRE POUR JET AVEC ANTI-GOUTTE
FILTER FOR EJECTOR WITH ANTRIDROP
FILTER FÜR DUSENTRAEGER MIT RUECKSCHLAGVENTIL
FILTRO PARA BOQUILLAS ANTIGOTA



ARTICOLO	TIPO RETE
25323	50 mesh
25388	100 mesh

Gli articoli qui descritti, prodotti da e/o per conto di CERMAG, sono da intendersi adattabili, quindi non originali, ai marchi indicati secondo REG. CE 1400/2002
All items described here, produced by and/or on behalf of CERMAG, are to be understood as adaptable, therefore not original, to the brands indicated according to REG. EC 1400/2002

09

GETTI IN OTTONE PER BARRE IRRORANTI

BUSES EN LAITON POUR RAMPES À PULVÉRISER - BRASS NOZZLES FOR SPRAYING BOOMS - DUESEN FÜR FELDESPRITZGESTAENGEN - BOQUILLAS DE LATON PARA BARRAS PULVERIZADORAS

GETTI A FARFALLA ATTACCO 1/4 M CON UGELLO IN ACCIAIO/ CERAMICA E TESTINA

JETS A PAPILLON RACCORD 1/4 M A BUSE EN ACIER/ CERAMIQUE ET TETE
BUTTERFLY JETS 1/4 M CONNECTION WITH STEEL/CERAMIC NOZZLE AND TIP RETAINER
FLÜGELDÜSENTRÄGER ANSCHLUSS 1/4M MIT DÜSE AUS KERAMIK-STAHL UND DÜSENKOPF
TOBERAS DE MARIPOSA CONEXIÓN 1/4 M CON BOQUILLA DE ACERO/CERÁMICA Y CABEZAL

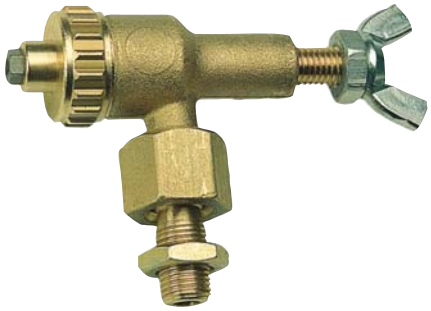

ARTICOLO	DESCRIZIONE
25053	Getto completo **con ugello in acciaio** 1,5 mm
25054	Getto completo **con ugello in ceramica** 1,5 mm

GETTI A FARFALLA ATTACCO 1/4 M CON UGELLO IN ACCIAIO/ CERAMICA E TESTINA CON TURBO

JETS A PAPILLON RACCORD 1/4 M A BUSE EN ACIER/ CERAMIQUE ET TETE AVEC TURBO
BUTTERFLY JETS 1/4 M CONNECTION WITH STEEL/CERAMIC NOZZLE AND TURBO HEAD
FLÜGELDÜSENTRÄGER ANSCHLUSS 1/4M MIT DÜSE AUS KERAMIK-STAHL UND DÜSENKOPF MIT TURBOSTUFE
TOBERAS DE MARIPOSA CONEXIÓN 1/4 M CON BOQUILLA DE ACERO/CERÁMICA Y CABEZAL CON TURBO

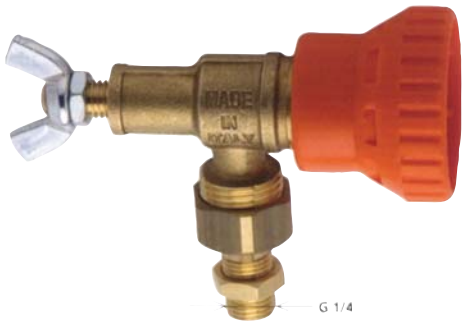

ARTICOLO	DESCRIZIONE
27216	Getto completo **con TURBO e ugello in ceramica** 1,5 mm
27217	Getto completo **con TURBO e ugello in acciaio** 1,5 mm

GETTO A FARFALLA CON UGELLO IN CERAMICA E ANTIGOCCIA, COMPLETO DI TURBO

JET A PAPILLON A BUSE EN CERAMIQUE ET ANTIGOUTTE, AVEC TURBO
CERAMIC NOZZLE BUTTERFLY JET WITH ANTIDROP SYSTEM, WITH TURBO
KERAMIK-DÜSEN-SCHMETTERLINGS-JET MIT ANTI-TROPFEN-SYSTEM, MIT TURBO
TOBERAS DE MARIPOSA CON BOQUILLA EN CERÁMICA Y ANTIGUTA, CON TURBO



ARTICOLO
27633

RICAMBI PER GETTI A FARFALLA

RECHANGES POUR JETS A PAPILLON
SPARE PARTS FOR BUTTERFLY JETS
ERSATZTEILE FÜR FLÜGELDÜSENTRÄGER
REPUESTOS PARA TOBERAS DE MARIPOSA

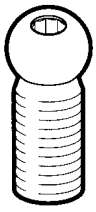
FIG.1

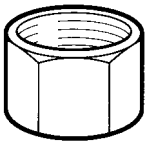
FIG.2

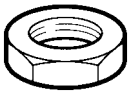
FIG.3

ARTICOLO	DESCRIZIONE	FIG.
26166	Perno sferico da 1/4” per getti	1
26167	Calotta per perno sferico	2
26168	Dado 1/4” per perno	3

UGELLO INOX

BUSE INOXYDABLE
STAINLESS NOZZLE
DÜSEN - INOX
SURTIDORES - INOX



ARTICOLO	DESCRIZIONE	Ø mm
25010	Ugello inox	1
25011	Ugello inox	1,2
25012	Ugello inox	1,5
25013	Ugello inox	1,8
25014	Ugello inox	2

UGELLO CERAMICA

BUSE CERAMIQUE
CERAMIC NOZZLE
DÜSEN - KERAMIC
SURTIDORES - CERAMICO



ARTICOLO	DESCRIZIONE	Ø mm
25015	Ugello ceramica	1
25016	Ugello ceramica	1,2
25017	Ugello ceramica	1,5
25018	Ugello ceramica	1,8
25019	Ugello ceramica	2

PROTEZIONE UGELLI PER LANCE ALTA PRESSIONE

PROTECTION BUSES POUR LANCES
TUBE PROTECTION FOR HIGH PRESSURE GUNS
SCHUTZ
PROTECCION



ARTICOLO	DESCRIZIONE
25021	Protezione getto farfalla in acciaio
25022	Protezione getto farfalla in ceramica

TESTINA PORTA UGELLI COMPLETA DI GUARNZIONE PIANA E GUARNIZIONE OR

SUPPORT BUSE
STEEL NOZZLE SUPPORT
KOPF
CABEZA



ARTICOLO	DESCRIZIONE
25384	Testina completa per ugelli in acciaio
25427	Testina completa per ugelli in ceramica

GUARNIZIONE PIANA

GARNITURE PLANE
FLAT SEAL
DICHTUNG
CRIBA

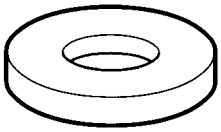

ARTICOLO
25970

ANELLO «OR»

GARNITURE «OR»
OR SEAL
O-RING
JUNTAS TORICAS

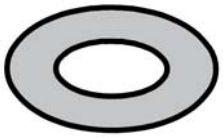

ARTICOLO
25971

Gli articoli qui descritti, prodotti da e/o per conto di CERMAG, sono da intendersi adattabili, quindi non originali, ai marchi indicati secondo REG. CE 1400/2002
All items described here, produced by and/or on behalf of CERMAG, are to be understood as adaptable, therefore not original, to the brands indicated according to REG. EC 1400/2002

GETTO ATOMIZZATORE REGISTRABILE IN OTTONE
BUSE ATOMISEUR REGLABLE
ADJUSTABLE SPRAYER NOZZLE
ZERSTAEUBERDUESE
CHORRO ATOMIZADOR



ARTICOLO	FORO UGELLI mm	Ø mm	ATTACCO
25071	1,5	30	1/4" M
25072	1,5	30	3/8" M

GETTO ATOMIZZATORE CON ANTIGOCCIA
BUSE ATOMISEUR REGLABLE ANTIGOUTTE
ADJUSTABLE SPRAYER NOZZLE SPRAYING JET
ZERSTAEUBERDUESE - KLAPPSPRITZEGERÄT
CHORRO ATOMIZADOR ANTIGUTA



RICAMBI



Membrana antigoccia

ARTICOLO **27098**

ARTICOLO	FORO UGELLI mm	Ø mm	ATTACCO
27132	1,5	30	1/4" M

RICAMBI PER GETTI 25071 - 25072 - 27132

PIASTRINA IN CERAMICA Ø 30
PLAQUE CERAMIQUE
CERAMIC PLATE
KERAMIK PLÄTTCHEN Ø 30
SURTIDORES IN CERÁMICA Ø 30



ARTICOLO	FORO Ø mm
25351	0,8
25352	1
25353	1,2
25354	1,5
25355	1,8
25356	2,0

CONVOGLIATORE INOX Ø 27
STAINLESS STEEL CONVEYOR
CONVOYER INOX
FOERDERER INOX Ø 27
TRASPORTADOR INOX Ø 27



PER UGELLI Ø 30 mm

ARTICOLO	FORO Ø mm
25357	CHIUSO
25358	1,2
25359	1,5
25360	1,8
25361	2,0

GUARNIZIONE PIANA
GARNITURE PLANE
FLAT SEAL
FLACH DICHTUNG
CRIBA PLANO

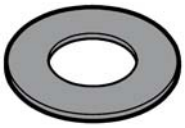

PER UGELLI Ø 30 mm

ARTICOLO **26052**

GUARNIZIONE OR
GARNITURE O.R.
O.R. SEAL
O.R. DICHTUNG
CRIBA O.R.

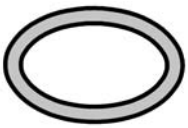

PER UGELLI Ø 30 mm

ARTICOLO **26053**

FILTRI INOX
STAINLESS STEEL FILTER
FILTRE INOX
INOX FILTER
FILTRO INOX



ARTICOLO **26018**

Gli articoli qui descritti, prodotti da e/o per conto di CERMAG, sono da intendersi adattabili, quindi non originali, ai marchi indicati secondo REG. CE 1400/2002
All items described here, produced by and/or on behalf of CERMAG, are to be understood as adaptable, therefore not original, to the brands indicated according to REG. EC 1400/2002

GETTO ATOMIZZATORE DOPPIO REGISTRABILE IN OTTONE

BUSE ATOMISEUR DOUBLE REGLABLE
ADJUSTABLE DOUBLE SRAPYER NOZZLE
ZERSTAEUBERDUESE
CHORRO ATOMIZADOR

MADE IN ITALY



RICAMBI


Ghiera per ugello ATR — ARTICOLO **27464**


Guarnizione per 27464 — ARTICOLO **26054**

ARTICOLO	FORO UGELLI mm	Ø mm	ATTACCO
25073	1,5 - 1,2	18	1/4" M
25074	1,5 - 1,2	18	3/8" M
25133	1,5 - 1,2	18	1/4" F

GETTO ATOMIZZATORE DOPPIO REGISTRABILE IN OTTONE - ANTIGOCCIA - TIPO MIGNON

JET ATOMISEUR DOUBLE ANTIGOUTTE - T/MIGNON
ANTIDROP DOUBLE SPRAYING JET - T/MIGNON
KLEINES ANTITROPFEN - KLAPPSPRITZEGERÄT
PULVERIZADOR GIRABLE ANTIGOTA

MADE IN ITALY

new



ACCESSORIO KIT REGOLABILE **28288**



RICAMBI


Ghiera per ugello ATR — ARTICOLO **27464**


Guarnizione per 27464 — ARTICOLO **26054**


Membrana antigoccia — ARTICOLO **27098**


Molla — ARTICOLO **27549**


Pistoncino schiaccia membrana — ARTICOLO **27550**

ARTICOLO	FORO UGELLI mm	Ø mm	ATTACCO
25972	1,5 - 1,2	18	1/4" M
25973	1,5 - 1,2	18	3/8" M
25974	1,5 - 1,2	18	1/4" F

GETTO CON ANTIGOCCIA COMPLETO 1/4" M

JET AVEC ANTI-GOUTTE COMPLET 1/4" M
JET WITH FULL ANTI-DRIP SYSTEM 1/4" M
KOMPLETTE DÜSE MIT TROPFSCHUTZ 1/4" M
CHORRO CON ANTIGOTEO COMPLETO 1/4" M

new



new



ACCESSORIO KIT REGOLABILE **28288**

ARTICOLO	FORO UGELLI mm	Ø mm	ATTACCO
28286	1,5 - 1,2	18	1/4" M

MINI GETTO ROVESCIABILE ANTIGOCCIA

PETIT JET ATOMISEUR RENVERSABLE ANTIGOUTTE
SMALL ANTIDROP TURNING SPRAYING JET
KLEINES ANTITROPFEN - KLAPPSPRITZGERÄT
PULVERIZADOR GIRABLE ANTIGOTA

MADE IN ITALY



RICAMBI


Ghiera per ugello ATR — ARTICOLO **27464**


Guarnizione per 27464 — ARTICOLO **26054**


Membrana antigoccia — ARTICOLO **27098**


Molla — ARTICOLO **27549**


Pistoncino schiaccia membrana — ARTICOLO **27550**

ARTICOLO	FORO UGELLI mm	Ø mm	ATTACCO
26143	1,5	18	1/4" M
26144	1,5	18	1/4" F
26145	1,5	18	3/8" M

Gli articoli qui descritti, prodotti da e/o per conto di CERMAG, sono da intendersi adattabili, quindi non originali, ai marchi indicati secondo REG. CE 1400/2002
All items described here, produced by and/or on behalf of CERMAG, are to be understood as adaptable, therefore not original, to the brands indicated according to REG. EC 1400/2002

GETTO QUADRUPLO REGOLABILE CON ANTIGOCCIA
BUSE QUADRUPLE RÉGLABLE AVEC DISPOSITIF ANTI-GOUTTE
ADJUSTABLE QUADRUPLE JET WITH ANTI-DRIP SYSTEM
EINSTELLBARE VIERFACHDÜSE MIT ANTITROPF-FUNKTION
BOQUILLA CUÁDRUPLE AJUSTABLE CON ANTIGOTEO

MADE IN ITALY

new

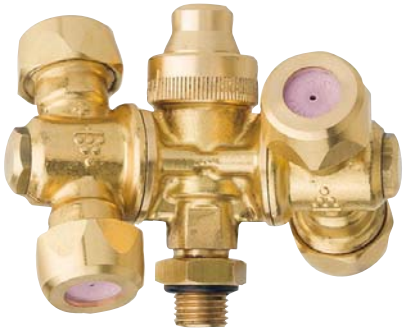

RICAMBI				
				
Ghiera per ugello ATR	Guarnizione per 27464	Membrana antigoccia	Molla	Pistoncino schiaccia membrana
ARTICOLO **27464**	ARTICOLO **26054**	ARTICOLO **27098**	ARTICOLO **27549**	ARTICOLO **27550**

ARTICOLO	FORO UGELLI mm	Ø mm	ATTACCO
28580	1,2 - 1,5	18	1/4" M

GETTO ATOMIZZATORE REGOLABILE CON ANTIGOCCIA
BUSE ATOMISEUR RÉGLABLE AVEC DISPOSITIF ANTI-GOUTTE
ADJUSTABLE SPRAYER JET WITH ANTI-DRIP SYSTEM
EINSTELLBARE ZERSTÄUBERDÜSE MIT ANTITROPF-FUNKTION
BOQUILLA ATOMIZADOR AJUSTABLE CON ANTIGOTEO

MADE IN ITALY

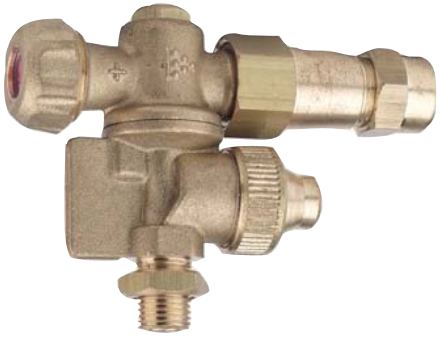

RICAMBI				
				
Ghiera per ugello ATR	Guarnizione per 27464	Membrana antigoccia	Molla	Pistoncino schiaccia membrana
ARTICOLO **27464**	ARTICOLO **26054**	ARTICOLO **27098**	ARTICOLO **27549**	ARTICOLO **27550**

ARTICOLO	FORO UGELLI mm	Ø mm	ATTACCO
27133	1,2 - 1,5	18 - 15	1/4" M

GETTO DOPPIO REGOLABILE CON ANTIGOCCIA COMPLETO 1/4" M
JET RÉGLABLE DOUBLE AVEC ANTI-GOUTTE COMPLET 1/4" M
ADJUSTABLE DOUBLE JET WITH FULL ANTI-DRIP SYSTEM 1/4" M
KOMPLETTE, REGULIERBARE DOPPEL-DÜSE MIT TROPFSCHUTZ 1/4" M
CHORRO DOBLE REGULABLE CON ANTIGOTEO COMPLETO 1/4" M

new



ARTICOLO	FORO UGELLI mm	Ø mm	ATTACCO
28287	1,2 - 1,5	18	1/4" M

PORTAGETTO 2 VIE SENZA UGELLI PER ATOMIZZATORI
PORTE-BUSE 2 VOIES SANS GICLEURS POUR ATOMISEURS
2-WAY HOLDER WITHOUT NOZZLES FOR SPRAYERS
2-WEGE-DÜSENHALTER OHNE DÜSEN FÜR SPRÜHGERÄTE
SOPORTE BOQUILLAS DE 2 VÍAS SIN BOQUILLAS PARA ATOMIZADORES

new



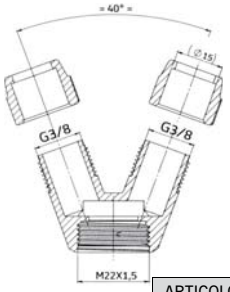

ARTICOLO
28581

PORTAGETTO 3 VIE SENZA UGELLI PER ATOMIZZATORI
PORTE-BUSE 3 VOIES SANS GICLEURS POUR ATOMISEURS
3-WAY HOLDER WITHOUT NOZZLES FOR SPRAYERS
3-WEGE-DÜSENHALTER OHNE DÜSEN FÜR SPRÜHGERÄTE
SOPORTE BOQUILLAS DE 3 VÍAS SIN BOQUILLAS PARA ATOMIZADORES

new



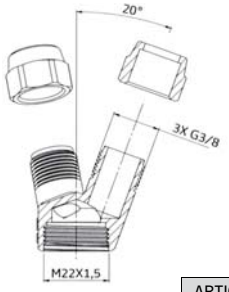

ARTICOLO
28582

GETTO M62 G1/4M

JET M62 G1/4M
JET M211 M62 G1/4M
DUESEN M62 G1/4M
TOBERA M62 G1/4M



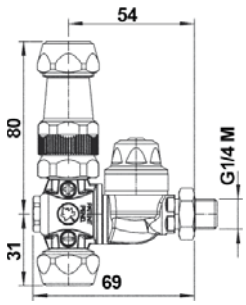

CARATTERISTICHE

- Completo di ghiere e **ugelli 1,2-1,5 mm - Ø 18 mm ALBUZ**
- Pressione di esercizio max.: 40 bar
- Peso: 340 g
- **Materiali:** ottone - acciaio inox - NBR
- **Impiego:** su atomizzatori. Il lato regolabile consente il trattamento di colture ad alto fusto. Due ugelli selezionabili con posizione intermedia di chiusura. Due posizioni di spruzzo inclinate di 20°. Posizioni segnalate da uno scatto. Antigoccia resistente ed efficace in un ampio range di pressioni. Dimensioni di passaggio del fluido ampliate per ridurre le perdite di carico e per migliorare la durata. Versioni Fornito con dado e O Ring per il montaggio orientato del getto sui collettori senza utilizzare collanti.

ARTICOLO
27905

RICAMBI			
			
Ghiera per ugelli TVI e a piastrina	Ghiera per ugelli ATR	Guarnizione TVI	Membrana antigoccia
ARTICOLO **28054**	ARTICOLO **28087**	ARTICOLO **28055**	ARTICOLO **28058**

GETTI M65 G1/4M

JET M65 G1/4M
JET M211 M65 G1/4M
DUESEN M65 G1/4M
TOBERA M65 G1/4M



CARATTERISTICHE

- Completo di ghiere e **ugelli 1,2-1,5 mm - Ø 18 mm ALBUZ**
- Pressione di esercizio max.: 40 bar
- Peso: 240 g
- **Materiali:** ottone - acciaio inox - NBR - PVC
- **Impiego:** su atomizzatori. Due ugelli selezionabili con posizione intermedia di chiusura. Ingombri ridotti. Due posizioni di spruzzo inclinate di 20°. Posizioni segnalate da uno scatto. Antigoccia resistente ed efficace in un ampio range di pressioni. Dimensioni di passaggio del fluido ampliate per ridurre le perdite di carico e per migliorare la durata. Fornito con dado e O Ring per il montaggio orientato del getto sui collettori senza utilizzare collanti.

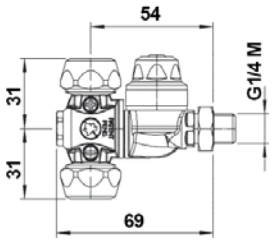

ARTICOLO	DESCRIZIONE
27906	Getto M65 G1/4M con ghiere **con ugelli**

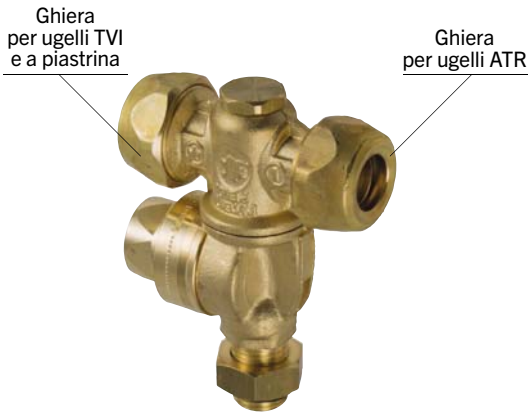

RICAMBI			
			
Ghiera per ugelli TVI e a piastrina	Ghiera per ugelli ATR	Guarnizione TVI	Membrana antigoccia
ARTICOLO **28054**	ARTICOLO **28087**	ARTICOLO **28055**	ARTICOLO **28058**

ARTICOLO	DESCRIZIONE
28086	Getto M65 G1/4M nudo con ghiere **senza ugelli**

Gli articoli qui descritti, prodotti da e/o per conto di CERMAG, sono da intendersi adattabili, quindi non originali, ai marchi indicati secondo REG. CE 1400/2002
All items described here, produced by and/or on behalf of CERMAG, are to be understood as adaptable, therefore not original, to the brands indicated according to REG. EC 1400/2002

GETTO M76 G1/4M

JET M76 G1/4M
JET M76 G1/4M
DUESEN M76 G1/4M
TOBERA M76 G1/4M



ARTICOLO
27907

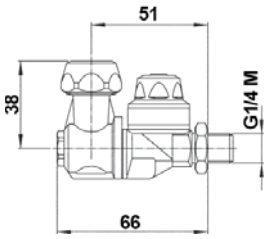

CARATTERISTICHE

- Completo di ghiere e **ugelli 1,5 mm - Ø 18 mm ALBUZ**
- Pressione di esercizio max.: 40 bar
- Peso: 230 g
- **Materiali:** ottone - acciaio inox - NBR - FPM - PVC
- **Impiego:** su atomizzatori. Due posizioni "APERTO" inclinate 15° dalla verticale. Ogni posizione è segnalata da uno scatto.

Antigoccia resistente ed efficace a bassa e ad alta pressione.

RICAMBI

			
Ghiera per ugelli TVI e a piastrina	Ghiera per ugelli ATR	Guarnizione TVI	Membrana antigoccia
ARTICOLO **28054**	ARTICOLO **28087**	ARTICOLO **28055**	ARTICOLO **28058**

GETTO M84 G1/4M CON GHIERE PER UGELLI ATR

JET M84 G1/4M
JET M84 G1/4M
DUESEN M84 G1/4M
TOBERA M84 G1/4M



ARTICOLO
28010

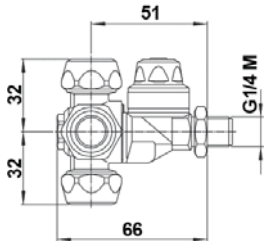

CARATTERISTICHE

- Completo di ghiere - **ugelli non compresi**
- Pressione di esercizio max.: 30 bar
- Peso: 310 g
- **Materiali:** ottone - acciaio inox - NBR - FPM - PVC
- **Impiego:** su atomizzatori. Tre ugelli selezionabili con una posizione di chiusura. Antigoccia resistente ed efficace a bassa e ad alta pressione.

RICAMBI

			
Ghiera per ugelli TVI e a piastrina	Ghiera per ugelli ATR	Guarnizione TVI	Membrana antigoccia
ARTICOLO **28054**	ARTICOLO **28087**	ARTICOLO **28055**	ARTICOLO **28058**

Gli articoli qui descritti, prodotti da e/o per conto di CERMAG, sono da intendersi adattabili, quindi non originali, ai marchi indicati secondo REG. CE 1400/2002
All items described here, produced by and/or on behalf of CERMAG, are to be understood as adaptable, therefore not original, to the brands indicated according to REG. EC 1400/2002

GETTO ATOMIZZATORE
JET ATOMISEUR - ORCHARD SPRAYING NOZZLE - ZERSTAEUBERDUESE - CHORRO ATOMIZADOR

GETTO ATOMIZZATORE REGISTRABILE IN OTTONE E PLASTICA
BUSE ATOMISEUR REGLABLE
ADJUSTABLE SPRAYER NOZZLE
SPRÜHER DÜSENTRÄGER
PORTABOQUILLAS ATOMIZADOR



ARTICOLO	FORO UGELLI mm	Ø mm	ATTACCO
25502	1,5	18	1/4" M
25503	1,5	18	3/8" M

GETTO ATOMIZZATORE CON ANTIGOCCIA A MEMBRANA IN OTTONE E PLASTICA
BUSE ATOMISEUR REGLABLE
ADJUSTABLE SPRAYER NOZZLE
SPRÜHER DÜSENTRÄGER
PORTABOQUILLAS ATOMIZADOR



ARTICOLO	FORO UGELLI mm	Ø mm	ATTACCO
26895	1,5	18	1/4" M
26896	1,5	18	3/8" M

GETTO ATOMIZZATORE DOPPIO REGISTRABILE IN OTTONE E PLASTICA
BUSE ATOMISEUR DOUBLE REGLABLE
ADJUSTABLE DOUBLE SPRAYER NOZZLE
SPRÜHER DÜSENTRÄGER
PORTABOQUILLAS ATOMIZADOR



ARTICOLO	FORO UGELLI mm	Ø mm	ATTACCO
25504	1,5 - 1,2	18	1/4" M
25505	1,5 - 1,2	18	3/8" M
25506	1,5 - 1,2	18	1/4" F

GETTO ATOMIZZATORE DOPPIO CON ANTIGOCCIA A MEMBRANA IN OTTONE E PLASTICA
BUSE ATOMISEUR DOBLE AVEC ANTIGOUTTE À MEMBRANE
DOUBLE SPRAYER NOZZLE C/W DIAPHRAGM CHECK VALVE
SPRÜHER DÜSENTRÄGER MIT MEMBRAN RÜCKSCHLAGVENTIL
PORTABOQUILLAS ATOMIZADOR CON ANTIGOTA DE MEMBRANA



ARTICOLO	FORO UGELLI mm	Ø mm	ATTACCO
25075	1,5 - 1,2	18	1/4" M
25076	1,5 - 1,2	18	3/8" M

RICAMBI PER GETTI
25073-25074-25075-25076-25133-25502-25503-25504-25505-25506-25972-25973-25974-26143-26144-26145-26895-29896-27133

CAPSULA ANTIGOCCIA 0,5 BAR COMPLETA PER 26895-26896-25075-25076
CAPSULE ANTI-GOUTTE 0,5 BAR COMPLETE
COMPLETE ANTIDROP CASING 0,5 BAR
KAPSEL FUER RUECKSCHLAGUENTIL 0,5 BAR KOMPLETT
CAPSULA ANTIGOTA 0,5 BAR COMPLETA

ARTICOLO
26438



MEMBRANA PER CAPSULA ANTIGOCCIA PER 26895-26896-25075-25076
HEMBRANE POUR CAPSULE ENTI-GOUTTE
MEMBRANE FOR ANTIDROP CASING
GEGENTROPPEN MEMBRANE
MEMBRANA PARA CAPSULA ANTIGOTA

ARTICOLO
26439



PIASTRINA IN CERAMICA Ø 18
PLAQUE CERAMIQUE Ø 18
CERAMIC PLATE Ø 18
KERAMIK PLÄTTCHEN Ø 18
SURTIDORES IN CERÁMICA Ø 18



ARTICOLO	FORO Ø mm
25362	0,8
25363	1
25364	1,2
25365	1,5
25366	1,8
25367	2

CONVOGLIATORE INOX Ø 17
STAINLESS STEEL CONVEYOR Ø 17
CONVOYER INOX Ø 17
FOERDERER INOX Ø 17
TRASPORTADOR INOX Ø 17



PER UGELLI Ø 18 mm

ARTICOLO	FORO Ø mm
25368	CHIUSO
25369	1,0
25370	1,2
25371	1,5
25372	1,8

UGELLO A ROSA IN CERAMICA "ALBUZ"
BUSE CONIQUE EN CERAMIQUE "ALBUZ"
"ALBUZ" CERAMIC HOLLOW CONE NOZZLE
"ALBUZ" KERAMIK DUESEN
SURTIDORES CÓNICOS IN CERÁMICA "ALBUZ"



ARTICOLO	COLORE	FORO Ø mm
27071	BIANCO	0,2
25373	LILLA	0,4
25374	MARRONE	0,5
25375	GIALLO	0,6
25376	ARANCIO	0,8
25377	ROSSO	1,0
25378	VERDE	1,2
25379	BLU	1,5
26962	NERO	-
26961	GRIGIO	-

FILTRI INOX
FILTRE INOX
STAINLESS STEEL FILTER
INOX FILTER
FILTRO INOX



ARTICOLO
26017

PER UGELLI Ø 18 mm

GUARNIZIONI PIANE
GARNITURE
STAIN SEAL
DICHTUNG
CRIBA

PER UGELLI Ø 18 mm



ARTICOLO
26054



ARTICOLO
27094

Gli articoli qui descritti, prodotti da e/o per conto di CERMAG, sono da intendersi adattabili, quindi non originali, ai marchi indicati secondo REG. CE 1400/2002
All items described here, produced by and/or on behalf of CERMAG, are to be understood as adaptable, therefore not original, to the brands indicated according to REG. EC 1400/2002

GETTO ATOMIZZATORE SINGOLO PER TESTINE AD ATTACCO RAPIDO

JETS SIMPLE POUR POLVERISEUR, POUR TETE A CONEXION RAPIDE
SINGLE ORCHARD SPRAYER NOZZLES FOR QUICK FITTING CAPS
EINWEGESPRITZENDUSENHALTER FUER SCHNELLKUPPLUNGSKOPF
CHORROS ATOMIZADORES SINGULO PARA CABEZALES DE CONEXIÓN RÁPIDA

- Attacco rapido per testina portaugello ventaglio / cono
- Posizionamento prestabilito dell'ugello (ventaglio)
- Possibilità inserimento filtro a rete
- Antigoccia 0.5 Bar



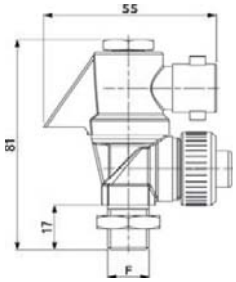

ARTICOLO	F
28265	G 1/4 M
28266	G 3/8 M - G 1/8 F

ACCESSORI

TESTINE CON GUARNIZIONE



ARTICOLO	COLORE	APPLICAZIONI
26067	ROSSO	Ugelli serie: **HCI - HCC - HCA - TVI - ATR - ATR CLIPS**
28034	BLU	
28035	VERDE	
28036	GIALLO	
28037	MARRONE	
27381	Guarnizione di ricambio	
28269	NERO	Ugelli serie: **CVI - CVI TWIN - CFA - AFC**





GETTO ATOMIZZATORE DOPPIO PER TESTINE AD ATTACCO RAPIDO

JETS DOUBLE POUR POLVERISEUR, POUR TETE A CONEXION RAPIDE DOUBLE
DOBLE ORCHARD SPRAYER NOZZLES FOR QUICK FITTING CAPS
DOPPELWEGESPRITZENDUSENHALTER FUER SCHNELLKUPPLUNGSKOPF
CHORROS ATOMIZADORES DOBLE PARA CABEZALES DE CONEXIÓN RÁPIDA

- Attacco rapido per testina portaugello ventaglio / cono
- Posizionamento prestabilito dell'ugello (ventaglio)
- Possibilità inserimento filtro a rete
- Antigoccia 0.5 Bar



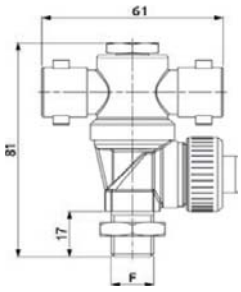

ARTICOLO	F
28267	G 1/4 M
28268	G 3/8 M - G 1/8 F

ACCESSORI

TESTINE CON GUARNIZIONE



ARTICOLO	COLORE	APPLICAZIONI
26067	ROSSO	Ugelli serie: **HCI - HCC - HCA - TVI - ATR - ATR CLIPS**
28034	BLU	
28035	VERDE	
28036	GIALLO	
28037	MARRONE	
27381	Guarnizione di ricambio	
28269	NERO	Ugelli serie: **CVI - CVI TWIN - CFA - AFC**





Gli articoli qui descritti, prodotti da e/o per conto di CERMAG, sono da intendersi adattabili, quindi non originali, ai marchi indicati secondo REG. CE 1400/2002
All items described here, produced by and/or on behalf of CERMAG, are to be understood as adaptable, therefore not original, to the brands indicated according to REG. EC 1400/2002

KIT PIASTRINE Ø 18 mm
KIT BUSES Ø 18 mm
KIT NOZZLE Ø18 mm
KIT DÜSE Ø18 mm
KIT BOQUILLAS Ø18 mm

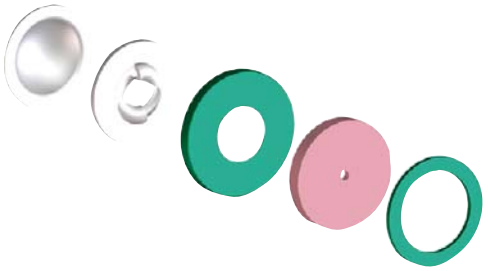

Caratteristiche:
Materiali: acciaio inox - allumina - materiali palstici.
Impiego: su getti atomizzatori per trattamenti fungicidi ed insetticidi.

ATTENZIONE - IMPORTANTE
Coppia di serraggio ghiere: 9 Nm - 11 Nm

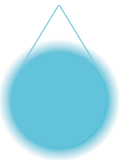
Convogliatore forato


Convogliatore cieco

ARTICOLO	UGELLO mm	FORO CONVOGLIATORE	PRESSIONE bar	PORTATA l/min	ANGOLO DI SPRUZZO
27977	Ø 0,8	CIECO	10	0,89	45°
			15	1,09	45°
			20	1,26	45°
			30	1,54	45°
			40	1,78	45°
27978	Ø 0,8	Ø 1,0	10	1,08	35°
			15	1,32	35°
			20	1,52	35°
			30	1,87	35°
			40	2,16	40°
27979	Ø 1,0	CIECO	10	1,27	45°
			15	1,56	45°
			20	1,80	45°
			30	2,21	45°
			40	2,55	45°
27980	Ø 1,0	Ø 1,0	10	1,75	45°
			15	2,14	45°
			20	2,47	45°
			30	3,03	50°
			40	3,49	50°
27981	Ø 1,2	CIECO	10	1,49	50°
			15	1,82	50°
			20	2,10	55°
			30	2,57	55°
			40	2,97	60°
27982	Ø 1,2	Ø 1,0	10	2,37	50°
			15	2,90	50°
			20	3,35	55°
			30	4,10	55°
			40	4,74	55°
27983	Ø 1,2	Ø 1,2	10	2,41	45°
			15	2,95	45°
			20	3,41	45°
			30	4,17	40°
			40	4,82	40°
27984	Ø 1,5	CIECO	10	2,25	60°
			15	2,75	60°
			20	3,18	60°
			30	3,89	60°
			40	4,49	60°

ARTICOLO	UGELLO mm	FORO CONVOGLIATORE	PRESSIONE bar	PORTATA l/min	ANGOLO DI SPRUZZO
27985	Ø 1,5	Ø 1,0	10	3,55	60°
			15	4,35	60°
			20	5,02	65°
			30	6,15	65°
			40	7,10	65°
27986	Ø 1,5	Ø 1,2	10	3,63	60°
			15	4,44	60°
			20	5,13	60°
			30	6,28	60°
			40	7,25	60°
27987	Ø 1,5	Ø 1,5	10	3,76	45°
			15	4,61	50°
			20	5,32	50°
			30	6,52	50°
			40	7,53	50°
27988	Ø 1,8	CIECO	10	2,74	55°
			15	3,35	60°
			20	3,87	60°
			30	4,74	65°
			40	5,47	65°
27989	Ø 1,8	Ø 1,5	10	4,90	55°
			15	6,00	55°
			20	6,93	55°
			30	8,49	60°
			40	9,80	60°
27990	Ø 1,8	Ø 1,8	10	5,14	50°
			15	6,30	50°
			20	7,27	55°
			30	8,91	55°
			40	10,29	55°
27991	Ø 2,0	CIECO	10	3,05	65°
			15	3,73	65°
			20	4,31	65°
			30	5,28	70°
			40	6,09	70°
27992	Ø 2,0	Ø 1,8	10	6,04	50°
			15	7,40	55°
			20	8,54	55°
			30	10,47	60°
			40	12,08	60°

Gli articoli qui descritti, prodotti da e/o per conto di CERMAG, sono da intendersi adattabili, quindi non originali, ai marchi indicati secondo REG. CE 1400/2002
All items described here, produced by and/or on behalf of CERMAG, are to be understood as adaptable, therefore not original, to the brands indicated according to REG. EC 1400/2002

UGELLO A VENTAGLIO IN OTTONE
BUSE PINCEAU EN LAITON
BRASS FAN NOZZLE
DÜSEN
SURTIDORES



ARTICOLO	FORO Ø mm
25330	0,66
25385	0,79
25386	0,91
25387	1,1

UGELLO A ROSA IN ACCIAIO INOX Ø 15 mm
BUSE CONIQUE EN ACIER INOX Ø 15 mm
STAINLESS STEEL HOLLOW CONE NOZZLE Ø 15 mm
DÜSEN AUS STAHL INOX Ø 15 mm
BOQUILLA CÓNICA DE ACERO INOX Ø 15 mm

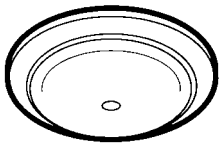

ARTICOLO	FORO Ø mm
25324	1
25220	1,2
25221	1,5
25222	1,8
25223	2

RICAMBI PER PIASTRINE E CONVOGLIATORI Ø15 mm
PIECES DETACHEES POUR PLAQUETTES ET CONVOYEURS Ø15 mm - SPARE PARTS FOR PLATES AND CONVEYORS Ø15 mm
ERSATZTEILE FÜR PLÄTTCHEN UND LEITBLECHE Ø15 mm - REPUESTOS PARA PLACAS Y TRANSPORTADORES Ø15 mm

PIASTRINA IN CERAMICA Ø 15 mm
PLAQUE CERAMIQUE Ø 15 mm
CERAMIC PLATE Ø 15 mm
KERAMIK PLÄTTCHEN Ø 15 mm
SURTIDORES IN CERÁMICA Ø 15 mm

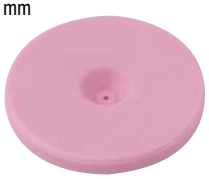

ARTICOLO	FORO Ø mm
27253	0,8
27254	1,0
27255	1,2
27256	1,5
27257	1,8
27258	2,0
27259	2,5

CONVOGLIATORE INOX Ø 15 mm
STAINLESS STEEL CONVEYOR Ø 15 mm
CONVOYER INOX Ø 15 mm
FOERDERER INOX Ø 15 mm
TRASPORTADOR INOX Ø 15 mm



ARTICOLO
25224

GUARNIZIONE PIANA
GARNITURE PLANE
FLAT SEAL
FLACH DICHTUNG
CRIBA PLANO

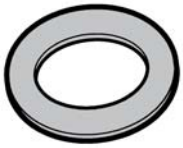

PER UGELLI Ø 15 mm

ARTICOLO
25225

FILTRI INOX
STAINLESS STEEL FILTER
FILTRE INOX
INOX FILTER
FILTRO INOX



PER UGELLI Ø 15 mm

ARTICOLO
27260

Gli articoli qui descritti, prodotti da e/o per conto di CERMAG, sono da intendersi adattabili, quindi non originali, ai marchi indicati secondo REG. CE 1400/2002
All items described here, produced by and/or on behalf of CERMAG, are to be understood as adaptable, therefore not original, to the brands indicated according to REG. EC 1400/2002

UGELLO A VENTAGLIO IN KEMATAL (SF)
BUSE À FENTE EN KEMATAL
KEMATAL FLAT NOZZLE
FLACHSTRAHLDÜSE AUS KEMATAL
BOQUILLA DE ABANICO EN KEMATAL

Materiale: Kematal
Impiego: Per basse pressioni





1.5÷7 bar

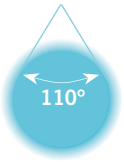

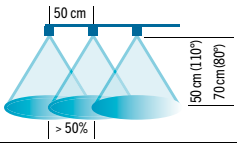

ISO colour coding

TESTINA CON ATTACCO A BAIONETTA
FRETTE AVEC ATAQUE A BAIONNETTE
RING WITH BAYONET CAP
ZWINGE MIT BAIONETTVERSCHLUSS
CAZOLETA CON ENGANCHE LARGO



ARTICOLO	COLORE	DESCRIZIONE
26065	ROSSO	Testina con guarnizione
28026	BLU	
28027	VERDE	
28028	GIALLO	
28029	MARRONE	
27381	Guarnizione di ricambio	

ARTICOLO	COLORE UGELLO	DIMENSIONE DELLE GOCCE	BAR	l/min	l/ha 4 km/h	6 km/h	8 km/h	10 km/h	12 km/h	14 km/h	16 km/h	18 km/h	20 km/h	25 km/h
26309	ARANCIO **01** *ORANGE*	**F**	1,5	0,28	85	57	42	34	28	24	21	19	17	14
		VF	3	0,40	120	80	60	48	40	34	30	27	24	19
		VF	5	0,52	155	103	77	62	52	44	39	34	31	25
		VF	7	0,61	183	122	92	73	61	52	46	41	37	29
26310	VERDE **015** *GREEN*	**F**	1,5	0,42	127	85	64	51	42	36	32	28	25	20
		VF	3	0,60	180	120	90	72	60	51	45	40	36	29
		VF	5	0,77	232	155	116	93	77	66	58	52	46	37
		VF	7	0,92	275	183	137	110	92	79	69	61	55	44
26311	GIALLO **02** *YELLOW*	**F**	1,5	0,57	170	113	85	68	57	48	42	38	34	27
		F	3	0,80	240	160	120	96	80	69	60	53	48	38
		VF	5	1,03	310	207	155	124	103	89	77	69	62	50
		VF	7	1,22	367	244	183	147	122	105	92	81	73	59
27601	VIOLA **025** *VIOLET*	**F**	1,5	0,71	212	141	106	85	71	61	53	47	42	34
		F	3	1,00	300	200	150	120	100	86	75	67	60	48
		VF	5	1,29	387	258	194	155	129	111	97	86	77	62
		VF	7	1,53	458	306	229	183	153	131	115	102	92	73
25216	BLU **03** *BLUE*	**M**	1,5	0,85	255	170	127	102	85	73	64	57	51	41
		F	3	1,20	360	240	180	144	120	103	90	80	72	58
		F	5	1,55	465	310	232	186	155	133	116	103	93	74
		VF	7	1,83	550	367	275	220	183	157	137	122	110	88
25217	ROSSO **04** *RED*	**M**	1,5	1,13	339	226	170	136	113	97	85	75	68	54
		F	3	1,60	480	320	240	192	160	137	120	107	96	77
		F	5	2,07	620	413	310	248	207	177	155	138	124	99
		F	7	2,44	733	489	367	293	244	209	183	163	147	117
25218	MARRONE **05** *BROWN*	**C**	1,5	1,41	424	283	212	170	141	121	106	94	85	68
		M	3	2,00	600	400	300	240	200	171	150	133	120	96
		M	5	2,58	775	516	387	310	258	221	194	172	155	124
		M	7	3,06	917	611	458	367	306	262	229	204	183	147
26312	GRIGIO **06** *GRAY*	**C**	1,5	1,70	509	339	255	204	170	145	127	113	102	81
		C	3	2,40	720	480	360	288	240	206	180	160	144	115
		C	5	3,10	930	620	465	372	310	266	232	207	186	149
		C	7	3,67	1.100	733	550	440	367	314	275	244	220	176
26313	BIANCO **08** *WHITE*	**C**	1,5	2,26	679	453	339	272	226	194	170	151	136	109
		C	3	3,20	960	640	480	384	320	274	240	213	192	154
		C	5	4,13	1.239	826	620	496	413	354	310	275	248	198
		C	7	4,89	1.466	978	733	587	489	419	367	326	293	235
25219	AZZURRO **10** *LIGHT BLUE*	**C**	1,5	2,83	849	566	424	339	283	242	212	189	170	136
		C	3	4,00	1.200	800	600	480	400	343	300	267	240	192
		C	5	5,16	1.549	1.033	775	620	516	443	387	344	310	248
		C	7	6,11	1.833	1.222	917	733	611	524	458	407	367	293
27602	VERDE CHIARO **15** *LIGHT GREEN*	**VC**	1,5	4,24	1.273	849	636	509	424	364	318	283	255	204
		VC	3	6,00	1.800	1.200	900	720	600	514	450	400	360	288
		VC	5	7,75	2.324	1.549	1.162	930	775	664	581	516	465	372
		VC	7	9,17	2.750	1.833	1.375	1.100	917	786	687	611	550	440

VF	Molto fine - Very fine	< 136µm	**M**	Media - Medium	177µm ÷ 218µm	**VC**	Molto Grossa - Very Coarse	349µm ÷ 428µm
F	Fine - Fine	136µm ÷ 177µm	**C**	Grossa - Coarse	218µm ÷ 349µm	**XC**	Estremamente Grossa - Extremely Coarse	349µm ÷ 428µm

UC Ultra Grossa - Ultra Coarse > 622µm

Gli articoli qui descritti, prodotti da e/o per conto di CERMAG, sono da intendersi adattabili, quindi non originali, ai marchi indicati secondo REG. CE 1400/2002
All items described here, produced by and/or on behalf of CERMAG, are to be understood as adaptable, therefore not original, to the brands indicated according to REG. EC 1400/2002

Irrorazione - Diserbo
CROP & ORCHARD SPRAYING

UGELLO A VENTAGLIO IN DELRIN® (WRC)
BUSE À FENTE EN DELRIN®
KEMATAL FLAT DELRIN®
FLACHSTRAHLDÜSE AUS DELRIN®
BOQUILLA DE ABANICO EN DELRIN®

Materiale: DELRIN®



1÷7 bar

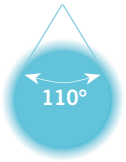

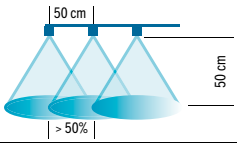

ISO colour coding

TESTINA CON ATTACCO A BAIONETTA
FRETTE AVEC ATAQUE A BAIONNETTE
RING WITH BAYONET CAP
ZWINGE MIT BAIONETTVERSCHLUSS
CAZOLETA CON ENGANCHE LARGO



ARTICOLO	COLORE	DESCRIZIONE
26065	ROSSO	Testina con guarnizione
28026	BLU	
28027	VERDE	
28028	GIALLO	
28029	MARRONE	
27381	Guarnizione di ricambio	

ARTICOLO	COLORE UGELLO	DIMENSIONE DELLE GOCCE	BAR	l/min	l/ha 4 km/h	6 km/h	8 km/h	10 km/h	12 km/h	14 km/h	16 km/h	18 km/h	20 km/h	25 km/h
27510	VERDE **015** *GREEN*	**M**	1	0,35	104	69	52	42	35	30	26	23	21	17
		F	2	0,49	147	98	73	59	49	42	37	33	29	24
		F	3	0,60	180	120	90	72	60	51	45	40	36	29
		VF	5	0,77	232	155	116	93	77	66	58	52	46	37
		VF	7	0,92	275	183	137	110	92	79	69	61	55	44
27511	GIALLO **02** *YELLOW*	**M**	1	0,46	139	92	69	55	46	40	35	31	28	22
		F	2	0,65	196	131	98	78	65	56	49	44	39	31
		F	3	0,80	240	160	120	96	80	69	60	53	48	38
		VF	5	1,03	310	207	155	124	103	89	77	69	62	50
		VF	7	1,22	367	244	183	147	122	105	92	81	73	59
27512	VIOLA **025** *VIOLET*	**M**	1	0,58	173	115	87	69	58	49	43	38	35	28
		F	2	0,82	245	163	122	98	82	70	61	54	49	39
		F	3	1,00	300	200	150	120	100	86	75	67	60	48
		VF	5	1,29	387	258	194	155	129	111	97	86	77	62
		VF	7	1,53	458	306	229	183	153	131	115	102	92	73
27513	BLU **03** *BLUE*	**M**	1	0,69	208	139	104	83	69	59	52	46	42	33
		M	2	0,98	294	196	147	118	98	84	73	65	59	47
		F	3	1,20	360	240	180	144	120	103	90	80	72	58
		F	5	1,55	465	310	232	186	155	133	116	103	93	74
		F	7	1,83	550	367	275	220	183	157	137	122	110	88
27514	ROSSO **04** *RED*	**M**	1	0,92	277	185	139	111	92	79	69	62	55	44
		M	2	1,31	392	261	196	157	131	112	98	87	78	63
		F	3	1,60	480	320	240	192	160	137	120	107	96	77
		F	5	2,07	620	413	310	248	207	177	155	138	124	99
		F	7	2,44	733	489	367	293	244	209	183	163	147	117
27515	MARRONE **05** *BROWN*	**C**	1	1,15	346	231	173	139	115	99	87	77	69	55
		M	2	1,63	490	327	245	196	163	140	122	109	98	78
		M	3	2,00	600	400	300	240	200	171	150	133	120	96
		M	5	2,58	775	516	387	310	258	221	194	172	155	124
		M	7	3,06	917	611	458	367	306	262	229	204	183	147
27516	GRIGIO **06** *GRAY*	**C**	1	1,39	416	277	208	166	139	119	104	92	83	67
		C	2	1,96	588	392	294	235	196	168	147	131	118	94
		C	3	2,40	720	480	360	288	240	206	180	160	144	115
		C	5	3,10	930	620	465	372	310	266	232	207	186	149
		C	7	3,67	1.100	733	550	440	367	314	275	244	220	176
27517	BIANCO **08** *WHITE*	**C**	1	1,85	554	370	277	222	185	158	139	123	111	89
		C	2	2,61	784	523	392	314	261	224	196	174	157	125
		C	3	3,20	960	640	480	384	320	274	240	213	192	154
		C	5	4,13	1.239	826	620	496	413	354	310	275	248	198
		C	7	4,89	1.466	978	733	587	489	419	367	326	293	235

VF	Molto fine - Very fine	< 136µm	**M**	Media - Medium	177µm ÷ 218µm	**VC**	Molto Grossa - Very Coarse	349µm ÷ 428µm	**UC** Ultra Grossa - Ultra Coarse > 622µm
F	Fine - Fine	136µm ÷ 177µm	**C**	Grossa - Coarse	218µm ÷ 349µm	**XC**	Estremamente Grossa - Extremely Coarse	349µm ÷ 428µm	

Gli articoli qui descritti, prodotti da e/o per conto di CERMAG, sono da intendersi adattabili, quindi non originali, ai marchi indicati secondo REG. CE 1400/2002
All items described here, produced by and/or on behalf of CERMAG, are to be understood as adaptable, therefore not original, to the brands indicated according to REG. EC 1400/2002

UGELLO ANTIDERIVA CERAMICO (LDC)
BUSE ANTI-DERIVE EN CERAMIC
ANTI-DRIFT NOZZLE IN CERAMIQUE
ABDRIFTSICHERE DÜSE AUS KERAMIK
BOQUILLA ANTI-DESVIACIÓN IN CERÁMICA



1÷7 bar

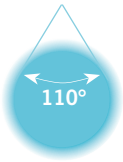

ISO colour coding

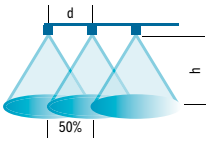

copertura	d	40 cm	45 cm	50 cm	55 cm	60 cm
50%	h	28 cm	32 cm	35 cm	39 cm	42 cm

TESTINA CON ATTACCO A BAIONETTA
FRETTE AVEC ATAQUE A BAIONNETTE
RING WITH BAYONET CAP
ZWINGE MIT BAIONETTVERSCHLUSS
CAZOLETA CON ENGANCHE LARGO



ARTICOLO	COLORE	DESCRIZIONE
26065	ROSSO	Testina con guarnizione
28026	BLU	
28027	VERDE	
28028	GIALLO	
28029	MARRONE	
27381	Guarnizione di ricambio	

ARTICOLO	COLORE UGELLO	DIMENSIONE DELLE GOCCE	BAR	l/min	l/ha 4 km/h	6 km/h	8 km/h	10 km/h	12 km/h	14 km/h	16 km/h	18 km/h	20 km/h	25 km/h
27519	VERDE **015** *GREEN*	**F**	1	0,35	104	69	52	42	35	30	26	23	21	17
		F	3	0,60	180	120	90	72	60	51	45	40	36	29
		F	5	0,77	232	155	116	93	77	66	58	52	46	37
		VF	7	0,92	275	183	137	110	92	79	69	61	55	44
27520	GIALLO **02** *YELLOW*	**M**	1	0,46	139	92	69	55	46	40	35	31	28	22
		M	3	0,80	240	160	120	96	80	69	60	53	48	38
		F	5	1,03	310	207	155	124	103	89	77	69	62	50
		VF	7	1,22	367	244	183	147	122	105	92	81	73	59
27521	VIOLA **025** *VIOLET*	**M**	1	0,58	173	115	87	69	58	49	43	38	35	28
		M	3	1,00	300	200	150	120	100	86	75	67	60	48
		M	5	1,29	387	258	194	155	129	111	97	86	77	62
		VF	7	1,53	458	306	229	183	153	131	115	102	92	73
27522	BLU **03** *BLUE*	**C**	1	0,69	208	139	104	83	69	59	52	46	42	33
		M	3	1,20	360	240	180	144	120	103	90	80	72	58
		M	5	1,55	465	310	232	186	155	133	116	103	93	74
		F	7	1,83	550	367	275	220	183	157	137	122	110	88
27523	ROSSO **04** *RED*	**C**	1	0,92	277	185	139	111	92	79	69	62	55	44
		C	3	1,60	480	320	240	192	160	137	120	107	96	77
		C	5	2,07	620	413	310	248	207	177	155	138	124	99
		M	7	2,44	733	489	367	293	244	209	183	163	147	117
27524	MARRONE **05** *BROWN*	**C**	1	1,15	346	231	173	139	115	99	87	77	69	55
		C	3	2,00	600	400	300	240	200	171	150	133	120	96
		C	5	2,58	775	516	387	310	258	221	194	172	155	124
		C	7	3,06	917	611	458	367	306	262	229	204	183	147
27525	GRIGIO **06** *GRAY*	**VC**	1	1,39	416	277	208	166	139	119	104	92	83	67
		C	3	2,40	720	480	360	288	240	206	180	160	144	115
		C	5	3,10	930	620	465	372	310	266	232	207	186	149
		C	7	3,67	1.100	733	550	440	367	314	275	244	220	176

VF	Molto fine - Very fine	< 136µm	**M**	Media - Medium	177µm ÷ 218µm	**VC**	Molto Grossa - Very Coarse	349µm ÷ 428µm	**UC** Ultra Grossa - Ultra Coarse > 622µm
F	Fine - Fine	136µm ÷ 177µm	**C**	Grossa - Coarse	218µm ÷ 349µm	**XC**	Estremamente Grossa - Extremely Coarse	349µm ÷ 428µm	

Gli articoli qui descritti, prodotti da e/o per conto di CERMAG, sono da intendersi adattabili, quindi non originali, ai marchi indicati secondo REG. CE 1400/2002
All items described here, produced by and/or on behalf of CERMAG, are to be understood as adaptable, therefore not original, to the brands indicated according to REG. EC 1400/2002

UGELLO ANTIDERIVA IN KEMATAL AIR-MIX (CFA)

BUSE ANTI-DERIVE EN KEMATAL AIR-MIX
ANTI-DRIFT NOZZLE IN KEMATAL AIR-MIX
ABDRIFTSICHERE DÜSE AUS KEMATAL AIR-MIX
BOQUILLA ANTI-DESVIACIÓN DE KEMATAL AIR-MIX

Caratteristiche:
- Facile manutenzione
- Lunghezza totale solo 22 mm



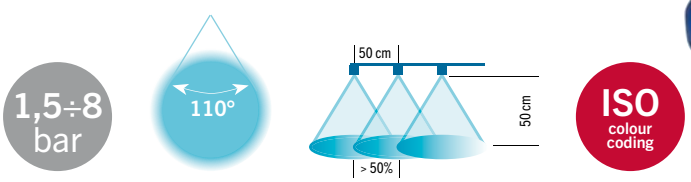

TESTINA CON ATTACCO A BAIONETTA

FRETTE AVEC ATAQUE A BAIONNETTE
RING WITH BAYONET CAP
ZWINGE MIT BAIONETTVERSCHLUSS
CAZOLETA CON ENGANCHE LARGO



ARTICOLO	COLORE	DESCRIZIONE
26065	ROSSO	Testina con guarnizione
28026	BLU	
28027	VERDE	
28028	GIALLO	
28029	MARRONE	
27381	Guarnizione di ricambio	

ARTICOLO	COLORE UGELLO	DIMENSIONE DELLE GOCCE	BAR	l/min	l/ha 4 km/h	6 km/h	8 km/h	10 km/h	12 km/h	14 km/h	16 km/h	18 km/h	20 km/h	25 km/h
26716	VERDE **015** *GREEN*	**VC**	1,5	0,42	127	85	64	51	42	36	32	28	25	20
		C	3	0,60	180	120	90	72	60	51	45	40	36	29
		C	5	0,77	232	155	116	93	77	66	58	52	46	37
		C	7	0,92	275	183	137	110	92	79	69	61	55	44
		M	8	0,98	294	196	147	118	98	84	73	65	59	47
26717	GIALLO **02** *YELLOW*	**XC**	1,5	0,57	170	113	85	68	57	48	42	38	34	27
		C	3	0,80	240	160	120	96	80	69	60	53	48	38
		C	5	1,03	310	207	155	124	103	89	77	69	62	50
		C	7	1,22	367	244	183	147	122	105	92	81	73	59
		C	8	1,31	392	261	196	157	131	112	98	87	78	63
26718	VIOLA **025** *VIOLET*	**XC**	1,5	0,71	212	141	106	85	71	61	53	47	42	34
		VC	3	1,00	300	200	150	120	100	86	75	67	60	48
		C	5	1,29	387	258	194	155	129	111	97	86	77	62
		C	7	1,53	458	306	229	183	153	131	115	102	92	73
		C	8	1,63	490	327	245	196	163	140	122	109	98	78
26719	BLU **03** *BLUE*	**XC**	1,5	0,85	255	170	127	102	85	73	64	57	51	41
		VC	3	1,20	360	240	180	144	120	103	90	80	72	58
		VC	5	1,55	465	310	232	186	155	133	116	103	93	74
		C	7	1,83	550	367	275	220	183	157	137	122	110	88
		C	8	1,96	588	392	294	235	196	168	147	131	118	94
26720	ROSSO **04** *RED*	**XC**	1,5	1,13	339	226	170	136	113	97	85	75	68	54
		XC	3	1,60	480	320	240	192	160	137	120	107	96	77
		VC	5	2,07	620	413	310	248	207	177	155	138	124	99
		C	7	2,44	733	489	367	293	244	209	183	163	147	117
		C	8	2,61	784	523	392	314	261	224	196	174	157	125
26721	MARRONE **05** *BROWN*	**XC**	1,5	1,41	424	283	212	170	141	121	106	94	85	68
		XC	3	2,00	600	400	300	240	200	171	150	133	120	96
		VC	5	2,58	775	516	387	310	258	221	194	172	155	124
		VC	7	3,06	917	611	458	367	306	262	229	204	183	147
		C	8	3,27	980	653	490	392	327	280	245	218	196	157
new **28310**	GRIGIO **06** *GRAY*	**XC**	1,5	1.70	509	339	255	204	170	145	127	113	102	81
		XC	3	2.40	720	480	360	288	240	206	180	160	144	115
		VC	5	3.10	930	620	465	372	310	266	232	207	186	149
		VC	7	3.67	1.100	733	550	440	367	314	275	244	220	176
		C	8	3.92	1.176	784	588	470	392	336	294	261	235	188

VF	Molto fine - Very fine	< 136µm	**M**	Media - Medium	177µm ÷ 218µm	**VC**	Molto Grossa - Very Coarse	349µm ÷ 428µm	**UC** Ultra Grossa - Ultra Coarse > 622µm
F	Fine - Fine	136µm ÷ 177µm	**C**	Grossa - Coarse	218µm ÷ 349µm	**XC**	Estremamente Grossa - Extremely Coarse	349µm ÷ 428µm	

Gli articoli qui descritti, prodotti da e/o per conto di CERMAG, sono da intendersi adattabili, quindi non originali, ai marchi indicati secondo REG. CE 1400/2002
All items described here, produced by and/or on behalf of CERMAG, are to be understood as adaptable, therefore not original, to the brands indicated according to REG. EC 1400/2002

UGELLO ANTIDERIVA (AFC) 110°
BUSE À REDUCTION DE DERIVE
ANTIDRIFT NOZZLE
ANTIDRIFTFDÜSEN
BOQUILLAS ANTIDERIVA

Caratteristiche:
Ugello a ventaglio antideriva ad aspirazione d'aria FAN AIR CERAMIC.
Produce gocce di grandi dimensioni contenenti bolle d'aria che esplodono all'impatto, riducendo la deriva e garantendo un ottima copertura.



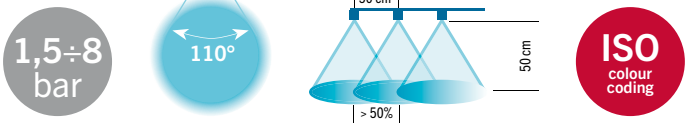

TESTINA CON ATTACCO A BAIONETTA
FRETTE AVEC ATAQUE A BAIONNETTE
RING WITH BAYONET CAP
ZWINGE MIT BAIONETTVERSCHLUSS
CAZOLETA CON ENGANCHE LARGO



ARTICOLO	COLORE	DESCRIZIONE
26065	ROSSO	Testina con guarnizione
28026	BLU	
28027	VERDE	
28028	GIALLO	
28029	MARRONE	
27381	Guarnizione di ricambio	

ARTICOLO	COLORE UGELLO	DIMENSIONE DELLE GOCCE	BAR	l/min	l/ha 4 km/h	6 km/h	8 km/h	10 km/h	12 km/h	14 km/h	16 km/h	18 km/h	20 km/h	25 km/h
28254	ARANCIO **01** *ORANGE*	**XC**	1,5	0.28	85	57	42	34	28	24	21	19	17	14
		XC	3	0,40	120	80	60	48	40	34	30	27	24	19
		C	4	0,46	139	92	69	55	46	40	35	31	28	22
		C	6	0,57	170	113	85	68	57	48	42	38	34	27
		C	8	0,65	196	131	98	78	65	56	49	44	39	31
27225	VERDE **015** *GREEN*	**XC**	1,5	0,42	127	85	64	51	42	36	32	28	25	20
		VC	3	0,60	180	120	90	72	60	51	45	40	36	29
		C	4	0,69	208	139	104	83	69	59	52	46	42	33
		C	6	0,85	255	170	127	102	85	73	64	57	51	41
		C	8	0,98	294	196	147	118	98	84	73	65	59	47
27226	GIALLO **02** *YELLOW*	**UC**	1,5	0,57	170	113	85	68	57	48	42	38	34	27
		XC	3	0,80	240	160	120	96	80	69	60	53	48	38
		VC	4	0,92	277	185	139	111	92	79	69	62	55	44
		C	6	1,13	339	226	170	136	113	97	85	75	68	54
		C	8	1,31	392	261	196	157	131	112	98	87	78	63
27227	VIOLA **025** *VIOLET*	**XC**	1,5	0,71	212	141	106	85	71	61	53	47	42	34
		VC	3	1,00	300	200	150	120	100	86	75	67	60	48
		C	4	1,15	346	231	173	139	115	99	87	77	69	55
		C	6	1,41	424	283	212	170	141	121	106	94	85	68
		C	8	1,63	490	327	245	196	163	140	122	109	98	78
27228	BLU **03** *BLUE*	**XC**	1,5	0,85	255	170	127	102	85	73	64	57	51	41
		VC	3	1,20	360	240	180	144	120	103	90	80	72	58
		VC	4	1,39	416	277	208	166	139	119	104	92	83	67
		C	6	1,70	509	339	255	204	170	145	127	113	102	81
		C	8	1,96	588	392	294	235	196	168	147	131	118	94
27229	ROSSO **04** *RED*	**XC**	1,5	1,13	339	226	170	136	113	97	85	75	68	54
		XC	3	1,60	480	320	240	192	160	137	120	107	96	77
		VC	4	1,85	554	370	277	222	185	158	139	123	111	89
		C	6	2,26	679	453	339	272	226	194	170	151	136	109
		C	8	2,61	784	523	392	314	261	224	196	174	157	125
27230	MARRONE **05** *BROWN*	**UC**	1,5	1,41	424	283	212	170	141	121	106	94	85	68
		XC	3	2,00	600	400	300	240	200	171	150	133	120	96
		VC	4	2,31	693	462	346	277	231	198	173	154	139	111
		VC	6	2,83	849	566	424	339	283	242	212	189	170	136
		C	8	3,27	980	653	490	392	327	280	245	218	196	157
28255	GRIGIO **06** *GRAY*	**UC**	1,5	1,70	509	339	255	204	170	145	127	113	102	81
		XC	3	2,40	720	480	360	288	240	206	180	160	144	115
		XC	4	2,77	831	554	416	333	277	238	208	185	166	133
		VC	6	3,39	1.018	679	509	407	339	291	255	226	204	163
		C	8	3,92	1.176	784	588	470	392	336	294	261	235	188

VF	Molto fine - Very fine	< 136µm	**M**	Media - Medium	177µm ÷ 218µm	**VC**	Molto Grossa - Very Coarse	349µm ÷ 428µm
F	Fine - Fine	136µm ÷ 177µm	**C**	Grossa - Coarse	218µm ÷ 349µm	**XC**	Estremamente Grossa - Extremely Coarse	349µm ÷ 428µm

UC	Ultra Grossa - Ultra Coarse	> 622µm

Gli articoli qui descritti, prodotti da e/o per conto di CERMAG, sono da intendersi adattabili, quindi non originali, ai marchi indicati secondo REG. CE 1400/2002
All items described here, produced by and/or on behalf of CERMAG, are to be understood as adaptable, therefore not original, to the brands indicated according to REG. EC 1400/2002

Irrorazione - Diserbo
CROP & ORCHARD SPRAYING

UGELLO ANTIDERIVA (AFC) 80°
BUSE À REDUCTION DE DERIVE
ANTIDRIFT NOZZLE
ANTIDRIFTFDÜSEN
BOQUILLAS ANTIDERIVA

Caratteristiche:
Ugello a ventaglio antideriva ad aspirazione d'aria FAN AIR CERAMIC.
Produce gocce di grandi dimensioni contenenti bolle d'aria che esplodono all'impatto, riducendo la deriva e garantendo un ottima copertura.



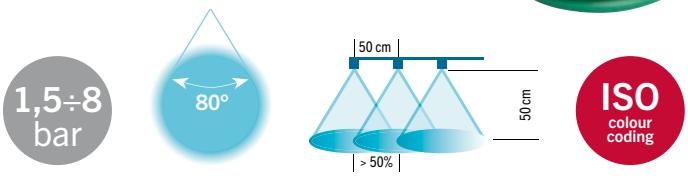

TESTINA CON ATTACCO A BAIONETTA
FRETTE AVEC ATAQUE A BAIONNETTE
RING WITH BAYONET CAP
ZWINGE MIT BAIONETTVERSCHLUSS
CAZOLETA CON ENGANCHE LARGO



ARTICOLO	COLORE	DESCRIZIONE
26065	ROSSO	Testina con guarnizione
28026	BLU	
28027	VERDE	
28028	GIALLO	
28029	MARRONE	
27381	Guarnizione di ricambio	

ARTICOLO	COLORE UGELLO	DIMENSIONE DELLE GOCCE	BAR	l/min	l/ha 4 km/h	6 km/h	8 km/h	10 km/h	12 km/h	14 km/h	16 km/h	18 km/h	20 km/h	25 km/h
28256	ARANCIO **01** *ORANGE*	**C**	1,5	0.28	85	57	42	34	28	24	21	19	17	14
		C	3	0,40	120	80	60	48	40	34	30	27	24	19
		C	4	0,46	139	92	69	55	46	40	35	31	28	22
		C	6	0,57	170	113	85	68	57	48	42	38	34	27
		M	8	0,65	196	131	98	78	65	56	49	44	39	31
28257	VERDE **015** *GREEN*	**C**	1,5	0,42	127	85	64	51	42	36	32	28	25	20
		C	3	0,60	180	120	90	72	60	51	45	40	36	29
		C	4	0,69	208	139	104	83	69	59	52	46	42	33
		C	6	0,85	255	170	127	102	85	73	64	57	51	41
		M	8	0,98	294	196	147	118	98	84	73	65	59	47
28258	GIALLO **02** *YELLOW*	**VC**	1,5	0,57	170	113	85	68	57	48	42	38	34	27
		VC	3	0,80	240	160	120	96	80	69	60	53	48	38
		VC	4	0,92	277	185	139	111	92	79	69	62	55	44
		C	6	1,13	339	226	170	136	113	97	85	75	68	54
		C	8	1,31	392	261	196	157	131	112	98	87	78	63
28259	VIOLA **025** *VIOLET*	**C**	1,5	0,71	212	141	106	85	71	61	53	47	42	34
		C	3	1,00	300	200	150	120	100	86	75	67	60	48
		C	4	1,15	346	231	173	139	115	99	87	77	69	55
		C	6	1,41	424	283	212	170	141	121	106	94	85	68
		C	8	1,63	490	327	245	196	163	140	122	109	98	78
28260	BLU **03** *BLUE*	**C**	1,5	0,85	255	170	127	102	85	73	64	57	51	41
		C	3	1,20	360	240	180	144	120	103	90	80	72	58
		C	4	1,39	416	277	208	166	139	119	104	92	83	67
		C	6	1,70	509	339	255	204	170	145	127	113	102	81
		C	8	1,96	588	392	294	235	196	168	147	131	118	94
28261	PORPORA **035** *PURPLE*	**VC**	1,5	0,99	297	198	148	119	99	85	74	66	59	48
		VC	3	1,40	420	280	210	168	140	120	105	93	84	67
		VC	4	1,62	485	323	242	194	162	139	121	108	97	78
		C	6	1,98	594	396	297	238	198	170	148	132	119	95
		C	8	2,29	686	457	343	274	229	196	171	152	137	110
28262	ROSSO **04** *RED*	**XC**	1,5	1,13	339	226	170	136	113	97	85	75	68	54
		XC	3	1,60	480	320	240	192	160	137	120	107	96	77
		XC	4	1,85	554	370	277	222	185	158	139	123	111	89
		VC	6	2,26	679	453	339	272	226	194	170	151	136	109
		VC	8	2,61	784	523	392	314	261	224	196	174	157	125
28263	MARRONE **05** *BROWN*	**XC**	1,5	1,41	424	283	212	170	141	121	106	94	85	68
		XC	3	2,00	600	400	300	240	200	171	150	133	120	96
		XC	4	2,31	693	462	346	277	231	198	173	154	139	111
		VC	6	2,83	849	566	424	339	283	242	212	189	170	136
		C	8	3,27	980	653	490	392	327	280	245	218	196	157
28264	GRIGIO **06** *GRAY*	**XC**	1,5	1,70	509	339	255	204	170	145	127	113	102	81
		XC	3	2,40	720	480	360	288	240	206	180	160	144	115
		XC	4	2,77	831	554	416	333	277	238	208	185	166	133
		VC	6	3,39	1.018	679	509	407	339	291	255	226	204	163
		VC	8	3,92	1.176	784	588	470	392	336	294	261	235	188

VF	Molto fine - Very fine	< 136µm	**M**	Media - Medium	177µm ÷ 218µm	**VC**	Molto Grossa - Very Coarse	349µm ÷ 428µm	**UC**	Ultra Grossa - Ultra Coarse	> 622µm
F	Fine - Fine	136µm ÷ 177µm	**C**	Grossa - Coarse	218µm ÷ 349µm	**XC**	Estremamente Grossa - Extremely Coarse	349µm ÷ 428µm			

Gli articoli qui descritti, prodotti da e/o per conto di CERMAG, sono da intendersi adattabili, quindi non originali, ai marchi indicati secondo REG. CE 1400/2002
All items described here, produced by and/or on behalf of CERMAG, are to be understood as adaptable, therefore not original, to the brands indicated according to REG. EC 1400/2002

UGELLO A DOPPIO VENTAGLIO (ATP®)
BUSE A DOUBLE FENTE
DOUBLE FAN NOZZLE
DOPPELFÄCHERDÜSE
BOQUILLA DOBLE ABANICO



1,5÷8 bar

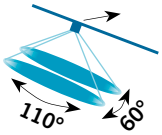

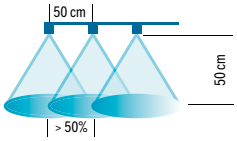

ISO colour coding

TESTINA CON ATTACCO A BAIONETTA
FRETTE AVEC ATAQUE A BAIONNETTE
RING WITH BAYONET CAP
ZWINGE MIT BAIONETTVERSCHLUSS
CAZOLETA CON ENGANCHE LARGO



ARTICOLO	COLORE	DESCRIZIONE
26065	ROSSO	Testina con guarnizione
28026	BLU	
28027	VERDE	
28028	GIALLO	
28029	MARRONE	
27381	Guarnizione di ricambio	

ARTICOLO	COLORE UGELLO	DIMENSIONE DELLE GOCCE	bar	l/min	l/ha 4 km/h	6 km/h	8 km/h	10 km/h	12 km/h	14 km/h	16 km/h	18 km/h	20 km/h	25 km/h
28247	VERDE **15** *GREEN*	**UC**	1,5	0.42	127	85	64	51	42	36	32	28	25	20
		XC	3	0.60	180	120	90	72	60	51	45	40	36	29
		VC	4	0.69	208	139	104	83	69	59	52	46	42	33
		C	6	0.85	255	170	127	102	85	73	64	57	51	41
		C	8	0.98	294	196	147	118	98	84	73	65	59	47
28248	GIALLO **02** *YELLOW*	**UC**	1,5	0.57	170	113	85	68	57	48	42	38	34	27
		VC	3	0.80	240	160	120	96	80	69	60	53	48	38
		VC	4	0.92	277	185	139	111	92	79	69	62	55	44
		C	6	1.13	339	226	170	136	113	97	85	75	68	54
		C	8	1.31	392	261	196	157	131	112	98	87	78	63
28249	VIOLA **025** *VIOLET*	**VC**	1,5	0.71	212	141	106	85	71	61	53	47	42	34
		C	3	1.00	300	200	150	120	100	86	75	67	60	48
		C	4	1.15	346	231	173	139	115	99	87	77	69	55
		M	6	1.41	424	283	212	170	141	121	106	94	85	68
		M	8	1.63	490	327	245	196	163	140	122	109	98	78
28250	BLU **03** *BLUE*	**XC**	1,5	0.85	255	170	127	102	85	73	64	57	51	41
		C	3	1.20	360	240	180	144	120	103	90	80	72	58
		C	4	1.39	416	277	208	166	139	119	104	92	83	67
		C	6	1.70	509	339	255	204	170	145	127	113	102	81
		M	8	1.96	588	392	294	235	196	168	147	131	118	94
28251	ROSSO **04** *RED*	**XC**	1,5	1.13	339	226	170	136	113	97	85	75	68	54
		VC	3	1.60	480	320	240	192	160	137	120	107	96	77
		VC	4	1.85	554	370	277	222	185	158	139	123	111	89
		VC	6	2.26	679	453	339	272	226	194	170	151	136	109
		C	8	2.61	784	523	392	314	261	224	196	174	157	125
28252	MARRONE **05** *BROWN*	**XC**	1,5	1.41	424	283	212	170	141	121	106	94	85	68
		VC	3	2.00	600	400	300	240	200	171	150	133	120	96
		VC	4	2.31	693	462	346	277	231	198	173	154	139	111
		C	6	2.83	849	566	424	339	283	242	212	189	170	136
		C	8	3.27	980	653	490	392	327	280	245	218	196	157
28253	GRIGIO **06** *GRAY*	**XC**	1,5	1.70	509	339	255	204	170	145	127	113	102	81
		C	3	2.40	720	480	360	288	240	206	180	160	144	115
		C	4	2.77	831	554	416	333	277	238	208	185	166	133
		C	6	3.39	1.018	679	509	407	339	291	255	226	204	163
		C	8	3.92	1.176	784	588	470	392	336	294	261	235	188

VF	Molto fine - Very fine	< 136µm	**M**	Media - Medium	177µm ÷ 218µm	**VC**	Molto Grossa - Very Coarse	349µm ÷ 428µm	**UC**	Ultra Grossa - Ultra Coarse	> 622µm	
F	Fine - Fine	136µm ÷ 177µm	**C**	Grossa - Coarse	218µm ÷ 349µm	**XC**	Estremamente Grossa - Extremely Coarse	349µm ÷ 428µm				

Gli articoli qui descritti, prodotti da e/o per conto di CERMAG, sono da intendersi adattabili, quindi non originali, ai marchi indicati secondo REG. CE 1400/2002
All items described here, produced by and/or on behalf of CERMAG, are to be understood as adaptable, therefore not original, to the brands indicated according to REG. EC 1400/2002

UGELLO A DOPPIO VENTAGLIO CERAMICO (ATC)

BUSE A DOUBLE FENTE CERAMIQUE
CERAMIC DOUBLE FAN NOZZLE
DOPPELFÄCHERDÜSE KERAMIK
BOQUILLA DOBLE ABANICO CERAMICA



1,5÷8 bar

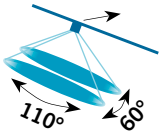

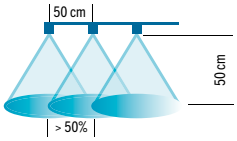

ISO colour coding

TESTINA CON ATTACCO A BAIONETTA

FRETTE AVEC ATAQUE A BAIONNETTE
RING WITH BAYONET CAP
ZWINGE MIT BAIONETTVERSCHLUSS
CAZOLETA CON ENGANCHE LARGO



ARTICOLO	COLORE	DESCRIZIONE
26066	ROSSO	Testina con guarnizione
28030	BLU	
28031	VERDE	
28032	GIALLO	
28033	MARRONE	
27381	Guarnizione di ricambio	

ARTICOLO	COLORE UGELLO	DIMENSIONE DELLE GOCCE	bar	l/min	l/ha 4 km/h	6 km/h	8 km/h	10 km/h	12 km/h	14 km/h	16 km/h	18 km/h	20 km/h	25 km/h
27526	VERDE **015** *GREEN*	**XC**	1,5	0,42	127	85	64	51	42	36	32	28	25	20
		VC	3	0,60	180	120	90	72	60	51	45	40	36	29
		C	4	0,69	208	139	104	83	69	59	52	46	42	33
		M	6	0,85	255	170	127	102	85	73	64	57	51	41
		F	8	0,98	294	196	147	118	98	84	73	65	59	47
27527	GIALLO **02** *YELLOW*	**UC**	1,5	0,57	170	113	85	68	57	48	42	38	34	27
		VC	3	0,80	240	160	120	96	80	69	60	53	48	38
		VC	4	0,92	277	185	139	111	92	79	69	62	55	44
		C	6	1,13	339	226	170	136	113	97	85	75	68	54
		C	8	1,31	392	261	196	157	131	112	98	87	78	63
27528	VIOLA **025** *VIOLET*	**XC**	1,5	0,71	212	141	106	85	71	61	53	47	42	34
		VC	3	1,00	300	200	150	120	100	86	75	67	60	48
		C	4	1,15	346	231	173	139	115	99	87	77	69	55
		C	6	1,41	424	283	212	170	141	121	106	94	85	68
		C	8	1,63	490	327	245	196	163	140	122	109	98	78
27529	BLU **03** *BLUE*	**XC**	1,5	0,85	255	170	127	102	85	73	64	57	51	41
		VC	3	1,20	360	240	180	144	120	103	90	80	72	58
		C	4	1,39	416	277	208	166	139	119	104	92	83	67
		C	6	1,70	509	339	255	204	170	145	127	113	102	81
		C	8	1,96	588	392	294	235	196	168	147	131	118	94
27530	ROSSO **04** *RED*	**XC**	1,5	1,13	339	226	170	136	113	97	85	75	68	54
		VC	3	1,60	480	320	240	192	160	137	120	107	96	77
		C	4	1,85	554	370	277	222	185	158	139	123	111	89
		C	6	2,26	679	453	339	272	226	194	170	151	136	109
		C	8	2,61	784	523	392	314	261	224	196	174	157	125
27531	MARRONE **05** *BROWN*	**VC**	1,5	1,41	424	283	212	170	141	121	106	94	85	68
		C	3	2,00	600	400	300	240	200	171	150	133	120	96
		C	4	2,31	693	462	346	277	231	198	173	154	139	111
		M	6	2,83	849	566	424	339	283	242	212	189	170	136
		M	8	3,27	980	653	490	392	327	280	245	218	196	157
27532	GRIGIO **06** *GRAY*	**C**	1,5	1,70	509	339	255	204	170	145	127	113	102	81
		C	3	2,40	720	480	360	288	240	206	180	160	144	115
		C	4	2,77	831	554	416	333	277	238	208	185	166	133
		M	6	3,39	1.018	679	509	407	339	291	255	226	204	163
		M	8	3,92	1.176	784	588	470	392	336	294	261	235	188

VF	Molto fine - Very fine	< 136µm	**M**	Media - Medium	177µm ÷ 218µm	**VC**	Molto Grossa - Very Coarse	349µm ÷ 428µm	**UC**	Ultra Grossa - Ultra Coarse	> 622µm	
F	Fine - Fine	136µm ÷ 177µm	**C**	Grossa - Coarse	218µm ÷ 349µm	**XC**	Estremamente Grossa - Extremely Coarse	349µm ÷ 428µm				

Gli articoli qui descritti, prodotti da e/o per conto di CERMAG, sono da intendersi adattabili, quindi non originali, ai marchi indicati secondo REG. CE 1400/2002
All items described here, produced by and/or on behalf of CERMAG, are to be understood as adaptable, therefore not original, to the brands indicated according to REG. EC 1400/2002

UGELLO A CONO VUOTO CON INSERTO IN CERAMICA E CORPO IN DELRIN® (HCI)
BUSE CONIQUE VIDE AVEC INSERT EN CÉRAMIQUE ET CORPS EN DELRIN®
HOLLOWCONE NOZZLE WITH CERAMIC INSERT AND DELRIN® BODY
HOHLKEGELDÜSE MIT EINLAGE AUS KERAMIK UND KÖRPER AUS DELRIN®
BOQUILLA DE CONO VACÍO CON INSERTO DE CERÁMICA Y CUERPO EN DELRIN®

Caratteristiche:
- Il getto creato da Hollowcone Ceramic genera piccole gocce e garantisce una copertura eccellente.
- Adatto per l'utilizzo su atomizzatore.
- Perfetto per l'utilizzo su alberi e cespugli anche senza l'intervento dell'aria.
- Adatto per trattamenti con erbicidi, fungicidi ed insetticidi.



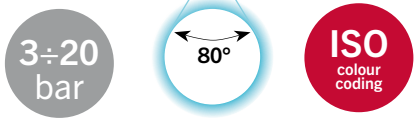

TESTINA CON ATTACCO A BAIONETTA
FRETTE AVEC ATAQUE A BAIONNETTE
RING WITH BAYONET CAP
ZWINGE MIT BAIONETTVERSCHLUSS
CAZOLETA CON ENGANCHE LARGO



ARTICOLO	COLORE	DESCRIZIONE
26067	ROSSO	Testina con guarnizione
28034	BLU	
28035	VERDE	
28036	GIALLO	
28037	MARRONE	
27381	Guarnizione di ricambio	

ARTICOLO	COLORE UGELLO	l/min																	
		3 bar	4 bar	5 bar	6 bar	7 bar	8 bar	9 bar	10 bar	11 bar	12 bar	13 bar	14 bar	15 bar	16 bar	17 bar	18 bar	19 bar	20 bar
27591	LILLA **005** *LILAC*	0,19	0,22	0,25	0,27	0,29	0,31	0,33	0,35	0,36	0,38	0,40	0,41	0,42	0,44	0,45	0,47	0,48	0,49
27592	ROSA **0075** *PINK*	0,30	0,35	0,39	0,42	0,46	0,49	0,52	0,55	0,57	0,60	0,62	0,65	0,67	0,69	0,71	0,73	0,75	0,77
27593	ARANCIO **01** *ORANGE*	0,40	0,46	0,52	0,57	0,61	0,65	0,69	0,73	0,77	0,80	0,83	0,86	0,89	0,92	0,95	0,98	1,01	1,03
27594	VERDE **015** *GREEN*	0,60	0,69	0,77	0,85	0,92	0,98	1,04	1,10	1,15	1,20	1,25	1,30	1,34	1,39	1,43	1,47	1,51	1,55
27595	GIALLO **02** *YELLOW*	0,80	0,92	1,03	1,13	1,22	1,31	1,39	1,46	1,53	1,60	1,67	1,73	1,79	1,85	1,90	1,96	2,01	2,07
27596	VIOLA **025** *VIOLET*	1,00	1,15	1,29	1,41	1,53	1,63	1,73	1,83	1,91	2,00	2,08	2,16	2,24	2,31	2,38	2,45	2,52	2,58
27597	BLU **03** *BLUE*	1,20	1,39	1,55	1,70	1,83	1,96	2,08	2,19	2,30	2,40	2,50	2,59	2,68	2,77	2,86	2,94	3,02	3,10
27598	PORPORA **035** *PURPLE*	1,40	1,62	1,81	1,98	2,14	2,29	2,42	2,56	2,68	2,80	2,91	3,02	3,13	3,23	3,33	3,43	3,52	3,61
27599	ROSSO **04** *RED*	1,60	1,85	2,07	2,26	2,44	2,61	2,77	2,92	3,06	3,20	3,33	3,46	3,58	3,70	3,81	3,92	4,03	4,13
27600	MARRONE **05** *BROWN*	2,00	2,31	2,58	2,83	3,06	3,27	3,46	3,65	3,83	4,00	4,16	4,32	4,47	4,62	4,76	4,90	5,03	5,16

N.B.: Nella tabella sono espresse le quantità di liquido disperso in funzione della pressione di esercizio.
I risultati sono stati ottenuti utilizzando acqua pulita ed effettuando il controllo della pressione con un manometro posto immediatamente prima dell'ugello.

Gli articoli qui descritti, prodotti da e/o per conto di CERMAG, sono da intendersi adattabili, quindi non originali, ai marchi indicati secondo REG. CE 1400/2002
All items described here, produced by and/or on behalf of CERMAG, are to be understood as adaptable, therefore not original, to the brands indicated according to REG. EC 1400/2002

UGELLO A CONO VUOTO CON INSERTO IN CERAMICA E CORPO IN DELRIN® (HCC)

BUSE CONIQUE VIDE AVEC INSERT EN CÉRAMIQUE ET CORPS EN DELRIN®
HOLLOWCONE NOZZLE WITH CERAMIC INSERT AND DELRIN® BODY
HOHLKEGELDÜSE MIT EINLAGE AUS KERAMIK UND KÖRPER AUS DELRIN®
BOQUILLA DE CONO VACÍO CON INSERTO DE CERÁMICA Y CUERPO EN DELRIN®

Caratteristiche:

- Il getto creato da Hollowcone Ceramic genera piccole gocce e garantisce una copertura eccellente.
- Adatto per l'utilizzo su atomizzatore.
- Perfetto per l'utilizzo su alberi e cespugli anche senza l'intervento dell'aria.
- Adatto per trattamenti con erbicidi, fungicidi ed insetticidi.



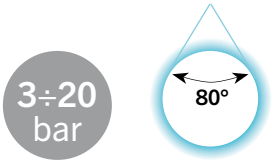

TESTINA CON ATTACCO A BAIONETTA

FRETTE AVEC ATAQUE A BAIONNETTE
RING WITH BAYONET CAP
ZWINGE MIT BAIONETTVERSCHLUSS
CAZOLETA CON ENGANCHE LARGO



ARTICOLO	COLORE	DESCRIZIONE
26067	ROSSO	Testina con guarnizione
28034	BLU	
28035	VERDE	
28036	GIALLO	
28037	MARRONE	
27381	Guarnizione di ricambio	

ARTICOLO	COLORE UGELLO	l/min																	
		3 bar	4 bar	5 bar	6 bar	7 bar	8 bar	9 bar	10 bar	11 bar	12 bar	13 bar	14 bar	15 bar	16 bar	17 bar	18 bar	19 bar	20 bar
27383	BIANCO *WHITE*	0,19	0,22	0,25	0,27	0,29	0,31	0,33	0,35	0,36	0,38	0,40	0,41	0,42	0,44	0,45	0,47	0,48	0,49
27384	LILLA *LILAC*	0,30	0,35	0,39	0,42	0,46	0,49	0,52	0,55	0,57	0,60	0,62	0,65	0,67	0,69	0,71	0,73	0,75	0,77
27385	MARRONE *BROWN*	0,40	0,46	0,52	0,57	0,61	0,65	0,69	0,73	0,77	0,80	0,83	0,86	0,89	0,92	0,95	0,98	1,01	1,03
27386	GIALLO *YELLOW*	0,60	0,69	0,77	0,85	0,92	0,98	1,04	1,10	1,15	1,20	1,25	1,30	1,34	1,39	1,43	1,47	1,51	1,55
27387	ARANCIO *ORANGE*	0,80	0,92	1,03	1,13	1,22	1,31	1,39	1,46	1,53	1,60	1,67	1,73	1,79	1,85	1,90	1,96	2,01	2,07
27388	ROSSO *RED*	1,00	1,15	1,29	1,41	1,53	1,63	1,73	1,83	1,91	2,00	2,08	2,16	2,24	2,31	2,38	2,45	2,52	2,58
27389	GRIGIO *GRAY*	1,20	1,39	1,55	1,70	1,83	1,96	2,08	2,19	2,30	2,40	2,50	2,59	2,68	2,77	2,86	2,94	3,02	3,10
27390	VERDE *GREEN*	1,40	1,62	1,81	1,98	2,14	2,29	2,42	2,56	2,68	2,80	2,91	3,02	3,13	3,23	3,33	3,43	3,52	3,61
27391	NERO *BLACK*	1,60	1,85	2,07	2,26	2,44	2,61	2,77	2,92	3,06	3,20	3,33	3,46	3,58	3,70	3,81	3,92	4,03	4,13
27392	BLU *BLUE*	2,00	2,31	2,58	2,83	3,06	3,27	3,46	3,65	3,83	4,00	4,16	4,32	4,47	4,62	4,76	4,90	5,03	5,16
new **28570**	VIOLA *VIOLET*	2,40	2,77	3,10	3,39	3,67	3,92	4,16	4,38	4,60	4,80	5,00	5,18	5,37	5,54	5,71	5,88	6,04	6,20

N.B.: Nella tabella sono espresse le quantità di liquido disperso in funzione della pressione di esercizio.
I risultati sono stati ottenuti utilizzando acqua pulita ed effettuando il controllo della pressione con un manometro posto immediatamente prima dell'ugello.

Gli articoli qui descritti, prodotti da e/o per conto di CERMAG, sono da intendersi adattabili, quindi non originali, ai marchi indicati secondo REG. CE 1400/2002
All items described here, produced by and/or on behalf of CERMAG, are to be understood as adaptable, therefore not original, to the brands indicated according to REG. EC 1400/2002

UGELLO A CONO VUOTO CON INSERTO IN CERAMICA E CORPO IN DELRIN® (HCA)
BUSE CONIQUE VIDE AVEC INSERT EN CÉRAMIQUE ET CORPS EN DELRIN®
HOLLOWCONE NOZZLE WITH CERAMIC INSERT AND DELRIN® BODY
HOHLKEGELDÜSE MIT EINLAGE AUS KERAMIK UND KÖRPER AUS DELRIN®
BOQUILLA DE CONO VACÍO CON INSERTO DE CERÁMICA Y CUERPO EN DELRIN®

Caratteristiche:
- Ugello a cono vuoto con inserto in ceramica e corpo in Delrin®.
- Il getto creato da HCA80 garantisce una copertura ottimale pur riducendo il rischio di deriva del prodotto.
- Adatto per l'utilizzo su atomizzatore.
- Il corpo esterno stampato in Delrin®, unito all'inserto in ceramica conferisce eccezionali caratteristiche di durata.
- Adatto per trattamenti con erbicidi, fungicidi ed insetticidi.



3÷20 bar

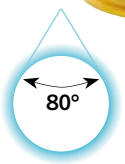

ISO colour coding

TESTINA CON ATTACCO A BAIONETTA
FRETTE AVEC ATAQUE A BAIONNETTE
RING WITH BAYONET CAP
ZWINGE MIT BAIONETTVERSCHLUSS
CAZOLETA CON ENGANCHE LARGO



ARTICOLO	COLORE	DESCRIZIONE
26067	ROSSO	Testina con guarnizione
28034	BLU	
28035	VERDE	
28036	GIALLO	
28037	MARRONE	
27381	Guarnizione di ricambio	

ARTICOLO	COLORE UGELLO	l/min																	
		3 bar	4 bar	5 bar	6 bar	7 bar	8 bar	9 bar	10 bar	11 bar	12 bar	13 bar	14 bar	15 bar	16 bar	17 bar	18 bar	19 bar	20 bar
27608	ARANCIO **01** *ORANGE*	0,40	0,46	0,52	0,57	0,61	0,65	0,69	0,73	0,77	0,80	0,83	0,86	0,89	0,92	0,95	0,98	1,01	1,03
27609	VERDE **015** *GREEN*	0,60	0,69	0,77	0,85	0,92	0,98	1,04	1,10	1,15	1,20	1,25	1,30	1,34	1,39	1,43	1,47	1,51	1,55
27610	GIALLO **02** *YELLOW*	0,80	0,92	1,03	1,13	1,22	1,31	1,39	1,46	1,53	1,60	1,67	1,73	1,79	1,85	1,90	1,96	2,01	2,07
27611	VIOLA **025** *VIOLET*	1,00	1,15	1,29	1,41	1,53	1,63	1,73	1,83	1,91	2,00	2,08	2,16	2,24	2,31	2,38	2,45	2,52	2,58
27612	BLU **03** *BLUE*	1,20	1,39	1,55	1,70	1,83	1,96	2,08	2,19	2,30	2,40	2,50	2,59	2,68	2,77	2,86	2,94	3,02	3,10
new **28480**	PORPORA **035** *PURPLE*	1,40	1,62	1,81	1,98	2,14	2,29	2,42	2,56	2,68	2,80	2,91	3,02	3,13	3,23	3,33	3,43	3,52	3,61
27613	ROSSO **04** *RED*	1,60	1,85	2,07	2,26	2,44	2,61	2,77	2,92	3,06	3,20	3,33	3,46	3,58	3,70	3,81	3,92	4,03	4,13
new **28481**	MARRONE **05** *BROWN*	2,00	2,31	2,58	2,83	3,06	3,27	3,46	3,65	3,83	4,00	4,16	4,32	4,47	4,62	4,73	4,90	5,03	5,16

N.B.: Nella tabella sono espresse le quantità di liquido disperso in funzione della pressione di esercizio.
I risultati sono stati ottenuti utilizzando acqua pulita ed effettuando il controllo della pressione con un manometro posto immediatamente prima dell'ugello.

Gli articoli qui descritti, prodotti da e/o per conto di CERMAG, sono da intendersi adattabili, quindi non originali, ai marchi indicati secondo REG. CE 1400/2002
All items described here, produced by and/or on behalf of CERMAG, are to be understood as adaptable, therefore not original, to the brands indicated according to REG. EC 1400/2002

UGELLO FINE BARRA (BX)

BUSE FIN DE BARRE
BAR END NOZZLE
FEINE GESTÄNGEDÜSE
BOQUILLA FINA BARRA



2÷6 bar

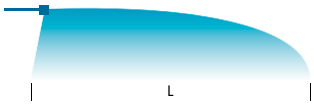

TESTINA CON ATTACCO A BAIONETTA

FRETTE AVEC ATAQUE A BAIONNETTE
RING WITH BAYONET CAP
ZWINGE MIT BAIONETTVERSCHLUSS
CAZOLETA CON ENGANCHE LARGO



ARTICOLO	COLORE	DESCRIZIONE
26066	ROSSO	Testina con guarnizione
28030	BLU	
28031	VERDE	
28032	GIALLO	
28033	MARRONE	
27381	Guarnizione di ricambio	

ARTICOLO	COLORE UGELLO	DIMENSIONE DELLE GOCCE	bar	l/min	L m	l/ha 4 km/h	6 km/h	8 km/h	10 km/h	12 km/h	14 km/h	16 km/h	18 km/h	20 km/h
27535	VERDE *GREEN*	**UC**	2	3,2	2,1	227	152	114	91	76	65	57	51	45
		UC	3	3,9	2,6	225	150	113	90	75	64	56	50	45
		UC	4	4,5	3,1	218	145	109	87	73	62	54	48	44
		XC	5	5,0	3,9	194	129	97	77	65	55	48	43	39
		XC	6	5,5	4,4	188	125	94	75	63	54	47	42	38
27537	BLU *BLUE*	**UC**	2	6,5	2,8	346	230	173	138	115	99	86	77	69
		UC	3	7,9	3,2	370	247	185	148	123	106	93	82	74
		UC	4	9,1	3,5	391	261	195	156	130	112	98	87	78
		UC	5	10,2	3,7	413	276	207	165	138	118	103	92	83
		XC	6	11,2	4,0	419	279	209	168	140	120	105	93	84
27538	GIALLO *YELLOW*	**UC**	2	7,7	2,5	461	307	230	184	154	132	115	102	92
		UC	3	9,4	3,0	470	313	235	188	157	134	118	104	94
		UC	4	10,9	3,3	493	329	247	197	164	141	123	110	99
		UC	5	12,1	3,5	520	347	260	208	173	149	130	116	104
		XC	6	13,3	3,6	554	369	277	222	185	158	138	123	111
27539	ARANCIO *ORANGE*	**UC**	2	14,1	2,9	731	487	365	292	244	209	183	162	146
		UC	3	17,3	3,0	865	577	433	346	288	247	216	192	173
		UC	4	20,0	3,3	908	605	454	363	303	259	227	202	182
		UC	5	22,3	3,5	957	638	479	383	319	273	239	213	191
		UC	6	24,5	3,6	1019	680	510	408	340	291	255	227	204
27540	MARRONE *BROWN*	**UC**	2	18,1	3,0	906	604	453	363	302	259	227	201	181
		UC	3	22,2	3,4	979	653	490	392	326	280	245	218	196
		UC	4	25,6	4,0	961	641	481	385	320	275	240	214	192
		UC	5	28,7	4,4	977	651	489	391	326	279	244	217	195
		UC	6	31,4	4,7	1002	668	501	401	334	286	250	223	200
27541	ROSSO *RED*	**UC**	2	25,3	3,5	1085	723	542	434	362	310	271	241	217
		UC	3	31,0	4,0	1163	775	581	465	388	332	291	258	233
		UC	4	35,8	4,0	1342	895	671	537	447	384	336	298	268
		UC	5	40,0	4,1	1464	976	732	586	488	418	366	325	293
		UC	6	43,8	4,1	1604	1069	802	642	535	458	401	356	321

VF	Molto fine - Very fine	< 136µm	**M**	Media - Medium	177µm ÷ 218µm	**VC**	Molto Grossa - Very Coarse	349µm ÷ 428µm	**UC** Ultra Grossa - Ultra Coarse > 622µm
F	Fine - Fine	136µm ÷ 177µm	**C**	Grossa - Coarse	218µm ÷ 349µm	**XC**	Estremamente Grossa - Extremely Coarse	349µm ÷ 428µm	

MANICOTTO FILETTATO ATTACCO RAPIDO PER BARRA

MANCHON FILETE RACCORD RAPIDE POUR BARRE
THREADED SLEEVE QUICK COUPLING FOR BAR
GEWINDEMUFFE MIT STECKKUPPLUNG FÜR GESTÄNGE
MANGUITO ROSCADO ACOPLAMIENTO RAPIDO PARA BARRA



ARTICOLO	DESCRIZIONE
27533	Manicotto filettato attacco rapido 1/2" F
27534	Manicotto filettato attacco rapido 3/4" F

RACCORDO PER ALIMENTAZIONE BARRA 1/2" F14

RACCORD POUR ALIMENTATION BARRE 1/2" F14
FITTING FOR BAR SUPPLY 1/2" F14
ANSCHLUSS FÜR GESTÄNGEZUFUHR 1/2" F14
RACOR PARA ALIMENTACION BARRA 1/2" F14



ARTICOLO
27536

Gli articoli qui descritti, prodotti da e/o per conto di CERMAG, sono da intendersi adattabili, quindi non originali, ai marchi indicati secondo REG. CE 1400/2002
All items described here, produced by and/or on behalf of CERMAG, are to be understood as adaptable, therefore not original, to the brands indicated according to REG. EC 1400/2002

UGELLO FINE BARRA OFF CENTER (OC)
BUSE FIN DE BARRE OFF CENTER
OFF CENTER BAR END NOZZLE
FEINE GESTÄNGEDÜSE OFF CENTER
BOQUILLA FINA BARRA OFF CENTER



Caratteristiche:
- Riduzione della deriva in presenza di vento fi no al 90%.
- Design compatto: permette la sostituzione diretta degli ugelli di tipo Flat Fan.
- Completamente smontabile per una facile manutenzione.
- Stampato in Delrin®, ad alta stabilità chimica, che conferisce ottime caratteristiche di durata.
- Adatto per trattamenti con erbicidi, fungicidi ed insetticidi.

Off Center può essere utilizzato per due applicazioni differenti:
- Posto a fine barra con il getto rivolto verso l'esterno (**A**), consente il trattamento di aree in cui gli ugelli tradizionali non arrivano a causa dell'ingombro della barra.
- Posto a fine barra ma con il getto rivolto verso l'interno (**B**), evita la contaminazione di aree da non trattare.

TESTINA CON ATTACCO A BAIONETTA
FRETTE AVEC ATAQUE A BAIONNETTE
RING WITH BAYONET CAP
ZWINGE MIT BAIONETTVERSCHLUSS
CAZOLETA CON ENGANCHE LARGO



ARTICOLO	COLORE	DESCRIZIONE
26065	ROSSO	Testina con guarnizione
28026	BLU	
28027	VERDE	
28028	GIALLO	
28029	MARRONE	
27381	Guarnizione di ricambio	

1,5÷8 bar

ISO colour coding

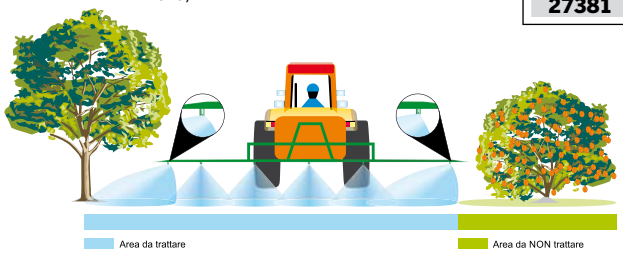

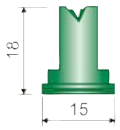

ARTICOLO	COLORE UGELLO	DIMENSIONE DELLE GOCCE	bar	l/min	l/ha									
					4 km/h	6 km/h	8 km/h	10 km/h	12 km/h	14 km/h	16 km/h	18 km/h	20 km/h	25 km/h
27544	VERDE **015** *GREEN*	**UC**	1,5	0,42	127	85	64	51	42	36	32	28	25	20
		XC	2	0,49	147	98	74	59	49	42	37	33	29	24
		XC	3	0,60	180	120	90	72	60	51	45	40	36	29
		VC	4	0,69	208	139	104	83	69	59	52	46	42	33
		C	6	0,85	255	170	127	102	85	73	64	57	51	41
		C	8	0,98	294	196	147	118	98	84	73	65	59	47
27545	GIALLO **02** *YELLOW*	**UC**	1,5	0,57	170	113	85	68	57	48	42	38	34	27
		UC	2	0,65	195	130	98	78	65	56	49	43	39	31
		XC	3	0,80	240	160	120	96	80	69	60	53	48	38
		XC	4	0,92	277	185	139	111	92	79	69	62	55	44
		VC	6	1,13	339	226	170	136	113	97	85	75	68	54
		C	8	1,31	392	261	196	157	131	112	98	87	78	63
27546	LILLA **025** *LILAC*	**UC**	1,5	0,71	212	141	106	85	71	61	53	47	42	34
		UC	2	0,82	246	164	123	98	82	70	62	55	49	39
		XC	3	1,00	300	200	150	120	100	86	75	67	60	48
		XC	4	1,15	346	231	173	139	115	99	87	77	69	55
		XC	6	1,41	424	283	212	170	141	121	106	94	85	68
		VC	8	1,63	490	327	245	196	163	140	122	109	98	78
27547	BLU **03** *BLUE*	**UC**	1,5	0,85	255	170	127	102	85	73	64	57	51	41
		UC	2	0,98	294	196	147	118	98	84	74	65	59	47
		XC	3	1,20	360	240	180	144	120	103	90	80	72	58
		XC	4	1,39	416	277	208	166	139	119	104	92	83	67
		XC	6	1,70	509	339	255	204	170	145	127	113	102	81
		VC	8	1,96	588	392	294	235	196	168	147	131	118	94
27548	ROSSO **04** *RED*	**UC**	1,5	1,13	339	226	170	136	113	97	85	75	68	54
		UC	2	1,31	393	262	197	157	131	112	98	87	79	63
		XC	3	1,60	480	320	240	192	160	137	120	107	96	77
		XC	4	1,85	554	370	277	222	185	158	139	123	111	89
		XC	6	2,26	679	453	339	272	226	194	170	151	136	109
		VC	8	2,61	784	523	392	314	261	224	196	174	157	125

VF	Molto fine - Very fine	< 136µm	**M**	Media - Medium	177µm ÷ 218µm	**VC**	Molto Grossa - Very Coarse	349µm ÷ 428µm	**UC**	Ultra Grossa - Ultra Coarse	> 622µm	
F	Fine - Fine	136µm ÷ 177µm	**C**	Grossa - Coarse	218µm ÷ 349µm	**XC**	Estremamente Grossa - Extremely Coarse	349µm ÷ 428µm				

Gli articoli qui descritti, prodotti da e/o per conto di CERMAG, sono da intendersi adattabili, quindi non originali, ai marchi indicati secondo REG. CE 1400/2002
All items described here, produced by and/or on behalf of CERMAG, are to be understood as adaptable, therefore not original, to the brands indicated according to REG. EC 1400/2002

UGELLO A VENTAGLIO IN CERAMICA "ALBUZ" AXI (API)

BUSE À FENTE EN CERAMIQUE "ALBUZ" AXI (API)
CERAMIC FLAT NOZZLE "ALBUZ" AXI (API)
KERAMIK FLACHSTRAHLDÜSE "ALBUZ" AXI (API)
BOQUILLA DE ABANICO EN CERAMICA "ALBUZ" AXI (API)

Caratteristiche: Inserto in ceramica



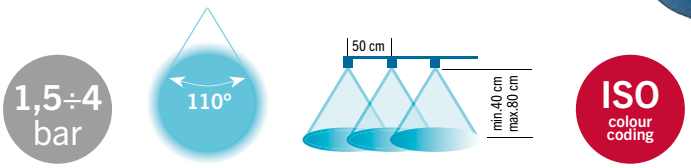

TESTINA CON ATTACCO A BAIONETTA

FRETTE AVEC ATAQUE A BAIONNETTE
RING WITH BAYONET CAP
ZWINGE MIT BAIONETTVERSCHLUSS
CAZOLETA CON ENGANCHE LARGO

ARAG



ARTICOLO	COLORE	DESCRIZIONE
26065	ROSSO	Testina con guarnizione
28026	BLU	
28027	VERDE	
28028	GIALLO	
28029	MARRONE	
27381	Guarnizione di ricambio	

ARTICOLO	COLORE UGELLO	bar	l/min	l/ha 6 km/h	7 km/h	8 km/h	9 km/h	10 km/h	12 km/h	14 km/h	16 km/h	18 km/h
26404	VERDE **015** *GREEN*	1,5	0,42	84	72	63	56	50	42	36	32	28
		2	0,49	98	84	74	65	59	49	42	37	33
		2,5	0,54	108	93	81	72	65	54	46	41	36
		3	0,60	120	103	90	80	72	60	51	45	40
		3,5	0,64	128	110	96	85	77	64	55	48	43
		4	0,69	138	118	104	92	83	69	59	52	46
26405	GIALLO **02** *YELLOW*	1,5	0,56	112	96	84	75	67	56	48	42	37
		2	0,66	132	113	99	88	79	66	57	50	44
		2,5	0,73	146	125	110	97	88	73	63	55	49
		3	0,80	160	137	120	107	96	80	69	60	53
		3,5	0,86	172	147	129	115	103	86	74	65	57
		4	0,91	182	156	137	121	109	91	78	68	61
26406	BLU **03** *BLUE*	1,5	0,85	170	146	128	113	102	85	73	64	57
		2	0,98	196	168	147	131	118	98	84	74	65
		2,5	1,10	220	189	165	147	132	110	94	83	73
		3	1,20	240	206	180	160	144	120	103	90	80
		3,5	1,30	260	223	195	173	156	130	111	98	87
		4	1,39	278	238	209	185	167	139	119	104	93
26407	ROSSO **04** *RED*	1,5	1,13	226	194	170	151	136	113	97	85	75
		2	1,31	262	225	197	175	157	131	112	98	87
		2,5	1,46	292	250	219	195	175	146	125	110	97
		3	1,60	320	274	240	213	192	160	137	120	107
		3,5	1,73	346	297	260	231	208	173	148	130	115
		4	1,85	370	317	278	247	222	185	159	139	123
26408	MARRONE **05** *BROWN*	1,5	1,41	282	242	212	188	169	141	121	106	94
		2	1,63	326	279	245	217	196	163	140	122	109
		2,5	1,82	364	312	273	243	218	182	156	137	121
		3	2,00	400	343	300	267	240	200	171	150	133
		3,5	2,16	432	370	324	288	259	216	185	162	144
		4	2,30	460	394	345	307	276	230	197	173	153
26409	GRIGIO **06** *GRAY*	1,5	1,70	340	291	255	227	204	170	146	128	113
		2	1,96	392	336	294	261	235	196	168	147	131
		2,5	2,19	438	375	329	292	263	219	188	164	146
		3	2,40	480	411	360	320	288	249	206	180	160
		3,5	2,59	518	444	389	345	311	259	222	194	173
		4	2,77	554	475	416	369	332	277	237	208	185

N.B.: Nella tabella sono espresse le quantità di liquido disperso in funzione della pressione di esercizio.
I risultati sono stati ottenuti utilizzando acqua pulita ed effettuando il controllo della pressione con un manometro posto immediatamente prima dell'ugello.

Gli articoli qui descritti, prodotti da e/o per conto di CERMAG, sono da intendersi adattabili, quindi non originali, ai marchi indicati secondo REG. CE 1400/2002
All items described here, produced by and/or on behalf of CERMAG, are to be understood as adaptable, therefore not original, to the brands indicated according to REG. EC 1400/2002

UGELLO A VENTAGLIO IN CERAMICA "ALBUZ" APE
BUSE À FENTE EN CERAMIQUE "ALBUZ" APE
CERAMIC FLAT NOZZLE "ALBUZ" APE
KERAMIK FLACHSTRAHLDÜSE "ALBUZ" APE
BOQUILLA DE ABANICO EN CERAMICA "ALBUZ" APE

Caratteristiche: Inserto in ceramica.



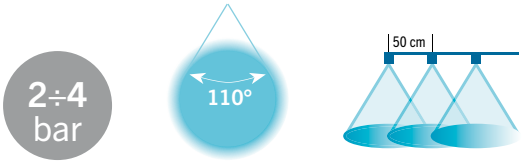

TESTINA CON ATTACCO A BAIONETTA
FRETTE AVEC ATAQUE A BAIONNETTE
RING WITH BAYONET CAP
ZWINGE MIT BAIONETTVERSCHLUSS
CAZOLETA CON ENGANCHE LARGO

ARAG



ARTICOLO	COLORE	DESCRIZIONE
26066	ROSSO	Testina con guarnizione
28030	BLU	
28031	VERDE	
28032	GIALLO	
28033	MARRONE	
27381	Guarnizione di ricambio	

ARTICOLO	COLORE UGELLO	bar	lt/1"	VELOCITÀ km/h 6	8	10	12	14	16
				l/ha					
25468	GIALLO *YELLOW*	2	0,49	99	74	59	49	42	37
		2,5	0,55	111	83	66	55	47	42
		3	0,61	121	91	73	61	52	45
		4	0,70	140	105	84	70	60	53
25469	ARANCIO *ORANGE*	2	0,69	139	104	83	69	59	52
		2,5	0,77	155	116	93	77	66	58
		3	0,85	170	127	102	85	73	64
		4	0,98	196	147	118	98	84	74
25470	ROSSO *RED*	2	0,99	198	148	119	99	85	74
		2,5	1,11	221	166	133	111	95	83
		3	1,21	242	182	145	121	104	91
		4	1,40	280	210	168	140	120	105
25471	VERDE *GREEN*	2	1,40	280	210	168	140	120	105
		2,5	1,57	313	235	188	157	134	117
		3	1,71	343	257	206	171	147	129
		4	1,98	396	297	238	198	170	149
26314	AZZURRO *LIGHT BLUE*	2	1,69	338	253	203	169	145	127
		2,5	1,89	378	283	227	189	162	142
		3	2,07	416	310	248	207	177	155
		4	2,39	478	359	287	239	205	179
26315	GRIGIO *GRAY*	2	2,79	557	418	334	279	239	209
		2,5	3,11	623	467	374	311	267	234
		3	3,41	682	512	409	341	292	256
		4	3,94	788	591	473	394	338	296
25472	NERO *BLACK*	2	3,95	789	592	473	395	338	296
		2,5	4,41	882	662	529	441	378	331
		3	4,83	966	725	580	483	414	362
		4	5,58	1116	837	670	558	478	419

N.B.: Nella tabella sono espresse le quantità di liquido disperso (in litri per ettaro), in funzione della velocità (in km/h) e della pressione di esercizio.
I risultati sono stati ottenuti utilizzando acqua pulita ed effettuando il controllo della pressione con un manometro posto immediatamente prima dell'ugello.

Gli articoli qui descritti, prodotti da e/o per conto di CERMAG, sono da intendersi adattabili, quindi non originali, ai marchi indicati secondo REG. CE 1400/2002
All items described here, produced by and/or on behalf of CERMAG, are to be understood as adaptable, therefore not original, to the brands indicated according to REG. EC 1400/2002

UGELLO ANTIDERIVA "ALBUZ" AVI

BUSE À REDUCTION DE DERIVE "ALBUZ" AVI
ANTIDRIFT NOZZLE "ALBUZ" AVI
ANTIDRIFTFDÜSEN "ALBUZ" AVI
BOQUILLAS ANTIDERIVA "ALBUZ" AVI

Caratteristiche:
Ugello a ventaglio antideriva ad aspirazione d'aria ALBUZ® AVI.
Ugello ad aspirazione d'aria (sistema Venturi) nebulizza grosse gocce cariche d'aria che non derivano ma scoppiano in fini goccioline a contatto con le piante.

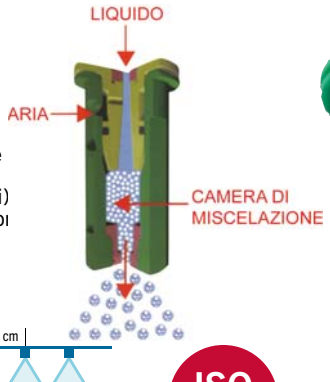



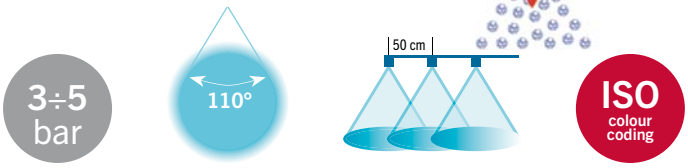

TESTINA CON ATTACCO A BAIONETTA

FRETTE AVEC ATAQUE A BAIONNETTE
RING WITH BAYONET CAP
ZWINGE MIT BAIONETTVERSCHLUSS
CAZOLETA CON ENGANCHE LARGO



ARTICOLO	COLORE	DESCRIZIONE
26066	ROSSO	Testina con guarnizione
28030	BLU	
28031	VERDE	
28032	GIALLO	
28033	MARRONE	
27381	Guarnizione di ricambio	

ARTICOLO	COLORE UGELLO	bar	l/min	l/ha 6 km/h	8 km/h	10 km/h	12 km/h	14 km/h	16 km/h
26316	VERDE **015** *GREEN*	2	0,49	98	74	59	49	42	37
		3	0,60	120	90	72	60	51	45
		4	0,69	138	104	83	69	59	52
		5	0,77	154	116	92	77	66	58
		6	0,85	170	128	102	85	73	64
		7	0,92	184	138	110	92	79	69
26317	GIALLO **02** *YELLOW*	2	0,65	131	98	78	65	56	49
		3	0,80	160	120	96	80	69	60
		4	0,92	184	138	110	92	79	69
		5	1,03	206	155	124	103	88	77
		6	1,13	226	170	136	113	97	85
		7	1,22	244	183	146	122	105	92
26318	VIOLA **025** *VIOLET*	2	0,82	164	123	98	82	70	62
		3	1,00	200	150	120	100	86	75
		4	1,15	230	173	138	115	99	86
		5	1,29	258	194	155	129	111	97
		6	1,41	282	212	169	141	121	106
		7	1,53	306	230	184	153	131	115
26319	BLU **03** *BLUE*	2	0,98	196	147	118	98	84	74
		3	1,20	240	180	144	120	103	90
		4	1,39	278	209	167	139	119	104
		5	1,55	310	233	186	155	133	116
		6	1,70	340	255	204	170	146	128
		7	1,83	366	275	220	183	157	137
26320	ROSSO **04** *RED*	2	1,31	261	196	157	131	112	98
		3	1,60	320	240	192	160	137	120
		4	1,85	370	278	222	185	159	139
		5	2,07	414	311	248	207	177	155
		6	2,26	452	339	271	226	194	170
		7	2,44	488	366	293	244	209	183
26321	MARRONE **05** *BROWN*	2	1,63	327	245	196	163	140	122
		3	2,00	400	300	240	200	171	150
		4	2,31	462	347	277	231	198	173
		5	2,58	516	387	310	258	221	194
		6	2,83	566	425	340	283	243	212
		7	3,06	612	459	367	306	262	230
26322	GRIGIO **06** *GRAY*	2	1,96	392	294	235	196	168	147
		3	2,40	480	360	288	240	206	180
		4	2,77	554	416	332	277	237	208
		5	3,10	620	465	372	310	266	233
		6	3,39	678	509	407	339	291	254
		7	3,67	733	550	440	367	315	275

N.B.: Nella tabella sono espresse le quantità di liquido disperso (in litri per ettaro), in funzione della velocità (in km/h) e della pressione di esercizio.
I risultati sono stati ottenuti utilizzando acqua pulita ed effettuando il controllo della pressione con un manometro posto immediatamente prima dell'ugello.

Gli articoli qui descritti, prodotti da e/o per conto di CERMAG, sono da intendersi adattabili, quindi non originali, ai marchi indicati secondo REG. CE 1400/2002
All items described here, produced by and/or on behalf of CERMAG, are to be understood as adaptable, therefore not original, to the brands indicated according to REG. EC 1400/2002

UGELLO "ALBUZ" AVI TWIN 110°
BUSE À REDUCTION DE DERIVE "ALBUZ" AVI TWIN 110°
ANTIDRIFT NOZZLE "ALBUZ" AVI TWIN 110°
ANTIDRIFTFDÜSEN "ALBUZ" AVI TWIN 110°
BOQUILLAS ANTIDERIVA "ALBUZ" AVI TWIN 110°



Caratteristiche:
Materiali: materiali plastici ad alta resistenza - allumina.
Impiego: due spruzzi a lama inclinati con angolo di 110°. Trattamenti con prodotti chimici sistemici o a contatto. Ugello anti deriva ad iniezione d'aria. Dimensioni compatte (lunghezza 28 mm). Distribuzione eccellente in un ampio arco di pressioni.
Migliora la copertura della zona da trattare in presenza di elevata densità fogliare. Altezza barra minima consigliata: 50/60 cm.

TESTINA CON ATTACCO A BAIONETTA
FRETTE AVEC ATAQUE A BAIONNETTE
RING WITH BAYONET CAP
ZWINGE MIT BAIONETTVERSCHLUSS
CAZOLETA CON ENGANCHE LARGO

ARAG



ARTICOLO	COLORE	DESCRIZIONE
26066	ROSSO	Testina con guarnizione
28030	BLU	
28031	VERDE	
28032	GIALLO	
28033	MARRONE	
27381	Guarnizione di ricambio	

3÷5 bar

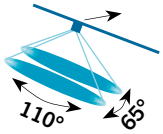

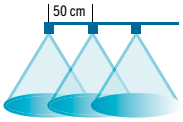

ISO colour coding

ARTICOLO	COLORE UGELLO	PRESSIONE bar	PORTATA l/min	VELOCITÀ km/h					
				6	8	10	12	14	16
				l/ha					
27940	ARANCIO **01** *ORANGE*	3	0,40	80	60	48	40	34	30
		4	0,46	92	69	55	46	39	35
		5	0,52	104	78	62	52	45	39
27941	VERDE **015** *GREEN*	3	0,60	120	90	72	60	51	45
		4	0,69	138	104	83	69	59	52
		5	0,77	154	116	92	77	66	58
27942	GIALLO **02** *YELLOW*	3	0,80	160	120	96	80	69	60
		4	0,92	184	138	110	92	79	69
		5	1,03	206	155	124	103	88	77
27943	VIOLA **025** *VIOLET*	3	1,00	200	150	120	100	86	75
		4	1,15	230	173	138	115	99	86
		5	1,29	258	194	155	129	111	97
27944	BLU **03** *BLUE*	3	1,20	240	180	144	120	103	90
		4	1,39	278	209	167	139	119	104
		5	1,55	310	233	186	155	133	116
27945	ROSSO **04** *RED*	3	1,60	320	240	192	160	137	120
		4	1,85	370	278	222	185	159	139
		5	2,07	414	311	248	207	177	155
27946	MARRONE **05** *BROWN*	3	2,00	400	300	240	200	171	150
		4	2,31	462	347	277	231	198	173
		5	2,58	516	387	310	258	221	194
27947	GRIGIO **06** *GRAY*	3	2,40	480	360	288	240	206	180
		4	2,77	554	416	332	277	237	208
		5	3,10	620	465	372	310	266	233

N.B.: Nella tabella sono espresse le quantità di liquido disperso (in litri per ettaro), in funzione della velocità (in km/h) e della pressione di esercizio.
I risultati sono stati ottenuti utilizzando acqua pulita ed effettuando il controllo della pressione con un manometro posto immediatamente prima dell'ugello.

Gli articoli qui descritti, prodotti da e/o per conto di CERMAG, sono da intendersi adattabili, quindi non originali, ai marchi indicati secondo REG. CE 1400/2002
All items described here, produced by and/or on behalf of CERMAG, are to be understood as adaptable, therefore not original, to the brands indicated according to REG. EC 1400/2002

UGELLO ANTIDERIVA "ALBUZ" CVI 80°

BUSE À REDUCTION DE DERIVE "ALBUZ" CVI 80°
ANTIDRIFT NOZZLE "ALBUZ" CVI 80°
ANTIDRIFTFDÜSEN "ALBUZ" CVI 80°
BOQUILLAS ANTIDERIVA "ALBUZ" CVI 80°



Caratteristiche:
Materiali: materiali plastici ad alta resistenza - allumina.
Impiego: trattamenti con prodotti sistemici e a contatto su atomizzatori. Ugello anti deriva ad iniezione d'aria. Disegno del corpo ugello anti-otturazione con doppio foro di iniezione. Dimensioni compatte (lunghezza 22 mm). Pressione consigliata tra 10 e 14 bar.

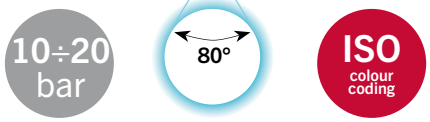

TESTINA CON ATTACCO A BAIONETTA

FRETTE AVEC ATAQUE A BAIONNETTE
RING WITH BAYONET CAP
ZWINGE MIT BAIONETTVERSCHLUSS
CAZOLETA CON ENGANCHE LARGO

ARAG



ARTICOLO	COLORE	DESCRIZIONE
26065	ROSSO	Testina con guarnizione
28026	BLU	
28027	VERDE	
28028	GIALLO	
28029	MARRONE	
27381	Guarnizione di ricambio	

ARTICOLO	COLORE UGELLO	l/min															
		10 bar	11 bar	12 bar	13 bar	14 bar	15 bar	16 bar	17 bar	18 bar	19 bar	20 bar	21 bar	22 bar	23 bar	24 bar	25 bar
27954	ARANCIO **01** *ORANGE*	0,73	0,77	0,80	0,83	0,86	0,89	0,92	0,95	0,98	1,01	1,03	1,06	1,08	1,11	1,13	1,15
27955	VERDE **015** *GREEN*	1,10	1,15	1,20	1,25	1,30	1,34	1,39	1,43	1,47	1,51	1,55	1,59	1,62	1,66	1,70	1,73
27956	GIALLO **02** *YELLOW*	1,46	1,53	1,60	1,67	1,73	1,79	1,85	1,90	1,96	2,01	2,07	2,12	2,17	2,22	2,26	2,31
27957	VIOLA **025** *VIOLET*	1,83	1,91	2,00	2,08	2,16	2,24	2,31	2,38	2,45	2,52	2,58	2,65	2,71	2,77	2,83	2,89
27958	BLU **03** *BLUE*	2,19	2,30	2,40	2,50	2,59	2,68	2,77	2,86	2,94	3,02	3,10	3,17	3,25	3,32	3,39	3,46
27959	ROSSO **04** *RED*	2,92	3,06	3,20	3,33	3,46	3,58	3,70	3,81	3,92	4,03	4,13	4,23	4,33	4,43	4,53	4,62

N.B.: Nella tabella sono espresse le quantità di liquido disperso in funzione della pressione di esercizio.
I risultati sono stati ottenuti utilizzando acqua pulita ed effettuando il controllo della pressione con un manometro posto immediatamente prima dell'ugello.

Gli articoli qui descritti, prodotti da e/o per conto di CERMAG, sono da intendersi adattabili, quindi non originali, ai marchi indicati secondo REG. CE 1400/2002
All items described here, produced by and/or on behalf of CERMAG, are to be understood as adaptable, therefore not original, to the brands indicated according to REG. EC 1400/2002

UGELLO "ALBUZ" CVI 110°
BUSE À REDUCTION DE DERIVE "ALBUZ" CVI 110°
ANTIDRIFT NOZZLE "ALBUZ" CVI 110°
ANTIDRIFTFDÜSEN "ALBUZ" CVI 110°
BOQUILLAS ANTIDERIVA "ALBUZ" CVI 110°



Caratteristiche:
Materiali: materiali plastici ad alta resistenza - allumina.
Impiego: tutti i trattamenti con prodotti sistemici o a contatto e fertilizzanti liquidi. Ugello anti deriva ad iniezione d'aria.
Disegno del corpo ugello anti otturazione tramite doppio foro di iniezione. Dimensioni compatte (lunghezza 22 mm). Per ghiere 8 mm. Pressione consigliata 2.0 bar.



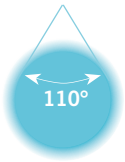

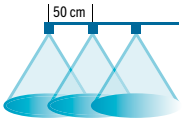



TESTINA CON ATTACCO A BAIONETTA
FRETTE AVEC ATAQUE A BAIONNETTE
RING WITH BAYONET CAP
ZWINGE MIT BAIONETTVERSCHLUSS
CAZOLETA CON ENGANCHE LARGO

ARAG



ARTICOLO	COLORE	DESCRIZIONE
26065	ROSSO	Testina con guarnizione
28026	BLU	
28027	VERDE	
28028	GIALLO	
28029	MARRONE	
27381	Guarnizione di ricambio	

ARTICOLO	COLORE UGELLO	bar	lt/1"	VELOCITÀ km/h 8	10	12	16
				l/ha			
27948	VERDE **015** *GREEN*	1,5	0,42	63	50	42	32
		2	0,49	74	59	49	37
		2,5	0,54	81	65	54	41
		3	0,60	90	72	60	45
27949	GIALLO **02** *YELLOW*	1,5	0,56	84	67	56	42
		2	0,66	99	79	66	50
		2,5	0,73	110	88	73	55
		3	0,80	120	96	80	60
27950	VIOLA **025** *VIOLET*	1,5	0,71	107	85	71	53
		2	0,82	123	98	82	62
		2,5	0,91	137	109	91	68
		3	1,00	150	120	100	75
27951	BLU **03** *BLUE*	1,5	0,85	128	102	85	64
		2	0,98	147	118	98	74
		2,5	1,10	165	132	110	83
		3	1,20	180	144	120	90
27952	ROSSO **04** *RED*	1,5	1,13	170	136	113	85
		2	1,31	197	157	131	98
		2,5	1,46	219	175	146	110
		3	1,60	240	192	160	120
27953	MARRONE **05** *BROWN*	1,5	1,41	212	169	141	106
		2	1,63	245	196	163	122
		2,5	1,82	273	218	182	137
		3	2,00	300	240	200	150

N.B.: Nella tabella sono espresse le quantità di liquido disperso (in litri per ettaro), in funzione della velocità (in km/orari) e della pressione di esercizio.
I risultati sono stati ottenuti utilizzando acqua pulita ed effettuando il controllo della pressione con un manometro posto immediatamente prima dell'ugello.

Gli articoli qui descritti, prodotti da e/o per conto di CERMAG, sono da intendersi adattabili, quindi non originali, ai marchi indicati secondo REG. CE 1400/2002
All items described here, produced by and/or on behalf of CERMAG, are to be understood as adaptable, therefore not original, to the brands indicated according to REG. EC 1400/2002

UGELLO "ALBUZ" CVI 110° TWIN

BUSE À REDUCTION DE DERIVE "ALBUZ" CVI 110° TWIN
ANTIDRIFT NOZZLE "ALBUZ" CVI 110° TWIN
ANTIDRIFTFDÜSEN "ALBUZ" CVI 110° TWIN
BOQUILLAS ANTIDERIVA "ALBUZ" CVI 110° TWIN



Caratteristiche:
Materiali: materiali plastici ad alta resistenza - allumina.
Impiego: su macchine per trattamenti a tutto campo. Ugello anti deriva ad iniezione d'aria. Per ghiere standard ISO 8mm.
Due spruzzi a lama inclinati con angolo al vertice di 110°. Idoneo per trattamenti con prodotti chimici sistemici o a contatto.
Dimensioni compatte (lunghezza 22 mm). Per ghiere 8 mm. Distribuzione eccellente in un ampio arco di pressioni. Migliora la copertura della zona da trattare in presenza di elevata densità fogliare. Pressione consigliata 2.0 bar.

TESTINA CON ATTACCO A BAIONETTA

FRETTE AVEC ATAQUE A BAIONNETTE
RING WITH BAYONET CAP
ZWINGE MIT BAIONETTVERSCHLUSS
CAZOLETA CON ENGANCHE LARGO



ARTICOLO	COLORE	DESCRIZIONE
26065	ROSSO	Testina con guarnizione
28026	BLU	
28027	VERDE	
28028	GIALLO	
28029	MARRONE	
27381	Guarnizione di ricambio	

1,5÷3 bar

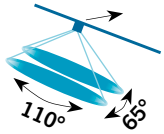

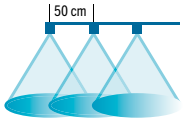

ISO colour coding

ARTICOLO	COLORE UGELLO	bar	lt/1"	VELOCITÀ km/h 7	8	9	10	12	14	16	18	20	22
				l/ha									
27960	VERDE **015** *GREEN*	1,5	0,42	72	63	56	50	42	36	32	28	25	23
		2,0	0,49	84	74	65	59	49	42	37	33	29	27
		2,5	0,54	93	81	72	65	54	46	41	36	32	30
		3,0	0,60	103	90	80	72	60	51	45	40	36	33
27961	GIALLO **02** *YELLOW*	1,5	0,56	96	84	75	67	56	48	42	37	34	31
		2,0	0,66	113	99	88	79	66	57	50	44	44	35
		2,5	0,73	125	110	97	88	73	63	55	49	48	40
		3,0	0,80	137	120	107	96	80	69	60	53	52	44
27962	VIOLA **025** *VIOLET*	1,5	0,71	122	107	95	85	71	61	53	47	35	39
		2,0	0,82	141	123	109	98	82	70	62	55	49	45
		2,5	0,91	156	137	121	109	91	78	68	61	55	50
		3,0	1,00	171	150	133	120	100	86	75	67	60	55
27963	BLU **03** *BLUE*	1,5	0,85	146	128	113	102	85	73	64	57	51	46
		2,0	0,98	168	147	131	118	98	84	74	65	66	53
		2,5	1,10	189	165	147	132	110	94	83	73	72	60
		3,0	1,20	206	180	160	144	120	103	90	80	78	65
27964	ROSSO **04** *RED*	1,5	1,13	194	170	151	136	113	97	85	75	68	62
		2,0	1,31	225	197	175	157	131	112	98	87	80	71
		2,5	1,46	250	219	195	175	146	125	110	97	87	80
		3,0	1,60	274	240	213	192	160	137	120	107	94	87
27965	MARRONE **05** *BROWN*	1,5	1,41	242	212	188	169	141	121	106	94	85	77
		2,0	1,63	279	245	217	196	163	140	122	109	98	89
		2,5	1,82	312	273	243	218	182	156	137	121	110	100
		3,0	2,00	343	300	267	240	200	171	150	133	120	109

N.B.: Nella tabella sono espresse le quantità di liquido disperso (in litri per ettaro), in funzione della velocità (in km/h) e della pressione di esercizio.
I risultati sono stati ottenuti utilizzando acqua pulita ed effettuando il controllo della pressione con un manometro posto immediatamente prima dell'ugello.

Gli articoli qui descritti, prodotti da e/o per conto di CERMAG, sono da intendersi adattabili, quindi non originali, ai marchi indicati secondo REG. CE 1400/2002
All items described here, produced by and/or on behalf of CERMAG, are to be understood as adaptable, therefore not original, to the brands indicated according to REG. EC 1400/2002

UGELLO "ALBUZ" TVI 80°
BUSE À REDUCTION DE DERIVE "ALBUZ" TVI 80°
ANTIDRIFT NOZZLE "ALBUZ" TVI 80°
ANTIDRIFTFDÜSEN "ALBUZ" TVI 80°
BOQUILLAS ANTIDERIVA "ALBUZ" TVI 80°



TESTINA CON ATTACCO A BAIONETTA
FRETTE AVEC ATAQUE A BAIONNETTE
RING WITH BAYONET CAP
ZWINGE MIT BAIONETTVERSCHLUSS
CAZOLETA CON ENGANCHE LARGO

ARAG



ARTICOLO	COLORE	DESCRIZIONE
26067	ROSSO	Testina con guarnizione
28034	BLU	
28035	VERDE	
28036	GIALLO	
28037	MARRONE	
27381	Guarnizione di ricambio	

Caratteristiche:
Materiali: allumina Al2O3 - materiali plastici ad alta resistenza.
Impiego: trattamenti fungicidi ed insetticidi su atomizzatori per vigneto e frutteto. Standard ISO. Ugello a cono vuoto ad iniezione d'aria anti deriva. Gocce di grandi dimensioni che esplodono in gocce fini a contatto con le colture. Facilità di smontaggio e pulizia. Elevata resistenza all'usura. Dimensioni compatte. Pressione consigliata 10 bar.

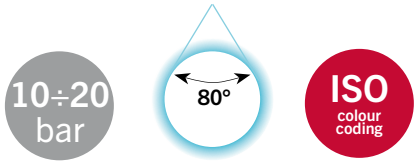

ARTICOLO	COLORE UGELLO	l/min																				
		5 bar	6 bar	7 bar	8 bar	9 bar	10 bar	11 bar	12 bar	13 bar	14 bar	15 bar	16 bar	17 bar	18 bar	19 bar	20 bar	21 bar	22 bar	23 bar	24 bar	25 bar
27993	LILLA **005** *LILAC*	-	-	0,31	0,33	0,35	0,37	0,38	0,40	0,42	0,43	0,45	0,46	0,48	0,49	0,50	0,52	0,53	0,54	0,55	0,57	0,58
27994	ROSA **0075** *PINK*	0,39	0,42	0,46	0,49	0,52	0,55	0,57	0,60	0,62	0,65	0,67	0,69	0,71	0,73	0,75	0,77	0,79	0,81	0,83	0,85	0,87
27995	ARANCIO **01** *ORANGE*	0,52	0,57	0,61	0,65	0,69	0,73	0,77	0,80	0,83	0,86	0,89	0,92	0,95	0,98	1,01	1,03	1,06	1,08	1,11	1,13	1,15
27996	VERDE **015** *GREEN*	0,77	0,85	0,92	0,98	1,04	1,10	1,15	1,20	1,25	1,30	1,34	1,39	1,43	1,47	1,51	1,55	1,59	1,62	1,66	1,70	1,73
27997	GIALLO **02** *YELLOW*	1,03	1,13	1,22	1,31	1,39	1,46	1,53	1,60	1,67	1,73	1,79	1,85	1,90	1,96	2,01	2,07	2,12	2,17	2,22	2,26	2,31
27998	VIOLA **025** *VIOLET*	1,29	1,41	1,53	1,63	1,73	1,83	1,91	2,00	2,08	2,16	2,24	2,31	2,38	2,45	2,52	2,58	2,65	2,71	2,77	2,83	2,89
27999	BLU **03** *BLUE*	1,55	1,70	1,83	1,96	2,08	2,19	2,30	2,40	2,50	2,59	2,68	2,77	2,86	2,94	3,02	3,10	3,17	3,25	3,32	3,39	3,46
28000	ROSSO **04** *RED*	2,07	2,26	2,44	2,61	2,77	2,92	3,06	3,20	3,33	3,46	3,58	3,70	3,81	3,92	4,03	4,13	4,23	4,33	4,43	4,53	4,62

N.B.: Nella tabella sono espresse le quantità di liquido disperso in funzione della pressione di esercizio.
I risultati sono stati ottenuti utilizzando acqua pulita ed effettuando il controllo della pressione con un manometro posto immediatamente prima dell'ugello.

Gli articoli qui descritti, prodotti da e/o per conto di CERMAG, sono da intendersi adattabili, quindi non originali, ai marchi indicati secondo REG. CE 1400/2002
All items described here, produced by and/or on behalf of CERMAG, are to be understood as adaptable, therefore not original, to the brands indicated according to REG. EC 1400/2002

UGELLO "ALBUZ" ATR 60° CLIPS

BUSE À REDUCTION DE DERIVE "ALBUZ" ATR 60° CLIPS
ANTIDRIFT NOZZLE "ALBUZ" ATR 60° CLIPS
ANTIDRIFTFDÜSEN "ALBUZ" ATR 60° CLIPS
BOQUILLAS ANTIDERIVA "ALBUZ" ATR 60° CLIPS



Caratteristiche:
Materiali: materiali plastici ad alta resistenza - allumina.
Impiego: trattamenti fungicidi ed insetticidi su atomizzatori, a tutto campo o a bande. Consigliato per frutteti e vigneti. Angolo di spruzzo 60° a cono vuoto. Il convogliatore si innesta all'interno del corpo ugello. Angolo di spruzzo a 60° riduce la deriva. Le superfici ceramiche lucidate assicurano una tenuta perfetta ed una erogazione precisa. Facilità di smontaggio. Pressione consigliata 10 bar.

ATTENZIONE! Non utilizzare guarnizioni per la tenuta.

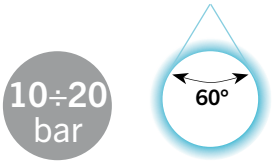

TESTINA CON ATTACCO A BAIONETTA

FRETTE AVEC ATAQUE A BAIONNETTE
RING WITH BAYONET CAP
ZWINGE MIT BAIONETTVERSCHLUSS
CAZOLETA CON ENGANCHE LARGO

ARAG



ARTICOLO	COLORE	DESCRIZIONE
26067	ROSSO	Testina con guarnizione
28034	BLU	
28035	VERDE	
28036	GIALLO	
28037	MARRONE	
27381	Guarnizione di ricambio	

ARTICOLO	COLORE UGELLO	l/min																				
		5 bar	6 bar	7 bar	8 bar	9 bar	10 bar	11 bar	12 bar	13 bar	14 bar	15 bar	16 bar	17 bar	18 bar	19 bar	20 bar	21 bar	22 bar	23 bar	24 bar	25 bar
28001	LILLA *LILAC*	0,36	0,39	0,42	0,45	0,48	0,50	0,52	0,55	0,57	0,59	0,61	0,63	0,64	0,66	0,68	0,70	0,71	0,73	0,74	0,76	0,77
28002	MARRONE *BROWN*	0,48	0,52	0,56	0,60	0,64	0,67	0,70	0,73	0,76	0,79	0,81	0,84	0,86	0,89	0,91	0,93	0,95	0,98	1,00	1,02	1,04
28003	GIALLO *YELLOW*	0,73	0,80	0,86	0,92	0,97	1,03	1,07	1,12	1,17	1,21	1,25	1,29	1,33	1,37	1,40	1,44	1,48	1,51	1,54	1,58	1,61
28004	ARANCIO *ORANGE*	0,99	1,08	1,17	1,24	1,32	1,39	1,45	1,51	1,57	1,63	1,69	1,74	1,79	1,84	1,89	1,94	1,99	2,03	2,07	2,12	2,16
28005	ROSSO *RED*	1,38	1,51	1,62	1,73	1,83	1,92	2,01	2,09	2,17	2,25	2,33	2,40	2,47	2,54	2,60	2,67	2,73	2,79	2,85	2,91	2,97
28006	GRIGIO *GRAY*	1,50	1,63	1,76	1,87	1,98	2,08	2,17	2,26	2,35	2,43	2,51	2,59	2,67	2,74	2,81	2,88	2,95	3,01	3,07	3,14	3,20
28007	VERDE *GREEN*	1,78	1,94	2,09	2,22	2,35	2,47	2,58	2,69	2,79	2,89	2,99	3,08	3,17	3,25	3,34	3,52	3,50	3,57	3,65	3,72	3,80
28008	NERO *BLACK*	2,00	2,18	2,35	2,50	2,64	2,78	2,90	3,03	3,14	3,26	3,36	3,47	3,57	3,67	3,76	3,85	3,94	4,03	4,12	4,20	4,28
28009	BLU *BLUE*	2,45	2,67	2,87	3,06	3,24	3,40	3,56	3,71	3,85	3,99	4,12	4,25	4,37	4,49	4,61	4,72	4,84	4,94	5,05	5,15	5,25

N.B.: Nella tabella sono espresse le quantità di liquido disperso in funzione della pressione di esercizio.
I risultati sono stati ottenuti utilizzando acqua pulita ed effettuando il controllo della pressione con un manometro posto immediatamente prima dell'ugello.

Gli articoli qui descritti, prodotti da e/o per conto di CERMAG, sono da intendersi adattabili, quindi non originali, ai marchi indicati secondo REG. CE 1400/2002
All items described here, produced by and/or on behalf of CERMAG, are to be understood as adaptable, therefore not original, to the brands indicated according to REG. EC 1400/2002

UGELLO A ROSA IN CERAMICA "ALBUZ" ATR
BUSE À FENTE EN CERAMIQUE "ALBUZ" ATR
CERAMIC FLAT NOZZLE "ALBUZ" ATR
KERAMIK FLACHSTRAHLDÜSE "ALBUZ" ATR
BOQUILLA DE ABANICO EN CERAMICA "ALBUZ" ATR

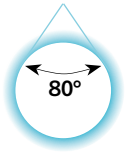

10÷20 bar



Caratteristiche: Calibrato ad alta precisione

TESTINA CON ATTACCO A BAIONETTA
FRETTE AVEC ATAQUE A BAIONNETTE
RING WITH BAYONET CAP
ZWINGE MIT BAIONETTVERSCHLUSS
CAZOLETA CON ENGANCHE LARGO



ARAG

ARTICOLO	COLORE	DESCRIZIONE
26067	ROSSO	Testina con guarnizione
28034	BLU	
28035	VERDE	
28036	GIALLO	
28037	MARRONE	
27381	Guarnizione di ricambio	

ARTICOLO	COLORE UGELLO	l/min																				
		5 bar	6 bar	7 bar	8 bar	9 bar	10 bar	11 bar	12 bar	13 bar	14 bar	15 bar	16 bar	17 bar	18 bar	19 bar	20 bar	21 bar	22 bar	23 bar	24 bar	25 bar
27071	BIANCO *WHITE*	0,27	0,29	0,32	0,34	0,36	0,38	0,39	0,41	0,43	0,44	0,46	0,47	0,48	0,50	0,51	0,52	0,54	0,55	0,56	0,57	0,58
25373	LILLA *LILAC*	0,36	0,39	0,42	0,45	0,48	0,50	0,52	0,55	0,57	0,59	0,61	0,63	0,64	0,66	0,68	0,70	0,71	0,73	0,74	0,76	0,77
25374	MARRONE *BROWN*	0,48	0,52	0,56	0,60	0,64	0,67	0,70	0,73	0,76	0,79	0,81	0,84	0,86	0,89	0,91	0,93	0,95	0,98	1,00	1,02	1,04
25375	GIALLO *YELLOW*	0,73	0,80	0,86	0,92	0,97	1,03	1,07	1,12	1,17	1,21	1,25	1,29	1,33	1,37	1,40	1,44	1,48	1,51	1,54	1,58	1,61
25376	ARANCIO *ORANGE*	0,99	1,08	1,17	1,24	1,32	1,39	1,45	1,51	1,57	1,63	1,69	1,74	1,79	1,84	1,89	1,94	1,99	2,03	2,07	2,12	2,16
25377	ROSSO *RED*	1,38	1,51	1,62	1,73	1,83	1,92	2,01	2,09	2,17	2,25	2,33	2,40	2,47	2,54	2,60	2,67	2,73	2,79	2,85	2,91	2,97
26961	GRIGIO *GRAY*	1,50	1,63	1,76	1,87	1,98	2,08	2,17	2,26	2,35	2,43	2,51	2,59	2,67	2,74	2,81	2,88	2,95	3,01	3,07	3,14	3,20
25378	VERDE *GREEN*	1,78	1,94	2,09	2,22	2,35	2,47	2,58	2,69	2,79	2,89	2,99	3,08	3,17	3,25	3,34	3,52	3,50	3,57	3,65	3,72	3,80
26962	NERO *BLACK*	2,00	2,18	2,35	2,50	2,64	2,78	2,90	3,03	3,14	3,26	3,36	3,47	3,57	3,67	3,76	3,85	3,94	4,03	4,12	4,20	4,28
25379	BLU *BLUE*	2,45	2,67	2,87	3,06	3,24	3,40	3,56	3,71	3,85	3,99	4,12	4,25	4,37	4,49	4,61	4,72	4,84	4,94	5,05	5,15	5,25

N.B.: Nella tabella sono espresse le quantità di liquido disperso in funzione della pressione di esercizio.
I risultati sono stati ottenuti utilizzando acqua pulita ed effettuando il controllo della pressione con un manometro posto immediatamente prima dell'ugello.

Gli articoli qui descritti, prodotti da e/o per conto di CERMAG, sono da intendersi adattabili, quindi non originali, ai marchi indicati secondo REG. CE 1400/2002
All items described here, produced by and/or on behalf of CERMAG, are to be understood as adaptable, therefore not original, to the brands indicated according to REG. EC 1400/2002

GRUPPO COMANDO (ALFA) ALTA PRESSIONE PER ATOMIZZATORI (ALLUMINIO-OTTONE)
GROUPE DE COMMANDE HAUTE PRESSION POUR ATOMISEURS (ALUMINIUM-LAITON)
HIGH PRESSURE POWER UNIT FOR ORCHARD SPRAYERS (ALUMINIUM-BRASS)
HOCHDRUCKSTEUERSYSTEM FÜR FELDSPRITZEN (ALUMINIUM-MESSING)
GRUPO MANDO ALTA PRESIÓN PARA PULVERIZADORES (ALUMINIO-LATÓN)



COMET

ARTICOLO	PRESSIONE MAX bar	PORTATA MAX l/min
26704	50	180

GRUPPO COMANDO (ORION) ALTA PRESSIONE PER ATOMIZZATORI (OTTONE)
GROUPE DE COMMANDE HAUTE PRESSION POUR ATOMISEURS (LAITON)
HIGH PRESSURE POWER UNIT FOR ORCHARD SPRAYERS (BRASS)
HOCHDRUCKSTEUERSYSTEM FÜR FELDSPRITZEN (MESSING)
GRUPO MANDO ALTA PRESIÓN PARA PULVERIZADORES (LATÓN)



COMET

ARTICOLO	PRESSIONE MAX bar	PORTATA MAX l/min
26706	50	180



FIG.1



FIG.2

FIG.3



FIG.4

RICAMBI PER GRUPPI DI COMANDO ALFA ORION

ARTICOLO	DESCRIZIONE	OEM	FIGURA
27371	Molla per sfera	1802 0206	1
27370	Sfera valvola mandata	3600 0113	2
27369	Sede per sfera	3009 0147	3
27368	Membrana valvola di regolazione	1800 0042	4

GRUPPO COMANDO MANUALE CON RITORNI CALIBRATI
GROUPE DE COMMANDE HAUTE PRESSION AVEC RETOUR CALIBRÉ
MANUAL HIGH PRESSURE POWER UNIT WITH METERED BY-PASS
HAND HOCHDRUCKVENTIL MIT KALIBRIERTER RUECKSCHLAG
VALVUL DE REGULACION MANUAL CON EL RETORNO CALIBRADO



ARTICOLO	PRESSIONE MAX bar	PORTATA MAX l/min
27628	50	200

VALVOLA DI REGOLAZIONE 6 VIE CON RACCORDO CURVO
VANNE DE RÉGLAGE 6 VOIES AVEC RACCORD COURBE
6-WAY REGULATING VALVE WITH CURVED CONNECTION
6-WEGE-REGELVENTIL MIT GEBOGENEM ANSCHLUSS
VÁLVULA DE REGULACIÓN DE 6 VÍAS CON EMPALME CURVO

new





ARTICOLO	PRESSIONE MAX bar	PORTATA MAX l/min	Ø CURVA PORTAGOMMA mm
28579	70	130	19

Gli articoli qui descritti, prodotti da e/o per conto di CERMAG, sono da intendersi adattabili, quindi non originali, ai marchi indicati secondo REG. CE 1400/2002
All items described here, produced by and/or on behalf of CERMAG, are to be understood as adaptable, therefore not original, to the brands indicated according to REG. EC 1400/2002

09

GRUPPO COMANDO HYDRA PER POMPE COMET MC20 MONTAGGIO SU POMPA
GROUPE DE COMMANDE HYDRA POUR MC20
HYDRA POWER UNIT FOR MC20
HYDRA HOCHDRUCKVENTIL FÜR MC20
VALVUL DE REGULACION HYDRA PARA MC20

new



ARTICOLO	PRESSIONE MAX bar	PORTATA MAX l/min
28349	20	50

GRUPPO COMANDO 2 - 3 VIE CON ATTACCO 1/2”
GROUPE DE COMMANDE 2 - 3 VOIES A RACCORD 1/2”
2-3-WAY POWER UNIT WITH 1/2” CONNECTION
STEUERSYSTEM 2-3-TEILIG MIT ANSCHLUSS 1/2”
GRUPO MANDO 2 - 3 VIAS CON CONEXIÓN 1/2”



ARTICOLO	NUMERO VIE	PRESSIONE MAX bar	PORTATA MAX l/min
26707	2	40	50
26708	3	40	50

GRUPPO COMANDO GCP 3 VIE PER POMPE COMET
GROUPE DE COMMANDE GCP 3 VOIES POUR POMPES COMET
GCP 3-WAY POWER UNIT FOR COMET PUMPS
3-TEILIGES STEUERSYSTEM GCP FÜR PUMPEN COMET
GRUPO MANDO GCP 3 VÍAS PARA BOMBAS COMET

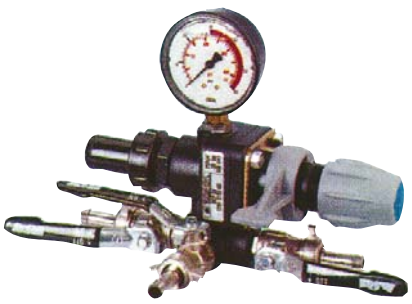

ARTICOLO	PRESSIONE MAX bar	PORTATA MAX l/min	APPLICAZIONI POMPE COMET
26709	20	100	BP60-105-125
26710	40	100	APS-51-61-71-96

KIT COMANDO A DISTANZA CURVI IN RILSAN
KIT COMMANDE A DISTANCE COURBES EN RILSAN
REMOTE CONTROL KIT ELBOWS IN RILSAN
KIT FÜR FERNBEDIENTES STEUERSYSTEM KURVEN AUS RILSAN
KIT MANDO REMOTO CURVOS DE RILSAN



ARTICOLO	APPLICAZIONI
26711	BP 60
26712	BP 105 - 125
26713	APS 51 - 61 - 71 - 96

Gli articoli qui descritti, prodotti da e/o per conto di CERMAG, sono da intendersi adattabili, quindi non originali, ai marchi indicati secondo REG. CE 1400/2002
All items described here, produced by and/or on behalf of CERMAG, are to be understood as adaptable, therefore not original, to the brands indicated according to REG. EC 1400/2002

POMPE A MEMBRANA A BASSA, MEDIA E ALTA PRESSIONE COMET

POMPES A MEMBRANE A BASSE, MOYENNE ET HAUTE PRESSION
LOW, MEDIUM AND HIGH PRESSURE DIAPHRAGM PUMPS
NIEDER, MITTLEREN UND HOCHDRUCK KOLBENMEMBRANPUMPEN
BOMBAS A MEMBRANA DE BAJA,MEDIA Y ALTA PRESION

POMPA A MEMBRANA A BASSA PRESSIONE BP 60 K

POMPES A MEMBRANE A BASSE PRESSION
LOW PRESSURE DIAPHRAGM PUMPS
NIEDERDRUCK KOLBENMEMBRANPUMPEN
BOMBAS A MEMBRANA DE BAJA PRESION



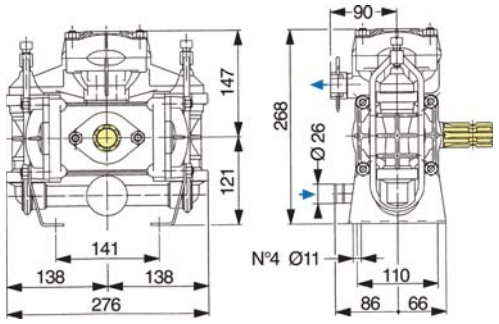

ARTICOLO	DESCRIZIONE	PORTATA l/min 540 giri	P. MAX. bar
26869	Pompa a 2 membrane con albero 1”3/8M non passante con piedi senza protezione PDF	58	20

ACCESSORI A COMPLETAMENTO

				
Portagomma Ø19	Raccordo con GVS	Gruppo comando su pompa a 3 vie	Gruppo comando a distanza a 3 vie	Kit raccordo per comando a distanza
ARTICOLO **27078**	ARTICOLO **27079**	ARTICOLO **27080**	ARTICOLO **26709**	ARTICOLO **26711**

POMPA A MEMBRANA A BASSA PRESSIONE BP 75

POMPES A MEMBRANE A BASSE PRESSION
LOW PRESSURE DIAPHRAGM PUMPS
NIEDERDRUCK KOLBENMEMBRANPUMPEN
BOMBAS A MEMBRANA DE BAJA PRESION



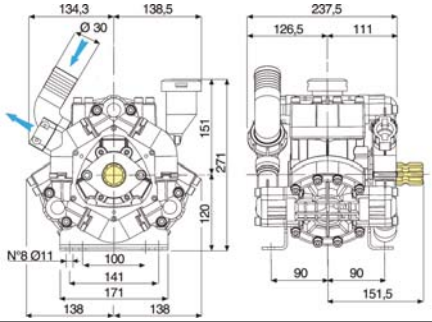

ARTICOLO	DESCRIZIONE	PORTATA l/min 540 giri	P. MAX. bar
26870	Pompa a 3 membrane con albero 1”3/8M non passante con piedi senza protezione PDF	68	15

ACCESSORI A COMPLETAMENTO

			
Portagomma Ø19	Raccordo con GVS	Gruppo comando a distanza 3 vie	Kit raccordo per comando a distanza
ARTICOLO **27078**	ARTICOLO **27081**	ARTICOLO **27082**	ARTICOLO **26712**

POMPA A MEMBRANA A BASSA PRESSIONE BP 125 K

POMPES A MEMBRANE A BASSE PRESSION
LOW PRESSURE DIAPHRAGM PUMPS
NIEDERDRUCK KOLBENMEMBRANPUMPEN
BOMBAS A MEMBRANA DE BAJA PRESION



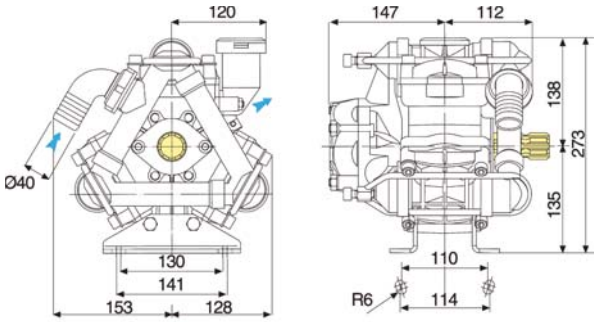

ARTICOLO	DESCRIZIONE	PORTATA l/min 540 giri	P. MAX. bar
26871	Pompa a 3 membrane con albero 1”3/8M non passante con piedi	117	20

ACCESSORI A COMPLETAMENTO

			
Portagomma Ø19	Raccordo con GVS	Gruppo comando a distanza a 3 vie	Kit raccordo per comando a distanza
ARTICOLO **27078**	ARTICOLO **27079**	ARTICOLO **26709**	ARTICOLO **26712**

Gli articoli qui descritti, prodotti da e/o per conto di CERMAG, sono da intendersi adattabili, quindi non originali, ai marchi indicati secondo REG. CE 1400/2002
All items described here, produced by and/or on behalf of CERMAG, are to be understood as adaptable, therefore not original, to the brands indicated according to REG. EC 1400/2002

segue - POMPE A MEMBRANA A BASSA, MEDIA E ALTA PRESSIONE COMET
POMPES A MEMBRANE A BASSE, MOYENNE ET HAUTE PRESSION
LOW, MEDIUM AND HIGH PRESSURE DIAPHRAGM PUMPS
NIEDER, MITTLEREN UND HOCHDRUCK KOLBENMEMBRANPUMPEN
BOMBAS A MEMBRANA DE BAJA,MEDIA Y ALTA PRESION

POMPA A MEMBRANA A BASSA PRESSIONE BP 151 K
POMPES A MEMBRANE A BASSE PRESSION
LOW PRESSURE DIAPHRAGM PUMPS
NIEDERDRUCK KOLBENMEMBRANPUMPEN
BOMBAS A MEMBRANA DE BAJA PRESION

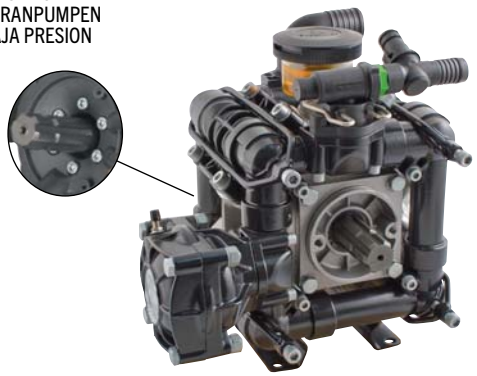

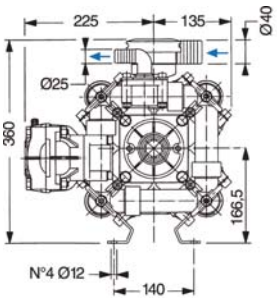

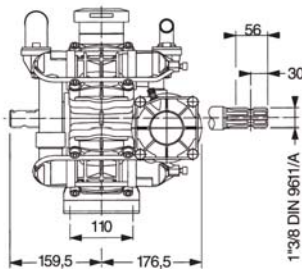

ARTICOLO	DESCRIZIONE	PORTATA l/min 540 giri	P. MAX. bar
26872	Pompa a 4 membrane con albero 1"3/8M passante con piedi senza protezione PDF	138	20

ACCESSORI A COMPLETAMENTO

		
Gruppo comando a distanza 3 vie	Kit raccordo per comando a distanza	Kit raccordo risucchio
ARTICOLO **27083**	ARTICOLO **27084**	ARTICOLO **27085**

POMPA A MEMBRANA A MEDIA PRESSIONE P 48 COMPLETA DI KIT CARDANO
POMPES A MEMBRANE A MOYENNE PRESSION
MEDIUM PRESSURE DIAPHRAGM PUMPS
MITTLERENDRUCK KOLBENMEMBRANPUMPEN
BOMBAS A MEMBRANA DE MEDIA PRESION



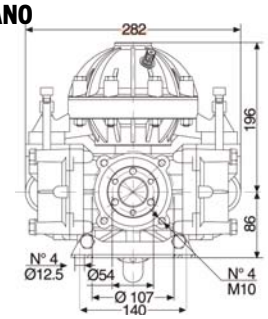

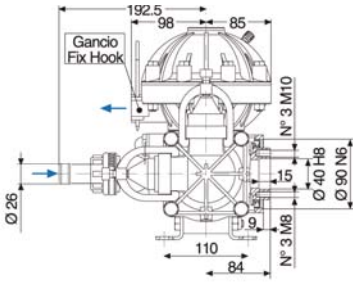

ARTICOLO	DESCRIZIONE	PORTATA l/min 540 giri	P. MAX. bar
26873	Pompa a 2 membrane con albero 1"3/8M non passante	52	30

ACCESSORI A COMPLETAMENTO

					
Portagomma Ø 19 mm	Gruppo comando su pompa a 2 vie	Gruppo comando su pompa a 3 vie	Gruppo comando a distanza 2 vie	Gruppo comando a distanza 3 vie	Kit raccordo per comando a distanza
ARTICOLO **27078**	ARTICOLO **27086**	ARTICOLO **27087**	ARTICOLO **27088**	ARTICOLO **27089**	ARTICOLO **26711**

POMPA A MEMBRANA AD ALTA PRESSIONE APS 41
POMPES A MEMBRANE A HAUTE PRESSION
HIGH PRESSURE DIAPHRAGM PUMPS
HOCHDRUCK KOLBENMEMBRANPUMPEN
BOMBAS A MEMBRANA DE ALTA PRESION



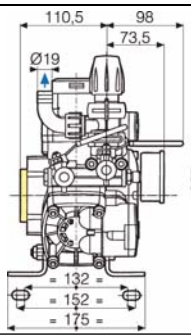

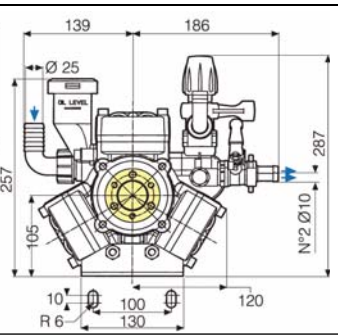

ARTICOLO	DESCRIZIONE	PORTATA l/min 540 giri	P. MAX. bar
26874	Pompa a 3 membrane con albero 6 fori non passante	38	40

ACCESSORI A COMPLETAMENTO

			
Gruppo comando su pompa a 2 vie	Gruppo comando a distanza a 2 vie	Gruppo comando a distanza a 3 vie	Kit cardano 1" 3/8M
ARTICOLO **27090**	ARTICOLO **26707**	ARTICOLO **26708**	ARTICOLO **30520**

Gli articoli qui descritti, prodotti da e/o per conto di CERMAG, sono da intendersi adattabili, quindi non originali, ai marchi indicati secondo REG. CE 1400/2002
All items described here, produced by and/or on behalf of CERMAG, are to be understood as adaptable, therefore not original, to the brands indicated according to REG. EC 1400/2002

segue - POMPE A MEMBRANA A BASSA, MEDIA E ALTA PRESSIONE COMET

POMPES A MEMBRANE A BASSE, MOYENNE ET HAUTE PRESSION
LOW, MEDIUM AND HIGH PRESSURE DIAPHRAGM PUMPS
NIEDER, MITTLEREN UND HOCHDRUCK KOLBENMEMBRANPUMPEN
BOMBAS A MEMBRANA DE BAJA,MEDIA Y ALTA PRESION

POMPA A MEMBRANA AD ALTA PRESSIONE APS 51

POMPES A MEMBRANE A HAUTE PRESSION
HIGH PRESSURE DIAPHRAGM PUMPS
HOCHDRUCK KOLBENMEMBRANPUMPEN
BOMBAS A MEMBRANA DE ALTA PRESION

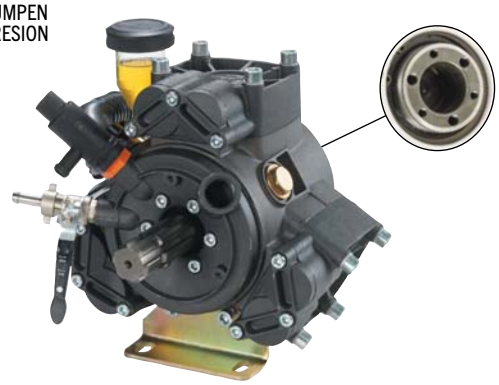

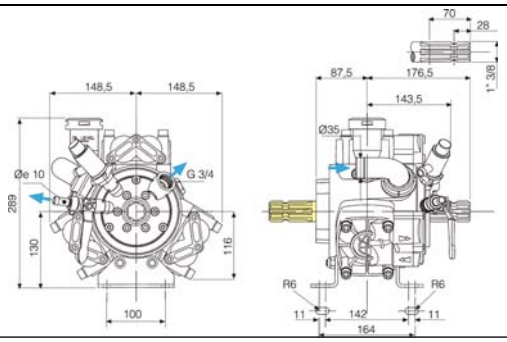

ARTICOLO	DESCRIZIONE	PORTATA l/min 540 giri	P. MAX. bar
26876	Pompa a 3 membrane con albero 1"3/8M - 6 fori passante con piedi	51	40

ACCESSORI A COMPLETAMENTO


Gruppo comando a 3 vie
ARTICOLO **26710**


Kit raccordo per comando su pompa
ARTICOLO **27091**


Kit raccordo per comando a distanza
ARTICOLO **26713**


Kit cardano 1" 3/8M
ARTICOLO **30520**

POMPA A MEMBRANA AD ALTA PRESSIONE APS 71

POMPES A MEMBRANE A HAUTE PRESSION
HIGH PRESSURE DIAPHRAGM PUMPS
HOCHDRUCK KOLBENMEMBRANPUMPEN
BOMBAS A MEMBRANA DE ALTA PRESION



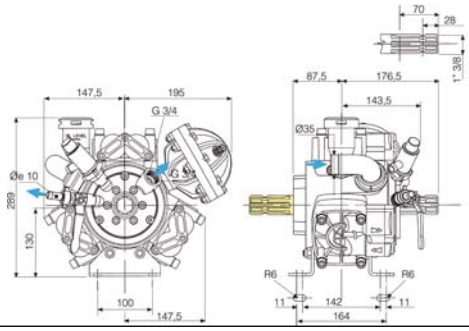

ARTICOLO	DESCRIZIONE	PORTATA l/min 540 giri	P. MAX. bar
26877	Pompa a 3 membrane con albero 1"3/8M - 6 fori passante con piedi	67	50
28341	Pompa a 3 membrane con albero 1"3/8M - 1"3/8M passante con piedi		

ACCESSORI A COMPLETAMENTO


Gruppo comando a 3 vie 40 bar
ARTICOLO **26710**


Gruppo comando a 3 vie 50 bar
ARTICOLO **27209**


Kit raccordo per comando su pompa
ARTICOLO **27091**


Kit raccordo per comando a distanza
ARTICOLO **26713**


Kit cardano 1" 3/8M
ARTICOLO **30520**

POMPA A MEMBRANA AD ALTA PRESSIONE APS 96

POMPES A MEMBRANE A HAUTE PRESSION
HIGH PRESSURE DIAPHRAGM PUMPS
HOCHDRUCK KOLBENMEMBRANPUMPEN
BOMBAS A MEMBRANA DE ALTA PRESION

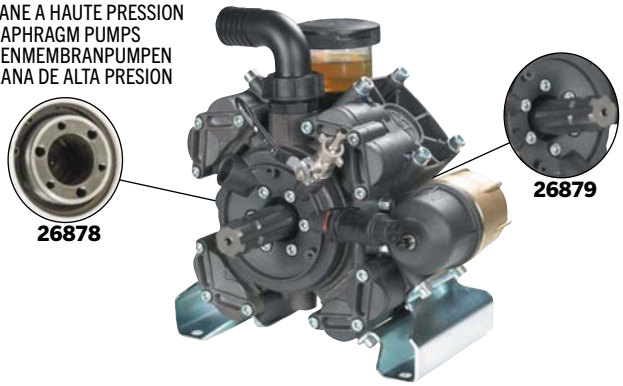

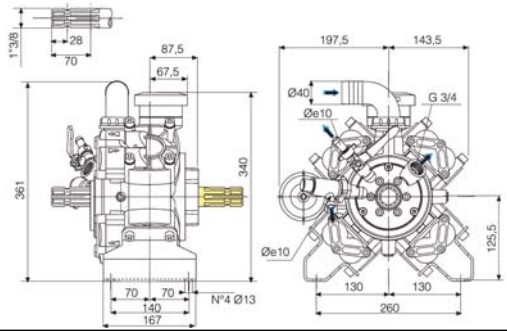

ARTICOLO	DESCRIZIONE	PORTATA l/min 540 giri	P. MAX. bar
26878	Pompa a 4 membrane con albero 1"3/8 - 6 fori passante con piedi	88	50
26879	Pompa a 4 membrane con albero 1"3/8 - 1"3/8 passante con piedi		

ACCESSORI A COMPLETAMENTO


Gruppo comando a 3 vie 40 bar
ARTICOLO **26710**


Gruppo comando a 3 vie 50 bar
ARTICOLO **27209**


Kit raccordo per comando su pompa
ARTICOLO **27091**


Kit raccordo per comando a distanza
ARTICOLO **26713**


Kit cardano 1" 3/8M
ARTICOLO **30520**

Gli articoli qui descritti, prodotti da e/o per conto di CERMAG, sono da intendersi adattabili, quindi non originali, ai marchi indicati secondo REG. CE 1400/2002
All items described here, produced by and/or on behalf of CERMAG, are to be understood as adaptable, therefore not original, to the brands indicated according to REG. EC 1400/2002

segue - POMPE A MEMBRANA A BASSA, MEDIA E ALTA PRESSIONE COMET
POMPES A MEMBRANE A BASSE, MOYENNE ET HAUTE PRESSION
LOW, MEDIUM AND HIGH PRESSURE DIAPHRAGM PUMPS
NIEDER, MITTLEREN UND HOCHDRUCK KOLBENMEMBRANPUMPEN
BOMBAS A MEMBRANA DE BAJA,MEDIA Y ALTA PRESION

POMPA A MEMBRANA AD ALTA PRESSIONE APS 121
POMPES A MEMBRANE A HAUTE PRESSION
HIGH PRESSURE DIAPHRAGM PUMPS
HOCHDRUCK KOLBENMEMBRANPUMPEN
BOMBAS A MEMBRANA DE ALTA PRESION

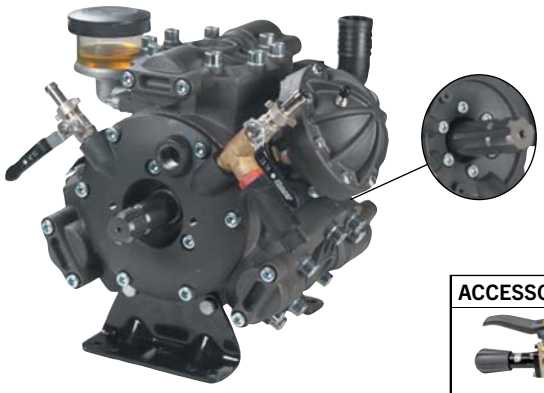

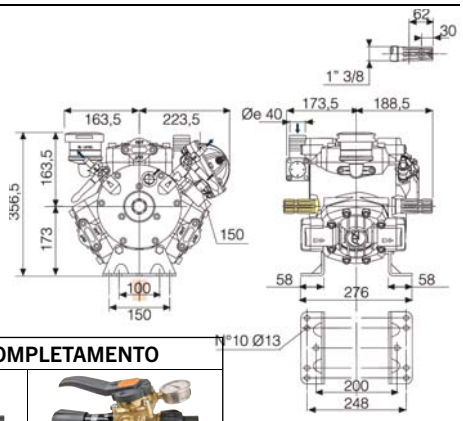

ARTICOLO	DESCRIZIONE	PORTATA l/min 540 giri	P. MAX. bar
26880	Pompa a 3 membrane con albero 1"3/8M -1"3/8M passante con piedi	115	50

ACCESSORI A COMPLETAMENTO


Gruppo comando alluminio-ottone
ARTICOLO **26704**

Gruppo comando ottone
ARTICOLO **26706**

POMPA A MEMBRANA AD ALTA PRESSIONE APS 145
POMPES A MEMBRANE A HAUTE PRESSION
HIGH PRESSURE DIAPHRAGM PUMPS
HOCHDRUCK KOLBENMEMBRANPUMPEN
BOMBAS A MEMBRANA DE ALTA PRESION

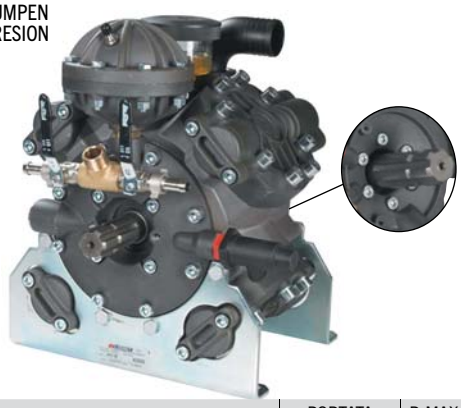

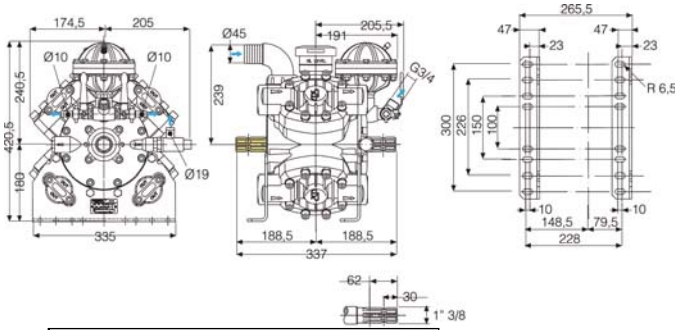

ARTICOLO	DESCRIZIONE	PORTATA l/min 540 giri	P. MAX. bar
26881	Pompa a 4 membrane con albero 1"3/8M -1"3/8M passante	142	50

ACCESSORI A COMPLETAMENTO


Gruppo comando alluminio-ottone
ARTICOLO **26704**


Gruppo comando ottone
ARTICOLO **26706**

POMPA A MEMBRANA AD ALTA PRESSIONE IDS 1000
POMPES A MEMBRANE A HAUTE PRESSION
HIGH PRESSURE DIAPHRAGM PUMPS
HOCHDRUCK KOLBENMEMBRANPUMPEN
BOMBAS A MEMBRANA DE ALTA PRESION

new

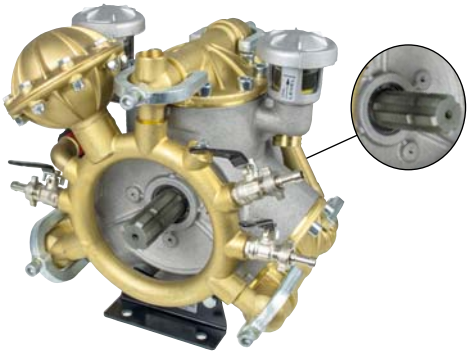

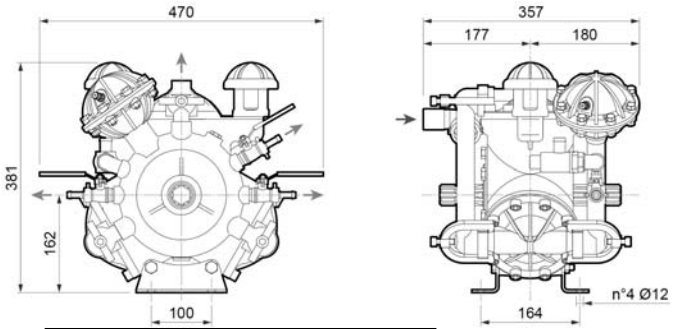

ARTICOLO	DESCRIZIONE	PORTATA l/min 540 giri	P. MAX. bar
28461	**Pompa a 3 membrane con albero** 1"3/8M -1"3/8M passante, **versione ottone**	101	50

ACCESSORI A COMPLETAMENTO


Gruppo comando alluminio-ottone
ARTICOLO **26704**


Gruppo comando ottone
ARTICOLO **26706**

Gli articoli qui descritti, prodotti da e/o per conto di CERMAG, sono da intendersi adattabili, quindi non originali, ai marchi indicati secondo REG. CE 1400/2002
All items described here, produced by and/or on behalf of CERMAG, are to be understood as adaptable, therefore not original, to the brands indicated according to REG. EC 1400/2002

segue - POMPE A MEMBRANA A BASSA, MEDIA E ALTA PRESSIONE COMET

POMPES A MEMBRANE A BASSE, MOYENNE ET HAUTE PRESSION
LOW, MEDIUM AND HIGH PRESSURE DIAPHRAGM PUMPS
NIEDER, MITTLEREN UND HOCHDRUCK KOLBENMEMBRANPUMPEN
BOMBAS A MEMBRANA DE BAJA,MEDIA Y ALTA PRESION

POMPA A MEMBRANA AD ALTA PRESSIONE IDS 1400

POMPES A MEMBRANE A HAUTE PRESSION
HIGH PRESSURE DIAPHRAGM PUMPS
HOCHDRUCK KOLBENMEMBRANPUMPEN
BOMBAS A MEMBRANA DE ALTA PRESION

new

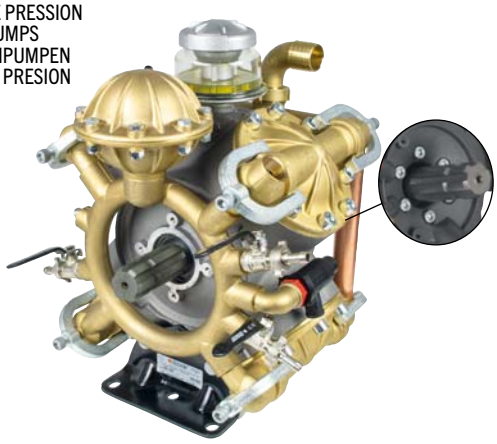

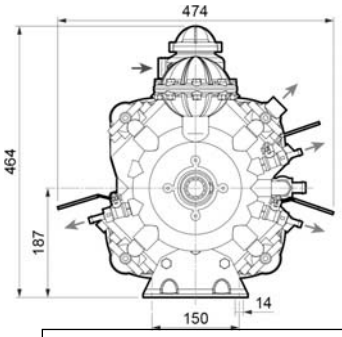

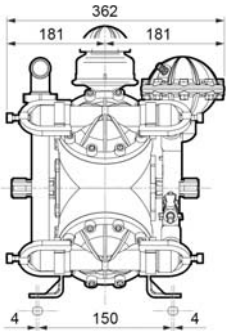

ARTICOLO	DESCRIZIONE	PORTATA l/min 540 giri	P. MAX. bar
28462	**Pompa a 4 membrane con albero** 1"3/8M -1"3/8M passante, **versione ottone**	142	50

ACCESSORI A COMPLETAMENTO



Gruppo comando alluminio-ottone
ARTICOLO **26704**



Gruppo comando ottone
ARTICOLO **26706**

POMPA A MEMBRANA AD ALTA PRESSIONE IDS 1401

POMPES A MEMBRANE A HAUTE PRESSION
HIGH PRESSURE DIAPHRAGM PUMPS
HOCHDRUCK KOLBENMEMBRANPUMPEN
BOMBAS A MEMBRANA DE ALTA PRESION



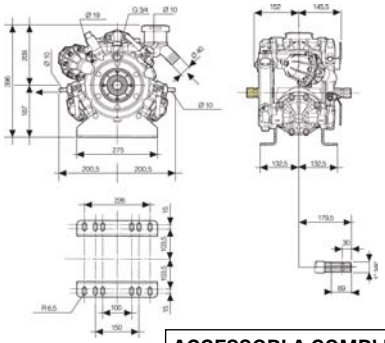

ARTICOLO	DESCRIZIONE	PORTATA l/min 540 giri	P. MAX. bar
26882	**Pompa a 3 membrane con albero** 1"3/8M -1"3/8M passante, **versione ottone**	135	50

ACCESSORI A COMPLETAMENTO



Gruppo comando alluminio-ottone
ARTICOLO **26704**



Gruppo comando ottone
ARTICOLO **26706**

Gli articoli qui descritti, prodotti da e/o per conto di CERMAG, sono da intendersi adattabili, quindi non originali, ai marchi indicati secondo REG. CE 1400/2002
All items described here, produced by and/or on behalf of CERMAG, are to be understood as adaptable, therefore not original, to the brands indicated according to REG. EC 1400/2002

RIEPILOGO GRUPPI COMANDO COMET

RECAPITULATIF AR - SUMMARY OF AR REMOTE CONTROL UNIT - ÜBERSICHT FERNSTEUERGRUPPE AR - RECAPITULACIÓN GRUPO MANDO A DISTANCIA AR

ARTICOLO	FIGURA	MODELLO COMET	DESCRIZIONE	PORTATA l/min	PRESSIONE MAX bar	CODICE COMET
27080		GCP 3 vie	gruppo comando **3 vie** su pompa	100	20	1204019100
26709		GCP 3 vie	gruppo comando GCP **3 vie** 20 bar a distanza	100	20	1204020100
27082		GCP 3 vie	gruppo comando **3 vie** a distanza	100	15	1204028800
27083		HPR 2	gruppo comando **3 vie** a distanza	150	20	1204060500
27086		SIRIUS 2 vie	gruppo comando **2 vie** su pompa	50	40	1204049500
27087		GCP 3 vie	gruppo comando **3 vie** su pompa	100	30	1204019500
27088		SIRIUS 2 vie	gruppo comando **2 vie** a distanza	40	30	1204049700
27089		SIRIUS 3 vie	gruppo comando **3 vie** a distanza	40	30	1204052600
27090		GEMINI	gruppo comando **2 vie** su pompa	50	40	1204045700

Gli articoli qui descritti, prodotti da e/o per conto di CERMAG, sono da intendersi adattabili, quindi non originali, ai marchi indicati secondo REG. CE 1400/2002
All items described here, produced by and/or on behalf of CERMAG, are to be understood as adaptable, therefore not original, to the brands indicated according to REG. EC 1400/2002

segue RIEPILOGO GRUPPI COMANDO COMET

RECAPITULATIF AR - SUMMARY OF AR REMOTE CONTROL UNIT - ÜBERSICHT FERNSTEUERGRUPPE AR - RECAPITULACIÓN GRUPO MANDO A DISTANCIA AR

ARTICOLO	FIGURA	MODELLO COMET	DESCRIZIONE	PORTATA l/min	PRESSIONE MAX bar	CODICE COMET
26707		POLARIS 2 vie	gruppo comando POLARIS **2 vie** attacco 1/2" a distanza	50	40	1204060100
26708		POLARIS 3 vie	gruppo comando **3 vie** attacco 1/2" a distanza	50	40	1204059600
26710		GCP 3 vie	gruppo comando GCP **3 vie** 40 bar	100	40	1204059500
27209		GCP 3 vie	gruppo comando GCP **3 vie** 50 bar	100	50	1204060000
26704		ARGO	gruppo comando 50 bar alluminio-ottone a distanza	180	50	1204120500
26706		ARGO-HD	gruppo comando 50 bar ottone a distanza	180	50	1204110500
28349		HYDRA	gruppo comando HYDRA **2 vie**	50	20	1204046700
new **914691**		HYDRA	gruppo comando HYDRA **2 vie**	20	25	1204049200

Gli articoli qui descritti, prodotti da e/o per conto di CERMAG, sono da intendersi adattabili, quindi non originali, ai marchi indicati secondo REG. CE 1400/2002
All items described here, produced by and/or on behalf of CERMAG, are to be understood as adaptable, therefore not original, to the brands indicated according to REG. EC 1400/2002

09 new

PARTI DI RICAMBIO PER POMPE BP60K

PIECES DETACHEES POUR POMPES - SPARE PARTS FOR PUMPS - ERSATZTEILE FÜR PUMPEN - REPUESTOS PARA BOMBAS

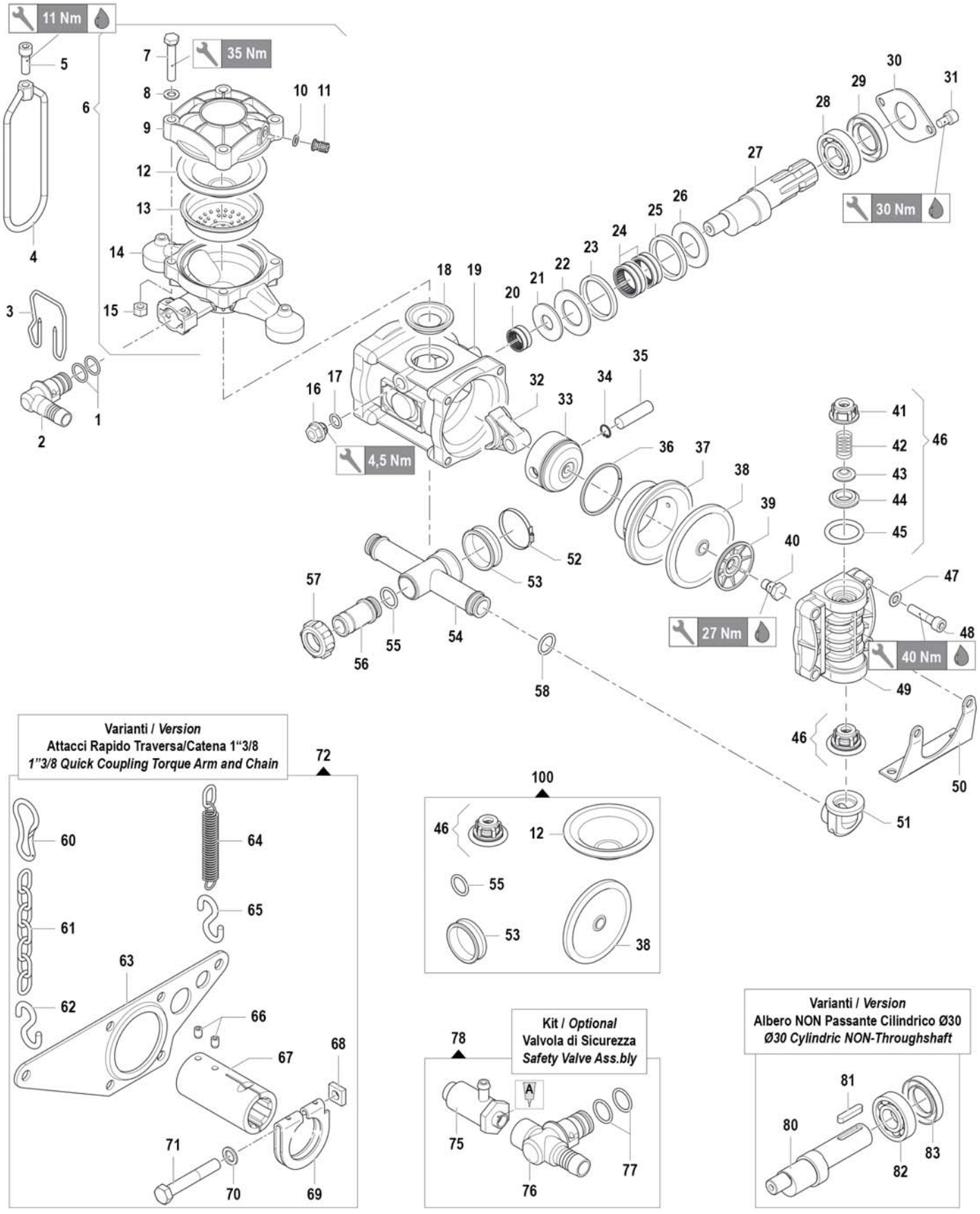

Gli articoli qui descritti, prodotti da e/o per conto di CERMAG, sono da intendersi adattabili, quindi non originali, ai marchi indicati secondo REG. CE 1400/2002

All items described here, produced by and/or on behalf of CERMAG, are to be understood as adaptable, therefore not original, to the brands indicated according to REG. EC 1400/2002

PARTI DI RICAMBIO PER POMPE BP60K

PIECES DETACHEES POUR POMPES - SPARE PARTS FOR PUMPS - ERSATZTEILE FÜR PUMPEN - REPUESTOS PARA BOMBAS

RIF.	ARTICOLO	COMET	DESCRIZIONE / DESCRIPTION	Q.	MODEL
1	**903743**	1210 0002	Guarnizione OR / O-Ring Ø2,62x20,7	2	
2	**905038**	2803 0033	Raccordo Rapido p.g. Curvo / Elbow Quick Coupling Ø20	1	
3	**907022**	1202 0060	Gancio Fissaggio Mandata / Delivery Hook	1	
4	**909269**	0418 0041	Cavallotto / U-Bolt	2	
5	**907843**	3609 0160	Vite / Screw M10x30	2	
6	**917169**	0102 0010	Kit Accumulatore Pressione / Pressure Accumulator Kit	1	
7	**915911**	3609 0182	Vite / Screw M10x60	4	
8	**911671**	2811 0098	Rondella / Washer Ø10,5x18x2	4	
9	**918187**	0003 0015	Accumulatore Press. Sup. / Pressure Accumulator	1	
10	**913208**	1209 0033	Guarnizione / Gasket Ø14x7,5x2	2	
11	**903734**	3610 0003	Valvola Aria / Air Valve	1	
12	**27054**	1800 0034	Membrana Accumulatore / Diaphragm	1	
13	**27166**	0460 0036	Calotta Sostegno Membrana / Diaphragm Support Cap	1	
14	**910238**	0002 0028	Accumulatore Press. Infer. / Pressure Accumulator	1	
15	**916186**	0604 0105	Dado / Nut M10	4	
16	**908124**	3201 0021	Tappo Olio / Oil Dipstick G3/8"	1	
17		1210 0785	Guarnizione OR / O-Ring Ø3x14	1	
18	**27159**	1800 0030	Membrana Compens. Volum. / Volum. Comp. Diaphragm	1	
19	**907922**	0403 0132	Carter Pompa / Pump Crankcase	1	
20	**909098**	0437 0030	Cuscinetto Rulli / Roller Bearing Ø20x28x20	1	
21	**909119**	2813 0024	Rondella Tenuta Biella / Connecting Rod Washer Ø20x50x3	1	
22	**909102**	0601 0045	Distanziale / Spacer	1	
23	**909095**	0010 0013	Anello Tenuta Biella / Connecting Rod Ring Ø60x50x6	1	
24	**909099**	0437 0031	Cuscinetto Rulli / Roller Bearing Ø35x42x16	2	
25	**909095**	0010 0013	Anello Tenuta Biella / Connecting Rod Ring Ø60x50x6	1	
26	**909102**	0601 0045	Distanziale / Spacer	1	
27	**909091**	0001 0097	Albero Non Passante / NON-Throughshaft 1"3/8 M	1	
28		0438 0015	Cuscinetto a Sfere / Ball Bearing Ø35x62x14	1	
29	**906968**	0019 0010	Anello Tenuta / Oil Seal Ø35x62x10	1	
30	**921609**	1004 0013	Flangia Tenuta Paraolio / Flange	1	
31		3609 0171	Vite / Screw M10x16	2	
32	**909097**	0205 0025	Kit Biella 2SET / Connecting Rod Assembly	1	
33	**911411**	2409 0096	Pistone / Piston Ø70	2	
34	**909121**	3020 0001	Seeger Interno / Inner Seeger Ø15	4	
35	**909120**	3011 0001	Spinotto / Gudgeon Pin Ø15x53	2	
36	**907838**	0020 0001	Anello Compressione / Compression Ring	2	
37	**919253**	0400 0087	Camicia / Piston Sleeve Ø70	2	
38	**25819**	1800 0002	Membrana Pompa Gomma Nitrilica / Diaphragm Buna Rubber	2	
	910890	1800 0178	Membrana Pompa Desmopan® / Diaphragm Desmopan®	2	
	910889	1800 0032	Membrana Pompa Viton® / Diaphragm Viton®	2	
39	**914196**	0602 0045	Disco Tenuta Membrana / Disc	2	
40	**917448**	3605 0005	Vite Speciale Ten. Membr. / Diaphragm Holder Screw M12x1,5	2	
41	**909106**	1205 0034	Gabbia Valvola Aspir./Mand. / Suction/Delivery Valve Cage	4	
42	**910273**	1802 0245	Molla / Spring	4	
43		3604 0057	Valvola Aspiraz./Mandata / Suction/Delivery Valve	4	
44	**911085**	3009 0022	Sede Valvola Aspir./Mand. / Suction/Delivery Valve Seat	4	
45	**908118**	1210 0419	Guarnizione OR / O-Ring Ø6x37x49	4	
46	**27173**	1220 0046	Gruppo Valvola Aspir./Mand. / Suct./Delivery Valve Ass.y kit	4	
47	**911671**	2811 0098	Rondella / Washer Ø10,5x18x2	4	
48	**916803**	3609 0161	Vite / Screw M10x45	8	
49	**908498**	3218 0123	Testata Pompa / Pump Manifold	2	
50	**914279**	2400 0052	Piede Sostegno Pompa / Pump Mounting Bracket	2	
51	**910274**	2804 0012	Raccordo Curvo Aspirazione / Elbow Suction Coupling	2	
52	**912634**	1003 0036	Fascetta / Hose Clamp	1	
53	**27070**	1800 0017	Membrana Polmone Aspiraz. / Diaphragm	1	
54	**908838**	3212 0025	Tubo Aspirazione / Suction Hose	1	
55	**27178**	1210 0096	Guarnizione OR / O-Ring Ø3,53x21,82	1	
56	**909839**	2800 0010	Raccordo p.g. Aspir. Diritto / Suction Hose Tail Ø19x26	1	
57	**908116**	1200 0009	Galletto / Wing Nut M36x2	1	
58	**27178**	1210 0096	Guarnizione OR / O-Ring Ø3,53x21,82	2	

RIF.	ARTICOLO	COMET	DESCRIZIONE / DESCRIPTION	Q.	MODEL
VARIANTI (Version)					
60		1202 0009	Gancio / Hook	2	
61		0465 0001	Catena ad Anelli / Chain 500 mm	2	
62		1202 0006	Gancio / Hook Ø6	1	
63		3221 0001	Traversa Attacco Rapido / Torque Arm for Quick Coupling	1	
64	**912731**	1802 0040	Molla (Filo Ø2,5) + Gancio / Spring (Wire Ø2,5) + Hook Øe20x100	1	
65		1202 0006	Gancio / Hook Ø6	1	
66		3622 0011	Vite Senza Testa Esag. Inc. / Screw M8x10	2	
67	**912333**	1407 0006	Innesto Calettato / Quick Coupling Ø1"3/8	1	
68		0600 0037	Dado Speciale / Special Bolt M12x6	1	
69	**916420**	0417 0005	Collare Innesto Attacco Rap. / Collar	1	
70		2811 0025	Rondella / Washer Ø13x20x2,5	1	
71		3607 0115	Vite Testa Esagonale / Hexagonal Screw M12x75	1	
72	**908460**	5002 0008	Kit Traversa Attacco Rapido / Torque Arm for Quick Coup. Kit	1	
VARIANTI (Version)					
75		1219 0042	Valvola di Sicurezza / Safety Valve 20 bar 0-100L	1	
76		2803 0359	Raccordo porta Valvola / Safety Valve Coupling Ø19 - G3/8"	1	
77	**903743**	1210 0002	Guarnizione OR / O-Ring Ø2,62x20,7	2	
78	**923217**	2803 0353	Kit Valvola di Sicurezza / Safety Valve Kit 20 bar 0-100L	1	
KIT (optional)					
80		0001 0050	Albero Non Passante / NON-Throughshaft Ø30 Cil.	1	
81	**909112**	1602 0018	Linguetta / Key 8x7x40	1	
82		0438 0016	Cuscinetto a Sfere / Ball Bearing Ø30x62x16	1	
83		0019 0016	Anello Tenuta / Oil Seal Ø30x62x10	1	
KIT MANUTENZIONE (Maintenance kit)					
100	**918398**	5026 0344	Kit Ricambi Manutenzione / Ordinary Maintenance Kit	1	

Gli articoli qui descritti, prodotti da e/o per conto di CERMAG, sono da intendersi adattabili, quindi non originali, ai marchi indicati secondo REG. CE 1400/2002
All items described here, produced by and/or on behalf of CERMAG, are to be understood as adaptable, therefore not original, to the brands indicated according to REG. EC 1400/2002

09 new

PARTI DI RICAMBIO PER POMPE BP75

PIECES DETACHEES POUR POMPES - SPARE PARTS FOR PUMPS - ERSATZTEILE FÜR PUMPEN - REPUESTOS PARA BOMBAS

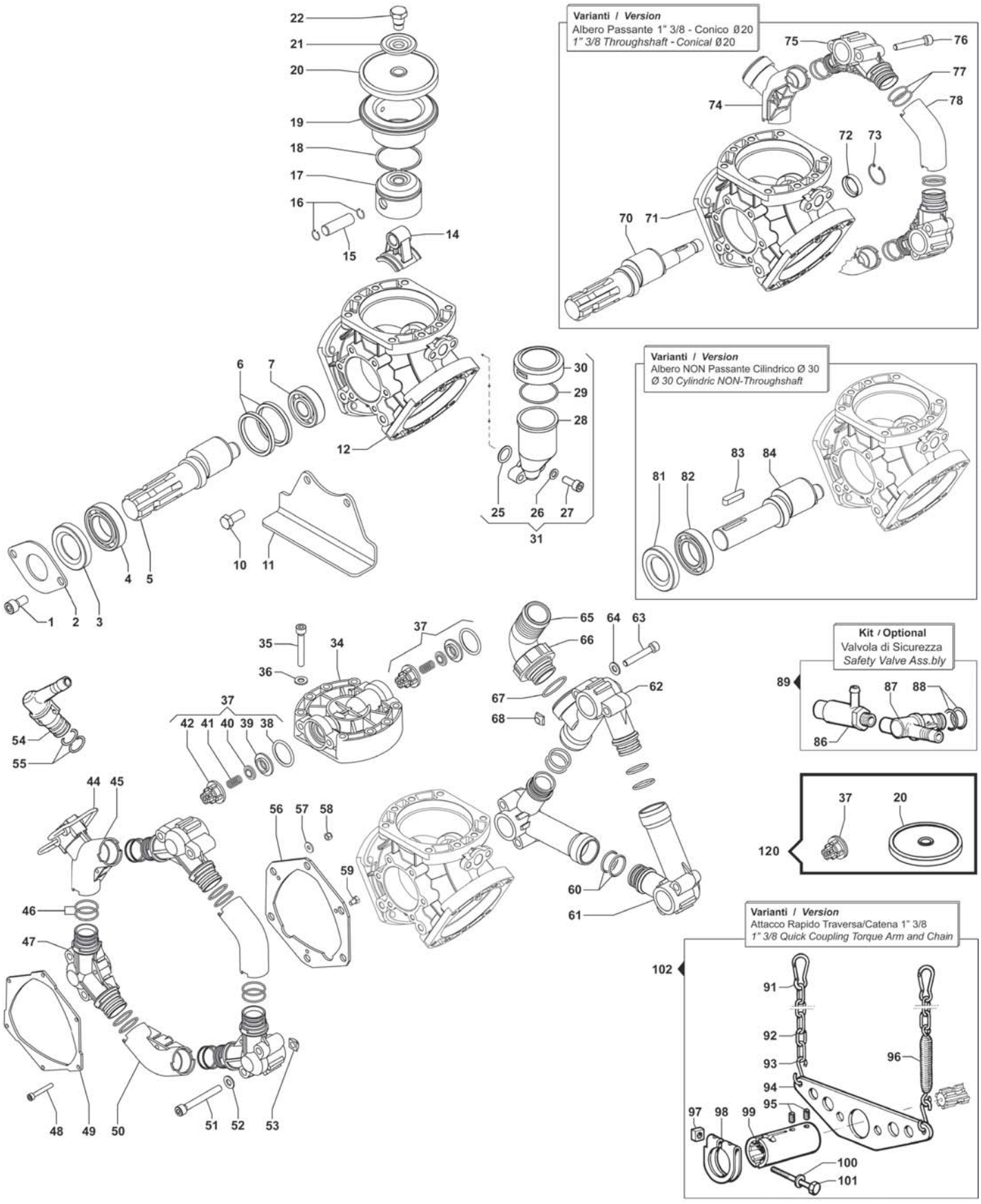

Gli articoli qui descritti, prodotti da e/o per conto di CERMAG, sono da intendersi adattabili, quindi non originali, ai marchi indicati secondo REG. CE 1400/2002

All items described here, produced by and/or on behalf of CERMAG, are to be understood as adaptable, therefore not original, to the brands indicated according to REG. EC 1400/2002

PARTI DI RICAMBIO PER POMPE BP75

PIECES DETACHEES POUR POMPES - SPARE PARTS FOR PUMPS - ERSATZTEILE FÜR PUMPEN - REPUESTOS PARA BOMBAS

RIF.	ARTICOLO	COMET	DESCRIZIONE / DESCRIPTION	Q.	MODEL
1		3609 0171	Vite / Screw M10x16	2	
2	**921609**	1004 0013	Flangia / Flange	1	
3	**906968**	0019 0010	Anello Tenuta / Oil Seal Ø35x62x10	1	
4		0438 0015	Cuscinetto a Sfere / Ball Bearing Ø35x62x14	1	
5	**922707**	0001 0523	Albero Non Passante / NON-Throughsaft 1"3/8 M	1	
6	**909095**	0010 0013	Anello Tenuta Biella / Connecting Rod Ring Ø60x50x6	2	
7	**913131**	0438 0066	Cuscinetto a Sfere / Ball Bearing Ø20x52x15	1	
10	**909799**	3607 0221	Vite Testa Esagonale / Hexagonal Screw M10x20	4	
11	**923952**	2400 0105	Piede Sostegno Pompa / Pump Mounting Bracket	2	
12	**914220**	0403 0163	Carter Pompa / Pump Crankcase	1	
14	**922708**	0205 0075	Kit Biella -3 pezzi / Connecting Rod Assembly - 3 pcs	1	
15	**915287**	3011 0021	Spinotto / Gudgeon Pin	3	
16		3020 0029	Seeger Interno / Inner Seeger	6	
17	**909519**	2409 0067	Pistone Guida / Piston Ø58	3	
18	**908707**	0020 0008	Anello Compressione / Compression Ring Ø58x2x2,3	3	
19	**922709**	0400 0084	Camicia / Piston Sleeve Ø58	3	
20	**27069**	1800 0088	Membrana Pompa Gomma Nitrilica / Diaphragm Buna Rubber	3	
		1800 0095	Membrana Pompa Viton® / Diaphragm Viton®	3	
	912723	1800 0096	Membrana Pompa Desmopan® / Diaphragm Desmopan®	3	
21	**909103**	0602 0010	Disco Tenuta Membrana / Disc	3	
22	**917448**	3605 0005	Vite Speciale / Special Screw	3	
25	**917471**	1210 0390	Guarnizione OR / O-Ring Ø2x17	1	
26	**916189**	2811 0099	Rondella / Washer Ø8,4x15x1,6	2	
27	**910726**	3609 0213	Vite / Screw M8x30	2	
28	**905039**	0421 0015	Compensatore Volum. / Volumetric Compensator	1	
29	**27186**	1210 0122	Guarnizione OR / O-Ring Ø2,62x44,12	1	
30	**27261**	0402 0141	Coperchio Compens. Volum. / Volum. Compensator Cover	1	
31	**27155**	1208 0013	Kit Compens. Volumetrico / Volum. Compensator Kit	1	
34	**920421**	3218 0360	Testata Pompa / Pump Manifold	3	
35	**916191**	3609 0156	Vite / Screw M 8x55	24	
36	**916189**	2811 0099	Rondella / Washer Ø8,4x15x1,6	24	
37	**27174**	1220 0070	Gruppo Valvola Asp./Mand. / Suct./Delivery Valve Ass.y kit	6	
38		1210 0487	Guarnizione OR / O-Ring Ø3,53x31,34	6	
39		3009 0154	Sede Valvola Aspir./Mand. / Suction/Delivery Valve Seat	6	
40	**916971**	3604 0023	Valvola Aspir./Mand. / Suction/Delivery Valve	6	
41	**903251**	1802 0015	Molla (Filo Ø0,8) / Spring (Wire Ø0,8)	6	
42	**915213**	1205 0029	Gabbia Valvola Aspir./Mand. / Suction/Delivery Valve Cage	6	
44	**907022**	1202 0060	Gancio Fissaggio Mandata / Delivery Hook	1	
45	**923245**	2803 0523	Raccordo Mandata / Outlet Coupling	1	
46	**923244**	1210 0604	Guarnizione OR / O-Ring Ø3x24 Viton®	12	
47	**916417**	2806 0029	Collettori Mandata Outlet Collectors	3	
48		3609 0207	Vite / Screw M5x35	6	
49	**924945**	0009 0323	Flangia Anteriore / Front Flange	1	
50	**911204**	2803 0521	Raccordo Collegamento / Connection Coupling	2	
51		3609 0206	Vite / Screw M 8x65	6	
52	**916189**	2811 0099	Rondella / Washer Ø8,4x15x1,6	6	
53	**922706**	0600 0064	Dado Speciale / Special Nut M8	6	
54	**905038**	2803 0033	Raccordo Rapido p.g. Curvo / Elbow Quick Coupling Ø20	1	
55	**903743**	1210 0002	Guarnizione OR / O-Ring Ø2,62x20,7	2	
56	**924944**	0009 0321	Flangia Posteriore / Back Flange	1	
57		2811 0129	Rondella / Washer Ø5,3x15x1,2	6	
58		0604 0103	Dado / Nut M5x6,3	6	
59		0600 0065	Dado Speciale / Special Nut M5	1	
60	**923244**	1210 0604	Guarnizione OR / O-Ring Ø3x24 Viton®	6	
61		3213 0024	Collettori Aspirazione / Suction Collectors	2	
62		3212 0038	Collettore Porta Raccordo / Suction Coupling/ Collector	1	
63		3609 0205	Vite / Screw M8x70	6	
64	**916189**	2811 0099	Rondella / Washer Ø8,4x15x1,6	6	
65		2801 0062	Raccordo Curvo Aspirazione / Elbow Suction Coupling Ø30 - 1"1/2	1	
66	**914262**	1200 0054	Galletto / Wing Nut 1"1/2	1	
67	**914263**	1210 0180	Guarnizione OR / O-Ring Ø3x29	1	
68	**922706**	0600 0064	Dado Speciale / Special Nut M8	6	

RIF.	ARTICOLO	COMET	DESCRIZIONE / DESCRIPTION	Q.	MODEL
VARIANTI (Version)					
70		0001 0525	Albero Passante Conico / Conical Throughsaft 1"3/8 M - Ø20	1	
71		0403 0165	Carter Pompa / Pump Crankcase	1	
72	**913134**	0019 0110	Anello Tenuta / Oil Seal Ø20x30x7	1	
73		3020 0035	Seeger Interno / Inner Seeger	1	
74		2803 0522	Collettore Porta Raccordo / Suction Coupling/ Collector	1	
75	**916417**	2806 0029	Collettori Aspirazione / Suction Collectors	3	
76		3609 0206	Vite / Screw M 8x65	6	
77	**923244**	1210 0604	Guarnizione OR / O-Ring Ø3x24 Viton®	12	
78	**911204**	2803 0521	Raccordo Collegamento / Connection Coupling	2	
VARIANTI (Version)					
81		0019 0101	Anello Tenuta / Oil Seal Ø30x62x7	1	
82		0438 0016	Cuscinetto a Sfere / Ball Bearing Ø30x 62x16	1	
83	**909112**	1602 0018	Linguetta / Key 8x7x40	1	
84		0001 0529	Albero Non Passante / NON-Throughsaft Ø30	1	
KIT (optional)					
86		1219 0052	Valvola di Sicurezza / Safety Valve 15 bar 0-100L	1	
87		2803 0359	Raccordo porta Valvola / Safety Valve Coupling Ø19 - G3/8"	1	
88	**903743**	1210 0002	Guarnizione OR / O-Ring Ø2,62x 20,7	2	
89	**27081**	2803 0530	Kit Valvola di Sicurezza / Safety Valve Kit 15 bar 0-100L	1	
VARIANTI (Version)					
91		1202 0009	Gancio / Hook	2	
92		0465 0001	Catena ad Anelli / Chain 500 mm	2	
93		1202 0006	Gancio / Hook Ø6	2	
94		3221 0001	Traversa Attacco Rapido / Torque Arm for Quick Coupling	1	
95		3622 0011	Vite Senza Testa Esag. Inc. / Screw M8x10	2	
96	**912731**	1802 0040	Molla (Filo Ø2,5) + Gancio / Spring (Wire Ø2,5) + Hook Øe20x100	1	
97		0600 0037	Dado Speciale / Special Bolt M12x6	1	
98	**916420**	0417 0005	Collare Innesto Attacco Rap. / Collar	1	
99	**912333**	1407 0006	Innesto Calettato / Quick Coupling Ø1"3/8	1	
100		2811 0025	Rondella / Washer Ø13x20x2,5	1	
101		3607 0115	Vite Testa Esagonale / Hexagonal Screw M12x75	1	
102	**908460**	5002 0008	Kit Traversa Attacco Rapido / Torque Arm for Quick Coup. Kit	1	
KIT MANUTENZIONE (Maintenance kit)					
120	**924103**	5026 0323	Kit Manutenzione Ordinaria Gomma Nitrilica / Ordinary Maintenance Kit Buna Rubber	1	

Gli articoli qui descritti, prodotti da e/o per conto di CERMAG, sono da intendersi adattabili, quindi non originali, ai marchi indicati secondo REG. CE 1400/2002
All items described here, produced by and/or on behalf of CERMAG, are to be understood as adaptable, therefore not original, to the brands indicated according to REG. EC 1400/2002

09 new

PARTI DI RICAMBIO PER POMPE BP105K - BP125K

PIECES DETACHEES POUR POMPES - SPARE PARTS FOR POMPS - ERSATZTEILE FÜR PUMPEN - REPUESTOS PARA BOMBAS

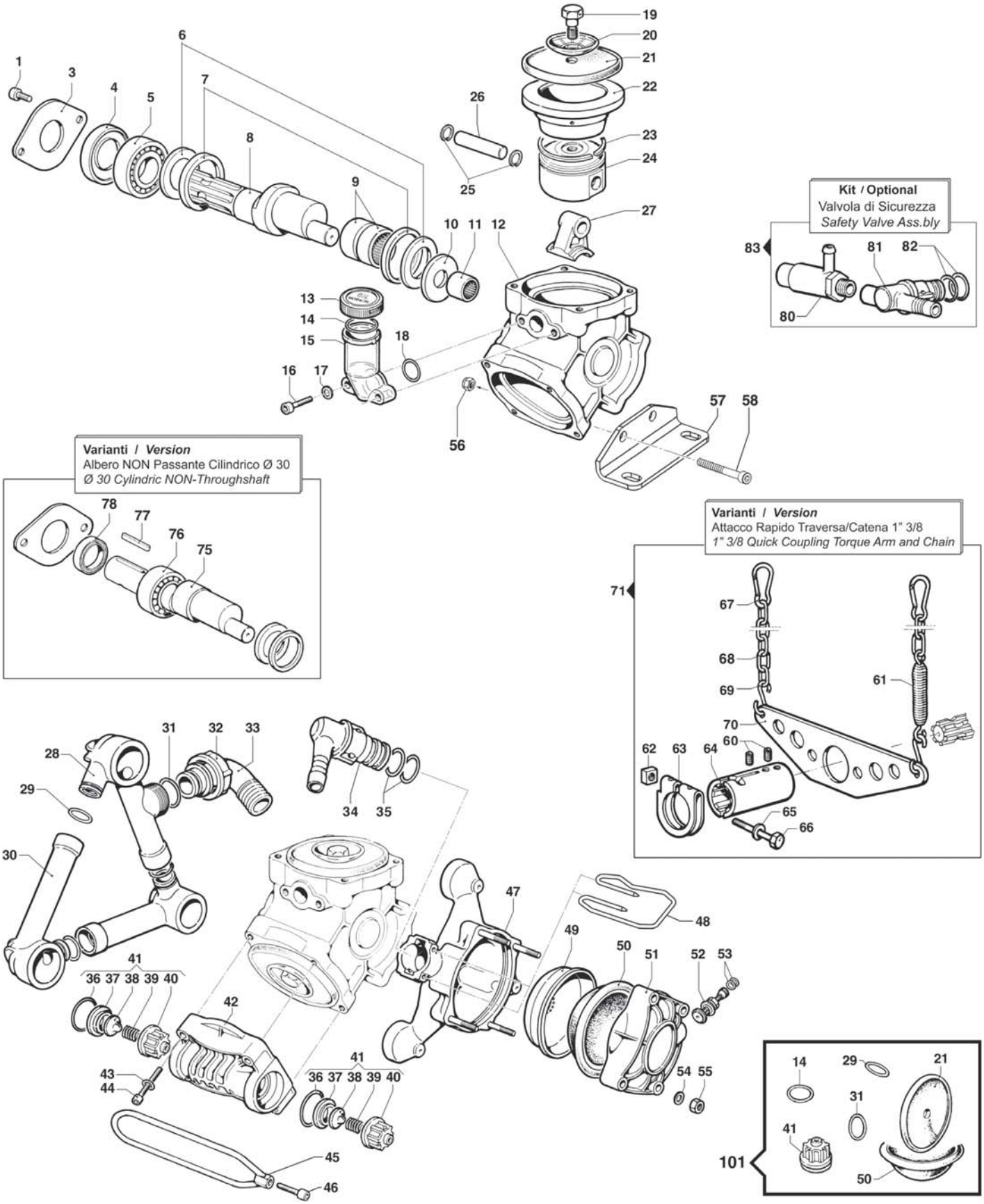

Gli articoli qui descritti, prodotti da e/o per conto di CERMAG, sono da intendersi adattabili, quindi non originali, ai marchi indicati secondo REG. CE 1400/2002

All items described here, produced by and/or on behalf of CERMAG, are to be understood as adaptable, therefore not original, to the brands indicated according to REG. EC 1400/2002

PARTI DI RICAMBIO PER POMPE BP105K - BP125K

PIECES DETACHEES POUR POMPES - SPARE PARTS FOR PUMPS - ERSATZTEILE FÜR PUMPEN - REPUESTOS PARA BOMBAS

RIF.	ARTICOLO	COMET	DESCRIZIONE / DESCRIPTION	Q.	MODEL
1		3609 0171	Vite / Screw M10x16	2	
3	**921609**	1004 0013	Flangia Tenuta Paraolio / Flange	1	
4	**906968**	0019 0010	Anello Tenuta / Oil Seal Ø35x62x10	1	
5		0438 0015	Cuscinetto a Sfere / Ball Bearing Ø35x62x14	1	
6	**909118**	2813 0019	Rondella Tenuta Biella / Connecting Rod Washer Ø63x40x2,8	2	
7	**909094**	0010 0008	Anello Tenuta Biella / Connecting Rod Ring Ø68x55x6	2	
8	**909093**	0001 0382	Albero Non Passante / NON-Throughshaft 1"3/8 M	1	BP125K
	909092	0001 0098	Albero Non Passante / NON-Throughshaft 1"3/8 M	1	BP105K
9	**909101**	0437 0045	Cuscinetto Rulli Roller / Bearing Ø40x47x16	2	
10	**909119**	2813 0024	Rondella Tenuta Biella / Connecting Rod Washer Ø20x50x3	1	
11	**909100**	0437 0033	Cuscinetto Rulli / Roller Bearing Ø20x28x23	1	
12	**908458**	0403 0133	Carter Pompa / Pump Crankcase	1	
13	**27261**	0402 0141	Coperchio Compens. Vol. / Volum. Compensator Cover	1	
14	**923389**	1210 0200	Guarnizione OR / O-Ring Ø2,62x42,52	1	
15	**27158**	0421 0020	Compensatore Volumetr. / Volumetric Compensator	1	
16		3609 0165	Vite / Screw M8x35	2	
17	**916189**	2811 0099	Rondella / Washer Ø8,4x15x1,6	2	
18	**917182**	1210 0037	Guarnizione OR / O-Ring Ø2,5x25	1	
19	**917448**	3605 0005	Vite Spec. Tenuta Membr. / Diaphragm Holder Screw	3	
20	**914196**	0602 0045	Disco Tenuta Membrana / Disc	3	
21	**25819**	1800 0002	Membrana Pompa Gomma Nitrilica / Diaphragm Buna Rubber	3	
	910890	1800 0178	Membrana Pompa Desmopan® / Diaphragm Desmopan®	3	
	910889	1800 0032	Membrana Pompa Viton® / Diaphragm Viton®	3	
22	**911653**	0400 0077	Camicia / Piston Sleeve Ø75	3	BP125K
	915282	0400 0088	Camicia / Piston Sleeve Ø70	3	BP105K
23	**909096**	0020 0009	Anello Compressione / Compression Ring Ø75	3	BP125K
	907838	0020 0001	Anello Compressione / Compression Ring Ø70	3	BP105K
24	**909116**	2409 0081	Pistone / Piston Ø75	3	BP125K
	911411	2409 0096	Pistone / Piston Ø70	3	BP105K
25	**909121**	3020 0001	Seeger Interno / Inner Seeger Ø15	6	
26	**909120**	3011 0001	Spinotto / Gudgeon Pin Ø15x53	3	
27	**908119**	0205 0034	Kit Biella 3SET / Connecting Rod Assembly	1	
28	**911037**	3212 0023	Tubo Aspirazione / Suction Hose	1	
29	**27180**	1210 0047	Guarnizione OR / O-Ring Ø2,62x22,22	3	
30	**916419**	3213 0012	Tubo Aspirazione / Suction Pipe	2	
31	**909109**	1210 0034	Guarnizione OR / O-Ring Ø3,53x28,17	1	
32	**909104**	1200 0011	Galletto / Wing Nut	1	
33	**914029**	2801 0063	Raccordo p.g. Aspir. Curvo / Suction Elbow Tail Ø25x40	1	BP125K
	909117	2801 0009	Raccordo p.g. Aspir. Curvo / Suction Elbow Tail Ø25x35	1	BP105K
34	**905038**	2803 0033	Raccordo Rapido p.g. Curvo / Elbow Quick Coupling Ø20	1	
35	**903743**	1210 0002	Guarnizione OR / O-Ring Ø2,62x20,7	2	
36	**908118**	1210 0419	Guarnizione OR / O-Ring Ø6x37x49	6	
37	**911085**	3009 0022	Sede Valv. Aspir./Mandata / Suct./Delivery Valve Seat	6	
38		3604 0057	Valvola Aspiraz./Mandata / Suction/Delivery Valve	6	
39	**910273**	1802 0245	Molla / Spring	6	
40	**909106**	1205 0034	Gabbia Valv. Aspir./Mand. / Suct./Delivery Valve Cage	6	
41	**27173**	1220 0046	Gruppo Valvola Asp./Mand. / Suct./Del. Valve Ass.y Kit	6	
42	**908498**	3218 0123	Testata Pompa / Pump Manifold	3	
43	**911671**	2811 0098	Rondella / Washer Ø10,5x18x2	12	
44	**916803**	3609 0161	Vite / Screw M10x45	12	
45	**909269**	0418 0041	Cavallotto / U-Bolt	3	
46		3609 0139	Vite / Screw M10x30	3	
47	**911700**	0002 0021	Accumulatore Press. Infer. / Pressure Accumulator	1	
48	**907022**	1202 0060	Gancio Fissaggio Mandata / Delivery Hook	1	
49	**27166**	0460 0036	Calotta Sostegno Membr. / Diaphragm Support Cap	1	
50	**27054**	1800 0034	Membrana Accumulatore / Diaphragm	1	
51	**915215**	0003 0030	Accumulatore Press. Sup. Arancione / Pressure Accumulator Orange	1	BP125K
	918187	0003 0015	Accumulatore Press. Sup. Nero / Pressure Accumulator Black	1	BP105K
52	**903734**	3610 0003	Valvola Aria / Air Valve	1	
53	**913208**	1209 0033	Guarnizione / Gasket Ø14x7,5x2	2	
54		2811 0089	Rondella / Washer Ø10,5x18x1,6	4	
55	**916186**	0604 0105	Dado / Nut M10	4	
56	**918550**	0604 0073	Dado / Nut M10X1	2	
57	**923836**	2400 0108	Piede Sostegno Pompa / Pump Mounting Bracket	2	
58		3609 0051	Vite / Screw M10x90	2	
VARIANTI (Version)					
60		3622 0011	Vite Senza Testa Esag. Inc. / Screw M8x10	2	
61	**912731**	1802 0040	Molla (Filo Ø2,5) + Gancio / Spring (Wire Ø2,5) + Hook Øe20x100	1	
62		0600 0037	Dado Speciale / Special Bolt M12x6	1	
63	**916420**	0417 0005	Collare Innesto Attacco Rap. / Collar	1	
64	**912333**	1407 0006	Innesto Calettato / Quick Coupling Ø1"3/8	1	
65		2811 0025	Rondella / Washer Ø13x20x2,5	1	
66		3607 0115	Vite Testa Esagonale / Hexagonal Screw M12x75	1	
67		1202 0009	Gancio / Hook	2	
68		0465 0001	Catena ad Anelli / Chain 500 mm	2	
69		1202 0006	Gancio / Hook Ø6	2	
70		3221 0001	Traversa Attacco Rapido / Torque Arm for Quick Coup.	1	
71	**908460**	5002 0008	Kit Traversa Attacco Rapido / Torque Arm for Quick Coup. Kit	1	
VARIANTI (Version)					
75		0001 0394	Albero Non Passante / NON-Throughshaft Ø30 Cil.	1	BP125K
		0001 0136	Albero Non Passante / NON-Throughshaft Ø30 Cil.	1	BP105K
76		0438 0016	Cuscinetto a Sfere / Ball Bearing Ø30x62x16	1	
77	**909112**	1602 0018	Linguetta / Key 8x7x40	1	
78		0019 0101	Anello Tenuta / Oil Seal Ø30x62x7	1	BP125K
		0019 0016	Anello Tenuta / Oil Seal Ø30x62x10	1	BP105K
KIT (optional)					
80		1219 0042	Valvola di Sicurezza / Safety Valve 20 Bar 0-100L	1	
81		2803 0359	Raccordo porta Valvola / Safety Valve Coupling Ø19 - G3/8"	1	
82	**903743**	1210 0002	Guarnizione OR / O-Ring Ø2,62X 20,7	2	
83	**27079**	2803 0352	Kit Valvola di Sicurezza / Safety Valve Kit 20 Bar 0-100L	1	
KIT MANUTENZIONE (Maintenance kit)					
new 101	**924149**	5026 0326	Kit Ricambi Manutenzione / Ordinary Maintenance Kit	1	

Gli articoli qui descritti, prodotti da e/o per conto di CERMAG, sono da intendersi adattabili, quindi non originali, ai marchi indicati secondo REG. CE 1400/2002
All items described here, produced by and/or on behalf of CERMAG, are to be understood as adaptable, therefore not original, to the brands indicated according to REG. EC 1400/2002

09 new

PARTI DI RICAMBIO PER POMPE BP151K - BP171K

PIECES DETACHEES POUR POMPES - SPARE PARTS FOR PUMPS - ERSATZTEILE FÜR PUMPEN - REPUESTOS PARA BOMBAS

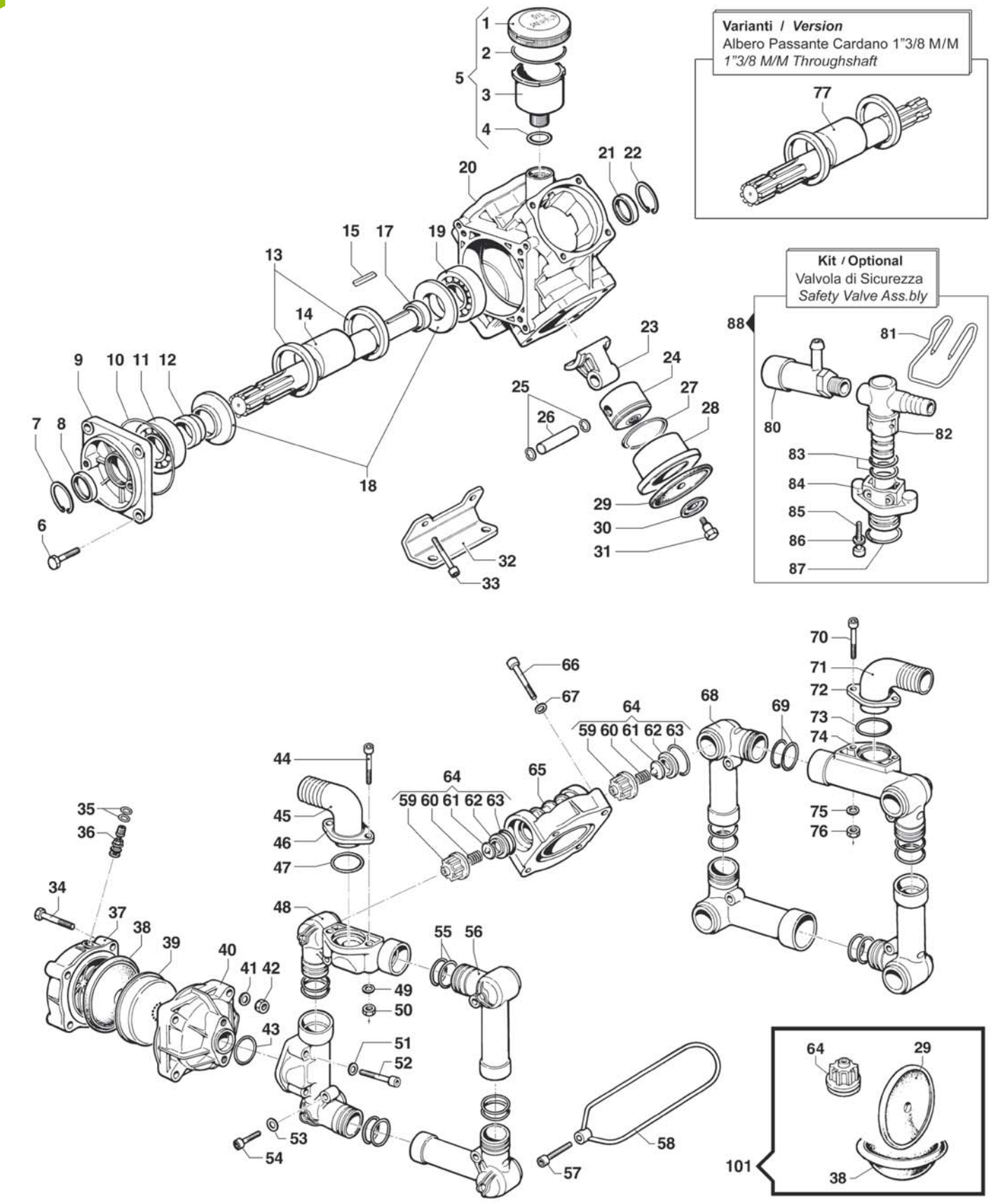

Gli articoli qui descritti, prodotti da e/o per conto di CERMAG, sono da intendersi adattabili, quindi non originali, ai marchi indicati secondo REG. CE 1400/2002
All items described here, produced by and/or on behalf of CERMAG, are to be understood as adaptable, therefore not original, to the brands indicated according to REG. EC 1400/2002

PARTI DI RICAMBIO PER POMPE BP151K - BP171K

PIECES DETACHEES POUR POMPES - SPARE PARTS FOR PUMPS - ERSATZTEILE FÜR PUMPEN - REPUESTOS PARA BOMBAS

RIF.	ARTICOLO	COMET	DESCRIZIONE / DESCRIPTION	Q.	MODEL
1	**903740**	0402 0143	Coperchio Compens. Volum. / Volum. Compensator Cover	1	
2	**903754**	1210 0373	Guarnizione OR / O-Ring Ø3,53x73,03	1	
3	**924084**	0421 0012	Compens. Volumetrico / Volum. Compensator	1	
4	**903743**	1210 0002	Guarnizione OR / O-Ring Ø2,62x20,7	1	
5	**27156**	1208 0015	Gruppo Compens. Volum. / Volumetric Compensator	1	
6	**907189**	3607 0220	Vite Testa Esagonale / Hexagonal Screw M10x30	4	
7		3020 0009	Seeger Interno / Inner Seeger Ø47	1	
8	**911049**	0019 0083	Anello Tenuta / Oil Seal Ø35x47x7	1	
9		0405 0067	Coperchio Supp. porta Cusc. / Support Cover	1	
10	**909110**	1210 0389	Guarnizione OR / O-Ring Ø1,78x107,67	1	
11	**919298**	0438 0094	Cuscinetto a Sfere / Ball Bearing Ø35x80x21	1	
12		0601 0132	Distanziale / Spacer Ø35xØ48x18	1	
13	**913508**	0010 0020	Anello Tenuta Biella / Connecting Rod Ring Ø80x68	2	
14		0001 0402	Albero Passante / Throughshaft 1"3/8-Ø30 Cil.	1	
15	**909112**	1602 0018	Linguetta / Key 8x7x40	1	
17		0601 0134	Distanziale / Spacer Ø35xØ44x10	1	
18	**914194**	2813 0036	Rondella Tenuta Biella / Connecting Rod Washer	2	
19	**919298**	0438 0094	Cuscinetto a Sfere / Ball Bearing Ø35x80x21	1	
20		0403 0118	Carter Pompa / Pump Crankcase	1	
21	**911049**	0019 0083	Anello Tenuta / Oil Seal Ø35x47x7	1	
22		3020 0009	Seeger Interno / Inner Seeger Ø47	1	
23	**913509**	0205 0038	Kit Biella 4SET / Connecting Rod Ass.y	1	
24	**909116**	2409 0081	Pistone / Piston Ø75	4	BP171K
	911411	2409 0096	Pistone Piston Ø70	4	BP151K
25	**909121**	3020 0001	Seeger Interno / Inner Seeger Ø15	8	
26	**909120**	3011 0001	Spinotto / Gudgeon Pin Ø15x53	4	
27	**909096**	0020 0009	Anello Compressione / Compression Ring Ø75	4	BP171K
	907838	0020 0001	Anello Compressione / Compression Ring Ø70	4	BP151K
28	**911653**	0400 0077	Camicia / Piston Sleeve Ø75	4	BP171K
	915282	0400 0088	Camicia / Piston Sleeve Ø70	4	BP151K
29	**25819**	1800 0002	Membrana Pompa Gomma Nitrilica / Diaphragm Buna Rubber	4	
	910890	1800 0178	Membrana Pompa Desmopan® / Diaphragm Desmopan®	4	
	910889	1800 0032	Membrana Pompa Viton® / Diaphragm Viton®	4	
30	**914196**	0602 0045	Disco Tenuta Membrana / Disc	4	
31	**917448**	3605 0005	Vite Speciale Tenuta Membr. / Diaphragm Holder Screw M12x1,5	4	
32	**917440**	2400 0064	Piede Sostegno Pompa / Pump Mounting Bracket	2	
33		3609 0192	Vite / Screw M10x50	4	
34	**916185**	3607 0223	Vite Testa Esagonale / Hexagonal Screw M10x65	4	
35	**913208**	1209 0033	Guarnizione / Gasket Ø14x7,5x2	2	
36	**903734**	3610 0003	Valvola Aria / Air Valve	1	
37	**915215**	0003 0030	Accumulat. Press. Sup. Arancione / Pressure Accumulator Orange	1	BP171K
	918187	0003 0015	Accumulat. Press. Sup. / Pressure Accumulator	1	BP151K
38	**27054**	1800 0034	Membrana Accumulat. Gomma Nitrilica / Diaphragm Buna Rubber	1	
	909426	1800 0067	Membrana Accumulat. Desmopan® / Diaphragm Desmopan®	1	
39	**27166**	0460 0036	Calotta Sostegno Membr. / Diaphragm Support Cap	1	
40	**915214**	0002 0024	Accumulat. Press. Infer. / Pressure Accumulator	1	
41	**911671**	2811 0098	Rondella / Washer Ø10,5x18x2	4	
42	**916186**	0604 0105	Dado / Nut M10	4	
43	**916187**	1210 0185	Guarnizione OR / O-Ring Ø4,0x38	1	
44	**916191**	3609 0156	Vite / Screw M8x55	2	
45	**916093**	2801 0032	Raccordo p.g. Curvo / Elbow Coupling Ø25	1	
46		2404 0108	Piastra Fiss. Raccordo / Hose Tail Fixing Plate	1	
47	**914263**	1210 0180	Guarnizione OR / O-Ring Ø3x29	1	
48	**916188**	3214 0039	Tubo Mandata / Delivery Hose	2	
49	**916189**	2811 0099	Rondella / Washer Ø8,4x15x1,6	4	
50	**916190**	0604 0107	Dado / Nut M8	2	
51	**916189**	2811 0099	Rondella / Washer Ø8,4x15x1,6	1	
52	**916191**	3609 0156	Vite / Screw M8x55	2	
53	**916189**	2811 0099	Rondella / Washer Ø8,4x15x1,6	4	
54	**916192**	3609 0162	Vite / Screw M8x40	4	
55	**907506**	1210 0011	Guarnizione OR / O-Ring Ø3,0x36	8	
56	**916193**	3214 0038	Tubo Mandata / Delivery Hose	2	
57		3609 0163	Vite / Screw M10x40	4	
58	**920563**	0418 0040	Cavallotto / U-Bolt	4	
59	**909106**	1205 0034	Gabbia Valv. Aspir./Mand. / Suct./Deliv. Valve Cage	8	
60	**910273**	1802 0245	Molla / Spring	8	
61		3604 0057	Valvola Aspir./Mandata / Suction/Delivery Valve	8	
62	**911085**	3009 0022	Sede Valvola Asp./Mand. / Suct./Deliv. Valve Seat	8	
63	**908118**	1210 0419	Guarnizione OR / O-Ring Ø6x37x49	8	
64	**27173**	1220 0046	Gruppo Valv. Asp./Mand. / Suct./Del. Valve Ass.y kit	8	
65	**908498**	3218 0123	Testata Pompa / Pump Manifold	4	
66		3609 0192	Vite / Screw M10x50	12	
67	**911671**	2811 0098	Rondella / Washer Ø10,5x18x2	12	
68	**916193**	3214 0038	Tubo Mandata / Delivery Hose	3	
69	**907506**	1210 0011	Guarnizione OR / O-Ring Ø3,0x36	8	
70	**916191**	3609 0156	Vite / Screw M8x55	2	
71	**910078**	2801 0055	Raccordo p.g. Curvo / Elbow Coupling Ø40	1	
72		2404 0108	Piastra Fiss. Raccordo / Hose Tail Fixing Plate	1	
73	**914263**	1210 0180	Guarnizione OR / O-Ring Ø3x29	1	
74	**916188**	3214 0039	Tubo Mandata / Delivery Hose	1	
75	**916189**	2811 0099	Rondella / Washer Ø8,4x15x1,6	4	
76	**916190**	0604 0107	Dado / Nut M8	2	

VARIANTI (Version)

77		0001 0412	Albero Passante / Throughshaft 1"3/8 M - 1"3/8 M	1	

KIT (optional)

80	**916551**	1219 0043	Valvola di Sicurezza / Safety Valve 20 Bar 100-200L	1	
81	**907022**	1202 0060	Gancio Fiss. Mandata / Delivery Hook	1	
82		2803 0356	Raccordo porta Valvola / Safety Valve Coupling Ø25 - G1/2"	1	
83	**903743**	1210 0002	Guarnizione OR / O-Ring Ø2,62X 20,7	2	
84	**922822**	2803 0334	Raccordo Speciale / Special Coupling	1	
85		3609 0159	Vite / Screw M8x50	2	
86	**916189**	2811 0099	Rondella / Washer Ø8,4x15x1,6	2	
87	**914263**	1210 0180	Guarnizione OR / O-Ring Ø3,0X29	1	
88	**917168**	2803 0364	Kit Valvola di Sicurezza / Safety Valve Kit 20 Bar 100-200L	1	

KIT MANUTENZIONE (Maintenance kit)

101		5026 0145	Kit Ricambi Manutenzione Gomma Nitrilica / Ordinary Maintenance Kit Buna Rubber	1	
	924083	5026 0333	Kit Ricambi Manutenzione Desmopan® / Ordinary Maintenance Kit Desmopan®	1	

Gli articoli qui descritti, prodotti da e/o per conto di CERMAG, sono da intendersi adattabili, quindi non originali, ai marchi indicati secondo REG. CE 1400/2002
All items described here, produced by and/or on behalf of CERMAG, are to be understood as adaptable, therefore not original, to the brands indicated according to REG. EC 1400/2002

09 new

PARTI DI RICAMBIO PER POMPE P48 - P48AP

PIECES DETACHEES POUR POMPES - SPARE PARTS FOR PUMPS - ERSATZTEILE FÜR PUMPEN - REPUESTOS PARA BOMBAS

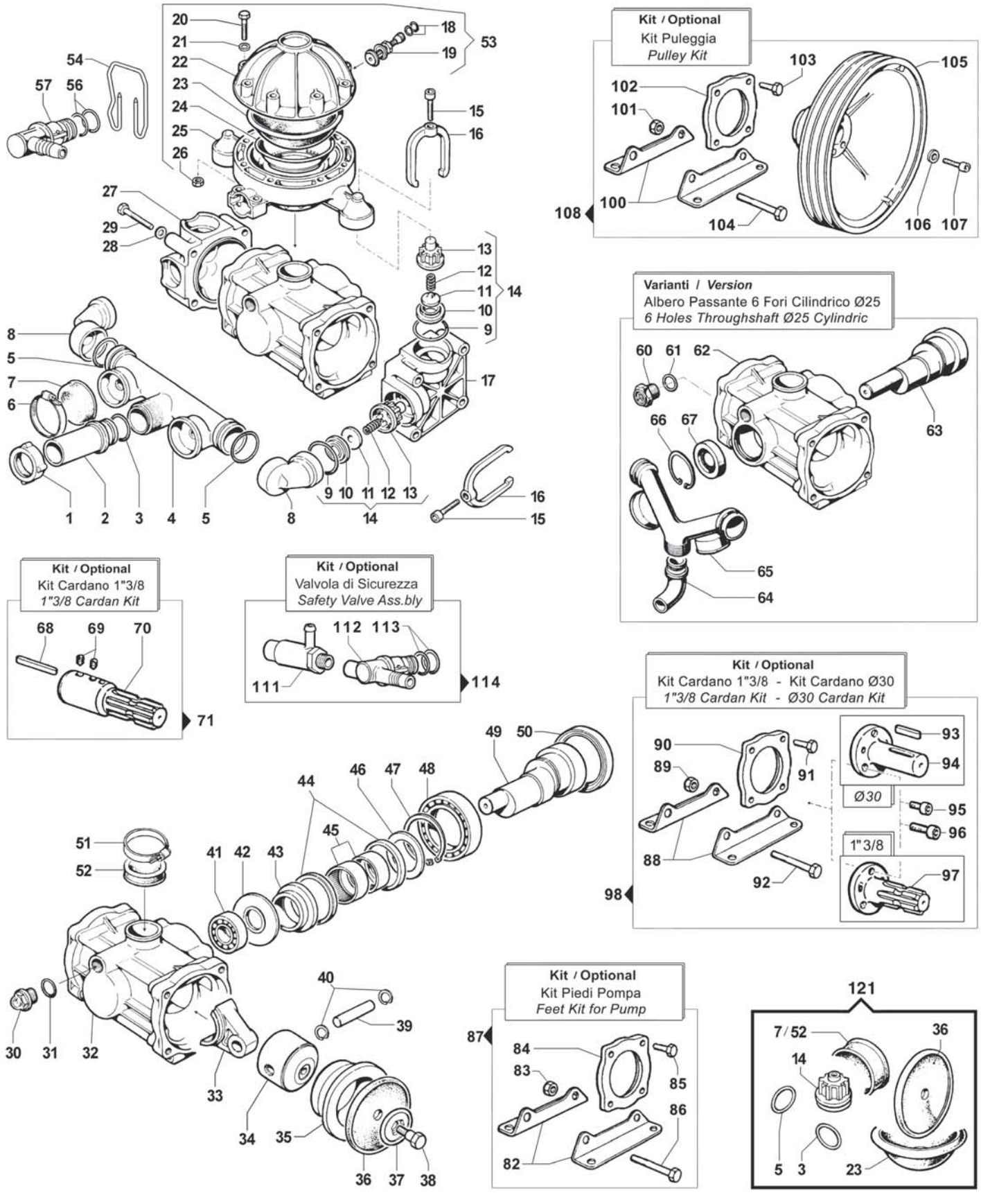

Gli articoli qui descritti, prodotti da e/o per conto di CERMAG, sono da intendersi adattabili, quindi non originali, ai marchi indicati secondo REG. CE 1400/2002

All items described here, produced by and/or on behalf of CERMAG, are to be understood as adaptable, therefore not original, to the brands indicated according to REG. EC 1400/2002

PARTI DI RICAMBIO PER POMPE P48 - P48AP

PIECES DETACHEES POUR POMPES - SPARE PARTS FOR PUMPS - ERSATZTEILE FÜR PUMPEN - REPUESTOS PARA BOMBAS

RIF.	ARTICOLO	COMET	DESCRIZIONE / DESCRIPTION	Q.	MODEL
1	**908116**	1200 0009	Galletto / Wing Nut M36x2	1	
2	**909839**	2800 0010	Raccordo p.g. Aspir. Diritto / Suction Hose Tail Ø19x26	1	
3	**27178**	1210 0096	Guarnizione OR / O-Ring Ø3,53x21,82	1	
4	**916078**	3212 0014	Tubo Aspirazione / Suction Hose	1	
5	**27179**	1210 0045	Guarnizione OR (Silicone) / O-Ring (Silicon) Ø3,53x28,17	2	
6	**912634**	1003 0036	Fascetta / Hose Clamp Ø40-60	2	
7	**27070**	1800 0017	Membrana Polmone Aspir. / Diaphragm	2	
8	**914869**	2804 0009	Raccordo Curvo Aspiraz. / Elbow Suction Coupling	2	
9	**914522**	1210 0027	Guarnizione OR / O-Ring Ø5,34x37,47	4	
10	**921533**	3009 0015	Sede Valvola Asp./Mand. / Suct./Deliv. Valve Seat	4	
11	**907724**	3604 0009	Valvola Aspiraz./Mandata / Suction/Delivery Valve	4	
12	**903251**	1802 0015	Molla (Filo Ø0,8) / Spring (Wire Ø0,8) Øe11x17	4	
13	**909105**	1205 0004	Gabbia Valvola Asp./Mand. / Suct./Deliv. Valve Cage	4	
14	**27168**	1220 0004	Gruppo Valv. Asp./Mand. / Suct./Deliv. Valve Ass.y kit	4	
15	**911672**	3609 0022	Vite / Screw M10x25	4	
16	**921610**	0418 0027	Cavallotto / U-Bolt	4	
17	**909517**	3218 0068	Testata Pompa SX / Pump Manifold	1	
18	**913208**	1209 0033	Guarnizione / Gasket Ø14x7,5x2	2	
19	**903734**	3610 0003	Valvola Aria / Air Valve	1	
20		3607 0056	Vite Testa Esagonale / Hexagonal Screw M8x60	8	
21		2811 0016	Rondella / Washer Ø8,4x17x1,6	8	
22	**914990**	0003 0039	Accumulatore Press. Sup. / Pressure Accumulator	1	
23	**27055**	1800 0035	Membrana Accumulatore / Diaphragm	1	
24	**27164**	0460 0007	Calotta Sostegno Membr. / Diaphragm Support Cap	1	
25	**908901**	0002 0020	Accumulatore Press. Infer. / Pressure Accumulator	1	
26	**916190**	0604 0107	Dado / Nut M8	8	
27	**915941**	3218 0066	Testata Pompa DX / Pump Manifold	1	
28	**911671**	2811 0098	Rondella / Washer Ø10,5x18x2	8	
29	**916185**	3607 0223	Vite Testa Esagonale / Hexagonal Screw M10x65	8	
30		3201 0027	Tappo Olio / Oil Viewer 1/2" GAS	1	
31	**27183**	1210 0048	Guarnizione OR / O-Ring Ø2,62x20,24	1	
32	**913815**	0403 0023	Carter Pompa / Pump Crankcase	1	
33	**909514**	0205 0018	Kit Biella 2SET / Connecting Rod Ass.y	1	
34	**909515**	2409 0015	Pistone / Piston Ø70	2	
35	**909516**	0400 0021	Camicia / Piston Sleeve Ø70x17,75	2	
36	**25819**	1800 0002	Membrana Pompa Gomma Nitrilica / Diaphragm Buna Rubber	2	
	919799	1800 0059	Membrana Pompa Desmopan® / Diaphragm Desmopan®	2	
	910889	1800 0032	Membrana Pompa Viton® / Diaphragm Viton®	2	
37	**909103**	0602 0010	Disco Tenuta Membrana / Disc	2	
38	**917448**	3605 0005	Vite Speciale Ten. Membr. / Diaphragm Holder Screw M12x1,5	2	
39	**909120**	3011 0001	Spinotto / Gudgeon Pin Ø15x53	2	
40	**909121**	3020 0001	Seeger Interno / Inner Seeger Ø15	4	
41	**918002**	0438 0023	Cuscinetto a Sfere / Ball Bearing Ø25x52x20,6	1	
42	**917543**	2813 0017	Rondella Tenuta Biella / Connecting Rod Washer Ø25x63x3,8	1	
43	**918549**	0601 0211	Distanziale / Spacer	1	
44	**909094**	0010 0008	Anello Tenuta Biella / Connecting Rod Ring Ø68x55x6	2	
45	**918001**	0437 0027	Cuscinetto Rulli / Roller Bearing Ø40x47x20	2	
46	**909118**	2813 0019	Rondella Tenuta Biella / Connecting Rod Washer Ø63x40x2,8	1	
47		3019 0001	Seeger Esterno / Outer Seeger Ø55	1	
48	**913130**	0438 0001	Cuscinetto a Sfere / Ball Bearing Ø55x90x18	1	
49		0001 0017	Albero Non Passante / NON-Throughshaft	1	
50	**917128**	0019 0001	Anello Tenuta / Oil Seal Ø68x90x10	1	
51	**912634**	1003 0036	Fascetta / Hose Clamp Ø40-60	1	
52	**27070**	1800 0017	Membrana Tappo Olio / Diaphragm	1	
53	**910896**	0102 0004	Gruppo Accumulat. Press. / Pressure Accumulator Ass.y	1	
54	**907022**	1202 0060	Gancio Fissaggio Mandata / Delivery Hook	1	
56	**903743**	1210 0002	Guarnizione OR / O-Ring Ø2,62x20,7	2	
57	**908452**	2803 0027	Raccordo Mandata Curvo / Elbow Delivery Coupling	1	

RIF.	ARTICOLO	COMET	DESCRIZIONE / DESCRIPTION	Q.	MODEL
VARIANTI (Version)					
60		3201 0008	Tappo Olio / Oil Dipstick 1/2" GAS	1	
61	**901861**	1210 0046	Guarnizione OR / O-Ring Ø2,62x17,13	1	
62		0403 0057	Carter Pompa / Pump Crankcase	1	
63		0001 0049	Albero Passante / Throughshaft Ø25 Cil. / Cyl.	1	
64	**910080**	2801 0008	Raccordo p.g. Aspir. Curvo / Suction Elbow Tail Ø19x26	1	
65	**924898**	3212 0015	Tubo Aspirazione / Suction Hose	1	
66		3020 0009	Seeger Interno / Inner Seeger Ø47	1	
67		0019 0018	Anello Tenuta / Oil Seal Ø25x47x1	1	
KIT (optional)					
68		1602 0027	Linguetta / Key 8x7x56	1	
69		3622 0001	Vite senza Testa Esag. Inc. / Screw M10x10	2	
70	**923512**	1810 0009	Albero Speciale / Special Shaft Ø25 - 1"3/8M	1	
71	**916254**	5003 0018	Kit Cardano / Cardan Kit Ø25 - 1"3/8M	1	
KIT (optional)					
82	**913816**	2400 0008	Piede Sostegno Pompa / Pump Mounting Bracket	2	
83	**918550**	0604 0073	Dadi / Nut M10	2	
84	**918551**	1004 0001	Flangia Speciale / Special Flange	1	
85	**909799**	3607 0221	Vite Testa Esagonale / Exagonal Screw M10x20	4	
86		3607 0126	Vite Testa Esagonale / Exagonal Screw M10x80	2	
87		5011 0035	Kit Piedi Pompa / Feet Kit for Pump	1	
KIT (optional)					
88	**913816**	2400 0008	Piede Sostegno Pompa / Pump Mounting Bracket	2	
89	**918550**	0604 0073	Dadi / Nut M10	2	
90	**918551**	1004 0001	Flangia Speciale / Special Flange	1	
91	**909799**	3607 0221	Vite Testa Esagonale / Exagonal Screw M10x20	4	
92		3607 0126	Vite Testa Esagonale / Exagonal Screw M10x80	2	
93	**909112**	1602 0018	Linguetta / Key 8x7x40	1	Solo / Only Ø30
94	**920634**	0027 0017	Cardano Cilindrico / Cylindric Cardan Ø30	1	Solo / Only Ø30
95	**911025**	3609 0157	Vite / Screw M8x18	3	
96	**919229**	3609 0026	Vite / Screw M10x18	3	
97	**908905**	0027 0016	Albero / Shaft 1"3/8	1	Solo / Only 1"3/8
98		5003 0003	Kit Cardano / Cardan Kit 1"3/8	1	
		5003 0004	Kit Cardano Cilindrico / Cylindric Cardan Kit Ø30	1	
KIT (optional)					
100	**913816**	2400 0008	Piede Sostegno Pompa / Pump Mounting Bracket	2	
101	**918550**	0604 0073	Dadi / Nut M10	2	
102	**918551**	1004 0001	Flangia Speciale / Special Flange	1	
103	**909799**	3607 0221	Vite Testa Esagonale / Exagonal Screw M10x20	4	
104		3607 0126	Vite Testa Esagonale / Exagonal Screw M10x80	2	
105		2424 0002	Puleggia / Pulley 2 A - Øp172 mm	1	
	918673	2424 0007	Puleggia / Pulley 2 A - Øp247 mm	1	
		2424 0008	Puleggia / Pulley 2 A - Øp292 mm	1	
		2424 0020	Puleggia / Pulley 2 B - Øp290 mm	1	
		2424 0005	Puleggia / Pulley 3 A - Øp350 mm	1	
106	**911671**	2811 0098	Rondella / Washer Ø10,5x18x2	3	Solo / Only 3 Gole A 3 A Grooves
107	**909800**	3607 0070	Vite Testa Esagonale / Exagonal Screw M8x30	3	2 Gole A - 2 A Grooves
		3607 0012	Vite Testa Esagonale / Exagonal Screw M10x35	3	2 Gole B - 2 B Grooves
		3609 0009	Vite / Screw M10x35	3	3 Gole A - 3 A Grooves
108		5001 0008	Kit Puleggia / Pulley Kit 2 A - Øp172 mm	1	
		5001 0006	Kit Puleggia / Pulley Kit 2 A - Øp247 mm	1	
	916178	5001 0007	Kit Puleggia / Pulley Kit 2 A - Øp292 mm	1	
	916253	5001 0011	Kit Puleggia / Pulley Kit 2 B - Øp290 mm	1	
		5001 0012	Kit Puleggia / Pulley Kit 3 A - Øp350 mm	1	
KIT (optional)					
111		1219 0045	Valvola di Sicurezza / Safety Valve 30 bar 0-100L	1	
112	**918687**	2803 0358	Raccordo porta Valvola / Safety Valve Coupling Ø15 - G3/8"	1	
113	**903743**	1210 0002	Guarnizione OR / O-Ring Ø2,62X 20,7	2	
114		2803 2351	Kit Valvola di Sicurezza / Safety Valve Kit 30 bar 0-100L	1	
KIT MANUTENZIONE (Maintenance kit)					
121	**913937**	5026 0004	Kit Ricambi Manutenzione / Ordinary Maintenance Kit	1	

Gli articoli qui descritti, prodotti da e/o per conto di CERMAG, sono da intendersi adattabili, quindi non originali, ai marchi indicati secondo REG. CE 1400/2002
All items described here, produced by and/or on behalf of CERMAG, are to be understood as adaptable, therefore not original, to the brands indicated according to REG. EC 1400/2002

09 new

PARTI DI RICAMBIO PER POMPE APS31 - APS41

PIECES DETACHEES POUR POMPES - SPARE PARTS FOR PUMPS - ERSATZTEILE FÜR PUMPEN - REPUESTOS PARA BOMBAS

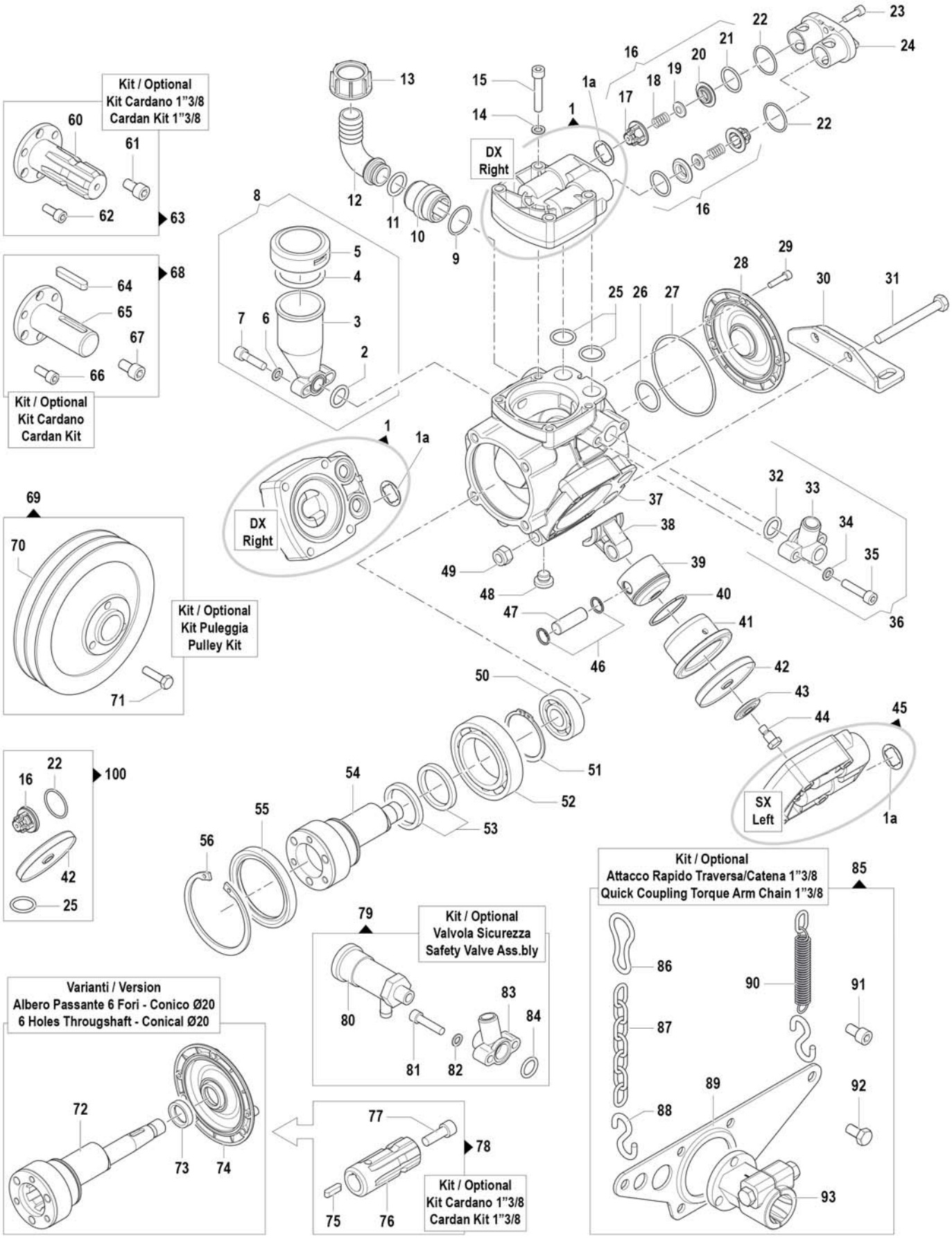

Gli articoli qui descritti, prodotti da e/o per conto di CERMAG, sono da intendersi adattabili, quindi non originali, ai marchi indicati secondo REG. CE 1400/2002

All items described here, produced by and/or on behalf of CERMAG, are to be understood as adaptable, therefore not original, to the brands indicated according to REG. EC 1400/2002

PARTI DI RICAMBIO PER POMPE APS31 - APS41

PIECES DETACHEES POUR POMPES - SPARE PARTS FOR PUMPS - ERSATZTEILE FÜR PUMPEN - REPUESTOS PARA BOMBAS

RIF.	ARTICOLO	COMET	DESCRIZIONE / DESCRIPTION	Q.	MODEL
1	**924086**	3218 0537	Kit Ricambio Testata Pompa DX / Right Pump Manifold Spare Parts Kit	2	
1a		0601 0436	Spessore / Spacer	3	da/from SN 47205432
2	**917471**	1210 0390	Guarnizione OR / O-Ring - Ø2x17	1	
3	**905039**	0421 0015	Compensatore Volumetrico / Volumetric Compensator	1	
4	**923389**	1210 0200	Guarnizione OR / O-Ring - Ø2,62x42,52	1	
5	**27261**	0402 0141	Coperchio Compens.Volum. / Volum. Compensator Cover	1	
6	**923250**	2811 0004	Rondella / Washer - Ø8,4x14x1,6	2	
7	**910726**	3609 0213	Vite / Screw - M8x30	2	
8	**27155**	1208 0013	Kit Compensatore Volumetrico / Volumetric Compensator Kit	1	
9	**27184**	1210 0033	Guarnizione OR / O-Ring - Ø2,62x28,25	1	
10		2000 0100	Nipplo / Nipple - M-M G1"	1	
11	**27183**	1210 0048	Guarnizione OR / O-Ring - Ø2,62x20,24	1	
12	**911778**	2801 0075	Raccordo p.g. Aspir. Curvo / Suction Elbow Tail - Ø25	1	
13	**907688**	1200 0049	Galletto / Wing Nut - G1"	1	
14	**923250**	2811 0004	Rondella / Washer - Ø8,4x14x1,6	12	
15	**921322**	3609 0014	Vite / Screw - M8x55	12	
16	**27170**	1220 0052	Gruppo Valvola Asp./Mand. / Suct./Delivery Valve Ass.y kit	6	
17	**912520**	1205 0035	Gabbia Valvola Aspir./Mand. / Suction/Delivery Valve Cage	6	
18	**912422**	1802 0177	Molla Valvola Aspir./Mand. / Suct./Delivery Valve Spring	6	
19	**911133**	3604 0007	Valvola Aspirazione/Mandata / Suction/Delivery Valve	6	
20	**917548**	3009 0134	Sede Valvola Aspir./Mand. / Suction/Delivery Valve Seat	6	
21	**912278**	1210 0451	Guarnizione OR / O-Ring - Ø2x24	6	
22	**924087**	1210 0394	Guarnizione OR / O-Ring - 2,0x25	6	
23		3609 0032	Vite / Screw M6x20	6	
24	**917623**	3202 0259	Tappo Valvola Aspir./Mand. / Suct./Delivery Valve Plug	3	
25	**27183**	1210 0048	Guarnizione OR / O-Ring - Ø2,62x20,24	6	
26	**912280**	1210 0101	Guarnizione OR / O-Ring - Ø2,62x29,82	1	
27	**912281**	1210 0225	Guarnizione OR / O-Ring - Ø2,62x88,57	1	
28	**917006**	1009 0181	Flangia / Flange	1	
29		3609 0032	Vite / Screw - M6x20	3	
30	**915640**	2400 0089	Piede Sostegno Pompa / Pump Mounting Bracket	2	
31		3609 0179	Vite / Screw - M10x100	2	
32		1210 0447	Guarnizione OR / O-Ring - Ø3x19	1	
33	**910117**	2803 0467	Raccordo Mandata / Delivery Hose Tail - G1/2"	1	Standard
33	**918669**	2803 0468	Raccordo Mandata / Delivery Hose Tail - G3/4"	1	Optional
34	**923250**	2811 0004	Rondella / Washer - Ø8,4x14x1,6	2	
35		3609 0165	Vite / Screw - M8x35	2	
36	**912288**	5004 0151	Kit Raccordo su Pompa / On Pump Hose Tail Kit - G1/2"	1	Standard
36	**923620**	2803 0474	Kit Raccordo su Pompa / On Pump Ho se Tail Kit - G3/4"	1	Optional
37	**912674**	0403 0147	Carter Pompa Pump / Crankcase	1	
38	**915219**	0205 0069	Kit Biella 3SET / Connecting Rod Assembly	1	
39		2409 0097	Pistone / Piston - Ø48	3	
40		0020 0010	Anello Compressione / Compression Ring - Ø48x2x2	3	
41		0400 0080	Camicia / Piston Sleeve - Ø48	3	APS41
41		0400 0081	Camicia Piston Sleeve - Ø48	3	APS31
42	**27052**	1800 0020	Membrana Pompa Gomma Nitrilica / Diaphragm Buna Rubber	3	
42	**912325**	1800 0102	Membrana Pompa / Diaphragm - Desmopan®	3	
42	**915218**	1800 0028	Membrana Pompa / Diaphragm - Viton®	3	
43	**910372**	0602 0033	Disco Tenuta Membrana / Disc	3	
44	**916015**	3605 0027	Vite Speciale Ten. Membr. / Diaphragm Holder Screw - M8	3	
45	**926560**	3218 0538	Kit RicambioTestata Pompa SX / Left Pump Manifold Spare Parts Kit	1	
46		3020 0029	Seeger Interno / Inner Seeger - Ø14	6	
47		3011 0024	Spinotto / Gudgeon Pin - Ø14x40,5	3	
48		3200 0080	Tappo Scarico Olio / Oil Plug - GC 1/4"x10	1	
49	**918550**	0604 0073	Dado / Nut - M10x10	2	
50	**913131**	0438 0066	Cuscinetto a Sfere / Ball Bearing - Ø20x52x15	1	
51		3019 0001	Seeger Esterno / Outer Seeger - Ø55	1	
52	**913130**	0438 0001	Cuscinetto a Sfere / Ball Bearing - Ø55x90x18	1	
53	**911083**	0010 0026	Anello Tenuta Biella / Connecting Rod Ring - Ø52x42x6	2	
54		0001 0444	Albero Non Passante / NON-Throughshaft - 6 Fori/Holes	1	APS41
54		0001 0447	Albero Non Passante / NON-Throughshaft - 6 Fori/Holes	1	APS31
55	**913180**	0019 0085	Anello Tenuta / Oil Seal - Ø70x90x10	1	

RIF.	ARTICOLO	COMET	DESCRIZIONE / DESCRIPTION	Q.	MODEL
KIT (optional)					
56	**923192**	3020 0002	Seeger Interno / Inner Seeger - Ø90	1	
60	**908905**	0027 0016	Albero / Shaft - 1"3/8	1	
61	**919229**	3609 0026	Vite / Screw - M10x18	3	
62	**911025**	3609 0157	Vite / Screw - M8x18	3	
63	**908721**	5003 0007	Kit Cardano / Cardan Kit - 1"3/8	1	
KIT (optional)					
64	**909112**	1602 0018	Linguetta / Key - 8x7x40	1	Solo /Only Ø30
65	**920634**	0027 0017	Albero / Shaft - Ø30 Cil. / Cyl.	1	
65		0027 0023	Albero / Shaft - 1" Cil. / Cyl.	1	
66	**911025**	3609 0157	Vite / Screw - M8x18	3	
67	**919229**	3609 0026	Vite / Screw - M10x18	3	
68	**911837**	5003 0014	Kit Cardano Cilindrico / Cylindric Cardan Kit - Ø30	1	
68		5003 0041	Kit Cardano Cilindrico / Cylindric Cardan Kit - 1"	1	
KIT (optional)					
69		5001 0050	Kit Puleggia / Pulley Kit - 2A-Øp172mm	1	
69		5001 0052	Kit Puleggia / Pulley Kit - 2A-Øp247mm	1	
69	**910708**	5001 0054	Kit Puleggia / Pulley Kit - 2A-Øp292mm	1	
70		2424 0002	Puleggia / Pulley - 2A-Øp172mm	1	
70	**918673**	2424 0007	Puleggia / Pulley - 2A-Øp247mm	1	
70		2424 0008	Puleggia / Pulley - 2A-Øp292mm	1	
71	**909800**	3607 0070	Vite / Screw - M8x30	3	
VARIANTI (Version)					
72	**913133**	0001 0445	Albero Passante Conico 6 Fori / Conic Throughshaft 6 Holes - Ø20	1	
73	**913134**	0019 0110	Anello Tenuta / Oil Seal - Ø20x30x7	1	
74		1009 0182	Flangia / Flange	1	
KIT (optional)					
75		1602 0007	Linguetta / Key	1	
76		1810 0025	Manicotto / Coupling - 1" 3/8	1	
77		3609 0021	Vite / Screw - M10x30	1	
78	**913132**	5003 0046	Kit Cardano su albero Conico / Cardan Kit on Conical Shaft - 1" 3/8	1	
KIT (optional)					
79		2803 0478	Kit Valvola di Sicurezza / Safety Valve Kit - 40 bar 0-100L	1	G3/4"
79		2803 0477	Kit Valvola di Sicurezza / Safety Valve Kit - 40 bar 0-100L	1	G1/2"
80	**27176**	1219 0046	Valvola di Sicurezza / Safety Valve - 40 bar 0-100L	1	
81		3609 0165	Vite / Screw - M8x35	2	
82	**923250**	2811 0004	Rondella / Washer - Ø8,4x14x1,6	2	
83		2803 0476	Raccordo Mandata / Delivery Hose Tail - G3/4"	1	G3/4"
83	**923625**	2803 0475	Raccordo Mandata / Delivery Hose Tail - G1/2"	1	G1/2"
84		1210 0447	Guarnizione OR / O-Ring - Ø3x19	1	
KIT (optional)					
85	**910483**	5002 0003	Kit Traversa Attacco Rapido / Torque Arm - Quick Coup. Kit	1	
86		1202 0009	Gancio / Hook	2	
87		0465 0001	Catena ad Anelli / Chain - 500 mm	2	
88		1202 0006	Gancio / Hook Ø6	2	
89		3221 0003	Traversa Attacco Rapido / Torque Arm - Quick Coupling	1	
90	**912731**	1802 0040	Molla (Filo Ø2,5) + Gancio / Spring (Wire Ø2,5) + Hook - Øe20x100	1	
91	**919229**	3609 0026	Vite Testa Esagono / Exagonal Screw - M10x18	3	
92	**909799**	3607 0221	Vite Testa Esagonale / Hexagonal Screw - M10x20	4	
93	**915993**	1407 0046	Innesto Calettato / Quick Coupling - Ø1"3/8 F	1	
KIT MANUTENZIONE (Maintenance kit)					
100	**920134**	5026 0245	Kit Manutenzione Ordinaria Gomma Nitrilica / Ordinary Maintenance Kit Buna Rubber	1	

Gli articoli qui descritti, prodotti da e/o per conto di CERMAG, sono da intendersi adattabili, quindi non originali, ai marchi indicati secondo REG. CE 1400/2002
All items described here, produced by and/or on behalf of CERMAG, are to be understood as adaptable, therefore not original, to the brands indicated according to REG. EC 1400/2002

09 new

PARTI DI RICAMBIO PER POMPE APS51 - APS61 - APS71

PIECES DETACHEES POUR POMPES - SPARE PARTS FOR PUMPS - ERSATZTEILE FÜR PUMPEN - REPUESTOS PARA BOMBAS

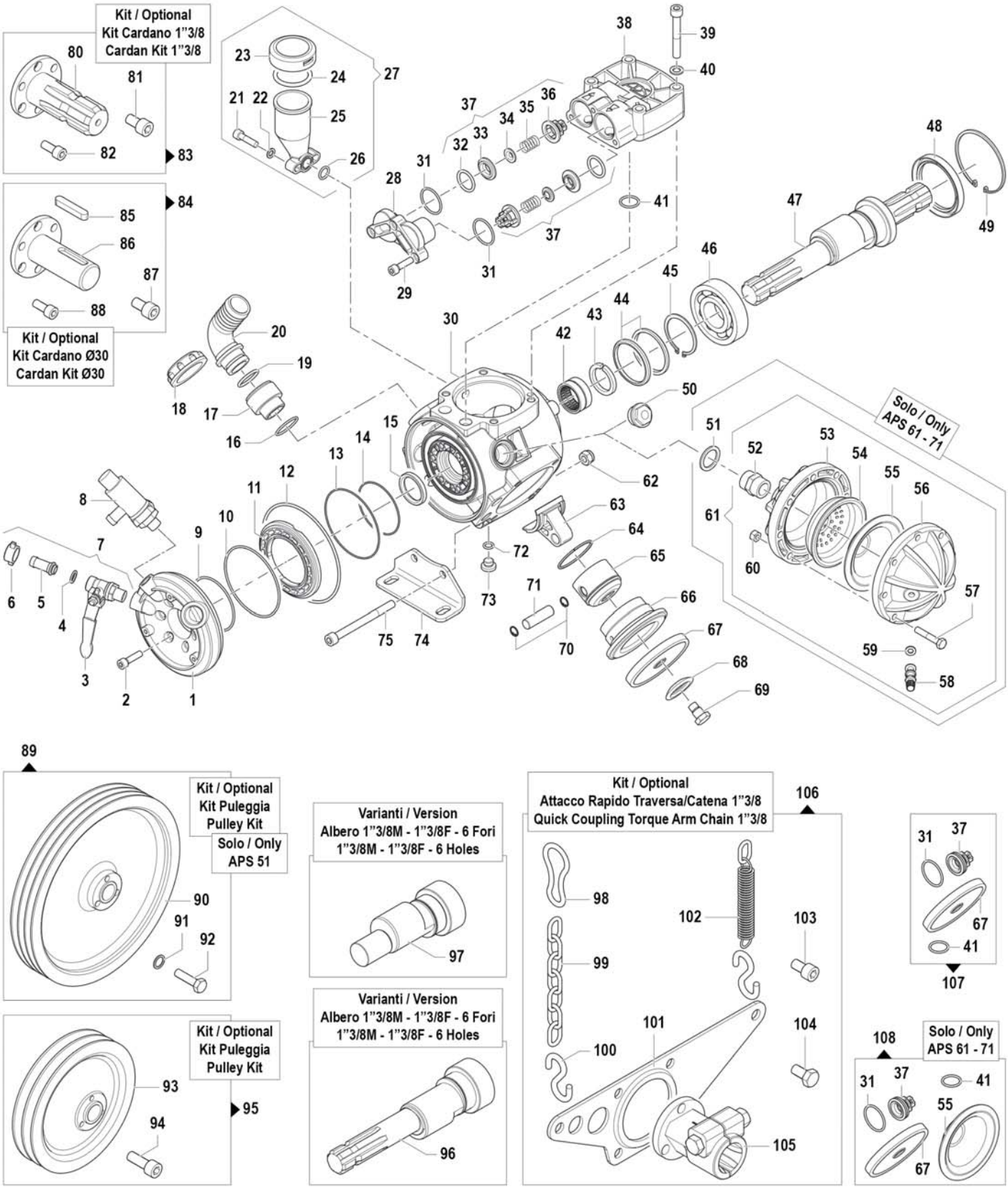

Gli articoli qui descritti, prodotti da e/o per conto di CERMAG, sono da intendersi adattabili, quindi non originali, ai marchi indicati secondo REG. CE 1400/2002

All items described here, produced by and/or on behalf of CERMAG, are to be understood as adaptable, therefore not original, to the brands indicated according to REG. EC 1400/2002

PARTI DI RICAMBIO PER POMPE APS51 - APS61 - APS71

PIECES DETACHEES POUR POMPES - SPARE PARTS FOR PUMPS - ERSATZTEILE FÜR PUMPEN - REPUESTOS PARA BOMBAS

RIF.	ARTICOLO	COMET	DESCRIZIONE / DESCRIPTION	Q.	MODEL
1	**902733**	1009 0232	Kit flangia / Flange kit	1	Fino a Matr. 35204847
	911854	1009 0202	Flangia Collettore / Manifold Flange	1	Da Matr. 35204848
2	**916124**	3609 0006	Vite / Screw M8x30	6	
3	**907919**	2826 0030	Rubinetto SX / Left Tap G3/8"-1/2"	1	
4	**914551**	1209 0013	Guarnizione / Gasket Ø12x18x2	1	
5	**916125**	2802 0018	Raccordo p.g. Mandata / Delivery Hose Tail Ø8x10	1	
6	**916126**	1200 0038	Galletto / Wing Nut G1/2"	1	
7	**916127**	1214 0014	Gruppo Rubinetto SX / Left Complete Tap	1	
8	**27177**	1219 0051	Gruppo Valvola Sicurezza / Safety Valve Assembly 50 bar 20-100L	1	APS71
	27176	1219 0046	Gruppo Valvola Sicurezza / Safety Valve Assembly 40 bar 0-100L	1	APS61 - APS51
9	**911624**	1210 0431	Guarnizione OR / O-Ring Ø2,62x75,87	1	
10	**912130**	1210 0206	Guarnizione OR / O-Ring Ø2,62x101,27	1	
11	**912069**	0602 0058	Distanziale NERO in Plastica / BLACK Plastic Spacer	1	
12	**911051**	1210 0349	Guarnizione OR / O-Ring Ø3,53x142,5	1	
13	**911050**	1210 0345	Guarnizione OR / O-Ring Ø1,78x101,32	1	
14	**911048**	1210 0347	Guarnizione OR / O-Ring Ø1,78x75,92	1	
15	**911049**	0019 0083	Anello Tenuta / Oil Seal Ø35x47x7	1	
16	**912862**	1210 0173	Guarnizione OR / O-Ring Ø2,62x32,99	1	
17	**912863**	2803 0108	Raccordo / Coupling G1" M46x2	1	
18	**909104**	1200 0011	Galletto / Wing Nut M46x2	1	
19	**909109**	1210 0034	Guarnizione OR / O-Ring Ø3,53x28,17	1	
20	**909117**	2801 0009	Raccordo p.g. Aspir. Curvo / Suction Elbow Tail Ø25x35	1	
21	**910726**	3609 0213	Vite / Screw M8x30	2	
22	**923250**	2811 0004	Rondella / Washer Ø8,4x14x1,6	2	
23	**27261**	0402 0141	Coperchio Compens. Volum. / Volum. Compensator Cover	1	
24	**923389**	1210 0200	Guarnizione OR / O-Ring Ø2,62x42,52	1	
25	**905039**	0421 0015	Compensatore Volum. / Volumetric Compensator	1	
26	**917471**	1210 0390	Guarnizione OR / O-Ring Ø2x17	1	
27	**27155**	1208 0013	Kit Compensat.Volum. / Volumetric Compens. Kit	1	
28	**923537**	3202 0197	Tappo Valvola Aspir./Mand. / Plug	3	
29	**916124**	3609 0006	Vite / Screw M8x30	9	
30	**914219**	0403 0115	Carter Pompa / Pump Crankcase	1	
31	**27181**	1210 0032	Guarnizione OR / O-Ring Ø2,62x34,6	6	
32	**903752**	1210 0443	Guarnizione OR / O-Ring Ø3,53x25,8	6	
33	**911858**	3009 0115	Sede Valvola Aspir./Mand. / Suction/Delivery Valve Seat	6	
34	**916971**	3604 0023	Valvola Aspiraz./Mandata / Suction/Delivery Valve	6	
35	**903251**	1802 0015	Molla (Filo Ø0,8) / Spring (Wire Ø0,8) Øe11x17	6	
36	**915213**	1205 0029	Gabbia Valvola Aspir./Mand. / Suction/Delivery Valve Cage	6	
37	**27171**	1220 0035	Gruppo Valvola Asp./Mand. / Suct./Delivery Valve Ass.y kit	6	
38	**914215**	3218 0103	Testata Pompa / Pump Manifold	3	
39		3609 0078	Vite / Screw M10x70	12	
40	**911671**	2811 0098	Rondella / Washer Ø10,5x18x2	12	
41	**27180**	1210 0047	Guarnizione OR / O-Ring Ø2,62x22,22	6	
42	**912861**	0437 0022	Cuscinetto Rulli / Roller Bearing Ø35x42x20	1	
43		0009 0186	Anello / Ring	1	
44	**911086**	0010 0021	Anello Tenuta Biella / Connecting Rod Ring Ø68x59x5,5	2	
45		3019 0001	Seeger Esterno / Outer Seeger Ø55	1	
46	**913130**	0438 0001	Cuscinetto a Sfere / Ball Bearing Ø55x90x18	1	
47		0001 0518	Albero Passante / Throughshaft 1"3/8 M-M	1	APS71
		0001 0517	Albero Passante / Throughshaft 1"3/8 M-M	1	APS61
	921506	0001 0516	Albero Passante / Throughshaft 1"3/8 M-M	1	APS51
48	**913180**	0019 0085	Anello Tenuta / Oil Seal Ø70x90x10	1	
49	**923192**	3020 0002	Seeger Interno / Inner Seeger Ø90	1	
50		0432 0031	Tappo / Cap G3/4"	1	APS51
51		0601 0284	Distanziale / Spacer Ø36xØ27x3	1	APS61 - APS71
52	**903764**	2000 0024	Nipplo / Nipple G3/4"-G3/4"	1	
53	**903775**	0002 0031	Accumulatore Press. Infer. / Pressure Accumulator	1	
54	**27166**	0460 0036	Calotta Sostegno Membrana / Diaphragm Support Cap	1	
55	**27054**	1800 0034	Membrana Accumulatore / Diaphragm	1	
56	**913768**	0003 0027	Accumulatore Press. Sup. / Pressure Accumulator	1	
57	**917148**	3607 0025	Vite Testa Esagonale / Hexagonal Screw M8x45	8	
58	**903734**	3610 0003	Valvola Aria / Air Valve	1	
59	**913208**	1209 0033	Guarnizione / Gasket Ø14x7,5x2	2	
60		0604 0015	Dado / Nut M8	8	
61	**903860**	1225 0014	Gruppo Accumulatore Press. / Pressure Accumulator Ass.y	1	
62		0604 0073	Dado / Nut M10x10	2	
63	**908904**	0205 0053	Kit Biella 3SET / Connecting Rod Assembly	1	
64	**908707**	0020 0008	Anello Compressione / Compression Ring Ø58x2x2,3	3	
65	**909519**	2409 0067	Pistone / Piston Ø58	3	
66	**909518**	0400 0074	Camicia / Piston Sleeve Ø58	3	APS71
	915286	0400 0073	Camicia / Piston Sleeve Ø58	3	APS61
	912428	0400 0072	Camicia / Piston Sleeve Ø58	3	APS51
67	**27069**	1800 0088	Membrana Pompa Gomma Nitrilica / Diaphragm Buna Rubber	3	
	912723	1800 0096	Membrana Pompa Desmopan® / Diaphragm	3	
		1800 0095	Membrana Pompa Viton® / Diaphragm Viton®	3	
68	**909103**	0602 0010	Disco Tenuta Membrana / Disc	3	
69	**917448**	3605 0005	Vite Speciale Tenuta Membr. / Diaphragm Holder Screw M12x1,5	3	
70		3020 0029	Seeger Interno / Inner Seeger Ø14	6	
71	**915287**	3011 0021	Spinotto / Gudgeon Pin Ø14x47,5	3	
72		1210 0044	Guarnizione OR / O-Ring Ø2,62x 9,92	1	
73		3200 0010	Tappo Esagonale / Plug G1/4"	1	
74	**921577**	2400 0066	Piede Sostegno Pompa / Pump Mounting Bracket	2	
75		3609 0049	Vite / Screw M10x120	2	
KIT (optional)					
80	**908905**	0027 0016	Albero / Shaft 1"3/8	1	
81	**919229**	3609 0026	Vite / Screw M10x18	3	
82	**911025**	3609 0157	Vite / Screw M8x18	3	
83	**908721**	5003 0007	Kit Cardano / Cardan Kit 1"3/8	1	
KIT (optional)					
84	**911837**	5003 0014	Kit Cardano Cilindrico / Cylindric Cardan Kit Ø30	1	
		5003 0041	Kit Cardano Cilindrico / Cylindric Cardan Kit 1"	1	
85	**909112**	1602 0018	Linguetta / Key 8x7x40	1	Ø30
86	**920634**	0027 0017	Albero / Shaft Ø30 Cil. / Cyl.	1	
86		0027 0023	Albero / Shaft 1" Cil. / Cyl.	1	
87	**919229**	3609 0026	Vite / Screw M10x18	3	
88	**911025**	3609 0157	Vite / Screw M8x18	3	
KIT (optional)					
89		5001 0062	Kit Puleggia / Pulley Kit 2A-Øp247 mm	1	
	908305	5001 0064	Kit Puleggia / Pulley Kit 2A-Øp292 mm	1	
90	**918673**	2424 0007	Puleggia / Pulley 2A-Øp247 mm	1	
		2424 0008	Puleggia / Pulley 2A-Øp292 mm	1	
91		2819 0004	Rosetta Elastica / Spring Washer Ø8,4x14,4x2	3	
92		3607 0008	Vite Testa Esagonale / Hexagonal Screw M8x35	3	
KIT (optional)					
93		2424 0016	Puleggia / Pulley 3A-Øp292 mm	1	
		2424 0035	Puleggia / Pulley 3A-Øp350 mm	1	
94	**916803**	3609 0161	Vite / Screw M10x45	3	
95		5001 0043	Kit Puleggia / Pulley Kit 3A-Øp292 mm	1	
	909991	5001 0045	Kit Puleggia / Pulley Kit 3A-Øp350 mm	1	
VARIANTI (Version)					
96		0001 0515	Albero Passante 6 Fori / 6 Holes Throughshaft 1"3/8 M-F	1	APS71
	920603	0001 0514	Albero Passante 6 Fori / 6 Holes Throughshaft 1"3/8 M-F	1	APS61
		0001 0513	Albero Passante 6 Fori / 6 Holes Throughshaft 1"3/8 M-F	1	APS51
VARIANTI (Version)					
97		0001 0322	Albero NON Passante 6 Fori / 6 Holes-NON Throughshaft	1	APS71
		0001 0295	Albero NON Passante 6 Fori / 6 Holes-NON Throughshaft	1	APS61
		0001 0277	Albero NON Passante 6 Fori / 6 Holes-NON Throughshaft	1	APS51
KIT (optional)					
98		1202 0009	Gancio / Hook	2	
99		0465 0001	Catena ad Anelli / Chain 500 mm	2	
100		1202 0006	Gancio / Hook Ø6	2	
101		3221 0003	Traversa Attacco Rapido / Torque Arm - Quick Coupling	1	
102	**912731**	1802 0040	Molla (Filo Ø2,5) + Gancio / Spring (Wire Ø2,5) + Hook Øe20x100	1	
103	**919229**	3609 0026	Vite Testa Esagono / Exagonal Screw M10x18	3	
104	**909799**	3607 0221	Vite Testa Esagonale / Hexagonal Screw M10x20	4	
105	**915993**	1407 0046	Innesto Calettato / Quick Coupling Ø1"3/8 F	1	
106	**910483**	5002 0003	Kit Traversa Attacco Rapido / Torque Arm - Quick Coup. Kit	1	
KIT MANUTENZIONE (Maintenance kit)					
107	**922095**	5026 0084	Kit Manutenzione Ordinaria / Ordinary Maintenance Kit	1	APS51
108	**914337**	5026 0085	Kit Manutenzione Ordinaria / Ordinary Maintenance Kit	1	APS71 - APS61

Gli articoli qui descritti, prodotti da e/o per conto di CERMAG, sono da intendersi adattabili, quindi non originali, ai marchi indicati secondo REG. CE 1400/2002
All items described here, produced by and/or on behalf of CERMAG, are to be understood as adaptable, therefore not original, to the brands indicated according to REG. EC 1400/2002

new

PARTI DI RICAMBIO PER POMPE APS96

PIECES DETACHEES POUR POMPES - SPARE PARTS FOR POMPS - ERSATZTEILE FÜR PUMPEN - REPUESTOS PARA BOMBAS

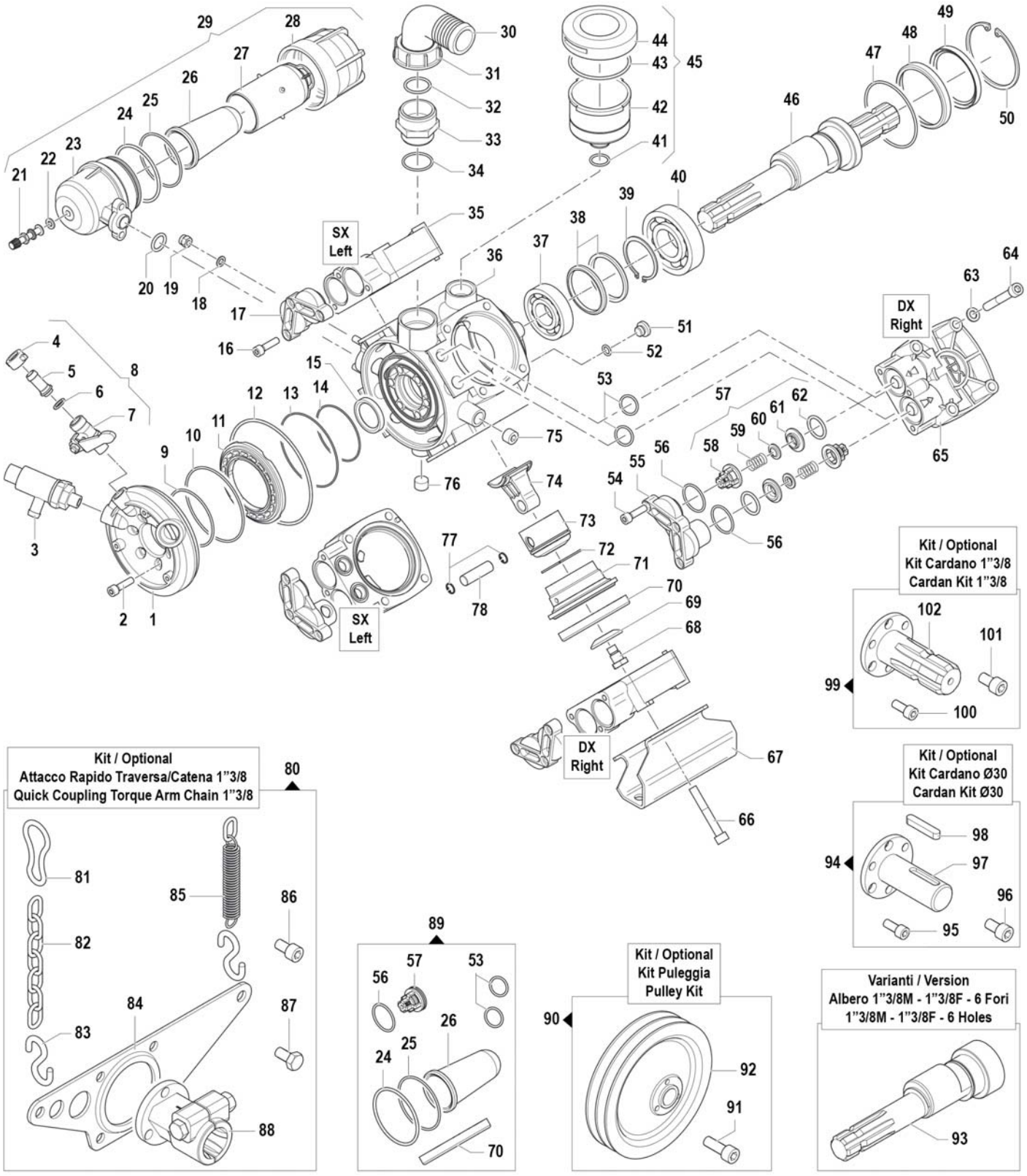

Gli articoli qui descritti, prodotti da e/o per conto di CERMAG, sono da intendersi adattabili, quindi non originali, ai marchi indicati secondo REG. CE 1400/2002

All items described here, produced by and/or on behalf of CERMAG, are to be understood as adaptable, therefore not original, to the brands indicated according to REG. EC 1400/2002

PARTI DI RICAMBIO PER POMPE APS96

PIECES DETACHEES POUR POMPES - SPARE PARTS FOR PUMPS - ERSATZTEILE FÜR PUMPEN - REPUESTOS PARA BOMBAS

RIF.	ARTICOLO	COMET	DESCRIZIONE / DESCRIPTION	Q.	MODEL
1	**902733**	1009 0232	Kit flangia / Flange kit	1	Fino a Matr. 35204847
	911854	1009 0202	Flangia Collettore / Manifold Flange	1	Da Matr. 35204848
2	**916124**	3609 0006	Vite / Screw M8x30	6	
3	**27177**	1219 0051	Gruppo Valvola Sicurezza / Safety Valve Assembly 50bar 20-100L	1	
4	**916126**	1200 0038	Galletto / Wing Nut G1/2"	1	
5	**916125**	2802 0018	Raccordo p.g. Mandata / Delivery Hose Tail Ø8x10	1	
6	**914551**	1209 0013	Guarnizione / Gasket Ø12x18x2	1	
7		2826 0029	Rubinetto DX / Right Tap G3/8-1/2"	1	
8	**923190**	1214 0015	Gruppo Rubinetto / Complete Tap	1	
9	**911624**	1210 0431	Guarnizione OR / O-Ring Ø2,62x75,87	1	
10	**912130**	1210 0206	Guarnizione OR / O-Ring Ø2,62x101,27	1	
11	**920554**	0602 0059	Distanziale in Plastica BIANCO / WHITE Plastic Spacer	1	
12	**911051**	1210 0349	Guarnizione OR / O-Ring Ø3,53x142,5	1	
13	**911050**	1210 0345	Guarnizione OR / O-Ring Ø1,78x101,32	1	
14	**911048**	1210 0347	Guarnizione OR / O-Ring Ø1,78x75,92	1	
15	**911049**	0019 0083	Anello Tenuta / Oil Seal Ø35x47x7	1	
16	**916124**	3609 0006	Vite / Screw M8x30	6	
17	**923537**	3202 0197	Tappo Valv. Aspir./Mand. SX / Plug	2	
18	**923250**	2811 0004	Rondella / Washer Ø8,4x14x1,6	2	
19		0604 0039	Dado / Nut M8x9,5	2	
20	**914072**	1210 0111	Guarnizione OR / O-Ring Ø3,53x18,64	1	
21	**903734**	3610 0003	Valvola Aria / Air Valve	1	
22	**913208**	1209 0033	Guarnizione / Gasket Ø14x7,5x2	2	
23	**912175**	0003 0026	Accumulatore Press.Sup. / Pressure Accumulator	1	
24	**912515**	1210 0165	Guarnizione OR Viton® / Viton® O-Ring Ø2,62x71,12	1	
25	**914822**	1210 0132	Guarnizione OR / O-Ring Ø3,53x74,61	1	
26	**27056**	1800 0094	Membrana Accumulatore / Diaphragm	1	
27	**903738**	0460 0028	Calotta Sostegno Membrana / Diaphragm Support Cap	1	
28	**919992**	0002 0029	Accumulatore Press. Infer. / Pressure Accumulator	1	
29	**903739**	1225 0013	Gruppo Accumul. Pressione / Pressure Accumulator Ass.y	1	
30	**910078**	2801 0055	Raccordo p.g. Curvo / Elbow Coupling Ø40	1	
31	**914262**	1200 0054	Galletto / Wing Nut 1"1/2 GAS	1	
32	**914263**	1210 0180	Guarnizione OR / O-Ring Ø3x29	1	
33		2000 0086	Nipplo / Nipple G1"1/4-G1"1/2	1	
34	**27181**	1210 0032	Guarnizione OR / O-Ring Ø2,62x34,6	1	
35	**914215**	3218 0103	Testata Pompa SX / Left Pump Manifold	2	
36		0403 0127	Carter Pompa / Pump Crankcase	1	
37		0438 0010	Cuscinetto a Sfere / Ball Bearing Ø35x72x17	1	
38	**911086**	0010 0021	Anello Tenuta Biella / Connecting Rod Ring Ø68x59x5,5	2	
39		3019 0001	Seeger Esterno / Outer Seeger Ø55	1	
40	**913130**	0438 0001	Cuscinetto a Sfere / Ball Bearing Ø55x90x18	1	
41	**903743**	1210 0002	Guarnizione OR / O-Ring Ø2,62x20,7	1	
42	**924084**	0421 0012	Compensatore Volumetrico / Volumetric Compensator	1	
43	**903754**	1210 0373	Guarnizione OR / O-Ring Ø3,53x73,03	1	
44	**903740**	0402 0143	Coperchio Compens. Volum. / Volum. Compensator Cover	1	
45	**27156**	1208 0015	Kit Compensatore Volumetrico / Volumetric Compensator Kit	1	
46		0001 0518	Albero Passante Throughshaft 1"3/8 M-M	1	
47	**912281**	1210 0225	Guarnizione OR / O-Ring Ø2,62x88,57	1	
48	**923191**	0009 0192	Anello / Ring	1	
49	**905034**	0019 0093	Anello Tenuta / Oil Seal Ø70x85x8	1	
50	**923192**	3020 0002	Seeger Interno / Inner Seeger Ø90	1	
51		3200 0010	Tappo Esagonale / Plug G1/4"	1	
52		1210 0044	Guarnizione OR / O-Ring Ø2,62x 9,92	1	
53	**27180**	1210 0047	Guarnizione OR / O-Ring Ø2,62x22,22	8	
54	**916124**	3609 0006	Vite / Screw M8x30	6	
55	**921488**	3202 0217	Tappo Valv. Aspir./Mand. DX / Plug	2	
56	**27181**	1210 0032	Guarnizione OR / O-Ring Ø2,62x34,6	8	
57	**27171**	1220 0035	Gruppo Valvola Asp./Mand. / Suct./Delivery Valve Ass.y kit	8	
58	**915213**	1205 0029	Gabbia Valvola Aspir./Mand. / Suction/Delivery Valve Cage	8	
59	**903251**	1802 0015	Molla (Filo Ø0,8) Spring (Wire Ø0,8) Øe11x17	8	
60	**916971**	3604 0023	Valvola Aspiraz./Mandata / Suction/Delivery Valve	8	
61	**911858**	3009 0115	Sede Valvola Aspir./Mand. / Suction/Delivery Valve Seat	8	
62	**903752**	1210 0443	Guarnizione OR / O-Ring Ø3,53x25,8	8	
63	**911671**	2811 0098	Rondella / Washer Ø10,5x18x2	8	
64		3609 0078	Vite / Screw M10x70	16	
65	**909521**	3218 0102	Testata Pompa DX / Right Pump Manifold	2	
67	**917544**	2400 0068	Piede Sostegno Pompa / Pump Mounting Bracket	2	
68	**917448**	3605 0005	Vite Speciale Tenuta Membr. / Diaphragm Holder Screw M12x1,5	4	
69	**909103**	0602 0010	Disco Tenuta Membrana / Disc	4	
70	**27069**	1800 0088	Membrana Pompa Gomma Nitrilica / Diaphragm Buna Rubber	4	
	912723	1800 0096	Membrana Pompa Desmopan® / Diaphragm Desmopan®	4	
		1800 0095	Membrana Pompa Viton® / Diaphragm Viton®	4	
71	**909518**	0400 0074	Camicia / Piston Sleeve Ø58x8,9	4	
72	**908707**	0020 0008	Anello Compressione / Compression Ring Ø58x2x2,3	4	
73	**909519**	2409 0067	Pistone / Piston Ø58	4	
74	**909520**	0205 0060	Kit Biella 4SET / Connecting Rod Assembly	1	
75	**922845**	3200 0019	Tappo Esagonale / Plug GC3/8x10	1	
76	**922845**	3200 0019	Tappo Esagonale / Plug GC3/8x10	1	
77		3020 0029	Seeger Interno / Inner Seeger Ø14	8	
78	**915287**	3011 0021	Spinotto / Gudgeon Pin Ø14x47,5	4	
KIT (optional)					
80	**910483**	5002 0003	Kit Traversa Attacco Rapido / Torque Arm - Quick Coup. Kit	1	
81		1202 0009	Gancio / Hook	2	
82		0465 0001	Catena ad Anelli / Chain 500 mm	2	
83		1202 0006	Gancio / Hook Ø6	2	
84		3221 0003	Traversa Attacco Rapido / Torque Arm - Quick Coupling	1	
85	**912731**	1802 0040	Molla (Filo Ø2,5) + Gancio / Spring (Wire Ø2,5) + Hook Øe20x100	1	
86	**919229**	3609 0026	Vite Testa Esagono / Exagonal Screw M10x18	3	
87	**909799**	3607 0221	Vite Testa Esagonale / Hexagonal Screw M10x20	4	
88	**915993**	1407 0046	Innesto Calettato / Quick Coupling Ø1"3/8 F	1	
KIT MANUTENZIONE (Maintenance kit)					
89	**911207**	5026 0087	Kit Manutenzione Ordinaria / Ordinary Maintenance Kit	1	
KIT (optional)					
90		5001 0043	Kit Puleggia / Pulley Kit 3A - Øp292mm	1	
	909991	5001 0045	Kit Puleggia / Pulley Kit 3A - Øp350mm	1	
		5001 0029	Kit Puleggia / Pulley Kit 3B - Øp290mm	1	
91	**916803**	3609 0161	Vite / Screw M10x45	3	Solo/Only 3A
		3609 0095	Vite / Screw M10x50	3	Solo/Only 3B
92		2424 0016	Puleggia / Pulley 3A - Øp292mm	1	
		2424 0035	Puleggia / Pulley 3A - Øp350mm	1	
		2424 0017	Puleggia / Pulley 3B - Øp290mm	1	
VARIANTI (Version)					
93		0001 0515	Albero Passante / Throughshaft 1"3/8 M-F	1	
KIT (optional)					
94	**911837**	5003 0014	Kit Cardano Cilindrico / Cylindric Cardan Kit Ø30	1	
		5003 0041	Kit Cardano Cilindrico / Cylindric Cardan Kit 1"	1	
95	**911025**	3609 0157	Vite / Screw M8x18	3	
96	**919229**	3609 0026	Vite / Screw M10x18	3	
97	**920634**	0027 0017	Albero Cil./ Shaft Cyl. Ø30	1	
		0027 0023	Albero Cil./ Shaft Cyl. 1"	1	
98	**909112**	1602 0018	Linguetta / Key 8x7x40	1	Solo/Only Ø30
KIT (optional)					
99	**908721**	5003 0007	Kit Cardano / Cardan Kit 1"3/8	1	
100	**919229**	3609 0026	Vite / Screw M10x18	3	
101	**911025**	3609 0157	Vite / Screw M8x18	3	
102	**908905**	0027 0016	Albero / Shaft 1"3/8	1	
	902733	10090238	Kit flangia	1	Fino a Matr. 35204997

Gli articoli qui descritti, prodotti da e/o per conto di CERMAG, sono da intendersi adattabili, quindi non originali, ai marchi indicati secondo REG. CE 1400/2002
All items described here, produced by and/or on behalf of CERMAG, are to be understood as adaptable, therefore not original, to the brands indicated according to REG. EC 1400/2002

09 new

PARTI DI RICAMBIO PER POMPE APS101 - APS121

PIECES DETACHEES POUR POMPES - SPARE PARTS FOR PUMPS - ERSATZTEILE FÜR PUMPEN - REPUESTOS PARA BOMBAS

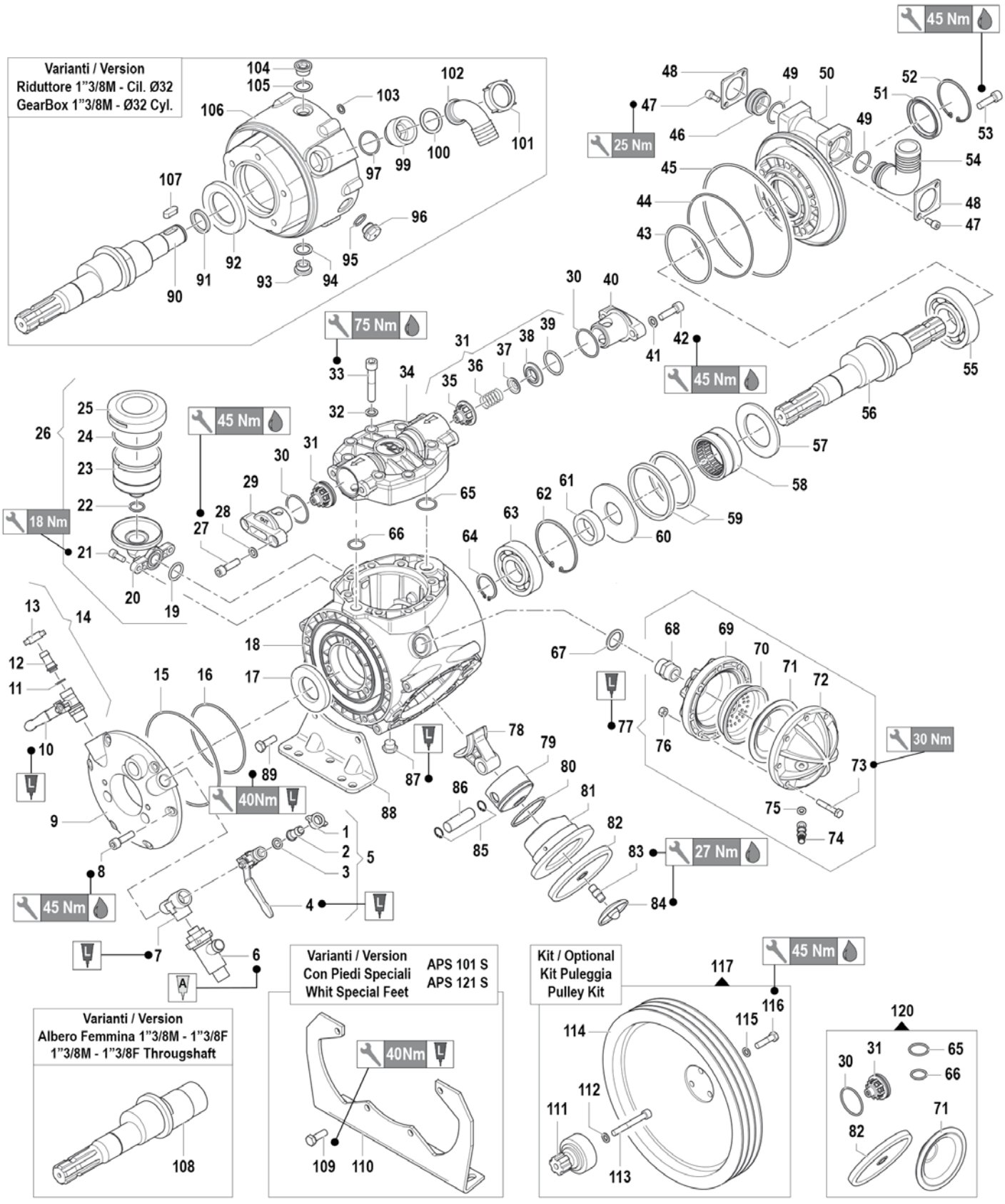

Gli articoli qui descritti, prodotti da e/o per conto di CERMAG, sono da intendersi adattabili, quindi non originali, ai marchi indicati secondo REG. CE 1400/2002

All items described here, produced by and/or on behalf of CERMAG, are to be understood as adaptable, therefore not original, to the brands indicated according to REG. EC 1400/2002

PARTI DI RICAMBIO PER POMPE APS101 - APS121

PIECES DETACHEES POUR POMPES - SPARE PARTS FOR PUMPS - ERSATZTEILE FÜR PUMPEN - REPUESTOS PARA BOMBAS

RIF.	ARTICOLO	COMET	DESCRIZIONE / DESCRIPTION	Q.	MODEL
1	**916126**	1200 0038	Galletto / Wing Nut G1/2"	1	
2		2802 0020	Raccordo p.g. Mandata / Delivery Hose Tail Ø10x13	1	
3	**914551**	1209 0013	Guarnizione / Gasket Ø12x18x2	1	
4	**917446**	2826 0032	Rubinetto DX / Right Tap	1	
5	**909542**	1214 0016	Gruppo Rubinetto DX / Complete Right Tap	1	
6	**27175**	1219 0041	Gruppo Valvola Sicurezza / Safety Valve Assembly 50bar 100-150L	1	
7	**908308**	2803 0354	Raccordo a "T" / "T" Coupling	1	
8		3609 0009	Vite / Screw M10x35	9	
9	**905485**	1009 0099	Flangia Mandata / Flange	1	
10	**913579**	2826 0031	Rubinetto SX / Left Tap	1	
11	**914551**	1209 0013	Guarnizione / Gasket Ø12x18x2	1	
12		2802 0020	Raccordo p.g. Mandata / Delivery Hose Tail Ø10x13	1	
13	**916126**	1200 0038	Galletto / Wing Nut G1/2"	1	
14	**909543**	1214 0017	Gruppo Rubinetto SX / Complete left Tap	1	
15	**917059**	1210 0702	Guarnizione OR / O-Ring Ø3x165	1	
16	**917060**	1210 0605	Guarnizione OR / O-Ring Ø3x118	1	
17	**905032**	0019 0087	Anello Tenuta / Oil Seal Ø40x80x10	1	
18	**903733**	0403 0126	Carter Pompa / Pump Crankcase	1	
19	**915232**	1210 0110	Guarnizione OR / O-Ring Ø3,53x24,99	1	
20	**912335**	3002 0566	Supporto Compensatore / Compensator Support	1	
21		3609 0058	Vite / Screw M8x22	2	
22	**903743**	1210 0002	Guarnizione OR / O-Ring Ø2,62x20,7	1	
23	**924084**	0421 0012	Compensatore Volumetrico / Volumetric Compensator	1	
24	**903754**	1210 0373	Guarnizione OR / O-Ring Ø3,53x73,03	1	
25	**903740**	0402 0143	Coperchio Compens. Volum. / Volume. Compensator Cover	1	
26	**27157**	1208 0018	Kit Compensatore Volumetrico / Volumetric Compensator Kit	1	
27		3609 0009	Vite / Screw M10x35	6	
28	**911671**	2811 0098	Rondella / Washer Ø10,5x18x2	6	
29	**907689**	3202 0218	Tappo Valvola Mandata / Plug	3	
30	**27185**	1210 0385	Guarnizione OR / O-Ring Ø2,62x45,69	6	
31	**27172**	1220 0034	Gruppo Valvola Asp./Mand. / Suct./Delivery Valve Ass.y kit	6	
32		2811 0025	Rondella / Washer Ø13x20x2,5	24	
33		3609 0057	Vite / Screw M12x65	24	
34	**907690**	3218 0099	Testata Pompa / Pump Manifold	3	
35	**907720**	1205 0030	Gabbia Valvola Aspir./Mand. / Suction/Delivery Valve Cage	6	
36	**903251**	1802 0015	Molla (Filo Ø0,8) / Spring (Wire Ø0,8) Øe11x17	6	
37	**907724**	3604 0009	Valvola Aspiraz./Mandata / Suction/Delivery Valve	6	
38	**907723**	3009 0014	Sede Valvola Aspir./Mand. / Suction/Delivery Valve Seat	6	
39	**906914**	1210 0114	Guarnizione OR / O-Ring Ø3,53x36,1	6	
40	**908079**	3202 0219	Tappo Valvola Aspirazione / Plug	3	
41	**911671**	2811 0098	Rondella / Washer Ø10,5x18x2	6	
42		3609 0009	Vite / Screw M10x35	6	
43	**905028**	1210 0361	Guarnizione OR / O-Ring Ø3,53x98,02	1	
44	**905436**	1210 0353	Guarnizione OR / O-Ring Ø2,62x145,72	1	
45	**905438**	1210 0359	Guarnizione OR / O-Ring Ø3,53x196,4	1	
46	**912336**	3202 0199	Tappo Valvola Aspir./Mand. / Plug	1	
47	**924040**	3609 0164	Vite / Screw M8x16	4	
48	**922355**	2404 0135	Piastra Fissaggio Raccordo / Hose Tail Fixing Plate	2	
49	**924047**	1210 0489	Guarnizione OR / O-Ring Ø3x33	2	
50	**908831**	1009 0098	Flangia Aspirazione / Flange	1	
51	**905033**	0019 0089	Anello Tenuta / Oil Seal Ø55x72x8	1	
52		3020 0007	Seeger Interno / Inner Seeger Ø72	1	
53		3609 0009	Vite / Screw M10x35	5	
54	**910078**	2801 0055	Raccordo p.g. Curvo / Elbow Coupling Ø40	1	
55		0438 0011	Cuscinetto a Sfere / Ball Bearing Ø55x100x21	1	
56	**905446**	0001 0281	Albero Passante / Throughshaft 1"3/8 M-M	1	APS121
56		0001 0311	Albero Passante / Throughshaft 1"3/8 M-M	1	APS101
57		2813 0074	Rondella Tenuta Biella / Connecting Rod Washer Ø60,5x96x5	1	
58	**917840**	0437 0004	Cuscinetto Rulli / Roller Bearing Ø60x78x40	1	
59	**910020**	0010 0023	Anello Tenuta Biella / Connecting Rod Ring Ø99x88x8	2	
60		2813 0075	Rondella Tenuta Biella / Connecting Rod Washer Ø40x107x4,7	1	
61		0601 0226	Distanziale / Spacer Ø40xØ55x16	1	
62	**923192**	3020 0002	Seeger Interno / Inner Seeger Ø90	1	
63		0438 0049	Cuscinetto a Sfere / Ball Bearing Ø40x90x23	1	
64	**908397**	3019 0018	Seeger Esterno / Outer Seeger Ø40	1	
65	**27184**	1210 0033	Guarnizione OR / O-Ring Ø2,62x28,25	3	
66	**27180**	1210 0047	Guarnizione OR / O-Ring Ø2,62x22,22	3	
67		0601 0284	Distanziale / Spacer Ø36xØ27x3	1	
68	**903764**	2000 0024	Nipplo / Nipple G3/4-G3/4" OT	1	
69	**903775**	0002 0031	Accumulatore Press. Infer. / Pressure Accumulator	1	
70	**27166**	0460 0036	Calotta Sostegno Membrana / Diaphragm Support Cap	1	
71	**27054**	1800 0034	Membrana Accumulatore / Diaphragm	1	
72	**913768**	0003 0027	Accumulatore Press. Sup. / Pressure Accumulator	1	
73	**917148**	3607 0025	Vite Testa Esagonale / Hexagonal Screw M8x45	8	
74	**903734**	3610 0003	Valvola Aria / Air Valve	1	
75	**913208**	1209 0033	Guarnizione / Gasket Ø14x7,5x2	2	
76		0604 0015	Dado / Nut M8	8	
77	**903860**	1225 0014	Gruppo Accumul. Pressione / Pressure Accumulator Ass.y	1	
78	**905448**	0205 0061	Kit Biella 3SET / Connecting Rod Assembly	1	
79	**905449**	2409 0068	Pistone / Piston Ø70	3	
80	**907838**	0020 0001	Anello Compressione / Compression Ring Ø70x3x2,8	3	
81	**912283**	0400 0071	Camicia / Piston Sleeve Ø70	3	APS121
81	**909513**	0400 0070	Camicia / Piston Sleeve Ø70	3	APS101
82	**25820**	1800 0012	Membrana Pompa Gomma Nitrilica / Diaphragm Buna Rubber	3	
82	**910800**	1800 0058	Membrana Pompa Desmopan® / Diaphragm Desmopan®	3	
82		1800 0031	Membrana Pompa Viton® / Diaphragm Viton®	3	
83	**907840**	2419 0042	Prigioniero / Stud Bolt 12MBx30/11x11	3	
84	**903774**	0602 0011	Disco Tenuta Membrana / Disc	3	
85	**908856**	3020 0006	Seeger Interno / Inner Seeger Ø18	6	
86	**908857**	3011 0003	Spinotto / Gudgeon Pin Ø18x57	3	
87	**903761**	3200 0007	Tappo / Plug G3/8"	1	
88	**905451**	2400 0046	Piede Sostegno Pompa / Pump Mounting Bracket	2	
89	**907189**	3607 0220	Vite Testa Esagonale / Hexagonal Screw M10x30	4	
VARIANTI (Version)					
90		0001 0274	Albero Passante / Throughshaft Ø32	1	APS121
90		0001 0315	Albero Passante / Throughshaft Ø32	1	APS101
91		0601 0242	Distanziale / Spacer Ø40xØ32x5	1	
92		0019 0049	Anello Tenuta / Oil Seal Ø55x90x10	1	
93	**910923**	3200 0001	Tappo Esagonale / Plug 22MB	1	
94		1209 0002	Guarnizione / Gasket Ø22x30x1,5	1	
95	**27183**	1210 0048	Guarnizione OR / O-Ring Ø2,62x20,24	1	
96		3201 0027	Tappo Olio / Oil Indicator G1/2"	1	
97	**27181**	1210 0032	Guarnizione OR / O-Ring Ø2,62x34,6	1	
99		2805 0006	Raccordo Speciale / Special Coupling 46x2	1	
100	**919168**	1209 0004	Guarnizione / Gasket Ø32x42x2	1	
101	**907484**	1200 0004	Galletto / Wing Nut M46x2 - Ø35	1	
102	**907483**	2801 0001	Raccordo p.g. Aspir. Curvo / Suction Elbow Tail Ø27x35	1	
103		2811 0059	Rondella / Washer 10,5x16x1,5	5	
104	**910923**	3200 0001	Tappo Esagonale / Plug 22MB	1	
105		1209 0002	Guarnizione / Gasket Ø22x30x1,5	1	
106		3001 0040	Scatola Riduttore / Reductin Body	1	
107		1602 0024	Linguetta / Key 10x8x28	1	
VARIANTI (Version)					
108	**906508**	0001 0282	Albero Passante / Throughshaft 1"3/8 M-F	1	APS121
108		0001 0312	Albero Passante / Throughshaft 1"3/8 M-F	1	APS101
VARIANTI (Version)					
109	**907189**	3607 0220	Vite Testa Esagonale / Hexagonal Screw M10x30	4	
110	**907190**	2400 0083	Piede Speciale / Special Pump Bracket	2	
KIT (optional)					
111	**923352**	1009 0044	Flangia Calettata / Flange 1"3/8-6F	1	
112		2819 0001	Rosetta Elastica / Spring Washer Ø10,5x17,5x2,2	1	
113		3609 0142	Vite / Screw M10x80	1	
114		2424 0012	Puleggia / Pulley 3B-Øp292	1	
114		2424 0005	Puleggia / Pulley 3A-Øp350	1	
115		2819 0001	Rosetta Elastica / Spring Washer Ø10,5x17,5x2,2	3	3B-Øp292
115	**911671**	2811 0098	Rosetta Elastica / Spring Washer Ø10,5x18x2	3	3A-Øp350
116		3607 0227	Vite Testa Esagono / Exagonal Screw M10x40	3	3B-Øp292
116		3609 0009	Vite / Screw M10x35	3	3A-Øp350
117	**921989**	5001 0060	Kit Puleggia / Pulley Kit 3B-Øp292	1	
117		5001 0058	Kit Puleggia / Pulley Kit 3A-Øp350	1	
KIT MANUTENZIONE (Maintenance kit)					
120	**906915**	5026 0089	Kit Manutenzione Ordinaria / Ordinary Maintenance Kit	1	

Gli articoli qui descritti, prodotti da e/o per conto di CERMAG, sono da intendersi adattabili, quindi non originali, ai marchi indicati secondo REG. CE 1400/2002
All items described here, produced by and/or on behalf of CERMAG, are to be understood as adaptable, therefore not original, to the brands indicated according to REG. EC 1400/2002

09 new

PARTI DI RICAMBIO PER POMPE APS145

PIECES DETACHEES POUR POMPES - SPARE PARTS FOR PUMPS - ERSATZTEILE FÜR PUMPEN - REPUESTOS PARA BOMBAS

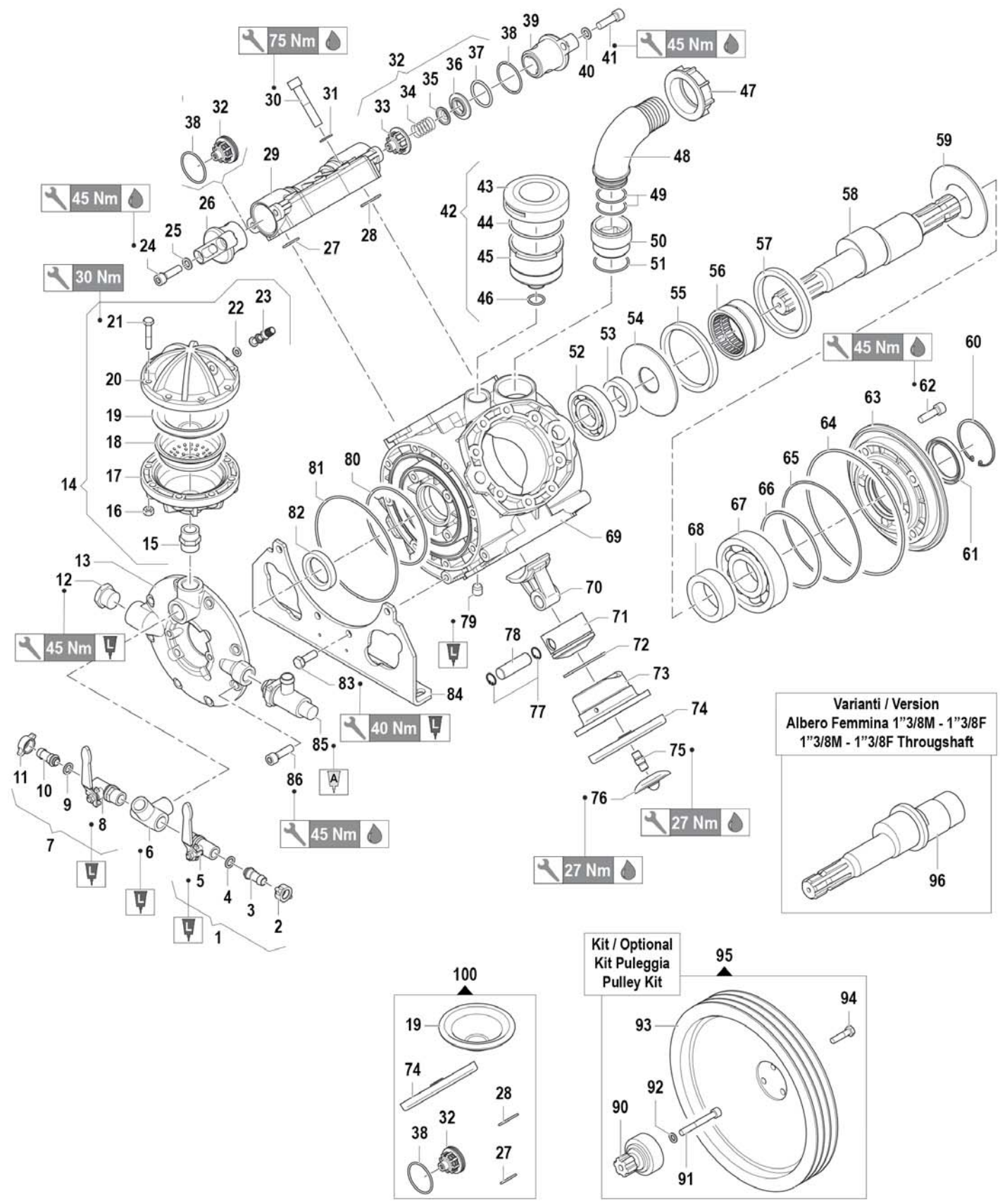

Gli articoli qui descritti, prodotti da e/o per conto di CERMAG, sono da intendersi adattabili, quindi non originali, ai marchi indicati secondo REG. CE 1400/2002

All items described here, produced by and/or on behalf of CERMAG, are to be understood as adaptable, therefore not original, to the brands indicated according to REG. EC 1400/2002

PARTI DI RICAMBIO PER POMPE APS145

PIECES DETACHEES POUR POMPES - SPARE PARTS FOR PUMPS - ERSATZTEILE FÜR PUMPEN - REPUESTOS PARA BOMBAS

RIF.	ARTICOLO	COMET	DESCRIZIONE / DESCRIPTION	Q.	MODEL
1	**909542**	1214 0016	Gruppo Rubinetto SX / Complete Left Tap	1	
2	**916126**	1200 0038	Galletto / Wing Nut G1/2"	1	
3		2802 0020	Raccordo p.g. Mandata / Delivery Hose Tail Ø10x13	1	
4	**914551**	1209 0013	Guarnizione / Gasket Ø12x18x2	1	
5	**913579**	2826 0031	Rubinetto SX / Left Tap G1/2-1/2"	1	
6	**914193**	2803 0434	Raccordo Speciale Mandata / Coupling	1	
7	**909543**	1214 0017	Gruppo Rubinetto DX / Complete Right Tap	1	
8	**917446**	2826 0032	Rubinetto DX / Right Tap G1/2-1/2"	1	
9	**914551**	1209 0013	Guarnizione / Gasket Ø12x18x2	1	
10		2802 0020	Raccordo p.g. Mandata / Delivery Hose Tail Ø10x13	1	
11	**916126**	1200 0038	Galletto / Wing Nut G1/2"	1	
12		3202 0115	Tappo / Plug G3/4" M	1	
13	**914226**	1009 0167	Flangia Mandata / Flange	1	
14	**903860**	1225 0014	Gruppo Accumulatore Press. / Pressure Accumulator Ass.y	1	
15	**903764**	2000 0024	Nipplo / Nipple G3/4"-3/4" OT	1	
16		0604 0015	Dado / Nut M8	8	
17	**903775**	0002 0031	Accumulatore Press. Infer. / Pressure Accumulator	1	
18	**27166**	0460 0036	Calotta Sostegno Membrana / Diaphragm Support Cap	1	
19	**27054**	1800 0034	Membrana Accumulatore / Diaphragm	1	
20	**913768**	0003 0027	Accumulatore Press. Sup. / Pressure Accumulator	1	
21	**917148**	3607 0025	Vite Testa Esagonale / Hexagonal Screw	8	
22	**913208**	1209 0033	Guarnizione / Gasket Ø14x7,5x2	2	
23	**903734**	3610 0003	Valvola Aria / Air Valve	1	
24		3609 0009	Vite / Screw M10x35	8	
25	**911671**	2811 0098	Rondella / Washer Ø10,5x18x2	8	
26	**907689**	3202 0218	Tappo Valvola Mandata / Plug	4	
27	**27180**	1210 0047	Guarnizione OR / O-Ring Ø2,62x22,22	4	
28	**27184**	1210 0033	Guarnizione OR / O-Ring Ø2,62x28,25	4	
29	**907690**	3218 0099	Testata Pompa / Pump Manifold	4	
30		3609 0057	Vite / Screw M12x65	32	
31		2811 0025	Rondella / Washer Ø13x20x2,5	32	
32	**27172**	1220 0034	Gruppo Valvola Aspir./Mand. / Suct./Delivery Valve Ass.y Kit	8	
33	**907720**	1205 0030	Gabbia Valvola Aspir./Mand. / Suction/Delivery Valve Cage	8	
34	**903251**	1802 0015	Molla (Filo Ø0,8) / Spring (Wire Ø0,8) Øe11x17	8	
35	**907724**	3604 0009	Valvola Aspiraz./Mandata / Suction/Delivery Valve	8	
36	**907723**	3009 0014	Sede Valvola Aspir./Mand. / Suction/Delivery Valve Seat	8	
37	**906914**	1210 0114	Guarnizione OR / O-Ring Ø3,53x36,1	8	
38	**27185**	1210 0385	Guarnizione OR / O-Ring Ø2,62x45,69	8	
39	**908079**	3202 0219	Tappo Valvola Aspirazione / Plug	4	
40	**911671**	2811 0098	Rondella / Washer Ø10,5x18x2	8	
41		3609 0009	Vite / Screw M10x35	8	
42	**27156**	1208 0015	Kit Compensatore Volumetrico / Volumetric Compensator Kit	1	
43	**903740**	0402 0143	Coperchio Compens. Volum. / Volum. Compensator Cover	1	
44	**903754**	1210 0373	Guarnizione OR / O-Ring Ø3,53x73,03	1	
45	**903742**	0421 0012	Compensatore Volumetrico / Volumetric Compensator	1	
46	**903743**	1210 0002	Guarnizione OR / O-Ring Ø2,62x20,7	1	
47	**918223**	1200 0052	Galletto / Wing Nut G2"	1	
48	**918225**	2801 0057	Raccordo p.g. Curvo / Elbow Coupling Ø45	1	
49	**923212**	1210 0197	Guarnizione OR / O-Ring Ø2,62x39,34	2	
50	**918224**	2000 0096	Nipplo / Nipple G1"3/4-2"	1	
51	**923213**	1210 0113	Guarnizione OR / O-Ring Ø2,62x47,3	1	
52	**923308**	0438 0078	Cuscinetto a Sfere / Ball Bearing Ø40x80x30,2	1	
53	**914367**	0601 0264	Distanziale / Spacer Ø40,5xØ58x14,5	1	
54	**922773**	2813 0030	Rondella Tenuta Biella / Connecting Rod Washer Ø40x115x3,5	1	
55	**914366**	0010 0003	Anello Tenuta Biella / Connecting Rod Ring Ø109,5x93x10	1	
56	**917841**	0437 0076	Cuscinetto Rulli / Roller Ø63x80x45	1	
57	**914366**	0010 0003	Anello Tenuta Biella / Connecting Rod Ring Ø109,5x93x10	1	
58	**921383**	0001 0409	Albero Passante / Throughshaft M-M 1"3/8	1	
59		2813 0070	Rondella Tenuta Biella / Connecting Rod Washer Ø55x115x3,5	1	
60		3020 0007	Seeger Interno / Inner Seeger Ø72	1	
61	**905033**	0019 0089	Anello Tenuta / Oil Seal Ø55x72x8	1	
62		3609 0009	Vite / Screw M10x35	8	
63	**914257**	1009 0168	Flangia Aspirazione / Flange	1	
64	**905438**	1210 0359	Guarnizione OR / O-Ring Ø3,53x196,4	1	
65	**915244**	1210 0365	Guarnizione OR / O-Ring Ø2,62x158,42	1	
66	**915922**	1210 0369	Guarnizione OR / O-Ring Ø3,53x117,1	1	
67	**923309**	0438 0009	Cuscinetto a Sfere / Ball Bearing Ø55x120x29	1	
68		0601 0279	Distanziale / Spacer Ø55,3x75x25,5	1	
69		0403 0140	Carter Pompa / Pump Crankcase	1	
70	**915288**	0205 0064	Kit Biella 4SET / Connecting Rod Assembly	1	
71	**905449**	2409 0068	Pistone Piston Ø70	4	
72	**907838**	0020 0001	Anello Compressione / Compression Ring Ø70x3x2,8	4	
73	**912283**	0400 0071	Camicia / Piston Sleeve Ø70x8,9	4	
74	**25820**	1800 0012	Membrana Pompa Gomma Nitrilica / Diaphragm Buna Rubber	4	
74	**910800**	1800 0058	Membrana Pompa Desmopan® / Diaphragm Desmopan®	4	
74		1800 0031	Membrana Pompa Viton® / Diaphragm Viton®	4	
75	**907840**	2419 0042	Prigioniero Stud Bolt 12MBx30/11x11	4	
76	**903774**	0602 0011	Disco Tenuta Membrana / Disc	4	
77	**908856**	3020 0006	Seeger Interno / Inner Seeger Ø18	8	
78	**908857**	3011 0003	Spinotto / Gudgeon Pin Ø18x57	4	
79	**922845**	3200 0019	Tappo / Plug GC3/8x10	1	
80	**917060**	1210 0605	Guarnizione OR / O-Ring Ø3x118	1	
81	**917059**	1210 0702	Guarnizione OR / O-Ring Ø3x165	1	
82	**905878**	0019 0068	Anello Tenuta / Oil Seal Ø40x60x10	1	
83	**907189**	3607 0220	Vite Testa Esagonale / Hexagonal Screw M10x30	8	
84	**909915**	2400 0084	Piede Sostegno Pompa / Pump Mounting Bracket	2	
85	**27175**	1219 0041	Gruppo Valvola Sicurezza / Safety Valve Assembly 50bar 100-150L	1	
86		3609 0009	Vite / Screw M10x35	8	
KIT (optional)					
90	**923352**	1009 0044	Flangia Calettata / Flange 1"3/8-6F	1	
91		3609 0179	Vite / Screw M10x100	1	
92		2819 0001	Rosetta Elastica / Spring Washer Ø10,5x17,5x2,2	1	
93		2424 0035	Puleggia / Pulley 3A - Øp350	1	
93		2424 0017	Puleggia / Pulley 3B - Øp290	1	
94		3609 0095	Vite / Screw M10x50	3	
95		5001 0071	Kit Puleggia / Pulley Kit 3A - Øp350	1	
95		5001 0074	Kit Puleggia / Pulley Kit 3B - Øp290	1	
VARIANTI (Version)					
96		0001 0410	Albero Passante / Throughshaft 1"3/8 M-F	1	
KIT MANUTENZIONE (Maintenance kit)					
100	**911925**	5026 0180	Kit Manutenzione Ordinaria / Ordinary Maintenance Kit	1	

Gli articoli qui descritti, prodotti da e/o per conto di CERMAG, sono da intendersi adattabili, quindi non originali, ai marchi indicati secondo REG. CE 1400/2002
All items described here, produced by and/or on behalf of CERMAG, are to be understood as adaptable, therefore not original, to the brands indicated according to REG. EC 1400/2002

09 new

PARTI DI RICAMBIO PER POMPE IDS1000

PIECES DETACHEES POUR POMPES - SPARE PARTS FOR PUMPS - ERSATZTEILE FÜR PUMPEN - REPUESTOS PARA BOMBAS

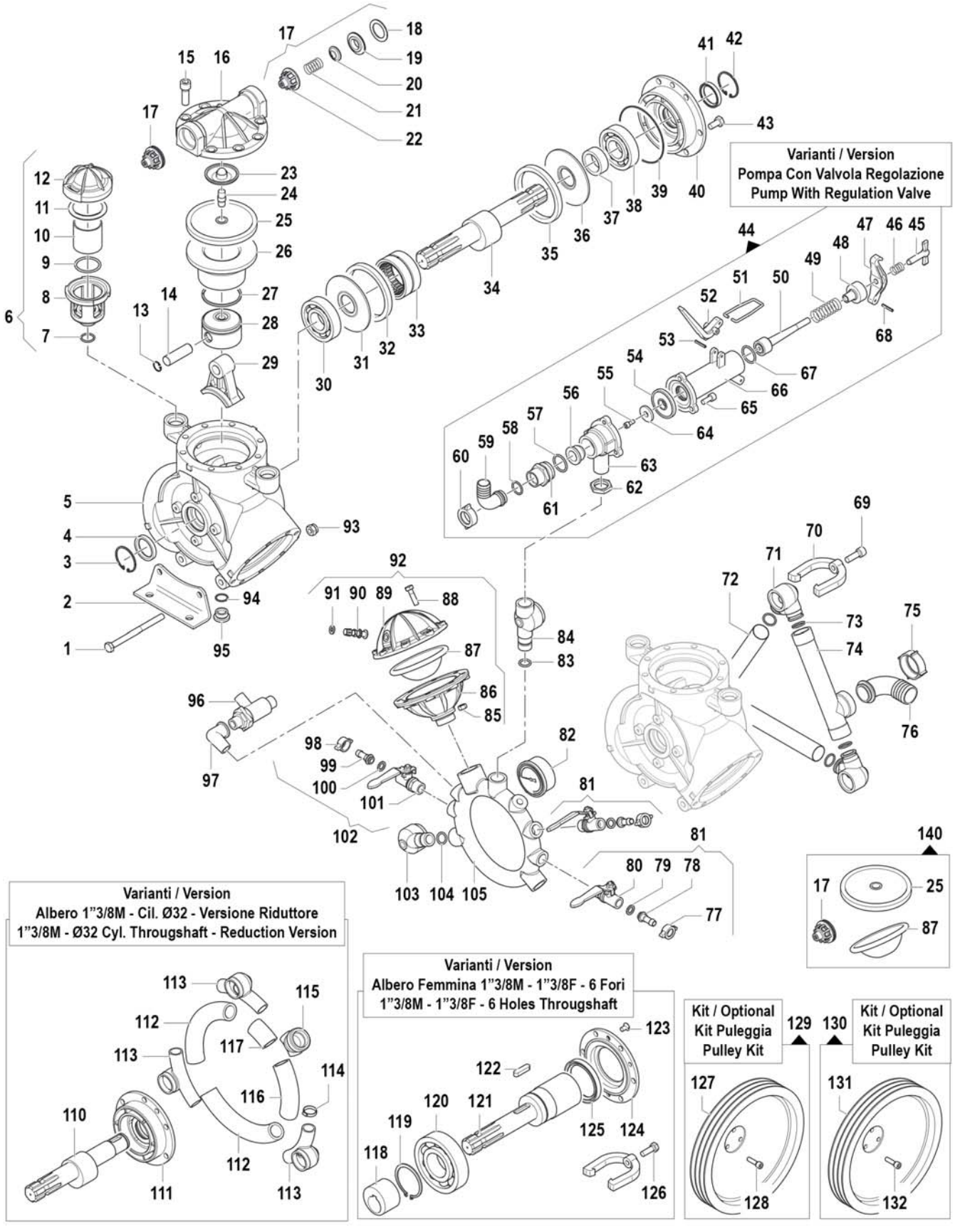

Gli articoli qui descritti, prodotti da e/o per conto di CERMAG, sono da intendersi adattabili, quindi non originali, ai marchi indicati secondo REG. CE 1400/2002

All items described here, produced by and/or on behalf of CERMAG, are to be understood as adaptable, therefore not original, to the brands indicated according to REG. EC 1400/2002

PARTI DI RICAMBIO PER POMPE IDS1000

PIECES DETACHEES POUR POMPES - SPARE PARTS FOR PUMPS - ERSATZTEILE FÜR PUMPEN - REPUESTOS PARA BOMBAS

RIF.	ARTICOLO	COMET	DESCRIZIONE / DESCRIPTION	Q.	MODEL
1		3607 0144	Vite Testa Esagonale / Hexagonal Screw M10x130	2	
2	**908394**	2400 0010	Piede Sostegno Pompa / Pump Mounting Bracket	2	
3		3020 0009	Seeger Interno / Inner Seeger Ø47	1	
4	**911049**	0019 0083	Anello Tenuta / Oil Seal Ø35x47x7	1	
5	**906515**	0403 0136	Carter Pompa / Pump Crankcase	1	
6	**908306**	1208 0002	Gruppo Compens. Volum. / Volumetric Compensator Kit	2	
7	**903743**	1210 0002	Guarnizione OR / O-Ring Ø2,62x20,7	2	
8	**908126**	0421 0004	Compensatore Volumetrico / Volumetric Compensator	2	
9	**915230**	1210 0030	Guarnizione OR / O-Ring Ø3,53x39,69	2	
10	**908706**	1809 0001	Murata Compens. / Volum. Holder	2	
11	**903769**	1800 0001	Membrana Compens. Volum. / Volum. Comp. Diaphragm	2	
12	**919848**	0402 0522	Coperchio Compens. Volum. / Volum. Compensator Cover	2	
13	**908856**	3020 0006	Seeger Interno / Inner Seeger Ø18	6	
14	**908857**	3011 0003	Spinotto / Gudgeon Pin Ø18x57	3	
15	**909802**	3609 0091	Vite / Screw M12x35	24	
16	**904767**	3218 0009	Testata Pompa / Pump Manifold	3	
17	**27367**	1220 0010	Gruppo Valvola Asp./Mand. / Suct./Delivery Valve Ass.y kit	6	
18	**905788**	1209 0043	Guarnizione / Gasket Ø29x42x1,8	6	
19	**914521**	3009 0123	Sede Valvola Aspir./Mand. / Suction/Delivery Valve Seat	6	
20	**907724**	3604 0009	Valvola Aspiraz./Mandata / Suction/Delivery Valve	6	
21	**903251**	1802 0015	Molla (Filo Ø0,8) / Spring (Wire Ø0,8) Øe11x17	6	
22	**909992**	1205 0005	Gabbia Valvola Aspir./Mand. / Suction/Delivery Valve Cage	6	
23	**903774**	0602 0011	Disco Tenuta Membrana / Disc	3	
24	**907840**	2419 0042	Prigioniero / Stud Bolt 12MBx30/11x11	3	
25	**25820**	1800 0012	Membrana Pompa Gomma Nitrilica / Diaphragm Buna Rubber	3	
	910800	1800 0058	Membrana Pompa Desmopan® / Diaphragm Desmopan®	3	
		1800 0031	Membrana Pompa Viton® / Diaphragm Viton®	3	
26	**917447**	0400 0016	Camicia / Piston Sleeve Ø70	3	
27	**907838**	0020 0001	Anello Compressione / Compression Ring Ø70x3x2,8	3	
28	**905449**	2409 0068	Pistone Guida / Piston Ø70	3	
29	**914190**	0205 0022	Kit Biella 3SET / Connecting Rod Assembly	1	
30		0438 0012	Cuscinetto a Sfere / Ball Bearing Ø35x80x21	1	
31	**918186**	2813 0005	Rondella Tenuta Biella / Connecting Rod Washer Ø35,5x108x4	1	
32	**914366**	0010 0003	Anello Tenuta Biella / Connecting Rod Ring Ø109,5x93x10	1	
33	**917840**	0437 0004	Cuscinetto Rulli / Roller Bearing Ø60x78x40	1	
34		0001 0468	Albero Passante / Throughshaft 1"3/8 M-M	1	
35	**914366**	0010 0003	Anello Tenuta Biella / Connecting Rod Ring Ø109,5x93x10	1	
36	**918186**	2813 0005	Rondella Tenuta Biella / Connecting Rod Washer Ø35,5x108x4	1	
37	**916698**	0601 0046	Distanziale / Spacer Ø35,5x48	1	
38		0438 0012	Cuscinetto a Sfere / Ball Bearing Ø35x80x21	1	
39	**909110**	1210 0389	Guarnizione OR / O-Ring Ø1,78x107,67	1	
40		0405 0020	Coperchio Supp. porta Cusc. / Support Cover	1	
41	**911049**	0019 0083	Anello Tenuta / Oil Seal Ø35x47x7	1	
42		3020 0009	Seeger Interno / Inner Seeger Ø47	1	
43	**909799**	3607 0221	Vite Testa Esagonale / Hexagonal Screw M10x20	6	
44	**915243**	1215 0287	Gruppo Valvola Regolazione / Regulation Valve Assembly	1	
45	**908950**	3605 0003	Vite Speciale Galletto / Wing Nut Screw	1	
46	**908448**	1802 0010	Molla (Filo Ø2) / Spring (Wire Ø2) Øe15x28	1	
47	**908949**	0208 0002	Bilancere Valvola Regolaz. / Lever	1	
48	**915914**	0432 0022	Cappellotto Premi Molla / Special Cap	1	
49	**910803**	1802 0085	Molla / Spring Øe34x18	1	
50	**909131**	0015 0068	Asta Valvola Regolazione / Regulation Valve Rod	1	
51	**920546**	1202 0002	Gancio Valvola Regolaz. / Hook	1	
52	**909861**	1600 0014	Leva Valvola Regolazione / Lever	1	
53	**908951**	3021 0011	Spina Elastica / Elastic Pin Ø4x26	1	
54	**907721**	1800 0039	Membrana Valvola Regolaz. / Regulation Valve Diaphragm	1	
55	**908219**	3609 0047	Vite / Screw M6x14	1	
56	**906474**	3009 0042	Sede Valvola Pressione / Pressure Valve Seat	1	
57	**903757**	1210 0033	Guarnizione OR / O-Ring Ø3x28	1	
58	**903743**	1210 0002	Guarnizione OR / O-Ring Ø2,62x20,7	1	
59	**908947**	2801 0004	Raccordo p.g. Rifiuto Curvo / Elbow Tail Ø18x23	1	
60	**908952**	1200 0005	Galletto / Wing Nut 30MB	1	
61	**908953**	2000 0012	Nipplo / Nipple M36x2 - M30x2	1	
62	**908461**	0604 0050	Dado / Nut G3/4"x7	1	
63	**909459**	0424 0072	Corpo Infer. Valvola Regol. / Regulation Valve Body	1	
64	**906387**	3600 0020	Valvola Pressione / Pressure Valve	1	

RIF.	ARTICOLO	COMET	DESCRIZIONE / DESCRIPTION	Q.	MODEL
65	**911025**	3609 0157	Vite / Screw M8x18	3	
66	**916998**	0424 0077	Corpo Super. Valvola Regol. / Regulation Valve Body	1	
67	**903757**	1210 0033	Guarnizione OR / O-Ring Ø3x28	1	
68	**908951**	3021 0011	Spina Elastica / Elastic Pin Ø4x26	1	
69	**907843**	3609 0160	Vite / Screw M10x30	6	
70	**907842**	0418 0004	Cavallotto / U-Bolt	6	
71	**917340**	2804 0005	Raccordo Curvo Aspirazione / Elbow Suction Coupling	3	
72	**909601**	3213 0001	Tubo Aspirazione / Suction Hose	2	
73	**907339**	1210 0020	Guarnizione OR / O-Ring Ø3,53x20,22	6	
74	**909600**	3212 0004	Tubo Aspirazione a "T" / "T" Suction Hose	1	
75	**907484**	1200 0004	Galletto / Wing Nut M46x2 - Ø35	1	
76	**907483**	2801 0001	Raccordo p.g. Aspir. Curvo / Suction Elbow Tail Ø27x35	1	
77	**916126**	1200 0038	Galletto / Wing Nut G1/2"	2	
78	**916125**	2802 0018	Raccordo p.g. Mandata / Delivery Hose Tail Ø8x10	1	
79	**914551**	1209 0013	Guarnizione / Gasket Ø12x18x2	2	
80	**917446**	2826 0032	Rubinetto DX / Right Tap G1/2-1/2"	2	
81	**909543**	1214 0017	Gruppo Rubinetto DX / Complete Right Tap	2	
82	**912389**	1816 0118	Manometro / Pressure Gauge SR 50 bar 1/4"	1	
83	**909684**	1210 0003	Guarnizione OR / O-Ring Ø3x16,2	1	
84	**903732**	2806 0017	Raccordo Mandata per Valv. / Delivery Hose Tail for Valve	1	
85		0604 0039	Dado / Nut M8	8	
86		0002 0008	Accumulatore Press. Infer. / Pressure Accumulator	1	
87	**27054**	1800 0034	Membrana Accumulatore / Diaphragm	1	
88	**909800**	3607 0070	Vite Testa Esagonale / Hexagonal Screw M8x30	8	
89	**915281**	0003 0018	Accumulatore Press. Sup. / Pressure Accumulator	1	
90	**903734**	3610 0003	Valvola Aria / Air Valve	1	
91	**913208**	1209 0033	Guarnizione / Gasket Ø14x7,5x2	2	
92	**919212**	0102 0020	Kit Accumulatore Pressione / Pressure Accumulator Kit	1	
93		0604 0038	Dado / Nut M10	2	
94		1210 0209	Guarnizione OR / O-Ring Ø2x19	1	
95	**910923**	3200 0001	Tappo Esagonale / Plug 22MB	1	
96	**27175**	1219 0041	Gruppo Valvola Sicurezza / Safety Valve Assembly 50 bar 100-150L	1	
97	**907464**	1211 0012	Gomito / Elbow	1	
98	**916126**	1200 0038	Galletto / Wing Nut G1/2"	1	
99	**916125**	2802 0018	Raccordo p.g. Mandata / Delivery Hose Tail Ø8x10	1	
100	**914551**	1209 0013	Guarnizione / Gasket Ø12x18x2	1	
101	**913579**	2826 0031	Rubinetto SX / Left Tap G1/2-1/2"	1	
102	**909542**	1214 0016	Gruppo Rubinetto SX / Complete Left Tap	1	
103	**907844**	2806 0013	Raccordo Mandata / Delivery Hose Tail	2	
104	**909684**	1210 0003	Guarnizione OR / O-Ring Ø3x16,2	2	
105		0415 0008	Collettore Mandata / Delivery Manifold	1	
VARIANTI (Version)					
110		0001 0046	Albero / Shaft 1"3/8M-Ø32 Cil.	1	
111		0405 0045	Flangia Porta Paraolio / Flange	1	
112		3213 0007	Tubo Aspirazione / Suction Hose	2	
113		2804 0006	Raccordo Curvo Aspiraz. / Elbow Suction Coupling	3	
114		1003 0024	Fascetta / Hose Clamp	8	
115		3212 0011	Raccordo Curvo Asp. "T" / "T" Elbow Suct. Coupl.	1	
116		3213 0008	Tubo Aspirazione / Suction Hose	1	
117		3213 0009	Tubo Aspirazione / Suction Hose	1	
VARIANTI (Version)					
118		0800 0004	Eccentrico / Eccentric	1	
119		3019 0005	Seeger esterno / External Seeger	1	
120		0438 0013	Cuscinetto a Sfere / Ball Bearing Ø65x120x23	1	
121		0004 0023	Albero / Shaft 1" 3/8 - 6F	1	
122		1602 0020	Linguetta / Key 10x8x40	1	
123		3621 0004	Vite Speciale / Special Screw M8x14	2	
124		1004 0002	Flangia Porta / Paraolio Flange	1	
125	**917128**	0019 0001	Anello Tenuta / Oil Seal Ø68x90x10	1	
126	**907189**	3607 0220	Vite Testa Esagonale / Exagonal Screw M10x30	3	
KIT (optional)					
127		2424 0012	Puleggia / Pulley 3B - Øp292	1	
128		3607 0227	Vite Testa Esagonale / Hexagonal Screw M10x40	3	
129		5001 0027	Kit Puleggia / Pulley Kit 3B - Øp292	1	
KIT (optional)					
130		5001 0028	Kit Puleggia / Pulley Kit 3A- Øp350	1	
131		2424 0005	Puleggia / Pulley 3A- Øp350	1	
132		3609 0009	Vite / Screw M10x35	3	
KIT MANUTENZIONE (Maintenance kit)					
140	**913578**	5026 0093	Kit Manutenzione Ordinaria / Ordinary Maintenance Kit	1	

Gli articoli qui descritti, prodotti da e/o per conto di CERMAG, sono da intendersi adattabili, quindi non originali, ai marchi indicati secondo REG. CE 1400/2002
All items described here, produced by and/or on behalf of CERMAG, are to be understood as adaptable, therefore not original, to the brands indicated according to REG. EC 1400/2002

PARTI DI RICAMBIO PER POMPE IDS1400

PIECES DETACHEES POUR POMPES - SPARE PARTS FOR PUMPS - ERSATZTEILE FÜR PUMPEN - REPUESTOS PARA BOMBAS

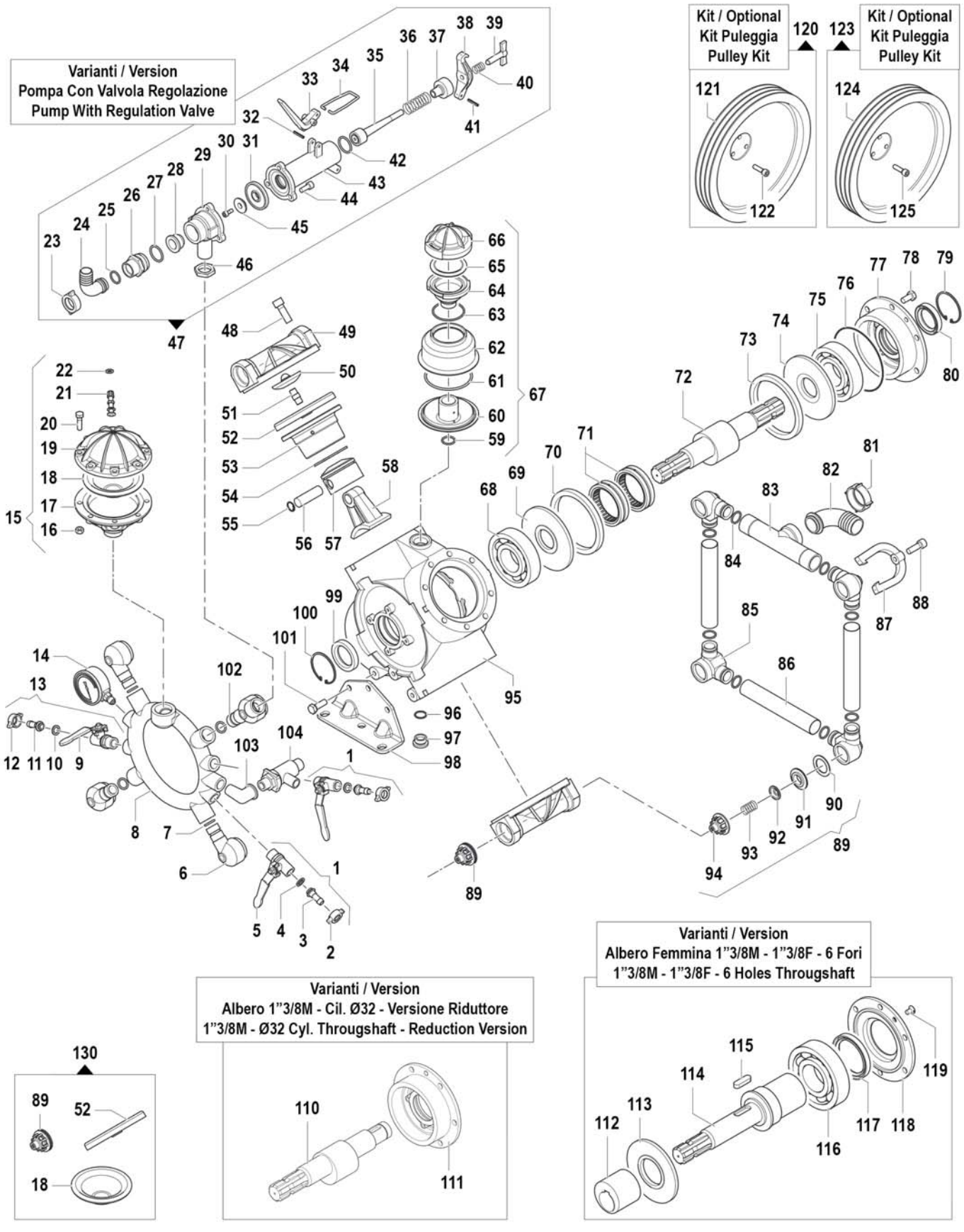

Gli articoli qui descritti, prodotti da e/o per conto di CERMAG, sono da intendersi adattabili, quindi non originali, ai marchi indicati secondo REG. CE 1400/2002
All items described here, produced by and/or on behalf of CERMAG, are to be understood as adaptable, therefore not original, to the brands indicated according to REG. EC 1400/2002

PARTI DI RICAMBIO PER POMPE IDS1400

PIECES DETACHEES POUR POMPES - SPARE PARTS FOR PUMPS - ERSATZTEILE FÜR PUMPEN - REPUESTOS PARA BOMBAS

RIF.	ARTICOLO	COMET	DESCRIZIONE / DESCRIPTION	Q.	MODEL
1	**909543**	1214 0017	Gruppo Rubinetto DX / Complete Right Tap	2	
2	**916126**	1200 0038	Galletto / Wing Nut G1/2"	2	
3	**916125**	2802 0018	Raccordo p.g. Mandata / Delivery Hose Tail Ø8x10	2	
4	**914551**	1209 0013	Guarnizione / Gasket Ø12x18x2	2	
5	**917446**	2826 0032	Rubinetto DX / Right Tap G1/2-1/2"	2	
6	**907844**	2806 0013	Raccordo Mandata / Delivery Hose Tail	3	
7	**909684**	1210 0003	Guarnizione OR / O-Ring Ø3x16,2	4	
8		0415 0009	Collettore Mandata / Delivery Manifold	1	
9	**913579**	2826 0031	Rubinetto SX / Left Tap G1/2-1/2"	1	
10	**914551**	1209 0013	Guarnizione / Gasket Ø12x18x2	1	
11	**916125**	2802 0018	Raccordo p.g. Mandata / Delivery Hose Tail Ø8x10	1	
12	**916126**	1200 0038	Galletto / Wing Nut G1/2"	1	
13	**909542**	1214 0016	Gruppo Rubinetto SX / Complete Left Tap	1	
14	**912389**	1816 0118	Manometro / Pressure Gauge SR 50bar-1/4"	1	Solo con Valvola regolazione / Only With Regulation Valve
15	**919212**	0102 0020	Kit Accumulatore Pressione / Pressure Accumulator kit	1	
16		0604 0039	Dado / Nut M8	8	
17		0002 0008	Accumulatore Press. Infer. / Pressure Accumulator	1	
18	**27054**	1800 0034	Membrana Accumulatore / Diaphragm	1	
19	**915281**	0003 0018	Accumulatore Press. Sup. / Pressure Accumulator	1	
20	**909800**	3607 0070	Vite Testa Esagonale / Hexagonal Screw M8x30	8	
21	**903734**	3610 0003	Valvola Aria / Air Valve	1	
22	**913208**	1209 0033	Guarnizione / Gasket Ø14x7,5x2	2	
23	**908952**	1200 0005	Galletto / Wing Nut 30MB	1	
24	**908947**	2801 0004	Raccordo p.g. Rifiuto Curvo / Elbow Tail Ø18x23	1	
25	**903743**	1210 0002	Guarnizione OR / O-Ring Ø2,62x20,7	1	
26	**908953**	2000 0012	Nipplo / Nipple M36x2-M30x2	1	
27	**903757**	1210 0033	Guarnizione OR / O-Ring Ø3x28	1	
28	**906474**	3009 0042	Sede Valvola Pressione / Pressure Valve Seat	1	
29	**909459**	0424 0072	Corpo Infer. Valvola Regol. / Regulation Valve Body	1	
30	**908219**	3609 0047	Vite / Screw M6x14	1	
31	**907721**	1800 0039	Membrana Valvola Regolaz. / Regulation Valve Diaphragm	1	
32	**908951**	3021 0011	Spina Elastica / Elastic Pin Ø4x26	1	
33	**909861**	1600 0014	Leva Valvola Regolazione / Lever	1	
34	**920546**	1202 0002	Gancio Valvola Regolaz. / Hook	1	
35	**909131**	0015 0068	Asta Valvola Regolazione / Regulation Valve Rod	1	
36	**910803**	1802 0085	Molla / Spring Øe34x14	1	
37	**915914**	0432 0022	Cappellotto Premi Molla / Special Cap	1	
38	**908949**	0208 0002	Bilancere Valvola Regolaz. / Lever	1	
39	**908950**	3605 0003	Vite Speciale Galletto / Wing Nut Screw	1	
40	**908448**	1802 0010	Molla (Filo Ø2) / Spring (Wire Ø2) Øe15x28	1	
41	**908951**	3021 0011	Spina Elastica / Elastic Pin Ø4x26	1	
42	**903757**	1210 0033	Guarnizione OR / O-Ring Ø3x28	1	
43	**916998**	0424 0077	Corpo Super. Valvola Regol. / Regulation valve Body	1	
44	**911025**	3609 0157	Vite / Screw M8x18	3	
45	**906387**	3600 0020	Valvola Pressione / Pressure Valve	1	
46	**908461**	0604 0050	Dado / Nut G3/4x7	1	
47	**915243**	1215 0287	Gruppo Valvola Regolaz. / Regulation Valve Assembly	1	
48	**909802**	3609 0091	Vite / Screw M12x35	32	
49	**904767**	3218 0009	Testata Pompa / Pump Manifold	4	
50	**903774**	0602 0011	Disco Tenuta Membrana / Disc	4	
51	**907840**	2419 0042	Prigioniero / Stud Bolt 12MBx30/11x11	4	
52	**25820**	1800 0012	Membrana Pompa Gomma Nitrilica / Diaphragm Buna Rubber	4	
	910800	1800 0058	Membrana Pompa / Diaphragm Desmopan®	4	
		1800 0031	Membrana Pompa / Diaphragm Viton®	4	
53	**904769**	0400 0017	Camicia / Piston Sleeve Ø70x20,5	4	
54	**907838**	0020 0001	Anello Compressione / Compression Ring Ø70x3x2,8	4	
55	**908856**	3020 0006	Seeger Interno / Inner Seeger Ø18	8	
56	**908857**	3011 0003	Spinotto / Gudgeon Pin Ø18x57	4	
57	**905449**	2409 0068	Pistone Guida / Piston Ø70	4	
58	**904766**	0205 0023	Kit Biella 4SET / Connecting Rod Assembly	1	
59	**903743**	1210 0002	Guarnizione OR / O-Ring Ø2,62x20,7	1	
60	**911654**	0402 0288	Coperchio Infer.Comp. Vol. / Cover	1	
61	**911655**	1210 0213	Guarnizione OR / O-Ring Ø3,53x82,14	1	
62	**911652**	1809 0006	Murata Compensatore Vol. / Holder	1	
63	**905030**	1210 0067	Guarnizione OR / O-Ring Ø2,62x55,25	1	
64	**911651**	0421 0001	Compensatore Volum. / Volumetric Compensator	1	
65	**903769**	1800 0001	Membrana Compens. Volum. / Volum. Comp. Diaphragm	1	
66	**919848**	0402 0522	Coperchio Compens. Volum. / Volum. Compensator Cover	1	
67	**905647**	1208 0019	Gruppo Compensatore Vol. / Volum. Compensator	1	
68	**907841**	0438 0003	Cuscinetto a Sfere / Ball Bearing Ø40x110x27	1	
69	**907661**	2813 0011	Rondella Tenuta Biella / Connecting Rod Washer Ø40,5x128	1	
70	**907662**	0010 0004	Anello Tenuta Biella / Connecting Rod Ring Ø129,5x110x10	1	
71	**904772**	0437 0006	Cuscinetto Rulli / Roller Bearing Ø65x95x28	2	
72	**904762**	0001 0038	Albero Passante / Throughshaft 1"3/8 M-M	1	
73	**907662**	0010 0004	Anello Tenuta Biella / Connecting Rod Ring Ø129,5x110x10	1	
74	**907661**	2813 0011	Rondella Tenuta Biella / Connecting Rod Washer Ø40,5x128	1	
75	**907841**	0438 0003	Cuscinetto a Sfere / Ball Bearing Ø40x110x27	1	
76	**907663**	1210 0092	Guarnizione OR / O-Ring Ø1,78x126,72	1	
77	**909268**	0405 0021	Coperchio Supp. porta Cusc. / Support Cover	1	
78	**909799**	3607 0221	Vite Testa Esagonale / Hexagonal Screw M10x20	6	
79	**910429**	3020 0011	Seeger Interno / Inner Seeger Ø60	1	
80	**905878**	0019 0068	Anello Tenuta / Oil Seal Ø40x60x10	1	
81	**907484**	1200 0004	Galletto / Wing Nut M46x2 - Ø35	1	
82	**907483**	2801 0001	Raccordo p.g. Aspir. Curvo / Suction Elbow Tail Ø27x35	1	
83	**907482**	3212 0006	Tubo Aspirazione / Suction Hose	1	
84	**907339**	1210 0020	Guarnizione OR / O-Ring Ø3,53x20,22	8	
85	**907282**	2804 0007	Raccordo Curvo Aspiraz. / Elbow Suction Coupling	4	
86	**907088**	3213 0002	Tubo Aspirazione / Suction Hose	3	
87	**907842**	0418 0004	Cavallotto / U-Bolt	8	
88	**907843**	3609 0160	Vite / Screw M10x30	8	
89	**27367**	1220 0010	Gruppo Valvola Asp./Mand. / Suct./Delivery Valve Ass.y kit	8	
90	**905788**	1209 0043	Guarnizione / Gasket Ø29x42x1,8	8	
91	**914521**	3009 0123	Sede Valvola Aspir./Mand. / Suction/Delivery Valve Seat	8	
92	**907724**	3604 0009	Valvola Aspiraz./Mandata / Suction/Delivery Valve	8	
93	**903251**	1802 0015	Molla (Filo Ø0,8) / Spring (Wire Ø0,8) Øe11x17	8	
94	**909992**	1205 0005	Gabbia Valvola Aspir./Mand. / Suction/Delivery Valve Cage	8	
95	**907912**	0403 0138	Carter Pompa / Pump Crankcase	1	
96		1210 0209	Guarnizione OR / O-Ring Ø2x19	1	
97	**910923**	3200 0001	Tappo Esagonale / Plug 22MB	1	
98	**904764**	2400 0011	Piede Sostegno Pompa / Pump Mounting Bracket	2	
99	**905878**	0019 0068	Anello Tenuta / Oil Seal Ø40x60x10	1	
100	**910429**	3020 0011	Seeger Interno / Inner Seeger Ø60	1	
101	**907189**	3607 0220	Vite Testa Esagonale / Hexagonal Screw M10x30	6	
102	**903732**	2806 0017	Raccordo Mandata per Valv. / Delivery Hose Tail for Valve	1	
103	**907464**	1211 0012	Gomito / Elbow	1	
104	**27175**	1219 0041	Gruppo Valvola Sicurezza / Safety Valve Assembly 50bar 100-150L	1	
VARIANTI (Version)					
110		0001 0048	Albero / Shaft 1"3/8M-Ø32 Cil.	1	
111		0405 0044	Flangia Porta Paraolio / Flange	1	
VARIANTI (Version)					
112		0800 0005	Eccentrico / Eccentric	1	
113		2813 0013	Rondella Tenuta Biella / Connecting Rod Washer Ø55x128	1	
114		0004 0002	Albero / Shaft	1	
115		1602 0008	Linguetta / Key 12x8x40	1	
116		0438 0014	Cuscinetto a Sfere / Ball Bearing Ø75x130x25	1	
117	**917128**	0019 0001	Anello Tenuta / Oil Seal Ø68x90x10	1	
118		1004 0003	Flangia Porta Paraolio / Flange	1	
119		3621 0004	Vite Speciale / Special Screw M8x14	2	
KIT (optional)					
120		5001 0027	Kit Puleggia / Pulley Kit 3B - Øp292	1	
121		2424 0012	Puleggia / Pulley 3B - Øp292	1	
122		3607 0227	Vite Testa Esagonale / Hexagonal Screw M10x40	3	
KIT (optional)					
123		5001 0028	Kit Puleggia / Pulley Kit 3A- Øp350	1	
124		2424 0005	Puleggia / Pulley 3A- Øp350	1	
125		3609 0009	Vite / Screw M10x35	3	
KIT MANUTENZIONE (Maintenance kit)					
130	**911342**	5026 0095	Kit Manutenzione Ordinaria / Ordinary Maintenance Kit	1	

Gli articoli qui descritti, prodotti da e/o per conto di CERMAG, sono da intendersi adattabili, quindi non originali, ai marchi indicati secondo REG. CE 1400/2002
All items described here, produced by and/or on behalf of CERMAG, are to be understood as adaptable, therefore not original, to the brands indicated according to REG. EC 1400/2002

09 new

PARTI DI RICAMBIO PER POMPE IDS1201 - IDS1401

PIECES DETACHEES POUR POMPES - SPARE PARTS FOR PUMPS - ERSATZTEILE FÜR PUMPEN - REPUESTOS PARA BOMBAS

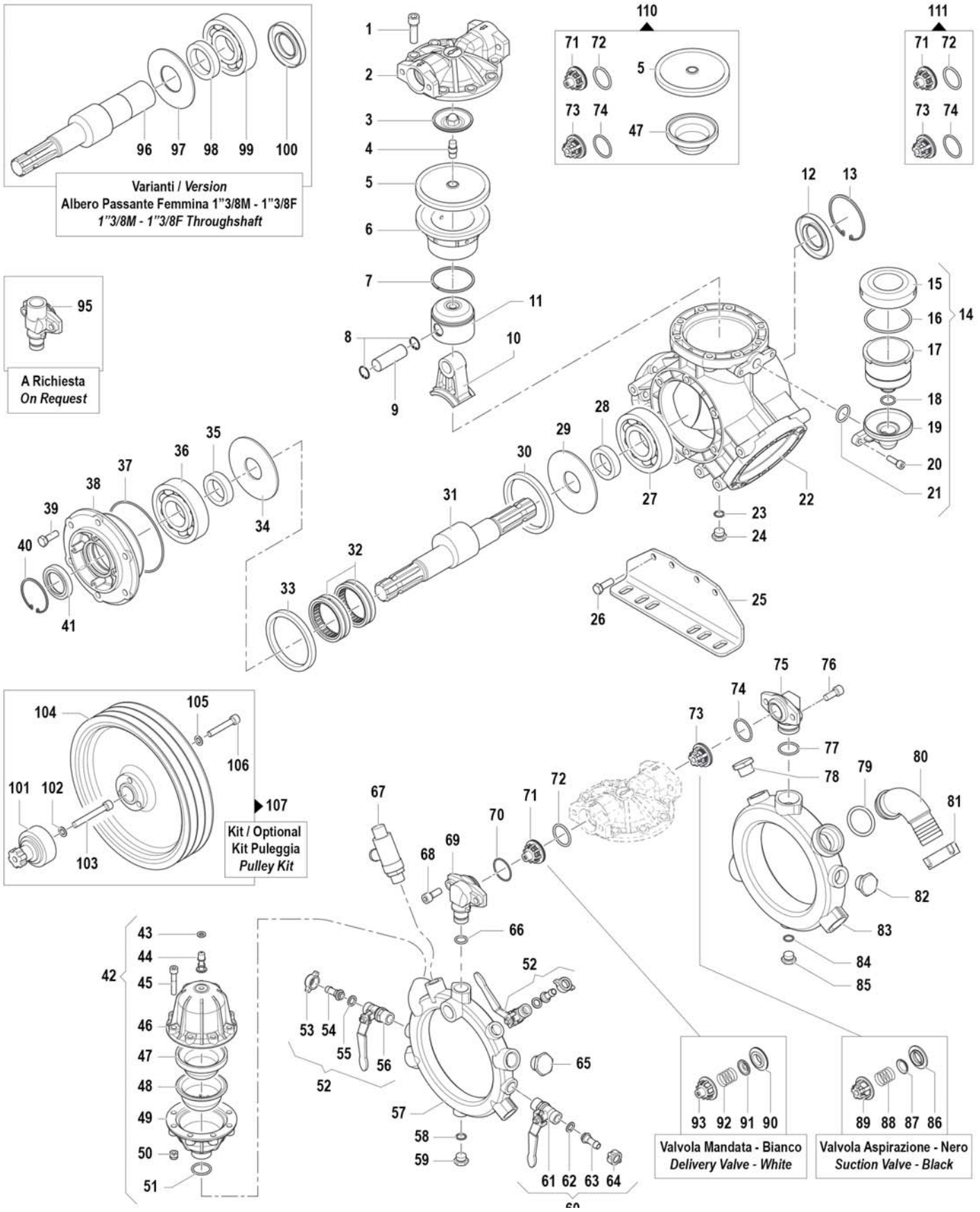

Gli articoli qui descritti, prodotti da e/o per conto di CERMAG, sono da intendersi adattabili, quindi non originali, ai marchi indicati secondo REG. CE 1400/2002

All items described here, produced by and/or on behalf of CERMAG, are to be understood as adaptable, therefore not original, to the brands indicated according to REG. EC 1400/2002

PARTI DI RICAMBIO PER POMPE IDS1201 - IDS1401

PIECES DETACHEES POUR POMPES - SPARE PARTS FOR PUMPS - ERSATZTEILE FÜR PUMPEN - REPUESTOS PARA BOMBAS

RIF.	ARTICOLO	COMET	DESCRIZIONE / DESCRIPTION	Q.	MODEL
1		3609 0189	Vite / Screw M12x40	24	
2	**914222**	3218 0340	Testata Pompa / Pump Manifold	3	
3	**914197**	0602 0056	Disco Tenuta Membrana / Disc	3	
4	**907840**	2419 0042	Prigioniero / Stud Bolt 12MBx30	3	
5	**25820**	1800 0012	Membrana Pompa Gomma Nitrilica / Pump Diaphragm Buna Rubber	3	
	903737	1800 0098	Membrana Pompa Desmopan® / Pump Diaphragm Desmopan®	3	
		1800 0103	Membrana Pompa Viton® / Pump Diaphragm Viton®	3	
6	**915274**	0400 0083	Camicia / Piston Sleeve Ø78	3	IDS1401
	915275	0400 0082	Camicia / Piston Sleeve Ø73	3	IDS1201
7	**914365**	0020 0012	Anello Compressione / Compression Ring Ø78	3	IDS1401
	915276	0020 0013	Anello Compressione / Compression Ring Ø73	3	IDS1201
8	**922767**	3020 0022	Seeger Interno / Inner Seeger Ø22	6	
9	**915278**	3011 0025	Spinotto / Gudgeon Pin	3	IDS1401
	915279	3011 0027	Spinotto / Gudgeon Pin	3	IDS1201
10	**915277**	0205 0072	Kit Biella / Connecting Rod Assembly	1	
11	**914363**	2409 0110	Pistone Guida / Piston Ø78	3	IDS1401
	914200	2409 0106	Pistone Guida / Piston Ø73	3	IDS1201
12	**905032**	0019 0087	Anello Tenuta / Oil Seal Ø40x80x10	1	
13		3020 0032	Seeger Interno / Inner Seeger Ø80	1	
14	**27154**	1208 0023	Kit Compens. Volum. / Volum. Compensator Kit	1	
15	**903740**	0402 0143	Coperchio Compens. Vol. / Volum. Compensator Cover	1	
16	**903754**	1210 0373	Guarnizione OR / O-Ring Ø3,53x73,03	1	
17	**903742**	0421 0012	Compensat. Volumetr. / Volumetric Compensator	1	
18	**903743**	1210 0002	Guarnizione OR / O-Ring Ø2,62x20,7	1	
19	**912335**	3002 0566	Supporto / Support	1	
20		3609 0002	Vite / Screw M8x25	2	
21	**915232**	1210 0110	Guarnizione OR / O-Ring Ø3,53x24,99	1	
22	**915579**	0403 0157	Carter Pompa / Pump Crankcase	1	
23	**918884**	1210 0441	Guarnizione OR / O-Ring Ø2x14	1	
24	**903761**	3200 0007	Tappo / Plug G3/8"	1	
25	**915580**	2400 0095	Piede Sostegno Pompa / Pump Mounting Bracket	2	
26	**907189**	3607 0220	Vite Testa Esagonale / Hexagonal Screw M10x30	8	
27	**910468**	0438 0088	Cuscinetto a Sfere / Ball Bearing Ø40x110x27	1	
28	**914367**	0601 0264	Distanziale / Spacer Ø40,5xØ57x14	1	
29	**922773**	2813 0030	Rondella Tenuta Biella / Connecting Rod Washer Ø40x115x3,5	1	
30	**914366**	0010 0003	Anello Tenuta Biella / Connecting Rod Ring Ø109,5x93x10	1	
31	**916052**	0001 0488	Albero Eccentrico / Eccentric Shaft 1"3/8 M-M	1	
32	**922774**	0437 0078	Cuscinetto Rulli / Roller Bearing Ø63x80X25	2	
33	**914366**	0010 0003	Anello Tenuta Biella / Connecting Rod Ring Ø109,5x93x10	1	
34	**922773**	2813 0030	Rondella Tenuta Biella / Connecting Rod Washer Ø40x115x3,5	1	
35	**914367**	0601 0264	Distanziale / Spacer Ø40,5xØ57x14	1	
36	**910468**	0438 0088	Cuscinetto a Sfere / Ball Bearing Ø40x110x27	1	
37	**914368**	1210 0558	Guarnizione OR / O-Ring Ø2,628x126,67	1	
38	**922772**	0405 0069	Coperch. Sup. porta Cusc. / Support Cover	1	
39	**907189**	3607 0220	Vite Testa Esagonale / Hexagonal Screw M10x30	6	
40	**910429**	3020 0011	Seeger Interno / Inner Seeger Ø60	1	
41	**905878**	0019 0068	Anello Tenuta / Oil Seal Ø40x60x10	1	
42		1225 0026	Gruppo Accumul. Press. / Pressure Accumulator Ass.y	1	
43	**913208**	1209 0033	Guarnizione / Gasket Ø12x18x2	2	
44	**903734**	3610 0003	Valvola Aria / Air Valve	1	
45	**910467**	3609 0099	Vite / Screw M8x45	8	
46	**915280**	0003 0035	Accumulat. Press. Sup. / Pressure Accumulator	1	
47	**27057**	1800 0177	Membrana Accumulatore / Accumulator Diaphragm	1	
48	**27165**	0460 0037	Calotta Sostegno Membr. / Diaphragm Support Cap	1	
49		0002 0034	Accumulat. Press. Infer. / Pressure Accumulator	1	
50		0604 0039	Dado / Nut M8x9,5	8	
51	**903757**	1210 0033	Guarnizione OR / O-Ring Ø3x28	1	
52	**910921**	1214 0019	Gruppo Rubinetto SX / Complete Left Tap	2	
53	**916126**	1200 0038	Galletto / Wing Nut G1/2"	2	
54	**916125**	2802 0018	Raccordo p.g. Mandata / Delivery Hose Tail Ø8x10	2	
55	**914551**	1209 0013	Guarnizione / Gasket Ø12x18x2	2	
56	**913579**	2826 0031	Rubinetto SX / Left Tap G1/2-1/2"	2	
57		0415 0058	Collettore Mandata / Delivery Manifold	1	
58	**918884**	1210 0441	Guarnizione OR / O-Ring Ø2x14	1	
59	**903761**	3200 0007	Tappo / Plug G3/8"	1	
60	**910922**	1214 0018	Gruppo Rubinetto DX / Complete Right Tap	1	
61	**917446**	2826 0032	Rubinetto DX / Right Tap G1/2-1/2"	1	
62	**914551**	1209 0013	Guarnizione / Gasket Ø12x18x2	1	
63	**916125**	2802 0018	Raccordo p.g. Mandata / Delivery Hose Tail Ø8x10	1	
64	**916126**	1200 0038	Galletto / Wing Nut G1/2"	1	
65	**912427**	3200 0064	Tappo / Plug G3/4" M	1	
66	**909684**	1210 0003	Guarnizione OR / O-Ring Ø3x16,2	3	
67	**27175**	1219 0041	Gruppo Valvola Sicur. / Safety Valve Assembly 50 bar	1	
68	**911672**	3609 0022	Vite / Screw M10x25	6	
69	**918672**	2806 0027	Raccordo Colleg. Mand. / Delivery Hose Tail for Valve	3	
70	**915231**	1210 0090	Guarnizione OR / O-Ring Ø2x38	3	
71	**915581**	1220 0093	Kit Valvola Mandata Bianco / Delivery Valve Kit White	3	Da Matricola / From Serial N. 41256684
72	**910919**	1210 0018	Guarnizione OR / O-Ring Ø3,53x34,52	3	
73	**912353**	1220 0088	Kit Valvola Aspirazione Nero / Suction Valve Kit Black	3	Da Matricola / From Serial N. 41256684
74	**907506**	1210 0011	Guarnizione OR / O-Ring Ø3x36	3	
75	**922757**	2806 0026	Raccordo Colleg. Aspiraz. / Suction Hose Tail for Valve	3	
76	**911672**	3609 0022	Vite / Screw M10x25	6	
77		1210 0498	Guarnizione OR / O-Ring Ø3x30	3	
78	**912427**	3200 0064	Tappo / Plug G3/4"M	1	
79		1210 0749	Guarnizione OR / O-Ring Ø3,53x42,86	1	
80		2801 0085	Racc. p.g. Asp. Curvo / Suction Elbow Tail Ø33xØ40	1	
		2801 0084	Racc. p.g. Asp. Curvo / Suction Elbow Tail Ø28xØ36	1	
	922777	2801 0086	Racc. p.g. Asp. Curvo / Suction Elbow Tail Ø38,5xØ45	1	
81	**922778**	1200 0060	Galletto / Wing Nut G1"3/4	1	
82		3202 0115	Tappo / Plug G3/4" M	1	
83		0415 0060	Collettore Aspirazione / Suction Manifold	1	
84	**918884**	1210 0441	Guarnizione OR / O-Ring Ø2x14	1	
85	**903761**	3200 0007	Tappo / Plug G3/8"	1	
86		3009 0174	Sede Valv. Aspirazione / Suction Valve Seat	3	
87		3604 0035	Valvola Aspirazione / Suction Valve	3	
88	**917441**	1802 0286	Molla Valvola Regolaz. / Regulation Valve Spring	3	
89		1205 0050	Gabbia Valv. Aspirazione Nero / Suction Valve Cage Black	3	Da Matricola / From Serial N. 41256684
90	**914521**	3009 0123	Sede Valv. Mandata / Delivery Valve Seat	3	
91	**907724**	3604 0009	Valvola Mandata / Delivery Valve	3	
92	**903251**	1802 0015	Molla Valvola Regolaz. / Regulation Valve Spring	3	
93	**909992**	1205 0005	Gabbia Valv. Mandata Bianco / Delivery Valve Cage White	3	
VARIANTI (Version)					
95	**921103**	2806 0028	Raccordo Colleg. Mand. / Elbow Delivery Coupling G3/4"F	1	
96	**922770**	0001 0489	Albero Eccentrico / Eccentric Shaft 1"3/8M - 1"3/8F	1	
97		2813 0078	Rondella Tenuta Biella / Connecting Rod Washer Ø50x115x3,5	1	
98		0601 0300	Distanziale Spacer Ø50,3xØ70x14	1	
99		0438 0033	Cuscinetto a Sfere / Ball Bearing Ø50x110x27	1	
100		0019 0117	Anello Tenuta / Oil Seal Ø50x80x10	1	
KIT (optional)					
101	**923352**	1009 0044	Flangia Calettata / Flange 1"3/8-6F	1	
102		2819 0001	Rosetta Elastica / Spring Washer Ø10,5x17,5x2,2	1	
103		3609 0051	Vite / Screw M10x90	1	
104		2424 0035	Puleggia / Pulley 3A - Øp350	1	
		2424 0017	Puleggia / Pulley 3B - Øp290	1	
106		3609 0095	Vite / Screw M10x50	3	
107		5001 0071	Kit Puleggia / Pulley Kit 3A - Øp350	1	
		5001 0074	Kit Puleggia / Pulley Kit 3B - Øp290	1	
KIT MANUTENZIONE (Maintenance kit)					
110	**913186**	5026 0367	Kit Ricambi Manutenzione / Ordinary Maintenance Kit	1	Da Matricola / From Serial N. 41256684
111	**27169**	5025 0051	Kit Valvole Asp/mandata / Suction/Delivery Valve Kit	1	

Gli articoli qui descritti, prodotti da e/o per conto di CERMAG, sono da intendersi adattabili, quindi non originali, ai marchi indicati secondo REG. CE 1400/2002
All items described here, produced by and/or on behalf of CERMAG, are to be understood as adaptable, therefore not original, to the brands indicated according to REG. EC 1400/2002

PARTI DI RICAMBIO PER POMPE MC20 - MC25

PIECES DETACHEES POUR POMPES - SPARE PARTS FOR PUMPS - ERSATZTEILE FÜR PUMPEN - REPUESTOS PARA BOMBAS

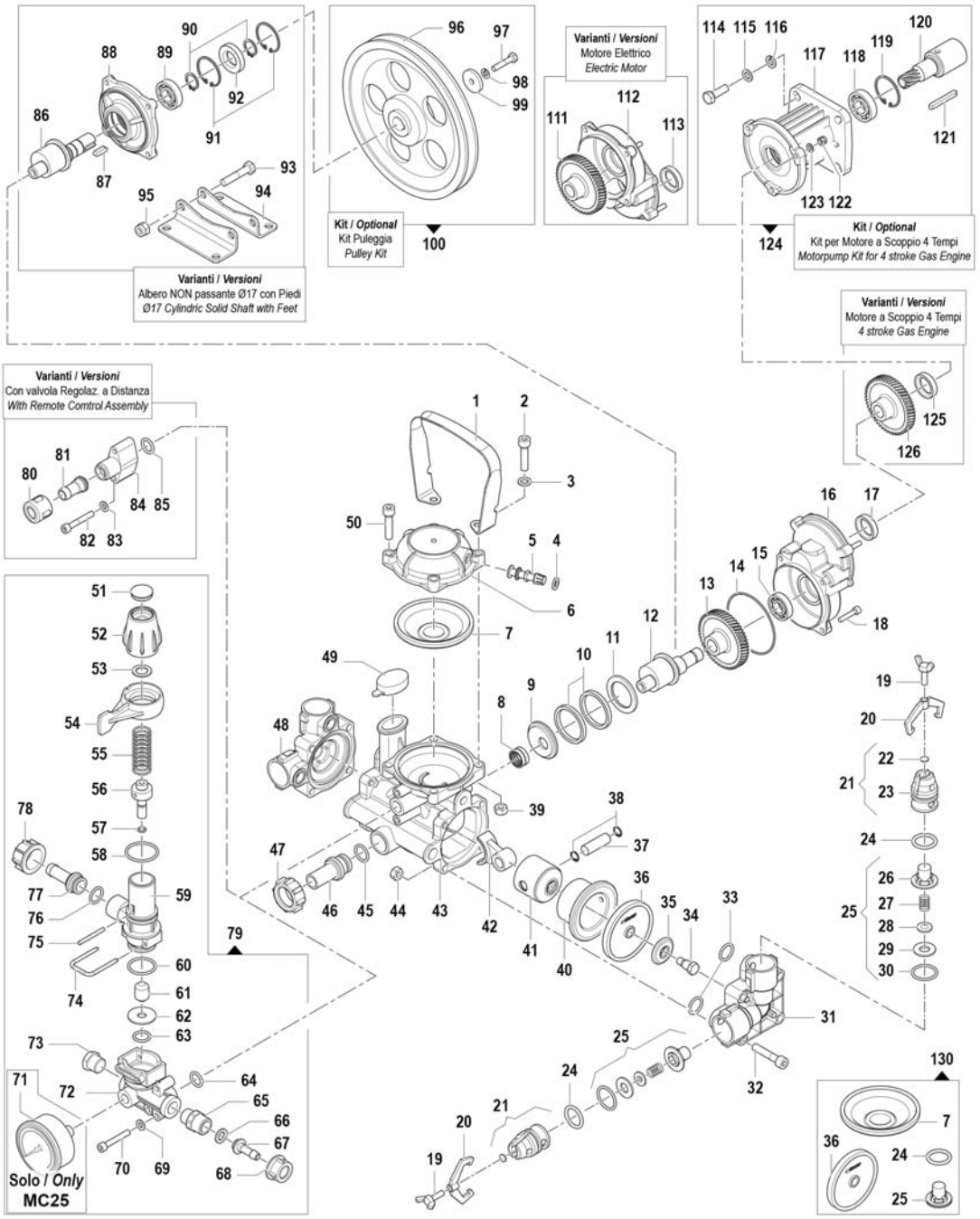

RIF.	ARTICOLO	COMET	DESCRIZIONE / DESCRIPTION	Q.	MODEL
1		1818 0024	Maniglia / Handle	1	2 Tempi / 2 Stroke En.
2	**916192**	3609 0162	Vite / Screw M8x40	2	
2		3609 0165	Vite / Screw M8x35	2	
3		2811 0016	Rondella / Washer 8,4x17x1,6	2	2 Tempi / 2 Stroke En.
4	**913208**	1209 0033	Guarnizione / Gasket 14x7,5x2	2	
5	**903734**	3610 0003	Valvola Aria / Air Valve	1	
6	**915912**	0003 0011	Accumulatore Press. Sup. / Pressure Accumulator	1	
7	**27053**	1800 0033	Membrana Accumulatore / Diaphragm	1	
8	**913528**	0437 0017	Cuscinetto Rulli / Roller Bearing 15x21x12	1	
9	**913525**	0601 0235	Distanziale / Spacer	1	
10	**913526**	0010 0012	Anello Tenuta Biella / Connecting Rod Ring 47x39x5	2	
11	**913527**	2813 0073	Rondella Tenuta Biella / Connecting Rod Washer 46x32,5x3	1	
12	**913534**	0001 0291	Albero Eccentrico / Eccentric Shaft	1	
13		0409 0017	Corona / External Gear ZE 54	1	

RIF.	ARTICOLO	COMET	DESCRIZIONE / DESCRIPTION	Q.	MODEL
14	**916281**	1210 0053	Guarnizione OR / O-Ring 1,78x72,75	1	
15	**918790**	0438 0065	Cuscinetto a Sfere / Ball Bearing 15x32x9	1	
16	**914520**	3002 0491	Supporto Albero / Support	1	
17	**916282**	0019 0088	Anello Tenuta / Oil Seal 15x30x7	1	
18	**923412**	3609 0173	Vite / Screw M5x25	4	
19	**910083**	3605 0032	Vite Speciale Galletto / Wing Nut Screw	4	
20	**910084**	0418 0018	Cavallotto / U-Bolt	4	
21	**911694**	3202 0214	Kit Tappo Sede Valvola	1	
22	**915609**	2403 0075	Piastra / Plate	4	
23	**912715**	3202 0027	Tappo Sede Valvola Asp./Mandata / Plug	4	
24	**917042**	1210 0052	Guarnizione OR (Silicone) / O-Ring (Silicon) 3,53x21,82	4	
25	**910085**	1212 0004	Gruppo Valvola Aspiraz. / Suction Valve Assembly kit	4	
26	**923834**	1205 0007	Gabbia Valvola Aspir./Mandata / Suction/Delivery Valve Cage	4	
27	**903251**	1802 0015	Molla (Filo 0,8) / Spring (Wire 0,8) e11x17	4	
28	**911133**	3604 0007	Valvola Aspiraz./Mandata / Suction/Delivery Valve	4	

Gli articoli qui descritti, prodotti da e/o per conto di CERMAG, sono da intendersi adattabili, quindi non originali, ai marchi indicati secondo REG. CE 1400/2002

All items described here, produced by and/or on behalf of CERMAG, are to be understood as adaptable, therefore not original, to the brands indicated according to REG. EC 1400/2002

PARTI DI RICAMBIO PER POMPE MC20 - MC25

PIECES DETACHEES POUR POMPES - SPARE PARTS FOR PUMPS - ERSATZTEILE FÜR PUMPEN - REPUESTOS PARA BOMBAS

RIF.	ARTICOLO	COMET	DESCRIZIONE / DESCRIPTION	Q.	MODEL
29		3009 0023	Sede Valvola Aspir./Mandata / Suction/Delivery Valve Seat	4	
30	**914321**	1210 0029	Guarnizione OR / O-Ring 2,62x25,07	4	
31	**918801**	3218 0016	Testata Pompa SX / Left Pump Manifold	1	
32	**916192**	3609 0162	Vite / Screw M8x40	8	
33	**901861**	1210 0046	Guarnizione OR / O-Ring 2,62x17,13	4	
34	**916015**	3605 0027	Vite Speciale Tenuta Membrana / Diaphragm Holder Screw M8	2	
35	**920413**	0602 0083	Disco Tenuta Membrana / Disc	2	
36	**27052**	1800 0020	Membrana Gomma Nitrilica Pompa / Diaphragm Buna Rubber	2	
	912325	1800 0102	Membrana Pompa / Diaphragm Desmopan	2	
	915218	1800 0028	Membrana Pompa / Diaphragm Viton	2	
37		3011 0006	Spinotto / Gudgeon Pin 12x36,5	2	
38		3020 0020	Seeger Interno / Inner Seeger 12	4	
39		0604 0063	Dado / Nut M8x6,5	4	
40		0400 0069	Camicia / Piston Sleeve 45	2	
41	**922641**	2409 0023	Pistone / Piston 45	2	
42	**913524**	0205 0059	Kit Biella 2SET / Connecting Rod Ass.y	1	
43		0403 0134	Carter Pompa / Pump Crankcase	1	
44		0604 0063	Dado / Nut M8x6,5	8	
45	**901861**	1210 0046	Guarnizione OR O-Ring 2,62x17,13	1	
46	**914198**	2800 0016	Raccordo p.g. Aspir. Diritto / Suction Hose Tail 13,5x18	1	
47	**909721**	1200 0008	Galletto / Wing Nut 30MB	1	
48	**918800**	3218 0015	Testata Pompa DX / Right Pump Manifold	1	
49	**908311**	1800 0079	Membrana Compens. Volum. / Diaphragm	1	
50		3609 0165	Vite / Screw M8x35	2	
51		3202 0264	Tappo Oro / Plug Gold	1	MC25
		3202 0254	Tappo Verde / Plug Green	1	MC20-20
52		1223 0102	Anello Regol. Molla Press. / Adjustable Nut Azzurro / Blue	1	MC25
	921119	1223 0097	Anello Regol. Molla Press. / Adjustable Nut Grigio / Grey	1	MC20-20
53	**916283**	2812 0073	Rondella Speciale / Special Washer 14x22x1,5	1	MC25
	917310	1209 0044	Guarnizione / Gasket 14x22x2	1	MC20-20
54		1600 0078	Leva Comando / Lever Azzurro / Blue	1	MC25
	913642	1600 0076	Leva Comando / Lever Grigio / Grey	1	MC20-20
55	**916284**	1802 0043	Molla (Filo 2,8) / Spring (Wire 2,8) e20x58	1	
56	**916285**	2426 0024	Pattino Valvola Regolaz. / Guide	1	
57	**915608**	1210 0072	Guarnizione OR Viton / Viton O-Ring 2x6	1	
58	**914547**	1210 0461	Guarnizione OR / O-Ring 2x32	1	
59	**912511**	0424 0432	Corpo Valvola Regolaz. / Regulation Valve Body	1	
60	**914548**	1210 0079	Guarnizione OR / O-Ring 2,62x26,65	1	
61	**914525**	3600 0009	Valvola Pressione / Pressure Valve	1	
62	**911347**	3009 0133	Sede Valvola Regolaz. / Valve Seat	1	
63	**914549**	1210 0021	Guarnizione OR / O-Ring 2,62x15,54	1	
64		1210 0025	Guarnizione OR / O-Ring 2,9x13,8	1	
65	**914550**	2000 0099	Nipplo / Nipple G3/8 - G1/2"	1	
66	**914551**	1209 0013	Guarnizione / Gasket 12x18x2	1	
67	**914552**	2802 0002	Raccordo p.g. Mandata / Delivery Hose Tail 6x8	1	
68	**903253**	1200 0027	Galletto / Wing Nut G1/2"	1	
69		2811 0030	Rondella / Washer 6,4x12,5x1,6	2	
70		3609 0100	Vite / Screw M6x35	2	
71	**920326**	1816 0114	Manometro Pressione / Pressure Gauge 63 - 25bar-1/4"	1	MC25
72	**921761**	0424 0371	Corpo Gruppo di Comando / Control Assembly Body	1	MC25
	910119	0424 0368	Corpo Gruppo di Comando / Control Assembly Body	1	MC20-20
73	**903761**	3200 0007	Tappo / Plug G3/8"	1	
74		1202 0051	Gancio / Hook	1	
75		3005 0027	Spina / Pin 4x40	1	
76	**914555**	1210 0036	Guarnizione OR / O-Ring 2,62x13,1	1	
77	**914554**	2800 0102	Raccordo p.g. Rifiuto Diritto / Straight Hose By-pass Tail 13 x GAL G3/4"	1	
78	**914553**	1200 0059	Galletto / Wing Nut G3/4"	1	
79	**914691**	1204 0492	Kit Valvola Regolazione / Regulation Valve Ass.y 25bar	1	MC25
	28349	1204 0467	Kit Valvola Regolazione / Regulation Valve Ass.y 20bar	1	MC20-20
VARIANTI (Version)					
80		1200 0032	Galletto / Wing Nut G1/2"-15	1	
81		2802 0020	Raccordo p.g. Mandata / Delivery Hose Tail 10x13	1	
82		3609 0017	Vite / Screw M6x40	2	
83		2811 0030	Rondella / Washer 6,4x12,5x1,6	2	
84		2803 0372	Raccordo / Hose Tail	1	
85		1210 0025	Guarnizione O-R / O-Ring 2,9x13,8	1	

RIF.	ARTICOLO	COMET	DESCRIZIONE / DESCRIPTION	Q.	MODEL
VARIANTI (Version)					
86		0001 0292	Albero Eccentrico / Eccentric Shaft	1	
87		1602 0015	Linguetta / Key 5x5x18	1	
88		0405 0058	Coperchio Supp. porta Cuscinetto / Support Cover	1	
89		0438 0053	Cuscinetto a Sfere / Ball Bearing 17x35x8	1	
90		3019 0012	Seeger Esterno / Outer Seeger 17	2	
91		3020 0028	Seeger Interno / Inner Seeger 35	2	
92		0019 0043	Anello Tenuta / Oil Seal 17x35x7	1	
93		3607 0018	Vite Testa Esagonale / Hexagonal Screw M8x40	2	
94		2400 0044	Piede Sostegno Pompa / Pump Mounting Bracket	2	
95		0604 0039	Dado / Nut M8x9,5	2	
KIT (optional)					
96		2424 0036	Puleggia / Pulley 1A - ø200	1	
		2424 0034	Puleggia / Pulley 1A - ø250	1	
97		3607 0098	Vite Testa Esagonale / Exagonal Screw M6X20	1	
98		2819 0006	Rosetta Elastica / Spring Washer 6,1x11,8x1,3	1	
99		2812 0036	Rondella / Washer 6,5x28x4	1	
100		5001 0046	Kit Puleggia / Pulley Kit 1A - ø200	1	
		5001 0044	Kit Puleggia / Pulley Kit 1A - ø250	1	
KIT (optional)					
111		0409 0019	Corona External / Gear ZE 52	1	Motore Elettrico / Electric Motor
112	**914520**	3002 0491	Supporto Albero / Support	1	
113		0019 0086	Anello Tenuta / Oil Seal 20x30x7	1	
KIT (optional)					
114		3607 0119	Vite Testa Esagonale / Hexagonal Screw 5/16" 24 UNF	4	Motor 3/4"
		3607 0004	Vite Testa Esagonale / Hexagonal Screw M8x25	4	5
115	**923250**	2811 0004	Rondella / Washer ,4x14,4x1,6	4	
116		2819 0004	Rosetta Elastica / Spring Washer ,4x14,4x2	4	
117		3016 0035	Supporto / Flange	1	
118		0438 0062	Cuscinetto a Sfere / Ball Bearing 0x37x9	1	
119		3020 0019	Seeger Interno / Inner Seeger	1	
120		0031 0006	Albero Passante / Throughshaft ZE 12 3/4" Motor	1	Fino a Matric. / Up to S. Number 42262038
		0031 0026	Albero Passante / Throughshaft ZE 10 3/4" Motor	1	Da Matricola / From S. Number 42262039
		0031 0022	Albero Passante / Throughshaft ZE 12 5 Motor	1	Fino a Matric. / Up to S. Number 42262038
		0031 0027	Albero Passante / Throughshaft ZE 10 5 Motor	1	Da Matricola / From S. Number 42262039
121		1602 0016	Linguetta / Key 5x4,7x40	1	Motor 3/4"
		1602 0071	Linguetta / Key 5x5x32	1	5
122		0604 0046	Dado / Nut M5x6,8	3	
123		2811 0037	Rondella / Washer ,3x10x1	3	
124		5011 0279	Kit per Motore a Scoppio 4T / Motor Kit for 4 Stroke Engine	1	Motor 3/4"
		5011 0280	Kit per Motore a Scoppio 4T / Motor Kit for 4 Stroke Engine	1	5
		5011 0281	Kit per Motore a Scoppio 4T / Motor Kit for 4 Stroke Engine	1	Loncin G160F
VARIANTI (Version)					
125		0019 0086	Anello Tenuta / Oil Seal 0x30x7	1	
126		0409 0019	Corona / External Gear ZE 52	1	Fino a Matric. / Up to S. Number 42262038
		0409 0045	Corona / External Gear ZE 53	1	Da Matricola / From S. Number 42262039
KIT MANUTENZIONE (Maintenance kit)					
130	**911695**	5026 0347	Kit Manutenzione Ordinaria / Ordinary Maintenance Kit	1	

Gli articoli qui descritti, prodotti da e/o per conto di CERMAG, sono da intendersi adattabili, quindi non originali, ai marchi indicati secondo REG. CE 1400/2002
All items described here, produced by and/or on behalf of CERMAG, are to be understood as adaptable, therefore not original, to the brands indicated according to REG. EC 1400/2002

RICAMBI ORIGINALI PER POMPE COMET
PIECES ORIGINE POUR POMPES COMET - ORIGINAL SPARE PARTS FOR COMET - ORIGINALE ERSATZTEILE FÜR COMET PUMPEN - REPUESTOS ORIGINALES PARA BOMBAS COMET

MEMBRANE PER POMPE COMET
MEMBRANES POUR POMPES COMET
DIAPHRAGMS FOR COMET PUMPS
MEMBRAN FÜR COMET-PUMPEN
MEMBRANAS PARA BOMBAS COMET



MEMBRANE POMPE

ARTICOLO	Ø mm	MODELLO POMPA	OEM
27052	74	BP20/15 - MC 20/20-25 - MP 20-30 - APS 31-41	1800 0020
27069	100	APS 51-61-71-96 - IDS960 - BP75 - P36/15 - P36/10	1800 0088
25819	110	BP 40K-60K-105K-125K-151K-171K-280K-235K - 600K-40-60-105-151-205-235 - P 46-48AP-50	1800 0002
25820	125	BP 265-305 - IDS 1000-1300-1400-2200-2600 - APS 101-101S-121-121S- 145-141-166 - IDS 1401-1501-1701-2001	1800 0012

MEMBRANE TAPPO OLIO

27070	54x18	BP40K - BP60K - P48 - P48AP - P50	1800 0017
27159	59-46 H12	BP60K	1800 0030

MEMBRANE ACCUMULATORE PRESSIONE

27053	90x18	BP20/15 - MC20/20 - MP 20-30 - IDS960	1800 0033
27054	112x34	BP 40K-60K-75-105K-125K-151K-171K - APS 61-71-101-121-145 - IDS 1000-1300-1400	1800 0034
27055	139x32	P 48-48AP-50	1800 0035
27056	57x108	APS 96	1800 0094
27057	87x38	IDS 1401-1501-1701-2001	1800 0177

CALOTTA SOSTEGNO
CALOTTE SUPPORT
BEARING CAP
TRAGKAPPE
TAPA SOPORTE



ARTICOLO	MODELLO POMPA	OEM
27164	P48	04600007
27165	IDS1401	04600037
27166	APS71 - BP60K-125K-151K - APS121	04600036

COMPENSATORE VOLUMETRICO
COMPENSATEUR VOLUMETRIQUE
VOLUMETRIC COMPENSATOR
VOLUMETRISCHER AUSGLEICHER
COMPENSADOR VOLUMETRICO



KIT COMPLETO

ARTICOLO	MODELLO POMPA	OEM
27154	IDS 1401	12080023
27155	APS31-41-51-71 - BP75	12080013
27156	BP151K - APS96	12080015
27157	APS121	12080018
COPERCHIO		
27261	BP105K-BP125K	04020141
BICCHIERE		
27158	BP105K-BP125K	04210020
OR		
27186	BP105K-BP125K	12100122

GRUPPO VALVOLA (ASPIRAZIONE MANDATA)
GROUPE VANNE (ASPIRATION REFOULEMENT)
VALVE UNIT (SUCTION DISCHARGE)
VENTILGRUPPE (SAUG/DRUCK)
GRUPO VÁLVULA (ASPIRACIÓN ENVÍO)



ARTICOLO	MODELLO POMPA	OEM
27168	P48	12200004
27169	IDS 1201-1401 Kit valvole	50250051
27367	IDS 1000 - IDS 1400	12200010
27170	APS41	12200052
27171	APS51-71-96	12200035
27172	APS121 - APS141 - APS145 - APS166	12200034
27173	BP60K - 105K - 125K - 151K - 205K - 280K	12200046
27218	BP60 - 105 - 125 - 151 - 205 - 235	12200006
27174	BP75	12200070
28020	BP235K	12200065

Gli articoli qui descritti, prodotti da e/o per conto di CERMAG, sono da intendersi adattabili, quindi non originali, ai marchi indicati secondo REG. CE 1400/2002
All items described here, produced by and/or on behalf of CERMAG, are to be understood as adaptable, therefore not original, to the brands indicated according to REG. EC 1400/2002

segue RICAMBI ORIGINALI PER POMPE COMET

PIECES ORIGINE POUR POMPES COMET - ORIGINAL SPARE PARTS FOR COMET - ORIGINALE ERSATZTEILE FÜR COMET PUMPEN - REPUESTOS ORIGINALES PARA BOMBAS COMET

OLIO LUBRIFICANTE PER POMPE

HUILE LUBRIFIANTE POUR POMPES
LUBRICATING OIL FOR PUMPS
SCHMIERÖL FÜR PUMPEN
ACEITE LUBRICANTE PARA BOMBAS



ARTICOLO	CONFEZIONE LITRI
28463	1
28464	5

KIT MANUTENZIONE POMPE COMET

KIT ENTRETIEN POMPES COMET
COMET PUMP MAINTENANCE KIT
WARTUNGSSET FÜR PUMPEN COMET
KIT MANTENIMIENTO BOMBAS COMET



ARTICOLO	MODELLO POMPA	ARTICOLO COMET	DESCRIZIONE	NOTE
920134	APS 31/41	5026 0245	Kit Ricambi Manutenzione ordinaria	-
922095	APS 51	5026 0084	Kit Ricambi Manutenzione ordinaria	-
914337	APS 61/71	5026 0085	Kit Ricambi Manutenzione ordinaria	-
911207	APS 96	5026 0087	Kit Ricambi Manutenzione ordinaria	-
906915	APS 101	5026 0089	Kit Ricambi Manutenzione ordinaria	-
911925	APS 145	5026 0180	Kit Ricambi Manutenzione ordinaria	-
917511	APS 141/166	5026 0091	Kit Ricambi Manutenzione ordinaria	-
922169	IDS 960	5026 0346	Kit Ricambi Manutenzione ordinaria	-
913578	IDS 1000	5026 0093	Kit Ricambi Manutenzione ordinaria	-
911342	IDS 1400	5026 0095	Kit Ricambi Manutenzione ordinaria	-
917226	IDS 2200/2600	5026 0097	Kit Ricambi Manutenzione ordinaria	-
918783	IDS 1201/1401	5026 0278	Kit Ricambi Manutenzione ordinaria	fino a matricola 41256684
924118		5025 0022	Kit valvole aspirazione e mandata	
913186	IDS 1201/1401	5026 0367	Kit Ricambi Manutenzione ordinaria	da matricola 41256684
27169		5025 0051	Kit valvole aspirazione e mandata	
911018	IDS 1501/1701/2001	5026 0279	Kit Ricambi Manutenzione ordinaria	
911017		5025 0023	Kit valvole aspirazione e mandata	
918693		5026 0376	Kit Ricambi Manutenzione variante	
913937	P 48	5026 0004	Kit Ricambi Manutenzione ordinaria	
918398	BP 60 K	5026 0344	Kit Ricambi Manutenzione ordinaria	NBR
924103	BP 75	5026 0323	Kit Ricambi Manutenzione ordinaria	NBR
924149	BP 105 e 125 K	5026 0326	Kit Ricambi Manutenzione ordinaria	NBR
924104	BP 175 e 171 K	5026 0145	Kit Ricambi Manutenzione ordinaria	NBR
924083		5026 0333	Kit Ricambi Manutenzione ordinaria	Desmopan
916362	BP 241	5026 0352	Kit Ricambi Manutenzione ordinaria	Desmopan
916362	BP 281	5026 0352	Kit Ricambi Manutenzione ordinaria	Desmopan

Gli articoli qui descritti, prodotti da e/o per conto di CERMAG, sono da intendersi adattabili, quindi non originali, ai marchi indicati secondo REG. CE 1400/2002
All items described here, produced by and/or on behalf of CERMAG, are to be understood as adaptable, therefore not original, to the brands indicated according to REG. EC 1400/2002

segue RICAMBI ORIGINALI PER POMPE COMET

PIECES ORIGINE POUR POMPES COMET - ORIGINAL SPARE PARTS FOR COMET - ORIGINALE ERSATZTEILE FÜR COMET PUMPEN - REPUESTOS ORIGINALES PARA BOMBAS COMET

GRUPPO VALVOLA SICUREZZA
GROUPE VANNE SÉCURITÉ
SAFETY VALVE UNIT
GRUPPE SICHERHEITSVENTIL
GRUPO VÁLVULA SEGURIDAD



ARTICOLO	MODELLO POMPA	OEM
27175	IDS1401 - APS121	12190041
27176	APS51	12190046
27177	APS71-96	12190051

GUARNIZIONI
JOINTS
GASKETS
DICHTUNGEN
JUNTAS

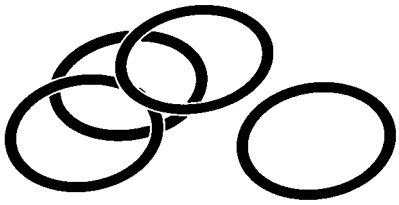

GUARNIZIONE COLLETTORE ASPIRATORE

ARTICOLO	MISURE mm	MODELLO POMPA	OEM
27178	3,53x21,82	P48-BP60K	12100096
27179	3,35x28,17	P48	12100045

GUARNIZIONE TESTATA-VALVOLE

27180	2,62x22,22	APS51-71-96-121	12100047
27181	2,62x34,6	APS51-71-96	12100032
27182	1,78x28,3	APS41	12100015
27183	2,62x20,24	APS41	12100048
27184	2,62x28,25	APS121	12100033
27185	2,62x45,69	APS121	12100385

RICAMBI PER GRUPPI DI COMANDO ALFA - ORION
PIÈCES DETACHÉES POUR GROUPE DE COMMANDE ALFA-ORION
SPARE PARTS FOR POWER UNIT ALFA-ORION
ERSATZTEILE FÜR HOCHDRUCKSTEUERSYSTEM ALFA-ORION
RECAMBIOS PARA GRUPO MANDO ALFA-ORION



FIG.1



FIG.2



FIG.3



FIG.4

ARTICOLO	DESCRIZIONE	OEM	FIGURA
27371	Molla per sfera	1802 0206	1
27370	Sfera valvola mandata	3600 0113	2
27369	Sede per sfera	3009 0147	3
27368	Membrana valvola di regolazione	1800 0042	4

Gli articoli qui descritti, prodotti da e/o per conto di CERMAG, sono da intendersi adattabili, quindi non originali, ai marchi indicati secondo REG. CE 1400/2002
All items described here, produced by and/or on behalf of CERMAG, are to be understood as adaptable, therefore not original, to the brands indicated according to REG. EC 1400/2002

POMPE A MEMBRANA A BASSA, MEDIA E ALTA PRESSIONE ANNOVI REVERBERI

POMPES A MEMBRANE A BASSE, MOYENNE ET HAUTE PRESSION
LOW, MEDIUM AND HIGH PRESSURE DIAPHRAGM PUMPS
NIEDER, MITTLEREN UND HOCHDRUCK KOLBENMEMBRANPUMPEN
BOMBAS A MEMBRANA DE BAJA,MEDIA Y ALTA PRESION

POMPA A MEMBRANA A BASSA PRESSIONE AR 45 Bp C

POMPES A MEMBRANE A BASSE PRESSION
LOW PRESSURE DIAPHRAGM PUMPS
NIEDERDRUCK KOLBENMEMBRANPUMPEN
BOMBAS A MEMBRANA DE BAJA PRESION

POLIPROPILENE
POLYPROPYLENE

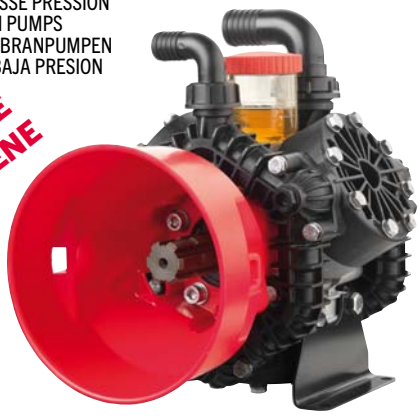

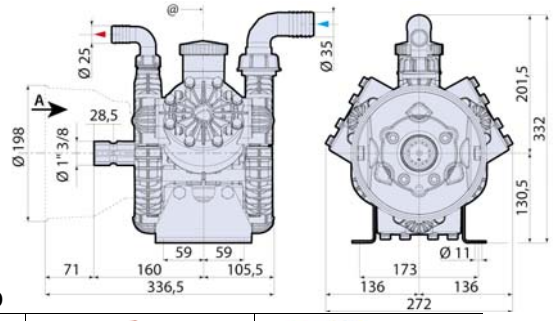

ACCESSORI A COMPLETAMENTO





ARTICOLO	DESCRIZIONE	PORTATA l/min	P. MAX bar
27269	Pompa a 3 membrane con condotti esterni - albero 1"3/8 non passante	43	20

Gruppo comando 2 vie a distanza	Gruppo comando 4 vie con filtro e ritornl calibrati	Gruppo comando 5 vie con filtro e ritornl calibrati
27270	**27607**	**28024**

POMPA A MEMBRANA A BASSA PRESSIONE AR 70 Bp C

POMPES A MEMBRANE A BASSE PRESSION
LOW PRESSURE DIAPHRAGM PUMPS
NIEDERDRUCK KOLBENMEMBRANPUMPEN
BOMBAS A MEMBRANA DE BAJA PRESION

ALLUMINIO PLASTIFICATO
ALUMINUM PLASTIC COATED



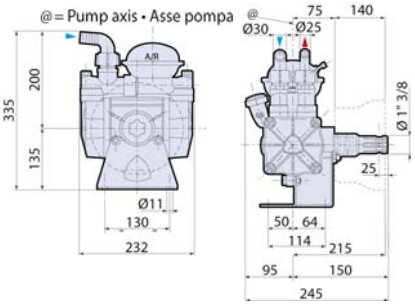

ACCESSORI A COMPLETAMENTO



Gruppo comando 4 vie a distanza
27272






ARTICOLO	DESCRIZIONE	PORTATA l/min	P. MAX bar
27271	Pompa a 2 membrane con condotti esterni - albero 1"3/8 non passante	74	20

Gruppo comando 4 vie a distanza con filtro	Gruppo comando 4 vie a distanza	Gruppo comando 4 vie con filtro e ritornl calibrati	Gruppo comando 5 vie con filtro e ritornl calibrati
27273	**27310**	**27607**	**28024**

POMPA A MEMBRANA A BASSA PRESSIONE AR 75 Bp C

POMPES A MEMBRANE A BASSE PRESSION
LOW PRESSURE DIAPHRAGM PUMPS
NIEDERDRUCK KOLBENMEMBRANPUMPEN
BOMBAS A MEMBRANA DE BAJA PRESION

new

NYLON RINFORZATO
REINFORCED NYLON



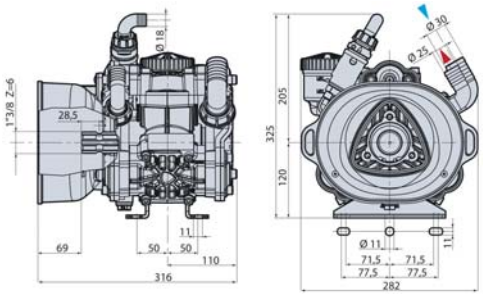

ACCESSORI A COMPLETAMENTO



Gruppo comando 4 vie a distanza
27272






ARTICOLO	DESCRIZIONE	PORTATA l/min	P. MAX bar
28311	Pompa a 3 membrane con condotti esterni - albero 1"3/8 non passante	70	15

Gruppo comando 4 vie a distanza con filtro	Gruppo comando 4 vie a distanza	Gruppo comando 4 vie con filtro e ritornl calibrati	Gruppo comando 5 vie con filtro e ritornl calibrati
27273	**27310**	**27607**	**28024**

Gli articoli qui descritti, prodotti da e/o per conto di CERMAG, sono da intendersi adattabili, quindi non originali, ai marchi indicati secondo REG. CE 1400/2002
All items described here, produced by and/or on behalf of CERMAG, are to be understood as adaptable, therefore not original, to the brands indicated according to REG. EC 1400/2002

segue - POMPE A MEMBRANA A BASSA, MEDIA E ALTA PRESSIONE ANNOVI REVERBERI
POMPES A MEMBRANE A BASSE, MOYENNE ET HAUTE PRESSION
LOW, MEDIUM AND HIGH PRESSURE DIAPHRAGM PUMPS
NIEDER, MITTLEREN UND HOCHDRUCK KOLBENMEMBRANPUMPEN
BOMBAS A MEMBRANA DE BAJA,MEDIA Y ALTA PRESION

POMPA A MEMBRANA A BASSA PRESSIONE AR 80 Bp C
POMPES A MEMBRANE A BASSE PRESSION
LOW PRESSURE DIAPHRAGM PUMP
NIEDERDRUCK KOLBENMEMBRAN-PUMPEN
BOMBAS A MEMBRANA DE BAJA PRESION

POLIPROPILENE
POLYPROPYLENE



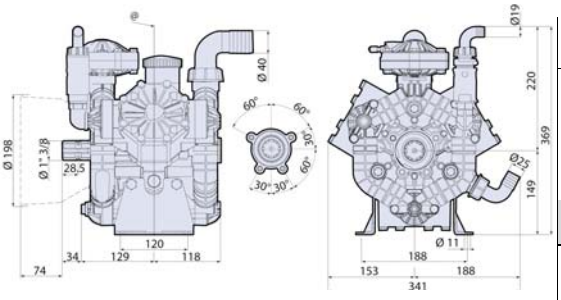

ACCESSORI A COMPLETAMENTO



Gruppo comando 4 vie a distanza
27441

ARTICOLO	DESCRIZIONE	PORTATA l/min	P. MAX bar
27440	Pompa a 3 membrane con condotti esterni - albero 1"3/8 non passante	76	20


Gruppo comando 4 vie a distanza con filtro
27273


Gruppo comando 4 vie con filtro e ritornl calibrati
27607


Gruppo comando 4 vie a distanza
27310


Gruppo comando 5 vie con filtro e ritornl calibrati
28024

POMPA A MEMBRANA A BASSA PRESSIONE AR 135 Bp C
POMPES A MEMBRANE A BASSE PRESSION
LOW PRESSURE DIAPHRAGM PUMPS
NIEDERDRUCK KOLBENMEMBRANPUMPEN
BOMBAS A MEMBRANA DE BAJA PRESION

ALLUMINIO PLASTIFICATO
ALUMINUM PLASTIC COATED



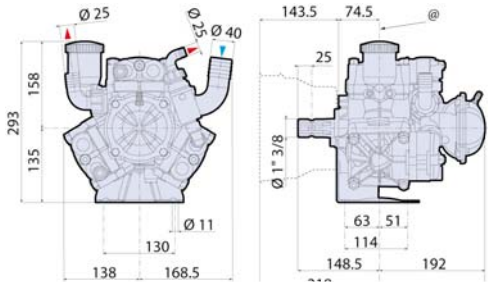

ACCESSORI A COMPLETAMENTO



Gruppo comando 4 vie a distanza
27272

ARTICOLO	DESCRIZIONE	PORTATA l/min	P. MAX bar
27274	Pompa a 3 membrane con condotti esterni - albero 1"3/8 non passante	128	20


Gruppo comando 4 vie a distanza con filtro
27273


Gruppo comando 4 vie con filtro e ritornl calibrati
27607


Gruppo comando 4 vie a distanza
27310


Gruppo comando 5 vie con filtro e ritornl calibrati
28024

POMPA A MEMBRANA A BASSA PRESSIONE AR 140 Bp C
POMPES A MEMBRANE A BASSE PRESSION
LOW PRESSURE DIAPHRAGM PUMPS
NIEDERDRUCK KOLBENMEMBRANPUMPEN
BOMBAS A MEMBRANA DE BAJA PRESION

NYLON RINFORZATO
REINFORCED NYLON



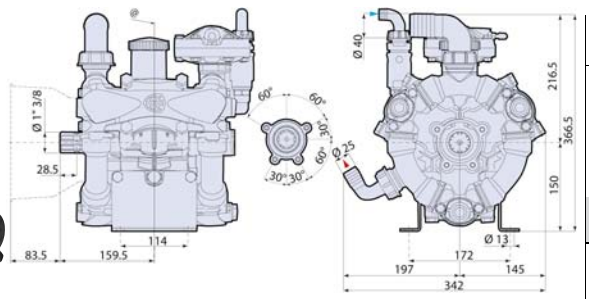

ACCESSORI A COMPLETAMENTO



Gruppo comando 4 vie a distanza
27272

ARTICOLO	DESCRIZIONE	PORTATA l/min	P. MAX bar
27442	Pompa a 3 membrane con condotti esterni - albero 1"3/8 non passante	133	15


Gruppo comando 6 vie a distanza con filtro
27277


Gruppo comando 6 vie a distanza con filtro
27278


Gruppo comando 4 vie a distanza
27310


Gruppo comando 5 vie con filtro e ritornl calibrati
28024

Gli articoli qui descritti, prodotti da e/o per conto di CERMAG, sono da intendersi adattabili, quindi non originali, ai marchi indicati secondo REG. CE 1400/2002
All items described here, produced by and/or on behalf of CERMAG, are to be understood as adaptable, therefore not original, to the brands indicated according to REG. EC 1400/2002

segue - POMPE A MEMBRANA A BASSA, MEDIA E ALTA PRESSIONE ANNOVI REVERBERI

POMPES A MEMBRANE A BASSE, MOYENNE ET HAUTE PRESSION
LOW, MEDIUM AND HIGH PRESSURE DIAPHRAGM PUMPS
NIEDER, MITTLEREN UND HOCHDRUCK KOLBENMEMBRANPUMPEN
BOMBAS A MEMBRANA DE BAJA,MEDIA Y ALTA PRESION

POMPA A MEMBRANA A BASSA PRESSIONE AR 185 Bp C/C

POMPES A MEMBRANE A BASSE PRESSION
LOW PRESSURE DIAPHRAGM PUMPS
NIEDERDRUCK KOLBENMEMBRANPUMPEN
BOMBAS A MEMBRANA DE BAJA PRESION



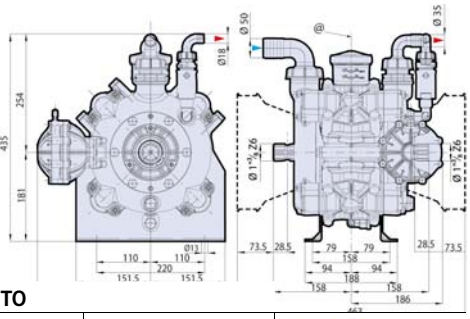

ARTICOLO	DESCRIZIONE	PORTATA l/min	P. MAX bar
27275	Pompa a 4 membrane con condotti esterni - albero 1"3/8 passante	182	20

ACCESSORI A COMPLETAMENTO



Gruppo comando 6 vie a distanza	Gruppo comando 6 vie a distanza con filtro	Gruppo comando 6 vie a distanza con filtro	Gruppo comando 5 vie con filtro e ritorni calibrati
27276	**27277**	**27278**	**28024**

POMPA A MEMBRANA A BASSA PRESSIONE AR 250 Bp C/C

POMPES A MEMBRANE A BASSE PRESSION
LOW PRESSURE DIAPHRAGM PUMPS
NIEDERDRUCK KOLBENMEMBRANPUMPEN
BOMBAS A MEMBRANA DE BAJA PRESION



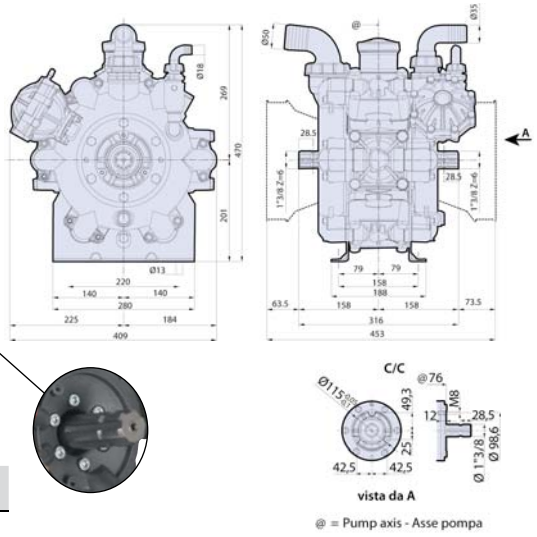

ARTICOLO	DESCRIZIONE	PORTATA l/min	P. MAX bar
27279	Pompa a 6 membrane con condotti esterni - albero 1"3/8 passante	254	20

ACCESSORI A COMPLETAMENTO



Gruppo comando 6 vie a distanza con filtro

27278



Gruppo comando 5 vie con filtro e ritorni calibrati

28024

POMPA A MEMBRANA A BASSA PRESSIONE AR 280 Bp C/C

POMPES A MEMBRANE A BASSE PRESSION
LOW PRESSURE DIAPHRAGM PUMPS
NIEDERDRUCK KOLBENMEMBRANPUMPEN
BOMBAS A MEMBRANA DE BAJA PRESION

new



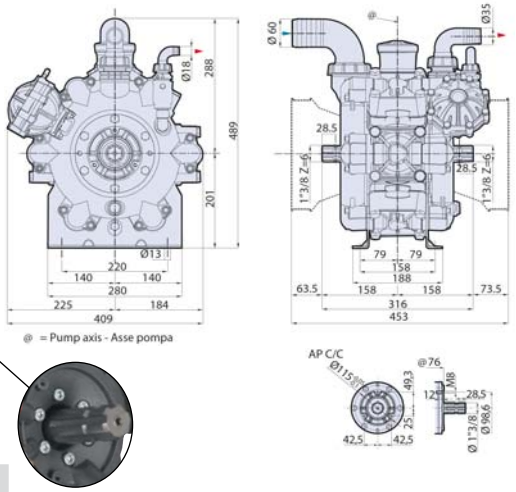

ARTICOLO	DESCRIZIONE	PORTATA l/min	P. MAX bar
28473	Pompa a 6 membrane con condotti esterni - albero 1"3/8 passante	280	20

ACCESSORI A COMPLETAMENTO



Gruppo comando 6 vie a distanza con filtro

27278



Gruppo comando 5 vie con filtro e ritorni calibrati

28024

Gli articoli qui descritti, prodotti da e/o per conto di CERMAG, sono da intendersi adattabili, quindi non originali, ai marchi indicati secondo REG. CE 1400/2002
All items described here, produced by and/or on behalf of CERMAG, are to be understood as adaptable, therefore not original, to the brands indicated according to REG. EC 1400/2002

segue - POMPE A MEMBRANA A BASSA, MEDIA E ALTA PRESSIONE ANNOVI REVERBERI
POMPES A MEMBRANE A BASSE, MOYENNE ET HAUTE PRESSION
LOW, MEDIUM AND HIGH PRESSURE DIAPHRAGM PUMPS
NIEDER, MITTLEREN UND HOCHDRUCK KOLBENMEMBRANPUMPEN
BOMBAS A MEMBRANA DE BAJA,MEDIA Y ALTA PRESION

POMPA A MEMBRANA A MEDIA PRESSIONE AR 30 C
POMPES A MEMBRANE A BASSE PRESSION
LOW PRESSURE DIAPHRAGM PUMPS
NIEDERDRUCK KOLBENMEMBRANPUMPEN
BOMBAS A MEMBRANA DE BAJA PRESION

ALLUMINIO PLASTIFICATO
ALUMINUM PLASTIC COATED



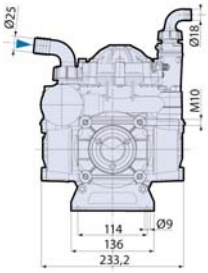

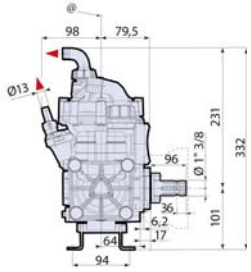

@ = Pump axis - Asse pompa

ACCESSORI A COMPLETAMENTO







ARTICOLO	DESCRIZIONE	PORTATA l/min	P. MAX bar	Gruppo comando 2 vie	Kit per montaggio 27282 sulla pompa	Kit per montaggio 27282 a distanza + 1 rubinetto
27280	Pompa a 2 membrane con condotti esterni - albero 1"3/8 non passante	36	40	**27282**	**27283**	**27284**

POMPA A MEMBRANA A MEDIA PRESSIONE AR 50 C
POMPES A MEMBRANE A MOYENNE PRESSION
MEDIUM PRESSURE DIAPHRAGM PUMPS
MITTLERENDRUCK KOLBENMEMBRANPUMPEN
BOMBAS A MEMBRANA DE MEDIA PRESION

ALLUMINIO PLASTIFICATO
ALUMINUM PLASTIC COATED



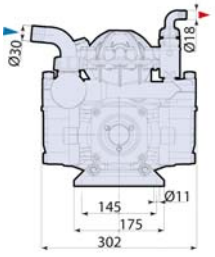

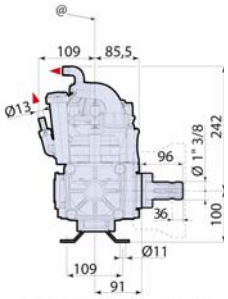

@ = Pump axis - Asse pompa

ACCESSORI A COMPLETAMENTO







ARTICOLO	DESCRIZIONE	PORTATA l/min	P. MAX bar	Gruppo comando 2 vie	Kit per montaggio 27282 sulla pompa	Kit per montaggio 27282 a distanza + 1 rubinetto
27281	Pompa a 2 membrane con condotti esterni - albero 1"3/8 non passante	65	40	**27282**	**27283**	**27284**

POMPA A MEMBRANA A MEDIA PRESSIONE AR 403 C
POMPES A MEMBRANE A MOYENNE PRESSION
MEDIUM PRESSURE DIAPHRAGM PUMPS
MITTLERENDRUCK KOLBENMEMBRANPUMPEN
BOMBAS A MEMBRANA DE MEDIA PRESION

ALLUMINIO
ALUMINUM



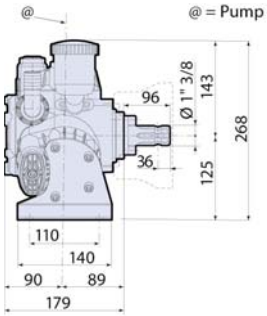

@ = Pump axis - Asse pompa

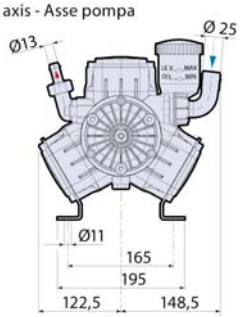

ACCESSORI A COMPLETAMENTO







ARTICOLO	DESCRIZIONE	PORTATA l/min	P. MAX bar	Gruppo comando 2 vie	Kit per montaggio 27286 sulla pompa	Kit per montaggio 27286 a distanza + 1 rubinetto
27285	Pompa a 3 membrane con condotti interni - albero 1"3/8 non passante	40	40	**27286**	**27287**	**27288**

Gli articoli qui descritti, prodotti da e/o per conto di CERMAG, sono da intendersi adattabili, quindi non originali, ai marchi indicati secondo REG. CE 1400/2002
All items described here, produced by and/or on behalf of CERMAG, are to be understood as adaptable, therefore not original, to the brands indicated according to REG. EC 1400/2002

segue - POMPE A MEMBRANA A BASSA, MEDIA E ALTA PRESSIONE ANNOVI REVERBERI

POMPES A MEMBRANE A BASSE, MOYENNE ET HAUTE PRESSION
LOW, MEDIUM AND HIGH PRESSURE DIAPHRAGM PUMPS
NIEDER, MITTLEREN UND HOCHDRUCK KOLBENMEMBRANPUMPEN
BOMBAS A MEMBRANA DE BAJA,MEDIA Y ALTA PRESION

POMPA A MEMBRANA A MEDIA PRESSIONE AR 503 C

POMPES A MEMBRANE A MOYENNE PRESSION
MEDIUM PRESSURE DIAPHRAGM PUMPS
MITTLERENDRUCK KOLBENMEMBRANPUMPEN
BOMBAS A MEMBRANA DE MEDIA PRESION

ALLUMINIO
ALUMINUM



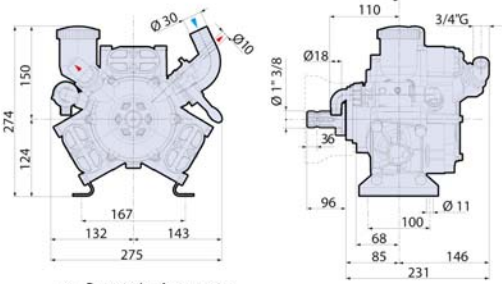

@ = Pump axis - Asse pompa

ACCESSORI A COMPLETAMENTO



ARTICOLO	DESCRIZIONE	PORTATA l/min	P. MAX bar
27289	Pompa a 3 membrane con condotti interni - albero 1"3/8 non passante	54	40

Gruppo comando 2 vie	Kit per montaggio 27291 sulla pompa	Kit per montaggio 27291 a distanza + 1 rubinetto
27291	**27283**	**27292**

POMPA A MEMBRANA A MEDIA PRESSIONE AR 503 C/SP

POMPES A MEMBRANE A MOYENNE PRESSION
MEDIUM PRESSURE DIAPHRAGM PUMPS
MITTLERENDRUCK KOLBENMEMBRANPUMPEN
BOMBAS A MEMBRANA DE MEDIA PRESION

ALLUMINIO
ALUMINUM

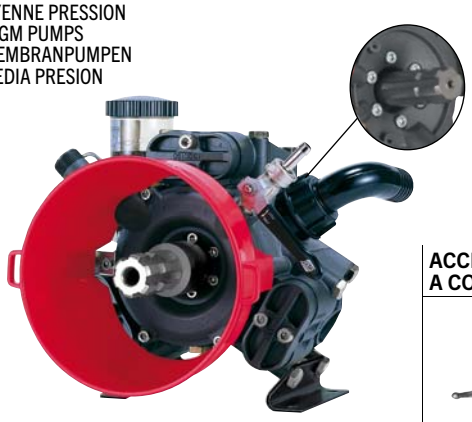

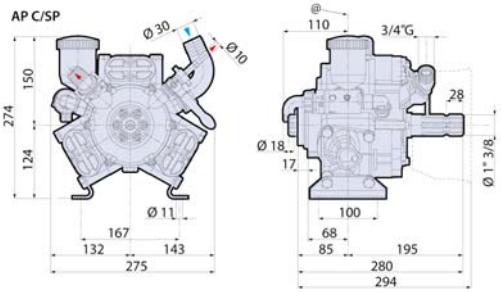

ACCESSORI A COMPLETAMENTO



ARTICOLO	DESCRIZIONE	PORTATA l/min	P. MAX bar
27290	Pompa a 3 membrane con condotti interni - albero 1"3/8 passante 1"3/8	54	40

Gruppo comando 2 vie	Kit per montaggio 27291 sulla pompa	Kit per montaggio 27291 a distanza + 1 rubinetto
27291	**27283**	**27292**

POMPA A MEMBRANA AD ALTA PRESSIONE AR 813 C/C

POMPES A MEMBRANE A HAUTE PRESSION
HIGH PRESSURE DIAPHRAGM PUMPS
HOCHDRUCK KOLBENMEMBRANPUMPEN
BOMBAS A MEMBRANA DE ALTA PRESION

ALLUMINIO
ALUMINUM

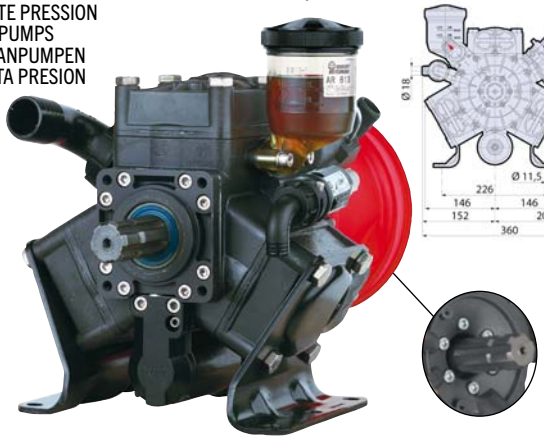

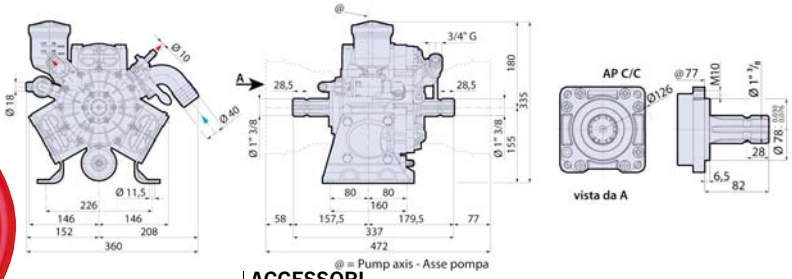

@ = Pump axis - Asse pompa

ACCESSORI A COMPLETAMENTO



ARTICOLO	DESCRIZIONE	PORTATA l/min	P. MAX bar
27293	Pompa a 3 membrane con condotti interni - albero 1"3/8 passante M+M	80	50

Gruppo comando 2 vie	Kit per montaggio 27295 sulla pompa	Kit per montaggio 27295 a distanza + 1 rubinetto
27295	**27296**	**27297**

Gli articoli qui descritti, prodotti da e/o per conto di CERMAG, sono da intendersi adattabili, quindi non originali, ai marchi indicati secondo REG. CE 1400/2002
All items described here, produced by and/or on behalf of CERMAG, are to be understood as adaptable, therefore not original, to the brands indicated according to REG. EC 1400/2002

segue - POMPE A MEMBRANA A BASSA, MEDIA E ALTA PRESSIONE ANNOVI REVERBERI
POMPES A MEMBRANE A BASSE, MOYENNE ET HAUTE PRESSION
LOW, MEDIUM AND HIGH PRESSURE DIAPHRAGM PUMPS
NIEDER, MITTLEREN UND HOCHDRUCK KOLBENMEMBRANPUMPEN
BOMBAS A MEMBRANA DE BAJA,MEDIA Y ALTA PRESION

POMPA A MEMBRANA AD ALTA PRESSIONE AR 813 C/SP
POMPES A MEMBRANE A HAUTE PRESSION
HIGH PRESSURE DIAPHRAGM PUMPS
HOCHDRUCK KOLBENMEMBRANPUMPEN
BOMBAS A MEMBRANA DE ALTA PRESION

ALLUMINIO
ALUMINUM

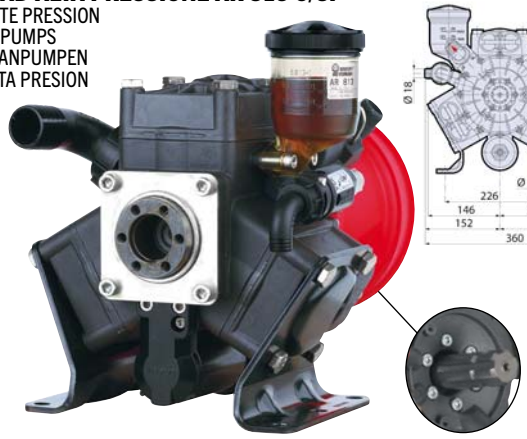

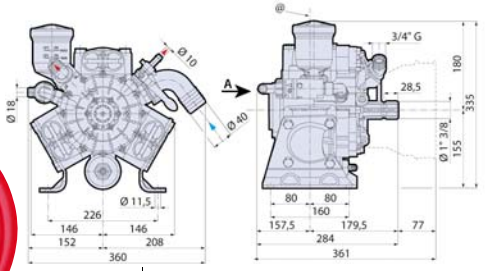

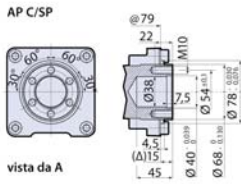

@ = Pump axis - Asse pompa

ACCESSORI A COMPLETAMENTO



ARTICOLO	DESCRIZIONE	PORTATA l/min	P. MAX bar
27294	Pompa a 3 membrane con condotti interni - albero 1"3/8 passante 6 fori	80	50

Gruppo comando 2 vie con leva chiusura ON/OFF	Kit per montaggio 27295 sulla pompa	Kit per montaggio 27295 a distanza + 1 rubinetto	Kit cardano 1" 3/8M
27295	**27296**	**27297**	**30520**

POMPA A MEMBRANA AD ALTA PRESSIONE AR 1064 C/C
POMPES A MEMBRANE A HAUTE PRESSION
HIGH PRESSURE DIAPHRAGM PUMPS
HOCHDRUCK KOLBENMEMBRANPUMPEN
BOMBAS A MEMBRANA DE ALTA PRESION

ALLUMINIO
ALUMINUM

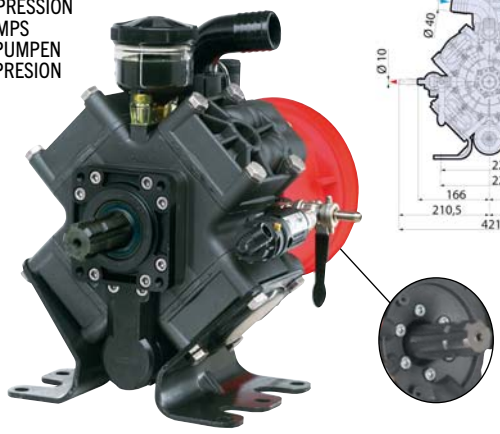

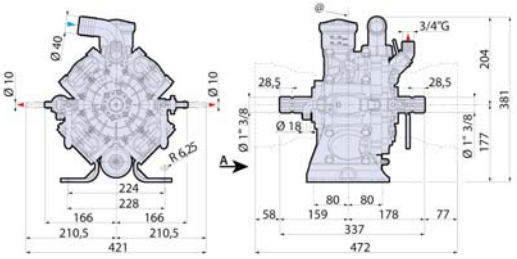

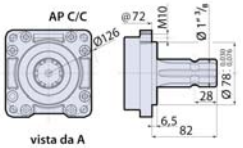

@ = Pump axis - Asse pompa

ACCESSORI A COMPLETAMENTO



ARTICOLO	DESCRIZIONE	PORTATA l/min	P. MAX bar
27298	Pompa a 4 membrane con condotti interni - albero 1"3/8 passante M+M	108	50

Gruppo comando 2 vie con leva chiusura ON/OFF	Kit per montaggio 27295 sulla pompa	Kit per montaggio 27295 a distanza + 1 rubinetto
27295	**27296**	**27297**

POMPA A MEMBRANA AD ALTA PRESSIONE AR 1064 C/SP
POMPES A MEMBRANE A HAUTE PRESSION
HIGH PRESSURE DIAPHRAGM PUMPS
HOCHDRUCK KOLBENMEMBRANPUMPEN
BOMBAS A MEMBRANA DE ALTA PRESION

ALLUMINIO
ALUMINUM

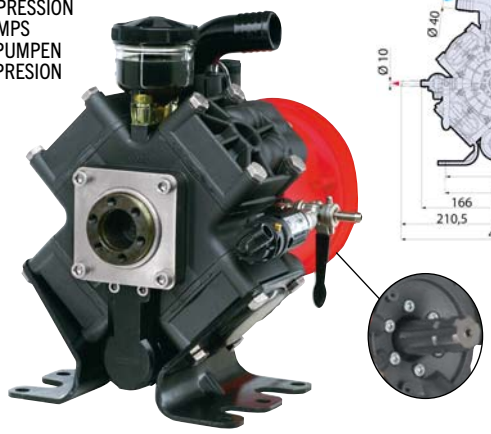

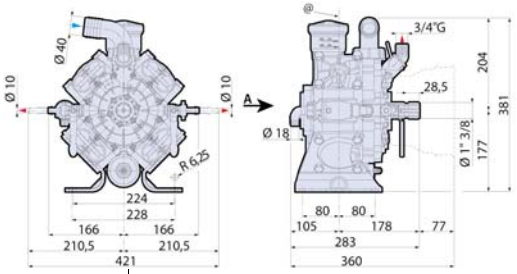

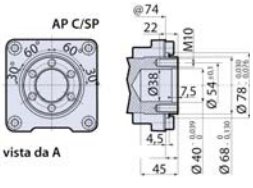

@ = Pump axis - Asse pompa

ACCESSORI A COMPLETAMENTO



ARTICOLO	DESCRIZIONE	PORTATA l/min	P. MAX bar
27299	Pompa a 4 membrane con condotti interni - albero 1"3/8 passante 6 fori	108	50

Gruppo comando 2 vie con leva chiusura ON/OFF	Kit per montaggio 27295 sulla pompa	Kit per montaggio 27295 a distanza + 1 rubinetto	Kit cardano 1" 3/8M
27295	**27296**	**27297**	**30520**

Gli articoli qui descritti, prodotti da e/o per conto di CERMAG, sono da intendersi adattabili, quindi non originali, ai marchi indicati secondo REG. CE 1400/2002
All items described here, produced by and/or on behalf of CERMAG, are to be understood as adaptable, therefore not original, to the brands indicated according to REG. EC 1400/2002

segue - POMPE A MEMBRANA A BASSA, MEDIA E ALTA PRESSIONE ANNOVI REVERBERI

POMPES A MEMBRANE A BASSE, MOYENNE ET HAUTE PRESSION
LOW, MEDIUM AND HIGH PRESSURE DIAPHRAGM PUMPS
NIEDER, MITTLEREN UND HOCHDRUCK KOLBENMEMBRANPUMPEN
BOMBAS A MEMBRANA DE BAJA,MEDIA Y ALTA PRESION

POMPA A MEMBRANA AD ALTA PRESSIONE AR 1203 C/C

POMPES A MEMBRANE A HAUTE PRESSION
HIGH PRESSURE DIAPHRAGM PUMPS
HOCHDRUCK KOLBENMEMBRANPUMPEN
BOMBAS A MEMBRANA DE ALTA PRESION

ALLUMINIO
ALUMINUM

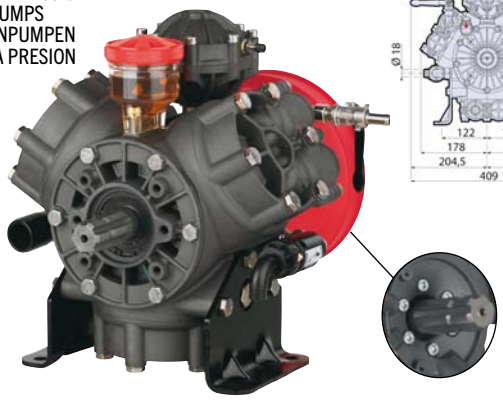

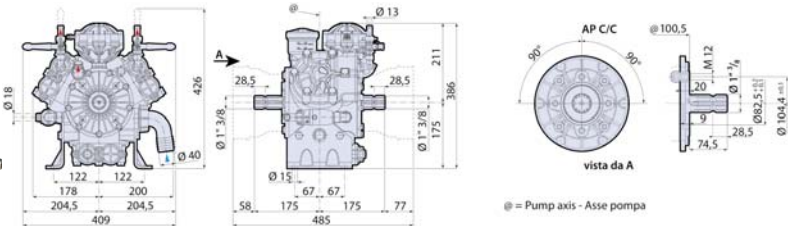

ARTICOLO	DESCRIZIONE	PORTATA l/min	P. MAX bar
27300	Pompa a 3 membrane con condotti interni - albero 1"3/8 passante M+M	116	50

ACCESSORI A COMPLETAMENTO



Gruppo comando monoleva 2 vie ottone	Gruppo comando monoleva 2 vie alluminio	Kit per montaggio sulla pompa	Kit per montaggio a distanza
27306	**27302**	**27303**	**27304**

POMPA A MEMBRANA AD ALTA PRESSIONE AR 1203 C/SP

POMPES A MEMBRANE A HAUTE PRESSION
HIGH PRESSURE DIAPHRAGM PUMPS
HOCHDRUCK KOLBENMEMBRANPUMPEN
BOMBAS A MEMBRANA DE ALTA PRESION

ALLUMINIO
ALUMINUM

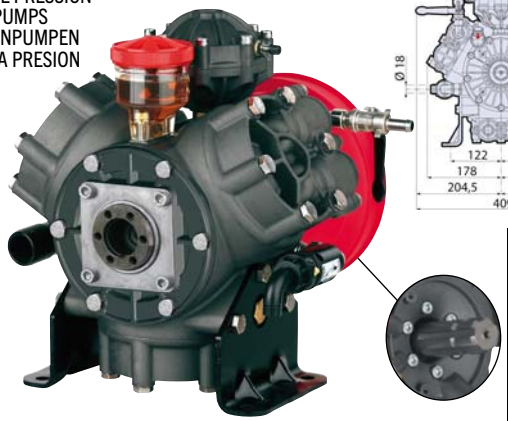

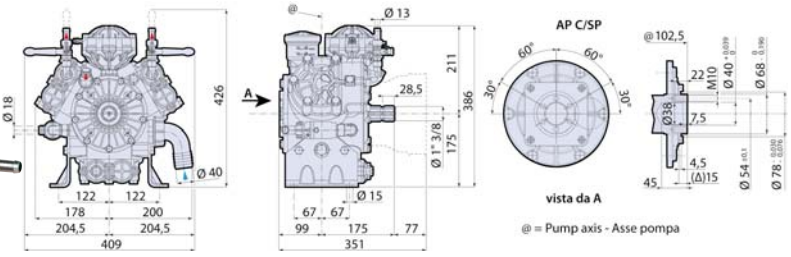

ARTICOLO	DESCRIZIONE	PORTATA l/min	P. MAX bar
27301	Pompa a 3 membrane con condotti interni - albero 1"3/8 passante 6 fori	116	50

ACCESSORI A COMPLETAMENTO



Gruppo comando monoleva 2 vie ottone	Gruppo comando monoleva 2 vie all.	Kit per montaggio sulla pompa	Kit per montaggio a distanza	Kit cardano 1" 3/8M
27306	**27302**	**27303**	**27304**	**30520**

POMPA A MEMBRANA AD ALTA PRESSIONE AR 1604 C/C

POMPES A MEMBRANE A HAUTE PRESSION
HIGH PRESSURE DIAPHRAGM PUMPS
HOCHDRUCK KOLBENMEMBRANPUMPEN
BOMBAS A MEMBRANA DE ALTA PRESION

ALLUMINIO
ALUMINUM



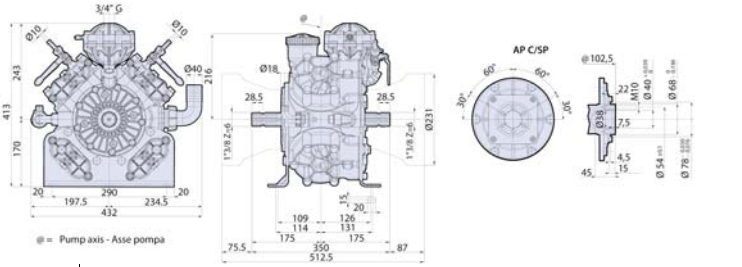

ARTICOLO	DESCRIZIONE	PORTATA l/min	P. MAX bar
27443	Pompa a 4 membrane con condotti interni - albero 1"3/8 passante M+M	153	50

ACCESSORI A COMPLETAMENTO



Gruppo comando monoleva 2 vie ottone	Gruppo comando monoleva 2 vie alluminio	Kit per montaggio sulla pompa	Kit per montaggio a distanza
27306	**27302**	**27303**	**27304**

Gli articoli qui descritti, prodotti da e/o per conto di CERMAG, sono da intendersi adattabili, quindi non originali, ai marchi indicati secondo REG. CE 1400/2002
All items described here, produced by and/or on behalf of CERMAG, are to be understood as adaptable, therefore not original, to the brands indicated according to REG. EC 1400/2002

segue - POMPE A MEMBRANA A BASSA, MEDIA E ALTA PRESSIONE ANNOVI REVERBERI
POMPES A MEMBRANE A BASSE, MOYENNE ET HAUTE PRESSION
LOW, MEDIUM AND HIGH PRESSURE DIAPHRAGM PUMPS
NIEDER, MITTLEREN UND HOCHDRUCK KOLBENMEMBRANPUMPEN
BOMBAS A MEMBRANA DE BAJA,MEDIA Y ALTA PRESION

POMPA A MEMBRANA AD ALTA PRESSIONE BHA 150 C/C
POMPES A MEMBRANE A HAUTE PRESSION
HIGH PRESSURE DIAPHRAGM PUMPS
HOCHDRUCK KOLBENMEMBRANPUMPEN
BOMBAS A MEMBRANA DE ALTA PRESION

ALLUMINIO
ALUMINUM

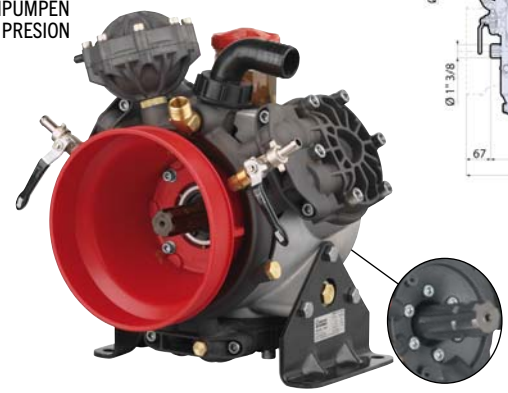

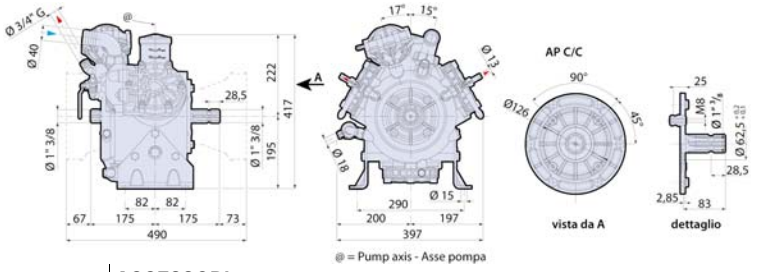

ARTICOLO	DESCRIZIONE	PORTATA l/min	P. MAX bar
27305	Pompa a 4membrane con condotti esterni - albero 1"3/8 passante M+M	143	50

ACCESSORI A COMPLETAMENTO


Gruppo comando monoleva 2 vie ottone — **27306**


Gruppo comando monoleva 2 vie alluminio — **27302**


Kit per montaggio sulla pompa — **27303**


Kit per montaggio a distanza — **27304**

POMPE A MEMBRANA AD ALTA PRESSIONE BHS 95
POMPES A MEMBRANE A HAUTE PRESSION
HIGH PRESSURE DIAPHRAGM PUMPS
HOCHDRUCK KOLBENMEMBRANPUMPEN
BOMBAS A MEMBRANA DE ALTA PRESION

new

OTTONE
BRASS

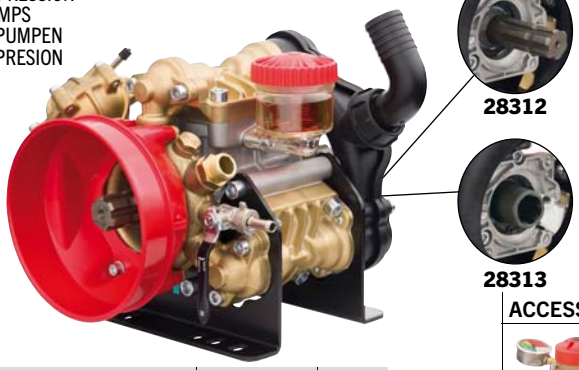

28312

28313

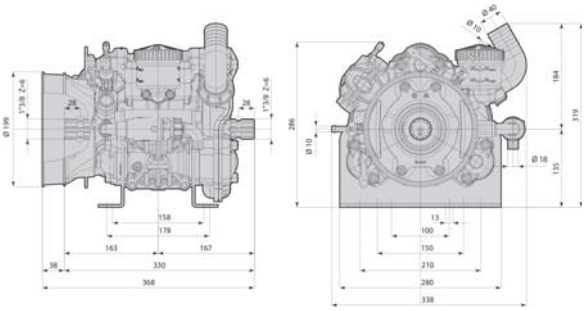

ARTICOLO	DESCRIZIONE	PORTATA l/min	P. MAX bar
28312	Pompa a 3 membrane con condotti esterni - albero 1"3/8 passante M/M	90	50
28313	Pompa a 3 membrane con condotti esterni - albero 1"3/8 passante M/F		

ACCESSORI A COMPLETAMENTO


Gruppo comando monoleva 2 vie ottone — **27306**


Gruppo comando monoleva 2 vie alluminio — **27302**


Kit per montaggio sulla pompa — **27303**


Kit per montaggio a distanza — **27304**

POMPA A MEMBRANA AD ALTA PRESSIONE BHS 120 C/C
POMPES A MEMBRANE A HAUTE PRESSION
HIGH PRESSURE DIAPHRAGM PUMPS
HOCHDRUCK KOLBENMEMBRANPUMPEN
BOMBAS A MEMBRANA DE ALTA PRESION

OTTONE
BRASS

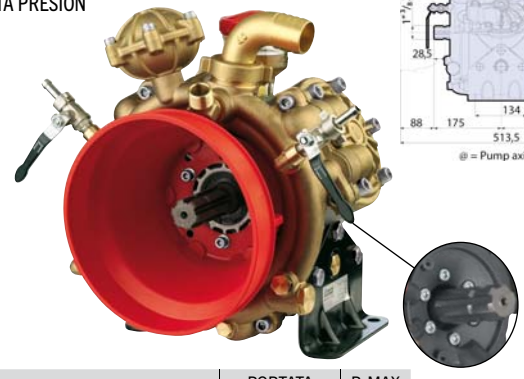

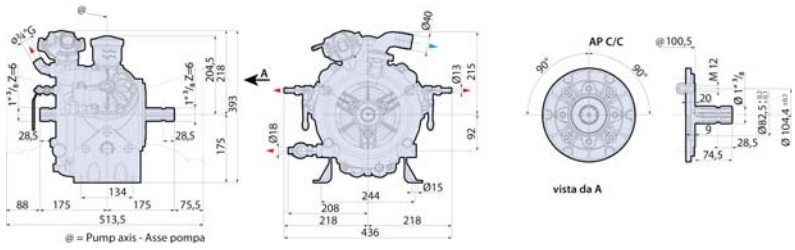

ARTICOLO	DESCRIZIONE	PORTATA l/min	P. MAX bar
27307	Pompa a 3 membrane con condotti esterni - albero 1"3/8 passante	113	50

ACCESSORI A COMPLETAMENTO


Gruppo comando monoleva 2 vie ottone — **27306**


Gruppo comando monoleva 2 vie alluminio — **27302**


Kit per montaggio sulla pompa — **27303**


Kit per montaggio a distanza — **27304**

Gli articoli qui descritti, prodotti da e/o per conto di CERMAG, sono da intendersi adattabili, quindi non originali, ai marchi indicati secondo REG. CE 1400/2002
All items described here, produced by and/or on behalf of CERMAG, are to be understood as adaptable, therefore not original, to the brands indicated according to REG. EC 1400/2002

segue - POMPE A MEMBRANA A BASSA, MEDIA E ALTA PRESSIONE ANNOVI REVERBERI
POMPES A MEMBRANE A BASSE, MOYENNE ET HAUTE PRESSION
LOW, MEDIUM AND HIGH PRESSURE DIAPHRAGM PUMPS
NIEDER, MITTLEREN UND HOCHDRUCK KOLBENMEMBRANPUMPEN
BOMBAS A MEMBRANA DE BAJA,MEDIA Y ALTA PRESION

POMPA A MEMBRANA AD ALTA PRESSIONE BHS 150 C/C
POMPES A MEMBRANE A HAUTE PRESSION
HIGH PRESSURE DIAPHRAGM PUMPS
HOCHDRUCK KOLBENMEMBRANPUMPEN
BOMBAS A MEMBRANA DE ALTA PRESION

OTTONE BRASS

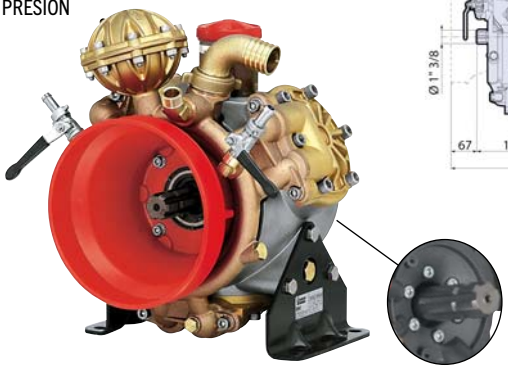

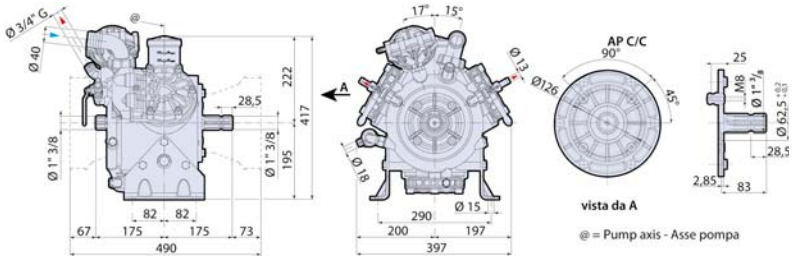

ARTICOLO	DESCRIZIONE	PORTATA l/min	P. MAX bar
27308	Pompa a 3 membrane con condotti esterni - albero 1"3/8 passante M+M	143	50

ACCESSORI A COMPLETAMENTO



Gruppo comando monoleva 2 vie ottone	Gruppo comando monoleva 2 vie alluminio	Kit per montaggio sulla pompa	Kit per montaggio a distanza
27306	**27302**	**27303**	**27304**

POMPA A MEMBRANA AD ALTA PRESSIONE BHS 170 C/C
POMPES A MEMBRANE A HAUTE PRESSION
HIGH PRESSURE DIAPHRAGM PUMPS
HOCHDRUCK KOLBENMEMBRANPUMPEN
BOMBAS A MEMBRANA DE ALTA PRESION

OTTONE BRASS

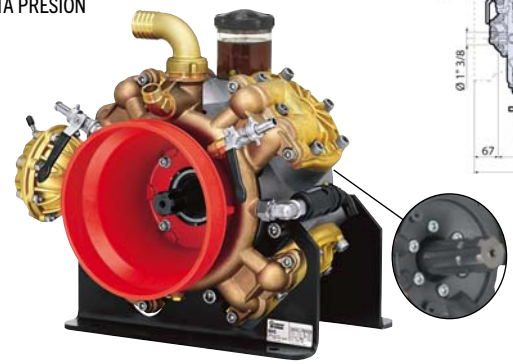

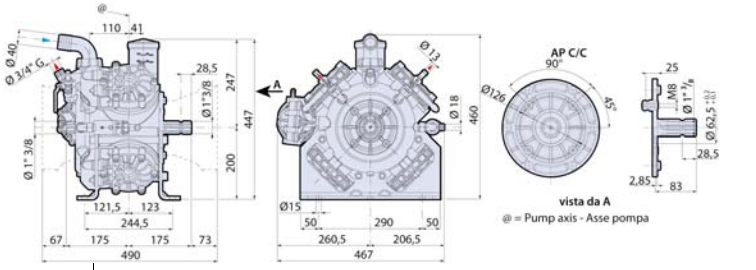

ARTICOLO	DESCRIZIONE	PORTATA l/min	P. MAX bar
27309	Pompa a 4 membrane con condotti esterni - albero 1"3/8 passante M+M	161	50

ACCESSORI A COMPLETAMENTO



Gruppo comando monoleva 2 vie ottone	Gruppo comando monoleva 2 vie alluminio	Kit per montaggio sulla pompa	Kit per montaggio a distanza
27306	**27302**	**27303**	**27304**

POMPA A MEMBRANA AD ALTA PRESSIONE BHS 200 C/C
POMPES A MEMBRANE A HAUTE PRESSION
HIGH PRESSURE DIAPHRAGM PUMPS
HOCHDRUCK KOLBENMEMBRANPUMPEN
BOMBAS A MEMBRANA DE ALTA PRESION

new

OTTONE BRASS

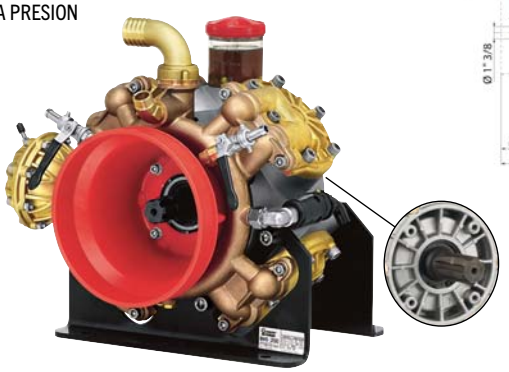

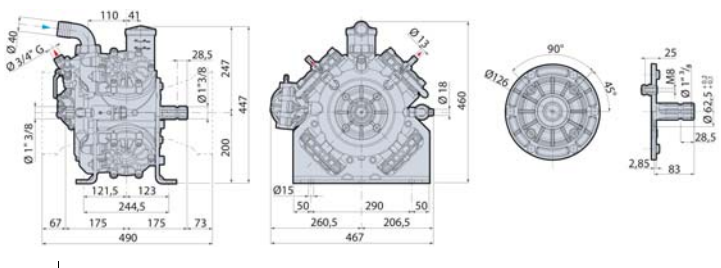

ARTICOLO	DESCRIZIONE	PORTATA l/min	P. MAX bar
28314	Pompa a 4 membrane con condotti esterni - albero 1"3/8 passante	194	50

ACCESSORI A COMPLETAMENTO



Gruppo comando monoleva 2 vie ottone	Gruppo comando monoleva 2 vie alluminio	Kit per montaggio sulla pompa	Kit per montaggio a distanza
27306	**27302**	**27303**	**27304**

Gli articoli qui descritti, prodotti da e/o per conto di CERMAG, sono da intendersi adattabili, quindi non originali, ai marchi indicati secondo REG. CE 1400/2002
All items described here, produced by and/or on behalf of CERMAG, are to be understood as adaptable, therefore not original, to the brands indicated according to REG. EC 1400/2002

RIEPILOGO GRUPPI COMANDO ANNOVI E REVERBERI
RECAPITULATIF AR - SUMMARY OF AR REMOTE CONTROL UNIT - ÜBERSICHT FERNSTEUERGRUPPE AR - RECAPITULACIÓN GRUPO MANDO A DISTANCIA AR

ARTICOLO	FIGURA	MODELLO ANNOVI E REVERBERI	DESCRIZIONE	PORTATA l/min	PRESSIONE MAX bar	CODICE ANNOVI
27270		GS25S	Gruppo comando **2 vie** a distanza	50	20	911
27272		ECM	Gruppo comando **4 vie** a distanza	160	20	1314
27273		ECM	Gruppo comando **4 vie** a distanza con filtro	160	20	1324
27441		GS35S	Gruppo comando **4 vie** a distanza	100	20	915
27310		UCM	Gruppo comando **4 vie** a distanza	160	20	1334
27607		IDROMINUS	Gruppo comando **4 vie** con filtro e ritorno calibrati	160	20	31994
28024		IDROMINUS	Gruppo comando **5 vie** con filtro e ritorno calibrati	160	20	33001
27277		UCM	Gruppo comando **6 vie** a distanza con filtro	160	20	1346
27276		UCM	Gruppo comando **6 vie** a distanza	160	20	1336

Gli articoli qui descritti, prodotti da e/o per conto di CERMAG, sono da intendersi adattabili, quindi non originali, ai marchi indicati secondo REG. CE 1400/2002
All items described here, produced by and/or on behalf of CERMAG, are to be understood as adaptable, therefore not original, to the brands indicated according to REG. EC 1400/2002

segue RIEPILOGO GRUPPI COMANDO ANNOVI REVERBERI

RECAPITULATIF AR - SUMMARY OF AR REMOTE CONTROL UNIT - ÜBERSICHT FERNSTEUERGRUPPE AR - RECAPITULACIÓN GRUPO MANDO A DISTANCIA AR

ARTICOLO	FIGURA	MODELLO ANNOVI E REVERBERI	DESCRIZIONE	PORTATA l/min	PRESSIONE MAX bar	CODICE ANNOVI
27278		IDROMINUS	Gruppo comando **6 vie** a distanza con filtro	160	20	30007
27282		GI 40	Gruppo comando **2 vie**	50	40	900
27286		GR 40	Gruppo comando **2 vie**	40	40	880
27291		RM 40	Gruppo comando **2 vie**	50	40	920
27295		VDR 50	Gruppo comando **2 vie**	130	50	950
27302		BYMATIC 50	Gruppo comando monoleva **2 vie** alluminio	200	50	960
27306		BMS 50	Gruppo comando monoleva **2 vie** ottone	200	50	926

Gli articoli qui descritti, prodotti da e/o per conto di CERMAG, sono da intendersi adattabili, quindi non originali, ai marchi indicati secondo REG. CE 1400/2002
All items described here, produced by and/or on behalf of CERMAG, are to be understood as adaptable, therefore not original, to the brands indicated according to REG. EC 1400/2002

09 new

PARTI DI RICAMBIO PER POMPA AR45LFP - AR45bp
PIECES DETACHEES POUR POMPES - SPARE PARTS FOR PUMPS - ERSATZTEILE FÜR PUMPEN - REPUESTOS PARA BOMBAS

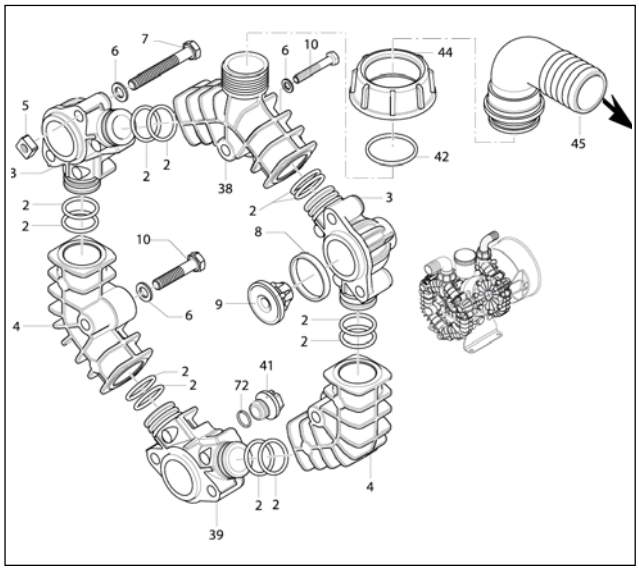

SL000327-DU

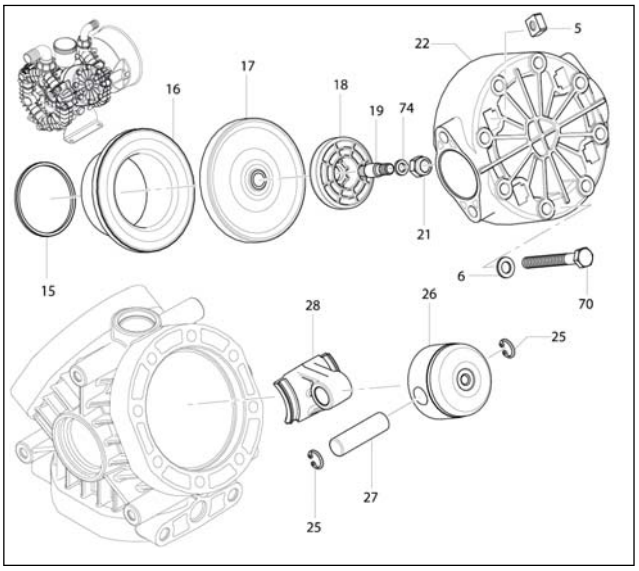

SL000203-MV

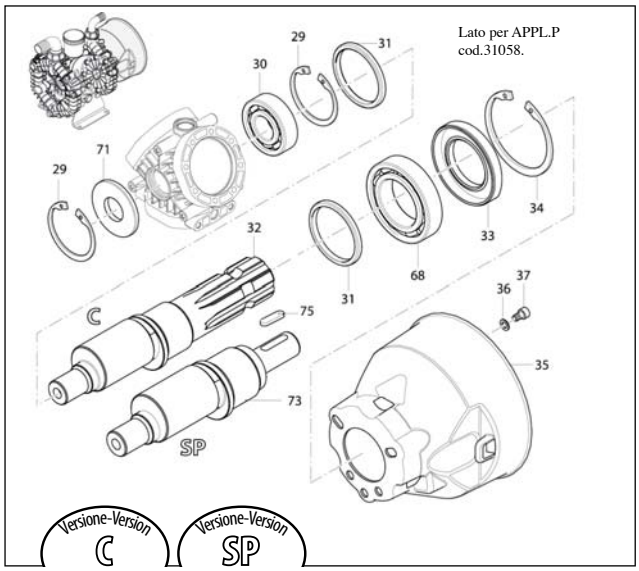

AR000326_KQ

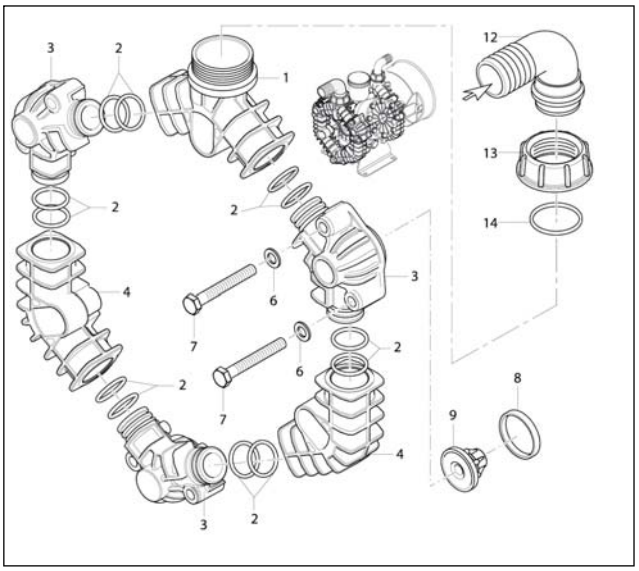

SL000328-DU

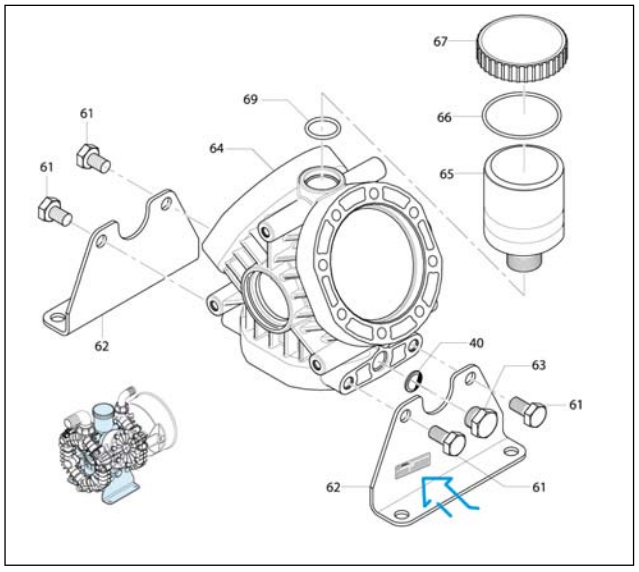

SL000206-AQ

Gli articoli qui descritti, prodotti da e/o per conto di CERMAG, sono da intendersi adattabili, quindi non originali, ai marchi indicati secondo REG. CE 1400/2002
All items described here, produced by and/or on behalf of CERMAG, are to be understood as adaptable, therefore not original, to the brands indicated according to REG. EC 1400/2002

PARTI DI RICAMBIO PER POMPA AR45LFP - AR45bp
PIECES DETACHEES POUR POMPES - SPARE PARTS FOR PUMPS - ERSATZTEILE FÜR PUMPEN - REPUESTOS PARA BOMBAS

RIF.	ARTICOLO	A/R	DESCRIZIONE / DESCRIPTION	Q.tà	NOTE
1		3120410	Condotto aspirazione / Line	1	
2		720031	Guarnizione OR Ø 22,22x2,62 / O-ring	24	Viton AR45LFP
	27348	720030	Guarnizione OR Ø 22,22x2,62 / O-ring	24	AR45bp
3		3120050	Condotto mandata / Line	5	
4		3120060	Condotto asp./mandata / Line	4	
5		3120510	Dado M8 / Nut	12	Inox
6		3120760	Rondella / Washer	42	Inox AR45LFP
		3120761	Rondella / Washer	42	Z/B AR45bp
7		3120250	Vite TE M8x60 / Screw	12	Inox C10 AR45LFP
		3120251	Vite TE M8x60 / Screw	12	C10 AR45bp
8		3120680	Guarnizione verde / Gasket	6	Viton AR45LFP
		3120230	Guarnizione / Gasket	6	AR45bp
9		3129051	Valvola completa / Complete valve	6	AR45LFP
	27325	3129050	Valvola completa / Complete valve	6	AR45bp
10		621782	Vite TE M8x40 / Screw	6	Inox C10 AR45LFP
		621780	Vite TE M8x40 / Screw	6	C10 AR45bp
12	**923065**	3040160	Curva Ø 35 / Elbow	1	
13	**923073**	750670	Girello 1" 1/2 G / Ring nut	1	
14		1880460	Guarnizione OR Ø 29x3 / O-ring	1	Viton AR45LFP
	913694	390290	Guarnizione OR Ø 29x3 / O-ring	1	AR45bp
15		3120130	Segmento / Piston ring	3	
16		3120090	Camicia / Sleeve	3	
	27583	3120082	Membrana / Diaphragm	3	BlueFlex AR45LFP
17	**27315**	3120080	Membrana / Diaphragm	3	NBR AR45bp
		3120081	Membrana / Diaphragm	3	Viton
	27321	3120085	Membrana / Diaphragm	3	Desmopan
18		3120120	Piastra / Plate	3	
19		3120101	Perno AISI 316L / Hub pin	3	C25 (a) AR45LFP
		3120100	Perno / Hub pin	3	C25 (a) AR45bp
21		3120790	Dado M8 AISI 316L / Nut	3	C20 AR45LFP
		3120110	Dado M8 AISI 304 / Nut	3	Inox C20 AR45bp
22	**924449**	3120020	Testa / Head	3	
25		1880450	Anello seeger Øi 14 / Ring	6	
26		3120070	Pistone Ø 54 / Piston	3	
27	**916585**	380300	Spina / Pin	3	
28		3120180	Biella / Connecting-rod	3	
29		1460490	Anello seeger Øi 47 / Ring	2	
30		380230	Cuscinetto / Bearing	1	
31	**914544**	1300120	Anello biella / Ring	2	
32		3120500	Albero marcato DD / Shaft	1	AR45LFP/ bp C
33		3120160	Anello tenuta / Ring	1	
34		961790	Anello seeger Øi 68 / Ring	1	
35		3240290	Protezione cardano / Cardan protection	1	
36		320622	Rondella / Washer	4	Inox AR45LFP
		320620	Rondella / Washer	4	AR45bp
37		820672	Vite TCEI M10x16 / Screw	4	Inox C10 AR45LFP
		820670	Vite TCEI M10x16 / Screw	4	C10 AR45bp
38		3120380	Condotto mandata / Line	1	
39		3120051	Condotto / Line	1	
40	**27353**	740290	Guarnizione OR Ø 14x1,78 / O-ring	1	
41		3120690	Tappo / Plug	1	C2
42		1140451	Guarnizione OR Ø 20,24x2,62 / O-ring	1	Viton AR45LFP
	915638	1140450	Guarnizione OR Ø 20,24x2,62 / O-ring	1	AR45bp
44		3120440	Girello 1" G / Ring nut	1	
45		3120460	Curva Ø 25 / Elbow	1	
61		620342	Vite TE M10x20 / Screw	4	Inox C30 AR45LFP
		620340	Vite TE M10x20 / Screw	4	C30 AR45bp
62		3120140	Piede / Foot	2	
63		880530	Tappo 3/8" G / Plug	1	C20
64		3120010	Corpo pompa / Pump body	1	
65	**27341**	3120240	Serbatoio / Tank	1	C20
66	**27338**	650920	Guarnizione OR Ø 53,65x2,62 / O-ring	1	
67	**27330**	1040320	Tappo rosso / Plug	1	
68		961780	Cuscinetto / Bearing	1	
69	**27348**	720030	Guarnizione OR Ø 22,22x2,62 / O-ring	1	
70		3120271	Vite TE M8x65 / Screw	24	Inox C10 AR45LFP
		3120270	Vite TE M8x65 / Screw	24	C10 AR45bp
71		3120640	Anello tenuta / Ring	1	
72		2840891	Guarnizione OR Ø 14x2 / O-ring	1	Viton AR45LFP
		2840890	Guarnizione OR Ø 14x2 / O-ring	1	AR45bp
73		3120170	Albero marcato DL / Shaft	1	AR45LFP/ bp SP
74		3120760	Rondella / Washer	3	Inox
75		2280950	Linguetta / Key	1	(d)

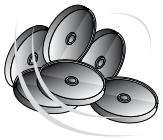

KIT 43080
Membrane BlueFlex
BlueFlex diaphragms

KIT 42521
Membrane NBR
NBR diaphragms

KIT 42522
Membrane Viton
Viton diaphragms

KIT 42523
Membrane Desmopan
Desmopan diaphragms

Pos.	Q.ty
17	3

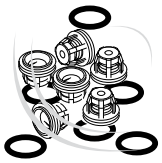

KIT 42816
Valvole / Valves
AR45LFP

KIT 42524
Valvole / Valves
AR45bp

Pos.	Q.ty
8	6
9	6

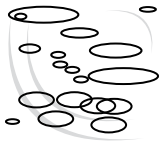

KIT 43081
OR /O-Rings
AR45LFP

KIT 42525
OR /O-Rings
AR45bp

Pos.	Q.ty
2	24
14	1
40	1
42	1
66	1
69	1
72	1



KIT 43082 - AR45LFP
KIT 42526 - AR45bp
Pronto intervento - Maintenance repair

Pos.	Q.ty	Pos.	Q.ty	Pos.	Q.ty
2	4	19	1	72	1
8	6	21	3	74	3
9	6	40	1		
12	1	42	1		
13	1	44	1		
14	1	45	1		
17	3	66	1		
18	3	67	1		



Olio utilizzato
Suggested oil

Tipo - Type	Kg
SAE 30	0,6

Posizione targa di identificazione.
Pump and manufacturer identification.

09 new

PARTI DI RICAMBIO PER POMPA AR70bp

PIECES DETACHEES POUR POMPES - SPARE PARTS FOR PUMPS - ERSATZTEILE FÜR PUMPEN - REPUESTOS PARA BOMBAS

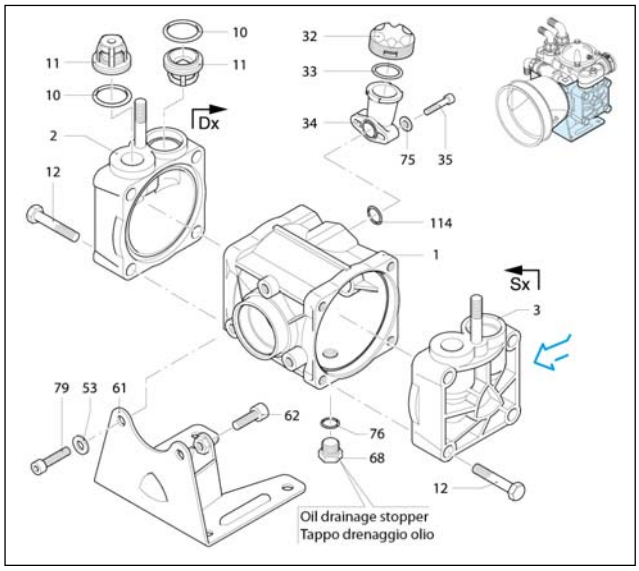

SL000310-BQ

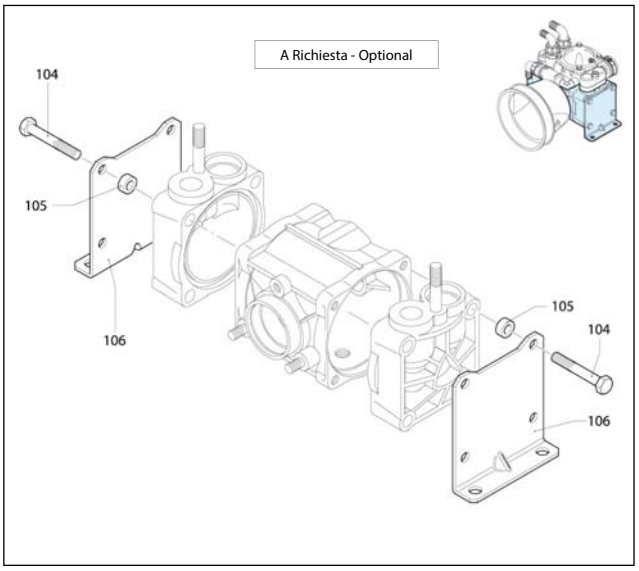

UN000796-ED

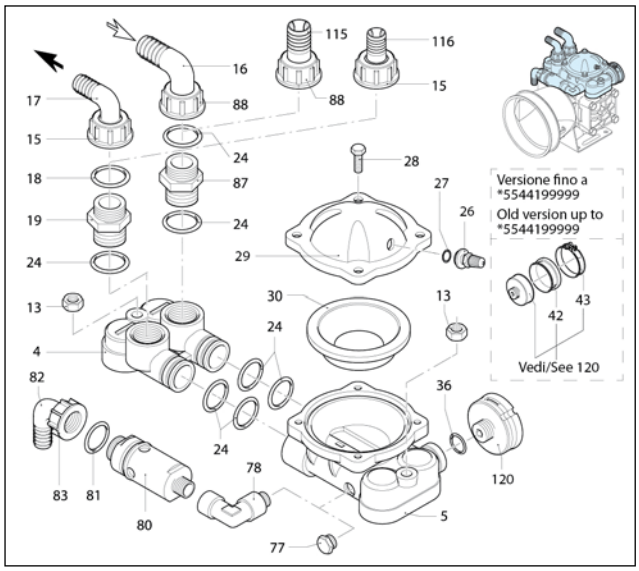

AR000311-EK

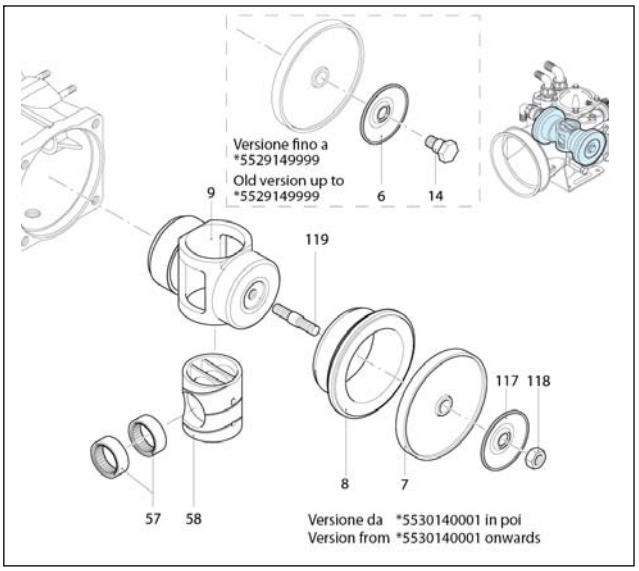

AR000478-EN

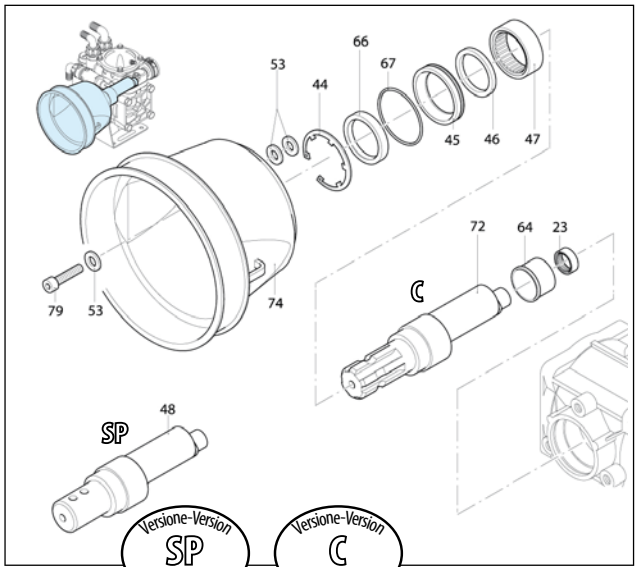

UN000477-DD

Gli articoli qui descritti, prodotti da e/o per conto di CERMAG, sono da intendersi adattabili, quindi non originali, ai marchi indicati secondo REG. CE 1400/2002
All items described here, produced by and/or on behalf of CERMAG, are to be understood as adaptable, therefore not original, to the brands indicated according to REG. EC 1400/2002

PARTI DI RICAMBIO PER POMPA AR70bp

PIECES DETACHEES POUR POMPES - SPARE PARTS FOR PUMPS - ERSATZTEILE FÜR PUMPEN - REPUESTOS PARA BOMBAS

RIF.	ARTICOLO	A/R	DESCRIZIONE / DESCRIPTION	Q.tà	NOTE
1		550011	Corpo pompa / Pump body	1	
2	**912165**	550101	Testa dx / Head	1	
3		550102	Testa sx / Head	1	
4	**919523**	550150	Raccordo / Fitting	1	
5	**919522**	550180	Semicamera aria inferiore / Semi air chamber	1	
6	**96506**	580370	Piattello foro Ø 14 / Wobble plate	2	(b)
	27313	550080	Membrana Øe 115 / Diaphragm	2	NBR
	27575	550081	Membrana Øe 115 / Diaphragm	2	BlueFlex™
7		550084	Membrana Øe 115 / Diaphragm	2	Viton
	26346	550085	Membrana Øe 115 / Diaphragm	2	Desmopan
	917210	550086	Membrana Øe 115 / Diaphragm	2	HPDS
8		550110	Camicia / Sleeve	2	
9		550120	Pistone Ø 75 / Piston	1	
10	**912549**	320030	Guarnizione OR Ø 31,5x4,5 / O-ring	4	90Sh
11	**921415**	759054	Valvola / Valve	4	
12		551040	Vite TE M10x55 / Screw	8	Geomet C40
13		180152	Dado M10 / Nut	2	Geomet C40
14	**911012**	580360	Perno / Hub pin	2	C30 (b)
15	**921722**	550880	Girello 1" G / Ring nut	1	
16	**913461**	580040	Curva Ø 30 / Elbow	1	
17	**907717**	550370	Curva Ø 25 / Elbow	1	
18	**912113**	550350	Guarnizione OR Ø 23,81x2,62 / O-ring	1	
19	**919945**	550340	Raccordo 1" G M-M / Fitting	1	
23	**917064**	550310	Boccola / Bushing	1	
24	**913694**	390290	Guarnizione OR Ø 29x3 / O-ring	7	
26	**914811**	550300	Valvola di gonfiaggio / Air valve	1	C3
27	**913350**	650542	Guarnizione / Gasket	1	
28		550680	Vite TE M8x20 / Screw	4	Geomet C20
29		550233	Semicamera aria superiore / Semi air chamber	1	Nera
	27322	550190	Membrana camera aria Øe 110 / Diaphragm	1	NBR
30	**27585**	550194	Membrana camera aria Øe 110 / Diaphragm	1	Blueflex™
		550192	Membrana camera aria Øe 110 / Diaphragm	1	Viton (optional)
32		550052	Tappo nero / Plug	1	
33	**27339**	550040	Guarnizione OR Ø 26,65x2,62 / O-ring	1	
34	**26353**	550030	Serbatoio / Tank	1	
35		850851	Vite TCEI M6x30 / Screw	2	Geomet C10
36	**27351**	180101	Guarnizione OR Ø 17,5x2 / O-ring	1	
42	**26347**	650670	Membrana aspirazione / Diaphragm	1	NBR (d)
	27584	650671	Membrana aspirazione / Diaphragm	1	BlueFlex™ (d)
43		651670	Fascetta / Clamp	1	C3 (d)
44		200391	Anello seeger Øi 62 / Ring	1	
45		550470	Bussola anello tenuta / Bushing	1	
46		550070	Rondella / Washer	1	
47	**917063**	550060	Boccola / Bushing	1	
48		550170	Albero marcato AL / Shaft	1	SP version
53		320621	Rondella / Washer	5	Geomet
57		550280	Boccola / Bushing	2	
58		550140	Cilindro traina pistone / Cylinder	1	
61		580080	Piede / Foot	1	
62		540301	Vite TCEI M10x30 / Screw	1	Geomet C40
64		550160	Distanziale / Spacer	1	
66	**917061**	550491	Anello tenuta / Ring	1	
67	**27338**	650920	Guarnizione OR Ø 53,65x2,62 / O-ring	1	
68		880530	Tappo 3/8" G / Plug	1	C20
72		550173	Albero marcato AM / Shaft	1	C version
74	**916613**	1500350	Protezione cardano / Cardan protection	1	
75		550332	Rondella / Washer	2	Geomet
76	**27353**	740290	Guarnizione OR Ø 14x1,78 / O-ring	1	
77		330173	Tappo 1/2" G / Plug	1	Geomet C20
78	**911723**	881560	Raccordo 1/2" G M-F / Fitting	1	
79		620472	Vite TCEI M10x20 / Screw	3	Geomet C30
80	**913705**	1609000	Valvola di sovrapressione / Safety valve	1	20 bar
81	**911721**	880831	Guarnizione OR Ø 15,54x2,62 / O-ring	1	Viton
82	**911719**	550460	Curva Ø 18 / Elbow	1	
83	**911720**	550450	Girello 3/4" G / Ring nut	1	
87	**913695**	450120	Raccordo 1" G - 1"1/4 G M-M / Fitting	1	
88		550870	Girello 1" 1/4 G / Ring nut	1	
104		1300361	Vite TE M10x65 / Screw	8	Geomet C40

RIF.	ARTICOLO	A/R	DESCRIZIONE / DESCRIPTION	Q.tà	NOTE
105		551030	Distanziale / Spacer	8	
106		551020	Piede / Foot	2	
114	**27351**	180101	Guarnizione OR Ø 17,5x2 / O-ring	1	
115		580280	Portagomma Ø 30 / Hose tail	1	a richiesta
116	**912119**	550210	Tubo Ø 25 / Pipe	1	a richiesta
117		580371	Piastra foro Ø 10 / Plate	2	(a)
118	**921464**	2240110	Dado M10 INOX / Nut	2	Inox C25 (a)
119	**916367**	2240100	Perno / Hub pin	2	C30 (a)
120	**923417**	659213	Membrana prem.aspirazione / Diaphragm	1	



KIT 43125
Membrane BlueFlex™
BlueFlex™ diaphragms

KIT 2361
Membrane NBR
NBR diaphragms

KIT 2362
Membrane Viton
Viton diaphragms

KIT 2363
Membrane Desmopan
Desmopan diaphragms

Pos.	Q.ty
7	2

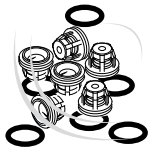

KIT 2364
Valvole
Valves

Pos.	Q.ty
10	4
11	4

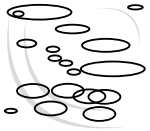

KIT 2365
OR
O-Rings

Pos.	Q.ty
10	4
18	1
24	7
27	1
33	1
36	1
67	1
76	1



Olio utilizzato
Suggested oil

Tipo - Type	Kg
SAE 30	0,6

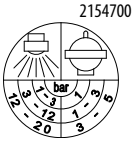

2154700 Targa camera aria
Plate air chamber



Posizione targa di identificazione.
Pump and manufacturer identification.

KIT 43126 (a)
Pronto intervento membrane in BlueFlex™
Maintenance repair BlueFlex™ diaphragms

Pos.	Q.ty	Pos.	Q.ty	Pos.	Q.ty	Pos.	Q.ty
7	2	17	1	33	1	88	1
10	4	18	1	34	1	117	1
11	4	19	1	36	1	118	1
15	1	24	7	66	1	119	1
16	1	32	1	87	1		

KIT 2366 (b)
Pronto intervento membrane in NBR - Vecchia versione
Maintenance repair NBR diaphragms - Old version

Pos.	Q.ty	Pos.	Q.ty	Pos.	Q.ty	Pos.	Q.ty
6	1	15	1	24	7	66	1
7	2	16	1	32	1	87	1
10	4	17	1	33	1	88	1
11	4	18	1	34	1		
14	1	19	1	36	1		

Gli articoli qui descritti, prodotti da e/o per conto di CERMAG, sono da intendersi adattabili, quindi non originali, ai marchi indicati secondo REG. CE 1400/2002
All items described here, produced by and/or on behalf of CERMAG, are to be understood as adaptable, therefore not original, to the brands indicated according to REG. EC 1400/2002

09 new

PARTI DI RICAMBIO PER POMPA AR75LFP - AR75bp

PIECES DETACHEES POUR POMPES - SPARE PARTS FOR PUMPS - ERSATZTEILE FÜR PUMPEN - REPUESTOS PARA BOMBAS

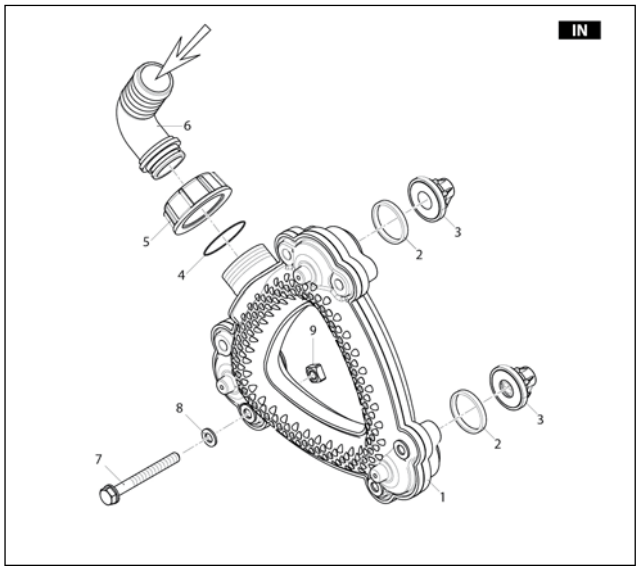

AR000003-GM

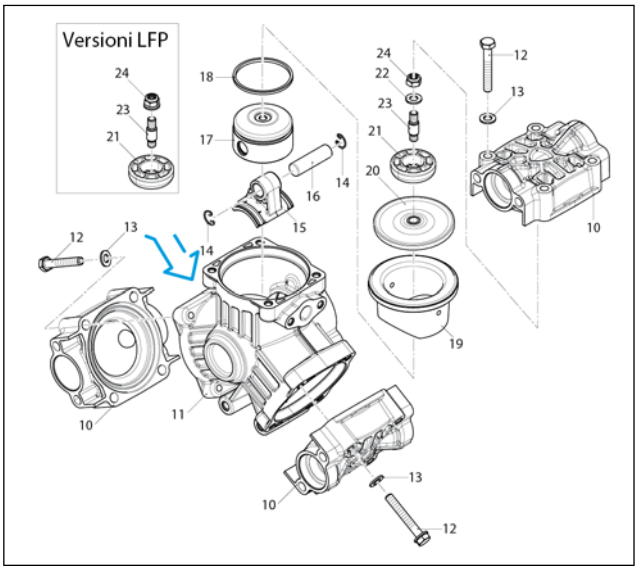

AR000004-GM

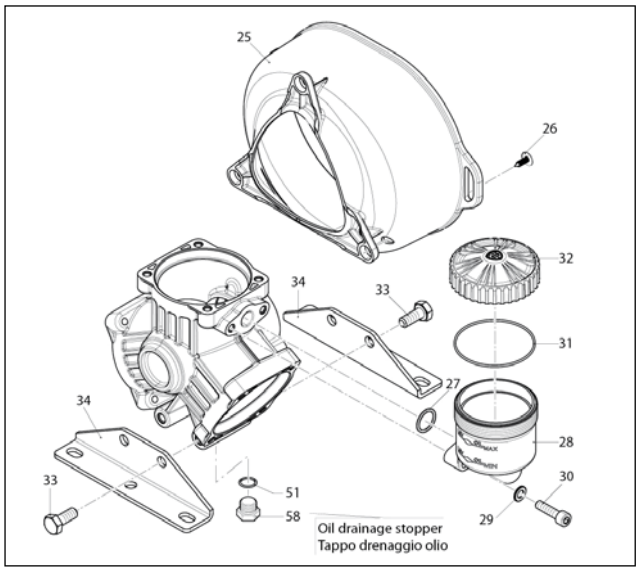

AR000002-GM

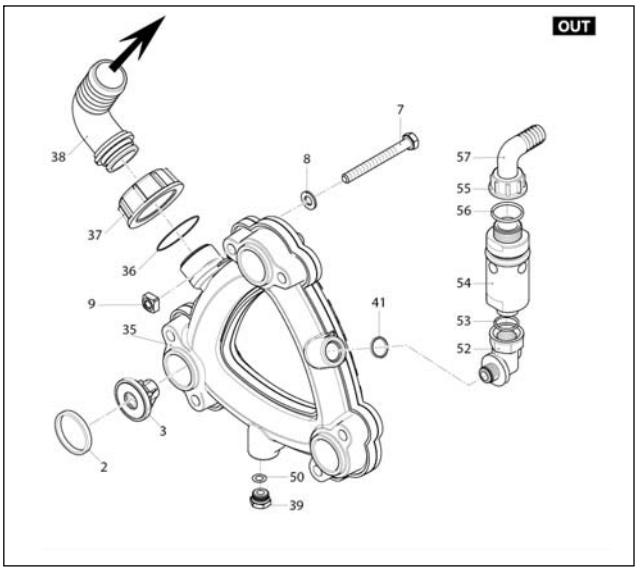

AR000001-GM

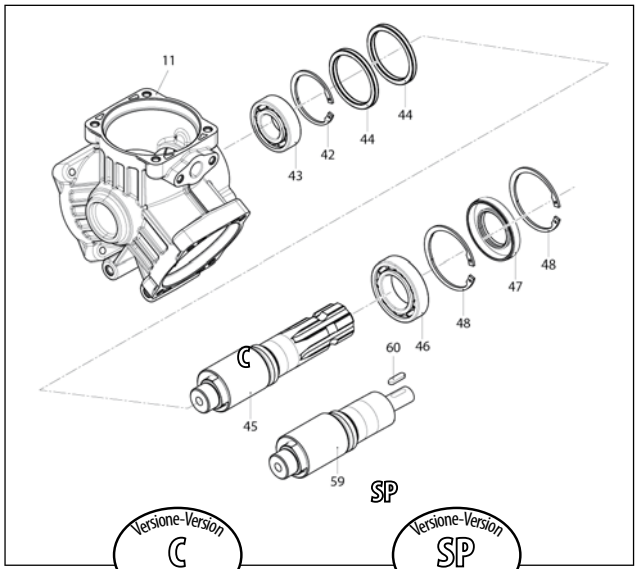

AR000005-GM

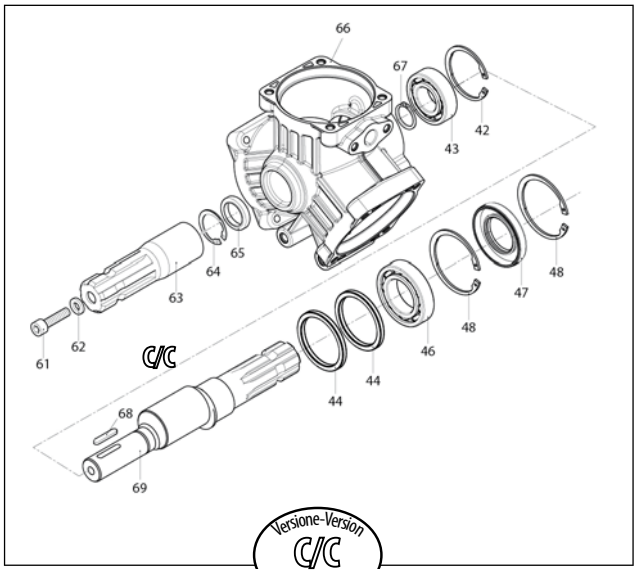

AR000006-GM

Gli articoli qui descritti, prodotti da e/o per conto di CERMAG, sono da intendersi adattabili, quindi non originali, ai marchi indicati secondo REG. CE 1400/2002
All items described here, produced by and/or on behalf of CERMAG, are to be understood as adaptable, therefore not original, to the brands indicated according to REG. EC 1400/2002

PARTI DI RICAMBIO PER POMPA AR75LFP - AR75bp
PIECES DETACHEES POUR POMPES - SPARE PARTS FOR PUMPS - ERSATZTEILE FÜR PUMPEN - REPUESTOS PARA BOMBAS

RIF.	ARTICOLO	A/R	DESCRIZIONE / DESCRIPTION	Q.tà	NOTE
1		4800110	Condotto aspirazione / Line	1	
2		3120230	Guarnizione / Gasket	6	bp model
		3120680	Guarnizione verde / Gasket	6	Viton LFP model
3	**27325**	3129050	Valvola completa / Complete valve	6	bp model
		3129051	Valvola completa / Complete valve	6	LFP model
4	**27339**	550040	Guarnizione OR Ø 26,65x2,62 / O-ring	1	bp model
		880311	Guarnizione OR Ø 26,65x2,62 / O-ring	1	Viton LFP model
5		651100	Girello 1" 1/4 G Ring nut	1	
6		4800360	Portagomma Ø 30 / Hose tail	1	
7		1140431	Vite TCEI M8x75 / Screw	12	Geomet C15 bp m.
		1140432	Vite TCEI M8x75 / Screw	12	Inox C15 LFP mod.
8		390314	Rondella / Washer	11	Geomet bp model
		390315	Rondella / Washer	11	Inox LFP model
9		3120511	Dado quadro M8 / Nut	12	Geomet bp model
		3120510	Dado M8 quadro / Nut	12	Inox LFP model
10		4800030	Testa / Head	3	
11		4800010	Corpo pompa / Pump body	1	
12		800862	Vite TCEI M8x55 / Screw	12	Geomet C20 bp m.
		800861	Vite TCEI M8x55 / Screw	12	Inox C20 LFP model
13		390314	Rondella / Washer	12	Geomet bp model
		390315	Rondella / Washer	12	Inox LFP model
14	**922644**	380080	Anello seeger Øi 14 / Ring	6	
15		4800040	Biella / Connecting-rod	3	
16	**916585**	380300	Spina / Pin	3	
17		4800190	Pistone / Piston	3	
18		4800200	Segmento / Piston ring	3	
19		4800210	Camicia / Sleeve	3	
20	**27583**	3120082	Membrana Øe 90 / Diaphragm	3	BlueFlex™
	27321	3120085	Membrana Øe 90 / Diaphragm	3	Desmopan
	27315	3120080	Membrana Øe 90 / Diaphragm	3	NBR
		3120081	Membrana Øe 90 / Diaphragm	3	Viton
21		4800020	Piastra / Plate	3	
22		3120760	Rondella / Washer	3	Inox bp model
23		3120100	Perno / Hub pin	3	C25 bp model
		3120101	Perno AISI 316L / Hub pin	3	C25 LFP model
24		3120110	Dado M8 AISI 304 / Nut	3	C20 bp model
		3120790	Dado M8 AISI 316L / Nut	3	C20 LFP model
25		4800050	Protezione cardano / Cardan protection	1	
26		4240590	Vite / Screw	3	
27	**27350**	390180	Guarnizione OR Ø 18,72x2,62 / O-ring	1	
28		4700030	Serbatoio / Tank	1	
29		380243	Rondella / Washer	2	Geomet bp model
		380245	Rondella / Washer	2	Inox LFP model
30		620611	Vite TCEI M8X30 / Screw	2	Geomet C10 bp m.
		620612	Vite TCEI M8x30 / Screw	2	Inox C10 LFP model
31	**27340**	1040060	Guarnizione OR Ø 72,69x2,62 / O-ring	1	
32	**27335**	750050	Tappo rosso / Plug	1	
33		650640	Vite TCEI M10x25 / Screw	4	Geomet C50 bp m.
		650642	Vite TCEI M10x25 / Screw	4	Inox C50 LFP mod.
34		4800060	Piede / Foot	2	
35		4800130	Condotto mandata / Line	1	
36	**915638**	1140450	Guarnizione OR Ø 20,24x2,62 / O-ring	1	bp model
		1140451	Guarnizione OR Ø 20,24x2,62 / O-ring	1	Viton LFP model
37		3120440	Girello 1" G / Ring nut	1	
38		3120460	Curva Ø 25 / Elbow	1	
39		3120690	Tappo 3/8"G / Plug	1	C2
41		2440230	Guarnizione OR / O-ring	1	
42		1260790	Anello seeger Øi 52 / Ring	1	
43	**917578**	1320370	Cuscinetto / Bearing	1	
44		3460090	Anello biella / Ring	2	
45		4800180	Albero marcato GA / Shaft	1	versione C
46	**922265**	621130	Cuscinetto / Bearing	1	
47	**924652**	230380	Anello tenuta / Ring	1	
48		200390	Anello seeger Øi 62 / Ring	2	
50		2840890	Guarnizione OR Ø 14x2 / O-ring	1	bp model
		2840891	Guarnizione OR Ø 14x2 / O-ring	1	Viton LFP model
51		820510	Guarnizione OR Ø 10,82x1,78 / O-ring	1	
52		3460330	Raccordo 3/8"G - 1/2"G M-F / Fitting	1	C2
53	**27351**	180101	Guarnizione OR Ø 17,5x2 / O-ring	1	bp model
		180102	Guarnizione OR Ø 17,5x2 / O-ring	1	Viton LFP model
54	**913705**	1609000	Valvola di sovrapressione / Safety valve	1	20 bar
55	**911720**	550450	Girello 3/4" G / Ring nut	1	
56	**911721**	880831	Guarnizione OR Ø 15,54x2,62 / O-ring	1	Viton
57	**911719**	550460	Curva Ø 18 / Elbow	1	
58	**918706**	880581	Tappo 1/4" G / Plug	1	C20
59		4800320	Albero marcato GE / Shaft	1	versione SP
60		2460480	Linguetta / Key	1	(a)
61	**911718**	680350	Vite TCEI M8x35 / Screw	1	C20
62		961340	Rondella / Washer	1	
63	**913340**	650300	Giunto / Coupling	1	
64		4800350	Anello seeger Øi 38 / Ring	1	
65	**916304**	800200	Anello tenuta / Ring	1	
66		4800011	Corpo pompa / Pump body	1	C/C model
67	**919437**	1300050	Anello seeger Øe 25 / Ring	1	
68		650250	Linguetta / Key	1	
69		4800330	Albero marcato GF / Shaft	1	versione C/C



KIT 43080
Membrane BlueFlex
BlueFlex diaphragms

KIT 42521
Membrane NBR
NBR diaphragms

KIT 42522
Membrane Viton
Viton diaphragms

KIT 42523
Membrane Desmopan
Desmopan diaphragms

Pos.	Q.ty
20	3

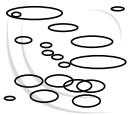

KIT 46142
OR /O-Rings
AR75LFP

KIT 46143
OR /O-Rings
AR75bp

Pos.	Q.ty
4	1
27	1
31	1
36	1
41	1
50	1
51	1



KIT 42816
Valvole / Valves
AR75LFP

KIT 42524
Valvole / Valves
AR75bp

Pos.	Q.ty
2	6
3	6



Olio utilizzato
Suggested oil

Tipo - Type	Kg
SAE 30	0,55



KIT 46145 - AR75bp
Pronto intervento - Maintenance repair

Pos.	Q.ty	Pos.	Q.ty	Pos.	Q.ty	Pos.	Q.ty	Pos.	Q.ty
2	6	20	3	27	1	38	1		
3	6	21	3	28	1	41	1		
4	1	22	3	31	1	47	1		
5	1	23	3	32	1	50	1		
6	1	24	3	36	1	51	1		

KIT 46144 - AR75LFP
Pronto intervento - Maintenance repair

Pos.	Q.ty	Pos.	Q.ty	Pos.	Q.ty	Pos.	Q.ty	Pos.	Q.ty
2	6	6	1	24	3	32	1	41	1
3	6	20	3	27	1	36	1	47	1
4	1	21	3	28	1	37	1	50	1
5	1	23	3	31	1	38	1	51	1

Posizione targa di identificazione.
Pump and manufacturer identification.

Gli articoli qui descritti, prodotti da e/o per conto di CERMAG, sono da intendersi adattabili, quindi non originali, ai marchi indicati secondo REG. CE 1400/2002
All items described here, produced by and/or on behalf of CERMAG, are to be understood as adaptable, therefore not original, to the brands indicated according to REG. EC 1400/2002

09 new

PARTI DI RICAMBIO PER POMPA AR80LFP - AR80bp

PIECES DETACHEES POUR POMPES - SPARE PARTS FOR PUMPS - ERSATZTEILE FÜR PUMPEN - REPUESTOS PARA BOMBAS

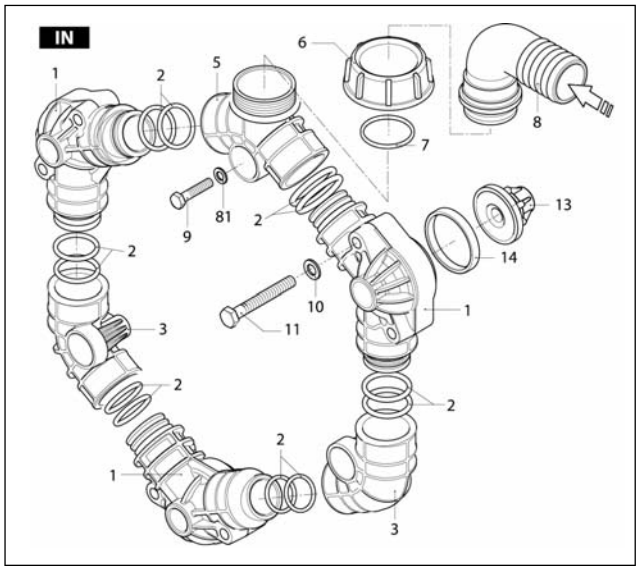

SL000335-DU

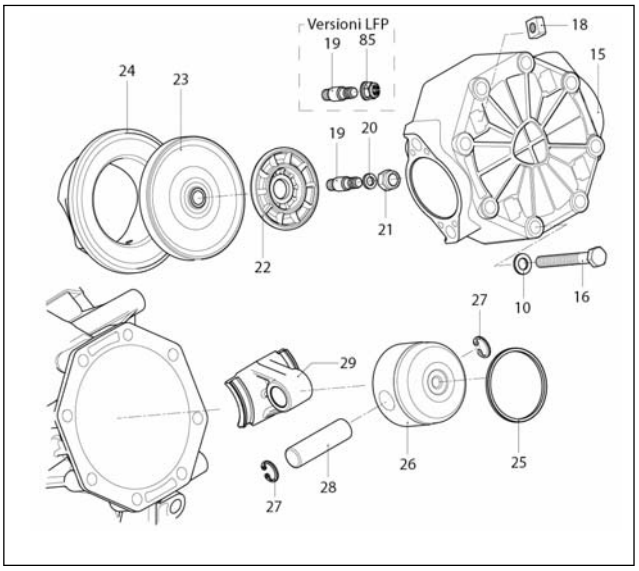

AR000336-DK

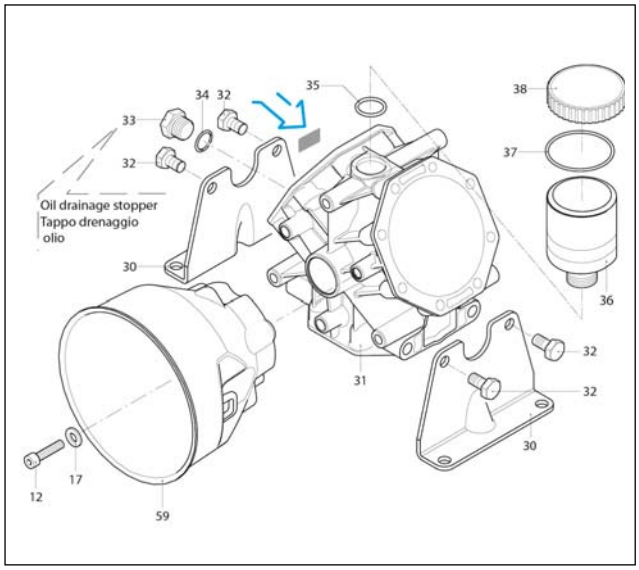

SL000337-DU

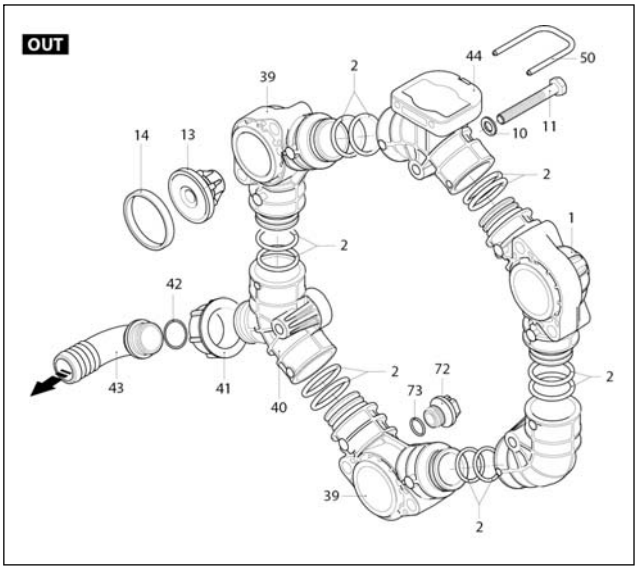

SL000338-DU

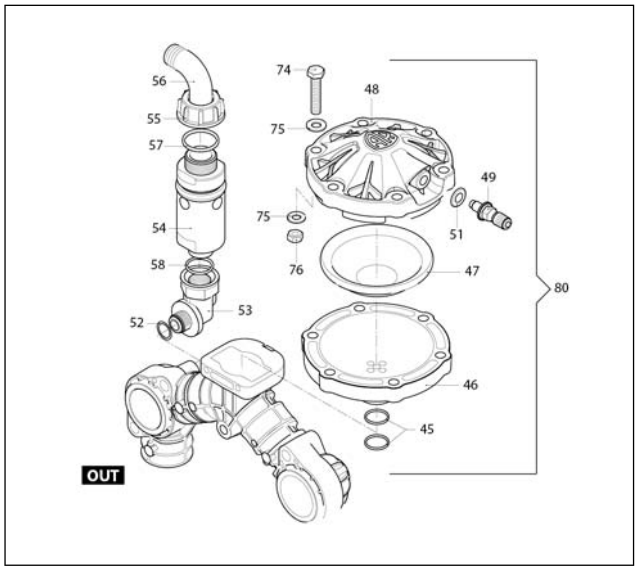

SL000339-DU

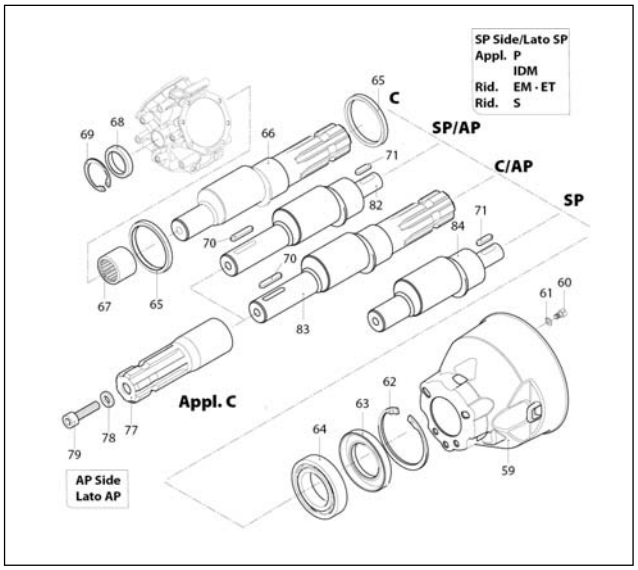

SL000340-DU

Gli articoli qui descritti, prodotti da e/o per conto di CERMAG, sono da intendersi adattabili, quindi non originali, ai marchi indicati secondo REG. CE 1400/2002
All items described here, produced by and/or on behalf of CERMAG, are to be understood as adaptable, therefore not original, to the brands indicated according to REG. EC 1400/2002

PARTI DI RICAMBIO PER POMPA AR80LFP - AR80bp

PIECES DETACHEES POUR POMPES - SPARE PARTS FOR PUMPS - ERSATZTEILE FÜR PUMPEN - REPUESTOS PARA BOMBAS

RIF.	ARTICOLO	A/R	DESCRIZIONE / DESCRIPTION	Q.tà	NOTE
1		3240030	Condotto valvola chiuso / Line	4	
2	**916100**	390291	Guarnizione OR Ø 28,25x2,62 / O-ring	24	
		390292	Guarnizione OR Ø 28,25x2,62 / O-ring	24	Viton LFP
3		3240040	Condotto asp./mandata / Line	3	
5		3240050	Condotto asp. filettato / Line	1	
6	**923073**	750670	Girello 1" 1/2 G / Ring nut	1	
7	**913694**	390290	Guarnizione OR Ø 29x3 / O-ring	1	
		1880460	Guarnizione OR Ø 29x3 / O-ring	1	Viton LFP
8		50267	Curva Ø 40 / Elbow	1	
9		3240280	Vite TE M8x55 / Screw	6	Inox C12
10		3120760	Rondella / Washer	36	Inox
11		380211	Vite TE M8x75 / Screw	12	Inox C10
12		820672	Vite TCEI M10x16 / Screw	3	Inox
13	**27360**	2429050	Valvola / Valve	6	bp
		2429051	Valvola AISI 316L / Valve	6	LFP
14		3460240	Guarnizione / Gasket	6	NBR bp
		3460380	Guarnizione / Gasket	6	Viton LFP
15		3240020	Testa / Head	3	
16		621771	Vite TE M8x80 / Screw	24	Inox C14
17		395870	Rondella / Washer	3	Inox
18		3120510	Dado M8 quadro / Nut	12	Inox
19		3240100	Perno AISI 303 / Hub pin	3	bp C30 (a)
		3240101	Perno AISI 316L / Hub pin	3	LFP C30 (a) (b)
20		320622	Rondella / Washer	3	Inox
21	**921464**	2240110	Dado M10 INOX / Nut	3	bp C25
22		3240110	Piastra / Plate	3	
23	**27578**	1040083	Membrana Øe 105 / Diaphragm	3	BlueFlex™
	26342	1040081	Membrana Øe 105 / Diaphragm	3	NBR
	26343	1040080	Membrana Øe 105 / Diaphragm	3	Desmopan
		1040082	Membrana Øe 105 / Diaphragm	3	Viton
24		3240130	Camicia / Sleeve	3	
25	**914916**	650190	Segmento / Piston ring	3	
26	**914915**	1040120	Pistone Ø 63 / Piston	3	
27	**925825**	1040270	Anello seeger Øi 15 / Ring	6	
28	**916590**	1040070	Spina / Pin	3	
29		3240120	Biella / Connecting-rod	3	
30		3240090	Piede / Foot	2	
31		3240010	Corpo pompa / Pump body	1	
32		620342	Vite TE M10x20 / Screw	4	Inox C30
33		880530	Tappo 3/8" G / Plug	1	C20
34	**27353**	740290	Guarnizione OR Ø 14x1,78 / O-ring	1	
35	**27348**	720030	Guarnizione OR Ø 22,22x2,62 / O-ring	1	
36	**27341**	3120240	Serbatoio / Tank	1	C20
37	**27338**	650920	Guarnizione OR Ø 53,65x2,62 / O-ring	1	
38		1040324	Tappo rosso / Plug	1	
39	**921870**	3240031	Condotto / Line	2	
40	**922322**	3240060	Condotto / Line	1	
41		3120440	Girello 1" G / Ring nut	1	
42	**915638**	1140450	Guarnizione OR Ø 20,24x2,62 / O-ring	1	bp
		1140451	Guarnizione OR Ø 20,24x2,62 / O-ring	1	Viton LFP
43		3120460	Curva Ø 25 / Elbow	1	
44		3240070	Condotto / Line	1	
45	**27339**	550040	Guarnizione OR Ø 26,65x2,62 / O-ring	2	bp
		880311	Guarnizione OR Ø 26,65x2,62 / O-ring	2	Viton LFP
46	**923169**	3460180	Semicamera aria inferiore / Semi air chamber	1	Nylon
47	**27586**	800192	Membrana camera aria Øe 94 / Diaphragm	1	Blueflex™
	27324	800190	Membrana camera aria Øe 94 / Diaphragm	1	NBR
		800191	Membrana camera aria Øe 94 / Diaphragm	1	Viton
48		3460190	Semicamera aria superiore / Semi air chamber	1	Nylon
49	**912915**	180020	Valvola di gonfiaggio / Air valve	1	C2,5
50		3460210	Forcella / Fork	1	
51	**913350**	650542	Guarnizione / Gasket	1	
52		2440230	Guarnizione OR / O-ring	1	
53		3460330	Raccordo 3/8"G(M) - 1/2"G(F) / Fitting	1	+ ATTIVATORE
54	**913705**	1609000	Valvola di sovrapressione / Safety valve	1	20 bar +ATTIVATORE
55	**911720**	550450	Girello 3/4" G / Ring nut	1	
56	**911719**	550460	Curva Ø 18 / Elbow	1	
57	**911721**	880831	Guarnizione OR Ø 15,54x2,62 / O-ring	1	Viton
58	**27351**	180101	Guarnizione OR Ø 17,5x2 / O-ring	1	bp
		180102	Guarnizione OR Ø 17,5x2 / O-ring	1	Viton LFP
59		3240290	Protezione cardano / Cardan protection	1	
60		820672	Vite TCEI M10x16 / Screw	3	Inox C10
61		395870	Rondella / Washer	3	Inox
62		961790	Anello seeger Øi 68 / Ring	1	
63		3120160	Anello tenuta / Ring	1	
64		961780	Cuscinetto / Bearing	1	
65		3240320	Anello biella / Ring	2	
66		3240150	Albero C marcato EE / Shaft	1	
67		3460110	Cuscinetto / Bearing	1	
68	**914546**	1300230	Anello tenuta / Ring	1	
69		480900	Anello seeger Øi 35 / Ring	1	
70		650250	Linguetta / Key	1	
71		2280950	Linguetta / Key	1	(d)
72		3120690	Tappo 3/8"G / Plug	1	C2
73		2840890	Guarnizione OR Ø 14x2 / O-ring	1	bp
		2840891	Guarnizione OR Ø 14x2 / O-ring	1	Viton LFP
74		621782	Vite TE M8x40 / Screw	6	Inox C20
75		390315	Rondella / Washer	12	Inox
76		3120260	Dado M8 / Nut	6	Inox C20
77	**913340**	650300	Giunto / Coupling	1	
78		961340	Rondella / Washer	1	
79	**911718**	680350	Vite TCEI M8x35 / Screw	1	C20
80		43065	Camera aria BlueFlex™ / Air chamber	1	bp/ BlueFlex™
		43067	Camera aria BlueFlex™ / Air chamber	1	LFP
		1506	Camera aria NBR / Air chamber	1	bp/ NBR
81		390315	Rondella / Washer	6	Inox
82		3240170	Albero SP/AP marc. DM / Shaft	1	
83		3240160	Albero C/AP marcato EF / Shaft	1	
84		3240190	Albero SP marcato EB / Shaft	1	
85		2240670	Dado M10 AISI 316L / Nut	3	LFP C25



KIT 43127
Membrane BlueFlex™
BlueFlex™ diaphragms

KIT 42802
Membrane NBR
NBR diaphragms

KIT 42804
Membrane Viton
Viton diaphragms

KIT 42803
Membrane Desmopan
Desmopan diaphragms

Pos.	Q.ty
23	3



KIT 43138
Valvole / Valves
AR80LFP

KIT 42805
Valvole / Valves
AR80bp

Pos.	Q.ty
13	6
14	6

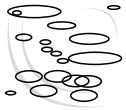

KIT 43128 - AR 80 LFP
OR /O-Rings

KIT 42857 - AR 80 bp
OR /O-Rings

Pos.	Q.ty	Pos.	Q.ty
2	24	45	2
7	1	52	1
34	1	57	1
35	1	58	1
37	1	73	1
42	1		



Olio utilizzato
Suggested oil

Tipo - Type	Kg
SAE 30	0,9

Posizione targa di identificazione.
Pump and manufacturer identification.



KIT 43129 - AR 80 LFP
Pronto intervento - Maintenance repair

Pos.	Q.ty	Pos.	Q.ty
6	1	35	1
7	1	37	1
8	1	38	1
13	6	41	1
14	6	42	1
19	3	43	1
22	3	73	1
23	3	85	3
34	1		



KIT 42808 - AR 80 bp
Pronto intervento - Maintenance repair

Pos.	Q.ty	Pos.	Q.ty
6	1	23	3
7	1	34	1
8	1	35	1
13	6	37	1
14	6	38	1
19	3	41	1
20	3	42	1
21	3	43	1
22	3	73	1

Gli articoli qui descritti, prodotti da e/o per conto di CERMAG, sono da intendersi adattabili, quindi non originali, ai marchi indicati secondo REG. CE 1400/2002
All items described here, produced by and/or on behalf of CERMAG, are to be understood as adaptable, therefore not original, to the brands indicated according to REG. EC 1400/2002

09 new

PARTI DI RICAMBIO PER POMPA AR115bp - AR135bp - AR115bp/1000 giri-rpm
PIECES DETACHEES POUR POMPES - SPARE PARTS FOR PUMPS - ERSATZTEILE FÜR PUMPEN - REPUESTOS PARA BOMBAS

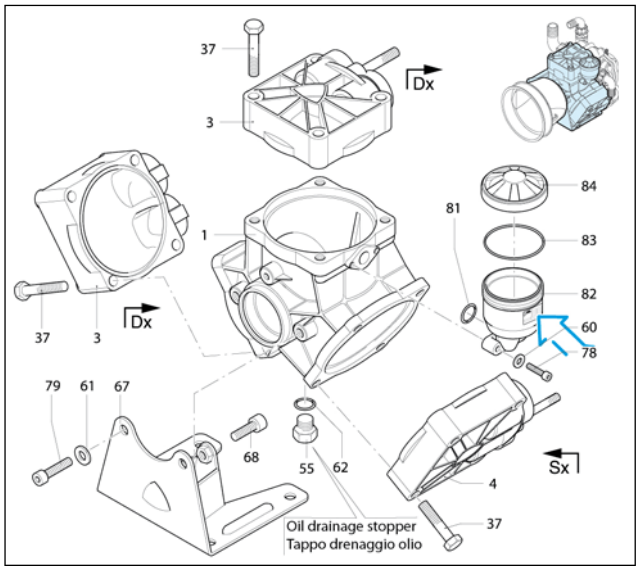

SL000061-EZ

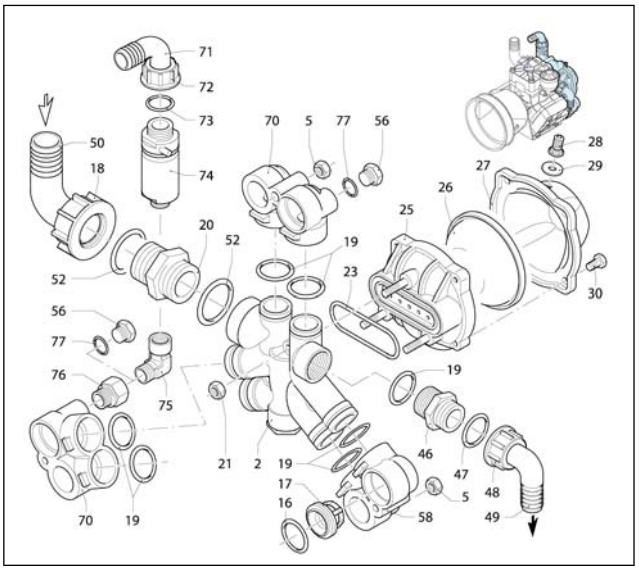

SL000062-EZ

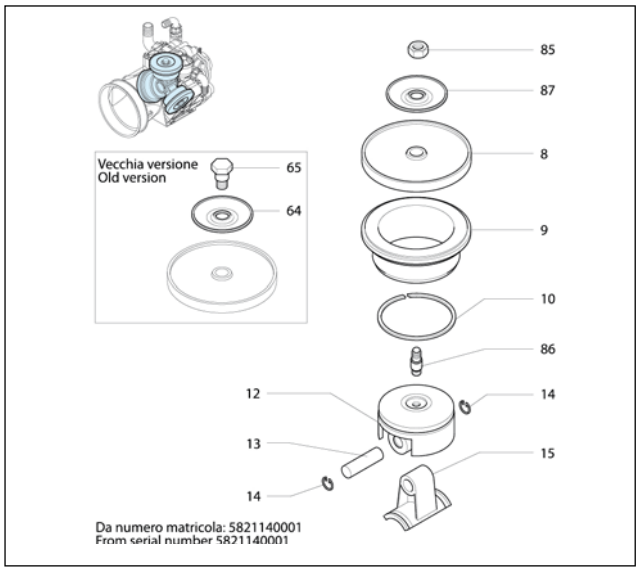

UN990004-BQ

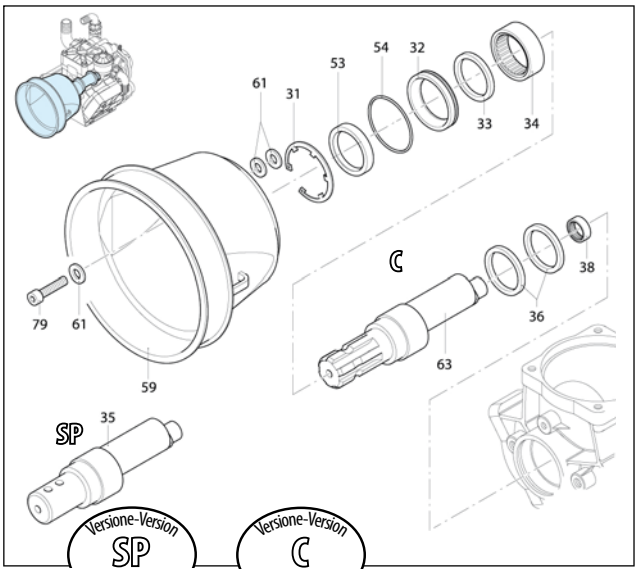

UN990002-IB

Kit	Cod.		Version
Appl. C	**1512**		SP
Appl. P	**1514**	2A Ø280mm	SP
Appl. IDM	**5350**	Ø25mm	SP
	5341	Ø1"	SP
Rid. 1:5,9 x S	**1671**	Ø3/4"	SPxCR
	1665	Ø1"	SPxCR

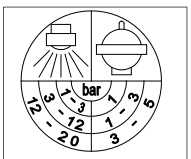

2154700 Targa camera aria
Plate air chamber



Olio utilizzato
Suggested oil

Tipo - Type	Kg
SAE 30	1

Posizione targa di identificazione.
Pump and manufacturer identification.

Gli articoli qui descritti, prodotti da e/o per conto di CERMAG, sono da intendersi adattabili, quindi non originali, ai marchi indicati secondo REG. CE 1400/2002
All items described here, produced by and/or on behalf of CERMAG, are to be understood as adaptable, therefore not original, to the brands indicated according to REG. EC 1400/2002

PARTI DI RICAMBIO PER POMPA AR115bp - AR135bp - AR115bp/1000 giri-rpm

PIECES DETACHEES POUR POMPES - SPARE PARTS FOR PUMPS - ERSATZTEILE FÜR PUMPEN - REPUESTOS PARA BOMBAS

RIF.	ARTICOLO	A/R	DESCRIZIONE / DESCRIPTION	Q.tà	NOTE
1	**917062**	580013	Corpo pompa / Pump body	1	
2	**913708**	580150	Condotto asp./mandata / Line	1	
3	**912165**	550101	Testa dx / Head	2	
4		550102	Testa sx / Head	1	
5		180152	Dado M10 / Nut	3	Geomet
8	**27575**	550081	Membrana Øe 115 / Diaphragm	3	BlueFlex™
	27313	550080	Membrana Øe 115 / Diaphragm	3	NBR
		550084	Membrana Øe 115 / Diaphragm	3	Viton
	26346	550085	Membrana Øe 115 / Diaphragm	3	Desmopan
	917210	550086	Membrana Øe 115 / Diaphragm	3	HPDS
9		580110	Camicia / Sleeve	3	AR115bp
		580350	Camicia / Sleeve	3	AR135bp
		580112	Camicia / Sleeve	3	AR115bp/1000
10	**913706**	500260	Segmento / Piston ring	3	
12		580120	Pistone Ø 80 / Piston	3	
13	**916585**	380300	Spina / Pin	3	
14	**922644**	380080	Anello seeger Øi 14 / Ring	6	
15		580140	Biella / Connecting-rod	3	
16	**912549**	320030	Guarnizione OR Ø 31,5x4,5 / O-ring	6	90Sh
17	**921415**	759054	Valvola / Valve	6	AR115bp AR135bp
		589050	Valvola / Valve	6	AR115bp/1000
18		540541	Girello 1" 3/4 G / Ring nut	1	
19	**916100**	390291	Guarnizione OR Ø 28,25x2,62 / O-ring	7	
20	**920753**	540530	Raccordo 1"1/4G-1"3/4 G M / Fitting	1	
21		390271	Dado M8 / Nut	3	Geomet C20
23	**916101**	580050	Guarnizione / Gasket	1	
25	**923659**	580180	Semicamera aria inferiore / Semi air chamber	1	Nera
26	**27585**	550194	Membrana camera aria Øe 110 / Diaphragm	1	Blueflex™
	27322	550190	Membrana camera aria Øe 110 / Diaphragm	1	NBR
		550191	Membrana camera aria Øe 110 / Diaphragm	1	Saturflon
		550192	Membrana camera aria Øe 110 / Diaphragm	1	Viton
27		550233	Semicamera aria superiore / Semi air chamber	1	Nera
28	**914811**	550300	Valvola di gonfiaggio / Air valve	1	C3
29	**913350**	650542	Guarnizione / Gasket	1	
30		550680	Vite TE M8x20 / Screw	4	Geomet C20
31		200391	Anello seeger Øi 62 / Ring	1	
32		550470	Bussola anello tenuta / Bushing	1	
33		550070	Rondella / Washer	1	
34	**917063**	550060	Boccola / Bushing	1	
35		550170	Albero marcato AL / Shaft	1	AR115bp SP
		580380	Albero marcato AT / Shaft	1	AR135bp SP
36		580470	Anello biella / Ring	2	
37		551040	Vite TE M10x55 / Screw	12	Geomet C40
38	**917064**	550310	Boccola / Bushing	1	
46	**919945**	550340	Raccordo 1" G M-M / Fitting	1	
47	**912113**	550350	Guarnizione OR Ø 23,81x2,62 / O-ring	1	
48	**921722**	550880	Girello 1" G / Ring nut	1	
49	**907717**	550370	Curva Ø 25 / Elbow	1	
50	**908826**	540550	Curva Ø 40 / Elbow	1	
52	**916271**	250310	Guarnizione OR Ø 36,14x2,62 / O-ring	2	
53	**917061**	550491	Anello tenuta / Ring	1	
54	**27338**	650920	Guarnizione OR Ø 53,65x2,62 / O-ring	1	
55		880530	Tappo 3/8" G / Plug	1	C20
56		330173	Tappo 1/2" G / Plug	1	Geomet C20
58		580072	Raccordo / Fitting	1	
59	**916613**	1500350	Protezione cardano / Cardan protection	1	
60		550332	Rondella / Washer	2	Geomet
61		320621	Rondella / Washer	5	Geomet
62	**27353**	740290	Guarnizione OR Ø 14x1,78 / O-ring	1	
63		550176	Albero marcato AP / Shaft	1	AR115bp/1000 C
		550173	Albero marcato AM / Shaft	1	AR115bp C
		580330	Albero marcato AS / Shaft	1	AR135bp C
64	**96506**	580370	Piastra foro Ø 14 / Plate	3	(b)
65	**911012**	580360	Perno / Hub pin	3	(b) C20
67 NEW	**928711**	580080	Piede / Foot	1	AR115bp AR135bp
		580082	Piede / Foot	1	AR115bp/1000
68		540301	Vite TCEI M10x30 / Screw	1	Geomet C40
70	**913707**	580400	Raccordo / Fitting	2	
71	**911719**	550460	Curva Ø 18 / Elbow	1	
72	**911720**	550450	Girello 3/4" G / Ring nut	1	
73	**911721**	880831	Guarnizione OR Ø 15,54x2,62 / O-ring	1	Viton
74	**913705**	1609000	Valvola di sovrapressione / Safety valve	1	20 bar
75	**911723**	881560	Raccordo 1/2" G M-F / Fitting	1	
76		580421	Raccordo M-F 1/2" / Fitting	1	C20
77	**27351**	180101	Guarnizione OR Ø 17,5x2 / O-ring	1	
78		850851	Vite TCEI M6x30 / Screw	2	Geomet C10
79		620472	Vite TCEI M10x20 / Screw	2	Geomet C30
81	**27350**	390180	Guarnizione OR Ø 18,72x2,62 / O-ring	1	
82	**27343**	1040310	Serbatoio / Tank	1	
83	**27338**	650920	Guarnizione OR Ø 53,65x2,62 / O-ring	1	
84		1040321	Tappo verde / Plug	1	AR115bp/1000
	920449	1040326	Tappo nero / Plug	1	AR115bp
		1040324	Tappo rosso / Plug	1	AR135bp
85	**921464**	2240110	Dado M10 INOX / Nut	3	(a) C30
86	**916367**	2240100	Perno / Hub pin	3	(a) C30
87		580371	Pastra foro Ø 10 / Plate	3	(a)

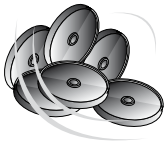

914890
KIT 2367
Membrane NBR
NBR diaphragms

917777
KIT 43085
Membrane BlueFlex
BlueFlex diaphragms

KIT 2368
Membrane HPDS
HPDS diaphragms

KIT 2369
Membrane Desmopan
Desmopan diaphragms

Pos.	Q.ty
8	3

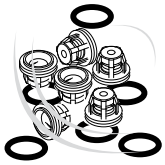

922228
KIT 2370
AR115bp - AR135bp
Valvole - Valves

KIT 2415
AR115bp/1000
Valvole - Valves

Pos.	Q.ty
16	6
17	6

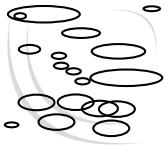

905757
KIT 2026
OR
O-Rings

Pos.	Q.ty
16	6
19	7
29	1
47	1
52	2
54	1
81	1
83	1

KIT 43131 (a)
AR115bp - AR135bp

Pronto intervento membrane in BlueFlex™
Maintenance repair BlueFlex™ diaphragms

Pos.	Q.ty	Pos.	Q.ty	Pos.	Q.ty	Pos.	Q.ty
8	3	23	1	49	1	82	1
16	6	26	1	50	1	83	1
17	6	29	1	52	1	84	1
18	1	46	1	53	1	85	3
19	7	47	7	54	1	86	3
20	1	48	1	81	1	87	1

KIT 2025 (b)
AR115bp - AR135bp

Pronto intervento membrane in NBR - Vecchia versione
Maintenance repair NBR diaphragms - Old version

Pos.	Q.ty	Pos.	Q.ty	Pos.	Q.ty	Pos.	Q.ty
8	3	23	1	49	1	65	1
16	6	26	1	50	1	81	1
17	6	29	1	52	1	82	1
18	1	46	1	53	1	83	1
19	7	47	7	54	1	84	1
20	1	48	1	64	1		

Gli articoli qui descritti, prodotti da e/o per conto di CERMAG, sono da intendersi adattabili, quindi non originali, ai marchi indicati secondo REG. CE 1400/2002
All items described here, produced by and/or on behalf of CERMAG, are to be understood as adaptable, therefore not original, to the brands indicated according to REG. EC 1400/2002

09 new

PARTI DI RICAMBIO PER POMPA AR120LFP - AR120bp - AR140LFP - AR140bp

PIECES DETACHEES POUR POMPES - SPARE PARTS FOR PUMPS - ERSATZTEILE FÜR PUMPEN - REPUESTOS PARA BOMBAS

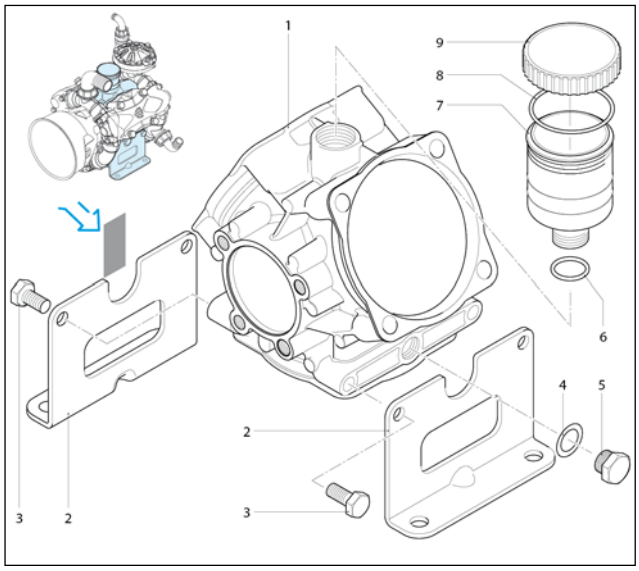

SL000321-DU

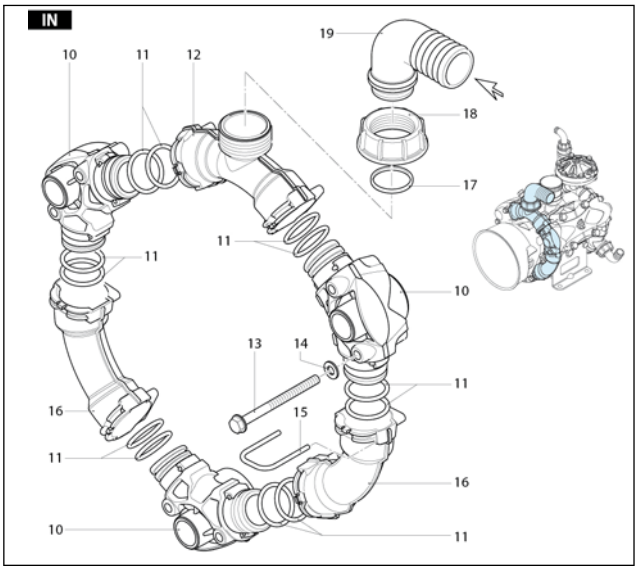

SL000322-DU

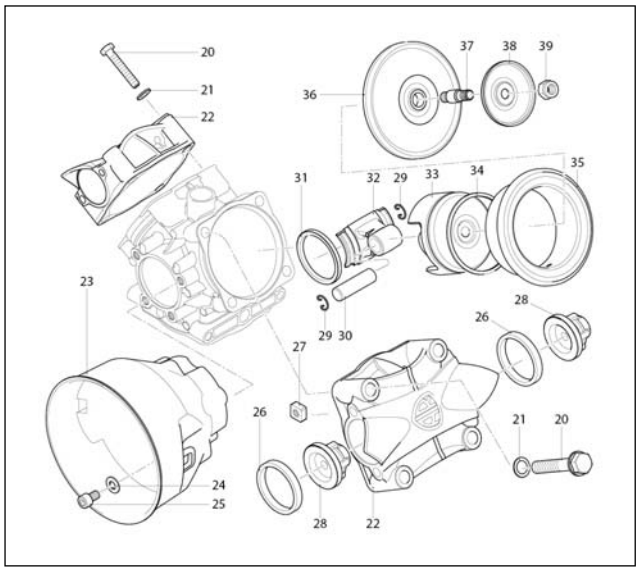

SL000323-DU

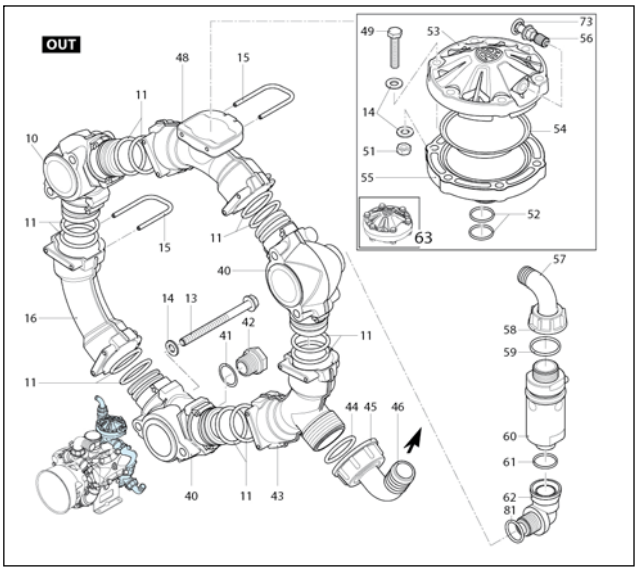

SL000324-DU

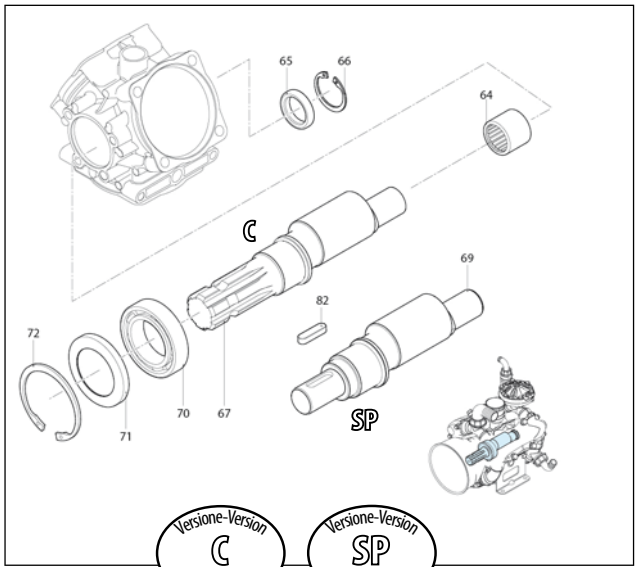

SL000325-DU

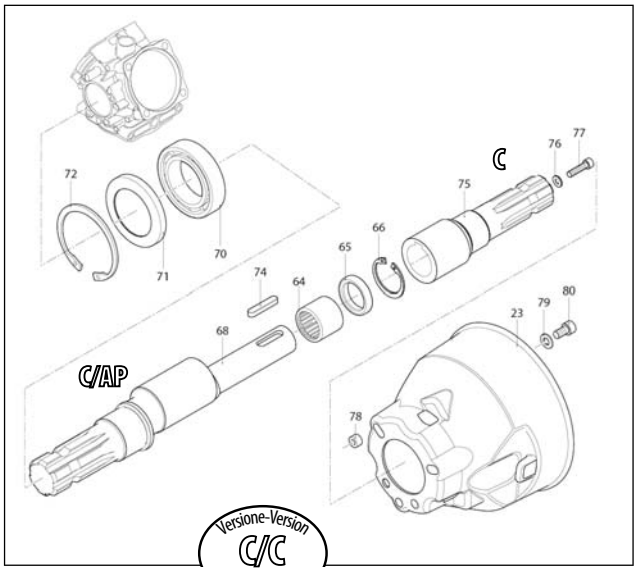

SL000368-LS

Gli articoli qui descritti, prodotti da e/o per conto di CERMAG, sono da intendersi adattabili, quindi non originali, ai marchi indicati secondo REG. CE 1400/2002
All items described here, produced by and/or on behalf of CERMAG, are to be understood as adaptable, therefore not original, to the brands indicated according to REG. EC 1400/2002

PARTI DI RICAMBIO PER POMPA AR120LFP - AR120bp - AR140LFP - AR140bp

PIECES DETACHEES POUR POMPES - SPARE PARTS FOR PUMPS - ERSATZTEILE FÜR PUMPEN - REPUESTOS PARA BOMBAS

RIF.	ARTICOLO	A/R	DESCRIZIONE / DESCRIPTION	Q.tà	NOTE
1		3460010	Corpo pompa / Pump body	1	
2		3460100	Piede / Foot	2	Cataforesi
3		160672	Vite TE M10x25 / Screw	4	Geomet C30 NBR
		160673	Vite TE M10x25 / Screw	4	Inox C30 LFP
4	**27353**	740290	Guarnizione OR Ø 14x1,78 / O-ring	1	
5		880530	Tappo 3/8" G / Plug	1	C20
6	**27348**	720030	Guarnizione OR Ø 22,22x2,62 / O-ring	1	
7	**27341**	3120240	Serbatoio / Tank	1	C20
8	**27338**	650920	Guarnizione OR Ø 53,65x2,62 / O-ring	1	
9	**920449**	1040326	Tappo nero / Plug	1	AR 120bp
		1040324	Tappo rosso / Plug	1	AR 140bp
10		3460030	Condotto / Line	4	
11		2680140	Guarnizione OR Ø 32,93x3,53 / O-ring	24	bp
		2680141	Guarnizione OR Ø 32,93x3,53 / O-ring	24	Viton LFP
12		3460050	Condotto aspirazione / Line	1	
13		3460200	Vite TE M8x100 / Screw	12	Geomet C12 bp
		3460201	Vite TE M8x100 / Screw	12	Inox C12 LFP
14		390314	Rondella / Washer	24	Geomet bp
		390315	Rondella / Washer	24	Inox LFP
15		3460210	Forcella / Fork	13	
16		3460040	Condotto / Line	3	
17	**913694**	390290	Guarnizione OR Ø 29x3 / O-ring	1	bp
		1880460	Guarnizione OR Ø 29x3 / O-ring	1	Viton LFP
18	**923073**	750670	Girello 1" 1/2 G / Ring nut	1	
19		50267	Curva Ø 40 / Elbow	1	
20	**924584**	750071	Vite TE M12x70 / Screw	12	Geomet C35 bp
		750072	Vite TE M12x70 / Screw	12	Inox C35 LFP
21		390090	Rondella / Washer	12	Geomet bp
		390092	Rondella / Washer	12	Inox LFP
22	**911987**	3460020	Testa / Head	3	
23		3240290	Protezione cardano / Cardan protection	2	
24		320621	Rondella / Washer	4	Geomet bp
		320622	Rondella / Washer	4	Inox LFP
25		820673	Vite TCEI M10X16 / Screw	4	Geomet C10 bp
		820672	Vite TCEI M10X16 / Screw	4	Inox C10 LFP
26		3460240	Guarnizione / Gasket	6	bp
		3460380	Guarnizione / Gasket	6	Viton LFP
27		3120511	Dado quadro M8 / Nut	12	Geomet bp
		3120510	Dado quadro M8 / Nut	12	Inox LFP
28	**27360**	2429050	Valvola / Valve	6	bp
		2429051	Valvola AISI 316L / Valve	6	LFP
29	**922644**	380080	Anello seeger Øi 14 / Ring	6	
30	**916585**	380300	Spina / Pin	3	
31		3460090	Anello biella / Ring	2	
32		3460080	Biella / Connecting-rod	3	
33		580120	Pistone Ø 80 / Piston	3	
34	**913706**	500260	Segmento / Piston ring	3	
35		750117	Camicia / Sleeve	3	AR 120bp
		750110	Camicia / Sleeve	3	AR 140bp
36	**27313**	550080	Membrana / Diaphragm	3	NBR
	27575	550081	Membrana / Diaphragm	3	BlueFlex
		550084	Membrana / Diaphragm	3	Viton
	26346	550085	Membrana / Diaphragm	3	Desmopan
	917210	550086	Membrana / Diaphragm	3	HPDS
37	**916367**	2240100	Perno / Hub pin	3	C30 (a) bp
		2240101	Perno AISI 316L / Hub pin	3	C30 (a) LFP
38	**914920**	580090	Piastra / Plate	3	
39	**921464**	2240110	Dado M10 Inox / Nut	3	C25 bp
		2240670	Dado M10 AISI 316L / Nut	3	C25 LFP
40		3460031	Condotto / Line	2	
41	**915638**	1140450	Guarnizione OR Ø 20,24x2,62 / O-ring	1	bp
		1140451	Guarnizione OR Ø 20,24x2,62 / O-ring	1	Viton LFP
42		3460220	Tappo 1/2"G / Plug	1	C10
43		3460060	Condotto mandata / Line	1	
44	**27339**	550040	Guarnizione OR Ø 26,62x2,62 / O-ring	1	bp
		880311	Guarnizione OR Ø 26,65x2,62 / O-ring	1	Viton LFP
45		651100	Girello 1" 1/4 G / Ring nut	1	
46		651460	Curva Ø 25 / Elbow	1	
48	**924371**	3460070	Condotto / Line	1	

RIF.	ARTICOLO	A/R	DESCRIZIONE / DESCRIPTION	Q.tà	NOTE
49		621781	Vite TE M8x40 / Screw	6	Geomet C20 bp
		621782	Vite TE M8x40 / Screw	6	Inox C20 LFP
51		380242	Dado M8 / Nut	6	Geomet C20 bp
		3120260	Dado M8 / Nut	6	Inox C20 LFP
52	**27339**	550040	Guarnizione OR / Ø 26,62x2,62 / O-ring	2	bp
		880311	Guarnizione OR / Ø 26,65x2,62 / O-ring	2	Viton LFP
53		3460190	Semicamera aria superiore / Semi air chamber	1	Nylon
54	**27324**	800190	Membrana camera aria / Diaphragm	1	NBR
	27586	800192	Membrana camera aria / Diaphragm	1	BlueFlex
55	**923169**	3460180	Semicamera aria inferiore / Semi air chamber	1	Nylon
56	**912915**	180020	Valvola di gonfiaggio / Air valve	1	C2,5
57	**911719**	550460	Curva Ø 18 / Elbow	1	
58	**911720**	550450	Girello 3/4" G / Ring nut	1	
59	**911721**	880831	Guarnizione OR Ø 15,54x2,62 / O-ring	1	Viton
60	**913705**	1609000	Valvola di sovrapressione / Safety valve	1	20 bar (b)
61	**27351**	180101	Guarnizione OR Ø 17,5x2 / O-ring	1	bp
		180102	Guarnizione OR Ø 17,5x2 / O-ring	1	Viton LFP
62		3460320	Raccordo 1/2" G M-F / Fitting	1	+ attivatore
63		1505	Camera aria / Air chamber	1	NBR
		43067	Camera aria / Air chamber	1	BlueFlex
64		3460110	Cuscinetto / Bearing	1	
65	**914546**	1300230	Anello tenuta / Ring	1	
66		480900	Anello seeger Øi 35 / Ring	1	
67		3460160	Albero marcato DT / Shaft	1	AR 120bp/ LFP C
		3460170	Albero marcato DQ / Shaft	1	AR 140bp/ LFP C
68		3460270	Albero marcato DZ / Shaft	1	AR 120bp/ LFP C/AP
		3460280	Albero marcato DW / Shaft	1	AR 140bp/ LFP C/AP
69		3460250	Albero marcato DU / Shaft	1	AR 120bp/ LFP SP
		3460260	Albero marcato DV / Shaft	1	AR 140bp/ LFP SP
70		961781	Cuscinetto / Bearing	1	
71		3120160	Anello tenuta / Ring	1	
72		961790	Anello seeger Øi 68 / Ring	1	
73	**913350**	650542	Guarnizione / Gasket	1	
74		650250	Linguetta / Key	1	
75	**913340**	650300	Giunto / Coupling	1	
76		961340	Rondella / Washer	1	
77	**911718**	680350	Vite TCEI M8x35 / Screw	1	C10
78		1200521	Distanziale / Spacer	3	
79	**912735**	380241	Rondella / Washer	3	bp
		392110	Rondella / Washer	3	Inox LFP
80	**911718**	680350	Vite TCEI M8x35 / Screw	3	C10 bp
		680351	Vite TCEI M8x35 / Screw	3	C10 Inox LFP
81		651350	Guarnizione / Gasket	1	
82		2460480	Linguetta / Key	1	(d)

914890
KIT 2367
Membrane NBR
NBR diaphragms

917777
KIT 43085
Membrane BlueFlex
BlueFlex diaphragms

KIT 2369
Membrane Desmopan
Desmopan diaphragms

Pos.	Q.ty
36	3

KIT 42805
Valvole
Valves

KIT 43138
Valvole LFP
LFP valves

Pos.	Q.ty
26	6
28	6

KIT 42830
OR - O-Rings

KIT 43139
OR LFP - LFP O-Rings

Pos.	Q.ty
4	1
6	1
8	1
11	24
17	1
41	1
44	1
52	2
59	1
61	1
81	1

KIT 42831
Pronto intervento - Maintenance repair

KIT 43140
Pronto intervento LFP - LFP Maintenance repair

Pos.	Q.ty	Pos.	Q.ty
4	1	38	1
6	1	39	1
7	1	41	1
8	1	44	1
9	1	45	1
11	24	46	1
17	1	52	2
18	1	59	1
19	1	61	1
26	6	65	1
28	6	71	1
36	3	81	1
37	1		

Olio utilizzato
Suggested oil

Tipo - Type	Kg
SAE 30	0,9

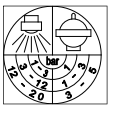

2154700 Targa camera aria
Plate air chamber

Posizione targa di identificazione.

Pump and manufacturer identification.

Gli articoli qui descritti, prodotti da e/o per conto di CERMAG, sono da intendersi adattabili, quindi non originali, ai marchi indicati secondo REG. CE 1400/2002
All items described here, produced by and/or on behalf of CERMAG, are to be understood as adaptable, therefore not original, to the brands indicated according to REG. EC 1400/2002

PARTI DI RICAMBIO PER POMPA AR160bp - AR185bp

PIECES DETACHEES POUR POMPES - SPARE PARTS FOR PUMPS - ERSATZTEILE FÜR PUMPEN - REPUESTOS PARA BOMBAS

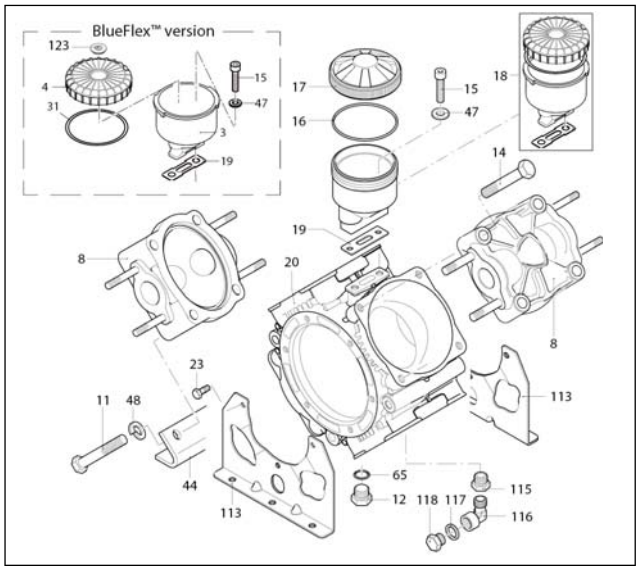

AR00209-FM

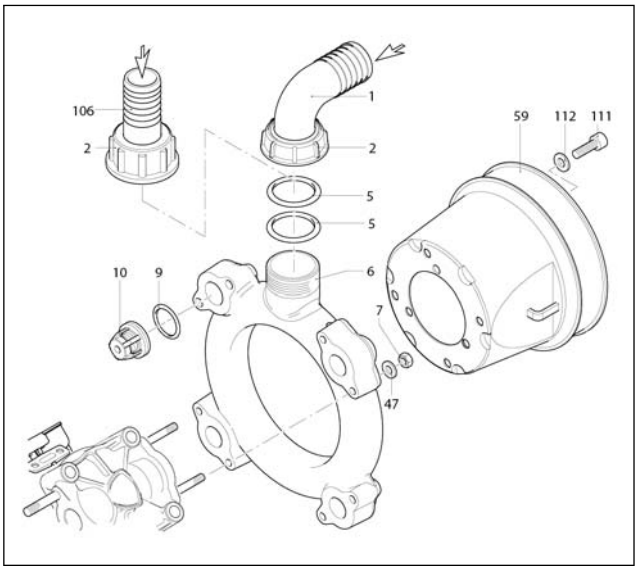

SL000155-DV

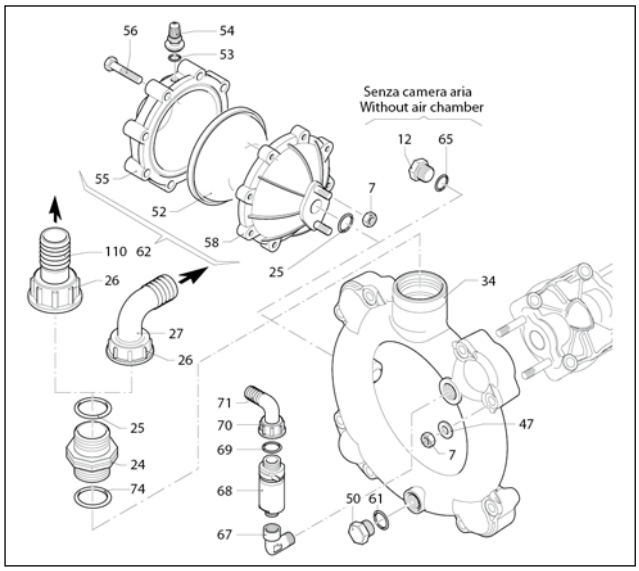

SL000156-DQ

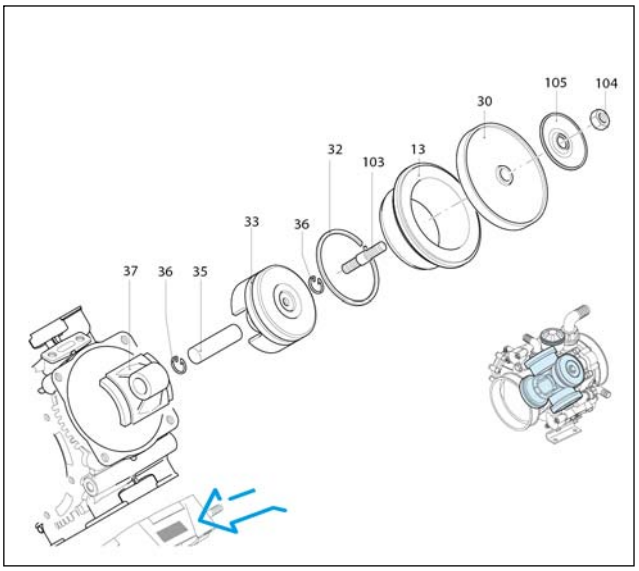

AR000208-EN

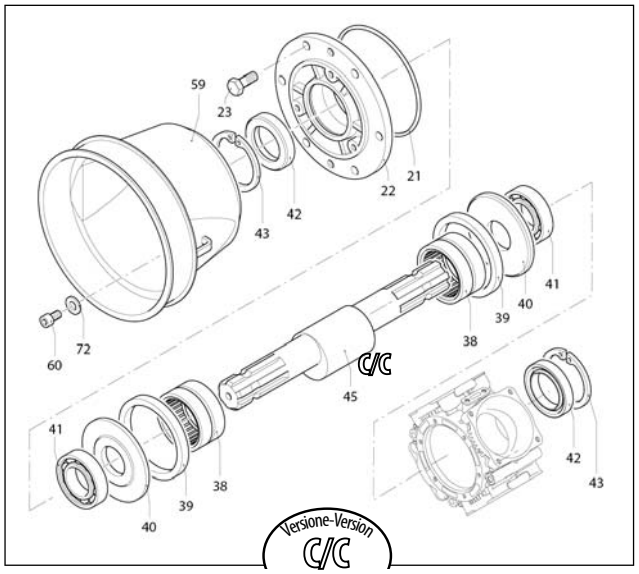

UN000714-LR

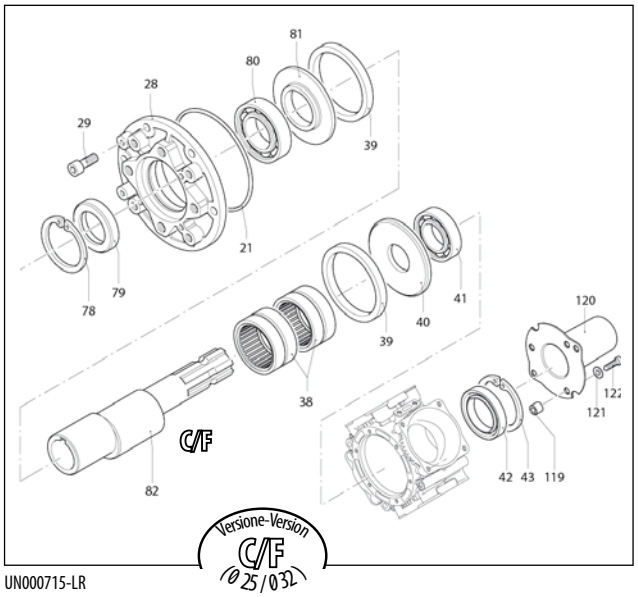

UN000715-LR

Gli articoli qui descritti, prodotti da e/o per conto di CERMAG, sono da intendersi adattabili, quindi non originali, ai marchi indicati secondo REG. CE 1400/2002
All items described here, produced by and/or on behalf of CERMAG, are to be understood as adaptable, therefore not original, to the brands indicated according to REG. EC 1400/2002

PARTI DI RICAMBIO PER POMPA AR160bp - AR185bp

PIECES DETACHEES POUR POMPES - SPARE PARTS FOR PUMPS - ERSATZTEILE FÜR PUMPEN - REPUESTOS PARA BOMBAS

RIF.	ARTICOLO	A/R	DESCRIZIONE / DESCRIPTION	Q.tà	NOTE
1	**921833**	3040430	Curva Ø 40 / Elbow	1	AR 160 bp
	923061	3040440	Curva Ø 50 / Elbow	1	AR 185 bp
2	**923062**	3040450	Girello 2" G / Ring nut	1	
3		751170	Serbatoio / Tank	1	BlueFlex™ vers.
4		751180	Tappo nero / Plug	1	AR 160 bp BlueFl.
		751183	Tappo rosso / Plug	1	AR 185 bp BlueFl.
5	**923063**	3040470	Guarnizione OR Ø 39,3x2,6 / O-ring	2	
6		760750	Condotto aspirazione / Line	1	
7		380242	Dado M8 / Nut	18	Geomet C20
8	**911314**	751350	Testa plastificata nera / Head	4	
9	**912853**	680070	Guarnizione OR Ø 31,5x4,25 / O-ring	8	
10	**921415**	759054	Valvola / Valve	8	
11	**924584**	750071	Vite TE M12x70 / Screw	4	Geomet C60
12		880530	Tappo 3/8" G / Plug	2	C20
13		750110	Camicia / Sleeve	4	AR 160 bp
		750115	Camicia / Sleeve	4	AR 185 bp
14		750061	Vite TE M12x65 / Screw	16	Geomet C60
15	**911718**	680350	Vite TCEI M8x35 / Screw	2	C10
16	**27340**	1040060	Guarnizione OR Ø 72,69x2,62 / O-ring	1	
17	**27334**	1800060	Tappo nero / Plug	1	AR 160 bp
	27335	750050	Tappo rosso / Plug	1	AR 185 bp
18	**27344**	47754	Kit Serbatoio completo / Tank kit	1	ex 750030
19	**27352**	750040	Guarnizione / Gasket	1	
20		761010	Corpo pompa / Pump body	1	
21	**923064**	851360	Guarnizione OR Ø 120,32x2,62 / O-ring	1	
22		680020	Supporto / Support	1	
23		160672	Vite TE M10x25 / Screw	6	Geomet C40
24	**923072**	751130	Raccordo 1"1/2 G M-M / Fitting	1	
25	**913694**	390290	Guarnizione OR Ø 29x3 / O-ring	2	
26	**923073**	750670	Girello 1" 1/2 G / Ring nut	1	
27	**921834**	760930	Curva Ø 25 / Elbow	1	AR 160 bp
	923065	3040160	Curva Ø 35 / Elbow	1	AR 185 bp
28		2420181	Supporto / Support	1	
29		650640	Vite TCEI M10x25 / Screw	6	Geomet C35
30	**27575**	550081	Membrana / Diaphragm	4	BlueFlex™
	27313	550080	Membrana / Diaphragm	4	NBR
		550084	Membrana / Diaphragm	4	Viton
	26346	550085	Membrana / Diaphragm	4	Desmopan
	917210	550086	Membrana / Diaphragm	4	HPDS
31		1980340	Guarnizione OR Ø 83,8x2,62 / O-ring	1	
32	**913706**	500260	Segmento / Piston ring	4	
33		750122	Pistone Ø 80 / Piston	4	
34		760760	Condotto mandata / Line	1	
35		160700	Spina / Pin	4	
36	**908133**	160691	Anello seeger Øi 18 / Ring	8	
37		760140	Biella / Connecting-rod	4	
38		750090	Cuscinetto / Bearing	2	
39		750130	Anello biella / Ring	2	
40		540040	Piastra / Plate	2	
41	**916438**	230350	Cuscinetto / Bearing	2	
42	**908134**	160740	Anello tenuta / Ring	2	
43		200390	Anello seeger Øi 62 / Ring	2	
44		760201	Piede / Foot	2	
45		750170	Albero marcato AU / Shaft	1	AR 160 bp C/C
		750174	Albero marcato AV / Shaft	1	AR 185 bp C/C
47		380243	Rondella / Washer	18	Geomet
48		250143	Rondella / Washer	4	Geomet
50		330173	Tappo 1/2" G / Plug	1	Geomet C20
52	**27585**	550194	Membrana camera aria / Diaphragm	1	Blueflex
	27322	550190	Membrana camera aria / Diaphragm	1	NBR
		550192	Membrana camera aria / Diaphragm	1	Viton
53	**913350**	650542	Guarnizione / Gasket	1	
54	**912915**	180020	Valvola di gonfiaggio / Air valve	1	C3
55		620232	Semicamera aria superiore / Semi air chamber	1	Nera
56		621781	Vite TE M8x40 / Screw	8	Geomet C20
58	**917551**	680180	Semicamera aria inferiore / Semi air chamber	1	
59	**914529**	1500470	Protezione cardano / Cardan protection	2	
60		850251	Vite TCEI M8x12 / Screw	3	Geomet C20
61	**27351**	180101	Guarnizione OR Ø 17,5x2 / O-ring	1	
62		629230	Camera aria BlueFlex™ / Air chamber	1	
	923438	629216	Camera aria NBR / Air chamber	1	
65	**27353**	740290	Guarnizione OR Ø 14x1,78 / O-ring	2	
67	**911723**	881560	Raccordo 1/2" G M-F / Fitting	1	
68	**913705**	1609000	Valvola di sovrapressione / Safety valve	1	20 bar
69	**911721**	880831	Guarnizione OR Ø 15,54x2,62 / O-ring	1	Viton
70	**911720**	550450	Girello 3/4" G / Ring nut	1	
71	**911719**	550460	Curva Ø 18 / Elbow	1	
72		390314	Rondella / Washer	3	Geomet
74	**923074**	751140	Guarnizione OR Ø 47,22x3,53 / O-ring	1	
78		620330	Anello seeger Øi 65 / Ring	1	
79	**921465**	1800090	Anello tenuta / Ring	1	
80	**919438**	230310	Cuscinetto / Bearing	1	
81		760510	Piastra / Plate	1	
82		760450	Albero marcato BX / Shaft	1	C/F Ø25 AR 160 bp
		760520	Albero marcato BS / Shaft	1	C/F Ø32 AR 160 bp
		760460	Albero marcato BZ / Shaft	1	C/F Ø25 AR 185 bp
		760530	Albero marcato BT / Shaft	1	C/F Ø32 AR 185 bp
103	**916367**	2240100	Perno / Hub pin	4	C30
104	**921464**	2240110	Dado M10 / Nut	4	C25 NBR
		2240670	Dado M10 / Nut	4	C25 BlueFlex
105		751250	Piastra / Plate	4	NBR
		751530	Piastra / Plate	4	BlueFlex
106		760950	Portagomma Ø 40 / Hose tail	1	Optional AR 160 bp
		760570	Portagomma Ø 50 / Hose tail	1	Optional AR 185 bp
110		760920	Portagomma Ø 25 / Hose tail	1	Optional AR 160 bp
		760940	Portagomma Ø 35 / Hose tail	1	Optional AR 185 bp
111		820673	Vite TCEI M10X16 / Screw	3	Geomet
112		320621	Rondella / Washer	3	Geomet
113		761031	Piede / Foot	2	
115		1040491	Raccordo 3/8" G M-F / Fitting	1	
116	**908243**	900210	Raccordo 3/8" G M-F / Fitting	1	
117		2260200	Rondella Washer	1	
118		2281270	Tappo 3/8" G / Plug	1	C20
119		1300280	Distanziale / Spacer	3	
120		760360	Protezione / Guard	1	
121		320621	Rondella / Washer	3	Geomet
122		650640	Vite TCEI M10x25 / Screw	3	Geomet C10
123		751780	Tappo indicazioni / Plug	1	



924920
KIT 43086
Membrane BlueFlex
BlueFlex diaphragms

KIT 2371
Membrane NBR
Buna diaphragms

KIT 2372
Membrane HPDS
HPDS diaphragms

KIT 2373
Membrane Desmopan
Desmopan diaphragms

Pos.	Q.ty
30	4



KIT 2374
Valvole
Valves

Pos.	Q.ty
9	8
10	8



KIT 42510 (NBR version)
OR
O-Rings

Pos.	Q.ty	Pos.	Q.ty
5	2	53	1
9	8	61	1
16	1	65	2
21	1	69	1
25	2	74	1



KIT 42511 - AR 160 bp **KIT 42512** - AR 185 bp
Pronto intervento (NBR)
Maintenance repair (NBR)

Pos.	Q.ty	Pos.	Q.ty	Pos.	Q.ty
1	1	21	1	65	2
2	1	24	1	69	1
5	2	25	2	74	1
9	8	26	1	103	4
10	8	27	1	104	4
16	1	30	4	105	4
17	1	42	2		
18	1	52	1		
19	1	61	1		



Olio utilizzato
Suggested oil

Tipo - Type	Kg
SAE 30	1,4



2154700
Targa camera aria
Plate air chamber

cod. 2160370

NOTICE!: to check oil level operate the pump for 5 minutes, fill the tank up to indicated level, whilst pump is operating.
Do not overfill.



Posizione targa di identificazione.
Pump and manufacturer identification.

PARTI DI RICAMBIO PER POMPA AR215bp - AR250bp - AR280bp

PIECES DETACHEES POUR POMPES - SPARE PARTS FOR PUMPS - ERSATZTEILE FÜR PUMPEN - REPUESTOS PARA BOMBAS

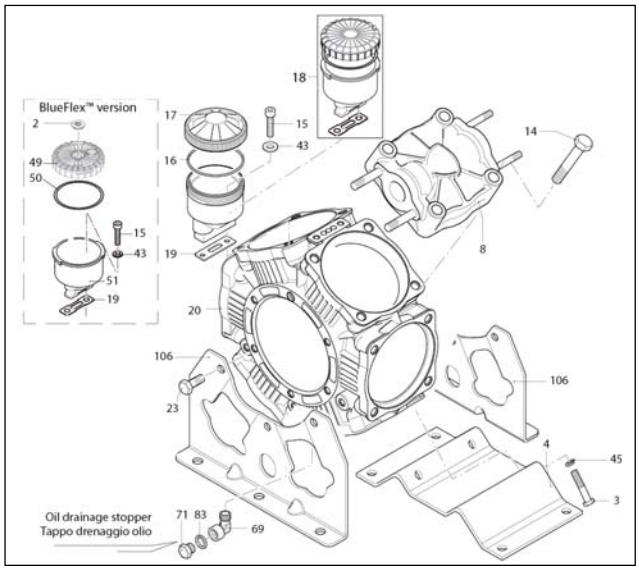

AR000316-KL

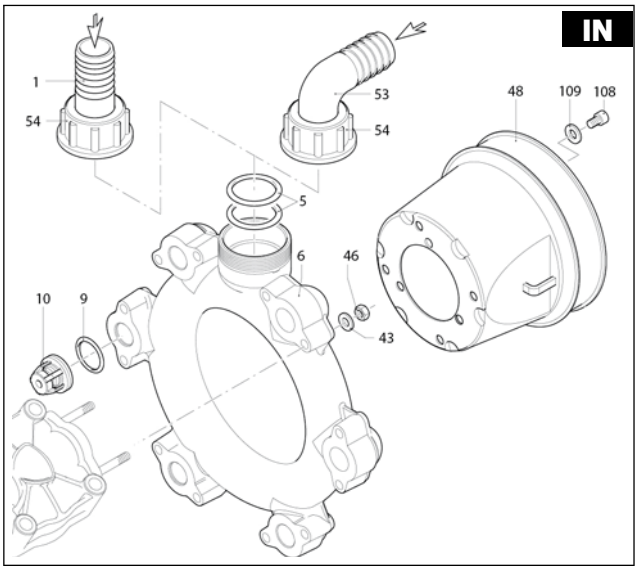

SL000317-CU

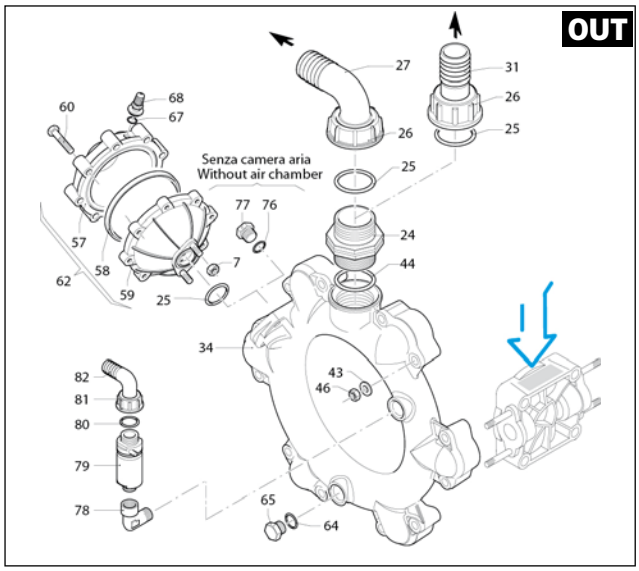

SL000318-EQ

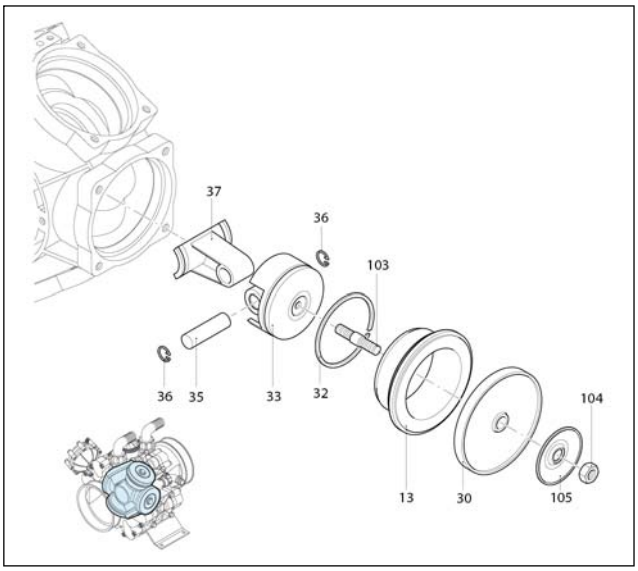

SL000319-CU

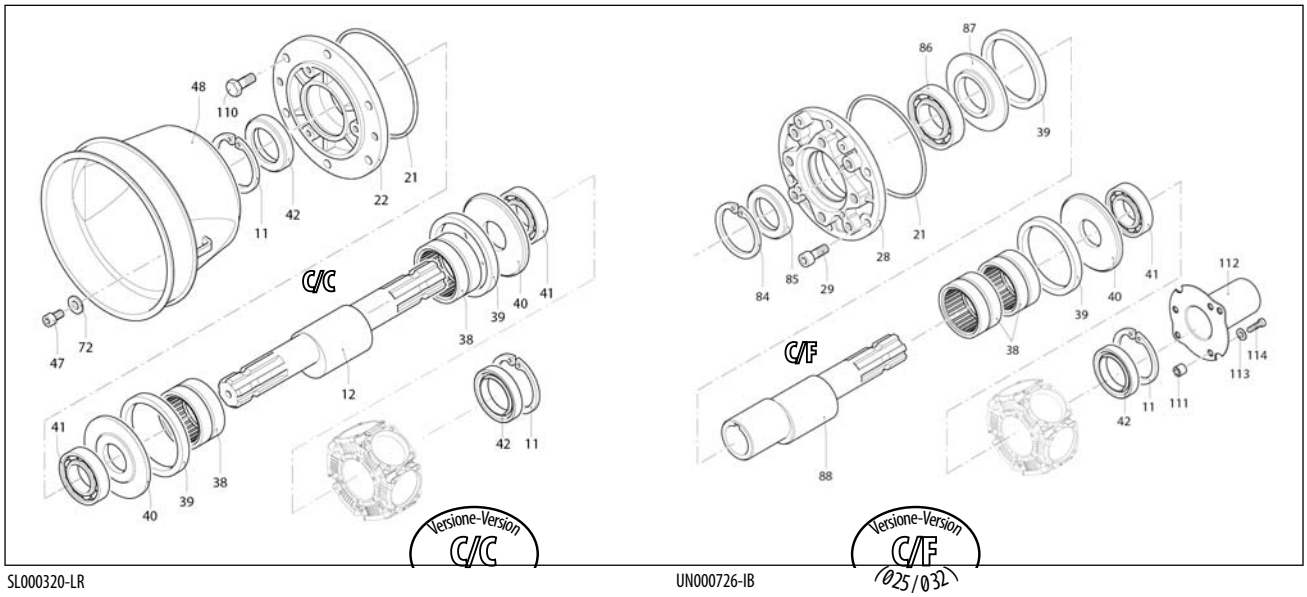

SL000320-LR

UN000726-IB

Gli articoli qui descritti, prodotti da e/o per conto di CERMAG, sono da intendersi adattabili, quindi non originali, ai marchi indicati secondo REG. CE 1400/2002
All items described here, produced by and/or on behalf of CERMAG, are to be understood as adaptable, therefore not original, to the brands indicated according to REG. EC 1400/2002

PARTI DI RICAMBIO PER POMPA AR215bp - AR250bp - AR280bp
PIECES DETACHEES POUR POMPES - SPARE PARTS FOR PUMPS - ERSATZTEILE FÜR PUMPEN - REPUESTOS PARA BOMBAS

RIF.	ARTICOLO	A/R	DESCRIZIONE / DESCRIPTION	Q.tà	NOTE
1		750870	Portagomma Ø 50 / Hose tail	1	Optional
		750730	Portagomma Ø 60 / Hose tail	1	Optional
2		751780	Tappo indicazioni / Plug	1	
3	**924584**	750071	Vite TE M12x70 / Screw	4	Geomet C50
4	**924583**	750200	Piede / Foot	1	
5	**923068**	750740	Guarnizione OR Ø 56,74x3,53 / O-ring	2	
6	**923492**	751070	Condotto aspirazione / Line	1	
7		380242	Dado M8 / Nut	2	Geomet C25
8	**911314**	751350	Testa plastificata nera / Head	6	
9	**912853**	680070	Guarnizione OR Ø 31,5x4,25 / O-ring	12	
10	**921415**	759054	Valvola / Valve	12	
11		200390	Anello seeger Øi 62 / Ring	2	
12		750176	Albero marcato AZ / Shaft	1	AR 215 bp C/C
		750170	Albero marcato AU / Shaft	1	AR 250 bp C/C
		750174	Albero marcato AV / Shaft	1	AR 280 bp C/C
13		750117	Camicia / Sleeve	6	AR 215 bp C/C
		750110	Camicia / Sleeve	6	AR 250 bp C/C
		750115	Camicia / Sleeve	6	AR 280 bp C/C
14		750061	Vite TE M12x65 / Screw	24	Geomet C60
15	**911718**	680350	Vite TCEI M8x35 / Screw	2	C10
16	**27340**	1040060	Guarnizione OR Ø 72,69x2,62 / O-ring	1	
	27336	750051	Tappo verde / Plug	1	AR 215 bp
17	**27334**	1800060	Tappo nero / Plug	1	AR 250 bp
	27335	750050	Tappo rosso / Plug	1	AR 280 bp
18	**27344**	47754	Kit Serbatoio completo / Tank kit	1	ex 750030
19	**27352**	750040	Guarnizione / Gasket	1	
20		751300	Corpo pompa / Pump body	1	
21	**923064**	851360	Guarnizione OR Ø 120,32x2,62 / O-ring	1	
22		680020	Supporto / Support	1	
23		160672	Vite TE M10x25 / Screw	6	Geomet C40
24	**923072**	751130	Raccordo 1"1/2 G M-M / Fitting	1	C10
25	**913694**	390290	Guarnizione OR Ø 29x3 / O-ring	2	
26	**923073**	750670	Girello 1" 1/2 G / Ring nut	1	
27	**923065**	3040160	Curva Ø 35 / Elbow	1	
28		2420181	Supporto / Support	1	
29		650640	Vite TCEI M10x25 / Screw	6	Geomet C35
30	**27575**	550081	Membrana / Diaphragm	6	BlueFlex™
	27313	550080	Membrana / Diaphragm	6	NBR
	26346	550085	Membrana / Diaphragm	6	Desmopan
	917210	550086	Membrana / Diaphragm	6	HPDS
31		760940	Portagomma Ø 35 / Hose tail	1	
32	**913706**	500260	Segmento / Piston ring	6	
33		750122	Pistone Ø 80 / Piston	6	
34	**910075**	751080	Condotto mandata / Line	1	
35		160700	Spina / Pin	6	
36	**908133**	160691	Anello seeger Øi 18 / Ring	12	
37		750140	Biella / Connecting-rod	6	
38		750090	Cuscinetto / Bearing	2	
39		750130	Anello biella / Ring	2	
40		540040	Piastra / Plate	2	
41		751280	Cuscinetto / Bearing	2	
42	**908134**	160740	Anello tenuta / Ring	2	
43		380243	Rondella / Washer	26	Geomet
44	**923074**	751140	Guarnizione OR Ø 47,22x3,53 / O-ring	1	
45		250143	Rondella / Washer	4	Geomet
46		380242	Dado M8 / Nut	24	Geomet C20
47		850251	Vite TCEI M8x12 / Screw	3	Geomet C10
48	**914529**	1500470	Protezione cardano / Cardan protection	1	
49		751181	Tappo verde / Plug	1	AR 215 bp BlueFl.
		751180	Tappo nero / Plug	1	AR 250 bp BlueFl.
		751183	Tappo rosso / Plug	1	AR 280 bp BlueFl.
50		1980340	Guarnizione OR Ø 83,8x2,62 / O-ring	1	BlueFlex™ version
51		751170	Serbatoio / Tank	1	BlueFlex™ version
53	**923069**	750850	Curva Ø 50 / Elbow	1	AR215bp - AR250bp
53	**923070**	750720	Curva Ø 60 / Elbow	1	AR 280 bp
54	**923071**	750710	Girello 2" 1/2 G / Ring nut	1	
57		620232	Semicamera aria superiore / Semi air chamber	1	Nera
58	**27585**	550194	Membrana camera aria / Diaphragm	1	Blueflex
	27322	550190	Membrana camera aria / Diaphragm	1	NBR
59	**917551**	680180	Semicamera aria inferiore / Semi air chamber	1	
60		621781	Vite TE M8x40 / Screw	8	Geomet C25
62		629230	Camera aria BlueFlex* / Air chamber	1	
	923438	629216	Camera aria NBR / Air chamber	1	
64	**27351**	180101	Guarnizione OR Ø 17,5x2 / O-ring	1	
65		330173	Tappo 1/2" G / Plug	1	Geomet C20
67	**913350**	650542	Guarnizione / Gasket	1	
68	**912915**	180020	Valvola di gonfiaggio / Air valve	1	C3
69	**923066**	750370	Raccordo 1/4" G M-F / Fitting	1	
71	**918706**	880581	Tappo 1/4" G / Plug	1	C20
72		390314	Rondella / Washer	3	Geomet
76	**27353**	740290	Guarnizione OR Ø 14x1,78 / O-ring	1	
77		880530	Tappo 3/8" G / Plug	1	C20
78	**911723**	881560	Raccordo 1/2" G M-F / Fitting	1	
79	**913705**	1609000	Valvola di sovrapressione / Safety valve	1	20 bar
80	**911721**	880831	Guarnizione OR Ø 15,54x2,62 / O-ring	1	Viton
81	**911720**	550450	Girello 3/4" G / Ring nut	1	
82	**911719**	550460	Curva Ø 18 / Elbow	1	
83	**923067**	880820	Rondella / Washer	1	
84		620330	Anello seeger Øi 65 / Ring	1	
85	**921465**	1800090	Anello tenuta / Ring	1	
86	**919438**	230310	Cuscinetto / Bearing	1	
87		760510	Piastra / Plate	1	
88		760450	Albero marcato BX / Shaft	1	AR 250 bp C/F Ø25
		760520	Albero marcato BS / Shaft	1	AR 250 bp C/F Ø32
		760460	Albero marcato BZ / Shaft	1	AR 280 bp C/F Ø25
		760530	Albero marcato BT / Shaft	1	AR 280 bp C/F Ø32
103	**916367**	2240100	Perno / Hub pin	6	C30
104	**921464**	2240110	Dado M10 INOX / Nut	6	C25 NBR
		2240670	Dado M10 AISI 316L / Nut	6	C25 Blueflex
105		751250	Piastra / Plate	6	NBR
		751530	Piastra / Plate	6	Blueflex
106	**921824**	751291	Piede / Foot	2	
108		820673	Vite TCEI M10X16 / Screw	3	Geomet C10
109		320621	Rondella / Washer	3	Geomet
110		160672	Vite TE M10x25 / Screw	6	Geomet C35
111		1300280	Distanziale / Spacer	3	
112		760360	Protezione / Guard	1	
113		320621	Rondella / Washer	3	Geomet
114		650640	Vite TCEI M10x25 / Screw	3	Geomet C10



KIT 43190
Membrane BlueFlex™
BlueFlex™ diaphragms

KIT 1926
Membrane NBR
Buna diaphragms

KIT 1975
Membrane HPDS
HPDS diaphragms

KIT 2310
Membrane Desmopan
Desmopan diaphragms

Pos.	Q.ty
30	6



908652
KIT 2114
Valvole
Valves

Pos.	Q.ty
9	12
10	12



917636
KIT 42513
NBR version
OR - O-Rings

Pos.	Q.ty
5	2
9	12
16	1
21	1
25	2
44	1
64	1
76	1
80	2



KIT 42514 - AR 215 bp **KIT 42515** - AR 250 bp
KIT 42516 - AR 280 bp
Pronto intervento - Maintenance repair (NBR)

Pos.	Q.ty	Pos.	Q.ty	Pos.	Q.ty
5	2	27	1	67	1
9	12	30	6	76	1
10	12	42	2	80	2
16	1	44	1	103	6
17	1	53	1	104	6
21	1	54	1	105	6
24	1	58	1		
25	2	64	1		
26	1	67	1		



Olio utilizzato
Suggested oil

Tipo - Type	Kg
SAE 30	2,4



2154700 Targa camera aria /Plate air chamber

NOTICE!: to check oil level operate the pump for 5 minutes, fill the tank up to indicated level, whilst pump is operating.
Do not overfill.

cod. 2160370



Posizione targa di identificazione.
Pump and manufacturer identification.

09 new

PARTI DI RICAMBIO PER POMPA AR30 - AR40
PIECES DETACHEES POUR POMPES - SPARE PARTS FOR PUMPS - ERSATZTEILE FÜR PUMPEN - REPUESTOS PARA BOMBAS

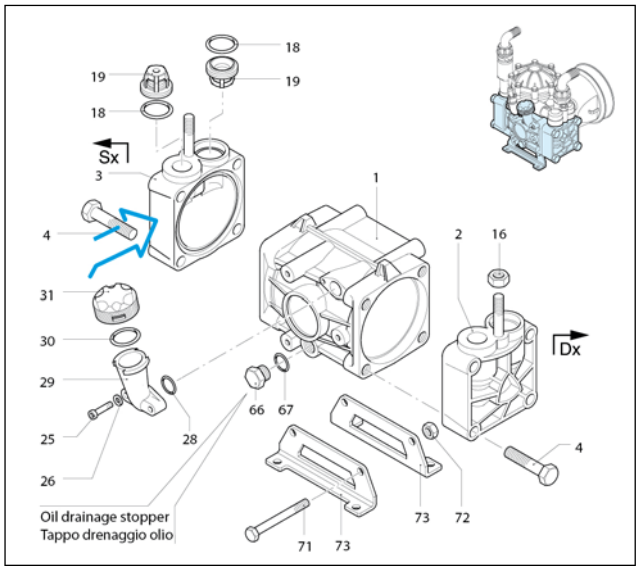

AR000352-BN

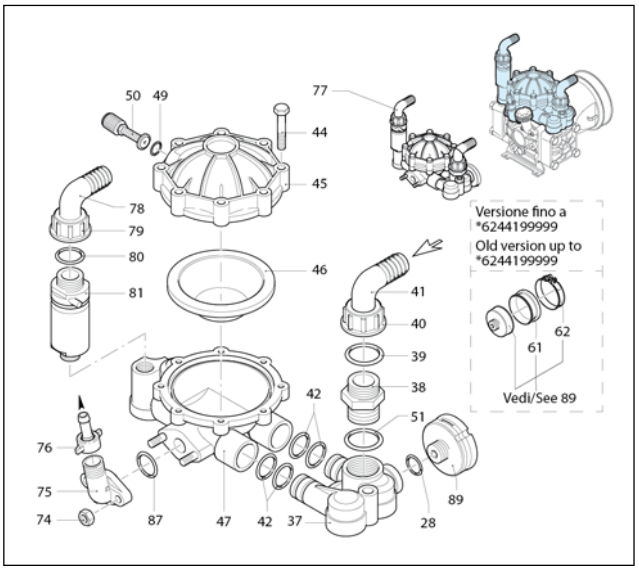

AR000353-EK

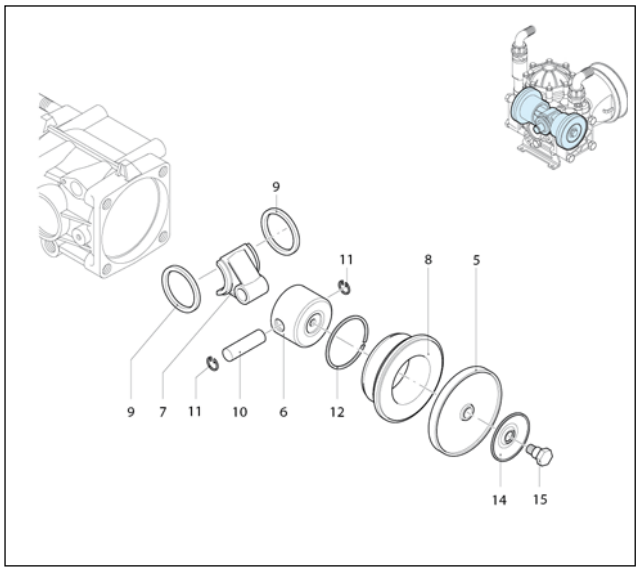

UN000354-DD

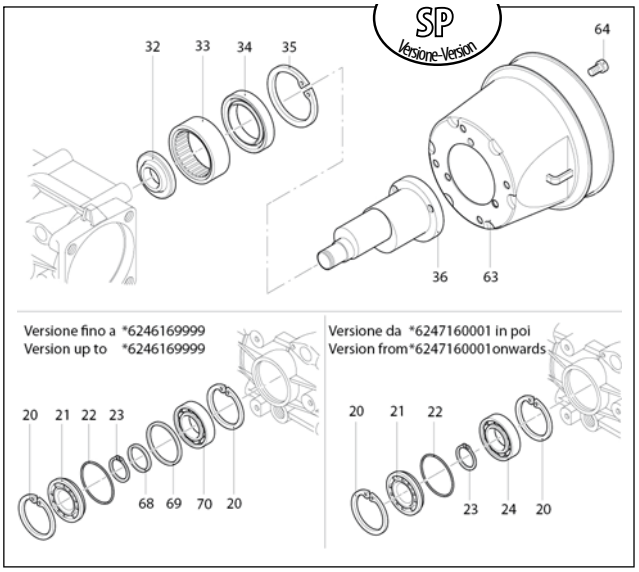

AR000355-JK

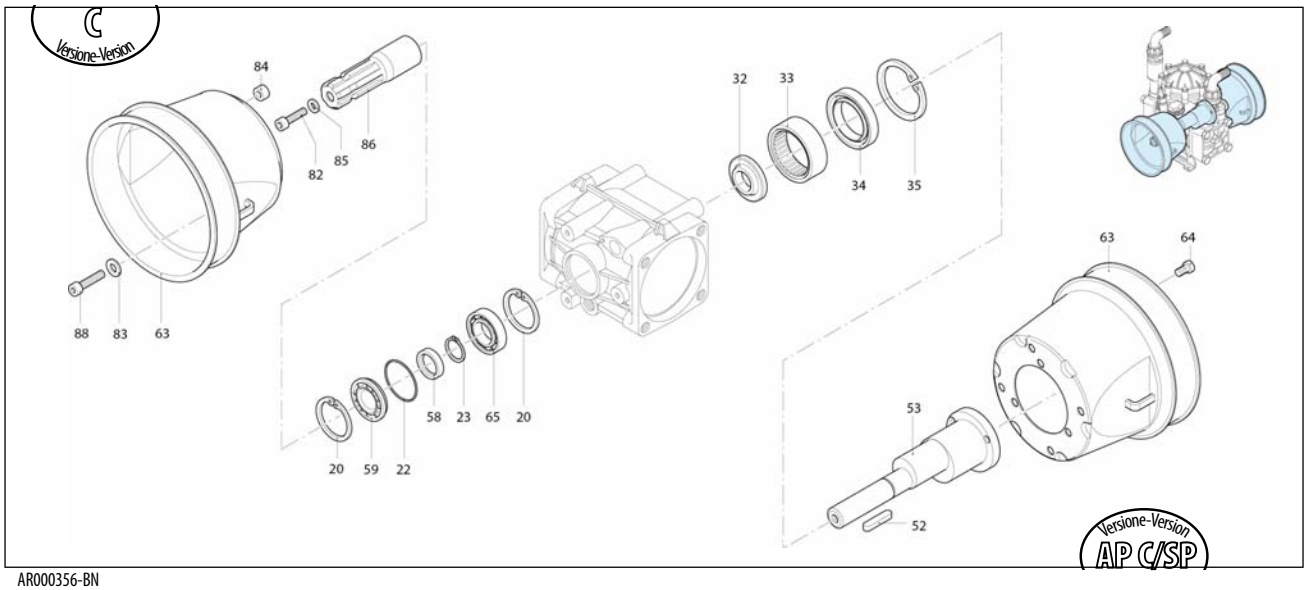

AR000356-BN

Gli articoli qui descritti, prodotti da e/o per conto di CERMAG, sono da intendersi adattabili, quindi non originali, ai marchi indicati secondo REG. CE 1400/2002
All items described here, produced by and/or on behalf of CERMAG, are to be understood as adaptable, therefore not original, to the brands indicated according to REG. EC 1400/2002

PARTI DI RICAMBIO PER POMPA AR30 - AR40

PIECES DETACHEES POUR POMPES - SPARE PARTS FOR PUMPS - ERSATZTEILE FÜR PUMPEN - REPUESTOS PARA BOMBAS

RIF.	ARTICOLO	A/R	DESCRIZIONE / DESCRIPTION	Q.tà	NOTE
1	**919206**	620011	Corpo pompa / Pump body	1	
2	**913463**	620101	Testa dx / Head	1	
3	**917341**	620102	Testa sx / Head	1	
4		621430	Vite TE M12x55 / Screw	8	C50
5	**27576**	620082	Membrana Øe 96 / Diaphragm	2	BlueFlex™
	25821	620080	Membrana Øe 96 / Diaphragm	2	NBR
	27318	620085	Membrana Øe 96 / Diaphragm	2	Desmopan
	920453	620081	Membrana Øe 96 / Diaphragm	2	Viton
6	**916584**	620120	Pistone Ø 56 / Piston	2	
7	**920448**	620140	Biella / Connecting-rod	2	
		620110	Camicia / Sleeve	2	AR 30
8		622190	Camicia / Sleeve	2	AR 40
9		580470	Anello biella / Ring	2	
10	**916585**	380300	Spina / Pin	2	
11	**922644**	380080	Anello seeger Øi 14 / Ring	4	
12	**914542**	160230	Segmento / Piston ring	2	
14	**912737**	1040180	Piastra / Plate	2	
15	**911012**	580360	Perno / Hub pin	2	C30
16		180150	Dado M10 / Nut	2	C40
18	**97491**	620030	Guarnizione OR Ø 25,80x3,53 / O-ring	4	
	912125	620031	Guarnizione OR Ø 25,80x3,53 / O-ring	4	Opt. Viton
19	**27326**	629050	Valvola / Valve	4	
20		111120	Anello seeger Øi 47 / Ring	2	
21	**908462**	620020	Coperchio / Cover	1	SP
22	**920720**	620210	Guarnizione OR Ø 40,95x2,62 / O-ring	1	
23		620291	Anello seeger Øe 20 / Ring	1	
24	**920719**	620191	Cuscinetto / Bearing	1	
25	**912740**	850850	Vite TCEI M6x30 / Screw	2	C10
26	**912741**	550331	Rondella / Washer	2	Z/B
28	**27351**	180101	Guarnizione OR Ø 17,5x2 / O-ring	2	
29	**26353**	550030	Serbatoio / Tank	1	
30	**27339**	550040	Guarnizione OR Ø 26,65x2,62 / O-ring	1	
31		550052	Tappo nero / Plug	1	AR 40
	27337	550050	Tappo giallo / Plug	1	AR 30
32		620160	Distanziale / Spacer	1	
33	**917063**	550060	Boccola / Bushing	1	
34	**908464**	620130	Anello tenuta / Ring	1	
35		620330	Anello seeger Øi 65 / Ring	1	
36	**920718**	620170	Albero marcato N / Shaft	1	AR 30 SP
		622200	Albero marcato FI / Shaft	1	AR 40 SP
37	**913345**	620150	Raccordo / Fitting	1	
38	**919945**	550340	Raccordo 1" G M-M / Fitting	1	AR 30
	913695	450120	Raccordo 1" G - 1"1/4 G M-M / Fitting	1	AR 40
39	**912113**	550350	Guarnizione OR Ø 23,81x2,62 / O-ring	1	
40		550870	Girello 1" 1/4 G / Ring nut	1	AR 40
	912327	550242	Girello 1" G / Ring nut	1	AR 30
41	**907717**	550370	Curva Ø 25 / Elbow	1	AR 30
	913461	580040	Curva Ø 30 / Elbow	1	AR 40
42	**912123**	390060	Guarnizione OR Ø 20,63x2,62 / O-ring	4	
44		621780	Vite TE M8x40 / Screw	8	C20
45	**913464**	620230	Semicamera aria superiore / Semi air chamber	1	Rossa
46	**27322**	550190	Membrana camera aria Øe 110 / Diaphragm	1	NBR
	27585	550194	Membrana camera aria Øe 110 / Diaphragm	1	Blueflex™
		550191	Membrana camera aria Øe 110 / Diaphragm	1	Saturflon
		550192	Membrana camera aria Øe 110 / Diaphragm	1	Viton
47	**923487**	620180 629209	Semicamera aria inferiore / Semi air chamber	1	
	914232	629209	Semicamera aria inferiore / Semi air chamber	1	**Vedi* / See***
49	**913350**	650542	Guarnizione / Gasket	1	
50	**912915**	180020	Valvola di gonfiaggio / Air valve	1	
51	**913694**	390290	Guarnizione OR Ø 29x3 / O-ring	1	
52	**922907**	620680	Linguetta / Key	1	
53		620172	Albero marcato / P Shaft	1	Ø 20 C/SP
		620174	Albero marcato / R Shaft	1	Ø 3/4" opt. C/SP
58		620630	Anello tenuta / Ring	1	C/SP
59	**908463**	620021	Coperchio / Cover	1	C/SP
60		650660	Porta membrana anodizzata / Diaphragm holder	1	
61	**26347**	650670	Membrana aspirazione / Diaphragm	1	NBR
	27584	650671	Membrana aspirazione / Diaphragm	1	BlueFlex™
62		651670	Fascetta / Clamp	1	C3
63	**916613**	1500350	Protezione cardano / Cardan protection	1	
64		820670	Vite TCEI M10x16 / Screw	4	
65		620190	Cuscinetto / Bearing	1	C/SP

RIF.	ARTICOLO	A/R	DESCRIZIONE / DESCRIPTION	Q.tà	NOTE
66		880530	Tappo 3/8" G / Plug	1	C20
67	**27353**	740290	Guarnizione OR Ø 14x1,78 / O-ring	1	
68	**920450**	620930	Distanziale / Spacer	1	(b)
69	**920451**	620940	Distanziale / Spacer	1	(b)
70		380230	Cuscinetto / Bearing		1
71		380210	Vite TE M8x75 / Screw	2	C30
72		380240	Dado M8 / Nut	2	C30
73		380200	Piede / Foot	2	
74		390270	Dado M8 / Nut	2	C10
75	**906082**	450145	Flangia / Flange	1	
76	**912649**	110130	Girello 1/2" / Ring nut	1	
77		46716	Camera aria completa / Air chamber	1	BlueFlex
		1522	Camera aria completa / Air chamber	1	NBR
78	**911719**	550460	Curva Ø 18 / Elbow	1	
79	**911720**	550450	Girello 3/4" G / Ring nut	1	
80	**911721**	880831	Guarnizione OR Ø 15,54x2,62 / O-ring	1	Viton
81	**913242**	1609001	Valvola di sicurezza / Safety valve	1	
82	**911718**	680350	Vite TCEI M8x35 / Screw	1	C20
83	**912735**	380241	Rondella / Washer	3	
84		1200521	Distanziale / Spacer	3	
85		961340	Rondella / Washer	1	
86		621370	Giunto / Coupling	1	
87	**912113**	550350	Guarnizione OR Ø 23,81x2,62 / O-ring	1	
88	**911718**	680350	Vite TCEI M8x35 / Screw	3	C20
89	**923417**	659213	Membrana prem. aspirazione / Diaphragm	1	



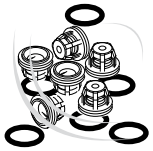

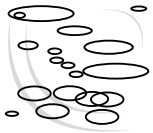

KIT 43199
Membrane BlueFlex™
BlueFlex™ diaphragms

913244
KIT 1930
Membrane NBR
Buna diaphragms

KIT 42965
Membrane Desmopan
Desmopan diaphragms

Pos.	Q.ty
5	2

913245
KIT 1917
Valvole
Valves

Pos.	Q.ty
18	4
19	4

913275
KIT 1916
OR
O-Rings

Pos.	Q.ty
18	4
22	1
28	2
30	1
39	1
42	4
49	1
51	1
67	1





921543 - KIT 1915 (NBR)
AR 30
Pronto intervento / Maintenance repair

Pos.	Q.ty	Pos.	Q.ty	Pos.	Q.ty
5	2	40	1		
14	1	41	1		
15	1	42	4		
18	4	46	1		
19	4	49	1		
22	1	51	1		
28	2	67	1		
29	1	77	1		
30	1				
39	2				

Olio utilizzato
Suggested oil

Tipo - Type	Kg
SAE 30	0,7

Posizione targa di identificazione.
Pump and manufacturer identification.

*** Completa di tappo ed OR per versioni senza valvola di sicurezza**

Gli articoli qui descritti, prodotti da e/o per conto di CERMAG, sono da intendersi adattabili, quindi non originali, ai marchi indicati secondo REG. CE 1400/2002
All items described here, produced by and/or on behalf of CERMAG, are to be understood as adaptable, therefore not original, to the brands indicated according to REG. EC 1400/2002

09 new

PARTI DI RICAMBIO PER POMPA AR50

PIECES DETACHEES POUR POMPES - SPARE PARTS FOR POMPES - ERSATZTEILE FÜR PUMPEN - REPUESTOS PARA BOMBAS

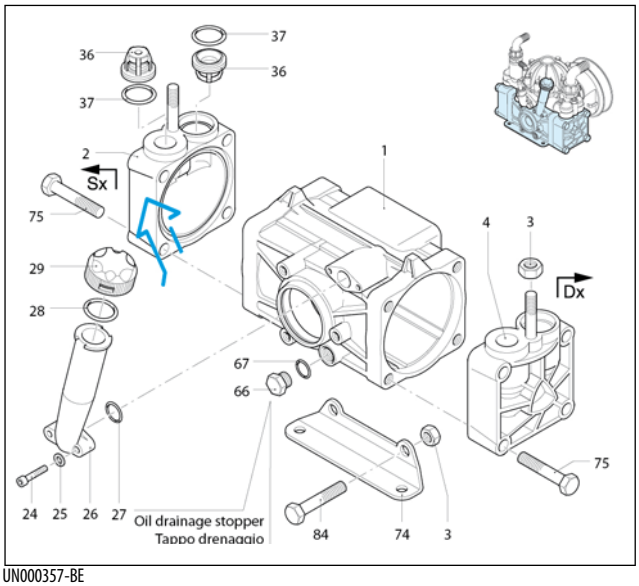

UN000357-BE

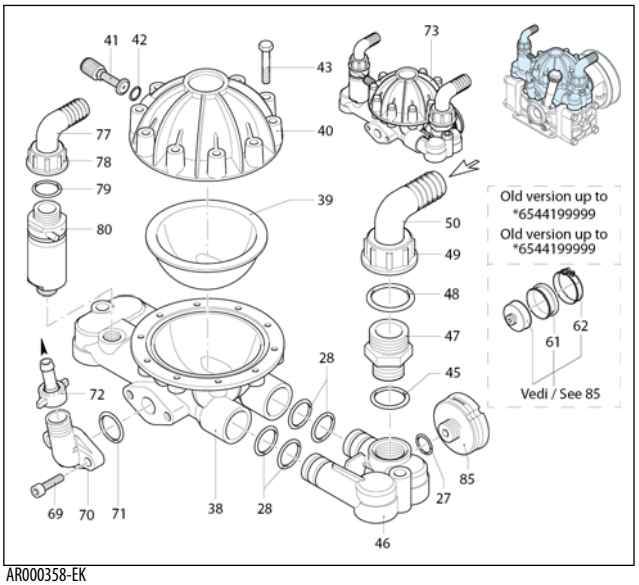

AR000358-EK

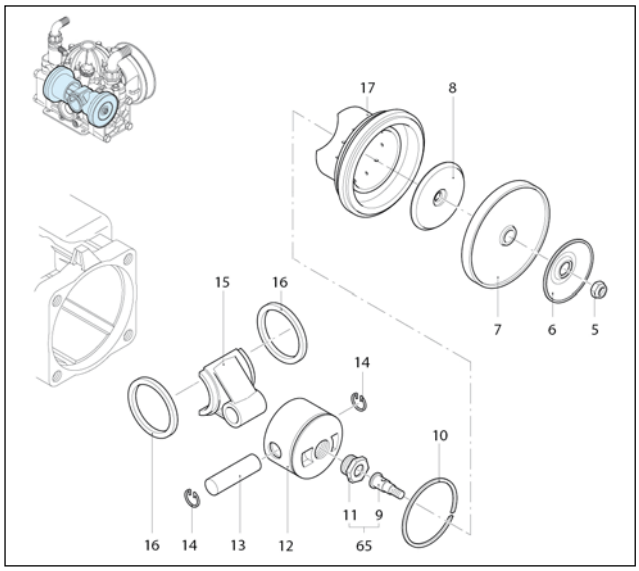

UN000359-BE

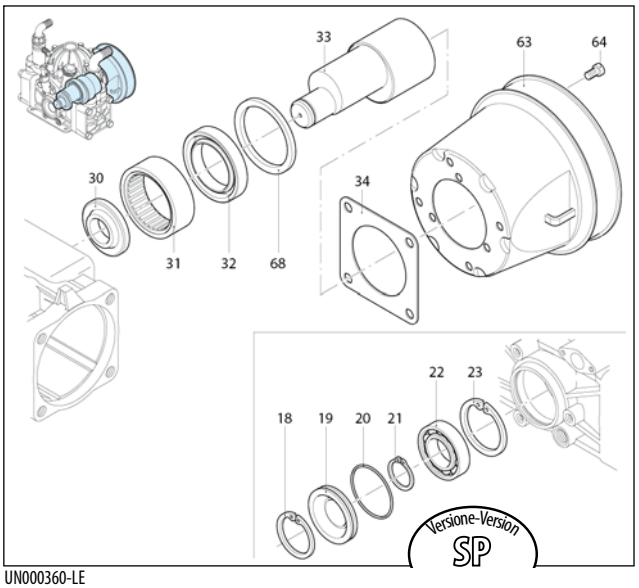

UN000360-LE

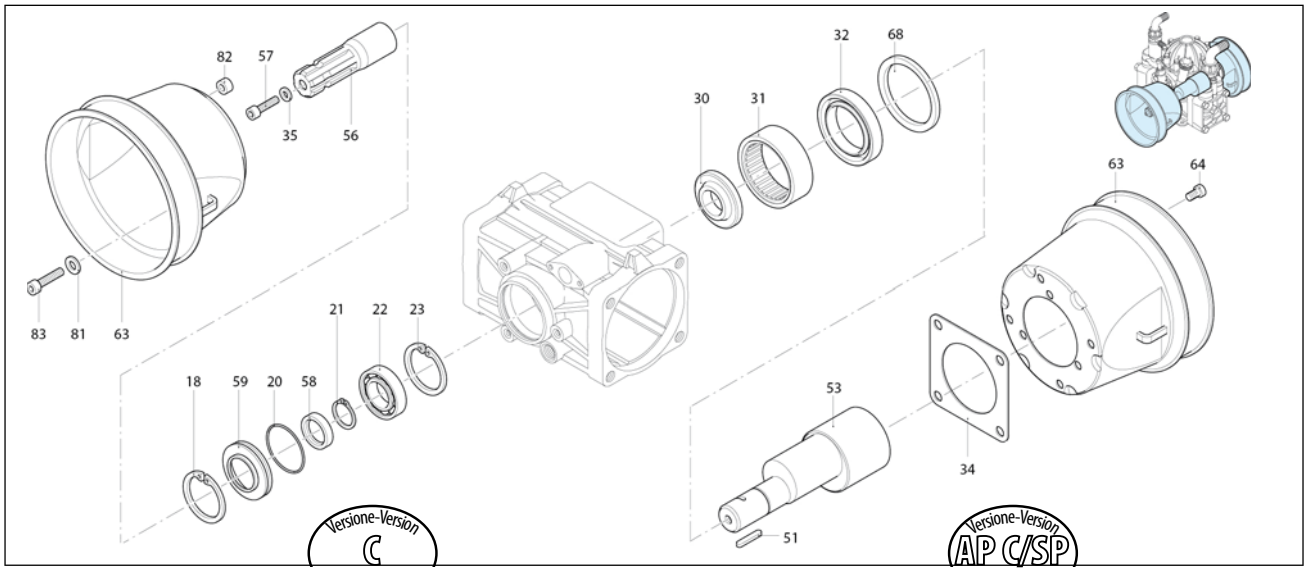

UN000361-LE

Gli articoli qui descritti, prodotti da e/o per conto di CERMAG, sono da intendersi adattabili, quindi non originali, ai marchi indicati secondo REG. CE 1400/2002
All items described here, produced by and/or on behalf of CERMAG, are to be understood as adaptable, therefore not original, to the brands indicated according to REG. EC 1400/2002

PARTI DI RICAMBIO PER POMPA AR50

PIECES DETACHEES POUR POMPES - SPARE PARTS FOR PUMPS - ERSATZTEILE FÜR PUMPEN - REPUESTOS PARA BOMBAS

RIF.	ARTICOLO	A/R	DESCRIZIONE / DESCRIPTION	Q.tà	NOTE
1	**913047**	650011	Corpo pompa / Pump body	1	
2	**917588**	650102	Testa sx / Head	1	
3		320130	Dado M12 / Nut	4	C50
4	**913466**	650101	Testa dx / Head	1	
5		160311	Dado M8 / Nut	2	Inox C20
6	**911951**	650390	Piastra / Plate	2	
7	**25822**	650082	Membrana Øe 111 / Diaphragm	2	NBR
	27577	650080	Membrana Øe 111 / Diaphragm	2	BlueFlex™
	913465	650081	Membrana Øe 111 / Diaphragm	2	Viton
	27319	650085	Membrana Øe 111 / Diaphragm	2	Desmopan
8	**919982**	650090	Piastra / Plate	2	
9	**917550**	650320	Perno / Hub pin	2	
10	**914916**	650190	Segmento / Piston ring	2	
11		650061	Bussola di richiamo / Bushing	2	C30
12		650121	Pistone Ø 63 / Piston	2	
13		650071	Spina / Pin	2	
14	**908133**	160691	Anello seeger Øi 18 / Ring	4	
15	**916046**	650142	Biella / Connecting-rod	2	
16	**916045**	650130	Anello biella / Ring	2	
17		650111	Camicia / Sleeve	2	
18		200390	Anello seeger Øi 62 / Ring	1	
19	**922810**	650040	Coperchio / Cover	1	
20	**27338**	650920	Guarnizione OR Ø 53,65x2,62 / O-ring	1	
21		650480	Anello seeger Øe 30 / Ring	1	
22	**920149**	230330	Cuscinetto / Bearing	1	
23	**916482**	161050	Anelloseeger Øi 72 / Ring	1	sp.2,5
24	**912740**	850850	Vite TCEI M6x30 / Screw	2	C10
25	**912741**	550331	Rondella Z/B / Washer	2	
26	**26349**	650030	Serbatoio / Tank	1	
27	**27351**	180101	Guarnizione OR Ø 17,5x2 / O-ring	2	
28	**27339**	550040	Guarnizione OR Ø 26,65x2,62 / O-ring	5	
29	**27337**	550050	Tappo giallo Plug	1	
30		650160	Distanziale / Spacer	1	
31	**917566**	650200	Cuscinetto / Bearing	1	
32	**913045**	1400150	Anello tenuta / Ring	1	
33		650170	Albero marcato S / Shaft	1	SP
34	**923127**	1400140	Flangia / Flange	1	
35		961340	Rondella / Washer	1	
36	**27327**	659050	Valvola / Valve	4	
37	**912549**	320030	Guarnizione OR Ø 31,5x4,5 / O-ring	4	90 Sh
38	**913505**	659204	Semicamera aria inferiore / Semi air chamber	1	Vedi / See
39	**26348**	650520	Membrana camera aria Øe 125 / Diaphragm	1	NBR
	27587	650523	Membrana camera aria Øe 125 / Diaphragm	1	BlueFlex™
40	**913467**	650230	Semicamera aria superiore / Semi air chamber	1	Rossa
41	**912915**	180020	Valvola di gonfiaggio / Air valve	1	C3
42	**913350**	650542	Guarnizione / Gasket	1	
43		621780	Vite TE M8x40 / Screw	10	C20
45	**913694**	390290	Guarnizione OR Ø 29x3 / O-ring	1	
46	**904850**	650150	Raccordo / Fitting	1	
47	**913695**	450120	Raccordo 1" G - 1"1/4 G M-M / Fitting	1	
48	**913694**	390290	Guarnizione OR Ø 29x3 / O-ring	1	
49		550870	Girello 1" 1/4 G / Ring nut	1	
50	**913461**	580040	Curva Ø 30 / Elbow	1	
51		650250	Linguetta / Key	1	per/for 650171
53		650171	Albero marcato T / Shaft	1	AP C/SP
56	**913340**	650300	Giunto / Coupling	1	per/for 650171
57	**911718**	680350	Vite TCEI M8X35 / Screw	1	C20
58	**913046**	650490	Anello tenuta / Ring	1	
59	**920148**	650041	Coperchio / Cover	1	
61	**26347**	650670	Membrana aspirazione / Diaphragm	1	NBR (a)
	27584	650671	Membrana aspirazione / Diaphragm	1	BlueFlex™ (a)
62		651670	Fascetta / Clamp	1	C3 (a)
63	**916613**	1500350	Protezione cardano / Cardan protection	1	
64		820670	Vite TCEI M10x16 / Screw	4	C10
65	**912917**	659080	Bussola completa / Bushing	2	
66		880530	Tappo 3/8" G / Plug	1	C20
67	**27353**	740290	Guarnizione OR Ø 14x1,78 / O-ring	1	
68		1400110	Centraggio / Ring	1	
69		540290	Vite TCEI M8x25 / Screw	2	C10
70	**906082**	450145	Flangia / Flange	1	
71	**912113**	550350	Guarnizione OR Ø 23,81x2,62 / O-ring	1	
72	**912649**	110130	Girello 1/2" G / Ring nut	1	
73		1523	Camera aria completa / Air chamber	1	NBR
		43518	Camera aria completa / Air chamber	1	BlueFlex™
74	**926075**	320392	Piede / Foot	2	
75	**922958**	750060	Vite TE M12x65 / Screw	8	C50
77	**911719**	550460	Curva Ø 18 / Elbow	1	
78	**911720**	550450	Girello 3/4" G / Ring nut	1	
79	**911721**	880831	Guarnizione OR Ø 15,54x2,62 / O-ring	1	Viton
80	**913242**	1609001	Valvola di sovrapressione / Safety valve	1	
81	**912735**	380241	Rondella / Washer	3	
82		1200521	Distanziale / Spacer	3	
83	**911718**	680350	Vite TCEI M8x35 / Screw	4	C10
84	**922958**	750060	Vite TE M12x65 / Screw	2	C30
85	**923417**	659213	Membrana prem. aspirazione / Diaphragm	1	

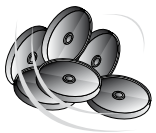

KIT 43200
Membrane BlueFlex™
BlueFlex™ diaphragms

916021
KIT 1931
Membrane NBR
Buna diaphragms

KIT 43201
Membrane Desmopan
Desmopan diaphragms

Pos.	Q.ty
7	2

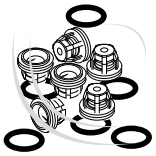

916025
KIT 1920
Valvole
Valves

Pos.	Q.ty
36	4
37	4

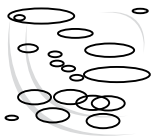

916026
KIT 1919
OR
O-Rings

Pos.	Q.ty
20	1
27	2
28	5
37	4
42	1
45	1
67	1
71	1



920697 - KIT 1918 (NBR)
Pronto intervento
Maintenance repair

Pos.	Q.ty	Pos.	Q.ty	Pos.	Q.ty
5	1	36	4	78	1
6	1	37	4	85	1
7	2	39	1		
8	1	42	1		
9	1	45	1		
11	1	49	1		
20	1	50	1		
26	1	67	1		
27	2	71	1		
28	5	77	1		



Olio utilizzato
Suggest oil

Tipo - Type	Kg
SAE 30	1

Posizione targa di identificazione.
Pump and manufacturer identification.

09 new

PARTI DI RICAMBIO PER POMPA AR303 - AR403

PIECES DETACHEES POUR POMPES - SPARE PARTS FOR PUMPS - ERSATZTEILE FÜR PUMPEN - REPUESTOS PARA BOMBAS

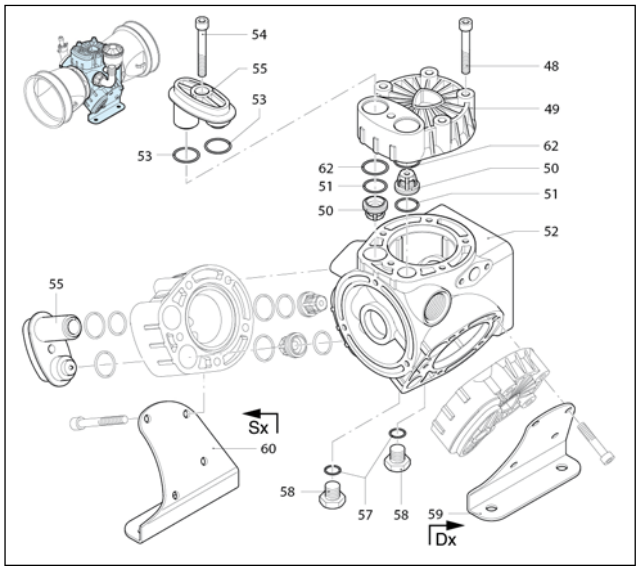

UN970255-DD

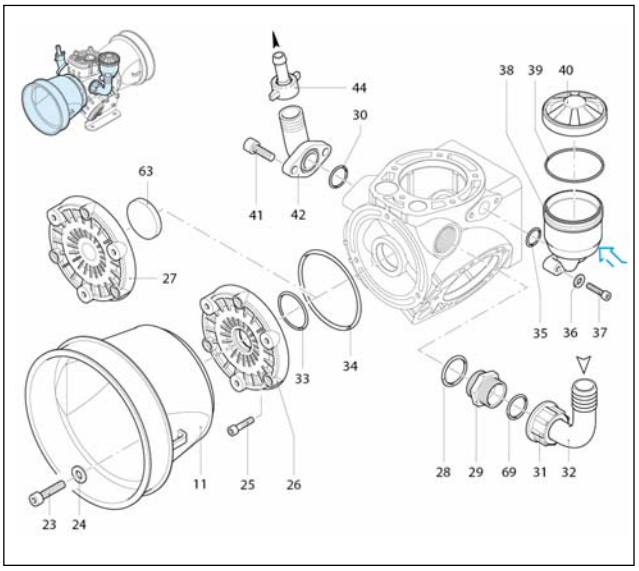

UN970256-DD

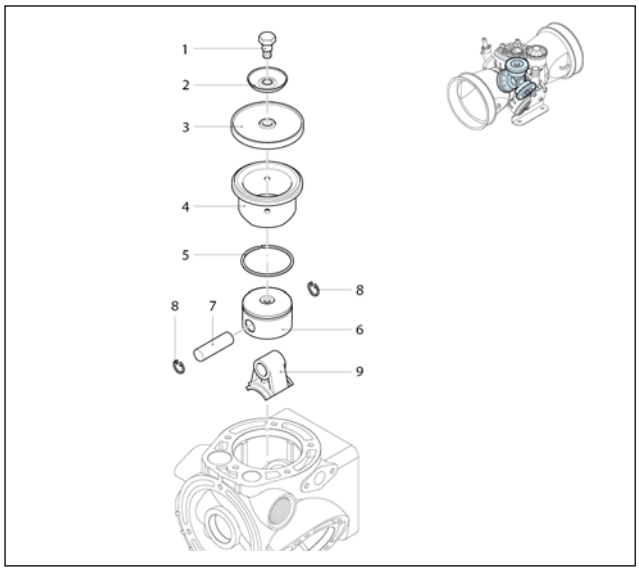

UN970257-DD

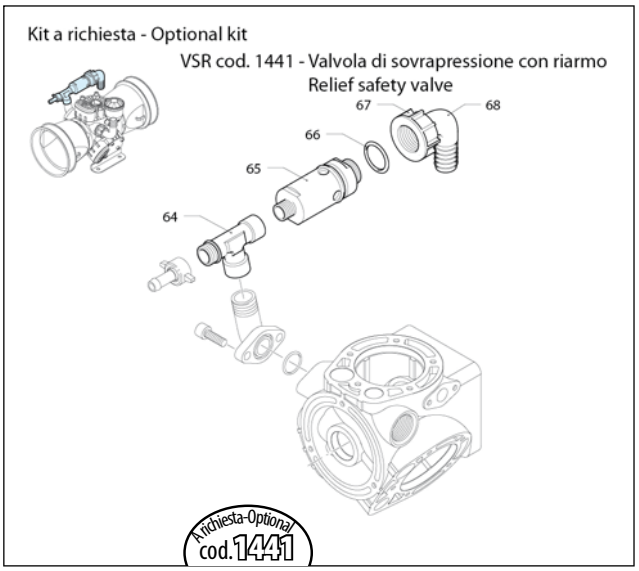

UN000247-DD

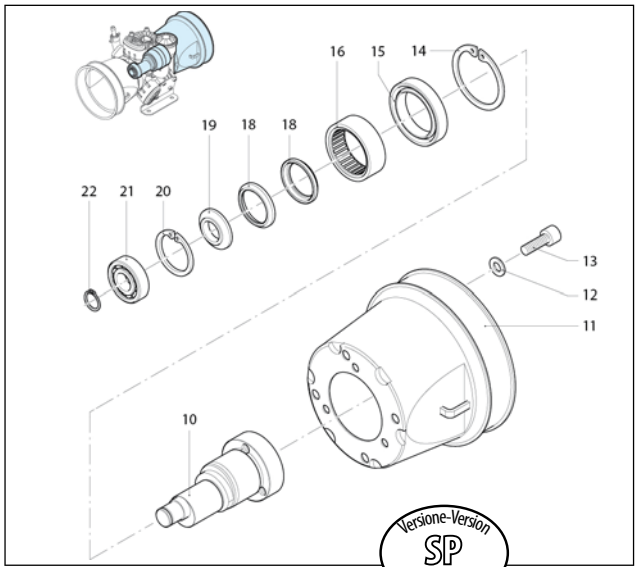

UN970258-DD

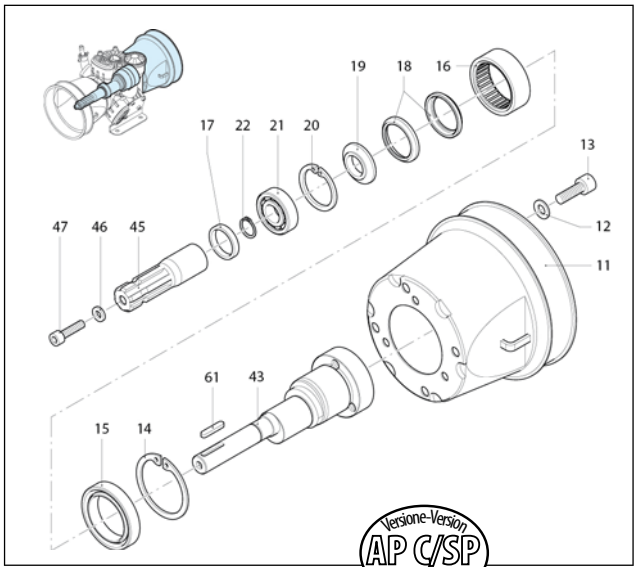

UN970259-DD

Gli articoli qui descritti, prodotti da e/o per conto di CERMAG, sono da intendersi adattabili, quindi non originali, ai marchi indicati secondo REG. CE 1400/2002
All items described here, produced by and/or on behalf of CERMAG, are to be understood as adaptable, therefore not original, to the brands indicated according to REG. EC 1400/2002

PARTI DI RICAMBIO PER POMPA AR303 - AR403

PIECES DETACHEES POUR POMPES - SPARE PARTS FOR PUMPS - ERSATZTEILE FÜR PUMPEN - REPUESTOS PARA BOMBAS

RIF.	ARTICOLO	A/R	DESCRIZIONE / DESCRIPTION	Q.tà	NOTE
1	**913468**	800090	Perno / Hub pin	3	C20
2	**913469**	800350	Piastra / Plate	3	
3	**27582**	800082	Membrana Øe 72 / Diaphragm	3	BlueFlex™
	27317	800085	Membrana Øe 72 / Diaphragm	3	Desmopan
		800086	Membrana Øe 72 / Diaphragm	3	HPDS
	26341	800080	Membrana Øe 72 / Diaphragm	3	NBR
4		1880051	Camicia / Sleeve	3	AR 303
		1880050	Camicia / Sleeve	3	AR 403
new 5	**928791**	1880110	Segmento / Piston ring	3	
6		1880060	Pistone Ø 50 / Piston	3	
7		1880120	Spina / Pin	2	
8	**922644**	380080	Anello seeger Øi 14 / Ring	6	
9	**913437**	1880070	Biella / Connecting-rod	3	
10		1880101	Albero marcato 2 / Shaft	1	AR 303 SP
	920150	1880100	Albero marcato 1 / Shaft	1	AR 403 SP
11	**916613**	1500350	Protezione cardano / Cardan protection	1	
12		900270	Rondella / Washer	4	
13		820670	Vite TCEI M10x16 / Screw	4	C10
14		620330	Anello seeger Øi 65 / Ring	1	
15	**908464**	620130	Anello tenuta / Ring	1	
16	**917063**	550060	Boccola / Bushing	1	
17		1880190	Anello tenuta / Ring	1	
18	**913438**	1880180	Anello biella / Ring	2	
19	**914044**	1880170	Distanziale / Spacer	1	C/SP
20		111120	Anello seeger Øi 47 / Ring	1	
21		1461430	Cuscinetto / Bearing	1	
22		620291	Anello seeger Øe 20 / Ring	1	
23		850250	Vite TCEI M8x12 / Screw	3	C10
24	**912735**	380241	Rondella / Washer	3	
25	**924186**	780060	Vite TCEI M6x25 / Screw	3	C10
26	**917695**	1880021	Condotto aspirazione / Line	1	C/SP
27	**917336**	1880020	Condotto aspirazione / Line	1	SP
28	**913694**	390290	Guarnizione OR Ø 29x3 / O-ring	1	
29	**919945**	550340	Raccordo 1" G M-M / Fitting	1	
30	**912113**	550350	Guarnizione OR Ø 23,81x2,62 / O-ring	1	
31	**921722**	550880	Girello 1" G / Ring nut	1	
32	**907717**	550370	Curva Ø 25 / Elbow	1	
33	**917694**	390201	Guarnizione OR Ø 39,34x2,62 / O-ring	1	Per - for C/SP
34	**917696**	1880130	Guarnizione OR Ø 88,57x2,62 / O-ring	1	
35	**27350**	390180	Guarnizione OR Ø 18,72x2,62 / O-ring	1	
36	**912741**	550331	Rondella / Washer	2	Z/B
37		1200440	Vite TCEI M6x35 / Screw	2	C10
38	**27343**	1040310	Serbatoio / Tank	1	
39	**27338**	650920	Guarnizione OR Ø 53,65x2,62 / O-ring	1	
40	**920449**	1040326	Tappo nero / Plug	1	AR 303
		1040324	Tappo rosso / Plug	1	AR 403
41		540290	Vite TCEI M8x25 / Screw	2	C20
42	**906082**	450145	Flangia / Flange	1	
43	**922908**	1880160	Albero marcato 4 / Shaft	1	AR 403 C/SP
44	**912649**	110130	Girello 1/2" / Ring nut	1	
45		621370	Giunto / Coupling	1	
46		961340	Rondella / Washer	1	
47	**911718**	680350	Vite TCEI M8x35 / Screw	1	C20
48	**916092**	800860	Vite TCEI M8x55 / Screw	12	C20
49	**913972**	1880030	Testa / Head	3	
50	**27328**	1889051	Valvola completa / Complete valve	6	
51	**915638**	1140450	Guarnizione OR Ø 20,24x2,62 / O-ring	6	
52		1880010	Corpo pompa / Pump body	1	
53	**923685**	1880480	Guarnizione OR Ø 25x2 / O-ring	6	
54		280080	Vite TCEI M8x60 / Screw	3	C20
55	**916091**	1880040	Coperchio / Cover	3	
57	**27353**	740290	Guarnizione OR Ø 14x1,78 / O-ring	2	
58		880530	Tappo 3/8" G / Plug	2	C20
59	**921548**	1880080	Piede Dx / Foot	1	
60	**921547**	1880090	Piede Sx / Foot	1	
61	**922907**	620680	Linguetta / Key	1	

RIF.	ARTICOLO	A/R	DESCRIZIONE / DESCRIPTION	Q.tà	NOTE
62	**915637**	780050	Guarnizione OR Ø 28,25x1,78 / O-ring	6	
63	**914042**	1880380	Tenuta olio / Oil seal	1	
64		1620450	Raccordo / Fitting	1	Optional
65	**913242**	1609001	Valvola di sovrapressione / Safety valve	1	Optional
66	**911721**	880831	Guarnizione OR Ø 15,54x2,62 / O-ring	1	Optional
67	**911720**	550450	Girello 3/4" G / Ring nut	1	Optional
68	**911719**	550460	Curva Ø 18 / Elbow	1	Optional
69	**912113**	550350	Guarnizione OR Ø 23,81x2,62 / O-ring	1	

Lato SP

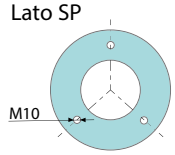

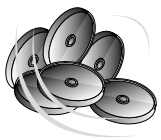

KIT 43197
Membrane BlueFlex™
BlueFlex™ diaphragms

911939
KIT 2387
Membrane NBR
NBR diaphragms

KIT 2423
Membrane Desmopan
Desmopan diaphragms

Pos.	Q.ty
3	3

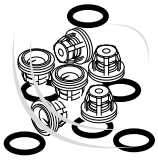

911940
KIT 2388
Valvole
Valves

Pos.	Q.ty
50	6
51	6

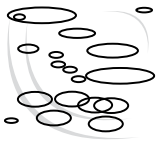

911941
KIT 2389
OR
O-Rings

Pos.	Q.ty
28	1
30	1
33	1
34	1
35	1
39	1
51	9
53	6
57	2
62	6
69	1

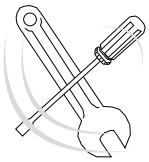



917375 - KIT 2390 (NBR)
Pronto intervento
Maintenance repair

Pos.	Q.ty	Pos.	Q.ty	Pos.	Q.ty
1	3	35	1	69	1
3	3	38	1		
15	1	39	1		
17	1	40	1		
28	1	50	6		
30	1	51	9		
31	1	53	6		
32	1	55	3		
33	1	57	2		
34	1	62	6		

Olio utilizzato
Suggested oil

Tipo - Type	Kg
SAE 30	0,4

Posizione targa di identificazione.
Pump and manufacturer identification.

Gli articoli qui descritti, prodotti da e/o per conto di CERMAG, sono da intendersi adattabili, quindi non originali, ai marchi indicati secondo REG. CE 1400/2002
All items described here, produced by and/or on behalf of CERMAG, are to be understood as adaptable, therefore not original, to the brands indicated according to REG. EC 1400/2002

09 new

PARTI DI RICAMBIO PER POMPA AR503
PIECES DETACHEES POUR POMPES - SPARE PARTS FOR PUMPS - ERSATZTEILE FÜR PUMPEN - REPUESTOS PARA BOMBAS

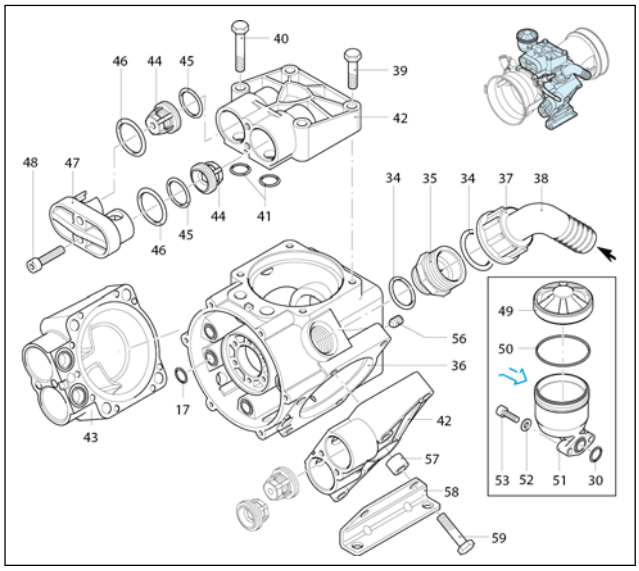

LA970058-BP

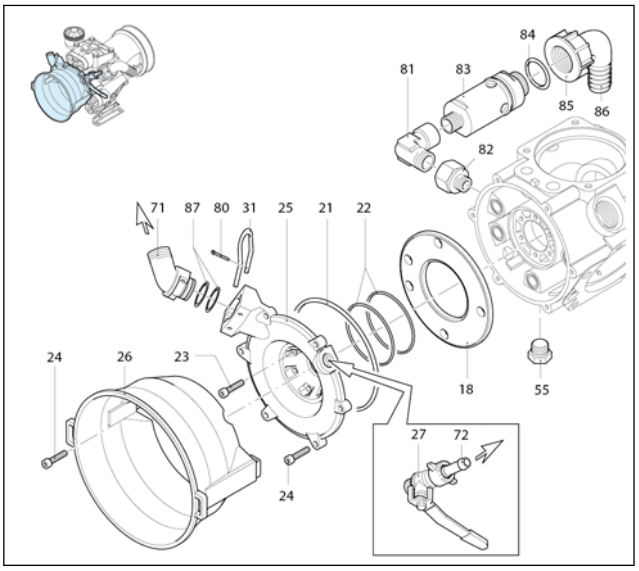

UN970059-LJ

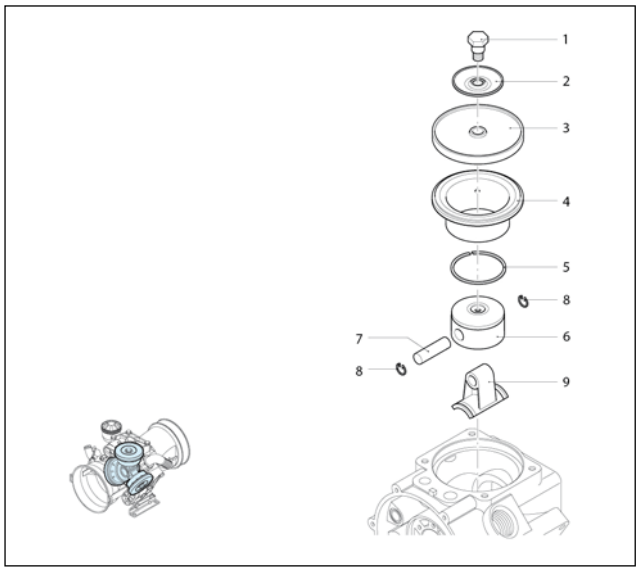

UN970062-LJ

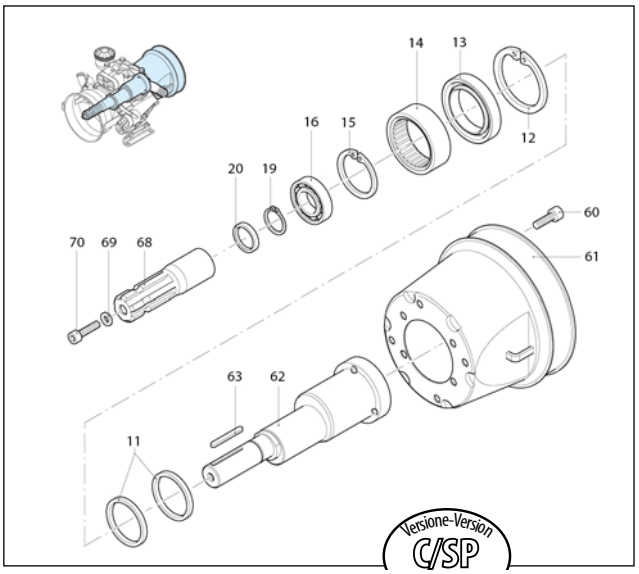

UN970061-LE

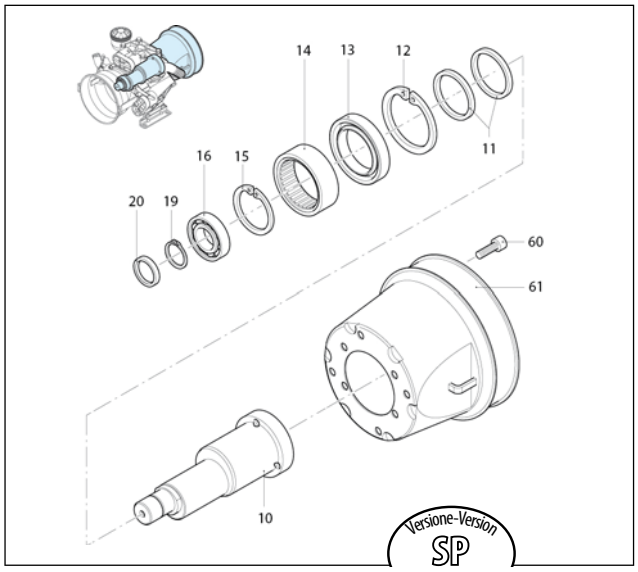

UN970060-LE

Gli articoli qui descritti, prodotti da e/o per conto di CERMAG, sono da intendersi adattabili, quindi non originali, ai marchi indicati secondo REG. CE 1400/2002
All items described here, produced by and/or on behalf of CERMAG, are to be understood as adaptable, therefore not original, to the brands indicated according to REG. EC 1400/2002

PARTI DI RICAMBIO PER POMPA AR503

PIECES DETACHEES POUR POMPES - SPARE PARTS FOR PUMPS - ERSATZTEILE FÜR PUMPEN - REPUESTOS PARA BOMBAS

RIF.	ARTICOLO	A/R	DESCRIZIONE / DESCRIPTION	Q.tà	NOTE
1	**911012**	580360	Perno / Hub pin	3	C30
2	**912737**	1040180	Piastra / Plate	3	
3	**25821**	620080	Membrana / Diaphragm	3	NBR
	27576	620082	Membrana / Diaphragm	3	BlueFlex™
	920453	620081	Membrana / Diaphragm	3	Viton
	27318	620085	Membrana / Diaphragm	3	Desmopan
4	**916583**	1300110	Camicia / Sleeve	3	
5	**914542**	160230	Segmento / Piston ring	3	
6	**916584**	620120	Pistone Ø 56 / Piston	3	
7	**916585**	380300	Spina / Pin	3	
8	**922644**	380080	Anello seeger Øi 14 / Ring	6	
9	**914543**	1300140	Biella / Connecting-rod	3	
10	**916586**	1300170	Albero marcato Z / Shaft	1	
11	**914544**	1300120	Anello biella / Ring	2	
12		1300240	Anello seeger Øi 70 / Ring	1	
13	**914545**	1300220	Anello tenuta / Ring	1	
14	**917579**	1300210	Cuscinetto / Bearing	1	
15		1260790	Anello seeger Øi 52 Ring	1	
16	**917578**	1320370	Cuscinetto / Bearing	1	
17	**919784**	740291	Guarnizione OR Ø 14x1,78 / O-ring	5	Viton
18	**911185**	1300020	Separatore condotti / Manifold plate	1	
19	**919437**	1300050	Anello seeger Øe 25 / Ring	1	
20	**914546**	1300230	Anello tenuta / Ring	1	
21	**911183**	1300270	Guarnizione OR Ø 126,67x2,62 / O-ring	1	
22	**911184**	640030	Guarnizione OR Ø 59,99x2,62 / O-ring	2	
23		880280	Vite TCEI M6x18 / Screw	6	C10
24	**915376**	1040370	Vite TCEI M6x22 / Screw	6	C10
25	**911182**	1300030	Condotto mandata / Line	1	
26		1500130	Protezione cardano / Cardan protection	1	
27	**914893**	130491	Rubinetto 3/8" G - 1/2" G M-M DX / Valve	1	
30	**27350**	390180	Guarnizione OR Ø 18,72x2,62 / O-ring	1	
31	**912572**	1040690	Forcella / Fork	1	
34	**913694**	390290	Guarnizione OR Ø 29x3 / O-ring	2	
35	**913695**	450120	Raccordo 1" G - 1"1/4 G M-M / Fitting	1	
36	**905789**	1300010	Corpo pompa / Pump body	1	
37	**913462**	580060	Girello 1" 1/4 G / Ring nut	1	
38	**913461**	580040	Curva Ø 30 / Elbow	1	
39	**917460**	200230	Vite TE M10x45 / Screw	4	C45
40	**917461**	640230	Vite TE M10x60 / Screw	4	C45
41	**917121**	480441	Guarnizione OR Ø 17,13x2,62 / O-ring	6	Viton
42	**912739**	1300101	Testa dx / Head	2	
43	**915627**	1300102	Testa sx / Head	1	
44	**26351**	1409050	Valvola / Valve	6	
45	**97491**	620030	Guarnizione OR Ø 25,80x3,53 / O-ring	6	
46	**911918**	540361	Guarnizione OR Ø 33,05x1,78 / O-ring	6	
47	**911919**	1300190	Tappo / Plug	3	
48		620610	Vite TCEI M8x30 / Screw	6	C20
49	**920449**	1040326	Tappo nero / Plug	1	
50	**27338**	650920	Guarnizione OR Ø 53,65x2,62 / O-ring	1	
51	**27343**	1040310	Serbatoio / Tank	1	
52	**912741**	550331	Rondella / Washer	2	Z/B
53	**912740**	850850	Vite TCEI M6x30 / Screw	2	C10
55		880530	Tappo 3/8" G / Plug	1	C20
56		770070	Vite M10x10 / Screw	1	C10
57		1300280	Distanziale / Spacer	2	
58	**924843**	1300090	Piede / Foot	2	
59		1300360	Vite TE M10x65 / Screw	4	C45
60		820670	Vite TCEI M10x16 / Screw	4	C10
61	**916613**	1500350	Protezione cardano / Cardan protection	1	
62	**911930**	1300160	Albero marcato K / Shaft	1	
63		650250	Linguetta / Key	1	
68	**913340**	650300	Giunto / Coupling	1	
69		961340	Rondella / Washer	1	
70	**911718**	680350	Vite TCEI M8x35 / Screw	1	C20
71	**906076**	1040760	Raccordo 3/4" G M / Fitting	1	
72	**914894**	110131	Girello 1/2" / Ring nut	1	
80	**918705**	1040950	Copiglia / Split pin	1	
81	**911723**	881560	Raccordo 1/2" G M-F / Fitting	1	C20
82	**911727**	881461	Manicotto 3/8" G - 1/2" G / Threaded adapter	1	C20
83	**913242**	1609001	Valvola di sicurezza / Safety valve	1	C20
84	**911721**	880831	Guarnizione OR Ø 15,54x2,62 / O-ring	1	Viton
85	**911720**	550450	Girello 3/4" G / Ring nut	1	
86	**911719**	550460	Curva Ø 18 Elbow	1	
87	**27350**	390180	Guarnizione OR Ø 18,72x2,62 / O-ring	2	



914629
KIT 1986
Membrane NBR
NBR diaphragms

KIT 43198
Membrane BlueFlex™
BlueFlex™ diaphragms

KIT 42964
Membrane Desmopan
Desmopan diaphragms

Pos.	Q.ty
3	3

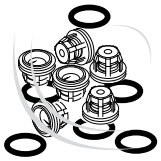

917122
KIT 1987
Valvole
Valves

Pos.	Q.ty
44	6
45	6
46	6

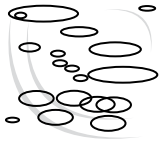

912746
KIT 1984
OR
O-Rings

Pos.	Q.ty
17	6
21	1
22	2
30	3
34	2
41	6
45	6
46	6
50	1



916131 - KIT 1985 (NBR)
Pronto intervento
Maintenance repair

Pos.	Q.ty	Pos.	Q.ty	Pos.	Q.ty
1	3	37	1	80	1
3	3	38	1		
13	1	41	6		
17	6	44	6		
20	1	45	6		
21	1	46	6		
22	2	47	3		
30	3	49	1		
31	1	50	1		
34	2	51	1		

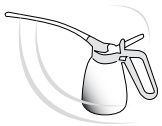

Olio utilizzato
Suggested oil

Tipo - Type	Kg
SAE 30	0,6

Posizione targa di identificazione.
Pump and manufacturer identification.

PARTI DI RICAMBIO PER POMPA AR813

PIECES DETACHEES POUR POMPES - SPARE PARTS FOR PUMPS - ERSATZTEILE FÜR PUMPEN - REPUESTOS PARA BOMBAS

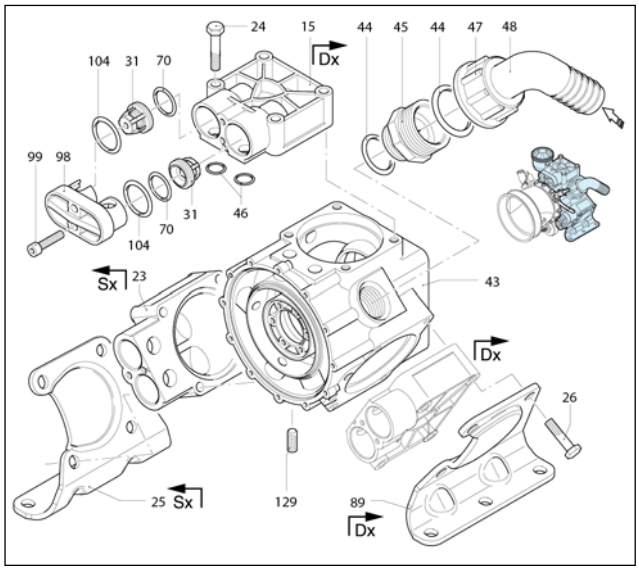

UN970229-BD

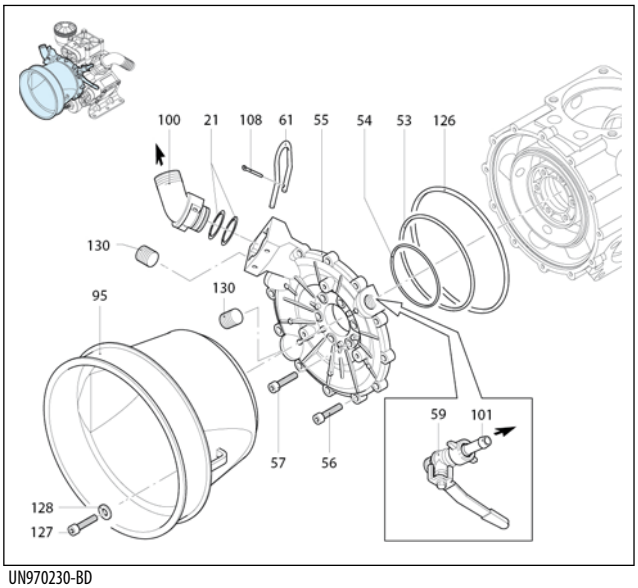

UN970230-BD

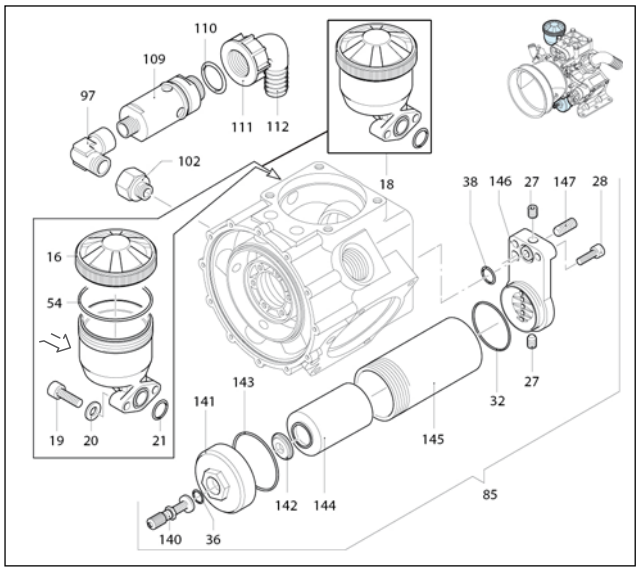

UN970231-BD

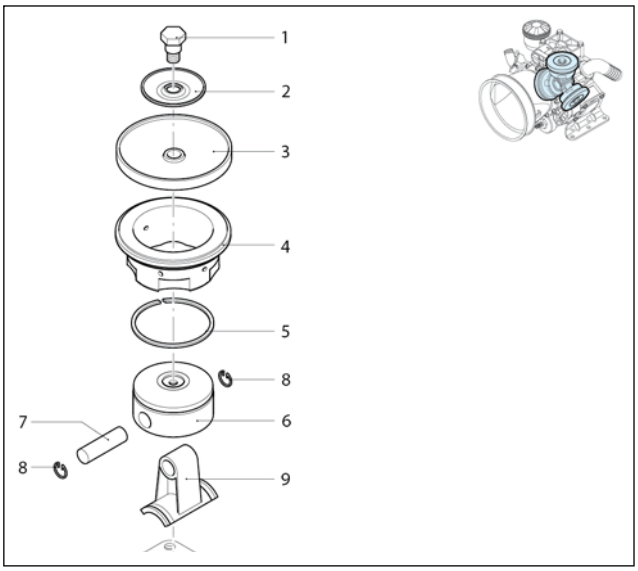

UN970249-BD

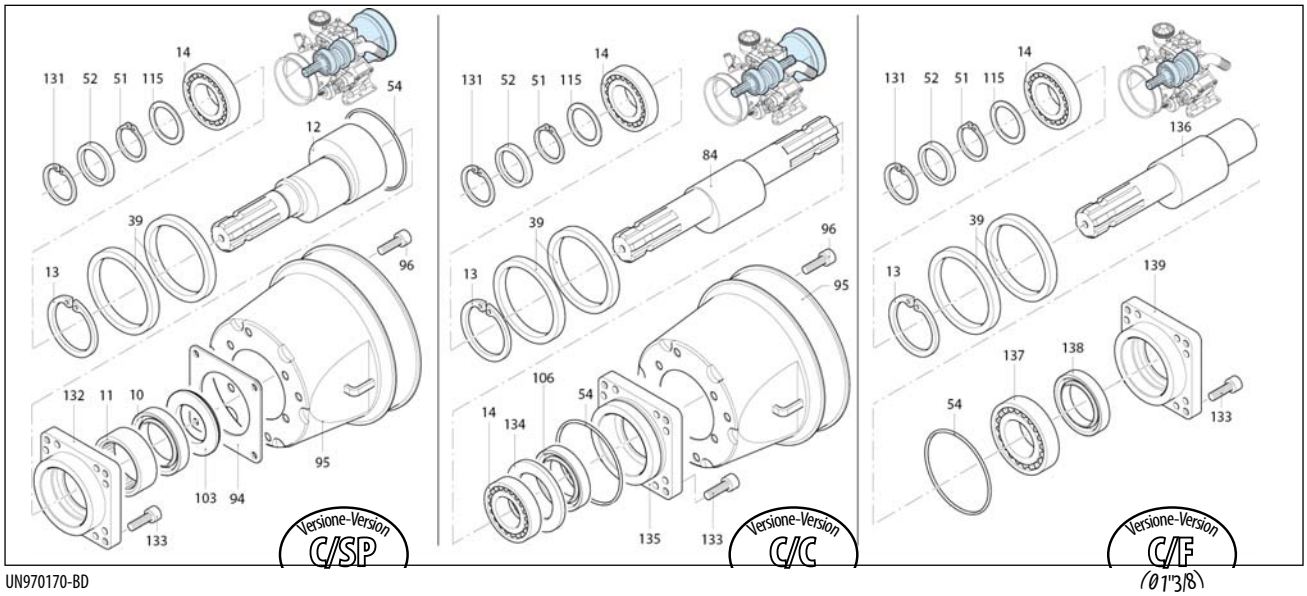

UN970170-BD

Gli articoli qui descritti, prodotti da e/o per conto di CERMAG, sono da intendersi adattabili, quindi non originali, ai marchi indicati secondo REG. CE 1400/2002
All items described here, produced by and/or on behalf of CERMAG, are to be understood as adaptable, therefore not original, to the brands indicated according to REG. EC 1400/2002

PARTI DI RICAMBIO PER POMPA AR813

PIECES DETACHEES POUR POMPES - SPARE PARTS FOR PUMPS - ERSATZTEILE FÜR PUMPEN - REPUESTOS PARA BOMBAS

RIF.	ARTICOLO	A/R	DESCRIZIONE / DESCRIPTION	Q.tà	NOTE
1	**912736**	580361	Perno / Hub pin	3	C30
2	**912737**	1040180	Piastra / Plate	3	
	26343	1040080	Membrana / Diaphragm	3	Desmopan
3	**27578**	1040083	Membrana / Diaphragm	3	BlueFlex™
	26342	1040081	Membrana / Diaphragm	3	NBR
4	**917871**	1500080	Camicia / Sleeve	3	
5	**914916**	650190	Segmento / Piston ring	3	
6	**914915**	1040120	Pistone Ø 63 / Piston	3	
7	**916590**	1040070	Spina / Pin	3	
8	**925825**	1040270	Anello seeger Øi 15 / Ring	6	
9	**917872**	1800050	Biella / Connecting-rod	3	
10	**913045**	1400150	Anello tenuta / Ring	1	
11	**917566**	650200	Cuscinetto / Bearing	1	
12	**917873**	1800200	Albero marcato 34 / Shaft	1	C/SP
13	**916482**	161050	Anello seeger Øi 72 / Ring	1	
14		161060	Cuscinetto / Bearing	2	
15	**912734**	1040551	Testa dx / Head	2	
16	**27334**	1800060	Tappo nero / Plug	1	
18	**27346**	47902	Kit Serbatoio completo / Tank kit	1	
19	**911718**	680350	Vite TCEI M8x35 / Screw	2	C10
20	**912735**	380241	Rondella / Washer	2	
21	**27350**	390180	Guarnizione OR Ø 18,72x2,62 / O-ring	3	
23	**913813**	1040552	Testa sx / Head	1	
24		1480040	Vite TE M12x60 / Screw	4	C50
25	**916587**	1800440	Piede sx / Foot	1	
26	**922958**	750060	Vite TE M12x65 / Screw	8	C50
27		1040470	Vite M10x8 / Screw	2	Inox C10
28	**921020**	320360	Vite TCEI M8x22 / Screw	2	C20
31	**26351**	1409050	Valvola / Valve	6	
32	**908138**	540360	Guarnizione OR Ø 44,12x2,62 / O-ring	1	
36	**913350**	650542	Guarnizione / Gasket	1	
38	**913349**	640070	Guarnizione OR Ø 13,95x2,62 / O-ring	1	
39	**919439**	1040340	Anello biella / Ring	2	
43	**916582**	1800140	Corpo pompa / Pump body	1	
44	**916271**	250310	Guarnizione OR Ø 36,14x2,62 / O-ring	2	
45	**920753**	540530	Raccordo 1"1/4 G - 1"3/4 G M-M / Fitting	1	C10
46	**919434**	960160	Guarnizione OR Ø 17,86x2,62 / O-ring	6	(a)
	913523	770571	Guarnizione OR Ø 18,77x1,78 / O-ring	6	(b) Viton
47	**910013**	540540	Girello 1" 3/4 G / Ring nut	1	
48	**908826**	540550	Curva Ø 40 / Elbow	1	
51		1040570	Anello seeger Øe 35 / Ring	1	
52	**914905**	1040050	Anello tenuta / Ring	1	
53	**911936**	1800161	Guarnizione OR Ø 113,97x2,62 / O-ring	1	Viton
54	**27340**	1040060	Guarnizione OR Ø 72,69x2,62 / O-ring	3	
55	**911935**	1800150	Condotto asp./mandata / Line	1	
56	**915376**	1040370	Vite TCEI M6x22 / Screw	12	C10
57	**924186**	780060	Vite TCEI M6x25 / Screw	6	C10
59	**914893**	130491	Rubinetto 3/8" G - 1/2" G M-M DX / Valve	1	
61	**912572**	1040690	Forcella / Fork	1	
70	**97491**	620030	Guarnizione OR Ø 25,80x3,53 / O-ring	6	
84	**917874**	1800180	Albero C/C m-W / Shaft	1	
85	**917174**	1536	Camera aria / Air chamber	1	
89	**920784**	1800430	Piede dx / Foot	1	
94	**923127**	1400140	Flangia / Flange	1	
95	**916613**	1500350	Protezione cardano / Cardan protection	2	ø 199 mm
	914529	1500470	Protezione cardano / Cardan protection	2	ø 239 mm
96		820670	Vite TCEI M10x16 / Screw	4	C20
97	**911723**	881560	Raccordo 1/2" G M-F / Fitting	1	
98	**911919**	1300190	Tappo / Plug	3	
99		620610	Vite TCEI M8x30 / Screw	6	C50
100	**906076**	1040760	Raccordo 3/4" G M / Fitting	1	
101	**914894**	110131	Girello 1/2" / Ring nut	1	
102	**911727**	881461	Manicotto 3/8" G - 1/2" G / Threaded adapter	1	
103		1400110	Centraggio / Ring	1	
104	**911918**	540361	Guarnizione OR Ø 33,05x1,78 / O-ring	6	
106	**908134**	160740	Anello tenuta / Ring	1	
108	**918705**	1040950	Copiglia / Split pin	1	
109	**911722**	1609002	Valvola di sicurezza / Safety valve	1	
110	**911721**	880831	Guarnizione OR Ø 15,54x2,62 / O-ring	1	Viton
111	**911720**	550450	Girello 3/4" G / Ring nut	1	
112	**911719**	550460	Curva Ø 18 / Elbow	1	
115	**919435**	1040850	Distanziale / Spacer	1	

RIF.	ARTICOLO	A/R	DESCRIZIONE / DESCRIPTION	Q.tà	NOTE
126	**911942**	1400120	Guarnizione OR Ø 145,72x2,62 / O-ring	1	
127		1343510	Vite TCEI M6x14 / Screw	3	C10
128		881710	Rondella / Washer	3	
129		1040260	Vite M10x25 / Screw	1	C10
130		1800240	Vite / Screw	2	C20
131		1460490	Anello seeger Øi 47 / Ring	1	
132		1800210	Flangia / Flange	1	
133		180030	Vite TCEI M8x20 / Screw	8	C20
134		1800230	Distanziale / Spacer	1	
135		1800220	Flangia / Flange	1	
136	**917875**	1800190	Albero C/F m-Q / Shaft	1	C/F Ø1"3/8
137	**919438**	230310	Cuscinetto / Bearing	1	
138	**915744**	200150	Anello tenuta / Ring	1	
139		1800120	Flangia / Flange	1	
140	**914914**	1800350	Valvola di gonfiaggio / Air valve	1	
141	**911717**	1800270	Coperchio / Cover	1	
142	**917717**	1800311	Disco / Plate	1	
143	**913618**	650560	Guarnizione OR Ø 56,82x2,62 / O-ring	1	
144	**27312**	1800300	Membrana camera aria / Diaphragm	1	NBR
145	**91726**	1800280	Tubo / Pipe	1	C20
146	**913348**	1800290	Raccordo / Fitting	1	
147		1040260	Vite M10x25 / Screw	1	C10

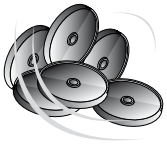

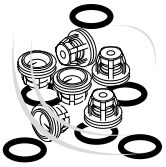

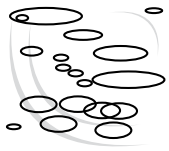

KIT 43127
Membrane BlueFlex™
BlueFlex™ diaphragms

KIT 42802
Membrane NBR
NBR diaphragms

KIT 42803
Membrane Desmopan
Desmopan diaphragms

Pos.	Q.ty
3	3

914185
KIT 1963
Valvole
Valves

Pos.	Q.ty
31	6
70	6

925728
KIT 43020 (a)
917920
KIT 2376 (b)
OR - O-Rings

Pos.	Q.ty	Pos.	Q.ty
21	3	126	1
32	1	143	1
38	1		
44	2		
46	6		
53	1		
54	3		
70	6		
104	6		
110	1		





KIT 43021 (a) / KIT 2377 (b)
Pronto intervento (Desmopan)
Maintenance repair (Desmopan)

Pos.	Q.ty	Pos.	Q.ty	Pos.	Q.ty
1	3	44	2	106	1
3	3	46	6	108	1
10	1	47	1	126	1
16	1	48	1	144	1
18	1	52	1		
21	3	53	1		
31	6	54	3		
32	1	61	1		
36	1	70	6		
38	1	104	6		

Olio utilizzato
Suggested oil

Tipo - Type	Kg
SAE 30	1

Posizione targa di identificazione.
Pump and manufacturer identification.

Gli articoli qui descritti, prodotti da e/o per conto di CERMAG, sono da intendersi adattabili, quindi non originali, ai marchi indicati secondo REG. CE 1400/2002
All items described here, produced by and/or on behalf of CERMAG, are to be understood as adaptable, therefore not original, to the brands indicated according to REG. EC 1400/2002

PARTI DI RICAMBIO PER POMPA AR1064
PIECES DETACHEES POUR POMPES - SPARE PARTS FOR PUMPS - ERSATZTEILE FÜR PUMPEN - REPUESTOS PARA BOMBAS

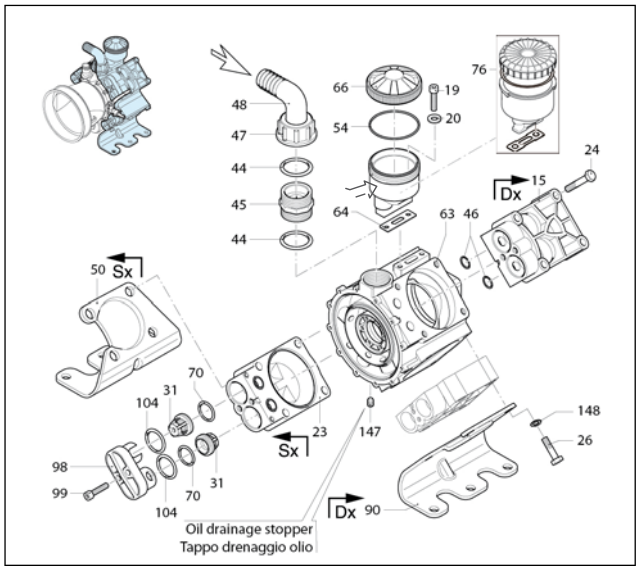

AR000303-MM

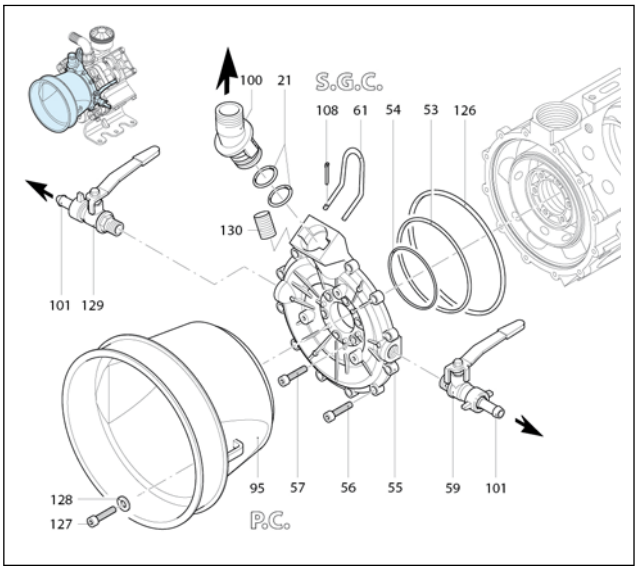

AR000329-LK

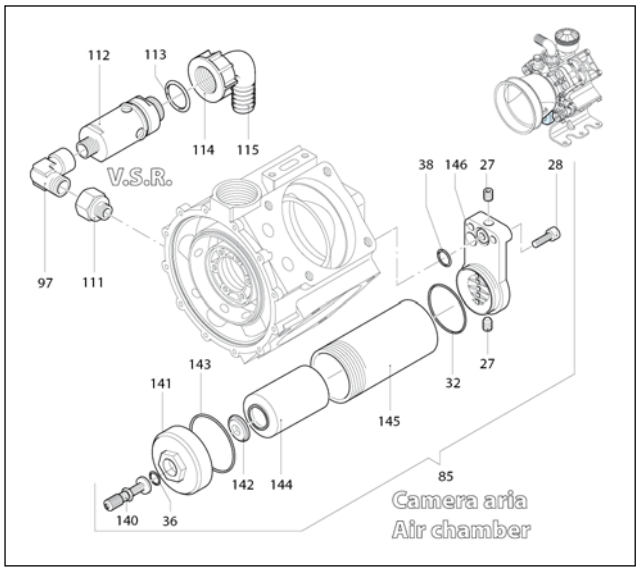

AR000305-LK

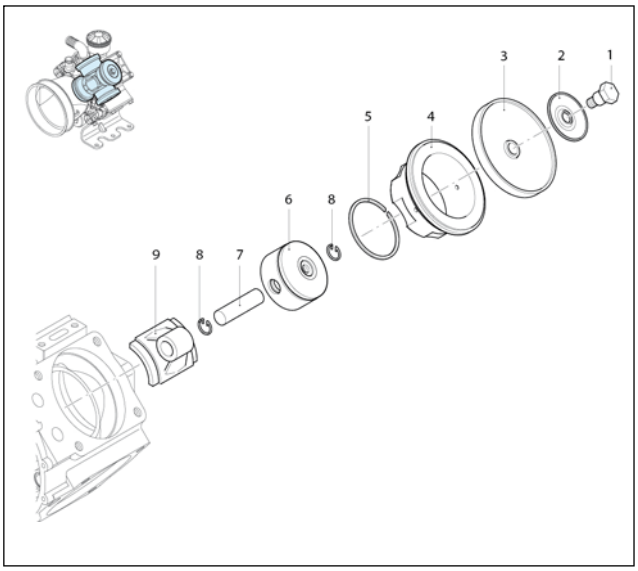

UN000306-NF

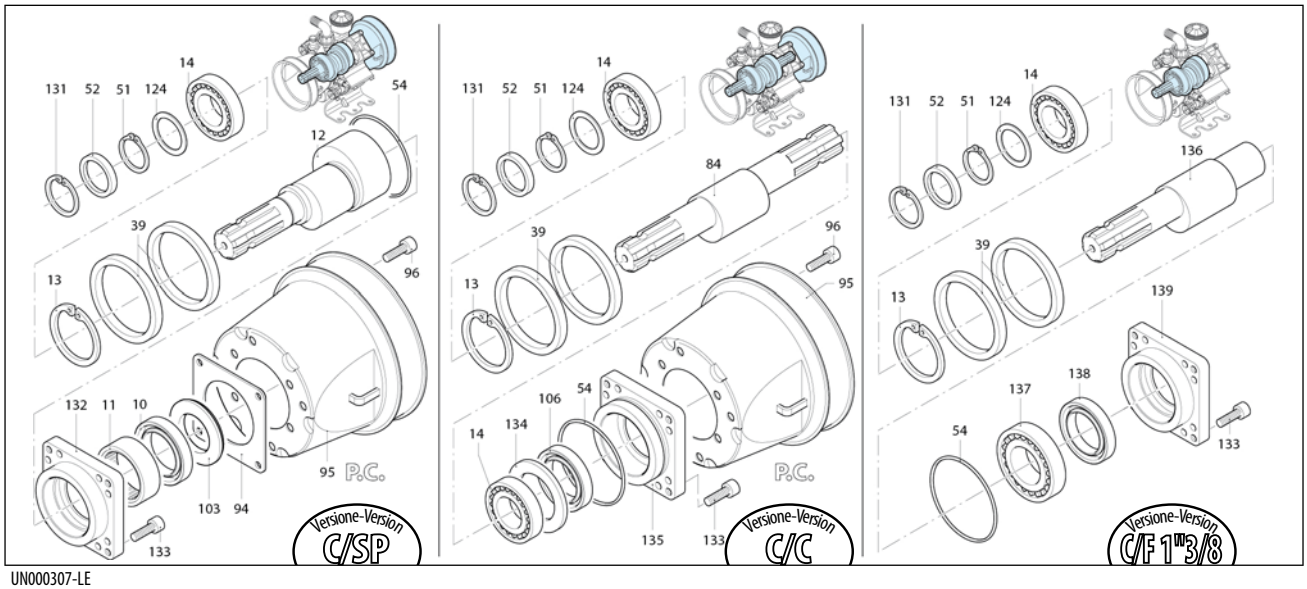

UN000307-LE

Gli articoli qui descritti, prodotti da e/o per conto di CERMAG, sono da intendersi adattabili, quindi non originali, ai marchi indicati secondo REG. CE 1400/2002
All items described here, produced by and/or on behalf of CERMAG, are to be understood as adaptable, therefore not original, to the brands indicated according to REG. EC 1400/2002

PARTI DI RICAMBIO PER POMPA AR1064

PIECES DETACHEES POUR POMPES - SPARE PARTS FOR PUMPS - ERSATZTEILE FÜR PUMPEN - REPUESTOS PARA BOMBAS

RIF.	ARTICOLO	A/R	DESCRIZIONE / DESCRIPTION	Q.tà	NOTE
1	**912736**	580361	Perno / Hub pin	4	C30
2	**912737**	1040180	Piastra / Plate	4	
3	**26343**	1040080	Membrana / Diaphragm	4	Desmopan
	27578	1040083	Membrana / Diaphragm	4	BlueFlex™
	26342	1040081	Membrana / Diaphragm	4	NBR
4	**917871**	1500080	Camicia / Sleeve	4	
5	**914916**	650190	Segmento / Piston ring	4	
6	**914915**	1040120	Pistone Ø 63 / Piston	4	
7	**916590**	1040070	Spina / Pin	4	
8	**925825**	1040270	Anello seeger Øi 15 / Ring	8	
9	**917872**	1800050	Biella / Connecting-rod	4	
10	**913045**	1400150	Anello tenuta / Ring	1	
11	**917566**	650200	Cuscinetto / Bearing	1	
12	**917873**	1800200	Albero C/SP m-34 / Shaft	1	
13	**916482**	161050	Anello seeger Øi 72 / Ring	1	
14	**919436**	1800170	Cuscinetto / Bearing	2	
15	**912734**	1040551	Testa dx / Head	2	
19	**911718**	680350	Vite TCEI M8x35 / Screw	2	C20
20	**912735**	380241	Rondella / Washer	2	
21	**27350**	390180	Guarnizione OR Ø 18,72x2,62 / O-ring	2	
23	**913813**	1040552	Testa sx / Head	2	
24		1480040	Vite TE M12x60 / Screw	8	C50
26	**922958**	750060	Vite TE M12x65 / Screw	8	C50
27		1040470	Vite M10x8 / Screw	2	Inox C20
28	**921020**	320360	Vite TCEI M8x22 / Screw	2	C20
31	**26351**	1409050	Valvola / Valve	8	
32	**908138**	540360	Guarnizione OR Ø 44,12x2,62 / O-ring	1	
36	**913350**	650542	Guarnizione / Gasket	1	
38	**913349**	640070	Guarnizione OR Ø 13,95x2,62 / O-ring	1	
39	**919439**	1040340	Anello biella / Ring	2	
44	**916271**	250310	Guarnizione OR Ø 36,14x2,62 / O-ring	2	
45	**920753**	540530	Raccordo 1"1/4 G - 1"3/4 G M-M / Fitting	1	C20
46	**919434**	960160	Guarnizione OR Ø 17,86x2,62 / O-ring	8	(a)
	913523	770571	Guarnizione OR Ø 18,77x1,78 / O-ring	8	(b) Viton
47	**910013**	540540	Girello 1" 3/4 G / Ring nut	1	
48	**908826**	540550	Curva Ø 40 / Elbow	1	
50	**914430**	1820080	Piede sx / Foot	1	Vedi / See
51		1040570	Anello seeger Øe 35 / Ring	1	
52	**914905**	1040050	Anello tenuta / Ring	1	
53	**911936**	1800161	Guarnizione OR Ø 113,97x2,62 / O-ring	1	Viton
54	**27340**	1040060	Guarnizione OR Ø 72,69x2,62 / O-ring	3	
55	**911935**	1800150	Condotto asp./mandata / Line	1	
56	**915376**	1040370	Vite TCEI M6x22 / Screw	12	C10
57	**924186**	780060	Vite TCEI M6x25 / Screw	6	C10
59	**914893**	130491	Rubinetto 3/8" G - 1/2" G M-M DX / Valve	1	C20
61	**912572**	1040690	Forcella / Fork	1	
63	**921197**	1820040	Corpo pompa / Pump body	1	
64	**27352**	750040	Guarnizione / Gasket	1	
66	**27334**	1800060	Tappo nero / Plug	1	
70	**97491**	620030	Guarnizione OR Ø 25,80x3,53 / O-ring	8	
76	**27344**	47754	Kit Serbatoio completo / Tank kit	1	ex 750030
84	**917874**	1800180	Albero C/C m-W / Shaft	1	
85	**916486**	1538	Camera aria Air chamber	1	
90	**914429**	1820070	Piede dx Foot	1	Vedi / See
94	**923127**	1400140	Flangia / Flange	1	
95	**916613**	1500350	Protezione cardano / Cardan protection	2	ø 199 mm
	914529	1500470	Protezione cardano / Cardan protection	2	ø 239 mm
96		820670	Vite TCEI M10x16 / Screw	4	C20
97	**911723**	881560	Raccordo 1/2" G M-F / Fitting	1	C20
98	**911919**	1300190	Tappo / Plug	4	
99		620610	Vite TCEI M8x30 / Screw	8	C20
100	**906076**	1040760	Raccordo 3/4" G M / Fitting	1	
101	**914894**	110131	Girello 1/2" / Ring nut	2	
103		1400110	Centraggio / Ring	1	
104	**911918**	540361	Guarnizione OR Ø 33,05x1,78 / O-ring	8	
106	**908134**	160740	Anello tenuta / Ring	1	
108	**918705**	1040950	Copiglia / Split pin	1	
111	**911727**	881461	Manicotto 3/8" G - 1/2" G / Threaded adapter	1	C20
112	**911722**	1609002	Valvola di sovrapressione / Safety valve	1	C20
113	**911721**	880831	Guarnizione OR Ø 15,54x2,62 / O-ring	1	Viton
114	**911720**	550450	Girello 3/4" G / Ring nut	1	
115	**911719**	550460	Curva Ø 18 / Elbow	1	
124	**919435**	1040850	Distanziale / Spacer	1	
126	**911942**	1400120	Guarnizione OR Ø 145,72x2,62 / O-ring	1	
127		1343510	Vite TCEI M6x14 / Screw	3	C10
128		881710	Rondella / Washer	3	
129	**916431**	130492	Rubinetto 3/8" G - 1/2" G M-M SX Valve	1	C20
130		1800240	Vite / Screw	1	C20
131		1460490	Anello seeger Øi 47 / Ring	1	
132		1800210	Flangia / Flange	1	
133		180030	Vite TCEI M8x20 / Screw	8	C20
134		1800230	Distanziale / Spacer	1	
135		1800220	Flangia / Flange	1	
136	**917875**	1800190	Albero C/F m-Q / Shaft	1	Ø1" 3/8
137	**919438**	230310	Cuscinetto / Bearing	1	
138	**915744**	200150	Anello tenuta / Ring	1	
139		1800120	Flangia / Flange	1	
140	**914914**	1800350	Valvola di gonfiaggio / Air valve	1	C4
141	**911717**	1800270	Coperchio / Cover	1	C20
142	**917717**	1800311	Disco / Plate	1	
143	**913618**	650560	Guarnizione OR Ø 56,82x2,62 / O-ring	1	
144	**27312**	1800300	Membrana camera aria / Diaphragm	1	NBR
145	**91726**	1800280	Tubo / Pipe	1	
146	**911725**	1800320	Raccordo / Fitting	1	C20
147		1820030	Vite M10x12 / Screw	1	Inox C20
148	**923692**	250141	Rondella / Washer	8	



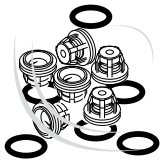

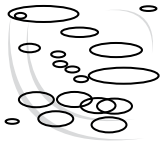

907408
KIT 1953
Membrane NBR
NBR diaphragms

923587
KIT 43202
Membrane BlueFlex™
BlueFlex™ diaphragms

Pos.	Q.ty
3	4

911710
KIT 1964
Valvole
Valves

Pos.	Q.ty
31	8
70	8

923588
KIT 43022 (a)
OR
O-Rings

Pos.	Q.ty
21	2
32	1
38	1
44	2
46	8
53	1
54	3
70	8
104	8

907409
KIT 2378 (b)
OR
O-Rings

Pos.	Q.ty
113	1
126	1
143	1





922609
KIT 43023 (a)
Pronto intervento
Maintenance repair

922610
KIT 2379 (b)
Pronto intervento
Maintenance repair

Pos.	Q.ty	Pos.	Pos.	Q.ty	Pos.
1	4	47	1	106	1
3	4	48	1	108	1
10	1	52	1	126	1
21	2	53	1	138	1
31	8	54	3	144	1
32	1	61	1		
36	1	66	1		
38	1	70	8		
44	2	76	1		
46	8	104	8		

Olio utilizzato
Suggested oil

Tipo - Type	Kg
SAE 30	0,8

Posizione targa di identificazione.
Pump and manufacturer identification.

Gli articoli qui descritti, prodotti da e/o per conto di CERMAG, sono da intendersi adattabili, quindi non originali, ai marchi indicati secondo REG. CE 1400/2002
All items described here, produced by and/or on behalf of CERMAG, are to be understood as adaptable, therefore not original, to the brands indicated according to REG. EC 1400/2002

PARTI DI RICAMBIO PER POMPA AR903 - AR1053 - AR1203
PIECES DETACHEES POUR POMPES - SPARE PARTS FOR PUMPS - ERSATZTEILE FÜR PUMPEN - REPUESTOS PARA BOMBAS

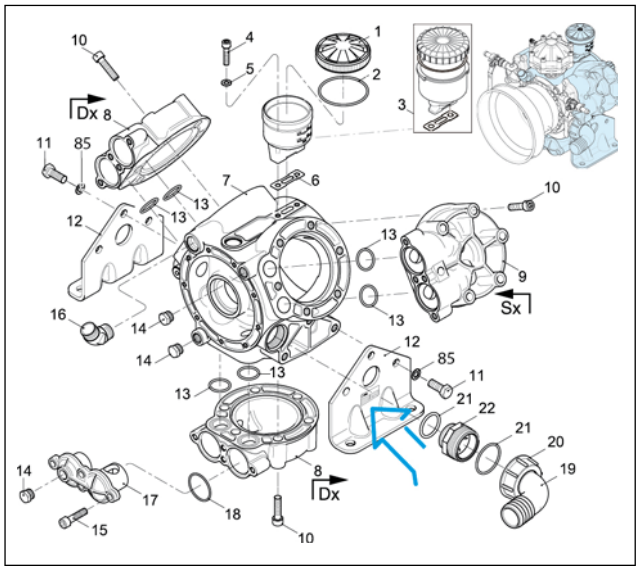

AR000001-MM

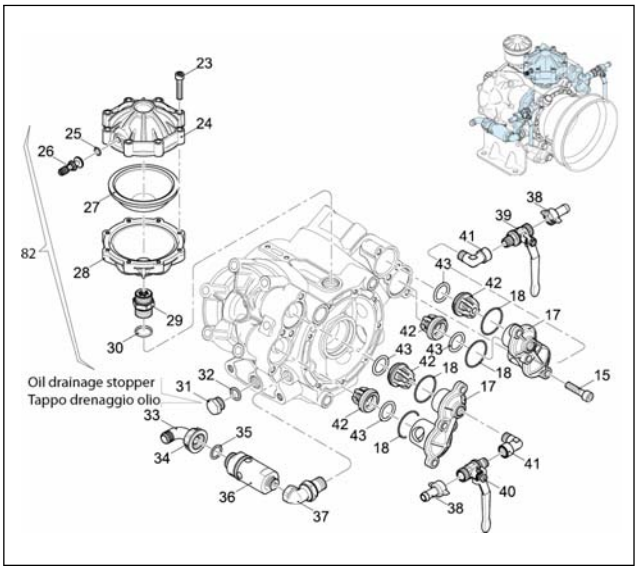

SL000139-GX

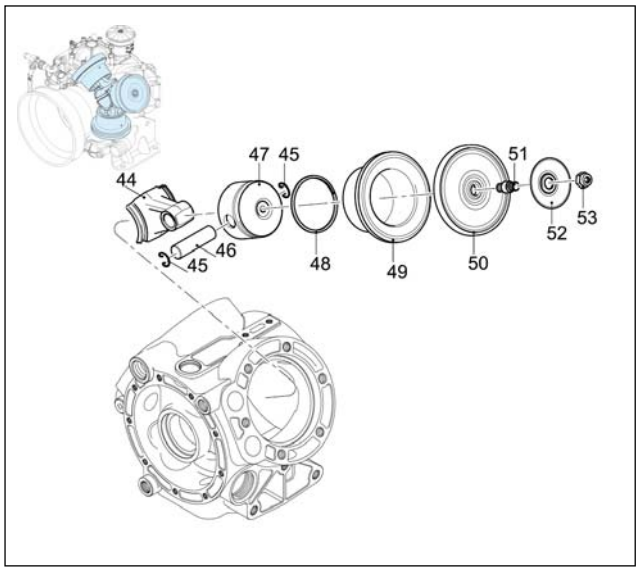

SL000003-EA

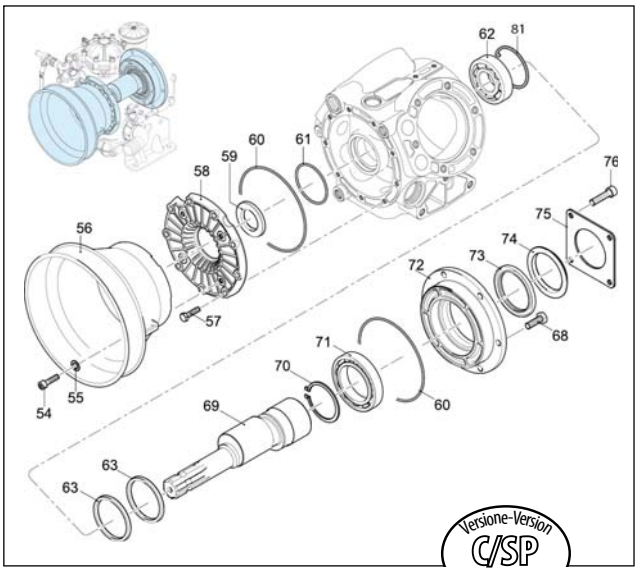

SL000063-EZ

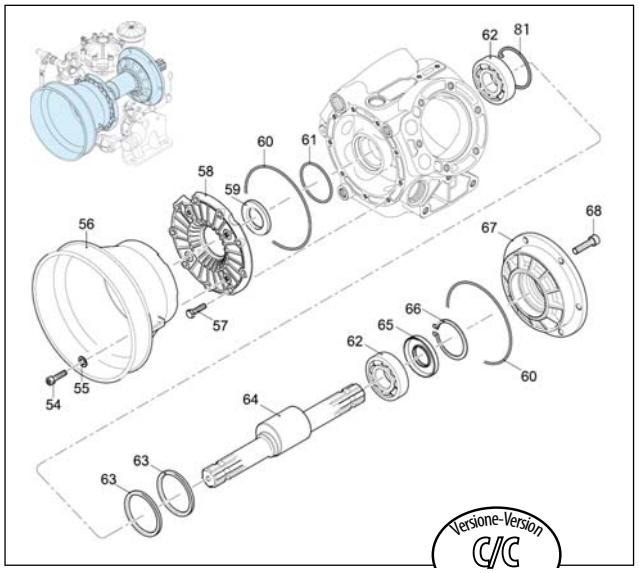

SL000064-EZ

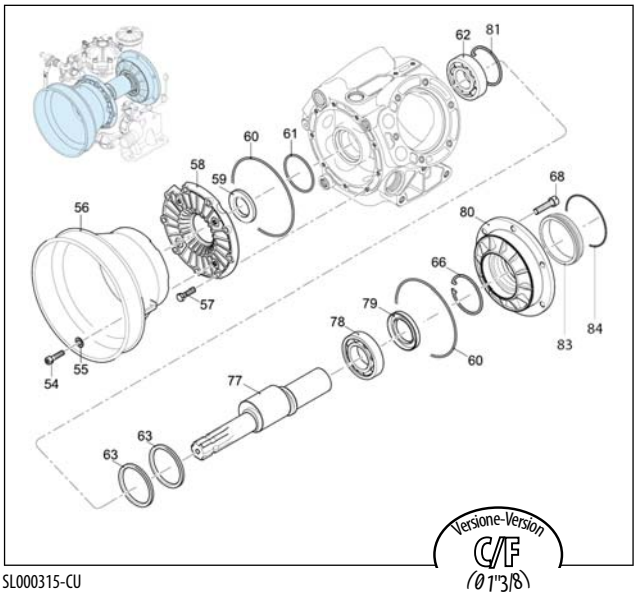

SL000315-CU

Gli articoli qui descritti, prodotti da e/o per conto di CERMAG, sono da intendersi adattabili, quindi non originali, ai marchi indicati secondo REG. CE 1400/2002
All items described here, produced by and/or on behalf of CERMAG, are to be understood as adaptable, therefore not original, to the brands indicated according to REG. EC 1400/2002

PARTI DI RICAMBIO PER POMPA AR903 - AR1053 - AR1203
PIECES DETACHEES POUR POMPES - SPARE PARTS FOR PUMPS - ERSATZTEILE FÜR PUMPEN - REPUESTOS PARA BOMBAS

RIF.	ARTICOLO	A/R	DESCRIZIONE / DESCRIPTION	Q.tà	NOTE
	27336	750051	Tappo verde / Plug	1	AR 903
1	**27334**	1800060	Tappo nero / Plug	1	AR 1053
	27335	750050	Tappo rosso / Plug	1	AR 1203
2	**27340**	1040060	Guarnizione OR Ø 72,69x2,62 / O-ring	1	
3	**27344**	47754	Kit Serbatoio completo / Tank kit	1	ex 750030
4	**911718**	680350	Vite TCEI M8x35 / Screw	2	C10
5	**912735**	380241	Rondella / Washer	2	
6	**27352**	750040	Guarnizione / Gasket	1	
7	**927253**	2680010	Corpo pompa / Pump body	1	
8	**914921**	2680030	Testa dx / Head	2	
9	**914922**	2680031	Testa sx / Head	1	
10		750070	Vite TE M12x70 / Screw	18	C50
11	**923693**	540210	Vite TE M12x25 / Screw	6	C50
12		2680100	Piede / Foot	2	
13		1520650	Guarnizione OR Ø 29,82x2,62 / O-ring	6	
14	**921682**	130171	Tappo 3/8" G / Plug	3	C20
15		540300	Vite TCEI M10x30 / Screw	12	C35
16	**914919**	851650	Curva di mandata / Elbow	1	
17	**914923**	2680040	Coperchio / Cover	3	
18	**914925**	2680150	Guarnizione OR Ø 42,52x2,62 / O-ring	6	
19	**908826**	540550	Curva Ø 40 / Elbow	1	
20	**910013**	540540	Girello 1" 3/4 G / Ring nut	1	
21	**916271**	250310	Guarnizione OR Ø 36,14x2,62 / O-ring	2	
22	**920753**	540530	Raccordo 1"1/4 G - 1"3/4 G M-M / Fitting	1	
23		380410	Vite TCEI M8x40 / Screw	8	C20
24	**917993**	620234	Semicamera aria superiore / Semi air chamber	1	Anodizzata
25	**913350**	650542	Guarnizione / Gasket	1	
26	**912915**	180020	Valvola di gonfiaggio / Air valve	1	
27	**27585**	550194	Membrana camera aria Øe 110 / Diaphragm	1	Blueflex™
	27322	550190	Membrana camera aria Øe 110 / Diaphragm	1	NBR
28		2240481	Semicamera aria inferiore / Semi air chamber	1	Anodizzata
29		2240490	Raccordo / Fitting	1	C20
30	**27348**	720030	Guarnizione OR Ø 22,22x2,62 / O-ring	1	
31		820361	Tappo 1/2" G ottone / Plug	1	C20
32	**27351**	180101	Guarnizione OR Ø 17,5x2 / O-ring	1	
33	**911719**	550460	Curva Ø 18 / Elbow	1	
34	**911720**	550450	Girello 3/4" G / Ring nut	1	
35	**911721**	880831	Guarnizione OR Ø 15,54x2,62 / O-ring	1	Viton
36	**913242**	1609001	Valvola di sovrapressione / Safety valve	1	AR 903
	911722	1609002	Valvola di sovrapressione / Safety valve	1	AR 1053/1203
37		2680310	Raccordo 3/4" G - 1/2" G / Fitting	1	
38	**914894**	110131	Girello 1/2" G / Ring nut	2	
39	**914893**	130491	Rubinetto 3/8" G - 1/2" G M-M DX / Valve	1	
40	**916431**	130492	Rubinetto 3/8" G - 1/2" G M-M SX / Valve	1	
41	**908243**	900210	Raccordo 3/8" G M-F / Fitting	2	
42	**27329**	2689050	Valvola / Valve	6	
43	**914924**	180240	Guarnizione OR Ø 31,34x3,53 / O-ring	6	
44	**916437**	2680320	Biella alluminio / Connecting-rod	3	AR 903
	916436	2680090	Biella bronzo / Connecting-rod	3	AR 1053/1203
45	**908133**	160691	Anello seeger Øi 18 / Ring	6	
46	**923938**	260700	Spina / Pin	3	
47	**916432**	2240060	Pistone Ø 72 / Piston	3	
48	**916433**	260230	Segmento / Piston ring	3	
		2680060	Camicia / Sleeve	3	AR 903
49		2680070	Camicia / Sleeve	3	AR 1053
	916434	2680080	Camicia / Sleeve	3	AR 1203
	27575	550081	Membrana Øe 115 / Diaphragm	3	BlueFlex™
	27313	550080	Membrana Øe 115 / Diaphragm	3	NBR
50		550084	Membrana Øe 115 / Diaphragm	3	Viton
	917210	550086	Membrana Øe 115 / Diaphragm	3	HPDS
	26346	550085	Membrana Øe 115 / Diaphragm	3	Desmopan
51	**916367**	2240100	Perno / Hub pin	3	(a) C30
52	**914920**	580090	Piastra / Plate	3	
53	**921464**	2240110	Dado M10 INOX / Nut	3	C30
54	**925804**	850250	Vite TCEI M8x12 / Screw	4	C20
55	**925805**	390311	Rondella / Washer	4	
56	**914529**	1500470	Protezione cardano / Cardan protection	1	
57		180370	Vite TE M8x25 / Screw	9	C20
58	**914530**	2680050	Condotto aspirazione / Line	1	
59	**914895**	2680110	Anello tenuta / Ring	1	
60	**911942**	1400120	Guarnizione OR Ø 145,72x2,62 / O-ring	2	
61	**27354**	2240270	Guarnizione OR Ø 67,95x2,62 / O-ring	1	

RIF.	ARTICOLO	A/R	DESCRIZIONE / DESCRIPTION	Q.tà	NOTE
62	**916438**	230350	Cuscinetto / Bearing	2	
63	**916481**	2240540	Anello biella / Ring	2	
		2680170	Albero marcato CA / Shaft	1	AR 903 C/C
64	**922134**	2680180	Albero marcato CB / Shaft	1	AR 1053 C/C
	923939	2680190	Albero marcato CC / Shaft	1	AR 1203 C/C
65	**914896**	2680120	Anello tenuta / Ring	1	
66	**916482**	161050	Anello seeger Øi 72 / Ring	1	sp.2,5
67	**916483**	2680020	Flangia / Flange	1	
68		160670	Vite TE M10x25 / Screw	6	
		2680250	Albero marcato CI / Shaft	1	AR 903 C/SP
69		2680260	Albero marcato CL / Shaft	1	AR 1053 C/SP
		2680270	Albero marcato CM / Shaft	1	AR 1203 C/SP
70		2680290	Anello seeger Øe 65 / Ring	1	
71		2680280	Cuscinetto / Bearing	1	
72		2680240	Flangia / Flange	1	
73	**913045**	1400150	Anello tenuta / Ring	1	
74		1400110	Centraggio / Ring	1	
75	**923127**	1400140	Flangia / Flange	1	
76		820670	Vite TCEI M10x16 / Screw	4	C10
		2680200	Albero marcato CD / Shaft	1	AR 903 C/F
77		2680210	Albero marcato CE / Shaft	1	AR 1053 C/F
		2680220	Albero marcato CF / Shaft	1	AR 1203 C/F
78	**919438**	230310	Cuscinetto / Bearing	1	
79		2680130	Anello tenuta / Ring	1	
80		2680021	Flangia / Flange	1	
81	**916439**	230340	Anello seeger Øi 80 / Ring	1	
82	**923623**	43071	Camera aria BlueFlex™ / Air chamber	1	
	914007	1527	Camera aria NBR / Air chamber	1	
83		2420250	Anello centraggio / Ring	1	
84	**906614**	580230	Guarnizione OR Ø 69,52x2,62 / O-ring	1	
85	**923692**	250141	Rondella / Washer	6	



917777
KIT 43085
Membrane BlueFlex™
BlueFlex™ diaphragms

914890
KIT 2367
Membrane NBR
Buna diaphragms

KIT 2368
Membrane HPDS
HPDS diaphragms

KIT 2369
Membrane Desmopan
Desmopan diaphragms

Pos.	Q.ty
50	3



914891
KIT 42200
Valvole
Valves

Pos.	Q.ty
42	6
43	6

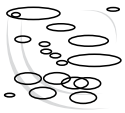

914892
KIT 42201
OR
O-Rings

Pos.	Q.ty
2	1
13	6
18	6
21	2
30	1
32	1
35	1
43	6
60	2
61	1



KIT 42202
Pronto intervento (NBR)
Maintenance repair (NBR)

Pos.	Q.ty	Pos.	Q.ty
1	1	51	3
2	1	53	3
13	6	59	1
18	6	60	2
19	1	61	1
20	1	65	1
21	2	73	1
42	6	79	1
43	6		
50	3		



Olio utilizzato
Suggested oil

Tipo - Type	Kg
SAE 30	1,6

Posizione targa di identificazione.
Pump and manufacturer identification.

PARTI DI RICAMBIO PER POMPA AR1604

PIECES DETACHEES POUR POMPES - SPARE PARTS FOR PUMPS - ERSATZTEILE FÜR PUMPEN - REPUESTOS PARA BOMBAS

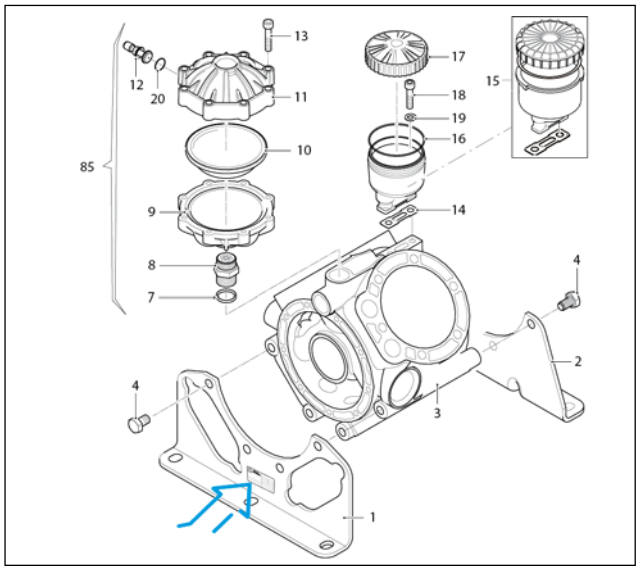

SL000347-FS

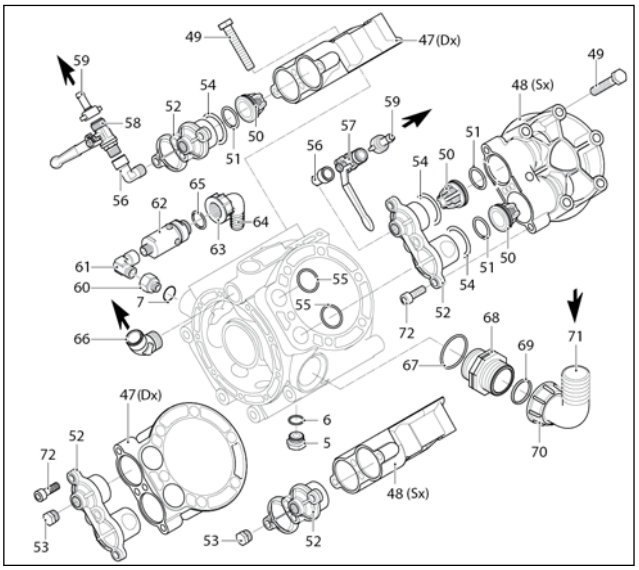

SL000348-FS

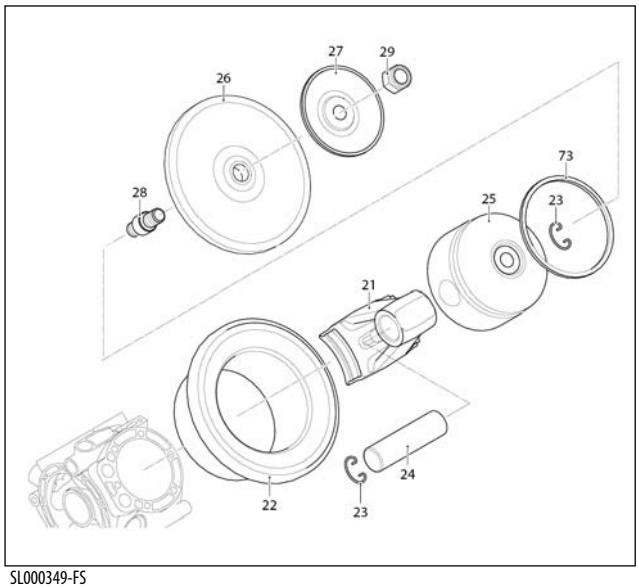

SL000349-FS

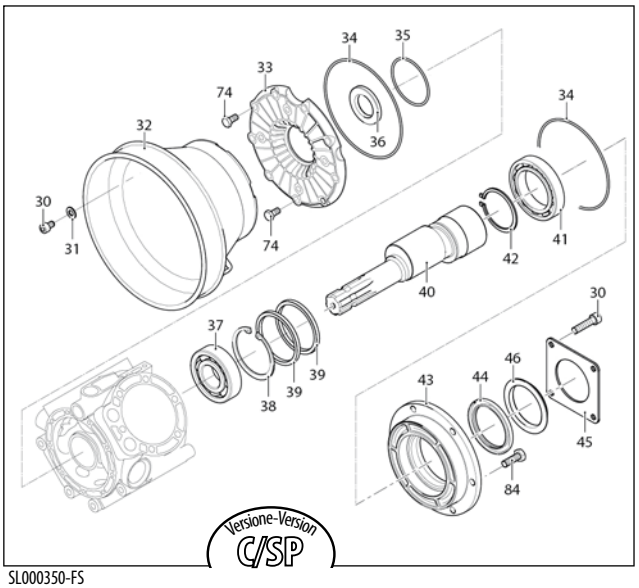

SL000350-FS

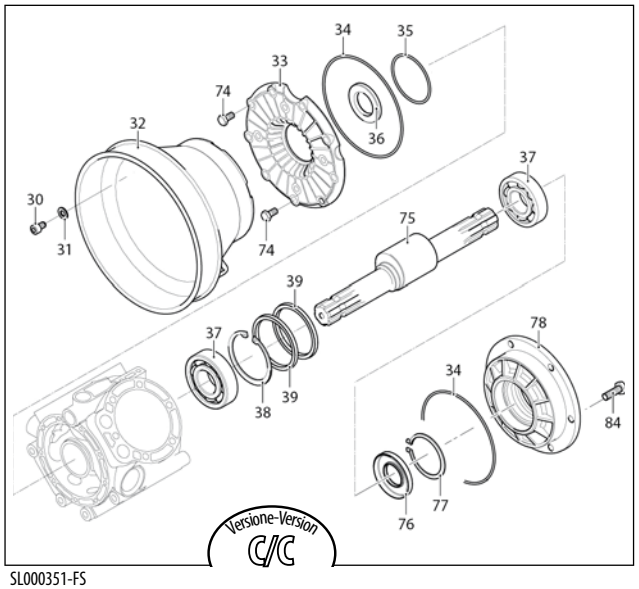

SL000351-FS

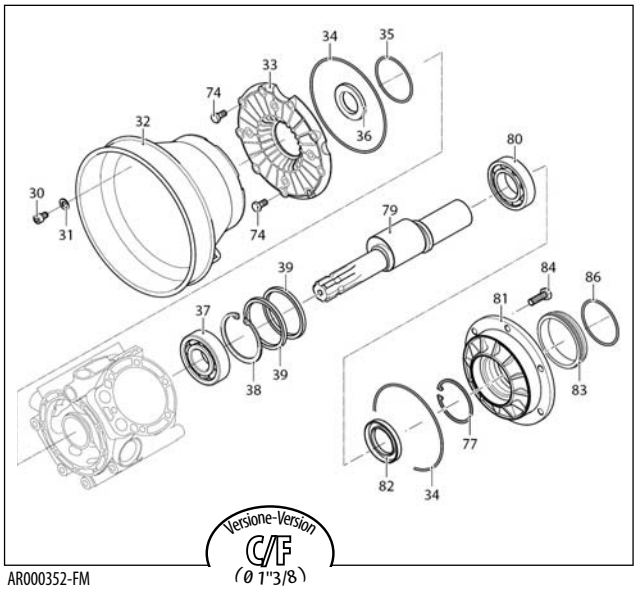

AR000352-FM

Gli articoli qui descritti, prodotti da e/o per conto di CERMAG, sono da intendersi adattabili, quindi non originali, ai marchi indicati secondo REG. CE 1400/2002
All items described here, produced by and/or on behalf of CERMAG, are to be understood as adaptable, therefore not original, to the brands indicated according to REG. EC 1400/2002

PARTI DI RICAMBIO PER POMPA AR1604

PIECES DETACHEES POUR POMPES - SPARE PARTS FOR PUMPS - ERSATZTEILE FÜR PUMPEN - REPUESTOS PARA BOMBAS

RIF.	ARTICOLO	A/R	DESCRIZIONE / DESCRIPTION	Q.tà	NOTE
1		3920030	Piede anteriore / Foot	1	
2		3920040	Piede posteriore / Foot	1	
3		3920010	Corpo pompa / Pump body	1	
4		1520861	Vite TE M12x20 / Screw	8	C50 (a)
	923693	540210	Vite TE M12x25 / Screw	8	C50 (b)
5		820361	Tappo 1/2" G ottone / Plug	1	C20
6	27351	180101	Guarnizione OR Ø17,5x2 / O-ring	1	
7	27348	720030	Guarnizione OR Ø22,22x2,62 / O-ring	2	
8		2240490	Raccordo / Fitting	1	C20
9		2240481	Semicamera aria inferiore / Semi air chamber	1	C20
10	27322	550190	Membrana camera aria / Diaphragm	1	NBR
	27585	550194	Membrana camera aria / Diaphragm	1	BlueFlex™
11	917993	620234	Semicamera aria superiore / Semi air chamber	1	Anodizzata
12	912915	180020	Valvola di gonfiaggio / Air valve	1	C35
13		380410	Vite TCEI M8x40 / Screw	8	C20
14	27352	750040	Guarnizione / Gasket	1	
15	27344	47754	Kit Serbatoio completo / Tank kit	1	ex 750030
16	27340	1040060	Guarnizione OR Ø72,69x2,62 / O-ring	1	
17	27335	750050	Tappo rosso / Plug	1	
18	911718	680350	Vite TCEI M8x35 / Screw	2	C20
19	912735	380241	Rondella / Washer	2	
20	913350	650542	Guarnizione / Gasket	1	
21		3920020	Biella bronzo / Connecting-rod	4	
22	916434	2680080	Camicia / Sleeve	4	
23	908133	160691	Anello seeger Øi 18 / Ring	8	
24	923938	260700	Spina / Pin	4	
25	916432	2240060	Pistone Ø72 / Piston	4	
26	27313	550080	Membrana / Diaphragm	4	NBR
	27575	550081	Membrana / Diaphragm	4	BlueFlex™
	26346	550085	Membrana / Diaphragm	4	Desmopan
	917210	550086	Membrana / Diaphragm	4	HPDS
27	914920	580090	Piastra / Plate	4	
28	916367	2240100	Perno / Hub pin	4	(c) C35
29	921464	2240110	Dado M10 / Nut	4	Inox C30
30		820670	Vite TCEI M10x16 / Screw	4	C10
31	925805	390311	Rondella / Washer	4	
32	914529	1500470	Protezione cardano / Cardan protection	1	
33	914530	2680050	Condotto aspirazione / Line	1	
34	911942	1400120	Guarnizione OR Ø145,72x2,62 / O-ring	2	
35	27354	2240270	Guarnizione OR Ø 67,95x2,62 / O-ring	1	
36	914895	2680110	Anello tenuta / Ring	1	
37		751280	Cuscinetto / Bearing	2	
38	916439	230340	Anello seeger Øi 80 / Ring	1	
39	916481	2240540	Anello biella / Ring	2	
40		2680270	Albero marcato CM / Shaft	1	C/SP
41		2680340	Cuscinetto / Bearing	1	
42		2680290	Anello seeger Øe 65 / Ring	1	
43		2680240	Flangia / Flange	1	
44	913045	1400150	Anello tenuta / Ring	1	
45	923127	1400140	Flangia / Flange	1	
46		1400110	Centraggio / Ring	1	
47	914921	2680030	Testa dx / Head	2	
48	914922	2680031	Testa sx / Head	2	
49		750070	Vite TE M12x70 / Screw	24	C50
50	27329	2689050	Valvola / Valve	8	
51	914924	180240	Guarnizione OR Ø31,34x3,53 / O-ring	8	
52	914923	2680040	Coperchio / Cover	4	
53	921682	130171	Tappo 3/8" G / Plug	3	C20
54	914925	2680150	Guarnizione OR Ø42,52x2,62 / O-ring	8	
55		1520650	Guarnizione OR Ø29,82x2,62 / O-ring	8	
56	908243	900210	Raccordo 3/8" G M-F / Fitting	2	
57	914893	130491	Rubinetto 3/8" G - 1/2" GM-M DX / Valve	1	
58	916431	130492	Rubinetto 3/8" G - 1/2" GM-M SX / Valve	1	
59	914894	110131	Girello 1/2" Ring nut	2	
60		2660060	Raccordo / Fitting	1	C20
61		2680310	Raccordo 3/4" G - 1/2" G / Fitting	1	
62	911722	1609002	Valvola di sovrapressione / Safety valve	1	
63	911720	550450	Girello 3/4" G / Ring nut	1	
64	911719	550460	Curva Ø18 / Elbow	1	
65	911721	880831	Guarnizione OR Ø15,54x2,62 / O-ring	1	Viton
66	914919	851650	Curva di mandata / Elbow	1	
67	923074	751140	Guarnizione OR Ø47,22x3,53 / O-ring	1	
68	923072	751130	Raccordo 1"1/2 G M-M / Fitting	1	
69	913694	390290	Guarnizione OR Ø29x3 / O-ring	1	
70	923073	750670	Girello 1" 1/2 G / Ring nut	1	
71		50267	Curva Ø 40 / Elbow	1	
72		540300	Vite TCEI M10x30 / Screw	16	C35
73	916433	260230	Segmento / Piston ring	4	
74		180370	Vite TE M8x25 / Screw	9	C20
75	923939	2680190	Albero marcato CC / Shaft	1	C/C
76	914896	2680120	Anello tenuta / Ring	1	
77	916482	161050	Anello seeger Øi 72 / Ring	1	
78	916483	2680020	Flangia / Flange	1	
79		2680220	Albero marcato CF / Shaft	1	C/F Ø1"3/8
80		750920	Cuscinetto / Bearing	1	
81		2680021	Flangia / Flange	1	
82		2680130	Anello tenuta / Ring	1	
83		2420250	Anello centraggio / Ring	1	
84		160670	Vite TE M10x25 / Screw	6	C40
85	914007	1527	Camera aria NBR / Air chamber	1	
	923623	43071	Camera aria BlueFlex™ / Air chamber	1	
86	906614	580230	Guarnizione OR Ø69,52x2,62 / O-ring	1	

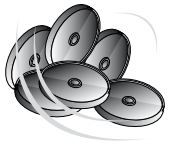

KIT 43086
Membrane BlueFlex™
BlueFlex™ diaphragms

KIT 2371
Membrane NBR
Buna diaphragms

KIT 2372
Membrane HPDS
HPDS diaphragms

KIT 2373
Membrane Desmopan
Desmopan diaphragms

Pos.	Q.ty
26	4

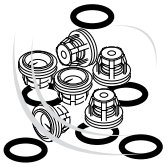

928345
KIT 42941
Valvole - Valves

Pos.	Q.ty
50	8
51	8

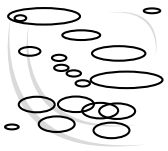

928346
KIT 42942
OR - O-Rings

Pos.	Q.ty	Pos.	Q.ty
6	1	69	1
7	2		
16	1		
34	2		
35	1		
51	8		
54	8		
55	8		
65	1		
67	1		



KIT 42943 (NBR)
Pronto intervento
Maintenance repair

Pos.	Q.ty	Pos.	Q.ty	Pos.	Q.ty
16	1	51	8		
17	1	54	8		
26	4	55	8		
28	4	67	1		
29	4	69	1		
34	2	70	1		
35	1	71	1		
36	1	76	1		
44	1	82	1		
50	8				



Olio utilizzato
Suggested oil

Tipo - Type	Kg
SAE 30	2,1

Posizione targa di identificazione.
Pump and manufacturer identification.

09 new

PARTI DI RICAMBIO PER POMPA BHA130 - BHA150

PIECES DETACHEES POUR POMPES - SPARE PARTS FOR PUMPS - ERSATZTEILE FÜR PUMPEN - REPUESTOS PARA BOMBAS

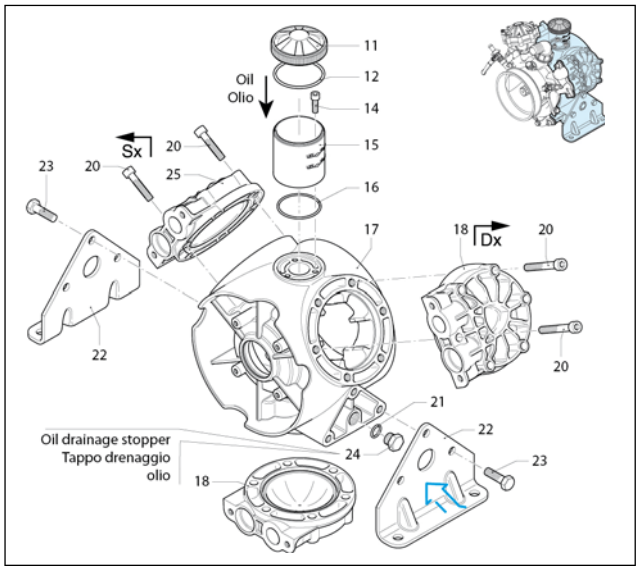

UN000683-DD

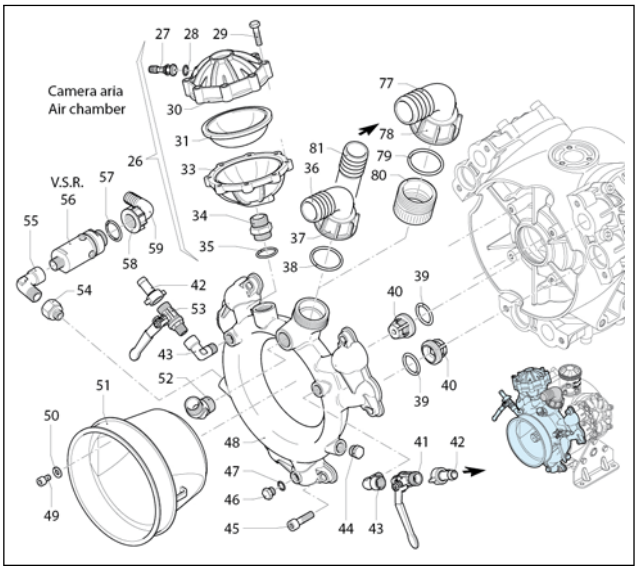

UN000684-LC

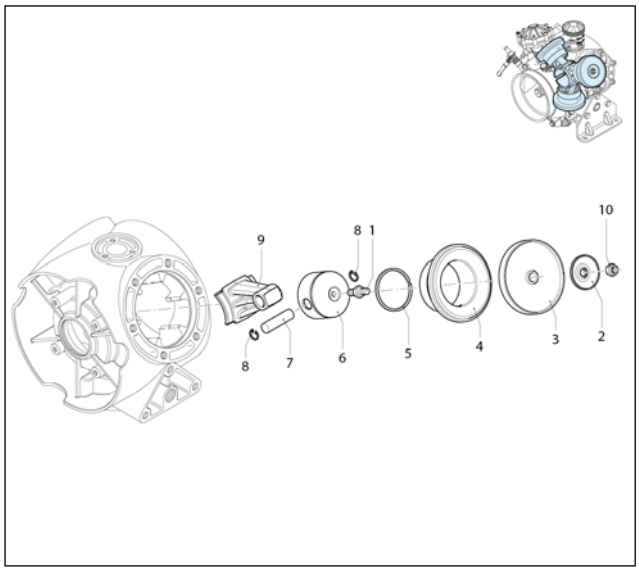

UN000685-DD

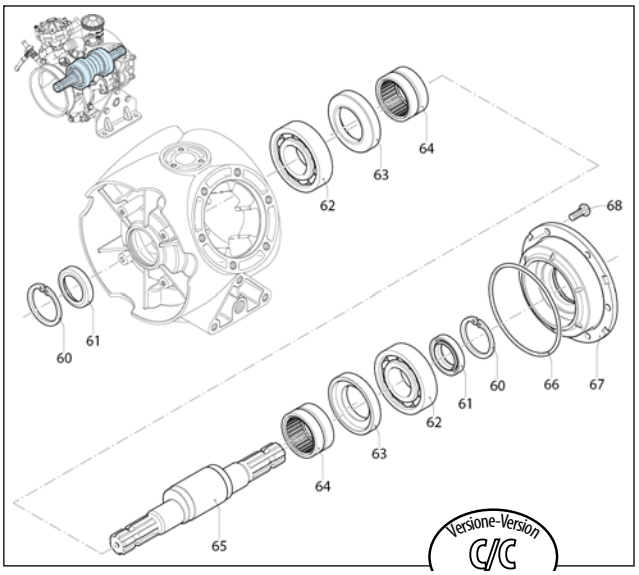

UN000686-DD

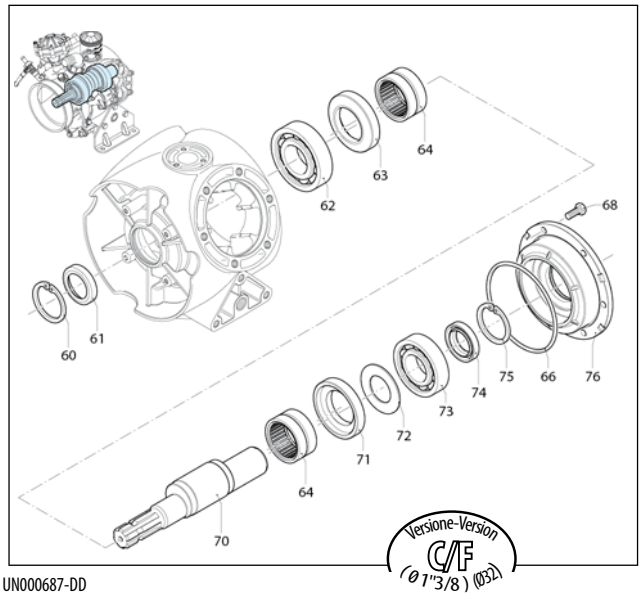

UN000687-DD

Gli articoli qui descritti, prodotti da e/o per conto di CERMAG, sono da intendersi adattabili, quindi non originali, ai marchi indicati secondo REG. CE 1400/2002
All items described here, produced by and/or on behalf of CERMAG, are to be understood as adaptable, therefore not original, to the brands indicated according to REG. EC 1400/2002

PARTI DI RICAMBIO PER POMPA BHA130 - BHA150

PIECES DETACHEES POUR POMPES - SPARE PARTS FOR PUMPS - ERSATZTEILE FÜR PUMPEN - REPUESTOS PARA BOMBAS

RIF.	ARTICOLO	A/R	DESCRIZIONE / DESCRIPTION	Q.tà	NOTE
1	**916367**	2240100	Perno / Hub pin	3	C30
2	**914920**	580090	Piastra / Plate	3	
3	**27311**	2240080	Membrana Øe 120 / Diaphragm	3	NBR
	27580	2240081	Membrana Øe 120 / Diaphragm	3	BlueFlex™
	27320	2240085	Membrana Øe 120 / Diaphragm	3	Desmopan
4		2240560	Camicia / Sleeve	3	BHA 130
		2240520	Camicia / Sleeve	3	BHA 150
5		2240570	Segmento / Piston ring	3	BHA 130
	925801	2240360	Segmento / Piston ring	3	BHA 150
6		2240550	Pistone Ø 76 / Piston	3	BHA 130
	925800	2240350	Pistone Ø 82 / Piston	3	BHA 150
7		2240580	Spina / Pin	3	BHA 130
		540070	Spina / Pin	3	BHA 150
8	**908133**	160691	Anello seeger Øi 18 / Ring	6	
9		2240090	Biella / Connecting-rod	3	
10	**921464**	2240110	Dado M10 INOX / Nut	3	C25
11	**27334**	1800060	Tappo nero / Plug	1	BHA 130
	27335	750050	Tappo rosso / Plug	1	BHA 150
12	**27340**	1040060	Guarnizione OR Ø 72,69x2,62 / O-ring	1	
14		540290	Vite TCEI M8x25 / Screw	3	C10
15	**27347**	2240070	Serbatoio / Tank	1	
16	**27354**	2240270	Guarnizione OR Ø 67,95x2,62 / O-ring	1	
17		2240011	Corpo pompa / Pump body	1	
18		2240452	Testa dx / Head	2	
20		2240470	Vite TCEI M12x70 / Screw	18	C50
21	**27351**	180101	Guarnizione OR Ø 17,5x2 / O-ring	2	
22	**916238**	2240190	Piede / Foot	2	
23		540100	Vite TE M12x40 / Screw	6	C50
24		820361	Tappo 1/2" G ottone / Plug	2	C20
25	**915679**	2240453	Testa sx / Head	1	
26	**923623**	43071	Camera aria BlueFlex™ / Air chamber	1	
	914007	1527	Camera aria NBR / Air chamber	1	
27	**912915**	180020	Valvola di gonfiaggio / Air valve	1	C3,5
28	**913350**	650542	Guarnizione / Gasket	1	
29		380410	Vite TCEI M8x40 / Screw	8	C20
30	**917993**	620234	Semicamera aria superiore / Semi air chamber	1	Anodizzata
31	**27322**	550190	Membrana camera aria Øe 110 / Diaphragm	1	NBR
	27585	550194	Membrana camera aria Øe 110 / Diaphragm	1	Blueflex™
33		2240481	Semicamera aria inferiore / Semi air chamber	1	Anodizzata
34		2240490	Raccordo / Fitting	1	Ottone/ Brass (a)
35	**27348**	720030	Guarnizione OR Ø 22,22x2,62 / O-ring	1	
36	**908826**	540550	Curva Ø 40 / Elbow	1	
37	**910013**	540540	Girello 1" 3/4 G / Ring nut	1	
38	**916271**	250310	Guarnizione OR Ø 36,14x2,62 / O-ring	1	
39	**912853**	680070	Guarnizione OR Ø 31,5x4,25 / O-ring	6	
40	**920785**	2249050	Valvola grigia / Valve	6	
41	**914893**	130491	Rubinetto 3/8" G - 1/2" G M-M DX / Valve	1	C20
42	**912649**	110130	Girello 1/2" / Ring nut	2	
43	**908243**	900210	Raccordo 3/8" G M-F / Fitting	2	
44		880530	Tappo 3/8" G / Plug	1	C20
45		650330	Vite TCEI M10x35 / Screw	6	C40
46	**918706**	880581	Tappo 1/4" G / Plug	1	C20
47		820510	Guarnizione OR Ø 10,82x1,78 / O-ring	1	
48	**920787**	2240461	Condotto asp./mandata / Line	1	
49	**925804**	850250	Vite TCEI M8x12 / Screw	4	C10
50	**925805**	390311	Rondella / Washer	4	
51	**914529**	1500470	Protezione cardano / Cardan protection	1	
52	**914919**	851650	Curva di mandata / Elbow	1	
53	**916431**	130492	Rubinetto 3/8" G - 1/2" G M-M SX / Valve	1	C20
54	**911727**	881461	Manicotto 3/8" G - 1/2" G / Threaded adapter	1	C30
55		2680310	Raccordo 3/4" G - 1/2" G / Fitting	1	C20
56	**911722**	1609002	Valvola di sicurezza / Safety valve	1	
57	**911721**	880831	Guarnizione OR Ø 15,54x2,62 / O-ring	1	Viton
58	**911720**	550450	Girello 3/4" G / Ring nut	1	
59	**911719**	550460	Curva Ø 18 / Elbow	1	
60		2240160	Anello seeger Øi 62 / Ring	2	
61	**925798**	2240150	Anello tenuta / Ring	2	
62	**925802**	2240430	Cuscinetto / Bearing	2	
63		2240121	Anello biella / Ring	2	
64		850320	Cuscinetto / Bearing	2	
65	**922435**	2240173	Albero marcato BE / Shaft	1	C/C
66		2240290	Guarnizione OR Ø 152,7x2,62 / O-ring	1	

RIF.	ARTICOLO	A/R	DESCRIZIONE / DESCRIPTION	Q.tà	NOTE
67		2240020	Flangia / Flange	1	
68		160670	Vite TE M10x25 / Screw	6	C35
70		2240410	Albero marcato BG / Shaft	1	C/F Ø1"3/8
		2240620	Albero marcato DH / Shaft	1	C/F Ø32
71		2240390	Anello biella / Ring	1	
72		2240400	Piastra / Plate	1	
73	**925803**	2240440	Cuscinetto / Bearing	1	
74	**921465**	1800090	Anello tenuta / Ring	1	
75		620330	Anello seeger Øi 65 / Ring	1	
76		2240370	Flangia / Flange	1	C/F Ø1"3/8
		2240610	Flangia per motore idraulico / Flange	1	C/F Ø32
77		760020	Curva Ø 50 / Elbow	1	Optional
78		760040	Girello 2" G / Ring nut	1	Optional
79	**920720**	620210	Guarnizione OR Ø 40,95x2,62 / O-ring	1	Optional
80		2380080	Raccordo 2" G - 1"3/4 G M-F / Fitting	1	Optional
81		392190	Portagomma Ø 40 / Hose tail	1	Optional



KIT 2444
Membrane NBR
NBR diaphragms

920788
KIT 43204
Membrane BlueFlex
BlueFlex diaphragms

KIT 43205
Membrane Desmopan
Desmopan diaphragms

Pos.	Q.ty
3	3

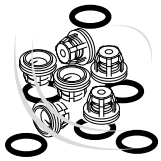

917778
KIT 2445
Valvole
Valves

Pos.	Q.ty
39	6
40	6

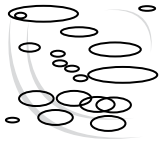

918793
KIT 2446
OR
O-Rings

Pos.	Q.ty
12	1
16	1
21	2
35	1
38	1
39	6
47	1
57	1
66	1

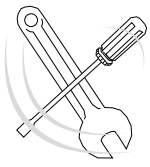

KIT 2447
Pronto intervento membrane in NBR
Maintenance repair NBR diaphragms

Pos.	Q.ty	Pos.	Q.ty	Pos.	Q.ty
1	2	39	6		
2	2	40	6		
3	3	61	2		
10	2	66	1		
12	1	74	1		
15	1				
16	1				
21	2				
35	1				
38	1				

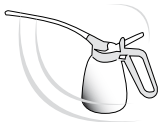

Olio utilizzato
Suggested oil

Tipo - Type	Kg
SAE 30	2,4

Posizione targa di identificazione.
Pump and manufacturer identification.

09 new

PARTI DI RICAMBIO PER POMPA BHS75 - BHS95

PIECES DETACHEES POUR POMPES - SPARE PARTS FOR PUMPS - ERSATZTEILE FÜR PUMPEN - REPUESTOS PARA BOMBAS

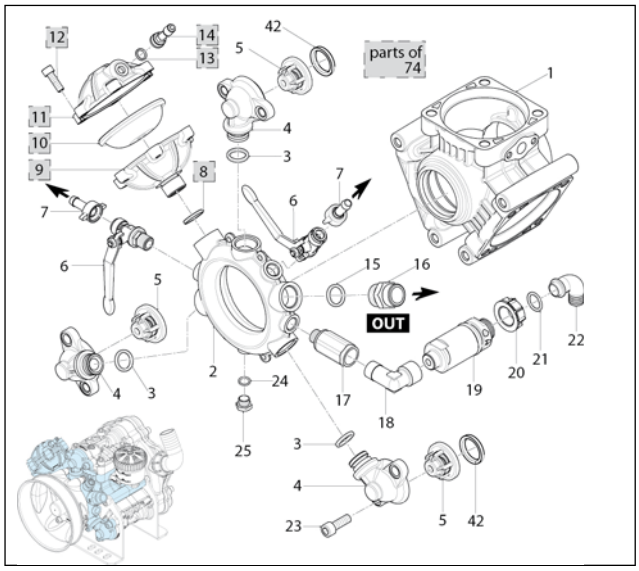

AR000013-FL

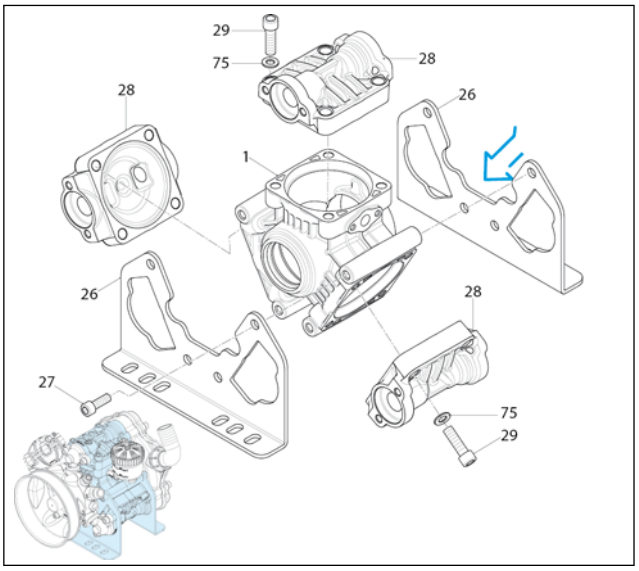

AR000101-FL

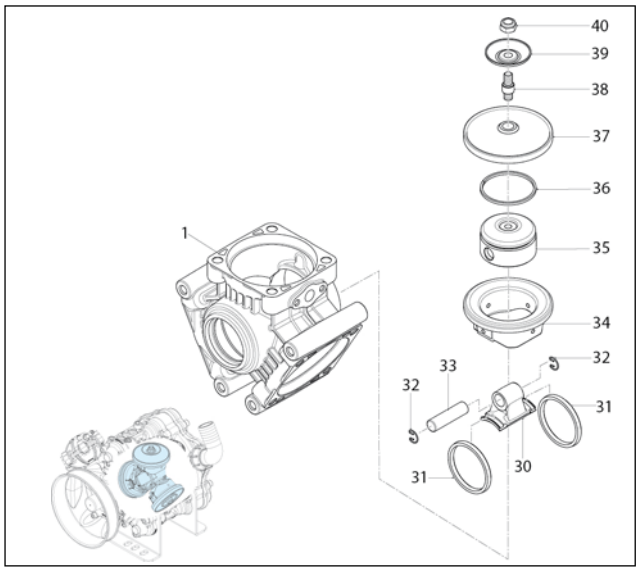

AR000015-FL

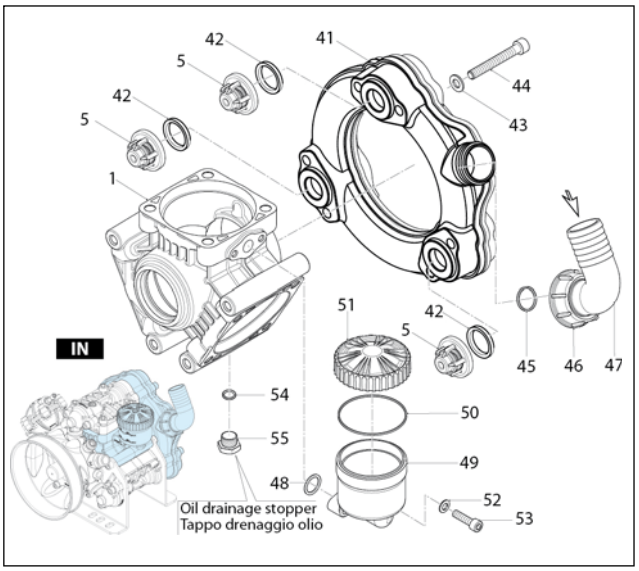

AR000066-FL

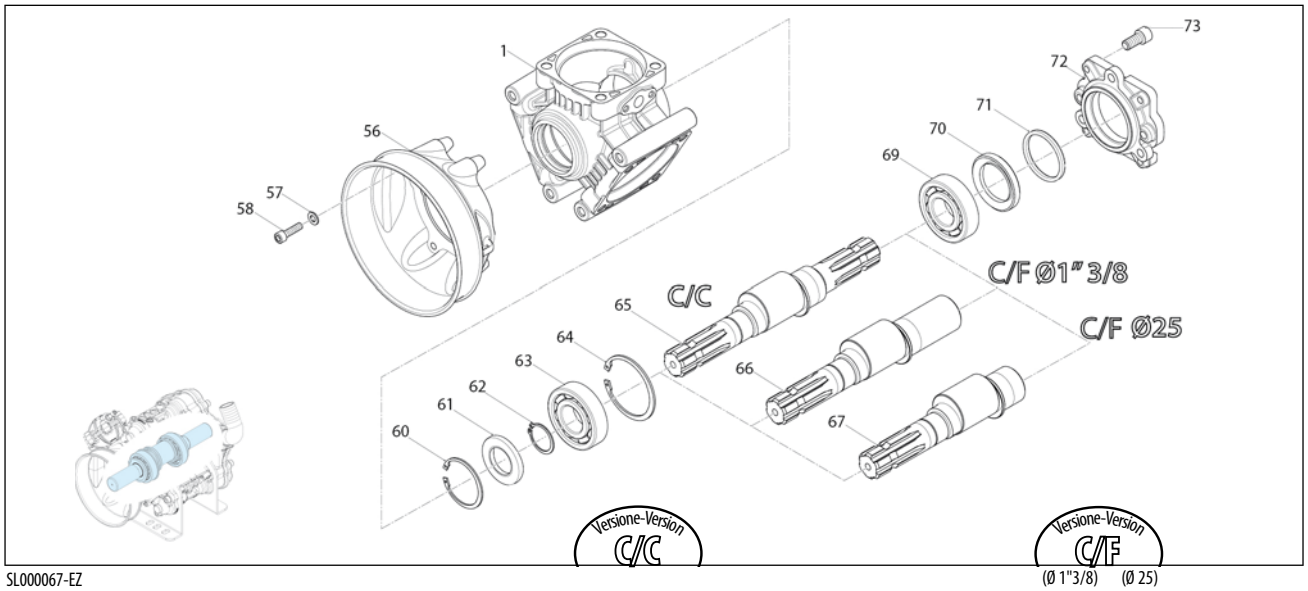

SL000067-EZ

(Ø 1"3/8) (Ø 25)

Gli articoli qui descritti, prodotti da e/o per conto di CERMAG, sono da intendersi adattabili, quindi non originali, ai marchi indicati secondo REG. CE 1400/2002
All items described here, produced by and/or on behalf of CERMAG, are to be understood as adaptable, therefore not original, to the brands indicated according to REG. EC 1400/2002

PARTI DI RICAMBIO PER POMPA BHS75 - BHS95

PIECES DETACHEES POUR POMPES - SPARE PARTS FOR PUMPS - ERSATZTEILE FÜR PUMPEN - REPUESTOS PARA BOMBAS

RIF.	ARTICOLO	A/R	DESCRIZIONE / DESCRIPTION	Q.tà	NOTE
1		4700010	Corpo pompa / Pump body	1	
2		4700110	Condotto mandata / Line	1	
3		480030	Guarnizione OR Ø 18,64x3,53 / O-ring	3	90ShA
4		4700100	Raccordo mandata / Fitting	3	
5	**27360**	2429050	Valvola / Valve	6	
6	**916431**	130492	Rubinetto 3/8" G - 1/2" G M-M SX / Valve	2	
7	**914894**	110131	Girello 1/2" G / Ring nut	2	
8	**27348**	720030	Guarnizione OR Ø 22,22x2,62 / O-ring	1	
9		2660070	Semicamera aria inferiore / Semi air chamber	1	Ottone/ Brass
10	**27324**	800190	Membrana camera aria Øe 94 / Diaphragm	1	NBR
	27586	800192	Membrana camera aria Øe 94 / Diaphragm	1	Blueflex™
11		2660080	Semicamera aria superiore / Semi air chamber	1	Ottone/ Brass
12		540290	Vite TCEI M8x25 / Screw	6	C20
13	**913350**	650542	Guarnizione / Gasket	1	
14	**912915**	180020	Valvola di gonfiaggio / Air valve	1	C3,5
15	**27350**	390180	Guarnizione OR Ø 18,72x2,62 / O-ring	1	
16		850742	Raccordo / Fitting	1	C20
17		4700380	Raccordo 3/8"G(M) - 1/2"G(F) / Fitting	1	C20
18	**911723**	881560	Raccordo 1/2" G M-F / Fitting	1	
19	**913242**	1609001	Valvola di sovrapressione / Safety valve	1	
20	**911720**	550450	Girello 3/4" G / Ring nut	1	
21	**911721**	880831	Guarnizione OR Ø 15,54x2,62 / O-ring	1	Viton
22	**911719**	550460	Curva Ø 18 / Elbow	1	
23		540300	Vite TCEI M10x30 / Screw	6	C40
24		820510	Guarnizione OR Ø 10,82x1,78 / O-ring	1	
25	**918706**	880581	Tappo 1/4" G / Plug	1	C20
26		4700060	Piede / Foot	2	
27		4180670	Vite TCEI M12x25 / Screw	8	C50
28		4700050	Testa ottone / Head	3	
29		2660051	Vite TCEI M12x45 / Screw	12	C50
30	**917872**	1800050	Biella / Connecting-rod	3	
31	**919439**	1040340	Anello biella / Ring	2	
32	**925825**	1040270	Anello seeger Øi 15 / Ring	6	
33	**916590**	1040070	Spina / Pin	3	
34		4700460	Camicia / Sleeve	3	BHS 75
		4700040	Camicia / Sleeve	3	BHS 95
35		4700320	Pistone / Piston	3	
36	**908135**	260231	Segmento / Piston ring	3	
37	**26342**	1040081	Membrana Øe 105 / Diaphragm	3	NBR
	27578	1040083	Membrana Øe 105 / Diaphragm	3	BlueFlex™
38	**916367**	2240100	Perno / Hub pin	3	C30
39		4700090	Piastra / Plate	3	
40	**921464**	2240110	Dado M10 Inox / Nut	3	C25
41		4700370	Condotto aspirazione / Line	1	
42		3460380	Guarnizione / Gasket	6	Viton
43		320620	Rondella / Washer	6	
44		621010	Vite TCEI M10x75 / Screw	6	C15
45	**913694**	390290	Guarnizione OR Ø 29x3 / O-ring	1	
46	**923073**	750670	Girello 1" 1/2 G / Ring nut	1	
47		50267	Curva Ø 40 / Elbow	1	
48	**27350**	390180	Guarnizione OR / Ø 18,72x2,62 / O-ring	1	
49		4700030	Serbatoio / Tank	1	
50	**27340**	1040060	Guarnizione OR / Ø 72,69x2,62 / O-ring	1	
51	**27334**	1800060	Tappo nero / Plug	1	BHS 75
	27335	750050	Tappo rosso / Plug	1	BHS 95
52	**912735**	380241	Rondella / Washer	2	
53		620610	Vite TCEI M8x30 / Screw	2	C10
54	**27353**	740290	Guarnizione OR Ø 14x1,78 / O-ring	1	
55		880530	Tappo 3/8" G / Plug	1	C20
56		4700160	Protezione cardano / Cardan protection	1	
57	**925805**	390311	Rondella / Washer	4	
58		620610	Vite TCEI M8x30 / Screw	4	C10
60		200390	Anello seeger Øi 62 / Ring	1	
61	**914895**	2680110	Anello tenuta / Ring	1	
62		230370	Anello seeger Øe 35 / Ring	1	
63		751280	Cuscinetto / Bearing	1	
64	**916439**	230340	Anello seeger Øi 80 / Ring	1	
65		4700420	Albero marcato GO / Shaft	1	BHS 75 C/C
		4700170	Albero marcato FS / Shaft	1	BHS 95 C/C
66		4700430	Albero marcato GP / Shaft	1	BHS 75 C/F Ø1"3/8
66		4700180	Albero marcato FT / Shaft	1	BHS 95 C/F Ø1"3/8
67		4700440	Albero marcato GQ / Shaft	1	BHS 75 C/F Ø25
		4700190	Albero marcato FU / Shaft	1	BHS 95 C/F Ø25
69		230311	Cuscinetto / Bearing	1	
70		2680130	Anello tenuta / Ring	1	
71		1980340	Guarnizione OR Ø 83,8x2,62 / O-ring	1	
72		4700020	Flangia / Flange	1	
73		160671	Vite TCEI M10x25 / Screw	3	C40
74	**917315**	1554	Camera aria / Air chamber	1	NBR
		43069	Camera aria / Air chamber	1	BlueFlex™
75		2820470	Rondella / Washer	12	

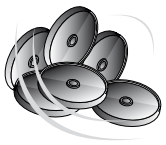

KIT 43127
Membrane BlueFlex™
BlueFlex™ diaphragms

914184
KIT 1952
Membrane NBR
Buna diaphragms

Pos.	Q.ty
37	3

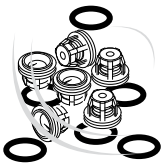

KIT 43138
Valvole
Valves

Pos.	Q.ty
5	6
42	6



Olio utilizzato
Suggested oil

Tipo - Type	Kg
SAE 30	0,8

Posizione targa di identificazione.
Pump and manufacturer identification.

PARTI DI RICAMBIO PER POMPA BHS90 - BHS105 - BHS120

PIECES DETACHEES POUR POMPES - SPARE PARTS FOR PUMPS - ERSATZTEILE FÜR PUMPEN - REPUESTOS PARA BOMBAS

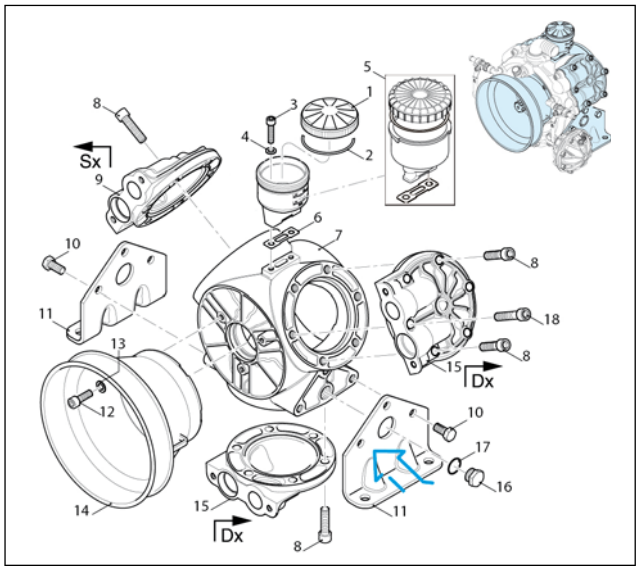

SL000013-GA

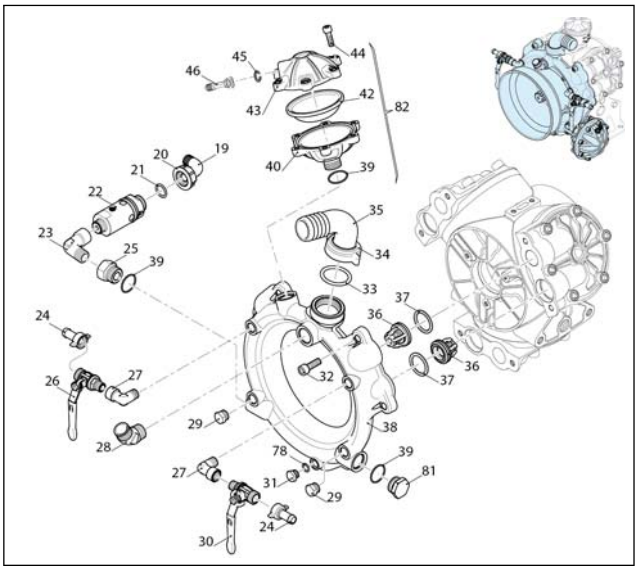

SL000101-EY

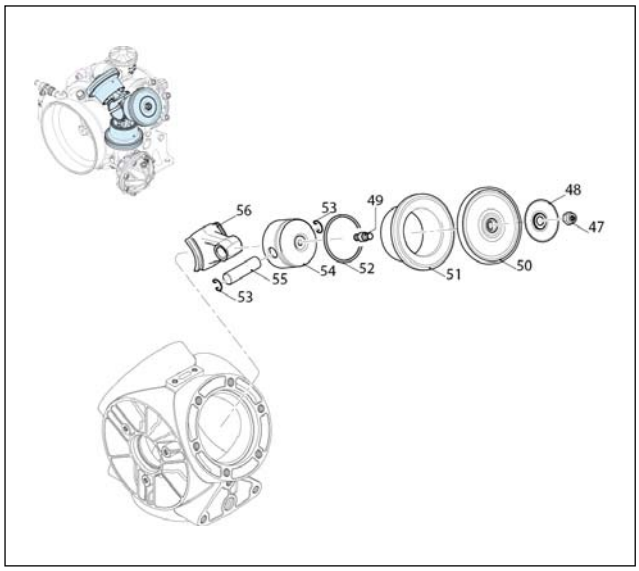

AR000015-EN

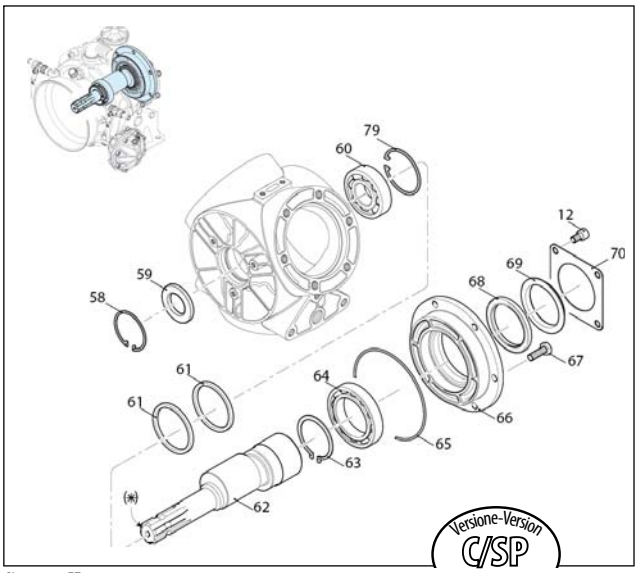

SL000066-EZ

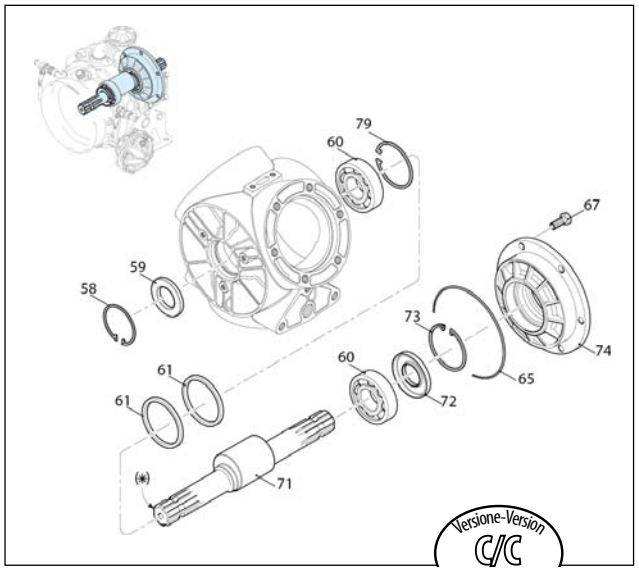

SL000067-EZ

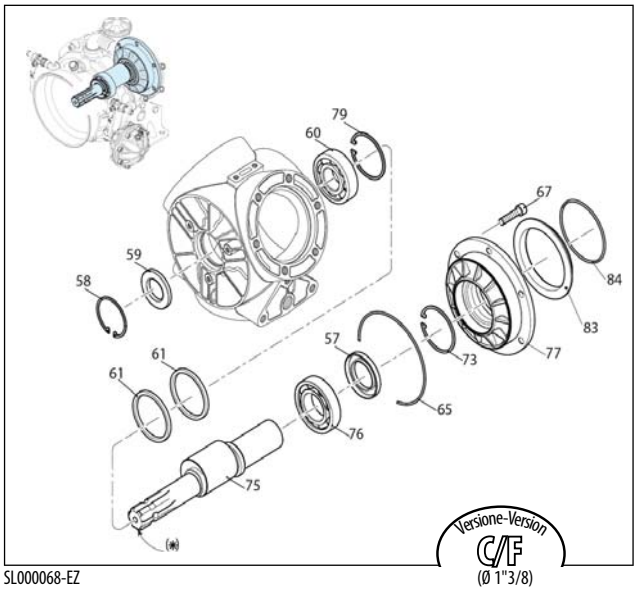

SL000068-EZ
(Ø 1"3/8)

Gli articoli qui descritti, prodotti da e/o per conto di CERMAG, sono da intendersi adattabili, quindi non originali, ai marchi indicati secondo REG. CE 1400/2002
All items described here, produced by and/or on behalf of CERMAG, are to be understood as adaptable, therefore not original, to the brands indicated according to REG. EC 1400/2002

PARTI DI RICAMBIO PER POMPA BHS90 - BHS105 - BHS120
PIECES DETACHEES POUR POMPES - SPARE PARTS FOR PUMPS - ERSATZTEILE FÜR PUMPEN - REPUESTOS PARA BOMBAS

RIF.	ARTICOLO	A/R	DESCRIZIONE / DESCRIPTION	Q.tà	NOTE
	27336	750051	Tappo verde / Plug	1	BHS 90
1	**27334**	1800060	Tappo nero / Plug	1	BHS 105
	27335	750050	Tappo rosso / Plug	1	BHS 120
2	**27340**	1040060	Guarnizione OR Ø 72,69x2,62 / O-ring	1	
3	**911718**	680350	Vite TCEI M8x35 / Screw	2	C10
4	**912735**	380241	Rondella / Washer	2	
5	**27344**	47754	Kit Serbatoio completo / Tank kit	1	ex 750030
6	**27352**	750040	Guarnizione / Gasket	1	
7		2660010	Corpo pompa / Pump body	1	
8		2660050	Vite TCEI M12x45 / Screw	15	C50
9		2660031	Testa sx / Head	1	
10	**923693**	540210	Vite TE M12x25 / Screw	6	C50
11		2680100	Piede / Foot	2	
12		850250	Vite TCEI M8x12 / Screw	3	C10
13	**925805**	390311	Rondella / Washer	3	
14	**914529**	1500470	Protezione cardano / Cardan protection	1	
15		2660030	Testa dx / Head	2	
16		820361	Tappo 1/2" G ottone / Plug	2	C20
17	**27351**	180101	Guarnizione OR Ø 17,5x2 / O-ring	2	
18		2660040	Vite TCEI M12x60 / Screw	3	C50
19	**911719**	550460	Curva Ø 18 / Elbow	1	
20	**911720**	550450	Girello 3/4" G / Ring nut	1	
21	**911721**	880831	Guarnizione OR Ø 15,54x2,62 / O-ring	1	Viton
22	**911722**	1609002	Valvola di sicurezza / Safety valve	1	
23		2680310	Raccordo 3/4" G - 1/2" G / Fitting	1	
24	**914894**	110131	Girello 1/2" / Ring nut	2	
25		2660060	Raccordo 3/4"G -1/2"G M-F / Fitting	1	C35
26	**916431**	130492	Rubinetto 3/8" G - 1/2" G M-M SX / Valve	1	
27		2240260	Raccordo 3/8" G M-F / Fitting	2	
28	**914919**	851650	Curva di mandata / Elbow	1	
29		880530	Tappo 3/8" G / Plug	2	C20
30	**914893**	130491	Rubinetto 3/8" G - 1/2" G M-M DX / Valve	1	
31	**918706**	880581	Tappo 1/4" G / Plug	1	C20
32		540300	Vite TCEI M10x30 / Screw	6	C40
33	**908137**	390210	Guarnizione OR Ø 39,69x3,53 / O-ring	1	
34		2240200	Girello 1" 3/4 G / Ring nut	1	
35		2240211	Curva Ø 40 / Elbow	1	
36	**920785**	2249050	Valvola grigia / Valve	6	
37	**912853**	680070	Guarnizione OR Ø 31,5x4,25 / O-ring	6	
38		2660021	Condotto asp./mandata / Line	1	
39	**27348**	720030	Guarnizione OR Ø 22,22x2,62 / O-ring	2	
40		2660070	Semicamera aria inferiore / Semi air chamber	1	Ottone/ Brass
	27586	800192	Membrana camera aria Øe 94 / Diaphragm	1	Blueflex™
42	**27324**	800190	Membrana camera aria Øe 94 / Diaphragm	1	NBR
		800191	Membrana camera aria Øe 94 / Diaphragm	1	Viton
43		2660080	Semicamera aria superiore / Semi air chamber	1	Ottone/ Brass
44		540290	Vite TCEI M8x25 / Screw	6	C20
45	**913350**	650542	Guarnizione / Gasket	1	
46	**912915**	180020	Valvola di gonfiaggio / Air valve	1	C3,5
47	**921464**	2240110	Dado M10 INOX / Nut	3	C25
48	**914920**	580090	Piastra / Plate	3	
49	**916367**	2240100	Perno / Hub pin	3	(a) C30
	27575	550081	Membrana Øe 115 / Diaphragm	3	BlueFlex™
	27313	550080	Membrana Øe 115 / Diaphragm	3	NBR
50	**26346**	550085	Membrana Øe 115 / Diaphragm	3	Desmopan
	917210	550086	Membrana Øe 115 / Diaphragm	3	HPDS
		550084	Membrana Øe 115 / Diaphragm	3	Viton
		2680060	Camicia / Sleeve	3	BHS 90
51		2680070	Camicia / Sleeve	3	BHS 105
	916434	2680080	Camicia / Sleeve	3	BHS 120
52	**916433**	260230	Segmento / Piston ring	3	
53	**908133**	160691	Anello seeger Øi 18 / Ring	6	
54	**916432**	2240060	Pistone Ø 72 / Piston	3	
55	**923938**	260700	Spina / Pin	3	
56	**916436**	2680090	Biella bronzo / Connecting-rod	3	
57		2680130	Anello tenuta / Ring	1	
58		200390	Anello seeger Øi 62 / Ring	1	
59	**914895**	2680110	Anello tenuta / Ring	1	
60	**916438**	230350	Cuscinetto / Bearing	2	
61	**916481**	2240540	Anello biella / Ring	2	
		2680250	Albero marcato CI / Shaft	1	C/SP BHS 90
62		2680260	Albero marcato CL / Shaft	1	C/SP BHS 105
		2680270	Albero marcato CM / Shaft	1	C/SP BHS 120
63		2680290	Anello seeger Øe 65 / Ring	1	
64		2680280	Cuscinetto / Bearing	1	
65	**911942**	1400120	Guarnizione OR Ø 145,72x2,62 / O-ring	1	
66		2680241	Flangia / Flange	1	
67		160670	Vite TE M10x25 / Screw	6	C35
68	**913045**	1400150	Anello tenuta / Ring	1	
69		1400110	Centraggio / Ring	1	
70	**923127**	1400140	Flangia / Flange	1	
		2680170	Albero marcato CA / Shaft	1	C/C BHS 90
71	**922134**	2680180	Albero marcato CB / Shaft	1	C/C BHS 105
	923939	2680190	Albero marcato CC / Shaft	1	C/C BHS 120
72	**914896**	2680120	Anello tenuta / Ring	1	
73	**916482**	161050	Anello seeger Øi 72 / Ring	1	sp.2,5
74		2680022	Flangia / Flange	1	
		2680200	Albero marcato CD / Shaft	1	C/F BHS 90
75		2680210	Albero marcato CE / Shaft	1	C/F BHS 105
		2680220	Albero marcato CF / Shaft	1	C/F BHS 120
76	**919438**	230310	Cuscinetto / Bearing	1	
77		2680023	Flangia / Flange	1	
78		820510	Guarnizione OR Ø 10,82x1,78 / O-ring	1	
79	**916439**	230340	Anello seeger Øi 80 / Ring	1	
81		1140300	Tappo 3/4" G / Plug	1	C35
82		43069	Camera aria / Air chamber	1	BlueFlex™
	917315	1554	Camera aria / Air chamber	1	NBR
83		2420250	Anello centraggio / Ring	1	
84	**906614**	580230	Guarnizione OR Ø 69,52x2,62 / O-ring	1	



917777
KIT 43085
Membrane BlueFlex™
BlueFlex™ diaphragms
914890
KIT 2367
Membrane NBR
Buna diaphragms
KIT 2368
Membrane HPDS
HPDS diaphragms
KIT 2369
Membrane Desmopan
Desmopan diaphragms

Pos.	Q.ty
50	3



917778
KIT 2445
Valvole
Valves

Pos.	Q.ty
36	6
37	6

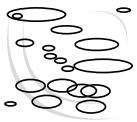

KIT 42205
OR
O-Rings

Pos.	Q.ty
2	1
17	3
21	1
37	6
39	1
65	2
78	1



KIT 42206 (NBR)
Pronto intervento
Maintenance repair

Pos.	Q.ty	Pos.	Q.ty
2	1	68	1
19	1		
20	1		
21	1		
47	3		
49	3		
50	3		
57	1		
59	1		
65	2		



Olio utilizzato
Suggested oil

Tipo - Type	Kg
SAE 30	1,4



Posizione targa di identificazione.
Pump and manufacturer identification.

Gli articoli qui descritti, prodotti da e/o per conto di CERMAG, sono da intendersi adattabili, quindi non originali, ai marchi indicati secondo REG. CE 1400/2002
All items described here, produced by and/or on behalf of CERMAG, are to be understood as adaptable, therefore not original, to the brands indicated according to REG. EC 1400/2002

09 new

PARTI DI RICAMBIO PER POMPA BHS130 - BHS150
PIECES DETACHEES POUR POMPES - SPARE PARTS FOR POMPES - ERSATZTEILE FÜR PUMPEN - REPUESTOS PARA BOMBAS

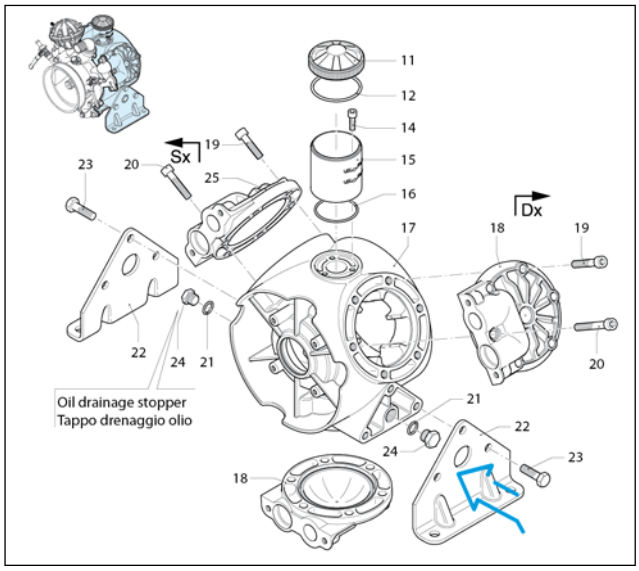

SL000331-EU

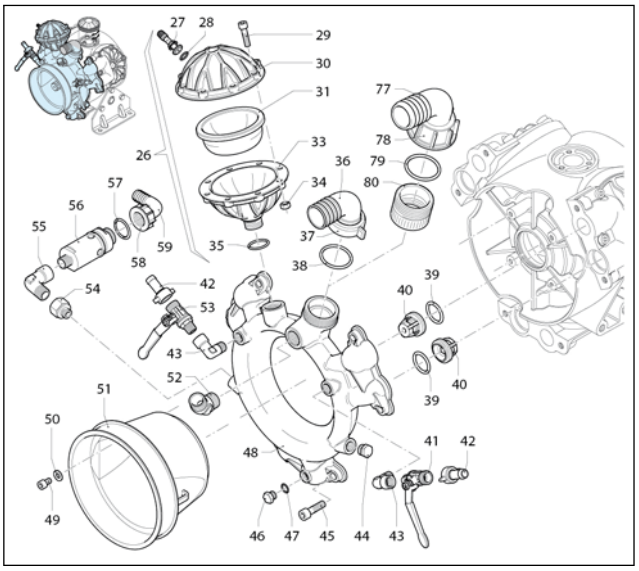

SL000330-EU

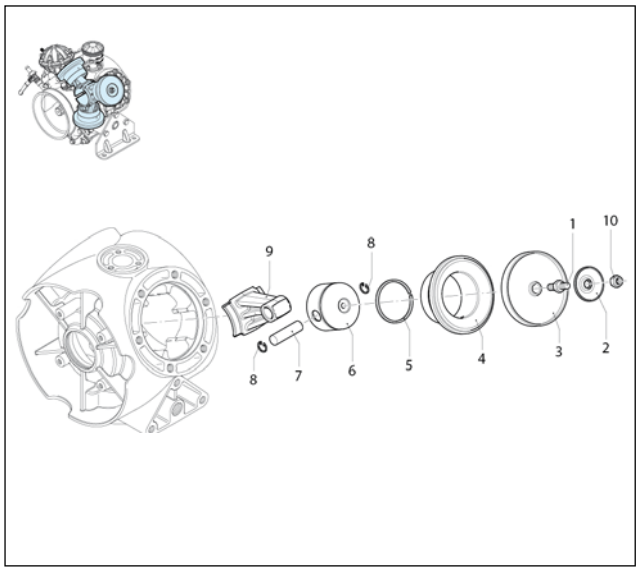

UN000447-IB

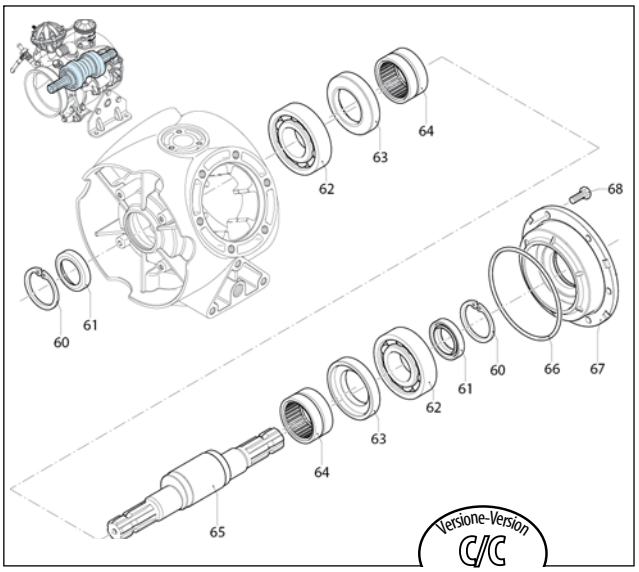

UN000644-IB

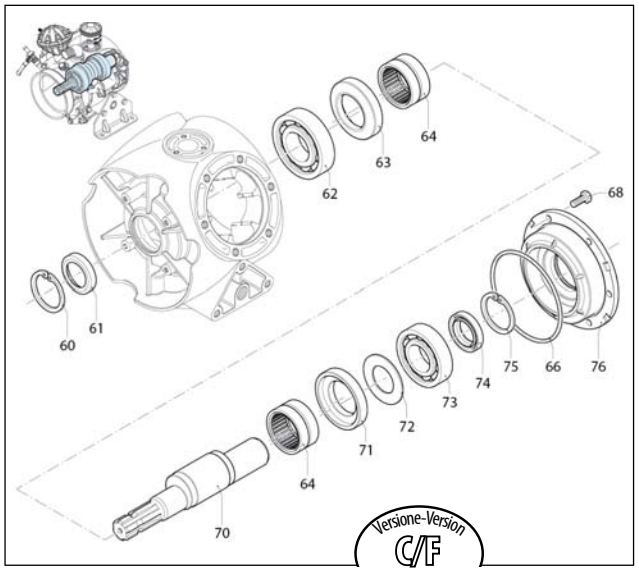

UN000645-IB
(Ø 1"3/8 / Ø 32)

Gli articoli qui descritti, prodotti da e/o per conto di CERMAG, sono da intendersi adattabili, quindi non originali, ai marchi indicati secondo REG. CE 1400/2002
All items described here, produced by and/or on behalf of CERMAG, are to be understood as adaptable, therefore not original, to the brands indicated according to REG. EC 1400/2002

PARTI DI RICAMBIO PER POMPA BHS130 - BHS150

PIECES DETACHEES POUR POMPES - SPARE PARTS FOR PUMPS - ERSATZTEILE FÜR PUMPEN - REPUESTOS PARA BOMBAS

RIF.	ARTICOLO	A/R	DESCRIZIONE / DESCRIPTION	Q.tà	NOTE
1	**916367**	2240100	Perno / Hub pin	3	C30
2	**914920**	580090	Piastra / Plate	3	
3	**27580**	2240081	Membrana Øe 120 / Diaphragm	3	BlueFlex™
	27311	2240080	Membrana Øe 120 / Diaphragm	3	NBR
	27320	2240085	Membrana Øe 120 / Diaphragm	3	Desmopan
4		2240560	Camicia / Sleeve	3	BHS 130
		2240520	Camicia / Sleeve	3	BHS 150
5		2240570	Segmento / Piston ring	3	BHS 130
	925801	2240360	Segmento / Piston ring	3	BHS 150
6		2240550	Pistone Ø 76 / Piston	3	BHS 130
	925800	2240350	Pistone Ø 82 / Piston	3	BHS 150
7		2240580	Spina / Pin	3	BHS 130
		540070	Spina / Pin	3	BHS 150
8	**908133**	160691	Anello seeger Øi 18 / Ring	6	
9		2240090	Biella / Connecting-rod	3	
10	**921464**	2240110	Dado M10 INOX / Nut	3	C25
11	**27334**	1800060	Tappo nero / Plug	1	BHS 130
	27335	750050	Tappo rosso / Plug	1	BHS 150
12	**27340**	1040060	Guarnizione OR Ø 72,69x2,62 / O-ring	1	
14		540290	Vite TCEI M8x25 / Screw	3	C10
15	**27347**	2240070	Serbatoio / Tank	1	
16	**27354**	2240270	Guarnizione OR Ø 67,95x2,62 / O-ring	1	
17		2240011	Corpo pompa / Pump body	1	
18		2240030	Testa dx / Head	2	
19		2240180	Vite TE M12x50 / Screw	15	C50
20		2240220	Vite TE M12x65 / Screw	3	C50
21	**27351**	180101	Guarnizione OR Ø 17,5x2 / O-ring	2	
22	**916238**	2240190	Piede / Foot	2	
23		540100	Vite TE M12x40 / Screw	6	C50
24		820361	Tappo 1/2" G ottone / Plug	2	C20
25		2240031	Testa sx Head	1	
26		1529	Camera aria NBR / Air chamber	1	
new	**928689**	43070	Camera aria BlueFlex™ / Air chamber	1	
27	**912915**	180020	Valvola di gonfiaggio / Air valve	1	C3,5
28	**913350**	650542	Guarnizione / Gasket	1	
29	**911718**	680350	Vite TCEI M8x35 / Screw	8	C20
30		2240300	Semicamera aria superiore / Semi air chamber	1	Ottone/ Brass
31	**27585**	550194	Membrana camera aria Øe 110 / Diaphragm	1	Blueflex™
	27322	550190	Membrana camera aria Øe 110 / Diaphragm	1	NBR
33		2240310	Semicamera aria inferiore / Semi air chamber	1	Ottone/ Brass
34		380240	Dado M8 / Nut	8	C20
35	**27348**	720030	Guarnizione OR Ø 22,22x2,62 / O-ring	1	
36		2240211	Curva Ø 40 / Elbow	1	
37		2240200	Girello 1" 3/4 G / Ring nut	1	
38	**908137**	390210	Guarnizione OR Ø 39,69x3,53 / O-ring	1	
39	**912853**	680070	Guarnizione OR Ø 31,5x4,25 / O-ring	6	
40	**920785**	2249050	Valvola grigia / Valve	6	
41	**914893**	130491	Rubinetto 3/8" G - 1/2" G M-M DX / Valve	1	C20
42	**912649**	110130	Girello 1/2" / Ring nut	2	
43		2240260	Raccordo 3/8" G M-F / Fitting	2	
44		880530	Tappo 3/8" G / Plug	1	C20
45		650330	Vite TCEI M10x35 / Screw	6	C40
46	**918706**	880581	Tappo 1/4" G / Plug	1	C20
47		820510	Guarnizione OR Ø 10,82x1,78 / O-ring	1	
48		2240040	Condotto asp./mandata / Line	1	
49	**925804**	850250	Vite TCEI M8x12 / Screw	4	C10
50	**925805**	390311	Rondella / Washer	4	
51	**914529**	1500470	Protezione cardano / Cardan protection	1	
52	**914919**	851650	Curva di mandata / Elbow	1	
53	**916431**	130492	Rubinetto 3/8" G - 1/2" G M-M SX / Valve	1	C20
54	**911727**	881461	Manicotto 3/8" G - 1/2" G / Threaded adapter	1	C30
55		2680310	Raccordo 3/4" G - 1/2" G / Fitting	1	C20
56	**911722**	1609002	Valvola di sicurezza / Safety valve	1	
57	**911721**	880831	Guarnizione OR Ø 15,54x2,62 / O-ring	1	Viton
58	**911720**	550450	Girello 3/4" G / Ring nut	1	
59	**911719**	550460	Curva Ø 18 / Elbow	1	
60		2240160	Anello seeger Øi 62 / Ring	2	
61	**925798**	2240150	Anello tenuta / Ring	2	
62	**925802**	2240430	Cuscinetto / Bearing	2	
63		2240121	Anello biella / Ring	2	
64		850320	Cuscinetto / Bearing	2	
65	**922435**	2240173	Albero marcato BE / Shaft	1	C/C
66		2240290	Guarnizione OR Ø 152,7x2,62 / O-ring	1	
67		2240020	Flangia / Flange	1	
68		160670	Vite TE M10x25 / Screw	6	C35
70		2240620	Albero marcato DH / Shaft	1	C/F Ø32
		2240410	Albero marcato BG / Shaft	1	C/F Ø1"3/8
71		2240390	Anello biella / Ring	1	
72		2240400	Piastra / Plate	1	
73	**925803**	2240440	Cuscinetto / Bearing	1	
74	**921465**	1800090	Anello tenuta / Ring	1	
75		620330	Anello seeger Øi 65 / Ring	1	
76		2240610	Flangia versione IDM / Flange	1	C/F Ø32
		2240370	Flangia / Flange	1	C/F Ø1"3/8
77		760020	Curva Ø 50 / Elbow	1	Optional
78		760040	Girello 2" G / Ring nut	1	Optional
79	**920720**	620210	Guarnizione OR Ø 40,95x2,62 / O-ring	1	Optional
80		2380080	Raccordo 2" G - 1"3/4 G M-F / Fitting	1	Optional

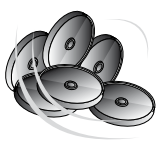

KIT 2444
Membrane NBR
NBR diaphragms

920788
KIT 43204
Membrane BlueFlex
BlueFlex diaphragms

KIT 43205
Membrane Desmopan
Desmopan diaphragms

Pos.	Q.ty
3	3

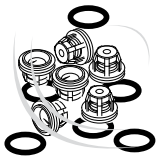

917778
KIT 2445
Valvole
Valves

Pos.	Q.ty
39	6
40	6

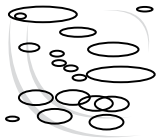

918793
KIT 2446
OR
O-Rings

Pos.	Q.ty
12	1
16	1
21	2
35	1
38	1
39	6
47	1
57	1
66	1



KIT 2447
Pronto intervento membrane in NBR
Maintenance repair NBR diaphragms

Pos.	Q.ty	Pos.	Q.ty	Pos.	Q.ty
1	2	39	6		
2	2	40	6		
3	3	61	2		
10	2	66	1		
12	1	74	1		
15	1				
16	1				
21	2				
35	1				
38	1				



Olio utilizzato
Suggested oil

Tipo - Type	Kg
SAE 30	2,4

Posizione targa di identificazione.
Pump and manufacturer identification.

Gli articoli qui descritti, prodotti da e/o per conto di CERMAG, sono da intendersi adattabili, quindi non originali, ai marchi indicati secondo REG. CE 1400/2002
All items described here, produced by and/or on behalf of CERMAG, are to be understood as adaptable, therefore not original, to the brands indicated according to REG. EC 1400/2002

09 new

PARTI DI RICAMBIO PER POMPA BHS170 - BHS200

PIECES DETACHEES POUR POMPES - SPARE PARTS FOR PUMPS - ERSATZTEILE FÜR PUMPEN - REPUESTOS PARA BOMBAS

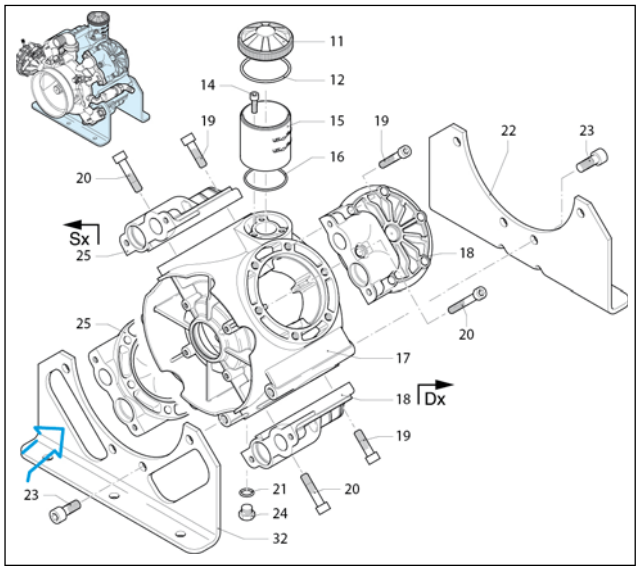

UN000524-CD

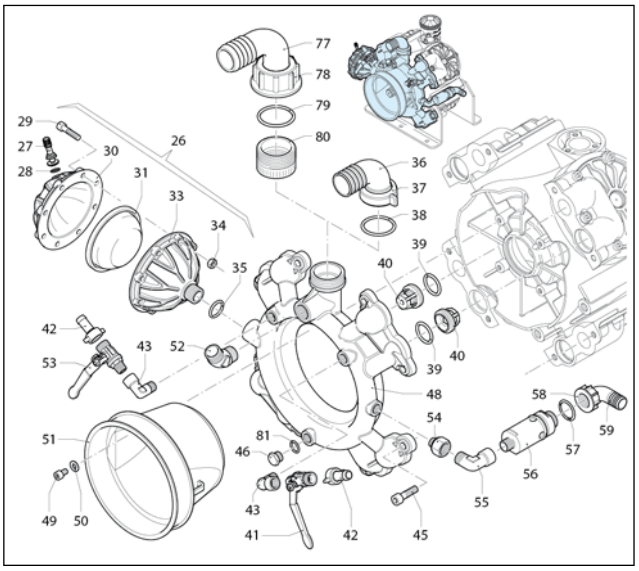

SL000111-GY

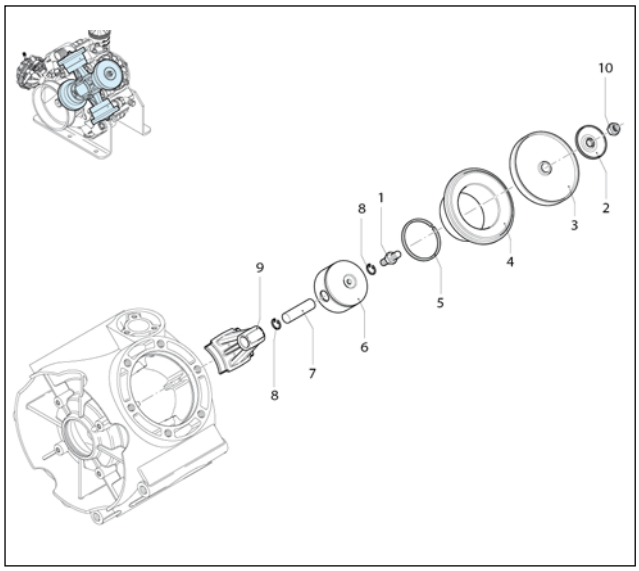

UN000526-HE

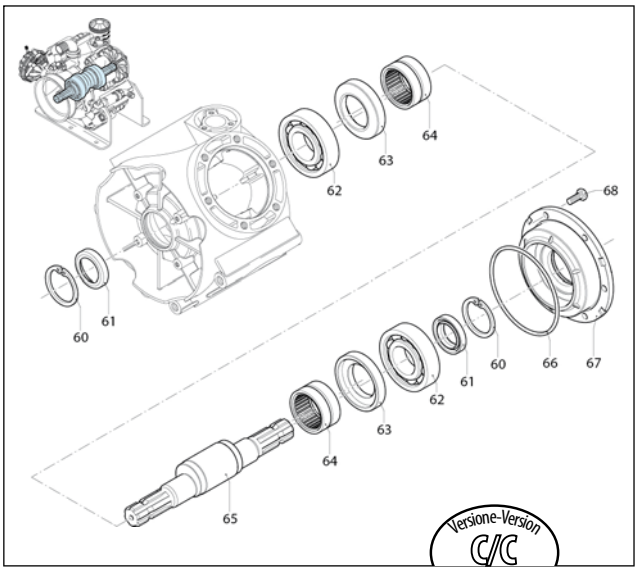

UN000646-CD

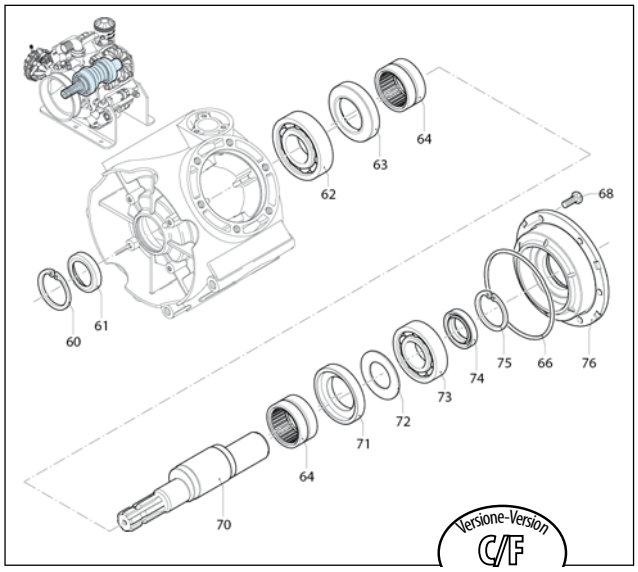

UN000647-CD
(Ø 1"3/8 / Ø 32)

Gli articoli qui descritti, prodotti da e/o per conto di CERMAG, sono da intendersi adattabili, quindi non originali, ai marchi indicati secondo REG. CE 1400/2002
All items described here, produced by and/or on behalf of CERMAG, are to be understood as adaptable, therefore not original, to the brands indicated according to REG. EC 1400/2002

PARTI DI RICAMBIO PER POMPA BHS170 - BHS200
PIECES DETACHEES POUR POMPES - SPARE PARTS FOR PUMPS - ERSATZTEILE FÜR PUMPEN - REPUESTOS PARA BOMBAS

RIF.	ARTICOLO	A/R	DESCRIZIONE / DESCRIPTION	Q.tà	NOTE
1	**916367**	2240100	Perno / Hub pin	4	C30 (a)
2	**914920**	580090	Piastra / Plate	4	
3	**27580**	2240081	Membrana Øe 120 / Diaphragm	4	BlueFlex™
	27311	2240080	Membrana Øe 120 / Diaphragm	4	NBR
	27320	2240085	Membrana Øe 120 / Diaphragm	4	Desmopan
4		2240560	Camicia / Sleeve	4	BHS 170
		2240520	Camicia / Sleeve	4	BHS 200
5		2240570	Segmento / Piston ring	4	BHS 170
	925801	2240360	Segmento / Piston ring	4	BHS 200
6		2240550	Pistone Ø 76 / Piston	4	BHS 170
	925800	2240350	Pistone Ø 82 / Piston	4	BHS 200
7		2240580	Spina / Pin	4	BHS 170
		540070	Spina / Pin	4	BHS 200
8	**908133**	160691	Anello seeger Øi 18 / Ring	8	
9		2380050	Biella / Connecting-rod	4	
10	**921464**	2240110	Dado M10 INOX / Nut	4	Inox C25
11	**27334**	1800060	Tappo nero / Plug	1	BHS 170
	27335	750050	Tappo rosso / Plug	1	BHS 200
12	**27340**	1040060	Guarnizione OR Ø 72,69x2,62 / O-ring	1	
14		540290	Vite TCEI M8x25 / Screw	3	C10
15	**27347**	2240070	Serbatoio / Tank	1	
16	**27354**	2240270	Guarnizione OR Ø 67,95x2,62 / O-ring	1	
17		2380011	Corpo pompa / Pump body	1	
18		2240030	Testa dx / Head	2	
19		2240180	Vite TE M12x50 / Screw	20	C50
20		2240220	Vite TE M12x65 / Screw	4	C50
21	**27351**	180101	Guarnizione OR Ø 17,5x2 / O-ring	1	
22		2380040	Piede / Foot	1	
23		2380060	Vite TCEI M14x35 / Screw	8	C50
24		820361	Tappo 1/2" G ottone / Plug	1	C20
25		2240031	Testa sx / Head	2	
26		43070	Camera aria BlueFlex™ / Air chamber	1	
		1529	Camera aria NBR / Air chamber	1	
27	**912915**	180020	Valvola di gonfiaggio / Air valve	1	C4
28	**913350**	650542	Guarnizione / Gasket	1	
29	**911718**	680350	Vite TCEI M8x35 / Screw	8	C20
30		2240300	Semicamera aria superiore / Semi air chamber	1	Ottone/ Brass
31	**27585**	550194	Membrana camera aria Øe 110 / Diaphragm	1	Blueflex™
	27322	550190	Membrana camera aria Øe 110 / Diaphragm	1	NBR
32		2380030	Piede / Foot	1	
33		2240310	Semicamera aria inferiore / Semi air chamber	1	Ottone/ Brass
34		380240	Dado M8 / Nut	8	C20
35	**27348**	720030	Guarnizione OR Ø 22,22x2,62 / O-ring	1	
36		2240211	Curva Ø 40 / Elbow	1	
37		2240200	Girello 1" 3/4 G / Ring nut	1	
38	**908137**	390210	Guarnizione OR Ø 39,69x3,53 / O-ring	1	
39	**912853**	680070	Guarnizione OR Ø 31,5x4,25 / O-ring	8	
40	**920785**	2249050	Valvola grigia / Valve	8	
41	**914893**	130491	Rubinetto 3/8" G - 1/2" G M-M DX / Valve	1	C20
42	**912649**	110130	Girello 1/2" / Ring nut	2	
43		2240260	Raccordo 3/8" G M-F / Fitting	2	C20
45		650330	Vite TCEI M10x35 / Screw	8	C40
46		880530	Tappo 3/8" G / Plug	1	C20
48		2380020	Condotto asp./mandata / Line	1	
49	**925804**	850250	Vite TCEI M8x12 / Screw	4	C10
50	**925805**	390311	Rondella / Washer	4	
51	**914529**	1500470	Protezione cardano / Cardan protection	1	
52	**914919**	851650	Curva di mandata / Elbow	1	
53	**916431**	130492	Rubinetto 3/8" G - 1/2" G M-M SX / Valve	1	C20
54	**911727**	881461	Manicotto 3/8" G - 1/2" G / Threaded adapter	1	C20
55		2680310	Raccordo 3/4" G - 1/2" G / Fitting	1	
56	**911722**	1609002	Valvola di sicurezza / Safety valve	1	
57	**911721**	880831	Guarnizione OR Ø 15,54x2,62 / O-ring	1	Viton
58	**911720**	550450	Girello 3/4" G / Ring nut	1	
59	**911719**	550460	Curva Ø 18 / Elbow	1	
60		2240160	Anello seeger Øi 62 / Ring	2	
61	**925798**	2240150	Anello tenuta / Ring	2	
62	**925802**	2240430	Cuscinetto / Bearing	2	
63		2240121	Anello biella / Ring	2	
64		850320	Cuscinetto / Bearing	2	
65	**922435**	2240173	Albero marcato BE / Shaft	1	C/C
66		2240290	Guarnizione OR Ø 152,7x2,62 / O-ring	1	
67		2240020	Flangia / Flange	1	
68		160670	Vite TE M10x25 / Screw	6	
70		2240620	Albero marcato DH / Shaft	1	C/F Ø32
		2240410	Albero marcato BG / Shaft	1	C/F Ø1"3/8
71		2240390	Anello biella / Ring	1	
72	**925803**	2240400	Piastra / Plate	1	
73		2240380	Cuscinetto / Bearing	1	
74	**921465**	1800090	Anello tenuta / Ring	1	
75		620330	Anello seeger Øi 65 / Ring	1	
76		2240610	Flangia motore idraulico / Flange	1	ø 32
		2240370	Flangia / Flange	1	ø 1"3/8
77		760020	Curva Ø 50 / Elbow	1	Optional
78		760040	Girello 2" G / Ring nut	1	Optional
79	**920720**	620210	Guarnizione OR Ø 40,95x2,62 / O-ring	1	Optional
80		2380080	Raccordo 2" G - 1"3/4 G M-F / Fitting	1	Optional
81	**919784**	740291	Guarnizione OR Ø 14x1,78 / O-ring	1	Viton



KIT 43206
Membrane BlueFlex
BlueFlex diaphragms

KIT 2456
Membrane NBR
NBR diaphragms

KIT 43656
Membrane Desmopan
Desmopan diaphragms

Pos.	Q.ty
3	4

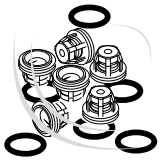

KIT 43356
Valvole
Valves

Pos.	Q.ty
39	8
40	8

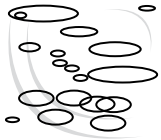

KIT 2457
OR
O-Rings

Pos.	Q.ty
12	1
16	1
21	1
35	1
38	1
39	8
57	1
66	1

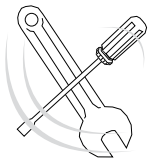

KIT 2467 (NBR) - KIT 46731 (BlueFlex™)
Pronto intervento
Maintenance repair

Pos.	Q.ty	Pos.	Q.ty	Pos.	Q.ty
1	2	39	8		
2	2	40	8		
3	4	61	2		
10	2	66	1		
12	1	74	1		
15	1				
16	1				
21	1				
35	1				
38	1				

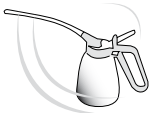

Olio utilizzato
Suggested oil

Tipo - Type	Kg
SAE 30	3,2

Posizione targa di identificazione.
Pump and manufacturer identification.

09 new

PARTI DI RICAMBIO PER POMPA AR DUE SP V.R.I. - AR DUE SP S.G.C. - AR DUE CR/xS V.R.I. - AR DUE DC V.R.I.

PIECES DETACHEES POUR POMPES - SPARE PARTS FOR POMPES - ERSATZTEILE FÜR PUMPEN - REPUESTOS PARA BOMBAS

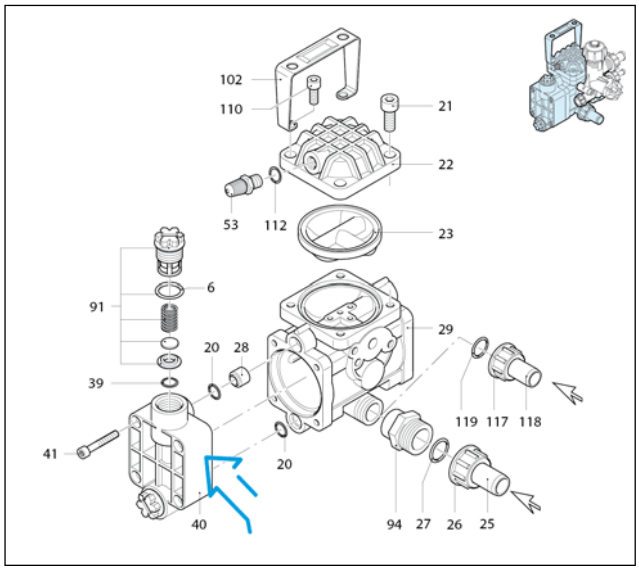

UN970040-EL

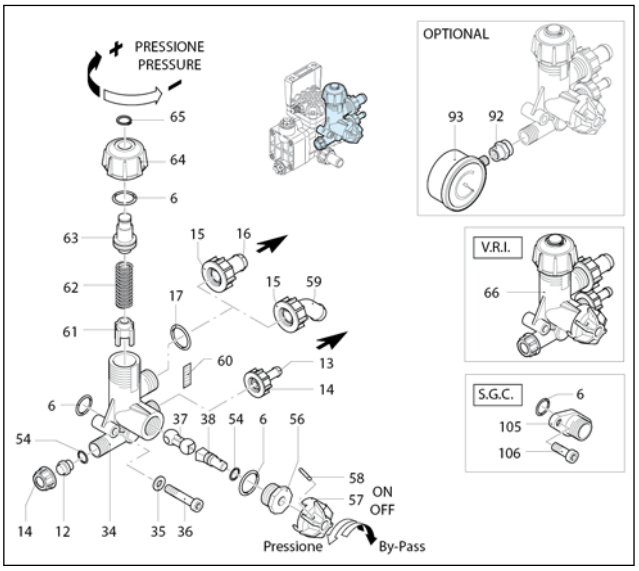

AR000137-JK

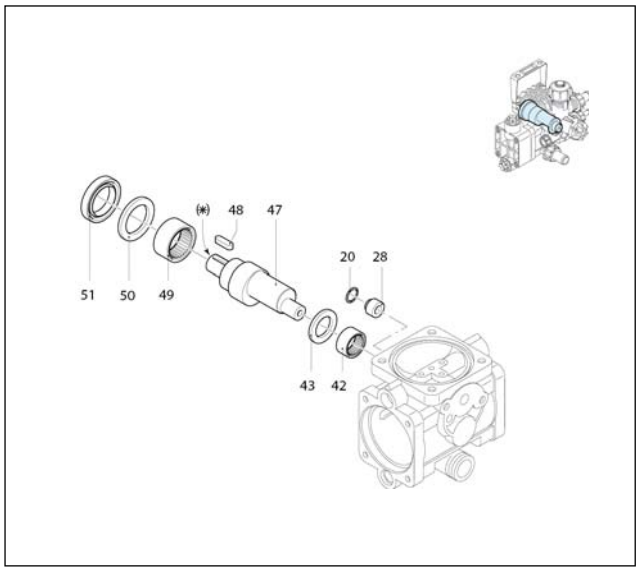

UN970041-ED

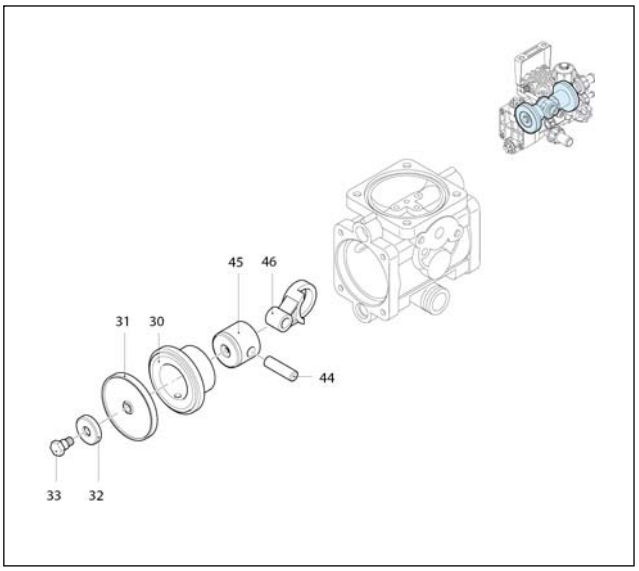

UN970042-ED

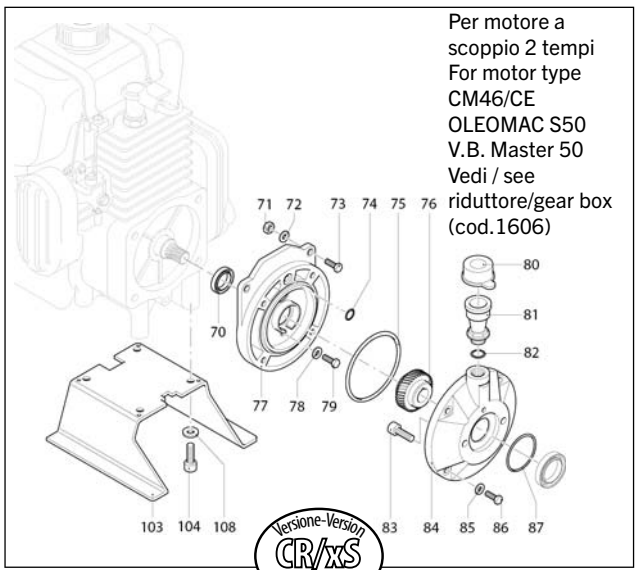

AR000364-JP

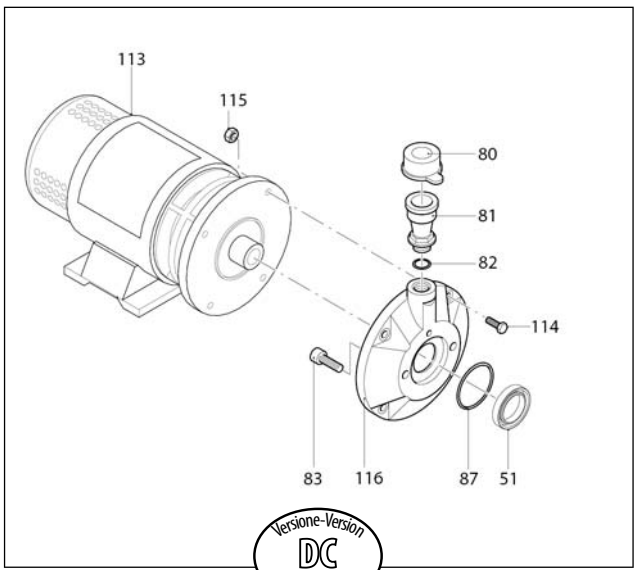

AR000365-FL

Gli articoli qui descritti, prodotti da e/o per conto di CERMAG, sono da intendersi adattabili, quindi non originali, ai marchi indicati secondo REG. CE 1400/2002
All items described here, produced by and/or on behalf of CERMAG, are to be understood as adaptable, therefore not original, to the brands indicated according to REG. EC 1400/2002

PARTI DI RICAMBIO PER POMPA AR DUE SP V.R.I. - AR DUE SP S.G.C. - AR DUE CR/xS V.R.I. - AR DUE DC V.R.I.
PIECES DETACHEES POUR POMPES - SPARE PARTS FOR PUMPS - ERSATZTEILE FÜR PUMPEN - REPUESTOS PARA BOMBAS

RIF.	ARTICOLO	A/R	DESCRIZIONE / DESCRIPTION	Q.tà	NOTE
6	**917297**	480440	Guarnizione OR Ø 17,13x2,62 / O-ring	7	
12	**912109**	800540	Tappo / Plug	1	
13	**922051**	800530	Tubo Ø 8 / Pipe	1	
14	**912036**	800520	Girello 3/8" G / Ring nut	2	
15	**912034**	800680	Girello M22x1,5 / Ring nut	1	
16		802270	Tubo Ø 10 / Pipe	1	
	912035	800670	Tubo Ø 15 / Pipe	1	
17	**27353**	740290	Guarnizione OR Ø 14x1,78 / O-ring	1	
20	**917815**	880840	Guarnizione OR Ø 9,25x1,78 / O-ring	5	
21		180030	Vite TCEI M8x20 / Screw	2	C25
22		1200230	Semicamera aria superiore / Semi air chamber	1	Anodizzata
23		1200191	Membrana camera aria / Diaphragm	1	BlueFlex™
	27323	1200190	Membrana camera aria / Diaphragm	1	NBR
25	**912033**	800340	Portagomma Ø 20 / Hose tail	1	
26	**911720**	550450	Girello 3/4" G / Ring nut	1	
27	**27350**	390180	Guarnizione OR Ø 18,72x2,62 / O-ring	1	
28		1200220	Centraggio / Ring	3	
29		1200013	Corpo pompa / Pump body	1	
30		1200110	Camicia / Sleeve	2	1450 RPM
		1200111	Camicia / Sleeve	2	1750 RPM
	27579	1200081	Membrana Øe 55 / Diaphragm	2	BlueFlex™
31	**27314**	1200080	Membrana Øe 55 / Diaphragm	2	NBR
	27316	1200085	Membrana Øe 55 / Diaphragm	2	Desmopan
32		1200300	Piastra / Plate	2	
33		1200090	Perno / Hub pin	2	C10
34		800400	Corpo valvola / Valve body	1	
35	**912741**	550331	Rondella / Washer	2	Z/B
36		800410	Vite TCEI M6x40 / Screw	2	C10
37	**912110**	800430	Valvola / Valve	1	
38		800490	Perno / Hub pin	1	
39		394280	Guarnizione OR Ø 12,42x1,78 / O-ring	4	
40	**914786**	1200100	Testa / Head	2	
41		800410	Vite TCEI M6x40 / Screw	8	C10
42		1200310	Boccola / Bushing	1	
43		1200160	Distanziale / Spacer	1	
44		1200130	Spina / Pin	2	
45		1200120	Pistone Ø 30 / Piston	2	
46	**913246**	1200140	Biella / Connecting-rod	2	
47	**923505**	1200170	Albero marcato A / Shaft	1	1450 RPM
		1200171	Albero marcato B / Shaft	1	1750 RPM
48		1200450	Linguetta / Key	1	
49	**923504**	1200180	Boccola		Bushing
50		1200150	Disco / Plate	1	
51		1200200	Anello tenuta / Ring	1	
53		1200280	Valvola di gonfiaggio / Air valve	1	C10
54	**912111**	800560	Guarnizione OR Ø 8,73x1,78 / O-ring	2	
56		800500	Ghiera / Ring nut	1	
57		800510	Manopola / Knob	1	
58	**920567**	390330	Spina / Pin	1	
59	**914752**	1200860	Curva Ø 13 / Elbow	1	
60		800480	Targa 0-20 bar / Plate	1	
		1201770	Targa 0-10 bar / Plate	1	
61		800440	Guida / Guide	1	
62		800450	Molla / Spring	1	Max 20 bar
		800452	Molla / Spring	1	Max 10 bar
63		800460	Guida / Guide	1	
64		800470	Manopola / Knob	1	
65	**915379**	480550	Anello seeger Øe 12 / Ring	1	
66	**913085**	1912	Valvola regolazione / Regulating valve	1	Max 20 bar
	917981	1998	Valvola regolazione / Regulating valve	1	Max 10 bar
70		800270	Anello tenuta / Ring	1	
71		680750	Dado M5 / Nut	3	
72		480650	Rondella / Washer	5	
73		800920	Vite TE M5x30 / Screw	2	C6
74		480560	Guarnizione OR Ø 6,75x1,78 / O-ring	1	
75		395250	Guarnizione OR Ø 69,57x1,78 / O-ring	1	
76		1200251	Ingranaggio Z=37 / Middling gear	1	
77		1200242	Scatola / Box	1	
78	**907925**	851280	Rondella / Washer	1	
79		800920	Vite TE M5x30 / Screw	1	C6
80	**27332**	800330	Tappo / Plug	1	
81	**27342**	1201100	Serbatoio / Tank	1	

RIF.	ARTICOLO	A/R	DESCRIZIONE / DESCRIPTION	Q.tà	NOTE
82	**27349**	770140	Guarnizione OR Ø 11,11x1,78 / O-ring	1	
83		1200430	Vite TCEI M6x16 / Screw	2	C10
84		1200320	Flangia / Flange	1	
85		480630	Rondella / Washer	4	
86		1200530	Vite TE M5x14 / Screw	4	C6
87		1201760	Guarnizione OR Ø 39,45x1,78 / O-ring	1	
91	**27362**	1209050	Valvola / Valve	4	
92		801060	Manicotto 3/8" G - 1/4" G / Threaded adapter	1	
93		801050	Manometro Ø63 / Pressure gauge	1	0-30bar
94		1200850	Raccordo / Fitting	1	C5
102		800390	Maniglia / Knob	1	
103		801280	Piede / Foot	1	
104		1200430	Vite TCEI M6x16 / Screw	4	C10 (a)
		850370	Vite TCEI M8x16 / Screw	4	C25 (b)
105	**917342**	800692	Flangia / Flange	1	
106		880280	Vite TCEI M6x18 / Screw	2	C10
108		881710	Rondella / Washer	4	(a)
		961340	Rondella / Washer	4	(b)
110	**921020**	320360	Vite TCEI M8x22 / Screw	1	C25
112		600180	Guarnizione OR Ø 7,66x1,78 / O-ring	1	
113		44624	Motore DC 300W / Motor	1	12V
		44625	Motore DC 300W / Motor	1	24V
114		480621	Vite TE M5x25 / Screw	4	C6
115		2480320	Dado M5 / Nut	4	C6
116		1200020	Scudo / Shield	1	
117	**912034**	800680	Girello M22x1,5 / Ring nut	1	
118	**912035**	800670	Tubo Ø 15 / Pipe	1	
119	**913349**	640070	Guarnizione OR Ø 13,95x2,62 / O-ring	1	



917359
KIT 1983
Membrane NBR
NBR diaphragms

Pos.	Q.ty
31	2



914622
KIT 1992
Valvole
Valves

Pos.	Q.ty
39	4
91	4

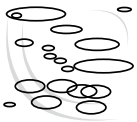

917360
KIT 2465
OR
O-Rings

Pos.	Q.ty
6	7
17	1
20	5
27	1
39	4
54	1
112	1



KIT 2466
Pronto intervento (NBR)
Maintenance repair

Pos.	Q.ty	Pos.	Q.ty
6	7	32	2
17	1	33	2
20	6	39	4
23	1	91	4
27	1		
31	2		



Olio utilizzato
Suggested oil

Tipo - Type	Kg
Pompa-Pump SAE 30	0,074
ElettroPompa El. Motor Pump SAE 30	0,088
Rid.-Gear box SAE 30	0,120

Posizione targa di identificazione.
Pump and manufacturer identification.

Gli articoli qui descritti, prodotti da e/o per conto di CERMAG, sono da intendersi adattabili, quindi non originali, ai marchi indicati secondo REG. CE 1400/2002
All items described here, produced by and/or on behalf of CERMAG, are to be understood as adaptable, therefore not original, to the brands indicated according to REG. EC 1400/2002

09 new

PARTI DI RICAMBIO PER POMPA AR 202 - AR 252

PIECES DETACHEES POUR POMPES - SPARE PARTS FOR PUMPS - ERSATZTEILE FÜR PUMPEN - REPUESTOS PARA BOMBAS

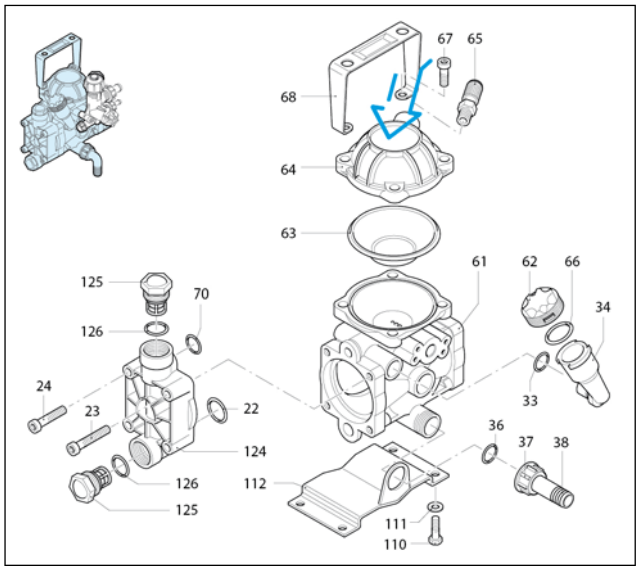

AR990014-LM

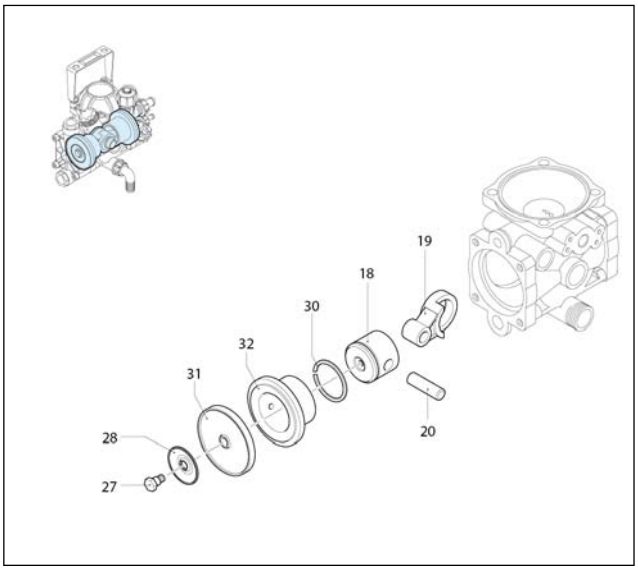

UN000663-CD

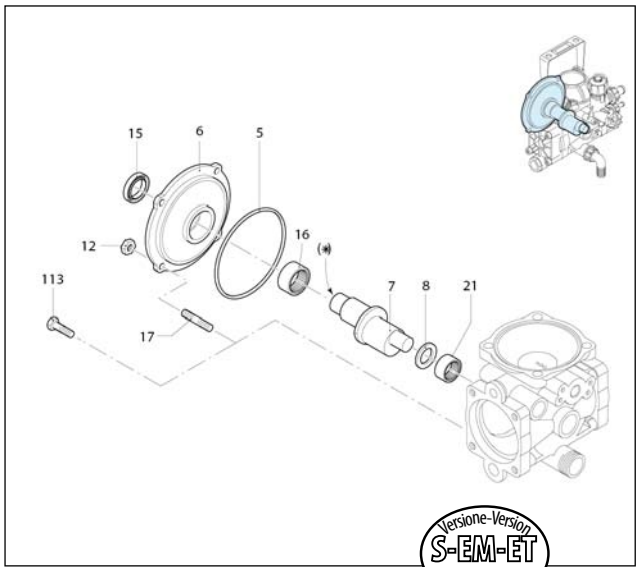

UN990016-LE

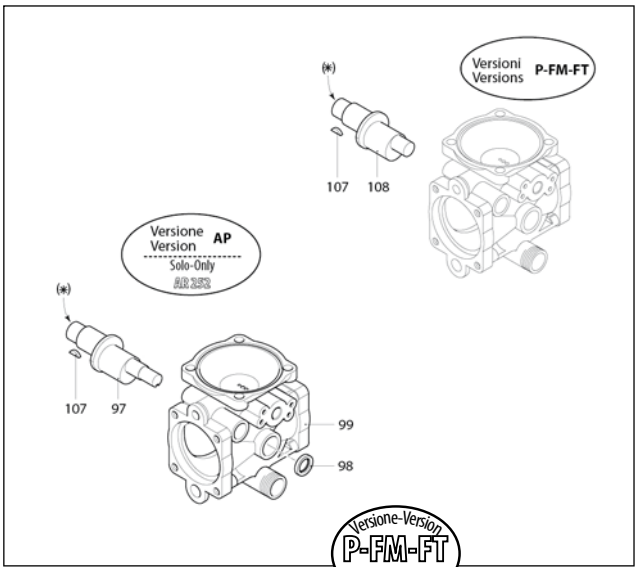

SL000110-FY

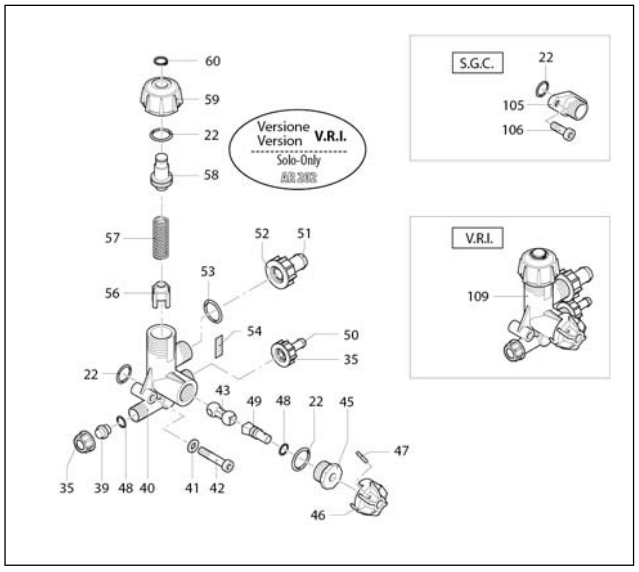

ARL000138-KP

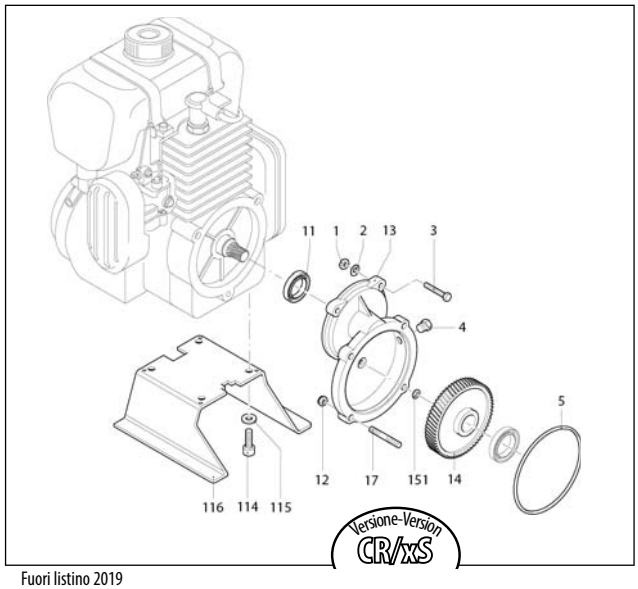

Fuori listino 2019

Gli articoli qui descritti, prodotti da e/o per conto di CERMAG, sono da intendersi adattabili, quindi non originali, ai marchi indicati secondo REG. CE 1400/2002

All items described here, produced by and/or on behalf of CERMAG, are to be understood as adaptable, therefore not original, to the brands indicated according to REG. EC 1400/2002

PARTI DI RICAMBIO PER POMPA AR 202 - AR 252

PIECES DETACHEES POUR POMPES - SPARE PARTS FOR PUMPS - ERSATZTEILE FÜR PUMPEN - REPUESTOS PARA BOMBAS

RIF.	ARTICOLO	A/R	DESCRIZIONE / DESCRIPTION	Q.tà	NOTE
1		680750	Dado M5 / Nut	3	C10
2		480650	Rondella / Washer	5	
3		800920	Vite TE M5x30 / Screw	3	C10
4		620301	Tappo 1/8" G / Plug	1	C10
5	**916348**	800380	Guarnizione OR Ø 97x1,6 / O-ring	1	
6		800020	Flangia / Flange	1	
7		800174	Albero marcato G / Shaft	1	AR 202 SP
		800170	Albero marcato C / Shaft	1	AR 252 SP
8	**920059**	800160	Distanziale / Spacer	1	
11		800270	Anello tenuta / Ring	1	
12	**923034**	390440	Dado M6 / Nut	4	C10
13	**924786**	800240	Scatola / Box	1	
14		800250	Ingranaggio Z=63 / Middling gear	1	
15	**916304**	800200	Anello tenuta / Ring	1	
16		800180	Boccola / Bushing	1	
17		550330	Prigioniero / Stud	4	C10
18	**923060**	802070	Pistone Ø 42 / Piston	2	C20
19	**917296**	800140	Biella / Connecting-rod	2	
20		800130	Spina / Pin	2	
21		480370	Boccola / Bushing	1	
22	**917297**	480440	Guarnizione OR Ø 17,13x2,62 / O-ring	5	
23		680360	Vite TCEI M8x50 / Screw	1	C20
24		800220	Vite TCEI M8x45 / Screw	7	C20
27	**913468**	800090	Perno / Hub pin	2	C20
		800091	Perno / Hub pin	2	C20 per/for Viton
28	**913469**	800350	Piastra / Plate	2	
30	**916346**	802080	Segmento / Piston ring	2	
31	**27582**	800082	Membrana Øe 72 / Diaphragm	2	BlueFlex™
	26341	800080	Membrana Øe 72 / Diaphragm	2	NBR
		800081	Membrana Øe 72 / Diaphragm	2	Viton
	27317	800085	Membrana Øe 72 / Diaphragm	2	Desmopan
		800086	Membrana Øe 72 / Diaphragm	2	HPDS
32		802060	Camicia / Sleeve	2	AR 202
		802061	Camicia / Sleeve	2	AR 202 (Viton)
		802050	Camicia / Sleeve	2	AR 252
		802051	Camicia / Sleeve	2	AR 252 (Viton)
33	**27353**	740290	Guarnizione OR Ø 14x1,78 / O-ring	1	
34	**27463**	801960	Serbatoio Tank	1	
35	**912036**	800520	Girello 3/8" G / Ring nut	2	
36	**27350**	390180	Guarnizione OR Ø 18,72x2,62 / O-ring	1	
37	**911720**	550450	Girello 3/4" G / Ring nut	1	
38	**912033**	800340	Portagomma Ø 20 / Hose tail	1	
39	**912109**	800540	Tappo / Plug	1	
40		800400	Corpo valvola / Valve body	1	
41	**912741**	550331	Rondella / Washer	2	Z/B
42		800410	Vite TCEI M6x40 / Screw	2	C10
43	**912110**	800430	Valvola / Valve	1	
45		800500	Ghiera / Ring nut	1	
46		800510	Manopola / Knob	1	
47	**920567**	390330	Spina / Pin	1	
48	**912111**	800560	Guarnizione OR Ø 8,73x1,78 / O-ring	2	
49		800490	Perno / Hub pin	1	
50	**922051**	800530	Tubo Ø 8 / Pipe	1	
51	**912035**	800670	Tubo Ø 15 / Pipe	1	
52	**912034**	800680	Girello M22x1,5 / Ring nut	1	
53	**27353**	740290	Guarnizione OR Ø 14x1,78 / O-ring	4	
54		800480	Targa / Plate	1	
56		800440	Guida / Guide	1	
57	**926429**	800450	Molla / Spring	1	20 bar
58		800460	Guida / Guide	1	
59		800470	Manopola / Knob	1	
60	**915379**	480550	Anello seeger Øe 12 / Ring	1	
61	**917357**	800010	Corpo pompa / Pump body	1	
62	**926330**	550052	Tappo nero / Plug	1	
63	**27324**	800190	Membrana camera aria Øe 94 / Diaphragm	1	NBR
		800191	Membrana camera aria Øe 94 / Diaphragm	1	Viton (optional)
64	**917358**	800230	Semicamera aria superiore / Semi air chamber	1	Anodizzata
64	**919028**	800232	Semicamera aria superiore / Semi air chamber	1	Rossa
65	**913470**	800650	Valvola di gonfiaggio / Air valve	1	
66	**27339**	550040	Guarnizione OR Ø 26,65x2,62 / O-ring	1	
67		540290	Vite TCEI M8x25 / Screw	4	C23
68		800390	Manopola / Knob	1	
70	**917298**	800210	Guarnizione OR Ø 13,10x2,62 / O-ring	2	
97		800173	Albero marcato F / Shaft	1	AP
98		800300	Anello tenuta / Ring	1	AP
99		800011	Corpo pompa / Pump body	1	
105	**917342**	800692	Flangia / Flange	1	
106		880280	Vite TCEI M6x18 / Screw	2	C10
107		800590	Linguetta / Key	1	
108		800175	Albero marcato H / Shaft	1	AR 202 SP
	914654	800171	Albero marcato D / Shaft	1	AR 252 SP
109	**913085**	1912	Valvola regolazione / Regulating valve	1	20 bar
110		180431	Vite TE M8x16 / Screw	2	C30
111	**912735**	380241	Rondella / Washer	2	
112	**918774**	800311	Piede / Foot	1	
113		320350	Vite TE M6x12 / Screw	4	C10
114		1200430	Vite TCEI M6x16 / Screw	4	Vedi/See (a) C10
		850370	Vite TCEI M8x16 / Screw	4	Vedi/See (b) C20
115		881710	Rondella / Washer	4	Vedi/See (a)
		961340	Rondella / Washer	4	Vedi/See (b)
116		801280	Piede / Foot	1	
124	**912046**	801940	Testa / Head	2	
125	**27361**	809060	Valvola completa / Complete valve	4	
126	**912023**	880830	Guarnizione OR Ø 15,54x2,62 / O-ring	4	
151	**907925**	851280	Rondella / Washer	1	



KIT 43195
Membrane BlueFlex
BlueFlex diaphragms

914472
KIT 1927
Membrane NBR
NBR diaphragms

KIT 43196
Membrane Desmopan
Desmopan diaphragms

Pos.	Q.ty
31	2



KIT 2408
Valvole
Valves

Pos.	Q.ty
125	4
126	4

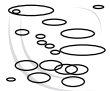

KIT 2409
OR
O-Rings

Pos.	Q.ty
5	1
22	5
33	1
36	1
48	1
53	4
70	2
126	4



911894 - KIT 2410
Pronto intervento (NBR)
Maintenance repair

Pos.	Q.ty	Pos.	Q.ty
5	1	48	1
22	5	53	1
27	1	62	1
28	1	63	1
31	2	66	1
33	1	70	2
34	1	125	4
36	1	126	4



KIT 1910
Pronto intervento VRI
Maintenance repair

Pos.	Q.ty	Pos.	Q.ty
22	2	54	1
43	1	56	1
45	1	57	1
46	1	58	1
47	1	59	1
48	1	60	1
49	1		

Olio utilizzato
Suggested oil

Tipo - Type	Kg
SAE 30	3,2

Posizione targa di identificazione.
Pump and manufacturer identification.

Gli articoli qui descritti, prodotti da e/o per conto di CERMAG, sono da intendersi adattabili, quindi non originali, ai marchi indicati secondo REG. CE 1400/2002
All items described here, produced by and/or on behalf of CERMAG, are to be understood as adaptable, therefore not original, to the brands indicated according to REG. EC 1400/2002

RICAMBI ORIGINALI PER POMPE ANNOVI & REVERBERI

PIECES ORIGINE POUR POMPES ANNOVI & REVERBERI - ORIGINAL SPARE PARTS FOR ANNOVI & REVERBERI
ORIGINALE ERSATZTEILE FÜR ANNOVI & REVERBERI PUMPEN - REPUESTOS ORIGINALES PARA BOMBAS ANNOVI & REVERBERI

MEMBRANA IN GOMMA

MEMBRANE EN CAOUTCHOUC
RUBBER DIAPHRAGM
GUMMIMEMBRAN
MEMBRANA DE GOMA



ARTICOLO	RIF. ORIG. A&R	APPLICAZIONE POMPE ANNOVI & REVERBERI
25822	650082	AR 50 - **Ø 111 mm**
25821	620080	AR 30 - AR 503 - **Ø 96 mm**
26341	800080	AR 202-252-303-403 - **Ø 72 mm**
26342	1040081	AR 80 bp - CRD 15 - AR 713-813-1064-1265-1516 - **Ø 105 mm**
27311	2240080	BHS/BHA/BHP 130-150-170-200 - **Ø 120 mm**
27313	550080	AR 70-115-120-125-135-140-145-160-185-215-250-280-320-370-500-560 bp - AR903-1053-1203 - BHS 90-105-120 - **Ø 115 mm**
27460	3040080	AR 330-380-410-460 - **Ø 145 mm**
27314	1200080	AR DUE - **Ø 55 mm**
27315	3120080	AR 45 bp - CRD 11 - **Ø 90 mm**
26344	680080	AR 85 - AR1900 (cessata produzione) - **Ø 120 mm**
26345	260290	AR 1200 - AR1900 (cessata produzione) - **Ø 145 mm**

MEMBRANA IN DESMOPAN

MEMBRANE EN DESMOPAN
DESMOPAN DIAPHRAGM
MEMBRAN AUS DESMOPAN
MEMBRANA DE DESMOPAN



ARTICOLO	RIF. ORIG. A&R	APPLICAZIONE POMPE ANNOVI & REVERBERI
27319	650085	AR 50 - **Ø 111 mm**
27318	620085	AR 30 - AR 503 - **Ø 96 mm**
27317	800085	AR 202-252-303-403 - **Ø 72 mm**
26343	1040080	AR 80 bp - CRD 15 - AR 713-813-1064-1265-1516 - **Ø 105 mm**
27320	2240085	BHS/BHA/BHP 130-150-170-200 - **Ø 120 mm**
26346	550085	AR 70-115-120-125-135-140-145-160-185-215-250-280-320-370-500-560 bp - AR903-1053-1203 - BHS 90-105-120 - **Ø 115 mm**
27316	1200085	AR DUE - **Ø 55 mm**
27321	3120085	AR 45 bp - CRD 11 - **Ø 90 mm**

MEMBRANA IN BLUEFLEX

MEMBRANE EN BLUEFLEX
DESMOPAN BLUEFLEX
MEMBRAN AUS BLUEFLEX
MEMBRANA DE BLUEFLEX



ARTICOLO	RIF. ORIG. A&R	APPLICAZIONE POMPE ANNOVI & REVERBERI
27577	650080	AR 50 - **Ø 111 mm**
27576	620082	AR 30 - AR 503 - **Ø 96 mm**
27582	800082	AR 202-252-303-403 - **Ø 72 mm**
27578	1040083	AR 80 bp - CRD 15 - AR 713-813-1064-1265-1516 - **Ø 105 mm**
27580	2240081	BHS/BHA/BHP 130-150-170-200 - **Ø 120 mm**
27575	550081	AR 70-115-120-125-135-140-145-160-185-215-250-280-320-370-500-560 bp - AR903-1053-1203 - BHS 90-105-120 - **Ø 115 mm**
27581	3040083	AR 330-380-410-460 - **Ø 145 mm**
27579	1200081	AR DUE - **Ø 55 mm**
27583	3120082	AR 45 bp - CRD 11 - **Ø 90 mm**

VALVOLE CONICHE

VANNES CONIQUES
CONICAL VALVES
KEGELVENTILE
VÁLVULAS CÓNICAS



ARTICOLO	OEM	APPLICAZIONI
26350	759051	(BP): AR 70-115-125-135-145-160-185-215-250-280 AR 320-370-500-560bp TWIN - BHS/BHA/BHP 130-150-170-200 - BHS 90-105-120
26351	1409050 Ex 1049050	AR 503-713-813-1064-1265-1516
27325	3129050	AR 45 bp
27326	629050	AR 30
27327	659050	AR 50
27328	1889051	AR 303-403
27461	3049050	AR 330-380-410-460
27329	2689050	AR 903-1053-1203-1604
27360	2429050	AR 80-120-140 bp
27361	809060	AR 202-252
27362	1209050	AR DUE

Gli articoli qui descritti, prodotti da e/o per conto di CERMAG, sono da intendersi adattabili, quindi non originali, ai marchi indicati secondo REG. CE 1400/2002
All items described here, produced by and/or on behalf of CERMAG, are to be understood as adaptable, therefore not original, to the brands indicated according to REG. EC 1400/2002

segue RICAMBI ORIGINALI PER POMPE ANNOVI & REVERBERI

PIECES ORIGINE POUR POMPES ANNOVI & REVERBERI - ORIGINAL SPARE PARTS FOR ANNOVI & REVERBERI
ORIGINALE ERSATZTEILE FÜR ANNOVI & REVERBERI PUMPEN - REPUESTOS ORIGINALES PARA BOMBAS ANNOVI & REVERBERI

SEMICAMERA ARIA IN GOMMA

DEMI-CHAMBRE AIRE EN CAOUTCHOUC
SEMI AIR CHAMBER IN RUBBER
LUFTHALBKAMMER AUS GUMMI
SEMI-CÁMARA AIRE DE GOMA



FIG.1



FIG.2

ARTICOLO	OEM	APPLICAZIONI	FIG.
26348	650520	AR 50	1
27322	550190	AR 70-115-125-135-145-160-185-215-250-280-320-330-370-380-410-460-500-560 bp - BHS/BHA/BHP 130-150-170-200 - AR 30-903-1053-1203-1604	1
27323	1200190	AR DUE	1
27324	800190	AR 80 bp - CRD 15 - AR 120-140 bp - AR 202-252 - BHS 90-105-120	1
27312	1800300	AR 713-813-1064-1265-1516	2
26352	1040240	AR703-803-904-1044-1105-1245-1506	2

SEMICAMERA ARIA IN BLUEFLEX

DEMI-CHAMBRE AIRE EN BLUEFLEX
SEMI AIR CHAMBER IN BLUEFLEX
LUFTHALBKAMMER AUS BLUEFLEX
SEMI-CÁMARA AIRE DE BLUEFLEX



ARTICOLO	OEM	APPLICAZIONI
27587	650523	AR 50
27585	550194	AR 70-115-125-135-145-160-185-215-250-280-320-330-370-380-410-460-500-560 bp - BHS/BHA/BHP 130-150-170-200 - AR 30-903-1053-1203-1604
27586	800192	AR 80 bp - CRD 15 - AR 120-140 bp - AR 202-252 - BHS 90-105-120

MEMBRANINA ASPIRAZIONE

MEMBRANE ASPIRATION
SUCTION DIAPHRAGM
SAUGMEMBRAN
MEMBRANA ASPIRACIÓN



ARTICOLO	OEM	APPLICAZIONI
26347	650670	AR30 - AR50 - AR70bp

MEMBRANINA ASPIRAZIONE IN BLUEFLEX

MEMBRANE ASPIRATION
SUCTION DIAPHRAGM
SAUGMEMBRAN
MEMBRANA ASPIRACIÓN



ARTICOLO	OEM	APPLICAZIONI
27584	650671	AR30 - AR50 - AR70bp

KIT PASTIGLIE PER GI40 - AR30 - AR50

KIT PLAQUETTES POUR GI40 - AR30 - AR50
TABLETS KIT FOR GI40 - AR30 - AR50
TABBLETTENKIT FUER GI40 - AR30 - AR50
KIT PASTILLAS PARA GI40 - AR30 - AR50

ARTICOLO	DESCRIZIONE	APPLICAZIONI
27899	Kit 5 pastiglie in gomma	GI40 - AR30 - AR50
27900	Kit 5 pastiglie in Vulkolan	GI40 - AR30 - AR50



27899



27900

segue RICAMBI ORIGINALI PER POMPE ANNOVI & REVERBERI
PIECES ORIGINE POUR POMPES ANNOVI & REVERBERI - ORIGINAL SPARE PARTS FOR ANNOVI & REVERBERI
ORIGINALE ERSATZTEILE FÜR ANNOVI & REVERBERI PUMPEN - REPUESTOS ORIGINALES PARA BOMBAS ANNOVI & REVERBERI

COMPENSATORE VOLUMETRICO
COMPENSATEUR VOLUMETRIQUE
VOLUMETRIC COMPENSATOR
VOLUMETRISCHER AUSGLEICHER
COMPENSADOR VOLUMETRICO



SERBATOIO COMPLETO

ARTICOLO	MODELLO POMPA	OEM
27462	AR 330-380-410-460	3049001
27344	AR 125-145-160-185-215-250-280 bp - AR 320-370-500-560 bp TWIN - AR 903-1053-1064-1203-1516-1604 - BHS 90-105-120	47754 ex 750030
27346	AR 713-813-1265	47902 ex 680031

COPERCHIO

ARTICOLO	MODELLO POMPA	OEM
27330	AR 45-80-135-140 bp - AR 403	1040320
27331	AR 115-120 bp - AR 303-503	1040322
27332	AR DUE	800330
27333	AR 70 bp - AR 202-252	550057
27334	AR 125-160-250-330-410 bp - AR 320-500 bp TWIN - AR 813-1064-1265-1516-1053 - BHS 105 - BHS/BHA/BHP 130-170	1800060
27335	AR 145-185-280-380-460 bp - AR 370-560 bp TWIN - AR 1203-1604 - BHS 120 - BHS/BHA/BHP 150-200	750050
27336	AR 215 bp - AR 713-903 - BHS 90	750051
27337	AR 30-50	550050

OR COPERCHIO

ARTICOLO	MODELLO POMPA	OEM
27338	AR 45-80-115-120-135-140 bp - AR 303-403-503	650920
27339	AR 70 bp - AR 30-50-202-252	550040
27340	AR 125-145-160-185-215-250-280-330-380-410-460 bp - AR 320-370-500-560 bp TWIN - AR 713-813-903-1053-1064-1203-1265-1516-1604 - BHS 90-105-120 - BHS/BHA/BHP 130-150-170-200	1040060

SERBATOIO

ARTICOLO	MODELLO POMPA	OEM
27341	AR 45-80-120-140 bp	3120240
27342	AR DUE	1201100
27343	AR 115-135 bp - AR 303-403-503	1040310
26353	AR 70 bp - AR 30	550030
26349	AR 50	650030
27347	BHS/BHA/BHP 130-150-170-200	2240070
27463	AR 202-252	801960

OR/GUARNIZIONE SERBATOIO

ARTICOLO	MODELLO POMPA	OEM
27348	AR 45-80-120-140 bp	720030
27349	AR DUE	770140
27350	AR 115-135 bp - AR 303-403-503-713-813-1064-1265	390180
27351	AR 70 bp - AR 30-50	180101
27352	AR 125-145-160-185-215-250-280 bp - AR 320-370-500-560 bp TWIN - AR 903-1053-1064-1203-1516-1604 - BHS 90-105-120	750040
27353	AR 202-252	740290
27354	BHS/BHA/BHP 130-150-170-200	2240270

RICAMBI ORIGINALI PER POMPE CARPI
PIECES ORIGINE POUR POMPES CARPI
ORIGINAL SPARE PARTS FOR CARPI PUMPS
ORIGINALE ERSATZTEILE FÜR CARPI PUMPEN
REPUESTOS ORIGINALES PARA BOMBAS CARPI

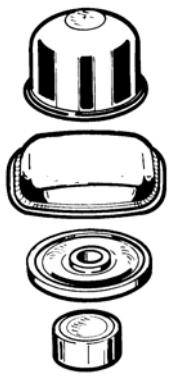

ARTICOLO	DESCRIZIONE	OEM
25824	Membrana Ø 65 mm	90211
25825	Valvola Viton Ø 17,5	90219
25826	Calotta Ø 98x26H	90228
25827	Tappo olio Ø 26	90388

RICAMBI PER POMPA MOTORIZZATA 26775
PIECES ORIGINE POUR POMPE MOTORISÉE 26775
ORIGINAL SPARE PARTS FOR MOTORIZED PUMP 26775
ORIGINALE ERSATZTEILE FÜR MOTORISIERTE PUMPE 26775
REPUESTOS ORIGINALES PARA BOMBA A MOTOR 26775



Regolatore completo	Calotta	Membrana	Kit valvola aria + OR pompe membrana	Kit rondella membrana + vite fissa	Kit 1 valvola + OR
ARTICOLO **27160**	ARTICOLO **27161**	ARTICOLO **27162**	ARTICOLO **27163**	ARTICOLO **27167**	ARTICOLO **27187**

Gli articoli qui descritti, prodotti da e/o per conto di CERMAG, sono da intendersi adattabili, quindi non originali, ai marchi indicati secondo REG. CE 1400/2002
All items described here, produced by and/or on behalf of CERMAG, are to be understood as adaptable, therefore not original, to the brands indicated according to REG. EC 1400/2002

ELETTROPOMPE E MOTOPOMPE COMET

ELECTROPOMPES ET MOTOPOMPES COMET - COMET ELECTRIC PUMPS AND MOTOR-PUMPS - ELEKTROPUMPEN UND MOTORPUMPEN COMET - ELECTROBOMBAS Y MOTOBOMBAS COMET

ELETTROPOMPA MONOFASE MC20/20 1,25 HP A 2 MEMBRANE CON REGOLATORE DI PRESSIONE

ELECTROPOMPE 1PH MC20/20 1,25 CH 2 MEMBRANES AVEC REGULATEUR DE PRESSION
ELECTRIC PUMP 1PH MC20/20 1.25 HP WITH 2 DIAPHRAGMS WITH PRESSURE REGULATOR
ELEKTROPUMPE 1PH MC20/20 1,25 PS 2 MEMBRANEN MIT DRUCKREGLER
ELECTROBOMBA 1PH MC20/20 1,25 HP DE 2 MEMBRANAS CON REGULADOR DE PRESIÓN



ARTICOLO	PORTATA l/min	PRESSIONE bar
27570	18,5	20

MOTOPOMPA MC20/20 A 2 MEMBRANE CON REGOLATORE DI PRESSIONE E MOTORE LONCIN LC148F-2

MOTOPOMPE MC20/20 A 2 MEMBRANES AVEC REGULATEUR DE PRESSION ET MOTEUR LONCIN LC148F-2
MOTOR-PUMP MC20/20 WITH 2 DIAPHRAMS WITH PRESSURE REGULATOR AND LONCIN LC148F-2 MOTOR
MOTORPUMPE MC20/20 2 MEMBRANEN MIT DRUCKREGLER UND MOTOR LONCIN LC148F-2
MOTOBOMBA MC20/20 DE 2 MEMBRANAS CON REGULADOR DE PRESIÓN Y MOTOR LONCIN LC148F-2



ARTICOLO	PORTATA l/min	PRESSIONE bar
27571	18,5	20

MOTOPOMPA MC25 A 2 MEMBRANE CON MANOMETRO E REGOLATORE DI PRESSIONE E MOTORE LONCIN LC148F-2

MOTOPOMPE MC25 A 2 MEMBRANES AVEC MANOMETRE ET REGULATEUR DE PRESSION ET MOTEUR LONCIN LC148F-2
MOTOR-PUMP MC25 WITH 2 DIAPHRAGMS WITH PRESSURE GAUGE, PRESSURE REGULATOR AND LONCIN LC148F-2 MOTOR
MOTORPUMPE MC25 2 MEMBRANEN MIT MANOMETER UND DRUCKREGLER UND MOTOR LONCIN LC148F-2
MOTOBOMBA MC25 DE 2 MEMBRANAS CON MANÓMETRO Y REGULADOR DE PRESIÓN Y MOTOR LONCIN LC148F-2



ARTICOLO	PORTATA l/min	PRESSIONE bar	NOTE
27572	18,5	25	completa di base

MOTOPOMPA APS31 A 3 MEMBRANE CON MANOMETRO E REGOLATORE DI PRESSIONE E MOTORE LONCIN G200F 5,5HP

MOTOPOMPE APS31 A 3 MEMBRANES AVEC MANOMETRE ET REGULATEUR DE PRESSION ET MOTEUR LONCIN G200F 5,5CH
MOTOR-PUMP APS31 WITH 3 DIAPHRAGMS WITH PRESSURE GAUGE, PRESSURE REGULATOR AND LONCIN G200F 5,5HP MOTOR
MOTORPUMPE APS31 3 MEMBRANEN MIT MANOMETER UND DRUCKREGLER UND MOTOR LONCIN G200F 5,5PS
MOTOBOMBA APS31 DE 3 MEMBRANAS CON MANÓMETRO Y REGULADOR DE PRESIÓN Y MOTOR LONCIN G200F 5,5HP



ARTICOLO	PORTATA l/min	PRESSIONE bar	NOTE
27573	25	40	completa di base

MOTOPOMPA APS41 A 3 MEMBRANE CON MANOMETRO E REGOLATORE DI PRESSIONE E MOTORE LONCIN G200F 5,5HP

MOTOPOMPE APS41 A 3 MEMBRANES AVEC MANOMETRE ET REGULATEUR DE PRESSION ET MOTEUR LONCIN G200F 5,5CH
MOTOR-PUMP APS41 WITH 3 DIAPHRAGMS WITH PRESSURE GAUGE, PRESSURE REGULATOR AND LONCIN G200F 5,5HP MOTOR
MOTORPUMPE APS41 3 MEMBRANEN MIT MANOMETER UND DRUCKREGLER UND MOTOR LONCIN G200F 5,5PS
MOTOBOMBA APS41 DE 3 MEMBRANAS CON MANÓMETRO Y REGULADOR DE PRESIÓN Y MOTOR LONCIN G200F 5,5HP



ARTICOLO	PORTATA l/min	PRESSIONE bar	NOTE
27574	38	40	completa di base

Gli articoli qui descritti, prodotti da e/o per conto di CERMAG, sono da intendersi adattabili, quindi non originali, ai marchi indicati secondo REG. CE 1400/2002
All items described here, produced by and/or on behalf of CERMAG, are to be understood as adaptable, therefore not original, to the brands indicated according to REG. EC 1400/2002

POMPE A COMPLETAMENTO
POMPE DE COMPLEMENT - COMPLEMENTARY PUMPS - PUMPEN ZUR VERVOLLSTÄNDIGUNG - BOMBAS DE COMPLEMENTO

ELETTROPOMPA MONOFASE AR DUE/EM 1,2 HP 2 MEMBRANE SENZA MANOMETRO CON REGOLATORE DI PRESSIONE
ELECTROPOMPE 1PH AR DUE/EM 1,2 CH 2 MEMBRANES SANS MANOMETRE AVEC REGULATEUR DE PRESSION
ELECTRIC PUMP 1PH AR DUE/EM 1.2 HP 2 DIAPHRAGM WITHOUT MANOMETER WITH PRESSURE REGULATOR
ELEKTROPUMPE 1PH AR DUE/EM 1,2 PS 2 MEMBRANEN OHNE MANOMETER MIT DRUCKREGLER
ELECTROBOMBA 1PH AR DUE/EM 1,2 HP 2 MEMBRANAS SIN MANOMETRO CON REGULADOR DE PRESIÓN



ARTICOLO	PORTATA l/min	PRESSIONE bar
27449	13	20

ELETTROPOMPA MONOFASE AR 202 1,2 HP 2 MEMBRANE SENZA MANOMETRO CON REGOLATORE DI PRESSIONE
ELECTROPOMPE 1PH AR 202 1,2 CH 2 MEMBRANES SANS MANOMETRE AVEC REGULATEUR DE PRESSION
ELECTRIC PUMP 1PH AR 202 1.2 HP 2 DIAPHRAGM WITHOUT MANOMETER WITH PRESSURE REGULATOR
ELEKTROPUMPE 1PH AR 202 1,2 PS 2 MEMBRANEN OHNE MANOMETER MIT DRUCKREGLER
ELECTROBOMBA 1PH AR 202 1,2 HP 2 MEMBRANAS SIN MANOMETRO CON REGULADOR DE PRESIÓN



ARTICOLO	PORTATA l/min	PRESSIONE bar
27450	20	20

MOTOPOMPA AR 202/RATO EHR-V80 4T 2,5 HP 2 MEMBRANE SENZA MANOMETRO CON REGOLATORE DI PRESSIONE
MOTOPOMPE AR 202/RATO 4T 2,5 CH 2 MEMBRANES SANS MANOMETRE AVEC REGULATEUR DE PRESSION
MOTOR PUMP AR 202/RATO 4T 2,5 HP 2 DIAPHRAGM WITHOUT MANOMETER WITH PRESSURE REGULATOR
MOTORPUMPE AR 202/RATO 4T 5 PS 2 MEMBRANEN OHNE MANOMETER MIT DRUCKREGLER
MOTOBOMBA AR 202/RATO 4T 2,5 HP 2 MEMBRANAS SIN MANOMETRO CON REGULADOR DE PRESIÓN



ARTICOLO	PORTATA l/min	PRESSIONE bar
27452	20	20

ELETTROPOMPA MONOFASE AR 252 1,5 HP 2 MEMBRANE CON MANOMETRO CON REGOLATORE DI PRESSIONE
ELECTROPOMPE 1PH AR 252 1,5 CH 2 MEMBRANES AVEC MANOMETRE AVEC REGULATEUR DE PRESSION
ELECTRIC PUMP 1PH AR 252 1.5 HP 2 DIAPHRAGM WITH MANOMETER WITH PRESSURE REGULATOR
ELEKTROPUMPE 1PH AR 252 1,5 PS 2 MEMBRANEN MIT MANOMETER MIT DRUCKREGLER
ELECTROBOMBA 1PH AR 252 1,5 HP 2 MEMBRANAS CON MANOMETRO CON REGULADOR DE PRESIÓN



Ricambio solo per pompa AR252 (Art. 920316)

ARTICOLO	PORTATA l/min	PRESSIONE bar
27451	25	25

MOTOPOMPA AR 252/RATO EHR180 4T 6 HP 2 MEMBRANE CON MANOMETRO CON REGOLATORE DI PRESSIONE
MOTOPOMPE AR 252/RATO 4T 6 CH 2 MEMBRANES AVEC MANOMETRE AVEC REGULATEUR DE PRESSION
MOTOR PUMP AR 252/RATO 4T 6 HP 2 DIAPHRAGM WITH MANOMETER WITH PRESSURE REGULATOR
MOTORPUMPE AR 252/RATO 4T 6 PS 2 MEMBRANEN MIT MANOMETER MIT DRUCKREGLER
MOTOBOMBA AR 252/RATO 4T 6 HP 2 MEMBRANAS CON MANOMETRO CON REGULADOR DE PRESIÓN



Ricambio solo per pompa AR252 (Art. 920316)

ARTICOLO	PORTATA l/min	PRESSIONE bar
27453	25	25

MOTOPOMPA AR 252/HONDA GP160 4T 4,8 HP 2 MEMBRANE CON MANOMETRO CON REGOLATORE DI PRESSIONE
MOTOPOMPE AR 252/HONDA 4T 4,8 CH 2 MEMBRANES AVEC MANOMETRE AVEC REGULATEUR DE PRESSION
MOTOR PUMP AR 252/HONDA 4T 4.8 HP 2 DIAPHRAGM WITH MANOMETER WITH PRESSURE REGULATOR
MOTORPUMPE AR 252/HONDA 4T 4,8 PS 2 MEMBRANEN MIT MANOMETER MIT DRUCKREGLER
MOTOBOMBA AR 252/HONDA 4T 4,8 HP 2 MEMBRANAS CON MANOMETRO CON REGULADOR DE PRESIÓN



Ricambio solo per pompa AR252 (Art. 920316)

ARTICOLO	PORTATA l/min	PRESSIONE bar
27454	25	25

MOTOPOMPA AR 303/RATO EHR180 4T DA 6 HP CON MANOMETRO E REGOLATORE DI PRESSIONE - 3 MEMBRANE
MOTOPOMPEAR 303/RATO EHR180 4T 6 CH 3 MEMBRANES AVEC MANOMETRE AVEC REGULATEUR DE PRESSION
MOTOR PUMP 303/RATO EHR180 4T 6 HP 3 DIAPHRAGM WITH MANOMETER WITH PRESSURE REGULATOR
MOTORPUMPE 303/RATO EHR180 4T 6 HP 3 MEMBRANEN MIT MANOMETER MIT DRUCKREGLER
MOTOBOMBA 303/RATO EHR180 4T 6 HP 3 MEMBRANAS CON MANOMETRO CON REGULADOR DE PRESIÓN



ARTICOLO	PORTATA l/min	PRESSIONE bar
27662	30	40

MOTOPOMPA AR 403/HONDA GP160 4T 4,8 HP CON MANOMETRO E REGOLATORE DI PRESSIONE - 3 MEMBRANE
MOTOPOMPEAR 403/HONDA GP160 4T 4,8 CH 3 MEMBRANES AVEC MANOMETRE AVEC REGULATEUR DE PRESSION
MOTOR PUMP 403/HONDA GP160 4T 4,8 HP 3 DIAPHRAGM WITH MANOMETER WITH PRESSURE REGULATOR
MOTORPUMPE 403/HONDA GP160 4T 4,8 HP 3 MEMBRANEN MIT MANOMETER MIT DRUCKREGLER
MOTOBOMBA 403/HONDA GP160 4T 4,8 HP 3 MEMBRANAS CON MANOMETRO CON REGULADOR DE PRESIÓN

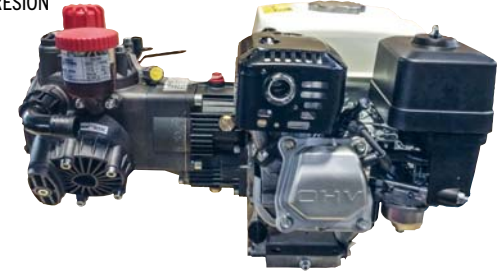

ARTICOLO	PORTATA l/min	PRESSIONE bar
27663	40	40

Gli articoli qui descritti, prodotti da e/o per conto di CERMAG, sono da intendersi adattabili, quindi non originali, ai marchi indicati secondo REG. CE 1400/2002
All items described here, produced by and/or on behalf of CERMAG, are to be understood as adaptable, therefore not original, to the brands indicated according to REG. EC 1400/2002

CARRIOLE PER TRATTAMENTI

BROUETTES POUR TRAITEMENTS - WHEELBARROWS FOR TREATMENTS - SCHUBKARREN FÜR BEHANDLUNGEN - CARRETILLAS PARA TRATAMIENTOS

CARRELLO 90 l SENZA POMPA

CHARIOT 90 l SANS POMPE
CARRIAGE 90 l WITHOUT PUMP
WAGEN 90 l OHNE PUMPE
CARRETILLA 90 l SIN BOMBA



AVVOLGITUBO
OPTIONAL



50 m
8x13

ARTICOLO
27446

ARTICOLO	DESCRIZIONE
27447	Carrello 90 l a 2 ruote, con cisterna lavameni 5 l. Completa di filtri, raccordi, 10 m di tubo 8x13 e lancia a leva.

CARRELLO 130 l SENZA POMPA

CHARIOT 130 l SANS POMPE
CARRIAGE 130 l WITHOUT PUMP
WAGEN 90 l OHNE PUMPE
CARRETILLA 130 l SIN BOMBA



AVVOLGITUBO
OPTIONAL



50 m
8x13

ARTICOLO
27458

ARTICOLO	DESCRIZIONE
27448	Carrello 130 l a 2 ruote, con cisterna lavameni 5 l. Completa di filtri, raccordi, 10 m di tubo 8x13 e lancia a leva.

Gli articoli qui descritti, prodotti da e/o per conto di CERMAG, sono da intendersi adattabili, quindi non originali, ai marchi indicati secondo REG. CE 1400/2002
All items described here, produced by and/or on behalf of CERMAG, are to be understood as adaptable, therefore not original, to the brands indicated according to REG. EC 1400/2002

POMPE 12V A MEMBRANA -REMCO-
POMPES 12V - 12V PUMPS - 12V PUMPEN - BOMBAS 12V

DEMAND





In modalità "Demand" la pompa si avvia automaticamente quando la pressione di utilizzo è regolare e si blocca automaticamente quando raggiunge la massima pressione.

In "Demand" mode the pump starts automatically when the operating pressure is regular and stops automatically when it reaches the maximum pressure.

BY-PASS





In modalità "by-pass" la pompa deve essere avviata manualmente. Al raggiungimento della massima pressione di utilizzo la pompa va in scarico e deve essere spenta manualmente.
Il funzionamento prolungato della pompa alla massima pressione potrebbe danneggiarla!

In "by-pass" mode the pump must be started manually. When the maximum working pressure is reached, the pump drains and must be switched off manually.
Prolonged operation of the pump at maximum pressure could damage it!

POMPE 3 MEMBRANE
POMPES 3 MEMBRANES
PUMP WITH 3 DIAPHRAGMS
PUMPEN MIT 3 MEMBRANEN
BOMBAS 3 MEMBRANAS



26909

3D



27682

- Valvole in Viton®
- Membrane in SANTOPRENE®
- 3 membrane
- Attacco rapido 3D
- Peso 2,7 kg

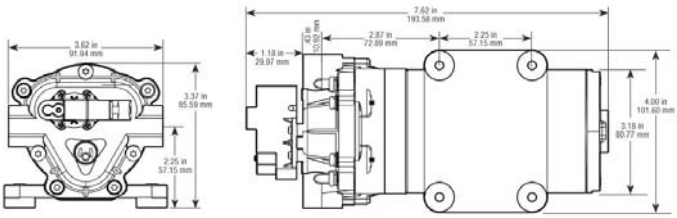

ARTICOLO	PRESSIONE bar	PORTATA l/min	Ø IN / OUT	TIPO	TENSIONE Vdc	TENSIONE A
26909	4	7,2	3D	DEMAND	12	7,5
27682	4	7,2	3D	BY PASS	12	7,5

POMPE 5 MEMBRANE
POMPES 5 MEMBRANES
PUMP WITH 5 DIAPHRAGMS
PUMPEN MIT 5 MEMBRANEN
BOMBAS 5 MEMBRANAS



26916

5D



27681

- Valvole in Viton®
- Membrane in SANTOPRENE®
- 5 membrane
- Attacco rapido 5D
- Peso 3,6 kg

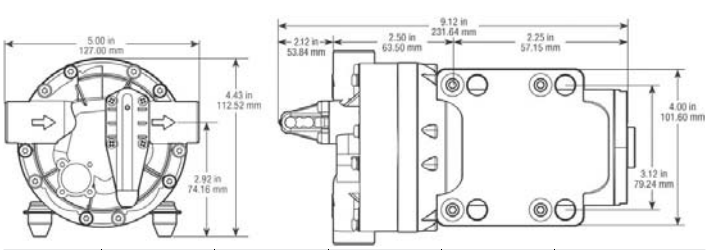

ARTICOLO	PRESSIONE bar	PORTATA l/min	Ø IN / OUT	TIPO	TENSIONE Vdc	TENSIONE A
26916	4	19	5D	DEMAND	12	18
27681	4	19	5D	BY PASS	12	18

Gli articoli qui descritti, prodotti da e/o per conto di CERMAG, sono da intendersi adattabili, quindi non originali, ai marchi indicati secondo REG. CE 1400/2002
All items described here, produced by and/or on behalf of CERMAG, are to be understood as adaptable, therefore not original, to the brands indicated according to REG. EC 1400/2002

ACCESSORI PER POMPE 12V A MEMBRANA -REMCO-

POMPES 12V - 12V PUMPS - 12V PUMPEN - BOMBAS 12V

VALVOLA REGOLATRICE

VANNE REGULATRICE
REGULATING VALVE
DRUCKREGELVENTIL
VÁLVULA REGULADORA



ARTICOLO	DESCRIZIONE
26910	Valvola regolatrice per pompa 3D
26911	Valvola regolatrice per pompa 5D

MINI FILTRO DI ASPIRAZIONE

MINI FILTRE A L'ASPIRATION
MINI SUCTION FILTER
MINISAUGFILTER
MINI FILTRO DE ASPIRACIÓN



PORTAGOMMA ø13

ARTICOLO	DESCRIZIONE
26917	Mini filtro 50 mesh per pompe 3D
26918	Mini filtro 50 mesh per pompe 5D

RACCORDO MASCHIO 1/2"

RACCORD MALE 1/2"
1/2" MALE FITTING
ANSCHLUSS MIT AUSSENGEWINDE 1/2"
RACOR MACHO 1/2"



ARTICOLO	DESCRIZIONE
26912	Raccordo pompa 3D
26913	Raccordo pompa 5D

MANOMETRO PER POMPE

MANOMETRE POUR POMPES
PRESSURE GAUGE FOR PUMPS
MANOMETER FÜR PUMPEN
MANOMETRO PARA BOMBAS



ARTICOLO	DESCRIZIONE
26914	Manometro alla glicerina Attacco posteriore 1/8"M

RICAMBI PER POMPE REMCO A 3 E 5 MEMBRANE

POMPES 12V - 12V PUMPS - 12V PUMPEN - BOMBAS 12V

POMPE 3D	**TESTATA POMPA** 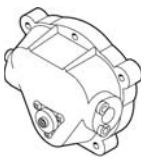	**KIT VALVOLE** 	**GRUPPO POMPANTE** 
MODELLO	ARTICOLO	ARTICOLO	ARTICOLO
26908 (4,5 l/min)	**27100**	**27102**	**27104**
26909 (7,2 l/min)	**28348**	**27102**	**27105**
new **27682** (7,2 l/min)	**27100**	**27102**	**27105**

POMPE 5D	**TESTATA POMPA** 	**KIT VALVOLE** 	**GRUPPO POMPANTE** 
MODELLO	ARTICOLO	ARTICOLO	ARTICOLO
26915 (12,1 l/min)	**-**	**27103**	**27106**
26916 (19 l/min)	**28347**	**27103**	**27106**
new **27681** (19 l/min)	**-**	**27103**	**27106**

Gli articoli qui descritti, prodotti da e/o per conto di CERMAG, sono da intendersi adattabili, quindi non originali, ai marchi indicati secondo REG. CE 1400/2002
All items described here, produced by and/or on behalf of CERMAG, are to be understood as adaptable, therefore not original, to the brands indicated according to REG. EC 1400/2002

09

POMPE 12V A MEMBRANA -NORTH STAR-
POMPES 12V - 12V PUMPS - 12V PUMPEN - BOMBAS 12V

new



Pompa a memebrana a 12V ideale per trattamenti con prodotti chimici nel settore giardinaggio. Perfetta per piccoli irroratori, trattorini senza la necessità della presa di forza del motore. Utile anche per l'abbattimento di polveri e concimazione liquida. I materiali a contatto con il liquido pompato sono ad alta resistenza.

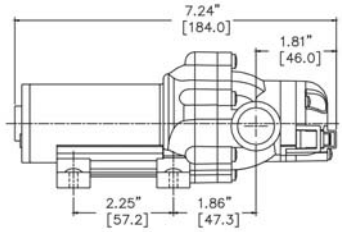

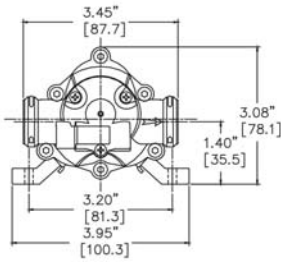

RICAMBI



kit membrane	kit valvole	testata	pressostato	forchetta raccordi attacco rapido	fusibile 5 Ampere
ARTICOLO **28417**	ARTICOLO **28418**	ARTICOLO **28419**	ARTICOLO **28420**	ARTICOLO **28421**	ARTICOLO **28422**

ARTICOLO	PRESSIONE bar	PORTATA l/min	TIPO	PESO
28324	2,7	3,8	DEMAND	0,91

new



Pompa a membrana a 12V perfetta per qualsiasi trattamento con prodotti chimici, per irrorazione nel giardinaggio e travaso di liquidi. perfetta per l'utilizzo su piccoli trattori ed irroratori senza la necessità di presa di forza o motore. Possono essere utilizzate per la concimazione liquida su superfici ridotte e per l'abbattimento delle polveri. I materiali a contatto con il liquido pompato sono ad alta resistenza all'aggressione dei prodotti chimici.

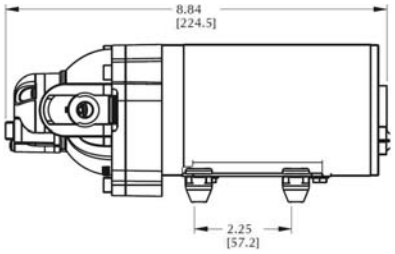

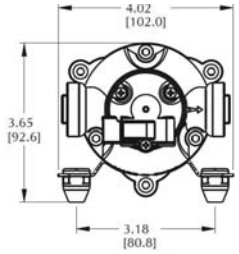

RICAMBI



kit membrane	kit valvole	testata	pressostato	forchetta raccordi attacco rapido	fusibile 15 Ampere
ARTICOLO **28423**	ARTICOLO **28424**	ARTICOLO **28425**	ARTICOLO **28426**	ARTICOLO **28427**	ARTICOLO **28428**

ARTICOLO	PRESSIONE bar	PORTATA l/min	TIPO	PESO
28325	6,9	5,7	DEMAND	2,2

new



Pompa a membrana a 12V ideale per trattamenti con prodotti chimici per irrorazione nel giardinaggio e travaso liquidi.Perfetta per piccoli irroratori, trattorini, senza la necessità di presa di forza. Possono essere usate per la concimazione liquida su superfici ridotte e per l'abbattimento delle polveri. I materiali a contatto con i liquidi sono ad alta resistenza.

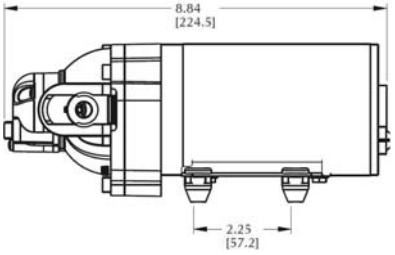

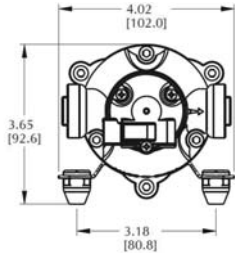

RICAMBI



kit membrane	kit valvole	testata	pressostato	forchetta raccordi attacco rapido	fusibile 15 Ampere
ARTICOLO **28429**	ARTICOLO **28430**	ARTICOLO **28431**	ARTICOLO **28432**	ARTICOLO **28427**	ARTICOLO **28428**

ARTICOLO	PRESSIONE bar	PORTATA l/min	TIPO	PESO
28326	5	8,3	DEMAND	2,2

Gli articoli qui descritti, prodotti da e/o per conto di CERMAG, sono da intendersi adattabili, quindi non originali, ai marchi indicati secondo REG. CE 1400/2002
All items described here, produced by and/or on behalf of CERMAG, are to be understood as adaptable, therefore not original, to the brands indicated according to REG. EC 1400/2002

segue POMPE 12V A MEMBRANA -NORTH STAR-

POMPES 12V - 12V PUMPS - 12V PUMPEN - BOMBAS 12V

new



Pompa a membrana a 12V ideale per trattamenti con prodotti chimici per irrorazione nel giardinaggio e travaso liquidi.Perfetta per piccoli irroratori, trattorini, senza la necessità di presa di forza. Possono essere usate per la concimazione liquida su superfici ridotte e per l'abbattimento delle polveri. I materiali a contatto con i liquidi sono ad alta resistenza.

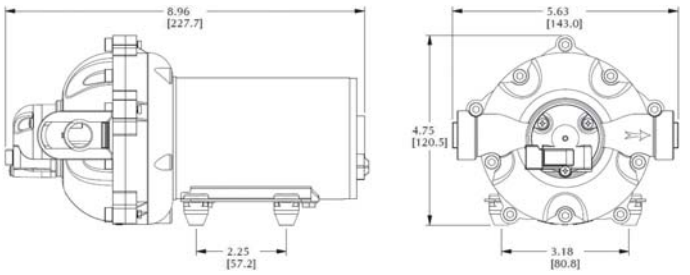

ARTICOLO	PRESSIONE bar	PORTATA l/min	TIPO	PESO
28327	4	11,4	DEMAND	2,5

RICAMBI



kit membrane	kit valvole	testata	pressostato	forchetta raccordi attacco rapido	fusibile 15 Ampere
ARTICOLO **28435**	ARTICOLO **28436**	ARTICOLO **28437**	ARTICOLO **28438**	ARTICOLO **28427**	ARTICOLO **28428**

new



Pompa a membrana a 12V ideale per trattamenti con prodotti chimici per irrorazione nel giardinaggio e travaso liquidi.Perfetta per piccoli irroratori, trattorini, senza la necessità di presa di forza. Possono essere usate per la concimazione liquida su superfici ridotte e per l'abbattimento delle polveri. I materiali a contatto con i liquidi sono ad alta resistenza.

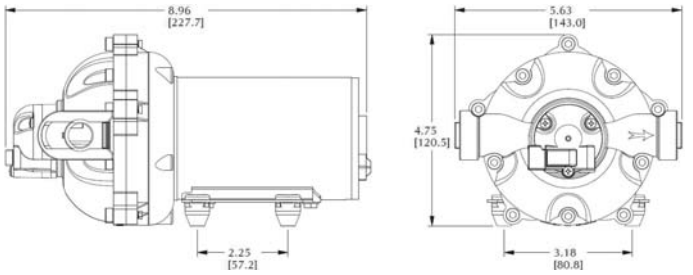

ARTICOLO	PRESSIONE bar	PORTATA l/min	TIPO	PESO
28328	4,1	15,1	DEMAND	2,2

RICAMBI



kit membrane	kit valvole	testata	pressostato	forchetta raccordi attacco rapido	fusibile 15 Ampere
ARTICOLO **28441**	ARTICOLO **28436**	ARTICOLO **28437**	ARTICOLO **28438**	ARTICOLO **28427**	ARTICOLO **28428**

new



Pompa a membrana a 12V ideale per trattamenti con prodotti chimici per irrorazione nel giardinaggio e travaso liquidi. Perfetta per piccoli irroratori, trattorini, senza la necessità di presa di forza. Possono essere usate per la concimazione liquida su superfici ridotte e per l'abbattimento delle polveri. I materiali a contatto con i liquidi sono ad alta resistenza.

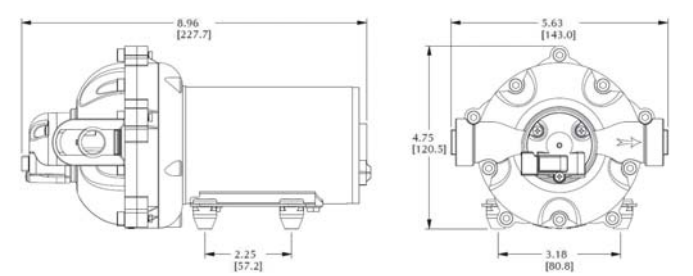

ARTICOLO	PRESSIONE bar	PORTATA l/min	TIPO	PESO
28329	4,1	20,8	DEMAND	2,5

RICAMBI



kit membrane	kit valvole	testata	pressostato	forchetta raccordi attacco rapido	fusibile 25 Ampere
ARTICOLO **28440**	ARTICOLO **28436**	ARTICOLO **28437**	ARTICOLO **28438**	ARTICOLO **28427**	ARTICOLO **28452**

Gli articoli qui descritti, prodotti da e/o per conto di CERMAG, sono da intendersi adattabili, quindi non originali, ai marchi indicati secondo REG. CE 1400/2002
All items described here, produced by and/or on behalf of CERMAG, are to be understood as adaptable, therefore not original, to the brands indicated according to REG. EC 1400/2002

09

segue POMPE 12V A MEMBRANA -NORTH STAR-
POMPES 12V - 12V PUMPS - 12V PUMPEN - BOMBAS 12V

new



Pompa a membrana a 12V ideale per trattamenti con prodotti chimici per irrorazione nel giardinaggio e travaso liquidi.Perfetta per piccoli irroratori, trattorini, senza la necessità di presa di forza. Possono essere usate per la concimazione liquida su superfici ridotte e per l'abbattimento delle polveri. I materiali a contatto con i liquidi sono ad alta resistenza.

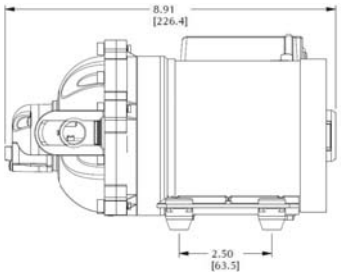

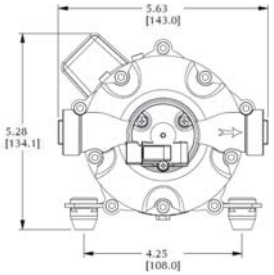

RICAMBI

		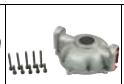				
kit membrane	kit valvole	testata	pressostato	forchetta raccordi attacco rapido	fusibile 25 Ampere	relé
ARTICOLO **28440**	ARTICOLO **28436**	ARTICOLO **28437**	ARTICOLO **28438**	ARTICOLO **28427**	ARTICOLO **28452**	ARTICOLO **28433**

ARTICOLO	PRESSIONE bar	PORTATA l/min	TIPO	PESO
28330	4,1	26,5	DEMAND	4,3

PISTOLA SPRAY STANDARD
PISTOLET SPRAY STANDARD
STANDARD SPRAY GUN
SPRITZPISTOLE STANDARD
PISTOLA PULVERIZADORA ESTÁNDAR



ARTICOLO
28442

PISTOLA SPRAY DELUXE
PISTOLET SPRAY DELUXE
DELUX SPRAY GUN
SPRITZPISTOLE DELUXE
PISTOLA PULVERIZADORA DELUXE



ARTICOLO
28443

RACCORDI DRITTI CON PORTAGOMMA



ARTICOLO	DESCRIZIONE
28439	Raccordo dritto con portagomma Ø10
28444	Raccordo dritto con portagomma Ø13
28445	Raccordo dritto con portagomma Ø20

RACCORDI CURVI CON PORTAGOMMA



ARTICOLO	DESCRIZIONE
28447	Raccordo curvo 90° con portagomma Ø10
28448	Raccordo curvo 90° con portagomma Ø13
28449	Raccordo curvo 90° con portagomma Ø20

RACCORDI VARI



ARTICOLO	DESCRIZIONE
28446	Raccordo dritto filettato 1/2" NPT
28450	Raccordo curvo 45° con portagomma Ø13
28451	Raccordo curvo 90° con portagomma Ø10 e filetto 1/4" NPT

Gli articoli qui descritti, prodotti da e/o per conto di CERMAG, sono da intendersi adattabili, quindi non originali, ai marchi indicati secondo REG. CE 1400/2002
All items described here, produced by and/or on behalf of CERMAG, are to be understood as adaptable, therefore not original, to the brands indicated according to REG. EC 1400/2002

ACCESSORI PER POMPE 12V A MEMBRANA -NORTH STAR-

ACCESSOIRES POUR POMPES 12V À MEMBRANE - 12V MEMBRANE PUMP ACCESSORIES
ZUBEHÖR FÜR 12 V-MEMBRANPUMPEN - ACCESORIOS PARA BOMBAS 12V DE DIAFRAGMA

VALVOLA DI REGOLAZIONE

VANNE DE RÉGLAGE
ADJUSTING VALVE
REGELVENTIL
VÁLVULA DE REGULACIÓN



NB: I raccordi sono da ordinare separatamente.

ARTICOLO	DESCRIZIONE
28331	Valvola di regolazione. Controllo preciso della pressione da 0 a 6,9 bar.

MANOMETRO

MANOMETRE
PRESSURE GAUGE
MANOMETER
MANÓMETRO



ARTICOLO	DESCRIZIONE
28332	Manometro con attacco posteriore 1/4” M - fino a 7 bar.

FILTRO ASPIRAZIONE

FILTRE D’ASPIRATION
SUCTION FILTER
ANSAUGFILTER
FILTRO DE ASPIRACIÓN



ARTICOLO	DESCRIZIONE
28333	Filtro aspirazione

CAVO ALIMENTAZIONE PER 28324-28325-28326

CÂBLE D’ALIMENTATION POUR 28324-28325-28326
POWER CABLE FOR 28324-28325-28326
VERSORGUNGSKABEL FÜR 28324-28325-28326
CABLE DE ALIMENTACIÓN PARA 28324-28325-28326



ARTICOLO	DESCRIZIONE
28334	Cavo alimentazione 12 V

CAVO ALIMENTAZIONE PER 28327-28328-28329

CÂBLE D’ALIMENTATION POUR 28327-28328-28329
POWER CABLE FOR 28327-28328-28329
VERSORGUNGSKABEL FÜR 28327-28328-28329
CABLE DE ALIMENTACIÓN PARA 28327-28328-28329



ARTICOLO	DESCRIZIONE
28335	Cavo alimentazione 12 V

CAVO ALIMENTAZIONE PER 28330

CÂBLE D’ALIMENTATION POUR 28330
POWER CABLE FOR 28330
VERSORGUNGSKABEL FÜR 28330
CABLE DE ALIMENTACIÓN PARA 28330



ARTICOLO	DESCRIZIONE
28336	Cavo alimentazione 12 V

Gli articoli qui descritti, prodotti da e/o per conto di CERMAG, sono da intendersi adattabili, quindi non originali, ai marchi indicati secondo REG. CE 1400/2002
All items described here, produced by and/or on behalf of CERMAG, are to be understood as adaptable, therefore not original, to the brands indicated according to REG. EC 1400/2002

09

POMPE A ZAINO IN MATERIALE TERMOPLASTICO
PULVÉRISATEURS À DOS EN MATÉRIEL THERMOPLASTIQUE
BACKPACK SPRAYER IN THERMOPLASTIC MATERIAL
RÜCKENSPRITZEN AUS THERMOPLASTISCHEM MATERIAL
PULVERIZADORES DE MOCHILA EN MATERIAL TERMOPLÁSTICO



POMPANTE



ARTICOLO **27138**

ARTICOLO	CAPACITÁ	CARATTERISTICHE
26767	16 l	Funzionamento ambidestro con camera di compressione in acciaio INOX. Lancia con impugnatura a rubinetto, getto regolabile.
26768	20 l	

POMPE A ZAINO IN MATERIALE TERMOPLASTICO
PULVÉRISATEURS À DOS EN MATÉRIEL THERMOPLASTIQUE
BACKPACK SPRAYER IN THERMOPLASTIC MATERIAL
RÜCKENSPRITZEN AUS THERMOPLASTISCHEM MATERIAL
PULVERIZADORES DE MOCHILA EN MATERIAL TERMOPLÁSTICO



POMPANTE



ARTICOLO **27139**

ARTICOLO	CAPACITÁ	CARATTERISTICHE
26772	16 l	Funzionamento ambidestro con camera di compressione in materiale termoplastico. Lancia con impugnatura a leva, getto fisso.
26773	20 l	

POMPA A ZAINO IN MATERIALE TERMOPLASTICO CON BATTERIA AL LITIO
PULVÉRISATEURS À DOS EN MATÉRIEL THERMOPLASTIQUE
BACKPACK SPRAYER IN THERMOPLASTIC MATERIAL
RÜCKENSPRITZEN AUS THERMOPLASTISCHEM MATERIAL
PULVERIZADORES DE MOCHILA EN MATERIAL TERMOPLÁSTICO





CARATTERISTICHE
- Pompa a spalla con funzionamento a batteria al litio.
- Serbatoio ergonomico
- Gruppo pompante leggero e compatto
- Caricabatterie con protezione contro il sovraccarico e corrente inversa
- Autonomia pompa: 3/6 h
- Altezza massima di irrorazione: 5 mt.

ARTICOLO	CAPACITÁ	VOLTAGGIO V	PESO kg
28416	16 l	12 DC	3,7

POMPA A SPALLA IN MATERIALE TERMOPLASTICO CON BATTERIA
PULVÉRISATEURS À DOS EN MATÉRIEL THERMOPLASTIQUE
BACKPACK SPRAYER IN THERMOPLASTIC MATERIAL
RÜCKENSPRITZEN AUS THERMOPLASTISCHEM MATERIAL
PULVERIZADORES DE MOCHILA EN MATERIAL TERMOPLÁSTICO



CARATTERISTICHE
- Pompa a spalla con funzionamento a batteria al piombo.
- Serbatoio in materiale termoplastico.
- Pompa ad ingranaggi.
- Autonimia di lavoro: da 6 a 7 ore.

ARTICOLO	CAPACITÁ	BATTERIA Ah	VOLTAGGIO V	PESO kg
26829	16 l	10	12	6,2

RICAMBI



Lancia e getto per pompa elettrica
28543



Impugnatura lancia per pompa elettrica
28545



Carica batteria
28553



Batteria
28352

Gli articoli qui descritti, prodotti da e/o per conto di CERMAG, sono da intendersi adattabili, quindi non originali, ai marchi indicati secondo REG. CE 1400/2002
All items described here, produced by and/or on behalf of CERMAG, are to be understood as adaptable, therefore not original, to the brands indicated according to REG. EC 1400/2002

POMPE A PRECOMPRESSIONE
PULVÉRISATEURS À PRÉCOMPRESSION
PRECOMPRESSION SPRAYER
DRÜCKENSPRITZEN
BOMBA DE PRECOMPRESIÓN



ARTICOLO	CAPACITÁ	CARATTERISTICHE
26769	6 l	Pompe a precompressione con serbatoio da 6 e 8 litri. Può essere trasportata a tracolla o manualmente con la comoda impugnatura. É dotata di una stabile base d'appoggio, lancia con getto regolabile e speciale valvola di sicurezza e di scarico pressione.
26770	8 l	

POMPA A PRESSIONE 6 LITRI ELETTRICA
POMPE ÉLECTRIQUE
ELECTRIC PUMP
ELEKTRISCHE PUMPE
BOMBA ELÉCTRICA



CARATTERISTICHE
- Lancia in acciaio INOX allungabile.
- Autonimia di lavoro: da 1 a 2 ore.
- Batteria al piombo.

ARTICOLO	CAPACITÁ	BATTERIA Ah	VOLTAGGIO V	DIMENSIONI cm	PESO kg
28019	6 l	1,3	12	H=53 - Ø=21	2,7

RICAMBI



Lancia e getto per pompa elettrica

28543



Impugnatura lancia per pompa elettrica

28545

POMPA A PRECOMPRESSIONE
PULVÉRISATEURS À PRÉCOMPRESSION
PRECOMPRESSION SPRAYER
DRÜCKENSPRITZEN
BOMBA DE PRECOMPRESIÓN



ARTICOLO	CAPACITÁ	CARATTERISTICHE
26771	2 l	Pompa a precompressione manuale con serbatoio da 2 litri. É dotata di comoda impugnatura e di pratico pomello per agevolare l'azione di pompaggio. É fornita di serie con ugello regolabile.

SPRUZZATORE A MANO
PULVÉRISATEURS À PRÉCOMPRESSION
PRECOMPRESSION SPRAYER
DRÜCKENSPRITZEN
BOMBA DE PRECOMPRESIÓN



ARTICOLO	CAPACITÁ	CARATTERISTICHE
26774	1 l	Spruzzatore a mano con serbatoio da 1 litro, particolarmente utile in casa e per la cura delle piante.

Gli articoli qui descritti, prodotti da e/o per conto di CERMAG, sono da intendersi adattabili, quindi non originali, ai marchi indicati secondo REG. CE 1400/2002
All items described here, produced by and/or on behalf of CERMAG, are to be understood as adaptable, therefore not original, to the brands indicated according to REG. EC 1400/2002

POMPE CENTRIFUGHE CON MOLTIPLICATORE PER PRESA DI FORZA
POMPE CENTRIFUGE AVEC MOLTIPLICATEUR POUR PDF
CENTRIFUGAL PUMP WITH MULTIPLIER FOR PTO
KREISELPUMPE MIT ÜBERSETZUNGSGETRIEBE FÜR ZAPFWELLE
BOMBAS CENTRIFUGAS CON MOLTIPLICADOR PARA TOMAS DE FUERZA



ARTICOLO **28088**

CARATTERISTICHE
- Contenuto max. solidi: 40 g/m².
- Temperatura max acqua: 60° C.
- Tempo max. di funzionamento con Q=0: 1 min.

FEATURES
- Max solids contents: 40 g/m².
- Max. water temperature: 60° C.
- TMax. running time with Q=0: 1 min.

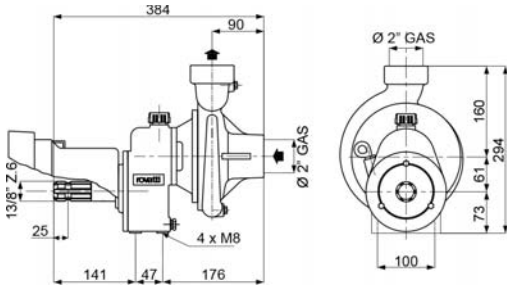



ARTICOLO **28090**

CARATTERISTICHE
- Contenuto max. solidi: 40 g/m².
- Temperatura max acqua: 60° C.
- Tempo max. di funzionamento con Q=0: 1 min.

FEATURES
- Max solids contents: 40 g/m².
- Max. water temperature: 60° C.
- TMax. running time with Q=0: 1 min.

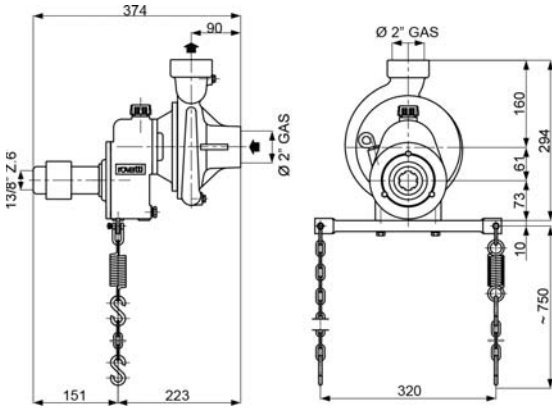

POTENZA TRATTORE *TRACTOR'S POWER* HP	ATTACCHI *COUPLINGS*	RAPPORTO *SHAFT RPM/ PUMP RPM RATIO*	PTO g/min - rpm	PORTATA *CAPACITY*								
				l/min	100	200	300	350	400	450	500	550
				m³/h	6	12	18	21	24	27	30	33
15	2" x 2"	1:7,77	540	H (m)	53,5	53,2	52,5	52	51,2	50,5	48,7	47
				HP	4,6	5,7	6,7	7,2	7,8	8,3	8,7	9,2
10			500	H (m)	46	45,5	44,5	44	43	42	41	39,8
				HP	3,7	4,7	5,6	6	6,4	6,8	7,1	7,4
7,5			450	H (m)	37,2	36,7	36	35,2	34,4	33,5	32,3	30,6
				HP	2,8	3,6	4,3	4,6	4,9	5,2	5,5	5,8
NB: il pescaggio si calcola nel seguente modo: (10 m - HPSH - 1m)				**HPSH (m)**	-	4	4,5	4,8	5,6	6,6	7,5	8,5

ACCESSORI / ***COMPLEMENTS***

									
Raccordo portagomma 3 pezzi diritto	Raccordo portagomma 3 pezzi curvo	Raccordo in 3 pezzi a sede conica diritto	Raccordo in 3 pezzi a sede conica curvo	Accoppiatore femmina/filetto maschio	Adattatore maschio/ portagomma	Adattatore maschio/filetto maschio	Accoppiatore femmina/ portagomma	Valvola di fondo con filtro inox	Raccordo maschio per valvola di fondo
ARTICOLO **25898**	ARTICOLO **25904**	ARTICOLO **25538**	ARTICOLO **25546**	ARTICOLO **25170**	ARTICOLO **26275**	ARTICOLO **25173**	ARTICOLO **26273**	ARTICOLO **25916**	ARTICOLO **25885**

Gli articoli qui descritti, prodotti da e/o per conto di CERMAG, sono da intendersi adattabili, quindi non originali, ai marchi indicati secondo REG. CE 1400/2002
All items described here, produced by and/or on behalf of CERMAG, are to be understood as adaptable, therefore not original, to the brands indicated according to REG. EC 1400/2002

POMPE AUTOADESCANTI CON MOLTIPLICATORE PER PRESA DI FORZA

POMPES AUTOAMORCANTES AVEC MOLTIPLICATEUR POUR PDF
SELF-PRIMING PUMPS WITH MULTIPLIER FOR PTO
SELBSTANSAUGENDE PUMPEN MIT ÜBERSETZUNGSGETRIEBE FÜR ZAPFWELLE
BOMBAS AUTODESCANTES MIT MOLTIPLICADOR PARA TOMAS DE FUERZAS



ARTICOLO **28089**



ARTICOLO **28091**

CARATTERISTICHE
- Contenuto max. solidi: 40 g/m².
- Temperatura max acqua: 60° C.
- Tempo max. di funzionamento con Q=0: 1 min.

FEATURES
- Max solids contents: 40 g/m².
- Max. water temperature: 60° C.
- TMax. running time with Q=0: 1 min.

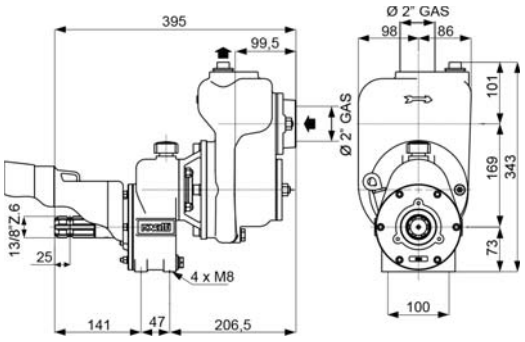

CARATTERISTICHE
- Contenuto max. solidi: 40 g/m².
- Temperatura max acqua: 60° C.
- Tempo max. di funzionamento con Q=0: 1 min.

FEATURES
- Max solids contents: 40 g/m².
- Max. water temperature: 60° C.
- TMax. running time with Q=0: 1 min.

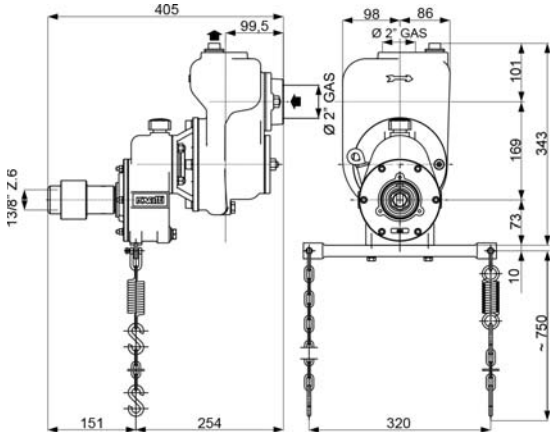

POTENZA TRATTORE *TRACTOR'S POWER* HP	ATTACCHI *COUPLINGS*	RAPPORTO *SHAFT RPM/ PUMP RPM RATIO*	PTO g/min - rpm	PORTATA *CAPACITY*						
				l/min	100	200	300	350	400	450
				m³/h	6	12	18	21	24	27
7,5	2" x 2"	1:7,77	540	H (m)	38,5	36,5	34,5	33,3	31,3	29
				HP	3,6	4,1	4,65	4,95	5,3	5,6
7,5			500	H (m)	32,8	31	29,3	27,8	26	23,3
				HP	2,9	3,3	3,8	4,1	4,4	4,6
5			450	H (m)	26,5	25	23	22	20,2	17
				HP	2,15	2,2	2,9	3,15	3,4	3,6
NB: il pescaggio si calcola nel seguente modo: (10 m - HPSH - 1m)				**HPSH (m)**	-	4,5	5,1	5,3	6,4	7,5

ACCESSORI / *COMPLEMENTS*

									
Raccordo portagomma 3 pezzi diritto	Raccordo portagomma 3 pezzi curvo	Raccordo in 3 pezzi a sede conica diritto	Raccordo in 3 pezzi a sede conica curvo	Accoppiatore femmina/filetto maschio	Adattatore maschio/ portagomma	Adattatore maschio/filetto maschio	Accoppiatore femmina/ portagomma	Valvola di fondo con filtro inox	Raccordo maschio per valvola di fondo
ARTICOLO **25898**	ARTICOLO **25904**	ARTICOLO **25538**	ARTICOLO **25546**	ARTICOLO **25170**	ARTICOLO **26275**	ARTICOLO **25173**	ARTICOLO **26273**	ARTICOLO **25916**	ARTICOLO **25885**

Gli articoli qui descritti, prodotti da e/o per conto di CERMAG, sono da intendersi adattabili, quindi non originali, ai marchi indicati secondo REG. CE 1400/2002
All items described here, produced by and/or on behalf of CERMAG, are to be understood as adaptable, therefore not original, to the brands indicated according to REG. EC 1400/2002

09

POMPA AUTOADESCANTE PER PRESA DI FORZA
POMPE POUR PRISE DE FORCE
PUMP FOR P.T.O.
PUMPE FÜR FLANSCHZAPFEN
BOMBA PARA TOMAS DE FUERZA



Rotazione bisenso

N.B.: Per prese di forza 1" 3/8 Z.6

ARTICOLO	DESCRIZIONE
25163	Pompa autoadescante per presa di forza bocca mandata Ø 19
25164	Pompa autoadescante per presa di forza bocca mandata Ø 30
25327	Pompa autoadescante per presa di forza bocca mandata Ø 40
27140	Pompa autoadescante per presa di forza bocca mandata Ø 60

CARATTERISTICHE

	25163 - 25164	25327	27140
Pressione max	25 bar	30 bar	20 bar
Bocca aspiraz.	Ø mm 30	Ø mm 40	Ø mm 60
Bocca mandata	Ø mm 19	Ø mm 40	Ø mm 60
Bocca mandata	Ø mm 30	-	-
Giri 1" (max)	700	700	700
Potenza assorb.	HP 5,5 / kW 4	HP 10 / kW 7,5	HP 15 / kW 9,5
Portata lavaggio	70 l/min	150 l/min	-
Portata travaso	180 l/min	300 l/min	600 l/min
Peso	kg 10,5	kg 20	kg 21

POMPA AUTOADESCANTE PER PRESA DI FORZA CON VALVOLA REGOLAZIONE PRESSIONE
POMPE POUR PRISE DE FORCE AVEC SOUPAPE RÉGLAGE PRESSION
PUMP FOR P.T.O. WITH REGULATION PRESSURE VALVE
POMPE FÜR FLANSCHZAPFEN MIT DRUCKVENTIL
BOMBA PARA TOMAS DE FUERZA CON VÁLVULA REGULAZION PRESIÓN



Rotazione senso orario

N.B.: Per prese di forza 1" 3/8 Z.6

ARTICOLO	DESCRIZIONE
25166	Pompa autoadescante per presa di forza bocca mandata Ø 19
25167	Pompa autoadescante per presa di forza bocca mandata Ø 30
26086	Kit valvola completa per pompe 25166 - 25167

CARATTERISTICHE

	25166 - 25167
Pressione max	25 bar
Bocca aspiraz.	Ø mm 30
Bocca mandata	Ø mm 19
Bocca mandata	Ø mm 30
Giri 1" (max)	700
Potenza assorb.	HP 5,5 / kW 4
Portata lavaggio	70 l/min
Portata travaso	180 l/min
Peso	kg 11,5

POMPA PER LAVAGGIO COMPLETA DI CORREDO
POMPE POUR LAVAGE EQUIPEE
WASHING PUMP WITH ACCESSORIES
WASCHENPUMPE MIT ZUBEHÖRE
BOMBA PARA LAVAJE CON ACCESORIOS



ARTICOLO	DESCRIZIONE
25428	Pompa completa (25163-25311)

Dotazione: tubo aspirazione 3 m - tubo mandata: 7 m getto registrabili - catena di ancoraggio - filtro

PISTOLA LAVAGGIO E IRRORAZIONE
PISTOLET POUR LAVAGE ET PULVERISATION
WASHING AND SPRAYING GUN
STREUUNG-SPRITZPISTOLE
PISTOLA LAVAJE Y REGADURA



ARTICOLO	PRESSIONE UGELLO	DESCRIZIONE	FIG.
26496	-	Lancia lavaggio per pompa	2

Gli articoli qui descritti, prodotti da e/o per conto di CERMAG, sono da intendersi adattabili, quindi non originali, ai marchi indicati secondo REG. CE 1400/2002
All items described here, produced by and/or on behalf of CERMAG, are to be understood as adaptable, therefore not original, to the brands indicated according to REG. EC 1400/2002

CORREDO PER POMPA LAVAGGIO E IRRIGAZIONE
EQUIPEMENT POUR POMPE DE LAVAGE ET IRRIGATION
KIT FOR WASHING AND IRRIGATION PUMP
AUSSTATTUNG FÜR WASCH- UND BEWÄSSERUNGSPUMPEN
ACCESORIOS PARA BOMBA LAVADO Y RIEGO



ARTICOLO	DESCRIZIONE
25311	Dotazione per LAVAGGIO Pompe 25163 - 25166
25319	Dotazione per IRRIGAZIONE Pompe 25164 - 25167
25333	Dotazione per LAVAGGIO Pompa 25327
25335	Dotazione per irrigazione Pompa 25327

Dotazione: tubo aspirazione 3 m - tubo mandata: 7 m getto registrabili - catena di ancoraggio - filtro

KIT RIPARAZIONE PER POMPA LAVAGGIO
KIT REPARATION POUR POMPES LAVAGE
REPAIRING KIT FOR WASHING PUMP
REPARATURSET FÜR WASCHENPUMPE
KIT DE REPARACIÓN PARA BOMBA LAVAJE

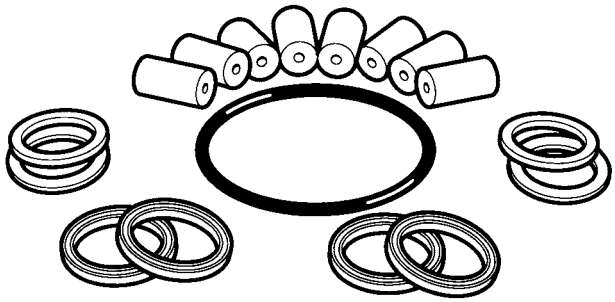

ARTICOLO	DESCRIZIONE	RULLINI
25312	Kit per Pompe 25163 - 25164 - 25166 - 25167	8
25334	Kit per Pompa 25327 - T/nuovo (forma esagono)	10
26111	Kit per Pompa 25327 - T/vecchio (forma cerchio)	10
27141	Kit per Pompa 27140	5
63472	Cuscinetto per pompe	
26440	Rullini Ø 25x48 mm per pompa art.25163-25164-25166-25167	
26441	Rullini Ø 25x57 mm per pompa art. 25327	
26160	Raccordo Ø 19 mm	
26161	Raccordo Ø 30 mm	
25536	Raccordo Ø 40 mm in NYLON	
25897	Raccordo Ø 40 mm in OTTONE	
27142	Raccordo Ø 60 mm	

ELETTROPOMPE AUTOADESCANTI MONOFASE - CON MANICO PER TRAVASO
ELECTROPOMPES AUTOAMORCANTES MONOPHASEES
SINGLE PHASE SELF PRIMING ELECTRIC PUMPS
ELEKTROPUMPE EINPHASIG - MIT HEFT
ELECTROBOMBA MONOFASE - CON MANGO

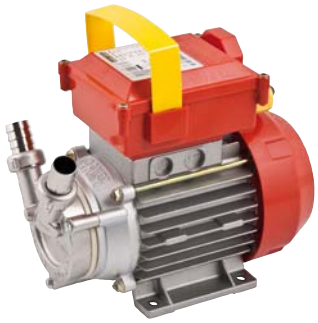

INOSSIDABILE



BRONZO

CARATTERISTICHE
- Pompa ad anello liquido laterale
- Possibilità di inversione del flusso
- Albero in acciaio inox AISI 304
- Tenuta ad anello in nitrile con molla inox
- Motore protezione IP 44 (55) con invertitore e cavo
- Servizio continuo

APPLICAZIONI
- Uso agricolo, industriale, domestico, nautico.
- Per: Acqua, vino, mosti, latte, succhi di frutta, olio, gasolio, acqua di mare.

ARTICOLO		HP	GIRI RPM TOURS	Ø RACCORDI Ø FITTINGS Ø RACCORDS mm	ADESCAM. PRIMING AMORCAGE mt	PORTATA - DEBIT (l/min)				
POMPA IN INOSSIDABILE	POMPA IN BRONZO					1 m	5 m	10 m	15 m	20 m
25067	**26019**	**0,45**	**2800**	20	9	26	23	18	13	8
25068	**26020**	**0,6**	**1400**	25	9	47	33	16		
25069	**26021**	1	**1400**	30	9	88	59	21		

CARRELLO CON TELAIO COMPLETAMENTE ZINCATO DIMENSIONI: 300x250 mm
CHARRIOT AVEC CHASSIS ENTIEREMENT ZINGUE - DIMENSIONS: 300 x 250
CARRIAGE WITH CHASSIS COMPLETELY GALVANIZED - DIMENSIONS: 300x250
KARRE MIT VERZINKT RAHMEN - DIMENSION: 300 x 250
CARRITO CON TELAR CINCADO - DIMENSIÓN 300 x 250



ARTICOLO
26022

Gli articoli qui descritti, prodotti da e/o per conto di CERMAG, sono da intendersi adattabili, quindi non originali, ai marchi indicati secondo REG. CE 1400/2002
All items described here, produced by and/or on behalf of CERMAG, are to be understood as adaptable, therefore not original, to the brands indicated according to REG. EC 1400/2002

POMPE AD IMMERSIONE
POMPES SUBMERSIBLES - SUBMERSIBLE PUMPS - TAUCHPUMPEN - BOMBAS SUMERGIBLES

POMPE PER ACQUA PULITA
POMPES À EAU CLAIRE - CLEAN WATER PUMPS - REINWASSERPUMPEN - BOMBAS PARA AGUA LIMPIA

new

- PORTAGOMMA Ø 25 - Ø 32
- FILETTO 1" - 1" 1/2

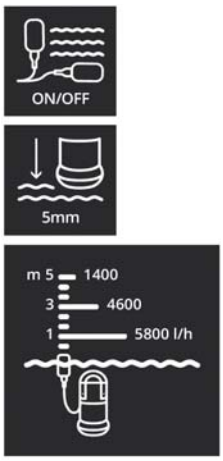



Pompa ad Immersione con motore a basso consumo; Interruttore a galleggiante integrato; 5mm min. di livello di aspirazione; protezione motore dalle alte temperature. **Cavo elettrico 10 m.**

ARTICOLO	TENSIONE	POTENZA (W)	TEMP. MAX H²O (°C)	GRANULOMETRIA MAX. (Ø mm)
28337	230 V - 50 Hz	250	35	5

new

- PORTAGOMMA Ø 25 - Ø 32
- FILETTO 1" - 1" 1/4





Pompa ad immersione; Design compatto; Corpo in acciaio inox resistente alla corrosione; Protezione motore dalle alte temperature. **Cavo elettrico 10 m.**

ARTICOLO	TENSIONE	POTENZA (W)	TEMP. MAX H²O (°C)	GRANULOMETRIA MAX. (Ø mm)
28338	230 V - 50 Hz	750	35	5

POMPE PER ACQUA PULITA E SPORCA
POMPES À EAU CLAIRE ET SALE - CLEAN AND DIRTY WATER PUMPS - REIN-UND SCHMUTZWASSERPUMPEN - BOMBAS PARA AGUA LIMPIA Y SUCIA

new

- PORTAGOMMA Ø 25 - Ø 32
- FILETTO 1" - 1" 1/2

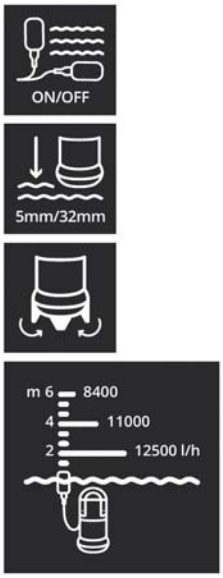



Pompa ad immersione; Interruttore a galleggiante integrato; Piedi pieghevoli per variare l'aspirazione da acque chiare a scure; Protezione motore dalle alte temperature. **Cavo elettrico 10 m.**

ARTICOLO	TENSIONE	POTENZA (W)	TEMP. MAX H²O (°C)	GRANULOMETRIA MAX. (Ø mm)
28339	230 V - 50 Hz	750	35	30

new

- PORTAGOMMA Ø 25 - Ø 32
- FILETTO 1" - 1" 1/2





Pompa ad Immerione con motore performante; Corpo in acciaio inox resistente alla corrosione; protezione motore dalle alte temperature. **Cavo elettrico 10 m.**

ARTICOLO	TENSIONE	POTENZA (W)	TEMP. MAX H²O (°C)	GRANULOMETRIA MAX. (Ø mm)
28340	230 V - 50 Hz	1100	35	35

Gli articoli qui descritti, prodotti da e/o per conto di CERMAG, sono da intendersi adattabili, quindi non originali, ai marchi indicati secondo REG. CE 1400/2002
All items described here, produced by and/or on behalf of CERMAG, are to be understood as adaptable, therefore not original, to the brands indicated according to REG. EC 1400/2002

POMPE AUTOADESCANTI PER TRAVASO

POMPES AUTOAMORCANTES
SELF-PRIMING PUMPS
SELBSTANSAUGENDE SPATELRADPUMPEN FÜR BEFÜLLUNG
BOMBA AUTODESCANTE PARA EL TRASIEGO



26023



26024
26025



26026



26027

PER: VINO, ACQUA, MOSTI, LATTE, SUCCHI DI FRUTTA, OLIO, GASOLIO

CARATTERISTICHE:
- Pompa e girante in bronzo
- Albero in acciaio inox AISI 420
- Completa di puleggia a 1 oppure a 2 gole per cinghie serie "A"

CARACTERISTIQUES:
- Pompe et turbine en bronze
- Arbre en acier inox AISI 420
- Poulie à 1 ou 2 gorges pour serie "A"

SPECIFICATIONS:
- Pump and impeller of bronze
- Shaft of stainless steel AISI 420
- Pulley with 1 or 2 races "A" serie

MERKMAL:
- Pumpe und läufer in bronze
- Welle in stahl inox AISI 420
- Scheibe mit 1 oder 2 mehrrillen "A" serie

CARACTERISTICOS:
- Bomba y girante in bronce
- Arbol in acero inox AISI 420
- Polea 1-2 gulas por correa serie "A"

LEGENDA H = Prevalenza - Q = Portata litri al minuto

ARTICOLO	SERIE	BOCCHE	ADESC. m	N° GOLE PULEGGIA	1400 giri/min (rpm)					1900 giri/min (rpm)					2800 giri/min (rpm)			
					H	1	5	10	15	1	5	10	15	20	1	10	20	30
26023	N25	25	6	1	Q HP	40 0,3	29 0,3	16 0,4	-	50 0,6	36 0,7	19 0,8	-	-	75 0,9	60 1	40 1,1	20 1,2
26024	N30	30	6	1	Q HP	75 0,6	63 0,7	48 0,8	-	108 1	92 1	75 1,1	58 1,2	33 1,3	115 2,7	110 3,1	98 3,7	76 4
26025	N35	35	6	1	Q HP	75 0,6	63 0,7	48 0,8	-	108 1	92 1	75 1,1	58 1,2	33 1,3	115 2,7	110 3,1	98 3,7	76 4
26026	N40	40	6	2	Q HP	140 0,9	100 1	53 1,1	-	158 1,3	142 1,4	117 1,5	83 1,6	40 1,7	190 3,5	185 4	160 4,5	126 5
26027	N50	50	6	2	Q HP	250 1,6	220 1,8	180 2	135 2,1	350 4	325 413	300 4,6	267 4,9	234 5,2	-	-	-	-

POMPE AUTOADESCANTI CON MOLTIPLICATORE

POMPES AVEC MULTIPLICATEUR
PUMPS WITH OVERDRIVE
PUMPE MIT ÜBERSETZUNGSGETRIEBE
BOMBA AUTODESCANTE CON MULTICADOR

PER: VINO, ACQUA, MOSTI, LATTE, SUCCHI DI FRUTTA, OLIO, GASOLIO CARICAMENTO BOTTE.

CARATTERISTICHE:
- Pompa e girante in bronzo
- Albero in acciaio inox AISI 420
- Gruppo moltiplicatore con rapporto 1:6
- Presa di forza 1" 3/8

CARACTERISTIQUES:
- Pompe et turbine en bronze
- Arbre en acier inox AISI 420
- Multiplicateur R 1:6
- Accouplement 1" 3/8

SPECIFICATIONS:
- Pump and impeller of bronze
- Shaft of stainless steel AISI 420
- Overdrive R 1:6
- Connection 1" 3/8

MERKMAL:
- Pumpe und läufer in bronze
- Welle stahl inox AISI 420
- Gruppe übersetzungsgetriebe mit verhältnis 1:6
- Flanschzapfen 1" 3/8

CARACTERISTICOS:
- Bomba y girante in bronce
- Arbol in acero inox AISI 420
- Grupo multiplicador con proporción 1:6
- Tomas de fuerza 1" 3/8



LEGENDA
H = Prevalenza
Q = Portata litri al minuto

ARTICOLO	SERIE	BOCCHE	ADESC. m	GIRI PRESA DI FORZA	220 giri/min (rpm)				300 giri/min (rpm)			450 giri/min (rpm)			
					H	1	5	10	1	5	10	1	10	20	30
26028	X40	40	6	480	Q HP	149 0,7	119 0,8	78 0,9	192 1,7	168 1,8	139 2,1	258 4,3	234 4,8	203 5,4	167 5,8
26029	X50	50	6	320	Q HP	262 1,6	227 1,7	180 2	360 3,7	333 4,1	299 4,4	-	-	-	-

Gli articoli qui descritti, prodotti da e/o per conto di CERMAG, sono da intendersi adattabili, quindi non originali, ai marchi indicati secondo REG. CE 1400/2002
All items described here, produced by and/or on behalf of CERMAG, are to be understood as adaptable, therefore not original, to the brands indicated according to REG. EC 1400/2002

09

POMPE AUTOADESCANTI IN BRONZO FUNZIONAMENTO A TRAPANO
POMPES AUTO-AMORÇANTES EN BRONZE
SELF-PRIMING DRILL POWERED PUMPS IN BRONZE
SELBSTANSAUGENDE BRONZEPUMPEN
BOMBAS AUTODESCANTES DE BRONCE FUNCIONAMIENTO TALADRO

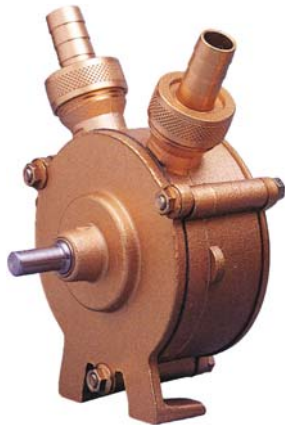

ARTICOLO	DESCRIZIONE	PORTATA l/min		Ø RACCORDI mm	ADESCAM. m MAX	MANDATA m MAX
		1500giri	3000giri			
26757	POMPA Ø14	12	25	14	2/9	9/20
26758	POMPA Ø20	12	35	20	2/9	9/20
26759	POMPA Ø25	45	70	25	9	15/40

POMPE AUTOADESCANTI IN BRONZO CON FLANGIATURA PER MOTORI IDRAULICI
POMPES AUTO-AMORÇANTES EN BRONZE A FIXATION PAR BRIDE POUR MOTEURS HYDRAULIQUES
SELF-PRIMING PUMPS IN BRONZE WITH FLANGING FOR HYDRAULIC ENGINES
SELBSTANSAUGENDE BRONZEPUMPEN MIT FLANSCH FÜR HYDROMOTOREN
BOMBAS AUTODESCANTES DE BRONCE CON EMBRIDADO PARA MOTORES HIDRÁULICOS





RICAMBI

ARTICOLO	DESCRIZIONE
27372	Flangia alluminio
27373	Giunto per pompa



ARTICOLO	MOTORE IDRAULICO GR2
83055	Motore 9 cm^3 dren. est. Z.9
83056	Motore 11 cm^3 dren. est. Z.9
83594	Motore 11 cm^3 dren. int. Z.9

ARTICOLO	BOCCHE	RACCORDI	ADESC. m	giri/min MAX	1400 giri/min (rpm)				1900 giri/min (rpm)			2800 giri/min (rpm)			
					H	1	5	10	1	5	10	1	10	20	30
26760	1" 1/2	30	6	2900	Q	89	71	43	123	108	90	166	150	129	105
					HP	0,5	0,6	0,7	0,9	0,9	1	2,9	2,9	3,2	3,5
26761	1" 1/2	40	6	2900	Q	149	119	78	192	168	139	258	234	203	167
					HP	0,6	0,7	0,8	1,5	1,6	1,8	3,7	4,1	4,6	5
26762	2"	50	6	1900	Q	262	227	180	360	333	299	-	-	-	-
					HP	1,4	1,5	1,7	3,2	3,5	3,8	-	-	-	-

POMPE AUTOADESCANTI IN ACCIAIO INOX AISI 316 CON FLANGIATURA PER MOTORI IDRAULICI
POMPES AUTO-AMORÇANTES EN ACIER INOX AISI 316 A FIXATION PAR BRIDE POUR MOTEURS HYDRAULIQUES
SELF-PRIMING PUMPS IN AISI 316 STAINLESS STEEL WITH FLANGING FOR HYDRAULIC ENGINES
SELBSTANSAUGENDE PUMPEN AUS EDELSTAHL ASI 316 MIT FLANSCH FÜR HYDROMOTOREN
BOMBAS AUTODESCANTES DE ACERO INOX. AISI 316 CON EMBRIDADO PARA MOTORES HIDRÁULICOS



RICAMBI

ARTICOLO	DESCRIZIONE
27372	Flangia alluminio
27373	Giunto per pompa



ARTICOLO	MOTORE IDRAULICO GR2
83055	Motore 9 cm^3 dren. est. Z.9
83056	Motore 11 cm^3 dren. est. Z.9
83594	Motore 11 cm^3 dren. int. Z.9



NB: le pompe sono fornite senza raccordi che vanno ordinati a parte (vedi tabella).

ARTICOLO	BOCCHE	RACCORDI	ADESC. m	giri/min MAX	1400 giri/min (rpm)				1900 giri/min (rpm)			2800 giri/min (rpm)			
					H	1	5	10	1	5	10	1	10	20	30
25062	1" 1/2	40	6	2400	Q	137	112	76	177	158	-	-	-	-	-
					HP	0,6	0,7	0,8	1,2	1,3	-	-	-	-	-
25063	2"	50	6	1800	Q	205	176	140	-	-	-	-	-	-	-
					HP	1,1	1,3	1,5	-	-	-	-	-	-	-

RACCORDI IN ACCIAIO INOX

ARTICOLO	DESCRIZIONE
27134	Raccordo Ø 40 mm dritto
27135	Raccordo Ø 40 mm curvo
27136	Raccordo Ø 50 mm dritto
27137	Raccordo Ø 50 mm curvo

Gli articoli qui descritti, prodotti da e/o per conto di CERMAG, sono da intendersi adattabili, quindi non originali, ai marchi indicati secondo REG. CE 1400/2002
All items described here, produced by and/or on behalf of CERMAG, are to be understood as adaptable, therefore not original, to the brands indicated according to REG. EC 1400/2002

GIRANTI PER POMPE ED ELETTROPOMPE
ROUES POUR POMPES ET ELECTROPOMPES
IMPELLERS FOR PUMPS AND ELECTRIC PUMPS
LAUFRÄDER FÜR PUMPEN UND ELEKTROMOTORPUMPEN
RODETES PARA BOMBAS Y ELECTROBOMBAS



ARTICOLO	DESCRIZIONE
26428	GIRANTE PER POMPA COD.26019
26429	GIRANTE PER POMPA COD.26020-26023
28650	GIRANTE PER POMPA COD.26021
26430	GIRANTE PER POMPA COD.26024-26025
26431	GIRANTE PER POMPA COD.26026
26432	GIRANTE PER POMPA COD.26027

KIT GUARNIZIONI PER POMPE ED ELETTROPOMPE
KIT JOINT POUR POMPES ET ELECTROPOMPES
GASKET KIT FOR PUMPS AND ELECTRIC PUMPS
DICHTUNGSSATZ FÜR PUMPEN UND ELEKTROMOTORPUMPEN
KIT JUNTAS PARA BOMBAS Y ELECTROBOMBAS



ARTICOLO	DESCRIZIONE
26433	KIT GUARNIZIONE PER POMPA 26019
26434	KIT GUARNIZIONE PER POMPA 26020-26023
26435	KIT GUARNIZIONE PER POMPA 26021-26024
27130	KIT GUARNIZIONE PER POMPA 26026
26437	KIT GUARNIZIONE PER POMPA 26027

KIT COPERCHIO POSTERIORE IN POLIMERO
XXXX
XXXX
XXXX
XXXX

new



ARTICOLO	DESCRIZIONE
28643	KIT COPERCHIO POSTERIORE PER POMPA 25067-26019
28644	KIT COPERCHIO POSTERIORE PER POMPA 26023
28645	KIT COPERCHIO POSTERIORE PER POMPA 26020-25068
28646	KIT COPERCHIO POSTERIORE PER POMPA 25069-26021
28647	KIT COPERCHIO POSTERIORE PER POMPA 26024-26025
28648	KIT COPERCHIO POSTERIORE PER POMPA 26027

COPRIVENTOLA
CACHE-VENTILATEUR
FAN COVER
LÜFTERRADABDECKUNG
CUBRE VENTILADOR



ARTICOLO	DESCRIZIONE
28563	Copriventola per pompe 25067 - 25068 - 26019 - 26020
28564	Copriventola per pompe 25069 - 26021

Ricambi per pompe 26028 - 26029 - 26760 - 26761 - 26762
PIECES DETACHEES POUR POMPES 26028-26029-26760-2676-26762 - SPARE PARTS FOR PUMPS 26028-26029-26760-26761-26762 - ERSATZTEILE FÜR PUMPEN 26028-26029-26760-26761-26762 - REPUESTOS PARA BOMBAS 26028-26029-26760-26761-26762

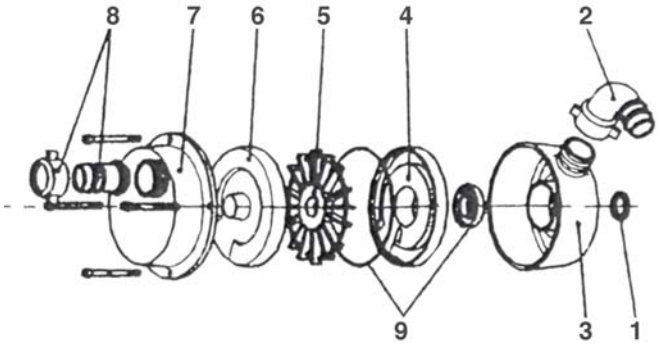

Rif. Nr.	Ø 30 mm Per art. pompe 26760	Ø 40 mm Per art. pompe 26028 - 26761	Ø 50 mm Per art. pompe 26029 - 26762	DESCRIZIONE
1	**27109**	**27109**	**27110**	Anello di tenuta
2	**27111**	**27112**	**27113**	Raccordo curvo
3	**27114**	**27114**	**27115**	Corpo pompa
4	**27116**	**27117**	**27118**	Parte interna posteriore
5	**27119**	**27120**	**27121**	Girante
6	**27122**	**27123**	**27124**	Parte interna anteriore
7	**27125**	**27125**	**27126**	Coperchio pompa
8	**27127**	**27128**	**27129**	Raccordo dritto
9	**27130**	**27130**	**27131**	Kit guarnizione

Gli articoli qui descritti, prodotti da e/o per conto di CERMAG, sono da intendersi adattabili, quindi non originali, ai marchi indicati secondo REG. CE 1400/2002
All items described here, produced by and/or on behalf of CERMAG, are to be understood as adaptable, therefore not original, to the brands indicated according to REG. EC 1400/2002

FASCETTE
COLLIERS - HOSE CLIPS - BANDSCHELLEN - ABRAZADERAS

FASCETTE STRINGITUBO "ABA" IN ACCIAIO AL CARBONIO ZINCATE
COLLIERS "ABA" EN ACIER AU CARBON ZINGUES
GALVANIZED CARBON STEEL HOSE CLIPS "ABA"
BANDSCHELLEN "ABA"
ABRAZADERAS DE TUBO CINCADAS "ABA" DE ACERO AL CARBONIO

ORIGINALI "ABA"



CARATTERISTICHE
- Esente da bave e bordo arrotondato.
- Vite a testa esagonale (7 mm) con taglio a cacciavite.
- Carter blu.
- Applicabili a motori auto, moto, trattori, aria compressa irrigazione, irrorazione, lubrificazione e giardinaggio.

ARTICOLO	Ø SERRAGGIO d mm	LARGHEZZA NASTRO L mm	QUANTITÀ PER CONFEZIONE
26112	da 8 a 12	9	100
26113	da 10 a 16	9	100
26114	da 12 a 20	9	100
26115	da 16 a 25	9	50
26116	da 20 a 32	9	50
26117	da 25 a 40	9	25
26118	da 32 a 50	9	25
26119	da 40 a 60	9	25
26120	da 50 a 70	9	25
26121	da 60 a 80	9	50
26122	da 15 a 24	12,2	50
26123	da 19 a 28	12,2	50
26124	da 22 a 32	12,2	50
26125	da 26 a 38	12,2	25
26126	da 32 a 44	12,2	25
26127	da 38 a 50	12,2	25
26128	da 44 a 56	12,2	25
26129	da 50 a 65	12,2	50
26130	da 58 a 75	12,2	50
26131	da 68 a 85	12,2	50
26132	da 77 a 95	12,2	50
26133	da 87 a 112	12,2	25
26134	da 104 a 138	12,2	10
26135	da 138 a 165	12,2	10
26136	da 150 a 180	12,2	10
26137	da 175 a 205	12,2	5
26138	da 200 a 231	12,2	1
26139	da 226 a 256	12,2	1
26140	da 251 a 282	12,2	1
26141	da 277 a 307	12,2	1

FASCETTE STRINGITUBO IN ACCIAIO A BANDA LARGA
COLLIERS DE SERRAGE SUPER
HOSE CLIPS WITH LARGE BAND
BREITBANDSCHELLEN
ABRAZADERAS DE TUBO CON BANDA ANCHA



MATERIALE: acciaio INOX AISI 430.
ESECUZIONE: esente da bave e bordo arrotondato.
APPLICAZIONI: dove è richiesto un serraggio molto forte (da 10 a 45 kg/cm2)
CARATTERISTICHE: possono essere riutilizzate sempre.

ARTICOLO	Ø SERRAGGIO mm	LARGHEZZA NASTRO mm	SPESSORE NASTRO mm
25245	da 30 a 33	21	1,0
25246	da 34 a 37	21	1,0
25247	da 38 a 41	21	1,0
25248	da 42 a 46	21	1,0
25250	da 47 a 51	21	1,0
25251	da 52 a 57	21	1,0
25253	da 58 a 63	21	1,0
25254	da 63 a 68	21	1,0
25255	da 67 a 73	24	1,5
25256	da 73 a 79	24	1,5
25257	da 79 a 86	24	1,5
25258	da 86 a 95	24	1,5
25260	da 95 a 105	24	1,5
25261	da 104 a 115	24	1,5
25262	da 110 a 123	24	1,5
25263	da 115 a 130	24	1,5
28083	da 120 a 134	24	1,5
25264	da 131 a 140	26	1,8
25265	da 134 a 148	26	1,8
25266	da 148 a 162	26	1,8
25267	da 162 a 176	26	1,8
25268	da 175 a 190	26	1,8
25269	da 190 a 205	26	1,8
25270	da 205 a 220	26	1,8
25271	da 214 a 227	26	1,8
25272	da 220 a 235	26	1,8
25273	da 235 a 250	26	1,8

Gli articoli qui descritti, prodotti da e/o per conto di CERMAG, sono da intendersi adattabili, quindi non originali, ai marchi indicati secondo REG. CE 1400/2002
All items described here, produced by and/or on behalf of CERMAG, are to be understood as adaptable, therefore not original, to the brands indicated according to REG. EC 1400/2002

segue FASCETTE
COLLIERS - HOSE CLIPS - BANDSCHELLEN - ABRAZADERAS

FASCETTE PER TUBI CARBURANTI E APPLICAZIONI VARIE
COLLIERS POUR TUBES CARBURANTS ET APPLICATIONS VARIEES
CLIPS FOR FUEL PIPES AND MISCELLANEOUS APPLICATIONS
KABELBINDER FÜR KRAFTSTOFFLEITUNGEN UND ANDERE ANWENDUNGEN
ABRAZADERAS PARA TUBOS CARBURANTES Y APLICACIONES VARIAS

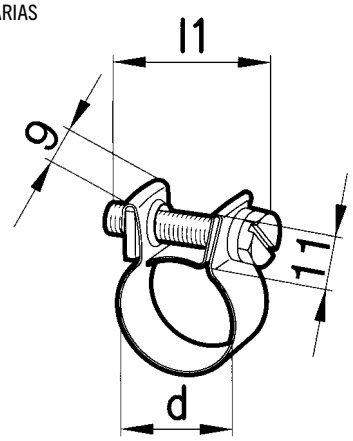

Materiale W1
Vite in acciaio zincato
Chiave 7 mm

CARATTERISTICHE
Per montaggi su diametri nominali fissi, consigliate su primi impianti e per impieghi non gravosi, particolarmente adatte per chiudere i tubi carburante.

ARTICOLO	Ø NOMIN mm d	CAPACITÀ DI SERRAGGIO mm
25292	8	7 - 9
25293	9	8 - 10
25294	10	9 - 11
25295	11	10 - 12
25296	12	11 - 13
25297	13	12 - 14
25298	14	13 - 15
25299	15	14 - 16
25300	16	15 - 17
25301	17	16 - 18
25302	18	17 - 19
25303	19	18 - 20
25304	20	19 - 21

Banda da 9 mm

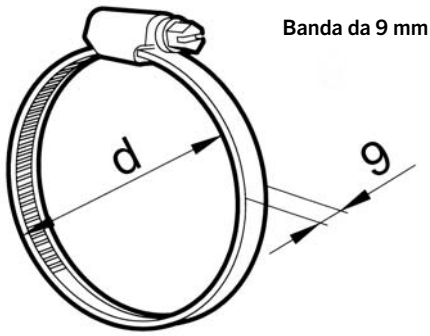

Materiale W1
Vite in acciaio zincato
Chiave 7 mm

CARATTERISTICHE
A norme DIN 3017 con banda non perforata, con bordi arrotondati e vite a testa esagonale.
La fascetta ideale per chiudere tubi e manicotti.
Garantisce una chiusura perfetta su tutto il diametro con una distribuzione delle forze costante su tutta la circonferenza

ARTICOLO	CAPACITÀ DI SERRAGGIO mm
25274	8 - 12
25275	10 - 16
25276	12 - 20
25277	16 - 25
25278	20 - 32
25279	25 - 40
25280	32 - 50
25281	40 - 60
25282	50 - 70
25283	60 - 80
28551	70 - 90
25320	80 - 100

Banda da 12 mm

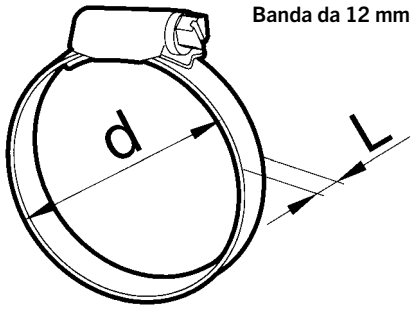

Materiale W1
Vite in acciaio zincato
Chiave 7 mm

CARATTERISTICHE
A norme DIN 3017 con banda non perforata, con bordi arrotondati e vite a testa esagonale.
Fascetta adatta per applicazioni pesanti dove sono richieste tenute superiori ai 5 Nm.

ARTICOLO	CAPACITÀ DI SERRAGGIO mm
25284	16 - 27
25285	23 - 35
25286	30 - 45
25287	32 - 50
25288	40 - 60
25289	50 - 70
25290	60 - 80
25291	70 - 90
25088	80 - 100
25321	90 - 110
25425	100 - 120
25426	110 - 130

FASCETTE W5 9MM IN ACCIAIO INOX AISI 316 - DIN 3017
XXXX
XXXX
XXXX
XXXX

new



CARATTERISTICHE
A norme DIN 3017 con banda non perforata, con bordi arrotondati e vite a testa esagonale.
La fascetta ideale per chiudere tubi e manicotti. Garantisce una chiusura perfetta su tutto il diametro con una distribuzione delle forze costante su tutta la circonferenza

ARTICOLO	CAPACITÀ DI SERRAGGIO mm
28623	8 - 12
28624	10 - 16
28625	12 - 20
28626	16 - 25
28627	20 - 32
28628	25 - 40
28629	32 - 50
28630	40 - 60
28631	50 - 70
28632	60 - 80

FASCETTE GOMMATE PER INSTALLAZIONI ANTIVIBRANTI
COLLIERS EN CAOUTCHOUC ANTIVIBRATIONS
RUBBERIZED HOSE CLIPS FOR ANTIVIBRATION INSTALLATIONS
GUMMI-BANDSCHELLEN
ABRAZADERAS CON GOMA PARA INSTALACIONES ANTIVIBRACIONES



Materiale W1

CARATTERISTICHE
Per tubi passaggio liquidi, porta cavi, per condutture idrauliche e per impieghi dove è richiesto l'assorbimento delle vibrazioni e l'ancoraggio delle tubazioni alla parete.

ARTICOLO	PER TUBO	PER VITE
25975	Ø 6	Ø 6
25976	Ø 8	Ø 6
25860	Ø 10	Ø 6
25861	Ø 12	Ø 6
25862	Ø 14	Ø 6
25863	Ø 16	Ø 6
25864	Ø 18	Ø 6
25865	Ø 20	Ø 6
25866	Ø 22	Ø 6
25867	Ø 25	Ø 6
25868	Ø 28	Ø 6
25869	Ø 30	Ø 6

Gli articoli qui descritti, prodotti da e/o per conto di CERMAG, sono da intendersi adattabili, quindi non originali, ai marchi indicati secondo REG. CE 1400/2002
All items described here, produced by and/or on behalf of CERMAG, are to be understood as adaptable, therefore not original, to the brands indicated according to REG. EC 1400/2002

09

segue FASCETTE
COLLIERS - HOSE CLIPS - BANDSCHELLEN - ABRAZADERAS

FASCETTE A DOPPIA CONCHIGLIA - Materiale W1
COLLIERS DOUBLE-COQUILLE
DOUBLE SHELL CLAMPS
BANDSCHELLEN MIT DOPPELSCHALE
ABRAZADERAS DE DOBLE CASQUILLO

new



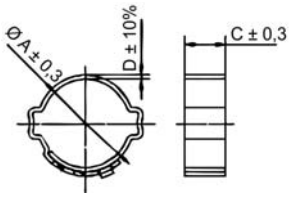

PINZA MANUALE PER FASCETTE
PINCE MANUELLE POUR COLLIERS
MANUAL PLIERS FOR CLAMPS
HANDZANGE FÜR BANDSCHELLEN
PINZA MANUAL PARA ABRAZADERAS



ARTICOLO
28307

ARTICOLO	CAPACITÀ DI SERRAGGIO mm	LARGHEZZA NASTRO mm	SPESSORE NASTRO mm
28289	5 - 7	7	0,6
28290	7 - 9	7	0,6
28291	9 - 11	7	0,6
28292	10 - 12	7	0,6
28293	11 - 13	7	0,6
28294	13 - 15	7	0,6
28295	14 - 17	7	0,6
28296	15 - 18	7	0,6
28297	17 - 20	10	1
28298	18 - 21	10	1
28299	20 - 23	10	1
28300	22 - 25	10	1
28301	23 - 27	10	1
28302	25 - 28	10	1
28303	28 - 31	10	1
28304	31 - 34	10	1
28305	34 - 37	10	1
28306	37 - 40	10	1



Gli articoli qui descritti, prodotti da e/o per conto di CERMAG, sono da intendersi adattabili, quindi non originali, ai marchi indicati secondo REG. CE 1400/2002
All items described here, produced by and/or on behalf of CERMAG, are to be understood as adaptable, therefore not original, to the brands indicated according to REG. EC 1400/2002

FASCETTE A NASTRO METALLICO CON COPPIGLIA
COLLIERS BANDE METALLIQUE AVEC GOUPILLE
METALLIC HOSE CLAMPS WITH COTTERN PIN
METALLISCHE BREITBANDSCHELLEN MIT SPLINT
ABRAZADERAS CON CINTA METÁLICA Y GRUPILLA

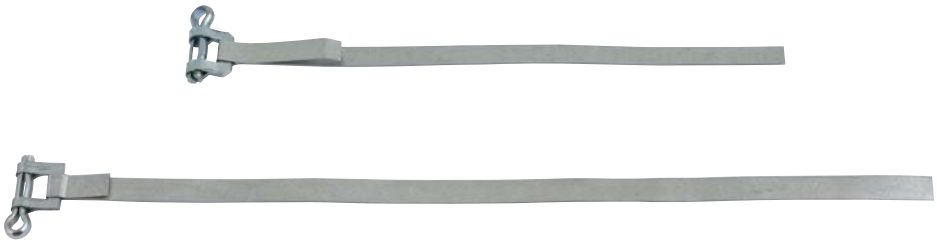

ARTICOLO	MISURA mm	LARGH. NASTRO mm	CONFEZ. MINIMA pz
26034	200	9	100
26038	300	9	100
26036	400	9	100
26039	500	9	100
26037	600	9	100
26040	700	9	100

SERRAGGI A NASTRO “Band-It” IN ACCIAIO AISI 201
SERRAGES A RUBAN “Band-It” EN ACIER AISI 201
“Band-It” CLAMPS IN AISI 201 STEEL
BEFESTIGUNGSBÄNDER “Band-It” AUS STAHL AISI 201
SUJETADORES DE CINTA “Band-It” DE ACERO AISI 201

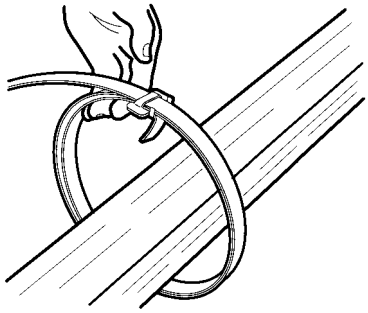

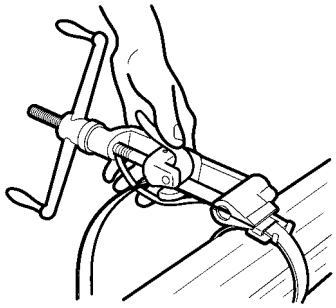

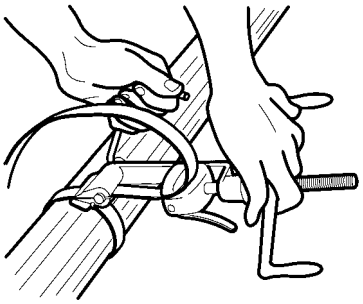

NASTRO A ROTOLI (30 m circa) IN SCATOLA IN ACCIAIO AISI 201
RUBAN EN ROULEAU (30 m environ) EN BOITE EN ACIER AISI 201
BOXED BAND REELS (approx. 30 m) IN AISI 201 STEEL
BANDROLLEN (circa 30 m) IN STAHLGEHÄUSE AISI 201
CINTA EN ROLLOS (m. 30 aprox.) EN CAJA EN ACERO AISI 201



ARTICOLO	PER TIPO DI GRAFFE	LUNGHEZZA mm	SPESSORE mm
26041	26046	6,3	0,50
26042	26047	9,5	0,64
26043	26048	12,7	0,76
26044	26049	15,8	0,76
26045	26050	19	0,76

N.B.: Il prezzo si intende del rotolo completo nella scatola

UTENSILE PER GRAFFARE IL NASTRO
OUTIL POUR AGRAFER LE RUBAN
TOOL FOR CLINCHING BAND
SPANNWERKZEUG
HERRAMIENTA PARA GRAPADO DE LA CINTA

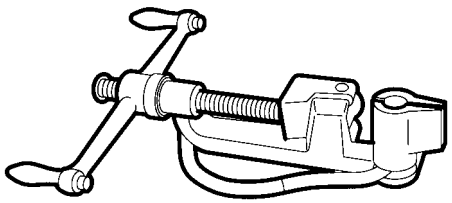

ARTICOLO
26051

GRAFFE IN SCATOLA (conf. da 100 pezzi) IN ACCIAIO AISI 201
AGRAFES EN BOITE (boite de 100 pièces) EN ACIER AISI 201
BOXED CLAWS (package containing 100 pcs) IN AISI 201 STEEL
SCHLAUFEN IN SCHACHTEL (Packung mit 100 Stück) AUS STAHL AISI 201
GRAPAS EN CAJA (paquete de 100 unidades) EN ACERO AISI 201

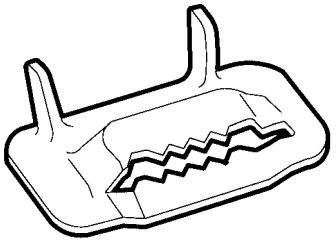

ARTICOLO	PER TIPO DI NASTRO	LARGHEZZA	
		POLLICI	mm
26046	26041	1/4”	6,4
26047	26042	3/8”	9,5
26048	26043	1/2”	12,7
26049	26044	5/8”	15,9
26050	26045	3/4”	19,0

N.B.: Il prezzo si intende alla confezione da 100 pz.

I serraggi Band-It sono formati da un rotolo di nastro continuo di circa m 30 atto ad eseguire serraggi di qualsiasi tipo, in agricoltura e industria, tramite l’uso dell’utensile Band-It.

Gli articoli qui descritti, prodotti da e/o per conto di CERMAG, sono da intendersi adattabili, quindi non originali, ai marchi indicati secondo REG. CE 1400/2002
All items described here, produced by and/or on behalf of CERMAG, are to be understood as adaptable, therefore not original, to the brands indicated according to REG. EC 1400/2002

09

TUBO SPIRALATO STANDARD ATOSSICO PER USO ALIMENTARE

TUAYU AVEC SPIRALE STANDARD, ATOXIQUE-EMPLOI ALIMENTAIRE
TUBE WITH SPIRAL STANDARD, NON TOXIC ALIMENTARY USE
ROHR MIT SPIRALE STANDARD, ATOXISCHE-NÄHRENDE NUTZUNG
TUBO CON ESPIRAL STANDARD, ATÓXICO-PARA ALIMENTICIO



COMMISSION REGULATION (EU) No 10/2011 of 14 January 2011 on plastic materials and articles intended to come into contact with food.

CARATTERISTICHE

Tubo in PVC plastificato trasparente con spirale in PVC bianco rigido. Interno liscio.
Per aspirazione mandata di acqua potabile, bevande alcoliche, alimentari, succhi di frutta. Per alimenti in conformità al D.M. 21-03-1973 e **rispetta la Normativa Europea REGOLAMENTO (UE) N. 10/2011 DELLA COMMISSIONE del 14 gennaio 2011 riguardante i materiali e gli oggetti di materia plastica destinati a venire a contatto con i prodotti alimentari.**

ARTICOLO	Ø INT. mm	PESO TEORICO g/m	PRESS. ESERCIZ. atm	LUNGHEZZA ROTOLI m
25389	20	300	8	**50**
25390	25	400	8	**50**
25391	30	450	7	**50**
26446	35	500	6	**50**
25392	40	620	6	**50**
25393	50	850	6	**50**
25394	60	1.000	5	**50**
25395	70	1.250	5	**50**
26840	75	1.260	5	**50**
25396	80	1.600	5	**50**
25397	100	2.200	4	**25**
25431	120	2.800	4	**25**
25432	150	4.300	3	**25**

TUBO SPIRALATO CON SPIRALE IN ACCIAIO (ATOSSICO - PER USO ALIMENTARE)

TUYAU AVEC SPIRALE EN ACIER, ATOXIQUE, EMPLOI ALIMENTAIRE
TUBE WITH STEEL SPIRAL, NON TOXIC ALIMENTARY USE
ROHR MIT STAHLER SPIRALE, ATOXISCHE-NÄHRENDE NUTZUNG
TUBO CON ESPIRAL DE ACERO, ATÓXICO-PARA ALIMENTICIO



USO E CARATTERISTICHE

USO: Aspirazione di liquidi alimentari, acqua potabile, alcolici fino a 28°, sostanze alimentari.
CARATTERISTICHE: Molto flessibile, robusto, resistente all'abrasione. Interno ed esterno lisci. Temperatura — 5°C
STRUTTURA: Tubo in PVC plastificato c/spirale in acciaio incorporata.

ARTICOLO	Ø INTERNO mm	SPESS. PARETE mm	PESO g/m	PRESSIONE ESERCIZIO bar	LUNGH. ROTOLI m
25980	12	3,0	180	7,0	**60**
27568	14	3,0	200	6,0	**60**
26849	16	3,1	260	6,0	**60**
26827	18	3,5	296	5,0	**60**
25981	20	3,4	350	5,0	**60**
26828	22	3,7	400	5,0	**60**
25982	25	4,0	510	5,0	**60**
25983	30	4,2	600	4,5	**60**
25984	35	4,5	750	4,0	**30**
25985	40	4,7	870	3,0	**30**
25986	45	5,0	1.130	3,0	**30**
25987	50	5,0	1.200	3,0	**30**
25988	60	6,0	1.800	2,5	**30**
25989	80	7,0	2.650	2,0	**30**
25990	100	7,0	3.250	2,0	**30**

TUBO UNIVERSALE PER MANDATA E ASPIRAZIONE LIQUIDI

TUYAU UNIVERSEL DE REFOULEMENT ET ASPIRATION LIQUIDES
UNIVERSAL LIQUID SUCTION AND DELIVERY HOSE
UNIVERSALSCHLAUCH FÜR FLÜSSIGKEITSZUFUHR UND -ABSAUGUNG
TUBO UNIVERSAL PARA IMPULSIÓN Y ASPIRACIÓN LÍQUIDOS

new





USO E CARATTERISTICHE

IMPIEGO: Idoneo alla mandata ed ottima aspirazione di liquidi. Principalmente impiegato in impianti di drenaggio, macchine agricole e pompe di aspirazione.
CARATTERISTICHE: Copertura in PVC flessibile, con spirale incorporata, è resistente all'abrasione di agenti atmosferici ed ozono.
A norma ISO 1307.
TEMPERATURA: min. -5 °C - max. +60 °C.

ARTICOLO	Ø INTERNO mm	SPESS. PARETE mm	PRESSIONE ESERCIZIO bar	PESO g/m	LUNGH. ROTOLI m
28465	25	3,2	5	510	**60**
28466	30	3,5	4	600	**60**
28467	40	4,5	3	870	**30**
28468	50	5,1	3	1200	**30**

Gli articoli qui descritti, prodotti da e/o per conto di CERMAG, sono da intendersi adattabili, quindi non originali, ai marchi indicati secondo REG. CE 1400/2002
All items described here, produced by and/or on behalf of CERMAG, are to be understood as adaptable, therefore not original, to the brands indicated according to REG. EC 1400/2002

TUBO PER SEMINATRICE PASSAGGIO ARIA SEME IN POLIURETANO TRASPARENTE CON SPIRALE AVORIO

TUBE POUR SEMOIR PASSAGE AIR SEMENCE EN POLYURETHANNE TRANSPARENT AVEC SPIRALE IVOIRE
AIR-SEED HOSE FOR SEED DRILLS IN TRANSPARENT POLYURETHANE WITH IVORY COIL
SCHLAUCH FÜR SÄMASCHINE LUFTDURCHGANG SAAT AUS KLARSICHTPOLYURETHAN MIT ELFENBEINFARBIGER SPIRALE
TUBO PARA SEMBRADORA PASAJE AIRE SEMILLA DE POLIURETANO TRANSPARENTE CON ESPIRAL MARFIL



ARTICOLO	Ø mm	DESCRIZIONE	LUNGHEZZA ROTOLO m
27060	32	-	**20**
27061	35	-	**20**
27062	40	-	**20**

TUBO PVC - TUBO ALLES

TUYAU EN PVC "ALLES"
PVC HOSE "ALLES"
PVC ROHR "ALLES"
TUBO DE PVC "ALLES"



USO E CARATTERISTICHE

Tubo flessibile in PVC rinforzato con filato Trevira-Hoechst.
Resistente agli agenti atmosferici ed a gran parte dei prodotti chimici.
La parte esterna è prodotta con materiale resistente all'abrasione, ai raggi ultravioletti, all'invecchiamento ed alte screpolature.

ARTICOLO	Ø mm	PRESS. ESERCIZ. atm	PRESS. SCOP. atm	LUNGHEZZA ROTOLO m
25315	8 x 13	25	80	**100**
26744	10 x 15	25	80	**100**
26745	13 x 19	25	80	**100**
26746	19 x 26	25	80	**50**
25316	8 x 14,5	40	120	**100**
25317	10 x 16	40	120	**100**
26747	13 x 19	40	120	**100**
26748	19 x 26	40	120	**50**
26749	25 x 34	40	120	**50**
26750	8 x 15	80	200	**100**
25318	10 x 18	80	200	**100**
25459	13 x 21	80	200	**100**
26751	19 x 29	80	160	**50**
26338	8 x 16	100	270	**100**
26339	10 x 19	100	270	**100**
26340	13 x 23	100	270	**100**

TUBO PER SEMINATRICE ASPIRAZIONE ARIA SERIE LEGGERA

TUBE POUR SEMOIR ASPIRATION AIR SERIE LEGERE
AIR INTAKE HOSE FOR SEED DRILLS - LIGHTWEIGHT SERIES
SCHLAUCH FÜR SÄMASCHINE LUFTANSAUGUNG LEICHTE SERIE
TUBO PARA SEMBRADORA ASPIRACIÓN AIRE SERIE LIGERA



ARTICOLO	Ø mm	DESCRIZIONE	LUNGHEZZA ROTOLO m
27058	32	COLORE GRIGIO	**30**
26484	35	COLORE GRIGIO	**30**
27059	40	COLORE GRIGIO	**30**

MANICHETTA TELATA PER IRRIGAZIONE

TUYAU POUR IRRIGATION
IRRIGATION HOSE WITH TEXTILE INSERT
BEWÄSSERUNGS SCHLAUCH MIT EINSATZ AUS LEINWAND
TUBO CORTO CON TELA PARA REGADURA

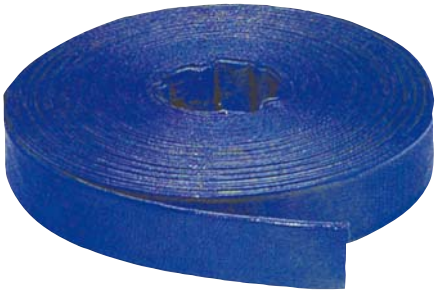

USO E CARATTERISTICHE

USO: Mandata a pressione di liquidi in genere. In agricoltura per irrigazione. Edilizia, cantieristica, industrie, rifornimenti idrici di navi e cisterne.
CARATTERISTICHE: Tubo flessibile a struttura appiattibile che offre i seguenti vantaggi: leggerezza e minimo ingombro.
Temperatura: – 5°C + 60°C.
STRUTTURA: Resistente all'allungamento, appiattibile senza punti di giunzione. Massima adesione tra strato esterno ed interno.

MANICHETTA MEDIA

ARTICOLO	Ø NOMINALE mm	PRESSIONE DI SCOPPIO kg/cm²	PRESSIONE DI SERVIZIO kg/cm²	LUNGHEZZA ROTOLO m	PESO g/m
25790	25	35	12	100	190
25791	30	20	8	100	220
25794	40	18	7	100	280
25796	50	18	7	100	360
25797	60	16	6	100	430
25801	80	16	6	50	560
25802	100	14	4	50	760

MANICHETTA PESANTE

ARTICOLO	Ø NOMINALE mm	PRESSIONE DI SCOPPIO kg/cm²	PRESSIONE DI SERVIZIO kg/cm²	LUNGHEZZA ROTOLO m	PESO g/m
28045	40	25	10	100	320
28046	50	25	9	100	410
28047	60	25	9	100	540
28048	80	25	9	50	740
28049	100	23	8	50	1050

Gli articoli qui descritti, prodotti da e/o per conto di CERMAG, sono da intendersi adattabili, quindi non originali, ai marchi indicati secondo REG. CE 1400/2002
All items described here, produced by and/or on behalf of CERMAG, are to be understood as adaptable, therefore not original, to the brands indicated according to REG. EC 1400/2002

09

TUBO MULTISTRATO FLESSIBILE, USO DOMESTICO - MIMOSE
TUBE MULTICOUCHE FLEXIBLE, USAGE DOMESTIQUE - MIMOSE
MULTILAYER HOSE, HOUSEHOLD USE - MIMOSE
FLEXIBLER MEHRLAGIGER SCHLAUCH, FÜR HAUSHALT - MIMOSE
TUBO MULTICAPA FLEXIBLE, USO DOMÉSTICO - MIMOSE





USO E CARATTERISTICHE
USO: trasporto acqua e innaffiatura - uso domestico regolare.
CARATTERISTICHE: Manichetta magliato 5 strati con struttura “alveare”, leggero e flessibile. - Temperatura — 15°C +60°C.

ARTICOLO rotolo **15** m	ARTICOLO rotolo **25** m	ARTICOLO rotolo **50** m	Ø INT. mm	SPESS. PARETE mm	PESO g/m	PRESSIONE ESERCIZIO bar
27417	**27414**	**25406**	12,5	2,25	160	8
27419	**27415**	**25407**	15,0	2,05	200	8
-	**27416**	**25408**	19,0	2,40	290	6
-	**-**	**25410**	25,0	3,00	440	6
-	**-**	**25411**	30,0	4,20	520	6

TUBO MONOSTRATO IN PVC FLESSIBILE TRASPARENTE - CRISTAL
TUBE MULTICOUCHE EN PVC FLEXIBLE TRANSPARENT - CRISTAL
SINGLE-LAYER HOSE IN TRANSPARENT - GLASS PVC
FLEXIBLER EINLAGEN-SCHLAUCH AUS PVC TRANSPARENT - CRISTAL
TUBO DE UNA SOLA CAPA EN PVC FLEXIBLE TRANSPARENTE - CRISTAL



USO E CARATTERISTICHE
USO: passaggio di prodotti alimentari con poco alcool (succhi di frutta e vino) non grassi (non compatibile con prodotti lattieri) e come guaina di protezione.
CARATTERISTICHE: Temperatura — 15°C +60°C.

ARTICOLO	Ø INTERNO mm	SPESS. PARETE mm	PESO g/m	LUNGHEZZA ROTOLI m
27423	4	1,0	19	**100**
27424	6	1,5	43	**50**
27425	7	1,5	49	**50**
27426	8	1,0	34	**50**
27427	8	2,0	75	**50**
27428	10	2,0	90	**50**
27429	12	2,0	106	**50**
27430	13	2,0	114	**50**
27431	15	2,0	130	**50**
27432	19	2,5	205	**50**
27433	25	3,0	317	**25**

TUBO MANICHETTA IN GOMMA 20 BAR PER MANDATA
TUYAU MANCHE EN CAOUTCHOUC 20 BARS POUR REFOULEMENT
20 BAR DISCHARGE HOSE IN RUBBER
GUMMISCHLAUCH 20 BAR FÜR DRUCKFÖRDERUNG
MANGUERA DE GOMA 20 BAR PARA ENVÍO



ARTICOLO	Ø mm	PRESS. ESERCIZ. atm	LUNGHEZZA ROTOLI m
26752	60 x 71	20	**20**
26753	80 x 90	20	**20**
26754	100 x 114	20	**20**
26755	120 x 134	20	**20**
26756	150 x 164	20	**20**

TUBO PER GIARDINAGGIO 5 STRATI - NTS YELLOW
TUYAU POUR JARDINAGE 5 COUCHES - NTS YELLOW
5-PLY GARDENING HOSE - NTS YELLOW
GARTENSCHLAUCH 5 LAGEN - NTS YELLOW
TUBO PARA JARDINERÍA 5 CAPAS - NTS YELLOW





USO E CARATTERISTICHE
USO: trasporto acqua, innaffiatura e irrigazione.
CARATTERISTICHE: Manichetta magliato 5 strati con struttura “alveare”, leggero e flessibile. - Temperatura — 15°C +60°C.

ARTICOLO rotolo **25** m	ARTICOLO rotolo **50** m	Ø INTERNO mm	SPESS. PARETE mm	PRESSIONE ESERCIZIO bar
27418	**26740**	12,5	2,25	9
27420	**26741**	15,0	2,25	9
27421	**26742**	19,0	2,75	8
-	**26743**	25,0	-	-

TUBO MULTISTRATO RINFORZATO CRISTAL RETINATO
TUBE MULTICOUCHES RENFORCE CRISTAL ARME
MULTILAYER HOSE REINFORCED WITH WIRED GLASS
MEHRLAGIGER VERSTÄRKTER SCHLAUCH CRISTAL VERNETZT
TUBO MULTICAPA REFORZADO CRISTAL RETINADO





USO E CARATTERISTICHE
USO: alimentazione delle macchine e strumenti ad aria compressa - succhi di frutta e vino - mandata dell’acqua (trattamento delle acque).
CARATTERISTICHE: prodotto tri-strato molto resistente, in PVC flessibile trasparente di classe A senza filatati, con rinforzo in fibra poliestere alta tenacità - Temperatura — 15°C +60°C.

ARTICOLO	Ø INTERNO mm	SPESS. PARETE mm	PESO g/m	PRESSIONE ESERCIZIO bar	LUNGHEZZA ROTOLI m
25991	6,3	2,35	77	13	**25**
25992	8,0	2,50	100	13	**25**
25993	10,0	2,50	120	13	**25**
25994	12,5	2,75	160	13	**25**
25995	19,0	3,50	300	13	**25**
27422	25,0	4,00	444	13	**25**

Gli articoli qui descritti, prodotti da e/o per conto di CERMAG, sono da intendersi adattabili, quindi non originali, ai marchi indicati secondo REG. CE 1400/2002
All items described here, produced by and/or on behalf of CERMAG, are to be understood as adaptable, therefore not original, to the brands indicated according to REG. EC 1400/2002

CARRELLI AVVOLGITUBO PER L'AGRICOLTURA (TELAI VERNICIATI - RACCORDI IN OTTONE)

ENROULEURS POUR AGRICULTURE (CADRE VERNISSAGE - RACCORDS EN LAITON)
HOSE REELS FOR AGRICULTURE (PAINTED FRAME - BRASS FITTINGS)
SCHLAUCHROLLEN FÜR LANDWIRTSCHAFT (GESTRICHEN RAHMEN - MESSING ANSCHLUSS)
CARRETILLAS BOBINADOR DE TUBO PARA AGRICULTURA (TELAR BARNIZADO - RACOR DE LATÓN)



ARTICOLO	QUANTITÀ TUBO m	TUBO	Ø RACCORDO ENTRATA
new **28633**	50	18x15	8÷10
26426	50	10x13	8÷10
26427	100	10x13	8÷10

Carrello tipo
CARROBOTTE



ARTICOLO	QUANTITÀ TUBO m	Ø RACCORDO ENTRATA
25148	50	8÷10
25149	100	8÷10

Carrello che può svolgere la funzione
STANDARD e **CARROBOTTE**



ARTICOLO	QUANTITÀ TUBO m	Ø RACCORDO ENTRATA
25157	100	8÷10
25158	200	8÷10

Carrello tipo
CARRELLATO



CARRELLO PROFESSIONAL

ARTICOLO	QUANTITÀ TUBO m	Ø RACCORDO	NOTE
25855	100	8÷10	Carrello tipo **CARRELLATO**

GRUPPO DI ENTRATA PER CARRELLI AVVOLGITUBO FEMMINA

GROUPE ENTREE POUR CHARIOT ENROULEUR DE TUYAU FEMELLE
FEMALE INLET UNIT FOR HOSE REELS
EINLAUFGRUPPE FÜR SCHLAUCHROLLENWAGEN MIT INNENGEWINDE
GRUPO DE ENTRADA PARA CARROS ENROLLADORA HEMBRA

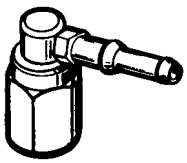

CARATTERISTICHE

- Raccordo portagomma in ottone - Ø 8÷10
- Innesto filettato in acciaio speciale con guarnizione OR

ARTICOLO	FILETTO	PRESSIONE MAX DI ESERCIZIO
26077	3/4"	40 bar

Gli articoli qui descritti, prodotti da e/o per conto di CERMAG, sono da intendersi adattabili, quindi non originali, ai marchi indicati secondo REG. CE 1400/2002
All items described here, produced by and/or on behalf of CERMAG, are to be understood as adaptable, therefore not original, to the brands indicated according to REG. EC 1400/2002

segue CARRELLI AVVOLGITUBO PER L'AGRICOLTURA (TELAI VERNICIATI - RACCORDI IN OTTONE)

ENROULEURS POUR AGRICULTURE (CADRE VERNISSAGE - RACCORDS EN LAITON)
HOSE REELS FOR AGRICULTURE (PAINTED FRAME - BRASS FITTINGS)
SCHLAUCHROLLEN FÜR LANDWIRTSCHAFT (GESTRICHEN RAHMEN - MESSING ANSCHLUSS)
CARRETILLAS BOBINADOR DE TUBO PARA AGRICULTURA (TELAR BARNIZADO - RACOR DE LATÓN)

new



RICAMBIO
Giunto girevole 1/2" M
28634

ARTICOLO	DESCRIZIONE	LUNGHEZZA TUBO 3/8" m	Ø RACCORDO
28635	Avvolgitubo MAGNUM BABY 2000	40	M 1/2"
28636		70	M 1/2"
28621	Avvolgitubo MAGNUM 2000	110	M 1/2"
28622		160	M 1/2"

new



ARTICOLO	DESCRIZIONE	LUNGHEZZA TUBO 1" m	LUNGHEZZA TUBO 2" m	Ø RACCORDO
28620	Avvolgitubo CASPER 50	32	10	2"

Gli articoli qui descritti, prodotti da e/o per conto di CERMAG, sono da intendersi adattabili, quindi non originali, ai marchi indicati secondo REG. CE 1400/2002
All items described here, produced by and/or on behalf of CERMAG, are to be understood as adaptable, therefore not original, to the brands indicated according to REG. EC 1400/2002

FILTRI IN LINEA
FILTRE EN LIGNE - LINE FILTERS - LINIE FILTER - FILTROS EN LINEA

FILTRI A RETE DA 1/2" E 3/4" SERIE 323

new



CARATTERISTICHE
- Filetti G 1/2" e G 3/4"
- Capacità filtrante 5 m³/h
- Cartuccia Ø 38 x 125 mm
- Corpo in polipropilene, guarnizioni in EPDM
- Struttura cartuccia in polipropilene
- Pressione d'esercizio max. 12 bar

ARTICOLO	F	TIPO RETE	mesh	AREA EFFETTIVA cm²	AREA EFFETTIVA sq. in.	ARTICOLO RICAMBIO CARTUCCIA	mesh	ISO color coding
28412	1/2"	Poliestere	120	33	5,1	**26825**	50	
						26826	100	
28413	3/4"	Inox	100	34	5,3	**28414**	120	
						28415	150	

FILTRI A RETE DA 1" SERIE 325



CARATTERISTICHE
- Filetti G1"
- Capacità filtrante 6 m³/h
- Cartuccia Ø 50 x 150 mm
- Corpo in polipropilene, guarnizioni in EPDM
- Struttura cartuccia in polipropilene
- Pressione d'esercizio max. 10 bar

ARTICOLO	F	TIPO RETE	mesh	AREA EFFETTIVA cm²	AREA EFFETTIVA sq. in.	ARTICOLO RICAMBIO CARTUCCIA	mesh	ISO color coding
25600	1"	Inox	50	57,5	8,9	**25851**	50	
25601	1"	Inox	80	63	9,8	**27397**	80	
25602	1"	Inox	100	52	8,1	**28409**	100	
25603	1"	Poliestere	120	51	8,0	**28410**	120	
25604	1"	Poliestere	150	40	6,1	**28411**	150	

FILTRI A DISCHI DA 1" SERIE 325

new

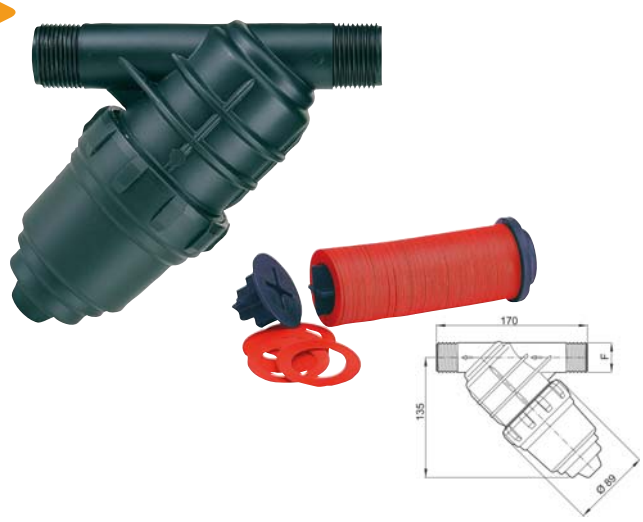

CARATTERISTICHE
- Filetti G 1"
- Capacità filtrante 5,5 m³/h
- Cartuccia estraibile e lavabile
- Corpo in polipropilene
- Guarnizioni in EPDM
- Pressione d'esercizio max. 10 bar
- Idoneo al filtraggio di acque con impurità inorganiche e per impianti di irrigazione in genere

ARTICOLO	F	TIPO	micron	SUPERFICIE FILTRANTE cm²	SUPERFICIE FILTRANTE sq. in.	ARTICOLO RICAMBIO CARTUCCIA	micron	COLOR
28371	1"	DISCO	130	204	31,6	**28372**	130	

Gli articoli qui descritti, prodotti da e/o per conto di CERMAG, sono da intendersi adattabili, quindi non originali, ai marchi indicati secondo REG. CE 1400/2002
All items described here, produced by and/or on behalf of CERMAG, are to be understood as adaptable, therefore not original, to the brands indicated according to REG. EC 1400/2002

segue FILTRI IN LINEA
FILTRE EN LIGNE - LINE FILTERS - LINIE FILTER - FILTROS EN LINEA

FILTRI A RETE DA 1” 1/4 SERIE 327



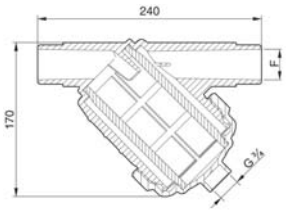

CARATTERISTICHE
- Filetti G1 1/4”
- Capacità filtrante 9 m³/h
- Cartuccia Ø 70 x 148 mm
- Corpo in polipropilene, guarnizioni in EPDM
- Struttura cartuccia in polipropilene
- Pressione d’esercizio max. 10 bar
- Filetto di spurgo G 3/4” (chiuso)

ARTICOLO	F	TIPO RETE	mesh	AREA EFFETTIVA cm²	AREA EFFETTIVA sq. in.	ARTICOLO RICAMBIO CARTUCCIA	mesh	ISO color coding
25595	1” 1/4	Inox	50	100	15,4	**25381**	50	
25596	1” 1/4	Inox	80	109	16,9	**28405**	80	
25597	1” 1/4	Inox	100	91	14,1	**28406**	100	
25598	1” 1/4	Poliestere	120	89	13,8	**28407**	120	
25599	1” 1/4	Poliestere	150	69	10,6	**28408**	150	

FILTRI A RETE DA 1” 1/2 SERIE 329



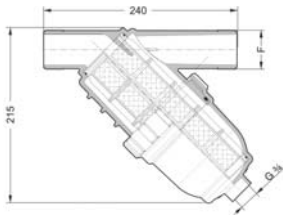

CARATTERISTICHE
- Filetti G 1” 1/2
- Capacità filtrante 10 m³/h
- Cartuccia Ø 70 x 220 mm
- Corpo in polipropilene, guarnizioni in EPDM
- Struttura cartuccia in polipropilene
- Pressione d’esercizio max. 10 bar
- Filetto di spurgo G 3/4” (chiuso)

STRUTTURA CARTUCCIA IN POLIPROPILENE

ARTICOLO	F	TIPO RETE	mesh	AREA EFFETTIVA cm²	AREA EFFETTIVA sq. in.	ARTICOLO RICAMBIO CARTUCCIA	mesh	ISO color coding
25587	1” 1/2	Inox	50	148	22,9	**28552**	50	
25588	1” 1/2	Inox	80	162	25,1	**28399**	80/32	
25589	1” 1/2	Inox	100	135	20,9	**28400**	100/32	
25590	1” 1/2	Poliestere	120	132	20,5	**28401**	120/32	
25591	1” 1/2	Poliestere	150	102	15,8	**28402**	150/32	

FILTRO CON CARTUCCIA A DOPPIA RETE

ARTICOLO	F	TIPO RETE	mesh	AREA EFFETTIVA cm²	AREA EFFETTIVA sq. in.	ARTICOLO RICAMBIO CARTUCCIA	mesh	ISO color coding
28404	1” 1/2	Inox	120/32	135	20,9	**28403**	200/32	

FILTRI A RETE DA 2” SERIE 333



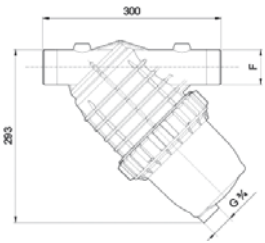

CARATTERISTICHE
- Filetti G 2
- Capacità filtrante 23 m³/h
- Cartuccia Ø 107 x 286 mm
- Corpo in polipropilene, guarnizioni in EPDM
- Pressione d’esercizio max. 8 bar
- Filetto di spurgo G 3/4” (aperto)
- Doppio attacco per manometro G 1/4” F

STRUTTURA CARTUCCIA IN POLIPROPILENE

ARTICOLO	F	TIPO RETE	mesh	AREA EFFETTIVA cm²	AREA EFFETTIVA sq. in.	ARTICOLO RICAMBIO CARTUCCIA	mesh	ISO color coding
25581	2”	Inox	32	294	45,5	**27674**	32	
25582	2”	Inox	50	270	41,8	**27675**	50	
25583	2”	Inox	80	296	45,8	**28393**	80/32	
25584	2”	Inox	100	246	38,2	**28394**	100/32	
25585	2”	Poliestere	120	318	49,0	**28395**	120/32	
25586	2”	Poliestere	150	259	40,1	**28396**	150/32	

FILTRO CON CARTUCCIA A DOPPIA RETE

ARTICOLO	F	TIPO RETE	mesh	AREA EFFETTIVA cm²	AREA EFFETTIVA sq. in.	ARTICOLO RICAMBIO CARTUCCIA	mesh	ISO color coding
28392	2”	Inox	120/32	241	37,4	**28397**	200/32	

Gli articoli qui descritti, prodotti da e/o per conto di CERMAG, sono da intendersi adattabili, quindi non originali, ai marchi indicati secondo REG. CE 1400/2002
All items described here, produced by and/or on behalf of CERMAG, are to be understood as adaptable, therefore not original, to the brands indicated according to REG. EC 1400/2002

segue FILTRI IN LINEA
FILTRE EN LIGNE - LINE FILTERS - LINIE FILTER - FILTROS EN LINEA

FILTRI A RETE DA 2” SERIE 329

new



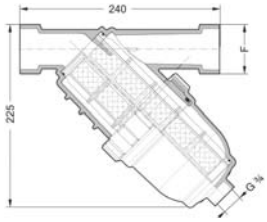

CARATTERISTICHE
- Filetti G 2
- Capacità filtrante 10 m³/h
- Cartuccia Ø 70 x 220 mm
- Corpo in polipropilene, guarnizioni in EPDM
- Struttura cartuccia in polipropilene
- Pressione d’esercizio max. 10 bar
- Filetto di spurgo G 3/4” (chiuso)

FILTRO CON CARTUCCIA A DOPPIA RETE

ARTICOLO	F	TIPO RETE	mesh	AREA EFFETTIVA cm²	AREA EFFETTIVA sq. in.
28398	2”	Inox	120/32	135	20,9

ARTICOLO RICAMBIO CARTUCCIA	mesh	ISO color coding
28399	80/32	
28400	100/32	
28401	120/32	
28402	150/32	
28403	200/32	

FILTRI A RETE DA 3” SERIE 335



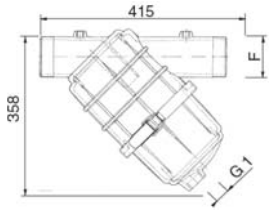

CARATTERISTICHE
- Filetti G 3
- Capacità filtrante 46 m³/h
- Cartuccia Ø 145 x 320 mm
- Corpo in polipropilene, guarnizioni in EPDM
- Pressione d’esercizio max. 8 bar
- Filetto di spurgo G 1 (aperto)
- Doppio attacco per manometro G 1/4” F
- Flangia di serraggio in acciaio Inox

STRUTTURA CARTUCCIA IN PLOIPROPILENE

ARTICOLO	F	TIPO RETE	mesh	AREA EFFETTIVA cm²	AREA EFFETTIVA sq. in.
25575	3”	Inox	32	505	78,3
25576	3”	Inox	50	464	71,9
25577	3”	Inox	80	509	78,8
25578	3”	Inox	100	424	65,7
25579	3”	Poliestere	120	516	80,3
25580	3”	Poliestere	150	420	65,4

FILTRO CON CARTUCCIA A DOPPIA RETE

ARTICOLO	F	TIPO RETE	mesh	AREA EFFETTIVA cm²	AREA EFFETTIVA sq. in.
28386	3”	Inox	120/32	415	64,2

ARTICOLO RICAMBIO CARTUCCIA	mesh	ISO color coding
	32	
	50	
28387	80/32	
28388	100/32	
28389	120/32	
28390	150/32	
28391	200/32	

FILTRI A RETE DA 2” SERIE 332

new



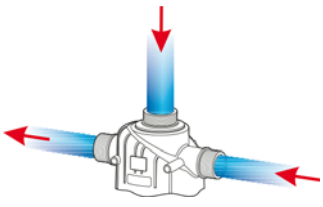

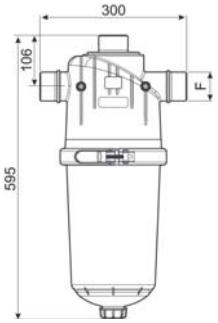

CARATTERISTICHE
- Filetti G 2
- Capacità filtrante 40 m³/h
- Cartuccia Ø 131 x 375 mm
- Corpo in Nylon® rinforzato fibra di vetro, guarnizioni in EPDM
- Pressione d’esercizio max. 10 bar
- Completo di tappo di spurgo G 1”1/4 F
- Tappo di chiusura G 2” in dotazione
- Doppio attacco per manometro G 1/4” F
- Fascetta di serraggio in Acciaio Inox

FILTRO CON CARTUCCIA A DOPPIA RETE

ARTICOLO	F	TIPO RETE	mesh	AREA EFFETTIVA cm²	AREA EFFETTIVA sq. in.
28380	2”	INOX	120/32	350	54,2

ARTICOLO RICAMBIO CARTUCCIA	mesh	ISO color coding
28381	80/32	
28382	100/32	
28383	120/32	
28384	150/32	
28385	200/32	

Gli articoli qui descritti, prodotti da e/o per conto di CERMAG, sono da intendersi adattabili, quindi non originali, ai marchi indicati secondo REG. CE 1400/2002
All items described here, produced by and/or on behalf of CERMAG, are to be understood as adaptable, therefore not original, to the brands indicated according to REG. EC 1400/2002

segue FILTRI IN LINEA
FILTRE EN LIGNE - LINE FILTERS - LINIE FILTER - FILTROS EN LINEA

FILTRI A RETE DA 2" SERIE 334

new



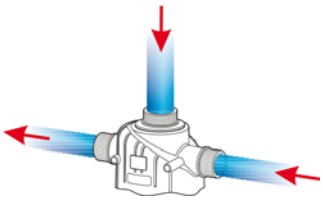

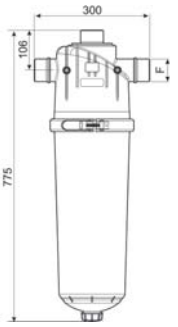

CARATTERISTICHE
- Filetti G 2
- Capacità filtrante 48 m³/h
- Cartuccia Ø 131x 556 mm
- Corpo in Nylon® rinforzato fibra di vetro, guarnizioni in EPDM
- Pressione d'esercizio max. 10 bar
- Completo di tappo di spurgo G 1 1/4" F
- Tappo di chiusura G 2" in dotazione
- Doppio attacco per manometro G 1/4" F
- Fascetta di serraggio in Acciaio Inox

FILTRO CON CARTUCCIA A DOPPIA RETE

ARTICOLO	F	TIPO RETE	mesh	AREA EFFETTIVA cm²	AREA EFFETTIVA sq. in.
28379	2"	Inox	120/32	522	80,9

ARTICOLO RICAMBIO CARTUCCIA	mesh	ISO color coding
28374	80/32	
28375	100/32	
28376	120/32	
28377	150/32	
28378	200/32	

FILTRI A RETE DA 3" SERIE 334

new



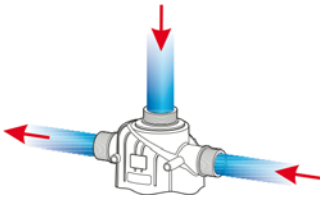

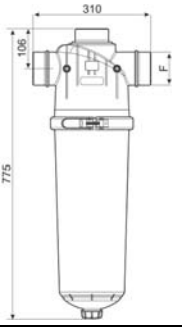

CARATTERISTICHE
- Filetti G 3
- Capacità filtrante 60 m³/h
- Cartuccia Ø 131 x 556 mm
- Corpo in Nylon® rinforzato fibra di vetro, guarnizioni in EPDM
- Pressione d'esercizio max. 10 bar
- Completo di tappo di spurgo G 1 1/4" F
- Tappo di chiusura G 3" in dotazione
- Doppio attacco per manometro G 1/4" F
- Fascetta di serraggio in Acciaio Inox

FILTRO CON CARTUCCIA A DOPPIA RETE

ARTICOLO	F	TIPO RETE	mesh	AREA EFFETTIVA cm²	AREA EFFETTIVA sq. in.
28373	3"	Inox	120/32	522	80,9

ARTICOLO RICAMBIO CARTUCCIA	mesh	ISO color coding
28374	80/32	
28375	100/32	
28376	120/32	
28377	150/32	
28378	200/32	

FILTRI A DISCHI DA 2" SERIE 332

new





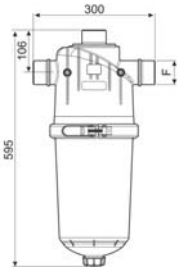

CARATTERISTICHE
- Corpo in Nylon® rinforzato con fibra di vetro
- Capacità filtrante 40 m³/h
- Guarnizioni in EPDM
- Scarico filettato G 1 1/4" M
- Completi di tappo di spurgo G 1 1/4" F
- Tappo di chiusura G 2"
- Doppio attacco per manometro G 1/4" F
- Fascetta di serraggio in acciaio INOX
- Pressione massima di utilizzo 10 bar

ARTICOLO	F	TIPO RETE	micron	SUPERFICIE FILTRANTE cm²	SUPERFICIE FILTRANTE sq. in.
28367	2"	DISCO	130	1360	210,7

ARTICOLO RICAMBIO CARTUCCIA	mesh	ISO color coding
28369	100/32	
28368	130/32	
28370	200/32	

Gli articoli qui descritti, prodotti da e/o per conto di CERMAG, sono da intendersi adattabili, quindi non originali, ai marchi indicati secondo REG. CE 1400/2002
All items described here, produced by and/or on behalf of CERMAG, are to be understood as adaptable, therefore not original, to the brands indicated according to REG. EC 1400/2002

segue FILTRI IN LINEA
FILTRE EN LIGNE - LINE FILTERS - LINIE FILTER - FILTROS EN LINEA

FILTRI A DISCHI DA 2” SERIE 334



CARATTERISTICHE
- Corpo in Nylon® rinforzato con fibra di vetro
- Capacità filtrante 48 m³/h
- Guarnizioni in EPDM
- Scarico filettato G 1 1/4” M
- Completi di tappo di spurgo G 1 1/4” F
- Tappo di chiusura G 2”
- Doppio attacco per manometro G 1/4” F
- Fascetta di serraggio in acciaio INOX
- Pressione massima di utilizzo 10 bar

ARTICOLO	F	TIPO RETE	micron	SUPERFICIE FILTRANTE cm²	SUPERFICIE FILTRANTE sq. in.	ARTICOLO RICAMBIO CARTUCCIA	mesh	ISO color coding
28366	2”	DISCO	130	2090	232,8	**28364**	100/32	
						28363	130/32	
						28365	200/32	

FILTRI A DISCHI DA 3” SERIE 334



CARATTERISTICHE
- Corpo in Nylon® rinforzato con fibra di vetro
- Capacità filtrante 60 m³/h
- Guarnizioni in EPDM
- Scarico filettato G 1 1/4” M
- Completi di tappo di spurgo G 1 1/4” F
- Tappo di chiusura G 3”
- Doppio attacco per manometro G 1/4” F
- Fascetta di serraggio in acciaio INOX
- Pressione massima di utilizzo 10 bar

ARTICOLO	F	TIPO RETE	micron	SUPERFICIE FILTRANTE cm²	SUPERFICIE FILTRANTE sq. in.	ARTICOLO RICAMBIO CARTUCCIA	mesh	ISO color coding
28362	3”	DISCO	130	2090	232,8	**28364**	100/32	
						28363	130/32	
						28365	200/32	

Gli articoli qui descritti, prodotti da e/o per conto di CERMAG, sono da intendersi adattabili, quindi non originali, ai marchi indicati secondo REG. CE 1400/2002
All items described here, produced by and/or on behalf of CERMAG, are to be understood as adaptable, therefore not original, to the brands indicated according to REG. EC 1400/2002

RACCORDO CURVO FEMMINA
RACCORD COUDÉ FEMELLE
FEMALE ELBOW CONNECTION
ÜBERGANGSWINKEL MIT INNENGEWINDE
RACOR CURVO HEMBRA



ARTICOLO	DIMENSIONI
25751	20x1/2”
25752	25x3/4”
25753	32x1”
25754	40x1” 1/4
25755	50x1” 1/2
25756	63x2”

MANICOTTO CURVO
MANCHON COUDÉ
ELBOW SLEEVES
WINKEL 90°
MANGUITO CURVO



ARTICOLO	DIMENSIONI mm
25757	20x20
25758	25x25
25759	32x32
25760	40x40
25761	50x50
25762	63x63

RACCORDO A «T» CON DERIVAZIONE FILETTATA FEMMINA
RACCORD EN «T» AVEC DERIVATION FILETAGE FEMELLE
«T» FITTING WITH THREADED FEMALE OUTLET
«T»-STÜCK MITTELABGANG MIT INNENGEWINDE
RACOR EN «T» CON DERIVACIÓN ROSCADA HEMBRA



ARTICOLO	DIMENSIONI
25763	20x1/2”x20
25764	25x3/4”x25
25765	32x1”x32
25766	40x1” 1/4x40
25767	50x1” 1/2x50
25768	63x2”x63

RACCORDO A «T»
RACCORD EN «T»
«T» PIECE
«T»-STÜCK
RACOR EN “T”



ARTICOLO	DIMENSIONI mm
25769	20
25770	25
25771	32
25772	40
25773	50
25774	63

RACCORDO DRITTO MASCHIO
RACCORD DROIT MALE
STRAIGHT MALE UNION
ÜBERGANG MIT AUSSENGEWINDE
RACOR RECTO MACHO



ARTICOLO	DIMENSIONI
25716	20x1/2”
25717	25x3/4”
25718	32x1”
25719	40x1” 1/4
25720	50x1” 1/2
25721	63x2”

RACCORDO DRITTO FEMMINA
RACCORD DROIT FEMELLE
STRAIGHT FEMALE UNION
ÜBERGANG MIT INNENGEWINDE
RACOR RECTO HEMBRA



ARTICOLO	DIMENSIONI
25722	20x1/2”
25723	25x3/4”
25724	32x1”
25725	40x1” 1/4
25726	50x1” 1/2
25727	63x2”

MANICOTTO
MANCHON
COUPLING
MUFFE
MANGUITO



ARTICOLO	DIMENSIONI mm
25728	20x20
25729	25x25
25730	32x32
25731	40x40
25732	50x50
25733	63x63

MANICOTTO RIDOTTO
MANCHON REDUIT
REDUCER COUPLING
MUFFE REDUZIERT
MANGUITO REDUCIDO



ARTICOLO	DIMENSIONI mm
25734	25x20
25735	32x25
25736	40x32
25737	50x40
25738	63x50

TAPPO FINE LINEA
BOUCHON FIN DE LIGNE
END OF LINE PLUG
STOPFEN FÜR LEITUNGSENDE
TAPÓN FINAL LÍNEA



ARTICOLO	DIMENSIONI mm
25739	20
25740	25
25741	32
25742	40
25743	50
25744	63

Gli articoli qui descritti, prodotti da e/o per conto di CERMAG, sono da intendersi adattabili, quindi non originali, ai marchi indicati secondo REG. CE 1400/2002
All items described here, produced by and/or on behalf of CERMAG, are to be understood as adaptable, therefore not original, to the brands indicated according to REG. EC 1400/2002

RACCORDO PORTAGOMMA DIRITTO CON GIRELLO
RACCORD EMBOUT DROIT AVEC ECROU TOURNANT
STRAIGHT HOSE ADAPTER FITTING WITH FLY NUT
VERSCHRAUBUNG GERADER SCHLAUCHANSCHLUSS MIT ÜBERWURFMUTTER
RACOR PORTAGOMA RECTO CON ESPARCIDOR



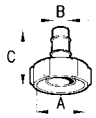

ARTICOLO	A	B mm	C mm
25614	1/2"	16	43
25615	1"	16	43
25616	1"	20	43
25617	1"	25	45

RACCORDO A «T»
RACCORD EN «T»
«T» PIECE
«T»-STÜCK
RACOR EN "T"



ARTICOLO	Ø mm
25624	16
25625	20
25626	25
25627	32
25628	40

RACCORDO PORTAGOMMA DIRITTO FILETTO MASCHIO
RACCORD EMBOUT DROIT FILETAGE MALE
STRAIGHT HOSE ADAPTER FITTING WITH MALE THREAD
GERADE EINSCHRAUBTÜLLE
RACOR PORTAGOMA RECTO ROSCADO MACHO



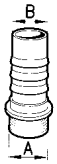

ARTICOLO	A	B mm
25606	1/2" M	Ø 20
25607	3/4" M	Ø 16
25608	3/4" M	Ø 20
25609	3/4" M	Ø 25
25610	1" M	Ø 25
25611	1" M	Ø 32
25613	1" 1/4" M	Ø 40

MANICOTTI
MANCHONS
COUPLINGS
MUFFEN
MANGUITOS



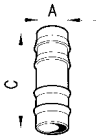

ARTICOLO	A	C mm
25618	Ø 16	70
25619	Ø 20	70
25620	Ø 25	85
25621	Ø 32	90
25623	Ø 40	105

RUBINETTO
ROBINET
COCK
ABSPERRHAHN
GRIFO



ARTICOLO	Ø1 mm	Ø2 mm
25657	16	16
25658	20	16
25659	20	20

RUBINETTO
ROBINET
COCK
ABSPERRHAHN
GRIFO



ARTICOLO	Ø mm	F
25660	16	1/2"
25661	20	1/2"
25662	16	3/4"
25663	20	3/4"

RUBINETTO
ROBINET
COCK
ABSPERRHAHN
GRIFO



ARTICOLO	F1	F2
25664	1/2"	1/2"
25665	3/4"	3/4"

RUBINETTO
ROBINET
COCK
ABSPERRHAHN
GRIFO



ARTICOLO	Ø mm	F
25666	16	1/2"
25667	20	1/2"
25668	16	3/4"
25669	20	3/4"

GOCCIOLATORI
DEGOUTTOIRS
DRIPPERS
TROPFEN
ACCESORIO PARA RIEGO



ARTICOLO	PORTATA
25670	5 l/h
25671	8 l/h
25672	16 l/h

GOCCIOLATORI REGOLABILI
DEGOTTOIRS REGLABLE
ADJUSTABLE DRIPPERS
VERSTELLBAR TROPFEN
ACCESORIO PARA RIEGO REGULABILE



ARTICOLO	PORTATA
25675	2-100 l/h

GOCCIOLATORE AUTOCOMPENSATO
DEGOUTTOIRS AUTO-COMPENSATE
DRIPPERS
SELBSTAUSGLEICHEND TROPFEN
ACCESORIO PARA RIEGO



ARTICOLO	PORTATA
25676	4 l/h
25677	8 l/h

GOCCIOLATORI
DEGOUTTOIRS
DRIPPERS
TROPFEN
ACCESSORIO PARA RIEGO



ARTICOLO	PORTATA
25673	4 l/h
25674	8 l/h

NEBULIZZATORE A FARFALLA 360°
ATOMISEUR TYPE 'PAPILLON" - 360°
THROLLE VAPORIZER - 360°
DROSSELSPRITZDÜSE - 360°
NEBULIZADOR MARIPOSA - 360°



ARTICOLO	Ø FORO mm	PORTATA l/h a 1,5 bar	COPERTURA m a 1,5 bar
25678	1,5	93	4,2
25679	2,0	183	4,2
25680	2,5	271	4,2
25681	3,0	384	4,8
25682	3,5	389	5,4
25683	4,0	579	6,0

Gli articoli qui descritti, prodotti da e/o per conto di CERMAG, sono da intendersi adattabili, quindi non originali, ai marchi indicati secondo REG. CE 1400/2002
All items described here, produced by and/or on behalf of CERMAG, are to be understood as adaptable, therefore not original, to the brands indicated according to REG. EC 1400/2002

VALVOLE E RACCORDI PER ENOLOGIA

VANNES ET RACCORDS OENOLOGIQUE - VALVES AND NIPPLES FOR OENOLOGY - VENTíLE UND ANSCHLÜSSE F. WEINBAU

VALVOLA A SFERA CON FILETTATURA GAS/ENOLOGIA

VANNE À BILLE AVEC FILÉTAGE GAS/OENOLOGIQUE
BALL VALVE WITH GAS/OENOLOGICAL THREAD
KUGELVENTIL MIT GAS GEWINDE
VÁLVULA DE BOLA CON FILETEADOS GAS/ENÓLOGIA

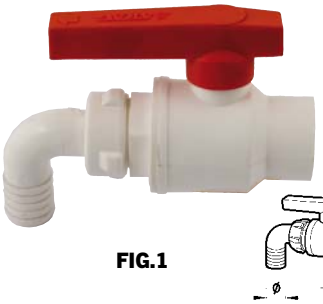

FIG.1

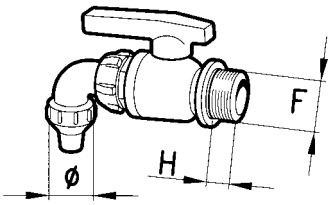

FIG.2

ARTICOLO	FILETTO «F»	FIG.	Ø mm	H mm	CARATTERISTICHE
25524	1" Femmina	1	25	20	• Corpo in polypropylene • Tenuta sfera in teflon (PTFE) • Guarnizione in NBR alimentare • Completo di ghiera e guarnizione
25525	1" Maschio	1	30	40	
25526	1" 1/4 Maschio	1	30	32	
25968	1" Maschio	2	30	40	
25969	1" 1/4 Maschio	2	30	32	

CURVA PER IMBOTTIGLIAMENTO IN POLIPROPILENE

COUDE POUR EMBOUTEILLAGE
BOTTLING ELBOW
KURVE FÜR EINFÜLLUNG IN POLYPROPYLEN
CURVA PARA EMBOTELLAMIENTO IN POLYPROPILENE



ARTICOLO	D mm	F	A mm	B mm
25527	20	M29x1,75	35	50
25528	25	M37x3	50	55
25529	30	M42x3	54	65
25961	40	M52x3	68	85

RUBINETTO A SPILLO IN POLIPROPILENE

RUBINET À EPINGLE EN POLYPROPILENE
POLYPROPYLENE NEEDLE TAP
POLYPROPYLEN STECKNADELSHAHN
GRIFO A AGUJA IN POLYPROPILENE

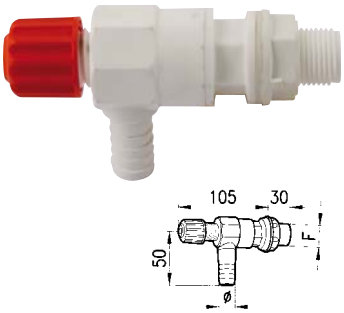

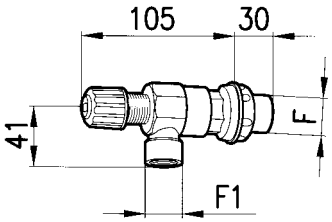

ARTICOLO	F	Ø mm
25962	1/2"	16
25963	3/4"	20

ARTICOLO	F	F1
25964	1/2"	1/2"
25965	3/4"	3/4"

RUBINETTO ORIENTABILE

RUBINET ORIENTABLE
ORIENTABLE TAP
ORIENTIERT HAHN
GRIFO ORIENTABLE



ARTICOLO	FILETTO	USCITA	TRATTO UTILE FILETTO
26354	3/4"	8,5 mm	10 mm
26355		17,5 mm	

VALVOLA DI SFIATO A DOPPIO EFFETTO IN POLIPROPILENE

CLAPET AVEC TROUS A DOUPLE EFFET - DOUBLE-ACTING AIR VALVE - POLYPROPYLEN ZWEIFACH WIRKUNG ENTLÜFTUNGSVENTIL - VÁLVULA DE PERDER EL ALIENTO IN POLYPROPILENE



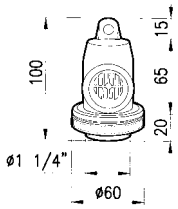

ARTICOLO	PORTATA	NOTE
25966	150 hl/h	



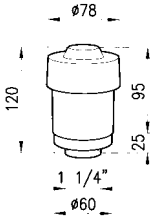

ARTICOLO	PORTATA	NOTE
25967	500 hl/h	

Gli articoli qui descritti, prodotti da e/o per conto di CERMAG, sono da intendersi adattabili, quindi non originali, ai marchi indicati secondo REG. CE 1400/2002
All items described here, produced by and/or on behalf of CERMAG, are to be understood as adaptable, therefore not original, to the brands indicated according to REG. EC 1400/2002

RACCORDO PORTAGOMMA DIRITTO CON FILETTO MASCHIO

RACCORD DROIT FILET MÂLE
STRAIGHT HOSETAIL WITH MALE THREAD
NYLONANSCHLUBEN
RACORD DE NYLON

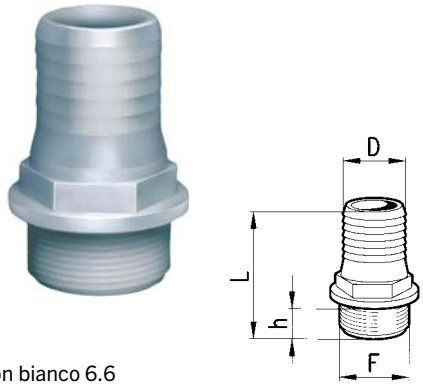

Nylon bianco 6.6

ARTICOLO	F	D mm	h mm	L mm
25553	3/4”	20 (3/4”)	14	60
25554	3/4”	25	14	60
25555	1”	20	15	65
25556	1”	25 (1”)	20	64
25557	1”	30	20	65
25558	1” 1/4	35	20	76
25559	1” 1/4	40	24	78
25560	1” 1/2	40	25	90
25561	2”	50	25	95
25562	2”	60	25	95

RACCORDO PORTAGOMMA CURVO CON FILETTO MASCHIO

RACCORD COUDE FILET MÂLE
90° HOSETAIL WITH MALE THREAD
GEBOGENER GUMMUBEHÄLTERSCHLUB
RACORD PORTAGOMA CURVO

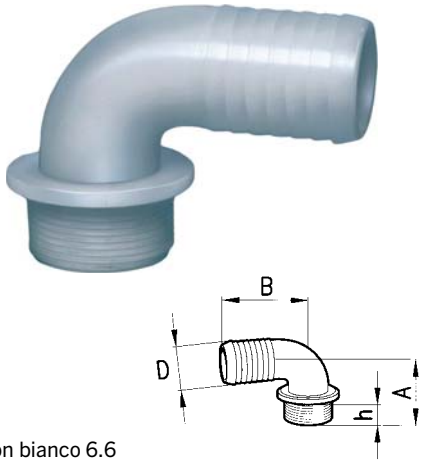

Nylon bianco 6.6

ARTICOLO	FILETTO	D mm	h mm	A mm	B mm
25563	3/4”	20 (3/4”)	18	42	46
25564	3/4”	25	18	52	56
25565	1”	25 (1”)	22	52	56
25566	1”	30	22	54	60
25567	1” 1/4	30	23	57	60
25568	1” 1/4	40	23	65	85
25569	1” 1/2	40	23	65	85
25570	2”	50	32	89	89

PORTAGOMMA IN NYLON CON GIRELLO, FILETTO ENOLOGICO

PORTE-TUYAU EN NYLON AVEC RONDELLE FILETAGE OENOLOGIQUE
NYLON FITTING WITH ENOLOGICAL THREAD RING NUT
NYLON GUMMIBEHÄLTER MIT ÖNOLOGISCHEM GEWINDECHTUNGSSCHEIBE
PORTAGOMA DE NYLON CON CAZOLETA FILETEADO ENOLÓGICO

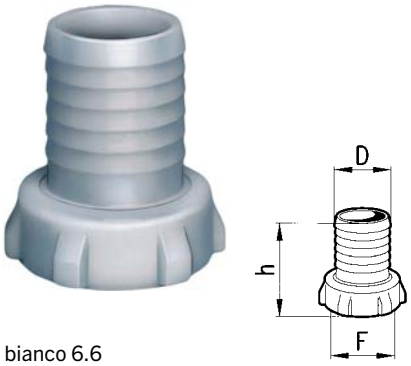

Nylon bianco 6.6

ARTICOLO	FILETTO ENOLOGICO	D mm	h mm
25917	M29x1,75	20 (3/4”)	46
25918	M42x3	22	56
25919	M42x3	25 (1”)	56
25920	M42x3	30	64
25921	M42x3	32 (1” 1/4)	64
25922	M52x3	35	71
25923	M52x3	38 (1” 1/2)	72
25924	M52x3	40	72
25925	M67x3	50	77
25927	M73x4	60	90

RACCORDO CURVA CON GIRELLO FILETTO ENOLOGICO

RACCORD PORTE-TUYAU COUDÉ AVEC RONDELLE
CURVED FITTING WITH RING NUT
GEBOGENER GUMMUBEHÄLTTERSCHLUB MIT DICHTUNGSCHEIBE
RACOR PORTAGOMA CURVO CON CAZOLETA

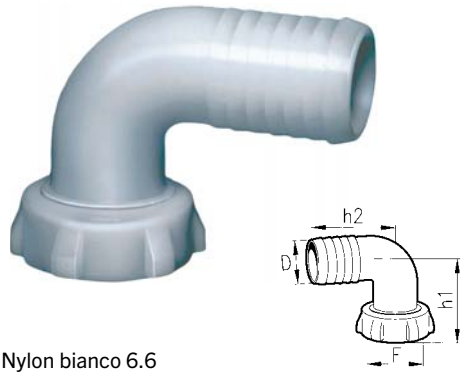

Nylon bianco 6.6

ARTICOLO	FILETTO ENOLOGICO	D mm	h1 mm	h2 mm
25928	M29x1,75	20 (3/4”)	40	45
25929	M42x3	22	53	53
25930	M42x3	25 (1”)	53	53
25931	M42x3	30	58	58
25932	M42x3	32 (1” 1/4)	58	58
25933	M52x3	35	70	78
25934	M52x3	38 (1” 1/2)	70	84
25935	M52x3	40	70	84
25936	M67x3	50 (2”)	74	86

RACCORDO IN 3 PEZZI A SEDE CONICA CON PORTAGOMMA DIRITTO

RACCORD EN 3 PATIES CONIQUE AVEC PORTE-TUYAU DROIT
FITTING IN 3 PIECES WITH CONICAL SEAT STRAIGHT GASKET
GERADER SCHLAUCHANSCHLUSSTUTZEN AUS DREI EINZELTEILEN
RACOR EN 3 PIEZAS CON SEDE CÓNICA Y PORTAGOMA RECTO

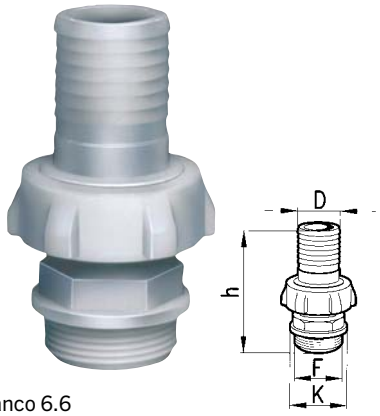

Nylon bianco 6.6

ARTICOLO	F	D mm	K mm	h mm
25530	1”	20 (3/4”)	32	74
25531	1”	25 (1”)	32	88
25532	1”	30	32	95
25533	1” 1/4	30	38	110
25534	1” 1/4	35	40	110
25535	1” 1/4	40	40	110
25837	1” 1/2	35	46	110
25536	1” 1/2	40	46	110
25537	1” 1/2	50	46	116
25538	2”	50	56	116

RACCORDO IN 3 PEZZI A SEDE CONICA CON PORTAGOMMA CURVO

RACCORD EN 3 PATIES CONIQUE AVEC PORTE-TUYAU COURBE
FITTING IN 3 PIECES WITH CONICAL SEAT AND CURVED GASKET
GEBOGENER SCHLAUCHANSCHLUSSTUTZEN AUS DREI EINZELTEILEN
RACOR EN PIEZAS CON SEDE CÓNICA Y PORTAGOMA CURVO

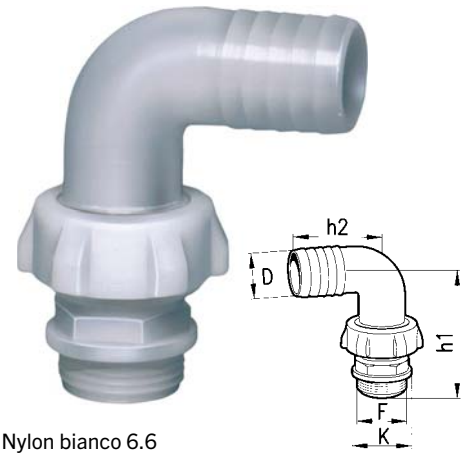

Nylon bianco 6.6

ARTICOLO	F	D mm	K mm	h1 mm	h2 mm
25539	1”	20 (3/4”)	32	70	45
25540	1”	25 (1”)	32	83	53
25541	1”	30	32	88	61
25542	1” 1/4	30	38	97	61
25543	1” 1/4	40	40	107	84
25838	1” 1/2	35	46	107	78
25544	1” 1/2	40	46	107	84
25545	1” 1/2	50	46	115	86
25546	2”	50	56	115	86

Gli articoli qui descritti, prodotti da e/o per conto di CERMAG, sono da intendersi adattabili, quindi non originali, ai marchi indicati secondo REG. CE 1400/2002
All items described here, produced by and/or on behalf of CERMAG, are to be understood as adaptable, therefore not original, to the brands indicated according to REG. EC 1400/2002

GIUNTO COMBINATO DRITTO
RACCORD AVEC PORTE-TUYAU
FITTING WITH GASKET
SCHLAUCHVERBINDUNG
RACORES CON PORTAGOMA



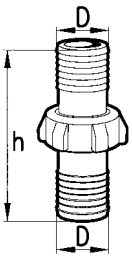

Nylon bianco 6.6

ARTICOLO	D mm	h mm
25547	20 (3/4”)	83
25548	25 (1”)	97
25549	30	113
25550	35	126
25551	40	126
25552	50	137

TAPPO FEMMINA
BOUCHON FEMELLE
FEMALE CAP
DREHBARER
TAPÓN HEMBRA



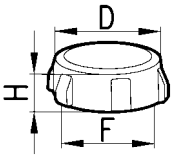

Polypropylene

ARTICOLO	Ø STANDARD	F mm	D mm	h mm
25939	25	37x3	42	19
25940	30	42x3	47	21
25941	40	52x3	57	23
25943	60	73x4	83	24

VALVOLE DI FONDO A PASSAGGIO TOTALE
SOUPAPE DE PIED
FOOT VALVE
KUGERÜCKSCHLAGVENTIL
VALVULA DE FONDO



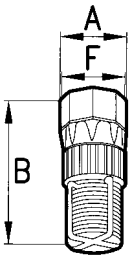

Polypropylene

ARTICOLO	ATTACCO F	A mm	B mm
25571	3/4”	40	100
25572	1”	40	100

Gli articoli qui descritti, prodotti da e/o per conto di CERMAG, sono da intendersi adattabili, quindi non originali, ai marchi indicati secondo REG. CE 1400/2002
All items described here, produced by and/or on behalf of CERMAG, are to be understood as adaptable, therefore not original, to the brands indicated according to REG. EC 1400/2002

Note
NOTES

Gli articoli qui descritti, prodotti da e/o per conto di CERMAG, sono da intendersi adattabili, quindi non originali, ai marchi indicati secondo REG. CE 1400/2002
All items described here, produced by and/or on behalf of CERMAG, are to be understood as adaptable, therefore not original, to the brands indicated according to REG. EC 1400/2002

CERMAG®

10

www.cermag.com

Lubrificanti Accessori per la Lubrificazione e l'Ingrassaggio

LUBRIFIANTS - ACCESSOIRES POUR LUBRIFICATION ET GRAISSAGE
LUBRICANTS - ACCESSORIES FOR LUBRICATION AND GREASING
SCHMIERSTOFFEN - ZUBEHÖRE FÜR SCHMIERUNG UND EINFETTUNG
LUBRIFICANTES - ACCESORIOS PARA LUBRIFICACIÓN Y ENGRASE

OLIO
HUILE - OIL - OEL - ACEITE

OLIO MULTIFUNZIONE PER IMPIANTI OLEODINAMICI - AGRI UTTO 10 - 10W-30
HUILE MULTIFONCTION - AGRI UTTO 10 - 10W-30
MULTIFUNCTION OIL - AGRI UTTO 10 - 10W-30
MULTIFUNKTIONSÖL 10 - 10W-30
ACEITE MULTIFUNCIONAL - AGRI UTTO 10 - 10W-30



APPLICAZIONE:
Lubrificante multigrado multifunzionale (UTTO) specifico per trasmissioni, impianti idraulici, freni a bagno d'olio di trattori, macchine agricole e macchine movimento terra di ultima generazione.

CARATTERISTICHE:
- Multigrade SAE 10W-30 - Transmission and Hydraulic System.
- API GL-4 ALLISON C4, CAT TO-2, VOLVO WB 101 JD J20C, MF M 1110/1141/1135/1127/1129, ZF TE-ML 03E/05F/06F/17E/21F, WHITE FARM Q-186.
- Lubrificante multigrado multifunzionale (UTTO) specifico per trasmissioni, impianti idraulici, freni a bagno d'olio di trattori, macchine agricole e macchine movimento terra di ultima generazione.
- Consente elevate prestazioni di tutte le tipologie di cambi, in particolare di quelli automatici grazie alla sua gradazione viscosimetrica 10W-30 ed alla sua particolare formulazione.
- Elevate proprietà anti-usura degli ingranaggi e dei componenti meccanici della trasmissione.
- Consente elevate prestazioni dell'impianto idraulico grazie ad un indice di viscosita elevato.

Articolo	Articolo AREXONS	Formato
20968	9357	4 l
20972	9439	20 l

OLIO UNIVERSALE - AGRI STOU 15W-40
HUILE UNIVERSAL - AGRI STOU 15W-40
ALL PURPOSES OIL - AGRI STOU 15W-40
GETRIEBEÖL15W-40
ACEITE UNIVERSAL - AGRISTOU 15W-40



APPLICAZIONE:
Lubrificante universale multigrado destinato alla lubrificazione dei motori diesel, aspirati o turbocompressi, trasmissioni, assali, ed impianti idraulici di trattori e macchinario agricolo in genere. Garantisce la massima protezione del motore permettendo il perfetto funzionamento degli altri organi meccanici. Le eccelse caratteristiche antiusura garantiscono la protezione dei gruppi trasmissione. Un modernissimo pacchetto di additivazione consente il funzionamento silenzioso e affidabile dei freni a bagno d'olio.

CARATTERISTICHE:
- Multigrade SAE 15W-40 - Transmission and Hydraulic System.
- API GL4, API CE, MB 227, MF 1135/1139, FORD M2C 159 B2/B3, JD J20C/J27, CAT TO-2, CCMC D4, MIL L-2104 E.
- Lubrificante universale multigrado destinato a motori diesel, aspirati o turbocompressi, trasmissioni, assali ed impianti idraulici di trattori e macchinari agricoli in genere.
- Garantisce la massima protezione del motore permettendo il perfetto funzionamneto di tutti gli altri organi meccanici.
- Il modernissimo pacchetto di additivazione permette un funzionamento silenzioso ed affidabile dei freni a bagno d'olio.

Articolo	Articolo AREXONS	Formato
20971	9323	20 l

OLIO MOTORE UNIVERSALE - AGRI TRANSMISSION UTTO - 20W-30
HUILE MOTEUR UNIVERSAL - 20W-30
ALL PURPOSES OIL FOR ENGINES - 20W-30
GETRIEBEÖL- 20W-30
ACEITE MOTOR UNIVERSAL - 20W-30



APPLICAZIONE:
Lubrificante universale multigrado destinato alla lubrificazione dei motori diesel, aspirati o turbocompressi, trasmissioni, assali, ed impianti idraulici di trattori e macchinario agricolo in genere. Garantisce la massima protezione del motore permettendo il perfetto funzionamento degli altri organi meccanici. Le eccelse caratteristiche antiusura garantiscono la protezione dei gruppi trasmissione. Un modernissimo pacchetto di additivazione consente il funzionamento silenzioso e affidabile dei freni a bagno d'olio.

CARATTERISTICHE:
- Multigrade SAE 20W-30 - Transmission and Hydraulic System.
- API GL-4, ISO VG 46/68.
- Lubrificante multigrado multifunzionale (UTTO) per trasmissioni ed impianti idraulici di trattori e macchinari agricoli in genere.
- Utilizzabile sui cambi, trasmissioni con freni a bagno d'olio, riduttori laterali, riduttori ruote, differenziali, sollevatore idraulico, puleggia motrice, guida meccanica ed idrostatica.
- L'elevato indice di viscosità garantisce la risposta dei servocomando in ogni condizione di temperatura.
- Diminuisce l'assorbimento di potenza e migliora la resa del circuito idraulico.

Articolo	Articolo AREXONS	Formato
20969	9399	4 l
20970	9206	20 l

FLUIDO PER TRASMISSIONI AUTOMATICHE - ATF RED
FLUIDE POUR TRANSMISSION AUTOMATIQUE - ATF RED
FLUID FOR AUTOMATIC TRANSMISSION - ATF RED
AUTOMATISCHEGETRIEBEÖL
FLUIDO PARA TRANSMISION AUTOMATICA - ATF RED



APPLICAZIONE:
Fluido per trasmissioni automatiche formulato con componenti che conferiscono le peculiari proprietà richieste dalla specifica **GM Dexron II** per quanto riguarda elevata resistenza all'ossidazione, ottimo scorrimento a bassa temperatura, alto indice di viscosità, protezione antiusura ed opportune caratteristiche d'attrito atte a consentire innesti morbidi e silenziosi. Raccomandato per cambi automatici, scatole sterzo, gruppi di riduzione veloci, sistemi idraulici ed ogni altra applicazione ove sia previsto l'impiego di un prodotto tipo Dexron II.

CARATTERISTICHE:
- DEXRON II D - Automatic Trasmission Fluid.
- DEXRON II D, ALLISON C3.
- Automatic Transmission Fluid. Fluido per trasmissioni automatiche con caratteristiche di elevata resistenza all'ossidazione, ottimo scorrimento alle basse temperature, alto indice di viscosità e protezione antiusura.
- Consente fluidità dello sterzo e innesti morbidi e silenziosi nelle trasmissioni.
- Raccomandato per cambi automatici, scatole sterzo, gruppi di riduzione e laddove sia richiesta la specifica Dexron II.

Articolo	Articolo AREXONS	Formato
20958	9391	1 l

Gli articoli qui descritti, prodotti da e/o per conto di CERMAG, sono da intendersi adattabili, quindi non originali, ai marchi indicati secondo REG. CE 1400/2002
All items described here, produced by and/or on behalf of CERMAG, are to be understood as adaptable, therefore not original, to the brands indicated according to REG. EC 1400/2002

segue OLIO
HUILE - OIL - OEL - ACEITE

FLUIDO PER TRASMISSIONI AUTOMATICHE - ATF

FLUIDE POUR TRANSMISSIONS AUTOMATIQUES - ATF
AUTOMATIC GEAR FLUID - ATF
ATF OEL FUER AUTOMATGETRIEBE
FLUIDO PARA TRANSMISIONES AUTOMÁTICAS - ATF



APPLICAZIONE:
Raccomandato per cambi automatici, scatole sterzo, gruppi di riduzione ed ogni altra applicazione ove sia crichiesto un prodotto **Dexron III**, indicato anche per sostituire oli di gradazione e livello inferiori (Dexron II). Fluido per trasmissioni automatiche con caratteristiche di elevata stabilità al taglio, elevato indice di viscosità, ridotta formazione di schiuma e notevoli proprietà antiusura ed antiruggine. Consente fluidità dello sterzo ed innesti morbidi e silenziosi nelle trasmissioni.

CARATTERISTICHE:
- DEXRON III - Automatic Trasmission Fluid.
- DEXRON III.
- Fluido per trasmissioni automatiche con caratteristiche di elevata stabilità al taglio, elevato indice di viscosità, ridotta formazione di schiuma e notevoli proprietà antiusura ed antiruggine.
- Consente fluidità dello sterzo ed innesti morbidi e silenziosi nelle trasmissioni.
- Raccomandato per cambi automatici, scatole sterzo, gruppi di riduzione ed ogni altra applicazione ove sia richiesto un prodotto Dexron III, indicato anche per sostituire oli di gradazione e livello inferiori (Dexron II).

Articolo	Articolo AREXONS	Formato
20959	9392	1 l

OLIO PER CAMBI E DIFFERENZIALI - EP 80W-90

HUILE POUR TRANSMISSIONS ET DIFFERENTIELS - EP 80W-90
GEAR AND DIFFERENTIAL OIL - EP 80W-90
EP 80W-90 GETRIEBE & DIFFERENZIAL OEL
ACEITE PARA TRANSMISIONES Y DIFERENCIALES - EP 80W-90



APPLICAZIONE:
Lubrificante EP (estrema pressione) speciale per cambi-differenziali e trasmissioni meccaniche di autovetture e veicoli industriali ovunque sia prescritta la specifica **GL-5**. Ottimo potere antiruggine ed anticorrosione specie per le leghe di rame dei sincronizzatori dei cambi manuali. Ideale per ingranaggi ipoidi in genere.

CARATTERISTICHE:
- Extreme Pressure - SAE 80W-90 - Gear and Differential Oil
- API GL-5, MIL L-2105D.
- Lubrificante EP (estrema pressione) speciale per cambi-differenziali e trasmissioni meccaniche di autovetture e veicoli industriali ovunque sia prescritta la specifica GL-5.
- Ottimo potere antiruggine ed anticorrosione specie per le leghe di rame dei sincronizzatori dei cambi manuali.
- Ideale per ingranaggi ipoidi in genere.

Articolo	Articolo AREXONS	Formato
20960	9345	1 l
20961	9448	4 l

OLIO PER CAMBI E DIFFERENZIALI - EP 85W-140

HUILE POUR TRANSMISSIONS ET DIFFERENTIELS - EP 85W-140
GEAR AND DIFFERENTIAL OIL - EP 85W-140
EP 85W-140 GETRIEBE & DIFFERENZIAL OEL
ACEITE PARA TRANSMISIONES Y DIFERENCIALES - EP 85W-140



APPLICAZIONE:
Lubrificante EP con additivazione specifica per cambi e differenziali ove siano richieste proprietà di elevata resistenza ai carichi. Particolarmente indicato per impieghi su ingranaggi ipoidi o laddove siano presenti alte velocità periferiche. Ottima stabilità al calore e proprietà antischiuma. Gradazione specifica per autotrazione pesante.

CARATTERISTICHE:
- Extreme Pressure - SAE 80W-90 - Gear and Differential Oil
- API GL-5, MIL L-2105D.
- Lubrificante EP con additivazione specifica per cambi e differenziali ove siano richieste proprietà di elevata resistenza ai carichi.
- Particolarmente indicato per impieghi su ingranaggi ipoidi o laddove siano presenti alte velocità periferiche.
- Ottima stabilità al calore e proprietà antischiuma.
- Gradazione specifica per autotrazione pesante.

Articolo	Articolo AREXONS	Formato
20962	9356	1 l
20963	9119	4 l

OLIO IDRAULICO - HYDRO 46

HUILE HYDRAULIQUE - HYDRO 46
HYDRAULIC OIL - HYDRO 46
HYDRO 46 HYDRAULISCHE OEL
ACEITE HIDRAULICO - HYDRO 46



APPLICAZIONE:
Olio specifico per impianti idraulici di veicoli industriali, carrelli elevatori, ponti sollevatori, macchine agricole di qualsiasi marca e potenza. La sua formulazione, con particolari basi raffinate ed additivi specifici, garantisce al prodotto proprietà antiusura, anticorrosione, antiruggine ed antischiuma. Inoltre conferisce un'ottima stabilità al taglio, buona demulsività e capacità di rilascio aria.

CARATTERISTICHE:
- Lubricant for Plumbing and Hydraulic Systems
- ISO VG 46 • DIN 51524 PARTE 2 HLP46, DENISON HF-0/HF-1/HF-2, CINCINNATI MIL P-70.
- Fluido specifico per impianti idraulici di veicoli industriali, carrelli elevatori, ponti sollevatori, macchine agricole di qualsiasi marca e potenza.
- La specifica formulazione ne garantisce le proprietà di difesa dall'usura, dalla ruggine, corrosione e schiuma.
- Stabilità al taglio, buona demulsività e capacità di rilascio aria.

Articolo	Articolo AREXONS	Formato
20964	9349	4 l
20965	9236	20 l

Gli articoli qui descritti, prodotti da e/o per conto di CERMAG, sono da intendersi adattabili, quindi non originali, ai marchi indicati secondo REG. CE 1400/2002
All items described here, produced by and/or on behalf of CERMAG, are to be understood as adaptable, therefore not original, to the brands indicated according to REG. EC 1400/2002

segue OLIO
HUILE - OIL - OEL - ACEITE

OLIO IDRAULICO - HYDRO 68
HUILE HYDRAULIQUE - HYDRO 68
HYDRAULIC OIL - HYDRO 68
HYDRO 68 HYDRAULISCHE OEL
ACEITE HIDRAULICO - HYDRO 68



APPLICAZIONE:
Olio specifico per impianti idraulici di veicoli industriali, macchine movimento terra, trattori agricoli e sollevatori idraulici in genere, di qualsiasi marca e potenza. La sua formulazione, con particolari basi raffinate ed additivi specifici, garantisce al prodotto proprietà antiusura, anticorrosione, antiruggine ed antischiuma. Inoltre conferisce un'ottima stabilità al taglio, buona demulsività e capacità di rilascio aria.

CARATTERISTICHE:
- Lubricant for Plumbing and Hydraulic Systems
- ISO VG 68 • DIN 51524 PARTE 2 HLP68, DENISON HF-0/HF-1/HF-2, CINCINNATI MIL P-69.
- Fluido specifico per impianti idraulici di veicoli industriali, macchine movimento terra, trattori agricoli e sollevatori idraulici in genere, di qualsiasi marca e potenza.
- La specifica formulazione ne garantisce le proprietà di difesa dall'usura, dalla ruggine, corrosione e schiuma.
- Stabilità al taglio, buona demulsività e capacità di rilascio aria.

Articolo	Articolo AREXONS	Formato
20966	9347	4 l
20967	9232	20 l

OLIO SAE 30 PER MOTORI DA TOSAERBA Contenuto 600 ml
HUILE SAE 30 POUR MOTEURS TONDEUSE
SAE 30 OIL FOR LAWN MOWER MOTORS
ÖL SAE 30 FÜR MOTOREN VON RASENMÄHERN
ACEITE SAE 30 PARA MOTORES DE CORTADORAS DE CÉSPED



CARATTERISTICHE
OLIO IN DOSE CONSIGLIATA
PER IL RIEMPIMENTO DEL CARTER MOTORE DI QUALSIASI MARCA E TIPO DI RASAERBA.
Possiede particolari additivazioni detergenti-disperdenti, antiossidanti, antiruggine, anticorrosive, antiusura. Protegge il motore anche durante il fermo invernale.

ARTICOLO	CONFEZIONE
20236	600 ml

OLIO LUBRIFICANTE PER ATTREZZI PNEUMATICI
HUILE LUBRIFIANTE POUR OUTILLAGES PNEUMATIQUES
LUBRICATING OIL FOR AIR-POWERED TOOLS
SCHMIERÖL FÜR DRUCKLUFTWERKZEUG
ACEITE LUBRICANTE PARA HERRAMIENTAS NEUMÁTICAS



CARATTERISTICHE
Olio lubrificante altamente raffinato; antiusura, antiossidante, antischiuma.
Specifico per la lubrificazione dei circuiti ad aria compressa.
Speciale per la lubrificazione di forbici ed altri attrezzi a funzione pneumatica.
Garantisce una lunga durata a tutti i componenti esposti a logorio, quali elettrovalvole e cilindretti.

Valori di specifica: ISO L-HV - ISO 11158.2009

ARTICOLO	CONFEZIONE
20803	FLACONE 1 l

Gli articoli qui descritti, prodotti da e/o per conto di CERMAG, sono da intendersi adattabili, quindi non originali, ai marchi indicati secondo REG. CE 1400/2002
All items described here, produced by and/or on behalf of CERMAG, are to be understood as adaptable, therefore not original, to the brands indicated according to REG. EC 1400/2002

segue OLIO
HUILE - OIL - OEL - ACEITE

PROTETTIVO PER CATENA MOTOSEGA ECOLOGICO
LUBRIFIANT ECOLOGIQUE POUR CHAINE TRONÇONNEUSE
ENVIRONMENT-FRIENDLY PROTECTIVE FLUID FOR MOTOR SAW CHAINS
KETTENSCHUTZ MOTORSÄGE UMWELTFREUNDLICH
ACEITE DE PROTECCIÓN PARA CADENA SIERRA ELÉCTRICA ECOLÓGICO





CARATTERISTICHE
È un olio totalmente ecologico di formulazione esclusiva, per la lubrificazione della catena. Le sue principali caratteristiche sono:
- specifica formulazione per la lubrificazione della catena, che necessita sia di una lubrificazione che di una protezione;
- la sua composizione rende il prodotto ecologico valutato secondo la procedura CE.

RIMESSAGGIO MOTOSEGA
A fine stagione e per soste superiori ai 6 mesi, vuotare il serbatoio olio e fare girare la motosega per 2/3 minuti con olio motore.

ARTICOLO	CONFEZIONE
20415	flacone 2 l
20144	flacone 5 l
20146	fusto 205 l

PROTETTIVO PER CATENA MOTOSEGA PROFESSIONALE SINTETICO
LUBRIFIANT SYNTHETIQUE POUR CHAINE TRONÇONNEUSE PROFESSIONNELLE
SYNTHETIC PROFESSIONAL PROTECTIVE FLUID FOR MOTOR SAW CHAINS
KETTENSCHUTZ MOTORSÄGE PROFESSIONELL SYNTHETISCH
ACEITE DE PROTECCIÓN PARA CADENA SIERRA ELÉCTRICA PROFESIONAL SINTÉTICO



ARTICOLO	CONFEZIONE
20458	flacone 5 l

Gli articoli qui descritti, prodotti da e/o per conto di CERMAG, sono da intendersi adattabili, quindi non originali, ai marchi indicati secondo REG. CE 1400/2002
All items described here, produced by and/or on behalf of CERMAG, are to be understood as adaptable, therefore not original, to the brands indicated according to REG. EC 1400/2002

segue OLIO
HUILE - ÖIL - OEL - ACEITE

OLIO MISCELA PER MOTORI A 2 TEMPI CON DOSATORE - COMPLETAMENTE SINTETICO
HUILE MÉLANGE POUR MOTEURS A 2 TEMPS – COMPLETEMENT SYNTHETIQUE
MIXTURE OIL FOR 2-STROKE ENGINES - COMPLETELY SYNTHETIC
ÖLMISCHUNG FÜR 2-TAKTMOTOREN – VOLLKOMMEN SYNTHETISCH
ACEITE MEZCLA PARA MOTORES DE 2 TIEMPOS – COMPLETAMENTE SINTÉTICO



CARATTERISTICHE
CERSYTN 2T
Olio miscela totalmente sintetico per motori a due tempi fortemente sollecitati.
Garantisce a bassa concentrazione una ottima lubrificazione e una bassissima fumosità allo scarico. Prodotto particolarmente idoneo per Decespugliatori - Motoseghe - Rasaerba.
Idoneo per benzine super e verdi.
Dosatore 1:50 (2%).

OMOLOGAZIONI:
ISO L-EGD (GLOBAL GD), JASO FD, API TC, APRILIA SR 50 DF1, HUSQVARNA.

ARTICOLO	CONFEZIONE
20869	1 l

OLIO MISCELA PER MOTORI A 2 TEMPI - COMPLETAMENTE SINTETICO
HUILE MÉLANGE POUR MOTEURS A 2 TEMPS – COMPLETEMENT SYNTHETIQUE
MIXTURE OIL FOR 2-STROKE ENGINES - COMPLETELY SYNTHETIC
ÖLMISCHUNG FÜR 2-TAKTMOTOREN – VOLLKOMMEN SYNTHETISCH
ACEITE MEZCLA PARA MOTORES DE 2 TIEMPOS – COMPLETAMENTE SINTÉTICO



CARATTERISTICHE
CERSYTN 2T
Olio miscela totalmente sintetico per motori a due tempi fortemente sollecitati.
Garantisce a bassa concentrazione una ottima lubrificazione e una bassissima fumosità allo scarico. Prodotto particolarmente idoneo per Decespugliatori - Motoseghe - Rasaerba.
Idoneo per benzine super e verdi.
La percentuale consigliata è del 2%.

OMOLOGAZIONI:
ISO L-EGD (GLOBAL GD), JASO FD, API TC, APRILIA SR 50 DF1, HUSQVARNA.

ARTICOLO	CONFEZIONE
20248	1 l

OLIO MISCELA PER MOTORI A 2 TEMPI - COMPLETAMENTE SINTETICO
HUILE MÉLANGE POUR MOTEURS A 2 TEMPS – COMPLETEMENT SYNTHETIQUE
MIXTURE OIL FOR 2-STROKE ENGINES - COMPLETELY SYNTHETIC
ÖLMISCHUNG FÜR 2-TAKTMOTOREN – VOLLKOMMEN SYNTHETISCH
ACEITE MEZCLA PARA MOTORES DE 2 TIEMPOS – COMPLETAMENTE SINTÉTICO



CARATTERISTICHE
CERSYTN 2T
Olio miscela totalmente sintetico per motori a due tempi fortemente sollecitati.
Garantisce a bassa concentrazione una ottima lubrificazione e una bassissima fumosità allo scarico. Prodotto particolarmente idoneo per Decespugliatori - Motoseghe - Rasaerba.
Idoneo per benzine super e verdi.
La percentuale consigliata è del 2%.

OMOLOGAZIONI:
ISO L-EGD (GLOBAL GD), JASO FD, API TC, APRILIA SR 50 DF1, HUSQVARNA.

ARTICOLO	CONFEZIONE
20244	100 ml

N.B.: PER CERTE QUANTITÀ È POSSIBILE PERSONALIZZARE IL FLACONE DA 100 g

Gli articoli qui descritti, prodotti da e/o per conto di CERMAG, sono da intendersi adattabili, quindi non originali, ai marchi indicati secondo REG. CE 1400/2002
All items described here, produced by and/or on behalf of CERMAG, are to be understood as adaptable, therefore not original, to the brands indicated according to REG. EC 1400/2002

GRASSO
GRAISSE - GREASE - FETT - GRASA

GRASSO AL BISOLFURO DI MOLIBDENO
GRAISSE AU BISULFURE DE MOLYBDENE
MOLYBDENUM DISULPHIDE GREASE
MOLYBDÄNDISULFIDFETT
GRASA AL BISULFURO DE MOLIBDENO



Colore: bruno
Contenuto: barattolo da 1 kg

CARATTERISTICHE
È un grasso speciale ad alta qualità. Il contenuto, in bisolfuro di Molibdeno (MoS2) conferisce ottime capacità lubrificanti e caratteristiche di alto rendimento ai grassi di base impiegati. Durante il funzionamento, si forma sulle parti lubrificate, un velo leggerissimo di MoS2 che anche dopo l'esaurimento dei grassi, conferisce effetto lubrificante ancora per diverso tempo. È particolarmente consigliato nei montaggi e nelle manutenzioni di parti sottoposte a condizioni d'uso, particolarmente gravose come cuscinetti, alberi scanalati, trasmissioni omocinetiche. Idoneo per impianti di lubrificazione centralizzata e utilizzabile in ambienti con temperature da —30°C fino a 125°C, è resistente all'acqua sia fredda che bollente, stabile all'invecchiamento ed allo snervamento, è di sicura protezione alla corrosione.

ARTICOLO
20398

GRASSO PER COPPIE CONICHE al bisolfuro di molibdeno.
GRAISSE POUR COUPLES CONIQUES Au bisulfure de molybdène.
GREASE FOR BEVEL GEAR PAIRS with molybdenum disulphide
FETT FÜR KEGELRADGETRIEBE MIT Molybdändisulfid
GRASA PARA PARES CÓNICOS Al bisulfuro de molibdeno



CARATTERISTICHE
Indicato per cuscinetti, trasmissioni omocinetiche, coppie coniche, stabile allo snervamento e all'invecchiamento.

ARTICOLO	DESCRIZIONE
20290	Contenuto: stick da 100 g

GRASSO SPECIALE PER CARDANI
GRAISSE SPECIALE POUR ARBRE A CARDANS
SPECIAL GREASE FOR CARDAN JOINTS
SPEZIALFETT FÜR KARDANGELENKE
GRASA ESPECIAL PARA CARDANES



ARTICOLO	DESCRIZIONE
20816	Grasso speciale in cartuccia da 400 g per cardani

GRASSO LUBRIFICANTE BLU ESTREME PRESSIONI
GRAISSE DE LUBRIFICATION BLEUE PRESSIONS EXTRÊMES
BLUE LUBRICATING GREASE FOR EXTREME PRESSURES
BLAUES SCHMIERFETT BLAU - EXTREMDRÜCKE
GRASA LUBRICANTE AZUL PRESIONES EXTREMAS

new





CARATTERISTICHE:
L'additivazione E.P. (Estreme Pressioni), antiusura e antiruggine gli garantisce eccezionali caratteristiche di adesività, idrorepellenza, anticorrosione, antiusura e resistenza prolungata del film lubrificante anche nelle condizioni di esercizio più gravose.

Consistenza NLGI: 2.
Aspetto colore: Filante, adesivo, di colore BLU
Penetrazione lavorata 60 doppi colpi (ASTM D 217): 265 - 295 mm/10
Penetrazione lavorata 10.000 doppi colpi (ASTM D 217): ± 30 mm/10
Punto goccia (ASTM D 566): 220°C.
Viscosità dell'olio base (ASTM D 445): >600 cSt a 40°C.
Prova 4 sfere EP carico di saldatura (ASTM D 2596): > 250 daN.
Limite termico d'impiego: da -20°C a +160°C.

ARTICOLO	CONFEZIONE
21033	CARTUCCIA 400 g
21040	CARTUCCIA LUBE SHUTTLE 400g
21023	CARTUCCIA 600 g
21027	SECCHIELLO 5,0 kg

GRASSO POLIVALENTE
GRAISSE POLYVALENTE
ALL-PURPOSE GREASE
MEHRZWECKFETT
GRASA POLIVALENTE



CARATTERISTICHE:
Grasso polivalente di qualità superiore a base di litio.
Il nuovo processo di fabbricazione e i particolari additivi EP, conferiscono al grasso molteplici applicazioni nell'autotrazione, nell'industria e nell'agricoltura.
È un grasso che resiste bene all'azione dilevante dell'acqua ed è dotato di ottima stabilità meccanica consentendo l'impiego in servizi e ove serva un grasso che resista alle forti sollecitazioni.

Punto goccia: 170° ÷ 180°C.
Timken Test: 45 lbs.
DESCRIZIONE: 710 CURSA GREASE EP 2
PESO SPECIFICO: kg 0,88
TABELLA COMPARATIVA:



CERMAG: 710 Cursa
AGIP: GR MU/EP
API: Apigrease LT-S
ESSO: Multipurpose Grease H
IP: Auto Grease MP
FIAT: MR2 - Jota 1
FINA: Grease C
MOBIL: Grease MP

ARTICOLO	CONFEZIONE
20136	BARATTOLO 0,9 kg
20051	SECCHIELLO 5,0 kg
20052	SECCHIO 18 kg
20054	FUSTO 188 kg
20957	LUBE SHUTTLE 400g
20375	CARTUCCIA 400g
20089	CARTUCCIA 600g

Gli articoli qui descritti, prodotti da e/o per conto di CERMAG, sono da intendersi adattabili, quindi non originali, ai marchi indicati secondo REG. CE 1400/2002
All items described here, produced by and/or on behalf of CERMAG, are to be understood as adaptable, therefore not original, to the brands indicated according to REG. EC 1400/2002

ANTIGELO
ANTIGEL - ANTIFREEZE - FROSTSCHUTZMITTEL - ANTIHIELO

ANTIGELO PURO (BLU)
ANTIGEL PUR
PURE ANTIFREEZE
FROSTSCHUTZLÖSUNG UNVERDÜNNT
ANTIHIELO PURO



CARATTERISTICHE

Liquido speciale protettivo destinato ad essere impiegato in miscela con acqua nei circuiti di raffreddamento degli autoveicoli.
Il nostro prodotto possiede un particolare complesso di additivi, aggiornatissimi, fortemente stabilizzati che permettono una decisa prevenzione e protezione contro la corrosione e/o incrostazioni, superiori ai comuni anticongelanti in commercio. La particolare additivazione ha puntato anche alla eliminazione di due componenti di impiego tradizionale negli anticongelanti pericolosi per la salute: le ammine e i nitriti. Una caratteristica in più che qualifica il nostro prodotto e che ha orientato gli igienisti ed ecologici a raccomandare questi nuovi tipi di fluidi.

Punto congelamento	Contenuto Antigelo % In volume (su 100 parti di miscela)
— 4°C	10%
— 6°C	15%
— 9°C	20%
— 12°C	25%
— 16°C	30%
— 20°C	35%
— 26°C	40%
— 32°C	45%
— 36°C	50%

DESCRIZIONE: 711 ANTIFREEZE
Permanent type - **puro**

PESO SPECIFICO: 0,9 kg

ARTICOLO	CONFEZIONE	
20055	FLACONE	1 l
20056	LATTINA	5 l
20057	SECCHIO	20 l
20059	FUSTO	215 l

ROLIN FLUID VERDE (antigelo puro da diluire)
ANTIGEL PUR À DILUER
PURE ANTIFREEZE TO BE DILUTED
REINES FROSTSCHUTZMITTEL, ZU VERDÜNNEN
ANTIHIELO PURO PARA DILUIR



APPLICAZIONE:
Radiatore.

CARATTERISTICHE:
- Protettivo radiatori concentrato di colore verde, pacchetto di inibitori Glitech® 4.100. Diluito al 51% protegge dal congelamento a -39°C e dall'ebollizione a 125°.
- Efficace azione antischiuma, anticalcare e anticorrosione.
- Protegge le parti in gomma.
- Assicura massima protezione per 4 anni o 100.000 km.

Articolo	Articolo AREXONS	Formato	COLORE
20749	8002	1 l	VERDE/GREEN
20750	8001	5 l	VERDE/GREEN

PROTETTIVO RADIATORI -20°C (già pronto all'uso)
PROTECTEUR RADIATEURS -20°C (prêt à l'emploi)
-20° RADIATOR PROTECTION FLUID (ready to use)
KÜHLERSCHUTZFLÜSSIGKEIT -20°C (gebrauchsfertig)
FLUIDO PROTECTOR PARA RADIADORES -20°C (ya listo para el uso)

FIG.1 FIG.2 FIG.3



APPLICAZIONE:
Radiatore.

CARATTERISTICHE:
- Pronto all'uso -20°C +121°C.
- Formulato sulla base del pacchetto di inibitori Glitech® 4.100, assicura un'azione anticongelante, antiebollizione, anticorrosiva, antischiuma, anticalcare e anticavitazione.
- Indicato sia per rabbocchi che per sostituzione di qualsiasi liquido preesistente.
- Supera ampiamente tutte le norme internazionali di riferimento.

ARTICOLO	ARTICOLO AREXONS	FORMATO	COLORE	FIGURA
20751	8050	1 l	VERDE/GREEN	1
20855	8013	2 l	ROSSO/RED	2
20752	8051	4,5 l	VERDE/GREEN	3

PROTETTIVO RADIATORI -40°C VERDE (già pronto all'uso)
PROTECTEUR RADIATEURS -40°C (prêt à l'emploi)
-40° RADIATOR PROTECTION FLUID (ready to use)
KÜHLERSCHUTZFLÜSSIGKEIT -40°C (gebrauchsfertig)
FLUIDO PROTECTOR PARA RADIADORES -40°C (ya listo para el uso)



APPLICAZIONE:
Radiatore.

CARATTERISTICHE:
- Pronto all'uso -40°C +125°C.
- Formulato sulla base del pacchetto di inibitori Glitech® 4.100, assicura un'azione anticongelante, antiebollizione, anticorrosiva, antischiuma, anticalcare e anticavitazione.
- Indicato sia per rabbocchi che per sostituzione di qualsiasi liquido preesistente.
- Supera ampiamente tutte le norme internazionali di riferimento.

Articolo	Articolo AREXONS	Formato	COLORE
20753	8070	1 l	VERDE/GREEN
20754	8074	4,5 l	VERDE/GREEN

Gli articoli qui descritti, prodotti da e/o per conto di CERMAG, sono da intendersi adattabili, quindi non originali, ai marchi indicati secondo REG. CE 1400/2002
All items described here, produced by and/or on behalf of CERMAG, are to be understood as adaptable, therefore not original, to the brands indicated according to REG. EC 1400/2002

segue ANTIGELO
ANTIGEL - ANTIFREEZE - FROSTSCHUTZMITTEL - ANTIHIELO

ROLIN PROTETTIVO RADIATORI ROSSO CONCENTRATO
ROLIN LIQUIDE ROUGE CONCENTRÉ PROTECTEUR RADIATEURS
ROLIN CONCENTRATE RED ANTIFREEZE AND COOLANT RADIATOR FLUID
ROLIN KONZENTRIERTES ROTES KÜHLERSCHUTZMITTEL
PROTECTOR DE RADIADORES ROLIN ROJO CONCENTRADO



APPLICAZIONE:
Radiatore.

CARATTERISTICHE:
Liquido concentrato per radiatori di colore rosso, ad azione protettiva, antigelo e antiebollizione. La nuovissima tecnologia di origine esclusivamente organica (TOTAL ORGANIC TECHNOLOGY), assicura stabilità nel tempo prolungando gli intervalli di sostituzione (long life) e massima protezione in grado di rispondere adeguatamente al continuo sviluppo della tecnologia motoristica. Protegge dall'effetto corrosivo causato dalle correnti galvaniche particolarmente attive nei motori più moderni che presentano una sempre maggiore presenza di componentistica elettronica. Impedisce la formazione di ruggine e incrostazioni anche in presenza di acque molto dure, proteggendo il radiatore nel tempo. Diluito al 51% protegge dal gelo fino a -39°C e dall'ebollizione fino a 125°C in condizioni di esercizio. Può essere utilizzato anche per rabbocchi, ed è miscelabile con altri liquidi di raffreddamento di colore diverso.
Non contiene nitriti, borati, fosfati ed ammine, a garanzia di un minor impatto ecologico.

ARTICOLO	ARTICOLO AREXONS	FORMATO	COLORE
21011	8010	1 l	ROSSO/RED
21010	8009	5 l	ROSSO/RED

ROLIN PROTETTIVO RADIATORI GIALLO CONCENTRATO
ROLIN LIQUIDE JAUNE CONCENTRÉ PROTECTEUR RADIATEURS
ROLIN CONCENTRATE YELLOW ANTIFREEZE AND COOLANT RADIATOR FLUID
ROLIN KONZENTRIERTES GELB KÜHLERSCHUTZMITTEL
PROTECTOR DE RADIADORES ROLIN AMARILLO CONCENTRADO



APPLICAZIONE:
Radiatore.

CARATTERISTICHE:
Liquido concentrato pluristagionale per radiatori, di colore GIALLO, ad azione protettiva, antigelo e antiebollizione. Può essere utilizzato anche per rabbocchi, ed è miscelabile con altri liquidi di raffreddamento di colore diverso. Protettivo radiatori a base di Alusil 312, pacchetto inibitore contenente silicone silicato. Si oppone all'azione corrosiva dell'acqua presente nel circuito di raffreddamento garantendo la protezione dell'alluminio presente nelle diverse parti del motore, preservandolo dalla corrosione, cavitazione e in generale dalla dissoluzione. Alla concentrazione ideale (51%), protegge dal gelo fino a -39°C e nel radiatore la temperatura di ebollizione, in condizioni di esercizio, può raggiungere +125°C. Impedisce la formazione di ruggine e incrostazioni anche in presenza di acque molto dure proteggendo il radiatore nel tempo.

ARTICOLO	ARTICOLO AREXONS	FORMATO	COLORE
21030	8004	1 l	GIALLO/YELLOW

DIESEL ANTIGELO -20°C
ANTIGEL DIESEL -20° C
DIESEL ANTIFREEZE -20° C
DIESEL ANTIFREEZE -20° C
DIESEL ANTICONGELANTE -20° C



APPLICAZIONE:
per autovetture e mezzi pesanti Diesel e Turbo Diesel.

CARATTERISTICHE:
Tecnologia di ultima generazione specificatamente studiata per ridurre le dimensioni e migliorare la dispersione dei cristalli paraffinici migliorando la stabilità del gasolio alle basse temperature. Facilita le partenze con temperature fino a -20°C a seconda del tipo e della qualità del gasolio utilizzato.

ARTICOLO	ARTICOLO AREXONS	FORMATO
20829	9650	250 ml

Gli articoli qui descritti, prodotti da e/o per conto di CERMAG, sono da intendersi adattabili, quindi non originali, ai marchi indicati secondo REG. CE 1400/2002
All items described here, produced by and/or on behalf of CERMAG, are to be understood as adaptable, therefore not original, to the brands indicated according to REG. EC 1400/2002

LUBRIFICANTI PROTETTIVI
LUBRIFIANTS DE PROTECTION - PROTECTIVE LUBRICANTS - SCHUTZSCHMIERSTOFFE - LUBRICANTES DE PROTECCIÓN

PULITORE SISTEMA ASPIRAZIONE BENZINA
NETTOYANT SYSTEME ASPIRATION ESSENCE
CLEANER FOR GASOLINE INTAKE SYSTEMS
REINIGER BENZINSAUGSYSTEM
LIMPIADOR SISTEMA ASPIRACIÓN GASOLINA



CARATTERISTICHE:
elimina tutti i depositi, gomme, lacche e vernici presenti nei passaggi dell'aria del carburatore, del monoiniettore, dei corpi farfallati e del collettore d'aspirazione senza smontaggio. Consente di regolare più facilmente i valori di CO e HC presenti nei gas di scarico. Particolarmente efficace sui depositi causati dal ricircolo dei vapori d'olio in aspirazione, nella pulizia delle valvole compensatrici del minimo, di regolazione del flusso di vapori d'olio al collettore d'aspirazione e della parte esterna del carburatore o del corpo del monoiniettore. Non danneggia la sonda lambda ed il catalizzatore.

ARTICOLO	CONFEZIONE
20603	500 ml

PULITORE SISTEMI DI ASPIRAZIONE DIESEL
NETTOYANT SYSTEMES ASPIRATION DIESEL
CLEANER FOR DIESEL INTAKE SYSTEMS
REINIGER DIESELSAUGSYSTEME
LIMPIADOR SISTEMA DE ASPIRACIÓN DIESEL



CARATTERISTICHE:
elimina i depositi carboniosi e oleosi da tutto l'impianto di aspirazione dei motori diesel. Specifico per pulire e mantenere lubrificata la valvola EGR, le palette dei turbo a geometria variabile, il collettore di aspirazione, le valvole e la camera di combustione.

ARTICOLO	CONFEZIONE
20604	500 ml

PULITORE CIRCUITO LUBRIFICAZIONE
NETTOYANT CIRCUIT LUBRIFICATION
CLEANER FOR LUBRICATION CIRCUITS
REINIGER SCHMIERKREISLAUF
LIMPIADOR CIRCUITO LUBRICACIÓN



CARATTERISTICHE:
scioglie, dissolve e mantiene in sospensione i depositi carboniosi, i fanghi e le morchie presenti all'interno dei motori benzina e diesel. Libera le fasce incollate. E' compatibile con tutti gli oli motore. Compatibile con tutti i sistemi di abbattimento dei gas di scarico.

ARTICOLO	CONFEZIONE
20605	325 ml

PRODOTTI PROFESSIONALI PER GASOLIO
PRODUITS PROFESSIONNEL POUR GASOIL - PROFESSIONAL PRODUCTS FOR DIESEL FUEL - PROFESSIONELLE PRODUKTE FÜR DIESELÖL - PRODUCTOS PROFESIONALES PARA GASOIL

ANTI ACQUA CARBURANTE
ANTI EAU CARBURANT
WATER-REMOVER FOR FUEL
WASSERSCHUTZMITTEL FÜR KRAFTSTOFF
ANTI AGUA CARBURANTE



CARATTERISTICHE:
assorbe ed elimina l'acqua presente nel sistema di alimentazione a benzina e diesel. Protegge da ruggine e corrosione. Impedisce la formazione di ghiaccio nel filtro del gasolio, nel carburatore ed in tutto il sistema d'iniezione. Non danneggia la sonda lambda ed il catalizzatore. Compatibile con tutti i sistemi di abbattimento dei gas di scarico.
Dose di mantenimento: 0,2%
Dose d'urto: 0,4%

ARTICOLO	CONFEZIONE
20606	5 l

ANTIGELO GASOLIO
ANTIGEL GASOIL
DIESEL FUEL DE-ICER
FROSTSCHUTZ DIESELÖL
ANTIHIELO GASOIL

CARATTERISTICHE:
impedisce il blocco del filtro gasolio alle basse temperature. Riduce i problemi di avviamento a causa del gelo. Impedisce la formazione dei cristalli di paraffina nel gasolio. Evita il deposito dei cristalli di paraffina nei serbatoio.
Dosi consigliate:
0,1% fino a -12°C
0,2% fino a -18°C
0,5% fino a - 24°C



20901



20607
20902

ARTICOLO	CONFEZIONE
20901	250 ml
20607	1 l
20902	5 l

TRATTAMENTO SISTEMA INIEZIONE DIESEL
TRAITEMENT SYSTEME INJECTION DIESEL
DIESEL INJECTION SYSTEM TREATMENT
BEHANDLUNG DIESELEINSPRITZSYSTEM
TRATAMIENTO SISTEMA INYECCIÓN DIESEL



CARATTERISTICHE:
pulisce, lubrifica e protegge la pompa e gli iniettori diesel. Riduce la fumosità, !a rumorosità ed ottimizza i consumi. Protegge da ruggine e corrosione ed evita l'usura dei componenti. Evita la crescita di micro-organismi nel serbatoio del carburante. Compatibile con tutti i sistemi di abbattimento dei gas di scarico.
Dose di mantenimento: 0,2%
Dose d'urto: 0,4%

ARTICOLO	CONFEZIONE
20608	1 l

BIOCIDA PER GASOLIO
BIOCIDE POUR GASOIL
BIOCIDE FOR DIESEL FUEL
BIOZID FÜR DIESELÖL
DESINFECTANTE PARA GASOIL



CARATTERISTICHE:
prodotto indicato in caso di contaminazione batterica dei
serbatoi e delle cisterne di gasolio. Per il trattamento di gasolio, bio-diesel e loro miscele. Garantisce una efficace azione biocida nei punti di maggiore concentrazione batterica evitando l'intasamento e/o la rottura dei filtri.
Un litro tratta da 5.000 a 10.000 l di gasolio.

ARTICOLO	CONFEZIONE
20609	1 l

Gli articoli qui descritti, prodotti da e/o per conto di CERMAG, sono da intendersi adattabili, quindi non originali, ai marchi indicati secondo REG. CE 1400/2002
All items described here, produced by and/or on behalf of CERMAG, are to be understood as adaptable, therefore not original, to the brands indicated according to REG. EC 1400/2002

PROTETTIVI
PROTECTIF - COVERED - SCHUTZ - PROTECTOR

SPRAY MULTIUSO WD 40
AÉROSOL MULTI-USAGE WD 40
WD 40 ALL-PURPOSE SPRAY
MEHRZWECKSPRAY WD 40
SPRAY MULTIUSO WD 40



20916



20400

Doppia posizione
- Erogazione precisa (1)
- Vaporizzazione (2)



20416



20239



20864

ARTICOLO	CONFEZIONE
20864	Bombola 200 ml
20239	Bombola 400 ml
20400	Bombola 500 ml
20916	Bombola 600 ml con beccuccio flessibile
20416	Flacone da 5 l (con vaporizzatore)

Toglie l'umidità

Una volta spruzzato, pennellato o inserito nel metallo, **WD-40** penetra tra la superficie metallica e l'umidità presente. Dove sono interessati i contatti elettrici crea una pellicola non conduttrice in grado di proteggerli dalla ossidazione e di eliminare immediatamente i corti circuiti.

Protegge contro la ruggine

WD-40 lascia una sottilissima pellicola in grado di evitare che le irregolarità del metallo trattengano l'umidità e fornisce così una vera protezione contro la ruggine e la corrosione.
Questa protezione rimane agendo come vero e proprio lubrificante e barriera anche su assemblaggi complicati di metalli.

Pulisce da grasso e catrame

WD-40 solleva e rimuove grasso e sudiciume anche se molto indurito senza impiegare agenti corrosivi.
Così si può usare con sicurezza anche su apparecchiature particolarmente sensibili, poichè esso rimuove lo sporco, mantenendo il meccanismo regolarmente funzionante.

Penetra con rapidità

L'attrazione del **WD-40** al metallo consente di allentare velocemente il legame della ruggine al metallo stesso. WD-40 penetra ed ammorbidisce sporco e corrosione, liberando anche i dadi più bloccati, la tiranteria, i comandi ed altre parti metalliche. Questi problemi non si presenterannno più e si avrà che ogni meccanismo potrà muoversi liberamente.

Lubrifica

WD-40 è dotato di una eccellente viscosità lubrificante esente da siliconi e per le caratteristiche dei componenti usati in grado di distribuirsi completamente e definitivamente. Perciò non lascia mai superfici bloccate o imbrattate anche quando viene spruzzato o pennellato abbondantemente. WD-40 è quindi di lunga durata perchè si distribuisce in maniera perfettamente uniforme ed è molto resistente.

Gli articoli qui descritti, prodotti da e/o per conto di CERMAG, sono da intendersi adattabili, quindi non originali, ai marchi indicati secondo REG. CE 1400/2002
All items described here, produced by and/or on behalf of CERMAG, are to be understood as adaptable, therefore not original, to the brands indicated according to REG. EC 1400/2002

segue PROTETTIVI
PROTECTIF - COVERED - SCHUTZ - PROTECTOR

DETERGENTE CONTATTI WD40 ASCIUGATURA RAPIDA -400 ml-
DÉTERGENT POUR CONTACTS, SECHAGE RAPIDE WD40 -400 ml-
CONTACTS CLEANER, FAST DRYING WD40 -400 ml-
WASCHMITTEL FUER ELEKTRISCHE KONTAKTE,SCHNELL TROCKNEN, 400 ml
DETERGENTE PARA CONTACTOS, SECADO RÁPIDO WD40 -400 ml-



Il detergente per contatti ad asciugatura rapida Specialist WD-40 pulisce olio, sporcizia, residui di flussante e condensa da apparecchiature elettroniche ed apparecchiature elettriche sensibili.
- Detergente ad azione rapida, non conduttivo
- Penetra rapidamente e non lascia alcun residuo
- Per l'uso con apparecchiature elettriche, contatti, plastica e gomma
- Sistema a spruzzo Smart Straw™ per spruzzatura uniforme o punteggiata
- Ideale, ad esempio, per connettori, circuiti stampati, comandi, stampanti e fotocopiatrici, interruttori o testine di lettura

Registrazione NSF H2 145372

ARTICOLO	CONFEZIONE
20910	Bombola 400 ml

GRASSO SPRAY A LUNGA DURATA -400 ml-
GRAISSE SPRAY LONGUE DUREÉ -400 ml-
SPRAY GREASE, LONG LASTING -400 ml-
SCMIERSSPRAY LANGE DAUER 400 ml
GRASA SPRAY, LARGA DURACIÓN -400 ml-



Questo grasso spray di eccellente qualità e lunga durata da WD-40 è progettato appositamente per l'uso in aree in cui è richiesta protezione e lubrificazione a lungo termine contro la corrosione. Le proprietà fisiche del prodotto lo rendono ideale per l'uso su superfici verticali in quanto è spesso e appiccicoso per evitare che coli o si sposti.
- Non gocciola - la formula non cola e aderisce dove applicata.
- Di lunga durata ed economica.
- Resistente all'acqua.
- "Smart Straw' consente applicazioni di precisione.
- Per l'uso su tutte le superfici metalliche dei settori industriale, commerciale o residenziale che necessitano di lubrificazione o protezione anticorrosione.

Attenzione
Non usare su superfici di plastica o superfici metalliche calde.

ARTICOLO	CONFEZIONE
20911	Bombola 400 ml

LUBRIFICANTE AL PTFE AD ALTE PRESTAZIONI -400 ml-
LUBRIFIANT AU PTFE HAUTE PERFORMANCE -400 ml-
HIGH PERFORMANCE PTFE LUBRICANT -400 ml-
HOCHLEISTUNGS-PTFE-SCHMIERSTOFF -400 ml-
LUBRICANTE AL PTFE ALTO RENDIMIENTO -400 ml-



Il lubrificante contiene PTFE che garantisce lubrificazione e protezione eccellenti.
- Riduce attrito e usura.
- Durata prolungata di utensili e apparecchiature.
- Lubrificazione a lunga durata.
- Gamme di temperatura -20° +100 °C.
- Impiego su metalli, vetro, vinile, gomma e plastica.

Attenzione
Estremamente infiammabile.

ARTICOLO	CONFEZIONE
20912	Bombola 400 ml

OLIO DA TAGLIO PER TUTTE LE LAVORAZIONI -400 ml-
HUILE DE COUPE, TOUTES LES FINES -400 ml-
ALL PURPOSES CUTTING OIL -400 ml-
SCHNEIDOEL FUER ALLE ARBEITEN -400 ml-
ACEITE PARA CORTE, TODOS LOS PROPOSITOS -400 ml-



Il fluido da taglio è stato progettato per impedire la puntinatura e i grippaggi del metallo, facilitare la lavorazione meccanica dei metalli, riducendo l'accumulo di calore per attrito e le forze di attrito.
- Adatto per l'uso su tutti i metalli.
- Contiene additivi antiusura.
- Migliora le finiture lavorate.
- L'utensile migliora le prestazioni e prolunga la vita dell'utensile.
- Prolunga la vita degli utensili.
- Applicazione Smart Straw.
- Idoneità per l'uso su titanio e acciaio INOX.

ARTICOLO	CONFEZIONE
20913	Bombola 400 ml

SGRASSANTE EFFICACIA IMMEDIATA -500 ml-
DEGRAISSANT EFFICACITÉ IMMÉDIATE -500 ml-
GREASE REMOVER, IMMEDIATE EFFECT -500 ml-
SOFORTIGER WIRKSAMER ENTFETTER -500 ml-
DESENGRASE EFICACIA INMEDIATA -500 ml-



Sgrassatore ad azione rapida.
- Soluzione ad azione rapida basata su solvente.
- Rimuove rapidamente unto, olio e sporcizia.
- Privo di residui.
- Azione immediata a contatto.
- Facile da risciacquare.
- Impiego su metalli, cappe e pavimenti.
- Cannula intelligente collegata.

Attenzione
Estremamente infiammabile.

ARTICOLO	CONFEZIONE
20914	Bombola 500 ml

Gli articoli qui descritti, prodotti da e/o per conto di CERMAG, sono da intendersi adattabili, quindi non originali, ai marchi indicati secondo REG. CE 1400/2002
All items described here, produced by and/or on behalf of CERMAG, are to be understood as adaptable, therefore not original, to the brands indicated according to REG. EC 1400/2002

segue PROTETTIVI
PROTECTIF - COVERED - SCHUTZ - PROTECTOR

GRASSO AL BISOLFURO DI MOLIBDENO
GRAISSE AU BISULFURE DE MOLYBDENE
MOLYBDENUM DISULPHIDE GREASE
MOLYBDÄNDISULFIDFETT
GRASA AL BISULFURO DE MOLIBDENO



CARATTERISTICHE
Idoneo per giunti omocinetici. È un protettivo, lubrificante, antigrippante, antiusura.
Resiste all'acqua anche marina, agli agenti chimici. Si usa per lubrificare ingranaggi e pignoni, pulegge, catene, cavi, ecc.
Resiste da –50°C a +550°C.

Colore : nero
Contenuto : bombola da 400 ml

ARTICOLO **20281**

GRASSO AL SILICONE
GRAISSE AU SILICONE
SILICONE GREASE
SILIKONFETT
GRASA A LA SILICONA



CARATTERISTICHE
Composito siliconico che non fonde, isola ed impermeabilizza i sistemi di accensione e i dispositivi elettronici. Non indurisce e resiste all'acqua ed agli agenti chimici. Riduce l'usura. Non ha il punto di fusione.

Colore : giallo
Contenuto : tubetto da 70 g con astuccio

ARTICOLO **20220**

GRASSO RAFFINATO PER CONTATTI ELETTRICI
GRAISSE RAFFINEE POUR CONTACTS ELECTRIQUES
REFINED GREASE FOR ELECTRIC CONTACTS
RAFFINIERTES FETT FÜR ELEKTROKONTAKTE
GRASA REFINADA PARA CONTACTOS ELÉCTRICOS



CARATTERISTICHE
Grasso filante a base di vaselina per la lubrificazione di morsetti, accumulatori spinterogeni. Impedisce la solfatazione e la corrosione dei morsetti delle batterie.
È impermeabile all'acqua.

Colore : trasparente
Contenuto : bombola da 200 ml

ARTICOLO **20382**

GRASSO INCOLORE
GRAISSE INCOLORE
COLOURLESS GREASE
FARBLOSES FETT
GRASA INCOLOR



CARATTERISTICHE
Lubrifica e penetra ottimamente nelle parti soggette al trattamento. Ottima l'adesione su metalli. Idoneo per lubrificare parti sottoposte a forti pressioni, urti, oscillazioni. Si usa su cerniere, ingranaggi, cremagliere, catene di trasmissione, catene per moto, cavi, guide scorrevoli, ecc.

Colore : trasparente
Contenuto : bombola da 400 ml

ARTICOLO **20218**

SILICONE TERMORESISTENTE
SILICONE THERMORESISTANT
HEAT-RESISTANT GREASE
WÄRMEBESTÄNDIGES SILIKON
SILICONA TERMORRESISTENTE



CARATTERISTICHE
Sigillante siliconico per applicazioni di tipo industriale, dove siano richieste sigillature ad elevata resistenza: motori, pompe, turbine, caldaie, giunti di porte di forni, impianti chimici ed elettrici. Monocomponente a polimerizzazione acetica, esente da solventi e plastificanti. Polimerizzazione rapida. Facilmente applicabile. Ottima resistenza a temperature estreme (da -70°C a +250°C, con punte di 300°C). Buone proprietà dielettriche. Ottima resistenza ad agenti chimici, acqua, vapore.

Colore : nero
Contenuto : siringa da 310 ml

ARTICOLO **20292**

SILICONE PER VETRI E FINESTRE
SILICONE POUR VITRES ET FENETRES
SILICONE FOR GLASS AND WINDOWS
SILIKON FÜR GLAS UND FENSTER
SILICONA PARA VIDRIOS Y VENTANAS



CARATTERISTICHE
Sigillante siliconico acetico speciale per vetri e finestre.
Inalterabile nel tempo e a sbalzi di temperatura.
Allungamento 400%.
Conforme alle norme UNI9610 e 9611.
Impieghi: Sigillatura tra vetro e vetro - Fra vetro e alluminio - Alluminio anodizzato - Acciaio inox - Assemblaggio di segnaletiche - Fissaggio e sigillatura nel condizionamento, refrigerazione, pannelli solari.

Colore : trasparente
Contenuto : siringa da 310 ml

ARTICOLO **20294**

Gli articoli qui descritti, prodotti da e/o per conto di CERMAG, sono da intendersi adattabili, quindi non originali, ai marchi indicati secondo REG. CE 1400/2002
All items described here, produced by and/or on behalf of CERMAG, are to be understood as adaptable, therefore not original, to the brands indicated according to REG. EC 1400/2002

segue PROTETTIVI
PROTECTIF - COVERED - SCHUTZ - PROTECTOR

SILICONE PER ALTE TEMPERATURE
SILICONE POUR HAUTES TEMPERATURES
SILICONE FOR HIGH TEMPERATURES
SILIKON FÜR HOHE TEMPERATUREN
SILICONA PARA ALTAS TEMPERATURAS



CARATTERISTICHE
Sigillante siliconico acetico resistente fino a 350°C.
Inalterabile agli sbalzi di temperatura.
Allungamento 150%.
Impieghi: Sigillatura di forni di cottura e riscaldamento - Tubazioni di scarico - Essicatoi - Ferri da stiro - Isolamenti elettrici - Motori e caldaie.

Colore : rosso
Contenuto : siringa da 310 ml

ARTICOLO **20293**

LIQUIDO BLOCCA FORTE
LIQUIDE BLOQUE FORT
STRONG LOCKING FLUID
SPERRFLÜSSIGKEIT STARK
LIQUIDO DE BLOQUEO FUERTE



CARATTERISTICHE
Viene utilizzato dove è necessaria un'alta resistenza meccanica:
su bulloni, ghiere, prigionieri, ecc.

Colore : rosso
Contenuto : flacone da 20 ml con astuccio

ARTICOLO **20396**

ADESIVO ISTANTANEO
ADHESIF INSTANTANÉ
INSTANT ADHESIVE
SOFORTKLEBER
ADHESIVO INSTANTÁNEO



CARATTERISTICHE
Adesivi cionacrilici a base etilica che permettono la soluzione a diversi problemi di incollaggio con i più svariati materiali.
Ideale per l'incollaggio di tubi in gomma - PVC - Dutral - Neprene - Polietilene - ecc.

Colore : trasparente
Contenuto : flaconi da 20 g

ARTICOLO **20384**

MASTICE PER GUARNIZIONI
MASTIC POUR JOINTS
GASKET CEMENT
DICHTKITT
MASILLA PARA JUNTAS



CARATTERISTICHE
È un prodotto che viene impiegato per fissare ogni tipo di guarnizione nell'assemblaggio di carters e flange di motori. È resistente alle alte temperature ed alle alte pressioni, agli olii, idrocarburi, grassi, gas, all'aria ed all'acqua.

Colore : marrone chiaro
Contenuto : flacone da 200 ml

ARTICOLO **20393**

SIGILLANTE PASTA ROSSA
ADHESIF PATE ROUGE
RED PASTE SEALANT
ROTE SIEGELPASTE
SELLADOR PASTA ROJA



CARATTERISTICHE
È una miscela di polidimetilisilossani, formulata per applicazioni statiche, per accoppiamenti di motori, per macchine utensili, raccorderie e condutture idrauliche.
Forma guarnizioni autovulcanizzate dello spessore desiderato. Resiste all'acqua e al vapore, alle alte temperature, ai gas liquefatti al metano, ad acidi e basi diluiti, olii e benzina.
Resiste alle temperature comprese fra −70°C e +260°C.
Utilizzare un luogo ben ventilato e richiudere il tubetto dopo l'uso.

Colore : rosso
Contenuto : tubetto da 85 g c/astuccio

ARTICOLO **20212**

SIGILLANTE PASTA NERA
ADHESIF PATE NOIRE
BLACK PASTE SEALANT
SCHWARZE SIEGELPASTE
SELLADOR PASTA NEGRA



CARATTERISTICHE
Pasta siliconica elastica.
Forma una guarnizione resistente agli idrocarburi, ai lubrificanti, agli antigeli.
Garantisce la tenuta.
Si può applicare anche verticalmente.

Colore : nero
Contenuto : tubetto da 85 g c/astuccio

ARTICOLO **20408**

Gli articoli qui descritti, prodotti da e/o per conto di CERMAG, sono da intendersi adattabili, quindi non originali, ai marchi indicati secondo REG. CE 1400/2002
All items described here, produced by and/or on behalf of CERMAG, are to be understood as adaptable, therefore not original, to the brands indicated according to REG. EC 1400/2002

segue PROTETTIVI
PROTECTIF - COVERED - SCHUTZ - PROTECTOR

PULITORE FRENI E FRIZIONI
NETTOYANT FREINS ET EMBRAYAGES
BRAKE AND CLUTCH CLEANER
BREMS-UND KUPPLUNGSREINIGER
LIMPIADOR FRENOS Y EMBRAGUES



CARATTERISTICHE
Specifico per la pulizia di parti frenanti e frizioni. Rimuove velocemente grasso, olio, catrame e incrostazioni di ogni genere.
Con nuovo erogatore direzionale. Nuova formula, penetra, pulisce e sgrassa a fondo i componenti senza necessità di smontaggio.
Rapida asciugatura,non lascia residui e non corrode i metalli.

Colore : trasparente
Contenuto : bombola 600 ml

ARTICOLO
20602

LAVAMOTORI E CARBURATORI
LAVE-MOTEURS ET CARBURATEURS
ENGINE AND CARBURATOR CLEANER
MOTOR-UND VERGASERREINIGER
LAVAMOTORES Y CARBURADORES



CARATTERISTICHE
Soluzione di solventi e tensioattivi particolari, capaci di emulsionare lo sporco degli olii, delle cere, del catrame nel motore delle auto, moto, camions, ecc.

Colore : trasparente
Contenuto : flacone da 400 ml

ARTICOLO
20383

GRASSO PER MORSETTI DA BATTERIA
LUBRIFIANT POUR COSSES DE BATTERIE
PROTECTIVE GREASE FOR BATTERY TERMINALS
SCHUTZ FÜR BATTERIEKLEMMEN
GRASA DE PROTECCIÓN PARA BORNES DE BATERÍA



CARATTERISTICHE
Grasso antiacido per morsetti di accumulatori elettrici per spinterogeni.
Impedisce la solfatazione e la corrosione dei morsetti nelle batterie.
Adatto alla lubrificazione dell'alberino di comando dello spinterogeno.
Impermeabile all'acqua, resistente alle alte temperature.

Contenuto : Barattolo da 125 ml

ARTICOLO
20379

ACCENSIONE RAPIDA
ALLUMAGE RAPIDE
FAST IGNITION SPRAY
SCHNELLZÜNDMITTEL
ENCENDIDO RÁPIDO



CARATTERISTICHE
Favorisce l'accensione di motori a benzina e a diesel. Spruzzandolo nel filtro o nel carburatore si ottiene una accensione immediata anche nelle stagioni più rigide.

Colore : trasparente
Contenuto : bombola da 200 ml

ARTICOLO
20381

SVITANTE LUBRIFICANTE
DEBLOQUANT LUBRIFIANT
SCREW LOOSENER LUBRICANT
SCHMIERSTOFF ZUR SCHRAUBLOCKERUNG
DESENROSCADOR LUBRICANTE

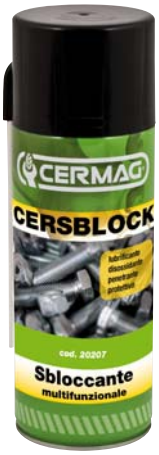

CARATTERISTICHE
Prodotto indispensabile in tutti i casi in cui ruggine o incrostazioni d'ossido, abbiano bloccato parti meccaniche. Grazie all'alto potere penetrante, sblocca rapidamente viti e bulloni. Ottimo come lubrificante, elimina attriti e cigolii da cerniere, serrature e organi in movimento in genere. Non altera la conducibilità elettrica e quindi può essere usato come protettivo per i morsetti delle batterie.
Protegge inoltre le armi da fuoco dall'azione corrosiva della polvere da sparo; è addizionato di inibitori di corrosione che lo rendono praticamente inerte sia su gomma che su metalli.

Colore : paglierino
Contenuto : bombola da 400 ml

ARTICOLO
20207

ZINCO SPRAY
AEROSOL ZINC
ZINC SPRAY
ZINKSPRAY
ZINC SPRAY



CARATTERISTICHE
È un prodotto a base di zinco metallico che permette una ideale protezione su ogni metallo formando una galvanizzazione a freddo sulle superfici.
È altamente resistente alla corrosione, derivate dagli agenti atmosferici e dalla salsedine.
Aderisce con facilità alle superfici conservandone la conducibilità elettrica.
Zinco Spray è adatto per l'applicazione su giunti saldati, tubazioni, serbatoi, opere di carpenteria, nel settore industriale e nautico

Contenuto : bombola da 400 ml

ARTICOLO
20397

Gli articoli qui descritti, prodotti da e/o per conto di CERMAG, sono da intendersi adattabili, quindi non originali, ai marchi indicati secondo REG. CE 1400/2002
All items described here, produced by and/or on behalf of CERMAG, are to be understood as adaptable, therefore not original, to the brands indicated according to REG. EC 1400/2002

segue PROTETTIVI
PROTECTIF - COVERED - SCHUTZ - PROTECTOR

KIT ACQUA STOP (stucco bicomponente universale)
KIT EAU STOP
ACQUA STOP KIT
KIT WASSERSTOPP
KIT AGUA STOP



CARATTERISTICHE
Mastice bicomponente che polimerizza anche se dato su superfici bagnate. Viene largamente utilizzato per riparare condotti e tubature in rame, alluminio, plastica rigida, ogni metallo, ceramica, legno, materiali in vetro e vetroresina.
Molto usato nel settore idraulica e Marino.

Colore : beige
Contenuto : rotoli da 56 g

ARTICOLO **20395**

DEGHIACCIANTE VETRI
XXXX
XXXX
XXXX
XXXX

new



Scioglie istantaneamente i cristalli di ghiaccio che si formano sui vetri degli autoveicoli e genera un film protettivo che ne impedisce la riformazione. Efficace anche nello sbloccaggio di serrature e meccanismi.

Caratteristiche speciali
- Non danneggia o macchia le superfici (vetro, metallo, vernici, particolari in gomma, etc.)
- Istantaneo
- Non unge

ARTICOLO **21581**

GONFIA E RIPARA
XXXX
XXXX
XXXX
XXXX

new



Prodotto tecnico spray per il gonfiaggio e la riparazione degli pneumatici. Ottima soluzione d'emergenza per forature accidentali (non per evidenti lacerazioni).

Caratteristiche speciali
- Adatto per qualsiasi tipo di pneumatico (anche radiale)
- Consente la riparazione senza lo smontaggio della ruota

ARTICOLO **21912**

PULITORE CONDIZIONATORI SCHIUMOGENO
XXXX
XXXX
XXXX
XXXX

new



Prodotto spray per pulire velocemente gli impianti di aria condizionata delle autovetture, studiato e formulato per la pulizia e la protezione dove spesso si annidano batteri e muffe che causano allergie e cattivo odore. Grazie alla sua composizione crea una soffice schiuma che, erogata con la cannuccia a spirale all'interno della bocchetta, facilita la rimozione dello sporco. Non danneggia i materiali.

Caratteristiche speciali
- Con canula 60 cm

ARTICOLO **21913**

DETERGENTE PER MOTORI
XXXX
XXXX
XXXX
XXXX

new



Detergente professionale concentrato a base di tensioattivi anionici e non ionici, biodegradabile, per la pulizia dei motori di auto, moto e veicoli industriali.
Elimina lo sporco di ogni genere (grasso, olio, morchie, Idrocarburi).

Caratteristiche speciali
- Professionale
- Elevata Biodegradabilità
- Sgrassa e deterge a fondo

ARTICOLO **21914**

ANTIADESIVO PER SALDATURE A FILO
XXXX
XXXX
XXXX
XXXX

new



Prodotto ad uso professionale con funzione protettiva e antiadesiva, forma una pellicola trasparente che inibisce l'adesione di gocce e residui di saldatura sulle parti trattate, non contiene silicone permettendo così la verniciatura dei pezzi saldati senza nessun accorgimento.

Caratteristiche speciali
- Antiadesivo
- Protegge dagli spruzzi di saldatura
- Non contiene siliconi
- Anticorrosivo

ARTICOLO **21915**

Gli articoli qui descritti, prodotti da e/o per conto di CERMAG, sono da intendersi adattabili, quindi non originali, ai marchi indicati secondo REG. CE 1400/2002
All items described here, produced by and/or on behalf of CERMAG, are to be understood as adaptable, therefore not original, to the brands indicated according to REG. EC 1400/2002

segue PROTETTIVI
PROTECTIF - COVERED - SCHUTZ - PROTECTOR

DISOSSIDANTE PER CONTATTI ELETTRICI

XXXX
XXXX
XXXX
XXXX

new



Spray tecnico specifico per la prevenzione di qualsiasi tipo di ossidazione che potrebbero formarsi su contatti elettrici, scioglie le incrostazioni di ossidi e solfuri eliminando le dispersioni di corrente ripristinando le caratteristiche originali del circuito.

Caratteristiche speciali
- Protegge i circuiti
- Ripristina i contatti
- Azione prolungata
- Rapido

ARTICOLO
21916

KIT PER RIPARAZIONE CON RESINA POLIESTERE STRUTTURALE BICOMPONENTE E FIBRA DI VETRO

XXXX
XXXX
XXXX
XXXX

new



Kit composto da resina bicomponente additivata con fibre di vetro, foglio di fibra di vetro, pennello, recipiente. Ideale per la riparazione ed il rifacimento di parti di vetture o natanti in resina, legno, ferro. Può anche essere utilizzato efficacemente in tutti gli altri settori in cui si prevede la riparazione o l'incollaggio di parti in vetroresina.

Contenuto
- Foglio di fibra di vetro
- Recipiente dosatore
- Pennello
- Resina bicomponente
- Doppio sistema di applicazione, manuale e con ghiera per pistola

ARTICOLO	COLORE	FORMATO		IMBALLO
21917	TRASPARENTE	Scatola kit	750 ml	6 pz

ADESIVO POLIURETANICO MONOCOMPONENTE PER INCOLLAGGIO STRUTTURALE RAPIDO DI CRISTALLI

XXXX
XXXX
XXXX
XXXX

new



U-Seal 201 Fast è un adesivo poliuretanico monocomponente per incollaggio strutturale rapido di cristalli, flessibile e ad alte prestazioni. È specificamente progettato per offrire un rapido e sicuro tempo di rilascio del veicolo pari a 2 ore.

Aree di applicazione
Appositamente formulato per incollare cristalli anteriori, posteriori e laterali di autovetture, autocarri, trattori e veicoli speciali nel settore della riparazione di autoveicoli. È utilizzato per incollare elementi di vetroresina sui veicoli (tettuccio e pannelli anteriori e posteriori). U-Seal 201 Fast è indicato inoltre in tutte quelle applicazioni dove si richiede un incollaggio strutturale elastico di elementi di diversa natura (lamiera, vetroresina, legno, vetro, ecc.) che sono sottoposti a forti stress meccanici o termici.

Caratteristiche speciali
- Poliuretano monocomponente
- Senza solventi e inodore
- Rapido indurimento
- Adatto per applicazioni a freddo o riscaldato.
- Ottima tissotropia, fissaggio del cristallo immediato – Non cola
- Alta viscosità, elevata resistenza immediata allo scorrimento.
- Alto modulo – mantiene la rigidezza torsionale e incrementa il comfort del veicolo
- Capace di sopportare elevati stress dinamici
- Ideale per l'impiego sui cristalli con antenna integrata

Conforme a:
Drive Away Time di 2h su veicoli con airbag conduttore e passeggero

ARTICOLO	COLORE	FORMATO		IMBALLO
21918	NERO	Cartuccia alluminio	310 ml	12 pz

PULITORE SCHIUMOGENO PROFESSIONALE

XXXX
XXXX
XXXX
XXXX

new



G+S Cleaner è un pulitore schiumogeno attivo a base d'acqua, rimuove lo sporco senza lasciare segni e aloni. Rimuove efficacemente sporco e contaminanti di varia natura dalle superfici. Eccellente per la pulizia prima dell'applicazione di adesivi e sigillanti nel mercato post-vendita per la sostituzione dei vetri di autoveicoli e qualsiasi altro processo di pulizia completo nelle opere e procedure industriali.

Aree di applicazione
Utilizzato per pulire e preparare il processo di adesione su diversi substrati non porosi, in particolare vetro con rivestimento ceramico e normali vetri o vetro specchio. Inoltre è utilizzabile su: metalli, ceramica, superfici verniciate, plastica. Efficace come agente lisciante sulle superfici dei sigillanti appena applicati senza lasciare residui e tracce, facilita lo scorrimento di lame o cavi taglia sigillante. Efficace come lavasecco, permette la pulizia di parti esterne dei mezzi senza l'uso di acqua, utilizzabile anche per la tappezzeria, interni dei veicoli e cabina di guida.

Caratteristiche speciali
- Formula attiva aggressiva verso sporco e contaminanti
- Efficace in un'unica applicazione, non cola
- Asciugatura rapida, nessun alone o residuo dopo l'uso
- Facilita lo scorrimento di lame o cavi taglia sigillante
- L'azione schiumogena consente di identificare le aree contaminate
- Efficiente come agente lisciante per i cordoni di sigillatura, senza lasciare tracce.
- Efficiente come pulitore a secco per parti esterne della carrozzeria, tappezzeria interna e cruscotti

ARTICOLO	COLORE	FORMATO		IMBALLO
21919	BIANCO	Bombola	600 ml	12 pz

Gli articoli qui descritti, prodotti da e/o per conto di CERMAG, sono da intendersi adattabili, quindi non originali, ai marchi indicati secondo REG. CE 1400/2002
All items described here, produced by and/or on behalf of CERMAG, are to be understood as adaptable, therefore not original, to the brands indicated according to REG. EC 1400/2002

segue PROTETTIVI
PROTECTIF - COVERED - SCHUTZ - PROTECTOR

PRIMER NERO POLIURETANICO IGROINDURENTE SENZA PRETRATTAMENTO
XXXX
XXXX
XXXX
XXXX

new



U-Primer 130 è un primer nero poliuretanico igroindurente senza pretrattamento (due in uno), specifico per la serigrafia ceramica dei parabrezza. Assicura la perfetta adesione dei sigillanti per parabrezza della gamma U-seal. Idoneo per ripristinare i graffi della vernice sulla carrozzeria come protezione dalla corrosione.

Aree di applicazione
U-Primer 130 offre una adesione migliorata su tutti i materiali non porosi utilizzati nell'assemblaggio industriale, come superfici verniciate, FRP, plastica, vetro, alluminio e alcuni metalli.

NON ADATTO COME RIVESTIMENTO UV OSCURANTE PER VETRO TRASPARENTE

ARTICOLO	COLORE	FORMATO		IMBALLO
21920	NERO	Tubetto alluminio	10 ml	24 pz

ECO ABSORBER A BASE DI ARGILLA NATURALE
ECO ABSORBER A BASE D'ARGILE NATURELLE
ECO ABSORBER WITH NATURAL CLAY
ECO ABSORBER AUS DER BASIS VON NATÜRLICHEM TON
ECO ABSORBER A BASE DE ARCILLA NATURAL



CARATTERISTICHE
Argilla naturale con forte potere assorbente antisdrucciolo. È un prodotto naturale progettato per sostituire la segatura. Chimicamente inerte, non tossico, non infiammabile allo stato puro, del tutto innocuo all'uso, conforme a tutte le norme di igiene. Ha proprietà assorbenti molto elevate, pulisce perfettamente i pavimenti togliendo acqua e olio. Utile in tutte le officine meccaniche, autorimesse, carrozzerie, litografie e stamperie, nei reparti di lavorazione olii delle fabbriche e in tutti quei luoghi dove esistono olii, grassi e liquidi in genere. Su terreni fangosi funziona da antisdrucciolo evitando lo slittamento delle ruote di automezzi.

Colore : bianco
Contenuto : sacco da 10 litri

ARTICOLO
20399

SEPIOLITE SPECIAL
SEPIOLITE SPECIAL
SEPIOLITE SPECIAL
SEPIOLITE SPECIAL
SEPIOLITE SPECIAL



CARATTERISTICHE
E' un assorbente professionale a base di Sepiolite di alta purezza. La Sepiolite ha dei canali interni detti "canali zeolitici" che attraversano tutta la struttura del materiale fino ad arrivare alla superficie esterna formando dei pori di varie dimensioni. In questo modo abbiamo un minerale altamente poroso e a basso peso specifico, ideale per assorbire liquidi di tutti i tipi (olio, benzina, acqua, ecc.). E' un prodotto essenziale per le fabbriche, le officine, i fondi stradali e le aree di lavoro in cui i liquidi fuoriusciti possono provocare incidenti, fermentazioni, pericoli e odori indesiderati. E' altamente sicuro, poiché è un materiale ignifugo. Agisce anche come agente antisdrucciolo nella manutenzione delle strade in caso di fondo scivoloso per la presenza di liquidi.

Contenuto : sacco da 20 kg

ARTICOLO
20904

Gli articoli qui descritti, prodotti da e/o per conto di CERMAG, sono da intendersi adattabili, quindi non originali, ai marchi indicati secondo REG. CE 1400/2002
All items described here, produced by and/or on behalf of CERMAG, are to be understood as adaptable, therefore not original, to the brands indicated according to REG. EC 1400/2002

segue PROTETTIVI
PROTECTIF - COVERED - SCHUTZ - PROTECTOR

PAINT MARKER
MARQUEUR PAINT MARKER
PAINT MARKER
PAINT MARKER
PAINT MARKER



APPLICAZIONE
- Qualsiasi tipo di materiale.

CARATTERISTICHE
- Ottima copertura anche su superfici scure grazie all'elevato contenuto di pigmenti.
- Resistenza agli agenti atmosferici: ideale anche per l'utilizzo in esterno.
- Il colore rimane inalterato nel tempo.
- Si utilizza su qualsiasi materiale: legno, metallo, plastica, cartone, ecc.

ARTICOLO	DESCRIZIONE
20623	ROSSO / RED
20624	GIALLO / YELLOW
20625	VERDE / GREEN
20626	BLU / BLUE
20627	MARRONE / BROWN
20628	BIANCO / WHITE
20629	NERO / BLACK

SMALTO ACRILICO
EMAIL ACRYLIQUE
ACRYLIC ENAMEL
ACRYLLACK
ESMALTE ACRILICO



CARATTERISTICHE
- Non ingiallisce - Rapidità di essicazione
- Tasto erogatore - Sovra verniciabile
- Forte adesione su tutte le superfici
- Valvola autopulente - Cappellotto con sigillo

Contenuto: bombola da 400 ml

ARTICOLO	DESCRIZIONE	CAMPIONE COLORE
20584	NERO - RAL 9005	
20585	NERO OPACO	
20586	BIANCO - RAL 9010	
20587	BIANCO OPACO	
20588	ROSSO - RAL 3000	
20589	ROSSO - RAL 3020	
20590	GIALLO - RAL 1021	
20591	GIALLO - RAL 1007	
20630	ARANCIO - RAL 2002 (Goldoni 06400234 e 06400251)	
20592	ARANCIO - RAL 2004	
20593	VERDE - RAL 6005	
21038	VERDE - RAL 6009 (Goldoni 06400235)	
20594	VERDE - RAL 6011	
20595	BLU - RAL 5017	
20596	BLU CIELO - RAL 5015	
20597	GRIGIO - RAL 7035	
20598	GRIGIO - RAL 7001	
20867	GRIGIO ANTRACITE - RAL 7016	
20599	MARRONE - RAL 8017	
20600	ALLUMINIO - RAL 9006	

PROTETTIVO PER TRATTORI E ATTREZZATURE
PROTECTEUR POUR TRACTEURS ET ÉQUIPEMENT
TRACTORS AND EQUIPMENT PROTECTIVE
WAGENKOERPERSCHUTZ FUER TRAKTOREN
PROTECTIVO PARA TRACTORES Y EQUIPO



PROTETTIVO PER ATTREZZATURE AGRICOLE DAI TRATTAMENTI CON FITOFARMACI
Prodotto per la salvaguardia di carrozzerie, cristalli e attrezzature agricole in generale. Particolarmente consigliato nei trattamenti con prodotti fitofarmaci (fitosanitari).

NEBULIZZATO SULLE SUPERFICI CREA UNA PELLICOLA PROTETTIVA AGLI AGENTI ESTERNI.

MODO D'USO:
Prima di iniziare il trattamento fitofarmaco nebulizzare il prodotto puro sulle parti del trattore e delle attrezzature che si vogliono proteggere.
Si crea così una sottile pellicola protettiva che assorbe le impurità lasciando inattaccate le parti sottostanti.
Una volta terminato il trattamento fitofarmaco lavare con acqua (calda o fredda) le attrezzature ed eventualmente asciugare con un panno morbido.

ARTICOLO	CONTENUTO
20903	1 l

Gli articoli qui descritti, prodotti da e/o per conto di CERMAG, sono da intendersi adattabili, quindi non originali, ai marchi indicati secondo REG. CE 1400/2002
All items described here, produced by and/or on behalf of CERMAG, are to be understood as adaptable, therefore not original, to the brands indicated according to REG. EC 1400/2002

segue PROTETTIVI
PROTECTIF - COVERED - SCHUTZ - PROTECTOR

ZINCANTE TERMORESISTENTE 700°C
GALVANISANT THERMORESISTANT 700°C
ZINC BASED PAINT HEAT-RESISTANT UP TO 700°C
WÄRMEBESTÄNDIGES VERZINKUNGSMITTEL 700°C
SPRAY GALVANIZANTE TERMORRESISTENTE 700°C



CARATTERISTICHE
Zincante a freddo termoresistente fino a 700°.
Anticorrosivo siliconico, basato sulle proprietà dell zinco.
Conferisce una protezione catodica al manufatto per lungo tempo.
É eccellente come fondo riverniciabile. Ideale in ambiente marino.
Pulire accuratamente la superficie prima di verniciare.
Agitare bene per alcuni minuti.

Contenuto : Bombola 400 ml

ARTICOLO
20714

STUCCO RIEMPITIVO SPRAY AGGRAPPANTE, ANTIRUGGINE
MASTIC REMPLISSAGE AEROSOL GRIPPANT, ANTI-ROUILLE
ADHESION PROMOTER RUST-INHIBITOR FILLER SPRAY
FÜLLMASSE HAFTSPRAY, ROSTSCHUTZ
ESTUCO DE RELLENADO, SRPAY ADHESIVO, ANTIÓXIDO



CARATTERISTICHE
Stucco riempitivo spray aggrappante, antiruggine
Ideale per tutte le superfici irregolari, ammaccate o graffiate. Se necessario è carteggiabile con carta abrasiva molto fine.
Rimozione vernice con Acetone e/o diluente Nitro.

Contenuto : bombola 400 ml

Colore : Beige

ARTICOLO
20715

FONDO DA CARROZZERIA CARTEGGIABILE (FILLER)
FOND DE CARROSSERIE POLISSABLE
UNDERCOAT FOR BODYWORK. CAN BE SANDED
GRUNDIERUNG FÜR KAROSSERIEWERKSTÄTTEN, SCHMIRGELBAR
BASE PARA CARROCERÍA PULIBLE



CARATTERISTICHE
Fondo da carrozzeria carteggiabile
Uso: Pulire accuratamente la superficie da trattare. Rimozione vernice con Acetone e/o diluente Nitro.

Contenuto : Bombola 400 ml

Colore : Grigio

ARTICOLO
20716

FONDO AGGRAPPANTE ANTIRUGGINE UNIVERSALE (PRIMER)
FOND GRIPPANT ANTIROUILLE UNIVERSEL
UNIVERSAL RUST-INHIBITOR ADHESION PROMOTER UNDERCOAT
UNIVERSALE HAFTGRUNDIERUNG ROSTSCHUTZ
BASE ADHESIVA ANTIÓXIDO UNIVERSAL



CARATTERISTICHE
Fondo aggrappante antiruggine.
ideale per preparare ogni tipo di metallo grezzo alla verniciatura.
Uso: Pulire accuratamente la superficie da trattare. Agitare bene la bombola prima dell'uso. Spruzzare ad una distanza di 20-25 cm. e lasciar asciugare 2 ore prima di verniciare. Per un miglior risultato, spruzzare il prodotto a strati sottili, ad intervalli di qualche minuto.

Contenuto : bombola 400 ml

Colore : Grigio

ARTICOLO
20717

CONVERTITORE DI RUGGINE
CONVERTISSEUR DE ROUILLE
RUST CONVERTER
ROSTUMWANDLER
CONVERTIDOR DE ÓXIDO



CARATTERISTICHE
Blocca la ruggine definitivamente in pochi minuti e la trasforma in uno strato protettivo duro di colore scuro perfettamente ancorato al metallo, pronto per essere verniciato.

Contenuto : Bombola 500 ml

ARTICOLO
20819

SVERNICIATORE UNIVERSALE A BASSO IMPATTO AMBIENTALE
DECAPANT UNIVERSEL A FAIBLE IMPACT ENVIRONNEMENTAL
UNIVERSAL PAINT REMOVER WITH LOW ENVIRONMENTAL IMPACT
VIELZWECK-LACKENTFERNER MIT GERINGEN UMWELTAUSWIRKUNGEN
DECAPANTE UNIVERSAL DE REDUCIDO IMPACTO AMBIENTAL



CARATTERISTICHE
Sverniciatore di nuova generazione. Lavora per SCIOGLIMENTO del film verniciante mediante SPELLICOLAMENTO della vernice dal manufatto.
Uso: distribuire il prodotto sulla parte da trattare, attendere che agisca e ripulire. I tempi della totale sverniciatura variano a seconda dello strato da rimuovere.
UTILIZZABILE SU ALLUMINIO E FERRO.

Contenuto : Bombola 400 ml

ARTICOLO
20820

Gli articoli qui descritti, prodotti da e/o per conto di CERMAG, sono da intendersi adattabili, quindi non originali, ai marchi indicati secondo REG. CE 1400/2002
All items described here, produced by and/or on behalf of CERMAG, are to be understood as adaptable, therefore not original, to the brands indicated according to REG. EC 1400/2002

VERNICI NITROACRILICHE PROFESSIONALI DA CARROZZERIA

PEINTURES NITRO ACRYLIQUES PROFESSIONNELLES POUR CAROSSERIE
PROFESSIONAL NITRO-ACRYLIC PAINTS FOR BODYWORK
NITROACRYLLACKE FÜR KAROSSERIEWERKSTÄTTEN
PINTURAS NITROACRÍLICAS PROFESIONALES PARA CARROCERÍA



Articolo	APPLICAZIONE	CAMPIONE COLORE	Formato
20779	**CNH** BLU cofano		400 ml
20780	**CNH** GIALLO mietitrebbie e rotopresse		400 ml
20781	**JOHN DEERE** VERDE		400 ml
20782	**JOHN DEERE** GIALLO		400 ml
20783	**LANDINI** BLU cofano nuovo		400 ml
20784	**LANDINI** BLU cofano vecchio		400 ml
20785	**LANDINI** GRIGIO carro		400 ml
20786	**SAME** ROSSO		400 ml
20907	**GOLDONI - SAME** NERO carro (06400236 - 3.4229.005/10)		400 ml
20787	**CLASS** VERDE vecchio		400 ml
20788	**CLASS** VERDE nuovo		400 ml
20789	**CLASS** GRIGIO carro		400 ml
20790	**DEUTZ** VERDE		400 ml
20908	**DEUTZ** NERO carro (04418452)		400 ml
20791	**BCS** BLU cielo		400 ml
20792	**GOLDONI** ARANCIO (06400134)		400 ml
20906	**CARRARO ANTONIO** ARANCIO SCURO (RAL 3020)		400 ml
20817	**FIAT** ARANCIO COFANO		400 ml
20818	**FIAT** TERRACOTTA COFANO		400 ml

VERNICI SPRAY DI TERZA GENERAZIONE

VERNICI 3G® TERZA GENERAZIONE

3G (terza generazione) significa il meglio delle vernici spray, ovvero la soluzione definitiva ai problemi più comuni delle vernici spray presenti sul mercato quali: la qualità delle resine ed i pigmenti, la facilità d'uso e la coprenza. Le normali vernici spray quando vengono applicate richiedono particolare attenzione, come la stesura in piccoli strati per evitare colature e raggiungere una copertura soddisfacente, spesso con risultati mediocri. Le vernici Spray 3G non richiedono particolari attenzioni in quanto sono di altissima coprenza e maggiore densità; per questo si ancorano fortemente alla superficie trattata e non colano. Con un'unica applicazione si raggiungono risultati fino a ieri impensabili. Tutto questo a favore di un notevole risparmio sia di prodotto (con notevoli vantaggi sia per l'ambiente che per gli utilizzatori, dato che per ottenere i risultati desiderati necessitano di minor prodotto e di conseguenza minore dispersione nell'ambiente) che di tempo.

QUESTI I PRINCIPALI VANTAGGI:

- Altissima qualità: alto potere aggrappante e coprente.
- Estrema facilità d'uso, alta copertura senza colature.
- Resistenza a benzina ed alcool
- Bassissimo contenuto di COV a tutela degli utilizzatori.

Gli articoli qui descritti, prodotti da e/o per conto di CERMAG, sono da intendersi adattabili, quindi non originali, ai marchi indicati secondo REG. CE 1400/2002
All items described here, produced by and/or on behalf of CERMAG, are to be understood as adaptable, therefore not original, to the brands indicated according to REG. EC 1400/2002

Lubrificanti
LUBRICANTS

PRODOTTI PROFESSIONALI USATI DAI PRINCIPALI COSTRUTTORI MONDIALI NEL SETTORE AGRICOLO
-
PROFESSIONAL PRODUCTS USED BY THE WORLD'S MAJOR MANUFACTURERS OF AGRICULTURAL MACHINES

MOLYKOTE BR2 PLUS
MOLYKOTE BR2 PLUS



NOTE:
Grasso minerale al **MoS2** (bisolfuro di molibdeno).
Consistenza NLGI2.
Resistenza del residuo secco fino a **450°**.
Impiego universale, adesivo, resiste ad usura, sfregamento e alte pressioni.

Per cuscinetti, giunti, ingranaggi, assali, ruote dentate, catene industriali, macchinari.
Prodotto omologato da costruttori di autovetture e macchine agricole in tutto il mondo.

ARTICOLO	DESCRIZIONE
20756	Tubetto da 100 g
20757	Cartuccia da 400 g
20758	Barattolo da 1 kg

MOLYKOTE LT W2
MOLYKOTE LT W2



NOTE:
Grasso minerale **bianco per applicazioni pulite, atossico.**
Consistenza NLGI2.
Resistenza fino a **150°**.
Impiego universale ad alte prestazioni, idrorepellente per cuscinetti, mozzi, giunti, meccanismi, macchine edili e agricole.
Resiste al di lavaggio e acqua corrente.

Prodotto omologato da costruttori di autovetture e macchine agricole in tutto il mondo.

ARTICOLO	DESCRIZIONE
20759	Cartuccia da 400 g
20760	Barattolo da 1 kg

MOLYKOTE MULTILUB
MOLYKOTE MULTILUB



NOTE:
Grasso **universale al litio ad elevate prestazioni.**
Consistenza NLGI2.
Resistenza fino a **150°**.
Idoneo per cuscinetti, ingranaggi, macchine edili,macchine agricole.

Utilizzabile dove serve un grasso minerale moderatamente adesivo resistente alle pressioni.

ARTICOLO	DESCRIZIONE
20761	Cartuccia da 400 g
20762	Barattolo da 1 kg

MOLYKOTE HSC PLUS
MOLYKOTE HSC PLUS



NOTE:
Pasta anti grippante al rame per viti, accoppiamenti filettati, flange e motori in altissima temperatura (**1200°**), non contiene piombo o nichel.
Resiste ottimamente al carico, protegge contro la corrosione, consente lo smontaggio non distruttivo degli accoppiamenti filettati. Resiste ad acqua corrente e acqua marina
Per dadi, viti e bulloni sottoposti ad un ambiente corrosivo, a temperature elevate e a operazioni ripetute di serraggio e disserraggio.
Composta da lubrificanti solidi, olio minerale, addensante, polvere metallica.

ARTICOLO	DESCRIZIONE
20763	Tubetto da 100 g

MOLYKOTE 111
MOLYKOTE 111



NOTE:
Pasta Lubrificante e sigillante a base silicone specifico per **lubrificare o-ring e guarnizioni.**
Lubrifica particolari in gomma, in sistemi pneumatici.
Mantiene morbide guarnizioni e gomme evitando screpolature
Resiste ad ampia gamma di temperature **(-65° +175°).**
Adatto per applicazioni metallo/plastica/gomma.
Risponde a normative FDA H1 per contatto con alimenti e, DVGW – NWC per contatto acqua potabile.

ARTICOLO	DESCRIZIONE
20764	Tubetto da 100 g

DOW CORNING 7091
DOW CORNING 7091



NOTE:
Siliconi per industria **a reticolazione neutra.**
Inodore.
Aderiscono perfettamente a **tutti i materiali,** anche diversi fra loro. Metalli, plastiche, vetro, acciaio verniciato e alluminio. permettono la formazione di giunti elastici.
Utilizzati per formazione di guarnizioni in sito e per sigillatura scatole elettriche.
Non rilascia vapori e odori durante l'applicazione
Resistenza a temperatura fino a **180°.**
Ottima resistenza a acqua bollente e glicole, **discreta resistenza ad oli.**
Utilizzati in tutto il mondo per la produzione di elettrodomestici, componenti e attrezzature. e produzione macchine agricole e movimento terra.
Colori disponibili: BIANCO, NERO, GRIGIO.
Prodotto omologato e utilizzato da molti costruttori di macchine agricole in tutto il mondo.

ARTICOLO	DESCRIZIONE	COLORE
20765	Cartuccia 310 ml	BIANCO
20766	Cartuccia 310 ml	GRIGIO
20767	Cartuccia 310 ml	NERO

Gli articoli qui descritti, prodotti da e/o per conto di CERMAG, sono da intendersi adattabili, quindi non originali, ai marchi indicati secondo REG. CE 1400/2002
All items described here, produced by and/or on behalf of CERMAG, are to be understood as adaptable, therefore not original, to the brands indicated according to REG. EC 1400/2002

DOW CORNING AS 7096N

DOW CORNING AS 7096N



NOTE:
Siliconi per industria **a reticolazione neutra.**
Inodore.
Aderiscono perfettamente a **tutti i materiali,** anche diversi fra loro. Metalli, plastiche, vetro, acciaio verniciato e alluminio. permettono la formazione di giunti elastici.
Utilizzati per formazione di guarnizioni in sito e per sigillatura scatole elettriche.
Non rilascia vapori e odori durante l'applicazione
Resistenza a temperature fino a **180°.**
Ottima resistenza a acqua bollente e glicole, **discreta resistenza ad oli.**
Utilizzati in tutto il mondo per la produzione di elettrodomestici, componenti e attrezzature. e produzione macchine agricole e movimento terra.
Colori disponibili: TRASPARENTE.
Prodotto omologato e utilizzato da molti costruttori di macchine agricole in tutto il mondo.

ARTICOLO	DESCRIZIONE	COLORE
20768	Cartuccia 310 ml	TRASPARENTE

DOW CORNING 732 (ex 752)

DOW CORNING 732 (ex 752)



NOTE:
Silicone per industria ad altissime prestazioni.
Utilizzato **per formare guarnizioni in loco ed incollaggi ad alta resistenza.**
Universale, aderisce su tutti i materiali.
Colori disponibili BIANCO, NERO e TRASPARENTE.
Resiste a temperature fino a **200°.**
Resiste ad oli, detergenti, numerosi solventi, vapore acqueo e di carburanti.
Perfetto per **incollaggio coppa dell'olio su vetture.**
Sigilla flange, carters, motori.
Certificato H1 per il contatto accidentale con gli alimenti.
Siliconici Acetici per guarnizioni motori e flange.
Prodotto omologato e utilizzato da molti costruttori di macchine agricole in tutto il mondo.

ARTICOLO	DESCRIZIONE	COLORE
20794	Tubetto 90 ml	NERO
20771	Cartuccia 310 ml	NERO
20795	Tubetto 90 ml	TRASP.
20773	Cartuccia 310 ml	TRASP.
20793	Tubetto 90 ml	BIANCO

SILASTIC 736 ROSSO

SILASTIC 736 ROSSO



NOTE:
Silicone per industria ad altissime prestazioni.
Utilizzato per **formare guarnizioni in loco e incollaggi ad alta resistenza.** Universale, aderisce su tutti i materiali.
Colore ROSSO.
Resiste a punte di temperature fino a **300°.**
Resistenza ad oli, detergenti, numerosi solventi, vapore acqueo e di carburanti.
Sigilla flange, carters, motori, forni, stufe.
Certificato H1 per il contatto accidentale con gli alimenti.
Prodotto omologato e utilizzato da molti costruttori di macchine agricole in tutto il mondo.

ARTICOLO	DESCRIZIONE	COLORE
20769	Tubetto 90 ml	ROSSO

DOW CORNING 738

DOW CORNING 738



NOTE:
Silicone per guarnizioni e tenute bianco
Utilizzati **per accoppiamenti tenaci di qualsiasi materiale su supporto metallo, vetro e plastica.**
Permette l'incollaggio anche di plastiche rigide.
Resistenza a temperature oltre i **250°.**
Sigillatura di flange, carters, motori, scarichi, camini, gronde, cabine, oblò e scatole elettriche.
Utilizzato per la creazione di **guarnizioni in sito per compressori, ingranaggi, pompe e motori.**
Prodotto omologato e utilizzato da molti costruttori di macchine agricole in tutto il mondo.

ARTICOLO	DESCRIZIONE	COLORE
20796	Tubetto 90 ml	BIANCO

Gli articoli qui descritti, prodotti da e/o per conto di CERMAG, sono da intendersi adattabili, quindi non originali, ai marchi indicati secondo REG. CE 1400/2002
All items described here, produced by and/or on behalf of CERMAG, are to be understood as adaptable, therefore not original, to the brands indicated according to REG. EC 1400/2002

ARALDITE CRISTAL
ARALDITE CRISTAL



NOTE:
Adesivo epossidico bi componente multi impiego ad alta prestazione. Rapido, presa in 5 minuti. Trasparente, ideale a casa per impieghi su vari materiali. Resistente all'acqua, olio e varie sostanze chimiche.

ARTICOLO	DESCRIZIONE	COLORE
20800	-	TRASPARENTE

ARALDITE METAL
ARALDITE METAL



NOTE:
Adesivo epossidico bi componente ad alta prestazione. Rapido, presa in 5 minuti. Aspetto metallico, riempitivo, caricato acciao. Resistente all'acqua, olio e varie sostanze chimiche.

ARTICOLO	DESCRIZIONE	COLORE
20799	-	-

ARALDITE RAPID
ARALDITE RAPID



NOTE:
Adesivo epossidico bi componente multi impiego ad alta prestazione.Rapido presa in 3 minuti. Resistente all'acqua, olio e varie sostanze chimiche.

ARTICOLO	DESCRIZIONE	COLORE
20798	-	-

ARALDITE FUSION
ARALDITE FUSION



NOTE:
Adesivo epossidico ad alta prestazione, ultrarapido monouso.Presa in 90 secondi. Trasparente, ideale a casa per impieghi su vari materiali. Resistente all'acqua, olio e varie sostanze chimiche.

ARTICOLO	DESCRIZIONE	COLORE
20802	-	TRASPARENTE

ARALDITE STANDARD
ARALDITE STANDARD



NOTE:
Adesivo epossidico bi componente multi impiego ad alta prestazione.Lungo tempo di vita, presa in 90 minuti. Resistente all'acqua, olio e varie sostanze chimiche.

ARTICOLO	DESCRIZIONE	COLORE
20797	-	-

Gli articoli qui descritti, prodotti da e/o per conto di CERMAG, sono da intendersi adattabili, quindi non originali, ai marchi indicati secondo REG. CE 1400/2002
All items described here, produced by and/or on behalf of CERMAG, are to be understood as adaptable, therefore not original, to the brands indicated according to REG. EC 1400/2002

segue PROTETTIVI
PROTECTIF - COVERED - SCHUTZ - PROTECTOR

SVITOL SUPER SPRAY

Lubrifica e protegge - Sblocca - Ripristina i contatti elettrici
SVITOL SUPER SPRAY
SVITOL SUPER SPRAY SCREW LOOSENER
SVITOL SUPER SPRAY
SVITOL SUPER SPRAY



20422



21017

APPLICAZIONE:
L'esclusiva multifunzionalità lo rende l'alleato sicuro e indispensabile nelle mille occasioni d'uso quotidiane: dalla casa al giardino, dallo sport alla nautica, dal lavoro al fai da te.

CARATTERISTICHE:
- Formula a base di oli sintetici e additivi antiusura per ridurre fortemente l'attrito.
- Penetra e protegge in profondità, arresta e previene il formarsi di ruggine.
- Efficace nel risolvere i più usuali problemi di manutenzione, lubrificazione, protezione.
- ECO TECH: non contiene composti nocivi, solventi clorurati e propellenti dannosi per l'ozono.
- 100% sostanza attiva - valvola erogatrice a 360°.

Articolo	Articolo AREXONS	Formato
20422	4128	400 ml
21017	4275	5 l

MOTORSIL D - Originale rossa

Guarnizione siliconica autolivellante
MOTORSIL D - Original rouge
MOTORSIL D - Original red
MOTORSIL D - Original rot
MOTORSIL D - Original roja



APPLICAZIONE:
Tenuta di accoppiamenti meccanici, termomeccanici, chimici, elettronici, elettromeccanici che operino in condizioni particolarmente difficili.

CARATTERISTICHE:
- Elastomero monocomponente di tipo acetico.
- Vulcanizza a temperatura ambiente.
- Buona resistenza alla temperatura, all'acqua, all'umidità.
- Ottima resistenza agli oli.
- Buone proprietà dielettriche.
- Ottima resistenza allo strappo.
- Elevato grado di assorbimento delle vibrazioni.
- Buona resistenza alle sollecitazioni meccaniche.
- Temperatura di esercizio: da -70°C a +250°C con punte di +300°C.
- Non danneggia le marmitte catalitiche.

Articolo	Articolo AREXONS	Formato
20423	0096	60 g

MOTORBLACK - Nera

Guarnizione siliconica tixotropica
MOTORBLACK - Noir
MOTORBLACK - Black
MOTORBLACK - Schwarz
MOTORBLACK - Negra



APPLICAZIONE:
Sigillatura coppa olio motori fire e giunti dinamici, differenziale scatola cambio, pompa acqua.

CARATTERISTICHE:
- Polimerizzazione acetica rapida. Permette di riempire la coppa olio dopo 45 minuti dall'utilizzo.
- Compatibile con le marmitte catalitiche.
- Ideale per tutti gli impieghi motoristici e dove é necesaria una guarnizione di tenuta.
- Temperatura di esercizio: da -70°C a +250°C con punte fino a +300°C.
- Non danneggia le marmitte catalitiche.

Articolo	Articolo AREXONS	Formato
20424	0094	60 g

BLACK SILICONE GASKET

Guarnizione siliconica nera autoestrudente
JOINT NOIR SILICONE
BLACK SILICONE GASKET
BLACK SILICONE GASKET
BLACK SILICONE GASKET



APPLICAZIONE:
sigillatura coppa olio motore, giunti dinamici, pompe acqua, differenziali, scatole cambio e ovunque ci sia da sostituire una guarnizione preformata.

CARATTERISTICHE:
Sostituisce tutte le guarnizioni in sughero, feltro, carta, silicone, gomma, ecc., di qualsiasi misura. Resiste a temperature da -50°C a +180°C con punte di 250°C per periodi limitati, ad acqua, oli minerali e sintetici, GPL, gasolio, liquidi radiatori. Non aderisce a PE, PP, PTFE, superfici bituminose.

Articolo	Articolo AREXONS	Formato
20614	0099	200 ml

Gli articoli qui descritti, prodotti da e/o per conto di CERMAG, sono da intendersi adattabili, quindi non originali, ai marchi indicati secondo REG. CE 1400/2002
All items described here, produced by and/or on behalf of CERMAG, are to be understood as adaptable, therefore not original, to the brands indicated according to REG. EC 1400/2002

segue PROTETTIVI
PROTECTIF - COVERED - SCHUTZ - PROTECTOR

PIK Guarnizione plastica al solvente
PIK Joint plastique au solvant
PIK Solvent-based plastic seal
PIK Kunststoffdichtung mit Lösemittel
PIK Junta plástica al solvente



APPLICAZIONE:
Tenuta di accoppiamenti di motori, macchine utensili, raccordi di condutture idrauliche, contenitori di gas liquido.

CARATTERISTICHE:
- Resiste ad acqua, oli minerali, carburanti, metano, acidi diluiti, grassi lubrificanti e gas liquido.
- Intervallo di temperatura: da -20°C a +110°C.

Articolo	Articolo AREXONS	Formato
20615	0012	65 ml

SEAL 5661 bianca
SEAL 5661 blanche
SEAL 5661 white
SEAL 5661 weiß
SEAL 5661 blanco



APPLICAZIONE:
In sostituzione o come coadiuvante di qualsiasi tipo di guarnizione preformata. Adatto anche per qualsiasi tipo di guarnizione di tenuta per accoppiamenti meccanici, termomeccanici, chimici, elettronici, elettromeccanici. Elastomero monocomponente di tipo acetico. Vulcanizza a temperatura ambiente. Tixotropico, non cola. Ottima resistenza agli oli e alle temperature elevate. Alte proprietà meccaniche: durezza, resistenza alla rottura e alla compressione, ecc. Ottima resistenza all'invecchiamento climatico. Non danneggia i sensori delle marmitte catalitiche.

CARATTERISTICHE:
- Durezza shore A 57
- Allungamento alla rottura 200 %
- Resistenza alla trazione 5,8 MPa
- Modulo di elasticità (100% di allungamento) 3,3 MPa.
- Temperatura di esercizio in continuo -70° ÷ +250°C, per punte fino a 300°C

Il prodotto, dopo reticolazione, resiste ad acqua,carburanti, oli minerali e sintetici, liquidi per radiatori.

Articolo	Articolo AREXONS	Formato
20909	0076	60 g

MASTICE GUARNIZIONI
Per guarnizioni preformate tradizionali
MASTIC POUR JOINTS
GASKET CEMENT
DICHTKITT
MASILLA JUNTAS



APPLICAZIONE:
Posizionamento e fissaggio di ogni tipo di guarnizione tradizionale.

CARATTERISTICHE:
- Alto potere adesivo: assicura una tenuta perfetta anche su superfici non regolari.
- Resiste agli oli, fluidi refrigeranti e alle pressioni.
- Temperatura di esercizio: da -20°C a +110°C.

Articolo	Articolo AREXONS	Formato
20425	0017	100 ml

SIGILLANTE OLEODINAMICO
Tubi fino a 3"
ADHESIF OLEODYNAMIQUE
HYDRAULIC SEALANT
HYDRAULISCHES SIEGELMITTEL
ADHESIVO OLEODINAMICO



APPLICAZIONE:
Sigillatura di giunti filettati e raccorderie in genere fino ad un diametro di 2".

CARATTERISTICHE:
- Prodotto anaerobico a media resistenza meccanica.
- Contiene PTFE, che esplica azione lubrificante durante il montaggio, assicurando un perfetto avvitamento dei giunti filettati.
- Garantisce una tenuta stagna perfetta di liquidi e gas. Applicare il prodotto su entrambe le filettature da unire.
- Aumenta la solidità strutturale del giunto e impedisce eventuali allentamenti da vibrazione.
- Protegge le filettature dalla corrosione.
- Non cola; facile rimozione del prodotto eccedente.
- Il giunto può essere smontato facilmente con normali utensili (classe1).
- Collaudato a norme DIN54454.
- Temperatura di esercizio da -55°C a +150°C.
- Gioco massimo diametrale: 0,3 mm.
- Immagazzinamento a temp. amb.: almeno 12mesi.

Articolo	Articolo AREXONS	Formato
20426	4732	100 ml

Gli articoli qui descritti, prodotti da e/o per conto di CERMAG, sono da intendersi adattabili, quindi non originali, ai marchi indicati secondo REG. CE 1400/2002
All items described here, produced by and/or on behalf of CERMAG, are to be understood as adaptable, therefore not original, to the brands indicated according to REG. EC 1400/2002

segue PROTETTIVI
PROTECTIF - COVERED - SCHUTZ - PROTECTOR

SIGILLANTE PIANI DENSO

Per superfici piane non perfette
ADHESIF PLANS DENSE
THICK SEALANT FOR FLAT SURFACES
FLÄCHENDICHTMITTEL DICKFLÜSSIG
SELLADOR PARA SUPERFICIES DENSO



APPLICAZIONE:
Accoppiamenti di superfici piane anche non perfettamente lavorate. Specifico per sigillare scatole di ingranaggi, cambi, differenziali, pompe, riduttori e flange in genere.

CARATTERISTICHE:
- Ad alta tixotropia: nessuna migrazione del prodotto in fase di applicazione.
- Non presenta i fenomeni di assestamento proprio delle guarnizioni tradizionali, assicurando nel tempo il corretto contatto metallo/metallo.
- Resistente a vibrazioni e sbalzi termici.
- Facile smontaggio del giunto.
- Elevata resistenza e tenuta ad acqua, vapori, oli, gas, carburanti, GPL e agenti chimici in genere.
- Collaudato secondo le norme: ASTM D-1002, ASTM D-2095 e ASTM D-905.
- Temperatura d'impiego da -55°C a +200°C.
- Gioco massimo diametrale: 0,50 mm.
- Immagazzinamento a temp. amb.: minimo 12mesi.

Articolo	Articolo AREXONS	Formato
20427	4734	100 ml

SIGILLANTE GAS E LIQUIDI

Tubi fino a 3", adatto per ossigeno
ADHESIF GAZ ET LIQUIDES
SEALANT FOR VESSELS CONTAINING GAS AND FLUIDS
SIEGELMASSE FÜR GAS UND FLÜSSIGKEITEN
SELLADOR GAS Y LÍQUIDOS



APPLICAZIONE:
Sigillatura di giunti filettati e raccorderie in genere di condutture, recipienti contenenti gas liquefatti, liquidi. Adatto per diametri fino a 3".

CARATTERISTICHE:
- Prodotto altamente tixotropico. Non cola. Applicazione senza sprechi.
- Garantisce una perfetta tenuta stagna di liquidi e gas.
- Protegge le filettature dalla corrosione.
- Aumenta la solidità strutturale del giunto ed impedisce eventuali allentamenti causati dalle vibrazioni.
- Non crea ostruzione nei micropassaggi e non contamina i circuiti idraulici e pneumatici.
- Smontaggio con normali utensili.
- Collaudato secondo le norme: DIN 54454.
- Temperatura d'impiego da -55°C a +150°C.
- Gioco massimo diametrale: 0,50 mm.
- Immagazzinamento a temp. amb.: minimo 12mesi.

Articolo	Articolo AREXONS	Formato
20428	4726	100 ml

SIGILLANTE IDRAULICO

Tubi fino a 3/4"
ADHESIF HYDRAULIQUE
HYDRAULIC SEALANT
HYDRAULISCHES SIEGELMITTEL
SELLADOR HIDRÁULICO



APPLICAZIONE:
Sigillatura di giunti filettati in condutture idrauliche e pneumatiche fino ad un diametro di 3/4" (M20).

CARATTERISTICHE:
- Prodotto anaerobico a media resistenza meccanica.
- Garantisce una perfetta tenuta stagna.
- Aumenta la solidità strutturale del giunto ed impedisce eventuali allentamenti da vibrazione.
- Protegge le filettature dalla corrosione.
- Resiste ai fluidi idraulici e ai gas.
- Non crea ostruzione nei micropassaggi e non contamina i circuiti idraulici o pneumatici.
- Smontaggio con normali utensili.
- Collaudato secondo le norme: DIN 54454.
- Temperatura d'impiego da -55°C a +150°C.
- Gioco massimo diametrale: 0,15 mm.
- Immagazzinamento a temp. amb.: almeno 12mesi.

Articolo	Articolo AREXONS	Formato
20429	4729	50 ml

SIGILLANTE VERDE

Specifico per scatole cambio e differenziale
ADHESIF VERT
GREEN SEALANT
GRÜNES VERSIEGELUNGSMITTEL
SELLADOR VERDE



APPLICAZIONE:
Sigillatura di parti piane.

CARATTERISTICHE:
- Polimerizzazione in assenza d'aria dopo circa 45 minuti.
- Forma un film elastico sostituendo l'uso delle guarnizioni performate.
- Permette un facile smontaggio delle parti.
- Si possono ottenere spessori sottilissimi.
- Resiste agli oli, benzina, fluidi refrigeranti.
- Temperatura di esercizio da -55°C a +150°C.

Articolo	Articolo AREXONS	Formato
20430	0090	100 ml

Gli articoli qui descritti, prodotti da e/o per conto di CERMAG, sono da intendersi adattabili, quindi non originali, ai marchi indicati secondo REG. CE 1400/2002
All items described here, produced by and/or on behalf of CERMAG, are to be understood as adaptable, therefore not original, to the brands indicated according to REG. EC 1400/2002

segue PROTETTIVI
PROTECTIF - COVERED - SCHUTZ - PROTECTOR

FRENAFILETTI FORTE
Frenatura permanente di parti filettate
FREINE-FILETS FORT
HIGH-STRENGTH THREAD LOCKER
GEWINDEBREMSE STARK
TRABA ROSCAS FUERTE



APPLICAZIONE:
Frenatura di prigionieri, dadi e bulloni non soggetti a smontaggio.

CARATTERISTICHE:
- Prodotto a bassa viscosità.
- Elimina gli allentamenti dovuti a vibrazioni, urti, sbalzi di temperatura.
- Impedisce la corrosione ed il grippaggio.
- Frenatura permanente.
- Elevata resistenza all'acqua, oli, carburanti, fluidi idraulici e frigoriferi, gas e vapori.
- Collaudato secondo le norme: DIN 54454.
- Temperatura d'impiego da -55°C a +150°C.
- Gioco massimo diametrale: 0,15 mm.
- Immagazzinamento a temperatura ambiente: minimo 12 mesi.

Articolo	Articolo AREXONS	Formato
20431	4701	50 ml

FRENAFILETTI MEDIO
Frenatura di parti filettate
FREINE-FILET MOYEN
MEDIUM-STRENGTH THREAD LOCKER
GEWINDEBREMSE MITTELSTARK
TRABA ROSCAS MEDIO



APPLICAZIONE:
Frenatura di dadi in genere e di componenti filettati realizzati in diversi materiali, inclusi metalli cadmiati e zincati. Per parti soggette a smontaggio

CARATTERISTICHE:
- Prodotto mediamente tixotropico: non cola.
- Evita gli allentamenti dovuti a vibrazioni, urti, sbalzi di temperatura.
- Impedisce la corrosione ed il grippaggio.
- Permette lo smontaggio con normali utensili.
- Resiste ottimamente all'acqua, oli, carburanti, fluidi idraulici e frigoriferi, gas e vapori.
- Collaudato secondo le norme: DIN 54454.
- Temperatura d'impiego da -55°C a +150°C.
- Gioco massimo diametrale: 0,25 mm.
- Immagazzinamento a temperatura ambiente: minimo 12 mesi.

Articolo	Articolo AREXONS	Formato
20432	4705	50 ml

FRENAFILETTI DEBOLE
Frenatura di parti filettate
FREINE-FILET FAIBLE
WEAK THREAD LOCKER
GEWINDEBREMSE SCHWACH
TRABA ROSCAS DEBIL



APPLICAZIONE:
Per la frenatura di organi filettati che devono essere facilmente smontati e componenti realizzati in leghe leggere o materiali non ferrosi che potrebbero altrimenti essere danneggiati in fase di smontaggio.

CARATTERISTICHE:
- Prodotto mediamente tixotropico: non cola.
- Evita gli allentamenti dovuti a vibrazioni, urti, sbalzi di temperatura.
- Impedisce la corrosione e il grippaggio.
- Permette un facile smontaggio con i normali utensili.
- Elevata resistenza ad acqua, oli, carburanti, fluidi idraulici e frigoriferi, gas vapori.
- Collaudato secondo le norme DIN 54454 ed omologato, come sigillante, secondo le norme DIN 30661 - Classe 1.
- Temperatura di impiego: da -55°C a +150°C.
- Gioco massimo diametrale: 0,20 mm.
- Durata immagazzinamento a temperatura ambiente: 18 mesi minimo.

Articolo	Articolo AREXONS	Formato
20915	52A22	50 ml

BLOCCANTE ALTA RESISTENZA
Bloccaggio parti cilindriche da non smontare
BLOQUANT HAUTE RESISTANCE
HIGH-STRENGTH LOCKING FLUID
HOCHFESTES SPERRMITTEL
BLOCANTE ALTA RESISTENCIA



APPLICAZIONE:
Bloccaggio di parti cilindriche non soggette a smontaggio: cuscinetti, ingranaggi, pulegge, camice, boccole, bronzine, spine, chievette, perni.

CARATTERISTICHE:
- Prodotto fluido che permette un montaggio a libero scorrimento in alternativa a quello ad interferenza.
- Nel montaggio ad interferenza, aumenta di ca. 4 volte la resistenza del giunto.
- Consente di ottenere un carico perfettamente distribuito su tutta la superficie impegnata.
- Bloccaggio permanente.
- Elimina la tensione all'interno del giunto, proteggendolo da eventuale corrosione di contatto.
- Può essere usato come frenafiletti molto forte.
- Elevata resistenza all'acqua, oli, carburanti, fluidi idraulici e frigoriferi, gas e vapori.
- Collaudato secondo le norme: DIN 54454.
- Temperatura d'impiego da -55°C a +150°C.
- Gioco massimo diametrale: 0,1 mm.
- Immagazzinamento a temp. amb.: minimo 12mesi.

Articolo	Articolo AREXONS	Formato
20433	4713	50 ml

Gli articoli qui descritti, prodotti da e/o per conto di CERMAG, sono da intendersi adattabili, quindi non originali, ai marchi indicati secondo REG. CE 1400/2002
All items described here, produced by and/or on behalf of CERMAG, are to be understood as adaptable, therefore not original, to the brands indicated according to REG. EC 1400/2002

segue PROTETTIVI
PROTECTIF - COVERED - SCHUTZ - PROTECTOR

BLOCCANTE ALTISSIMA RESISTENZA
Bloccaggio permanente parti cilindriche
BLOQUANT TRES HAUTE RESISTANCE
ULTRA-HIGH STRENGTH LOCKING FLUID
EXTRA HOCHFESTES SPERRMITTEL
BLOCANTE ALTÍSIMA RESISTENCIA



APPLICAZIONE:
Bloccaggio di parti cilindriche non soggette a smontaggio: cuscinetti, ingranaggi, pulegge, camice, boccole, bronzine, spine, chievette, perni. Particolarmente adatto per leghe metalliche non ferrose.

CARATTERISTICHE:
- Prodotto a media viscosità che permette di bloccare parti a libero scorrimento in alternativa a quello ad interferenza.
- Nel montaggio ad interferenza, aumenta di ca. 4 volte la resistenza del giunto.
- Consente di ottenere un carico perfettamente distribuito su tutta la superficie impegnata.
- Bloccaggio permanente.
- Elimina la tensione all'interno del giunto, proteggendolo da eventuale corrosione di contatto.
- Può essere usato come frenafiletti estremo forte.
- Elevata resistenza all'acqua, oli, carburanti, fluidi idraulici e frigoriferi, gas e vapori.
- Collaudato secondo le norme: DIN 54454.
- Temperatura d'impiego da -55°C a +150°C.
- Gioco massimo diametrale: 0,20 mm.
- Immagazzinamento a temp. amb.: minimo 12mesi.

Articolo	Articolo AREXONS	Formato
20435	4739	50 ml

FISSA CUSCINETTI
Parti cilindriche soggette a smontaggio
FIXE ROULEMENTS
FIXING BEARING
LAGERSPERRE
FIJADOR DE RODAMIENTOS



APPLICAZIONE:
Fissaggio di cuscinetti, boccole, bronzine, paraolio, chiavette, scanalati ed altre parti cilindriche soggette ad eventuale smontaggio.

CARATTERISTICHE:
- Prodotto a media tixotropia: non cola.
- Migliora l'affidabilità di montaggi a scorrimento o ad interferenza.
- Permette lo smontaggio con normali utensili.
- Previene la corrosione di contatto.
- Sigilla eliminando eventuali perdite.
- Elevata resistenza all'acqua, oli, carburanti, fluidi idraulici e frigoriferi, gas e vapori.
- Collaudato a norme DIN54454.
- Temperatura di esercizio da -55°C a +150°C.
- Gioco massimo diametrale: 0,12 mm.
- Immagazzinamento a temp. amb.: minimo 12mesi.

Articolo	Articolo AREXONS	Formato
20434	4717	50 ml

CIANOACRILICATO UNIVERSALE
Tutti i tipi di materiali con superfici di contatto precise
CYANOACRILATE UNIVERSEL
UNIVERSAL CIANOACRYLATE
UNIVERAL-CYANOACRYLAT
CIANOACRILATO UNIVERSAL



APPLICAZIONE:
Incolla metalli/gomma, metalli/materie plastiche, gomma/materie plastiche, materie plasiche varie, ceramica, porcellana, vetro, cuoio in applicazioni varie: meccanica, elettronica, ottica, orologeria, machine ufficio, bigiotteria, ecc... .

CARATTERISTICHE:
- Adesivo monocomponente a media viscosità, incolore, di grande resa.
- Istantaneo. Incolla in pochi secondi, formando una giunzione invisibile. Il 50% dell'adesione finale si ha dopo circa 30'.
- Indurisce a temperatura ambiente per effetto dell'umidità dell'aria (U.R. ottimale: 40/70%).
- Incolla materiali dello stesso tipo o combinazioni diverse.
- Immagazzinamento a temperatura ambiente: minimo 6 mesi; a +5°C: minimo 1 anno.

Articolo	Articolo AREXONS	Formato
20436	4751	20 ml

MONTAGGIO MARMITTE
Massima resistenza al calore
MONTAGE POT D'ECHAPPEMENT
EXHAUST PIPE ASSEMBLY PASTE
MONTAGEMITTEL AUSPUFFTÖPFE
MONTAJE SILENCIADORES

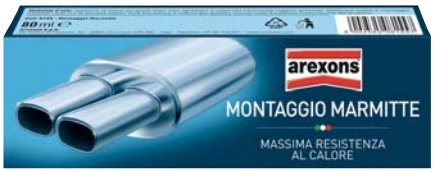

APPLICAZIONE:
Motore.

CARATTERISTICHE:
- Pasta per l'assemblaggio dei sistemi di scarico.
- Lubrifica e sigilla giunti, rende più facile rapido il montaggio.
- Resiste alle più elevate temperature raggiunte dal sistema di scarico garantendo la perfetta tenuta dei gas.
- Resiste alle vibrazioni.

Articolo	Articolo AREXONS	Formato
20439	8155	80 ml

Gli articoli qui descritti, prodotti da e/o per conto di CERMAG, sono da intendersi adattabili, quindi non originali, ai marchi indicati secondo REG. CE 1400/2002
All items described here, produced by and/or on behalf of CERMAG, are to be understood as adaptable, therefore not original, to the brands indicated according to REG. EC 1400/2002

segue PROTETTIVI
PROTECTIF - COVERED - SCHUTZ - PROTECTOR

LUBRIFICANTE MULTIUSO 6 IN 1
LUBRIFIANT MULTI-USAGE
ALL-PURPOSE LUBRICANT
MEHRZWECK-SCHMIERMITTEL
LUBRICANTE MULTIUSO



APPLICAZIONE:
L'esclusiva multifunzionalità lo rende l'alleato sicuro e indispensabile nelle mille occasioni d'uso quotidiane: dalla casa al giardino, dallo sport alla nautica, dal lavoro al fai da te.

CARATTERISTICHE:
- Lubrificante a lunga durata.
- Sbloccante.
- Idrorepellente.
- Riattivante.
- Detergente.
- Anticorrosivo.

Articolo	Articolo AREXONS	Formato
20899	41961	200 ml
20900	41691	400 ml

LUBRIFICANTE AL PTFE
Lubrificante protettivo idrorepellente
LUBRIFIANT AU PTFE
PTFE-BASED LUBRICANT
PTFE-SCHMIERMITTEL
LUBRICANTE AL PTFE



APPLICAZIONE:
Lubrificazione di anelli O-ring, giunti, cuscinetti, guarnizioni piane, ingranaggi in genere.

CARATTERISTICHE:
- Grasso minerale ad elevate prestazioni, a base di un complesso di alluminio e additivato con PTFE.
- Elevata resistenza alla temperatura: da -40°C a +170°C.
- Ottima idrorepellenza. Potere lubrificante elevato.
- Ridotto coefficiente d'attrito. Ottime proprietà antiusura.
- Ottima resistenza al carico e alla corrosione.
- Aspetto pomatoso. Colore giallo chiaro.
- Punto di goccia >+250°C.

Articolo	Articolo AREXONS	Formato
20617	4163	400 ml

GRASSO ADESIVO
Lubrificante protettivo adesivo
GRAISSE ADHESIVE
ADHESIVE GREASE
KLEBEFETT
GRASA ADHESIVA



APPLICAZIONE:
Ingranaggi scoperti, catene di trasmissione, di montacarichi, di montaggio, macchinari per imballaggio, nastri traspostatori, ruote dentate, aste e cerniere, asfaltatrici, perforatrici, spazzatrici stradali, cesoie e presse, verricelli.

CARATTERISTICHE:
- Lubrificante minerale contenente additivi E.P. (estrema pressione).
- Penetra e raggiunge i punti più inaccessibili degli ingranaggi, elimina l'inconveniente di zone scoperte.
- Lubrificazione al 100%. Non secca.
- Adesività e resistenza al carico elevate.
- Forma un film tenace per alta pressione e resistente al dilavamento, alla temperatura, alla centrifugazione.
- Evita il logorio degli ingranaggi e la corrosione, formando uno scudo antiusura.
- Applicabile anche su catene in movimento.
- Colore giallo paglierino.

Articolo	Articolo AREXONS	Formato
20442	4248	400 ml

OLIO DI VASELINA
Lubrificante inodore incolore
HUILE DE VASELINE
VASELINE OIL
VASELINEÖL
ACEITE DE VASELINA



APPLICAZIONE:
Strumenti di precisione, macchine tessili e per l'ufficio, cerniere, serrature.

CARATTERISTICHE:
- Lubrificante inodore, incolore non macchia.
- A base di olio di vaselina farmaceutico.
- Lubrifica efficacemente anche piani di scorrimento ed attrezzature per il confezionamento di prodotti alimentari.

Articolo	Articolo AREXONS	Formato
20441	4230	400 ml

Gli articoli qui descritti, prodotti da e/o per conto di CERMAG, sono da intendersi adattabili, quindi non originali, ai marchi indicati secondo REG. CE 1400/2002
All items described here, produced by and/or on behalf of CERMAG, are to be understood as adaptable, therefore not original, to the brands indicated according to REG. EC 1400/2002

segue PROTETTIVI
PROTECTIF - COVERED - SCHUTZ - PROTECTOR

GRASSO BIANCO
Lubrificante protettivo adesivo
GRAISSE BLANCHE
WHITE GREASE
WEISSES FETT
GRASA BLANCA



APPLICAZIONE:
Cerniere, serrature e meccanismi di vario tipo, in particolare tutte le parti mobili degli autoveicoli.

CARATTERISTICHE:
- Grasso multiuso a base di un sapone complesso di calcio.
- Contiene additivi anticorrosione, adesivanti e antiossidanti.
- Aderisce perfettamente su tutti i materiali, lubrifica a fondo e protegge dall'azione di acqua calda e vapore.
- Sopporta ottimamente l'azione di acqua calda e vapore.
- Resiste ad acidi deboli ed idrossidi diluiti.
- Non contiene acidi: si può usare su quasi tutti i tipi di plastica.
- Aspetto pomatoso. Colore chiaro.
- Temperatura di impiego: da -20°C a +160°C con punto di goccia a +250°C.

Articolo	Articolo AREXONS	Formato
20618	4249	400 ml

TRATTAMENTO CONTATTI
Deterge, lubrifica, protegge
TRAITEMENT CONTACTS
CONTACT LUBRICANT
BEHANDLUNGSMITTEL FÜR KONTAKTE
TRATAMIENTO CONTACTOS



APPLICAZIONE:
Prodotto per la pulizia e la lubrificazione di contatti elettrici ed elettronici.

CARATTERISTICHE:
- Deterge perfettamente ed elimina sporco, polvere, umidità, impronte digitali.
- Forma un film lubrificante estremamente sottile.
- Alta resistenza all'ossidazione e alle radiazioni.
- Elevata idrorepellenza, buona inerzia chimica, buone proprietà dielettriche.
- Resiste alle basse ed alle alte temperature.
- Compatibile con i metalli e la maggior parte degli elastomeri.
- Rigidità dielettrica del lubrificante circa 30.000 Volts.
- Liquido incolore.

Articolo	Articolo AREXONS	Formato
20619	4246	400 ml

VASELINA FILANTE TECNICA
Non si ossida, non indurisce, non ingiallisce
VASELINE FILANTE TECHNIQUE
TECHNICAL FLUID VASELINE
VASELINE FÜR TECHNISCHE ZWECKE
VASELINA FLUIDA TECNICA



APPLICAZIONE:
Lubrificazione di attrezzature e macchine utensili, trasmissioni, cerniere, tappi a vite, serrature e, in generale, per impieghi tecnici, hobbistici, domestici.

CARATTERISTICHE:
- A base di vaselina tecnica bianca, pura, inalterabile.
- Non si ossida, non indurisce, non ingiallisce, non macchia.
- Riduce l'attrito ed impedisce il bloccaggio di movimenti meccanici.
- Per lubrificare serrature, cerniere, tappi a vite, guide di serrande e, in generale, per impieghi hobbistici, tecnici, domestici.
- Protegge i metalli dalla corrosione
- Mantiene in ottima funzionalità le parti in gomma.

Articolo	Articolo AREXONS	Formato
20620	5000	100 ml

GRASSO AL SILICONE
resiste all'acqua, dolce o salata, calda o fredda
GRAISSE AU SILICONE
SILICONE GREASE
SILIKONFETT
GRASA A LA SILICONA



APPLICAZIONE:
Lubrificante per guarnizioni di gomma, interruttori ed anelli di tenuta toroidali di gomma e plastica, per l'assemblaggio di varie combinazioni metallo/plastica, metallo/gomma e plastica/plastica. Lubrifica valvole pompe, viti senza fine, compressori, contatori, rubinetti, meccanismi in plastica. Protegge impianti elettrici ed elettronici. Isola a prova di umidità impianti di accensione di autoveicoli ed imbarcazioni.

CARATTERISTICHE:
- Lubrificante infusibile a base di fluidi polidimetilsiliconici selezionati per lubrificare connettori di cavi, morsetti di batterie, guarnizioni di gomma per porte, interruttori ed anelli di tenuta toroidali in gomma e plastica, rubinetterie, verricelli, meccanismi di precisione..
- Lubrificante per l'assemblaggio di varie combinazioni metallo/plastica, e metallo/gomma. Lubrifica in un intervallo di temperatura tra -40°C e +200°C.
- Resiste all'acqua dolce o salata, calda o fredda. E' inodore e incolore.

Articolo	Articolo AREXONS	Formato
20621	5001	100 ml

Gli articoli qui descritti, prodotti da e/o per conto di CERMAG, sono da intendersi adattabili, quindi non originali, ai marchi indicati secondo REG. CE 1400/2002
All items described here, produced by and/or on behalf of CERMAG, are to be understood as adaptable, therefore not original, to the brands indicated according to REG. EC 1400/2002

segue PROTETTIVI
PROTECTIF - COVERED - SCHUTZ - PROTECTOR

GRASSO AL LITIO
Non ossida e rimane inalterato nel tempo
GRAISSE AU LITHIUM
LITHIUM GREASE
LITHIUMFETT
GRASA AL LITIO



APPLICAZIONE:
Lubrificazione generale di parti meccaniche.

CARATTERISTICHE:
- Lubrificante generale di parti meccaniche funzionanti a temperature tra -25°C e +120°C, con punto di goccia a +180°C.
- Non cola, non forma residui gommosi, non ossida, rimane inalterato nel tempo.
- Per cerniere, guide, cardini, ingranaggi, serrande, serrature e per tutti gli usi che non richiedano un lubrificante specifico.
- Resiste all'acqua dolce o salata.

Articolo	Articolo AREXONS	Formato
20622	9806	100 ml

ANTISLITTANTE CINGHIE
Pulisce, preserva, potenzia
ANTI GLISSEMENT COURROIES
ANTI-SLIP FLUID FOR BELTS
RUTSCHSCHUTZ FÜR RIEMEN
ANTI PATINAJE CORREAS



APPLICAZIONE:
Cinghie di macchinari industriali, agricoli, tessili, di condizionatori d'aria, ventilatori d'auto e di veicoli.

CARATTERISTICHE:
- A base di polimeri sintetici non contiene resine, asfalti, oli.
- Applicato lungo la superficie interna della cinghia, elimina lo slittamento ed aumenta la potenza di trasmissione.
- Rimuove lo sporco dalle cinghie.
- Applicato periodicamente, preserva le cinghie dall'usura e le mantiene in perfetta efficienza.
- Adatto epr cinghie piatte, rotonde, trapezoidali in cuoio, gomma, tela.
- Incolore.

Articolo	Articolo AREXONS	Formato
20444	4240	400 ml

ZINCANTE
Protettivo a base di zinco per metalli
GALVANISANT
ZINC SPRAY
VERZINKUNGSMITTEL
SPRAY GALVANIZANTE



APPLICAZIONE:
Protezione di strutture metalliche, tubi, cisterne, grondaie, recinzioni, attrezzi da lavoro vari.

CARATTERISTICHE:
- Protettivo a base di zinco che previene il formarsi di ossidazioni su materiali ferrosi.
- Per ritoccare e trattare le saldature su parti zincate.
- Forma un film resistente ed elastico. Non screpola.

Articolo	Articolo AREXONS	Formato
20445	4227	400 ml

NERO ALTA TEMPERATURA
Speciale formulazione di impiego universale
NOIR HAUTE TEMPERATURE
HIGH-TEMPERATURE RESISTANT BLACK ENAMEL
SCHWARZ HOHE TEMPERATUR
ESMALTE ALTA TEMPERATURA



APPLICAZIONE:
Per tutte le superfici.

CARATTERISTICHE:
- Tasto erogatore per limitare colature e ottenere uniformità nella rosa di spruzzo.
- Valvola autopulente.
- Pigmenti micronizzati per un'elevata copertura e un film omogeneo.
- Speciali additivi per rendere lo smalto resistente ai graffi e agli urti.
- Smalto adatto per interni e esterni, resistente agli agenti atmosferici.

Articolo	Articolo AREXONS	Formato
20446	3332	400 ml

Gli articoli qui descritti, prodotti da e/o per conto di CERMAG, sono da intendersi adattabili, quindi non originali, ai marchi indicati secondo REG. CE 1400/2002
All items described here, produced by and/or on behalf of CERMAG, are to be understood as adaptable, therefore not original, to the brands indicated according to REG. EC 1400/2002

segue PROTETTIVI
PROTECTIF - COVERED - SCHUTZ - PROTECTOR

DETERGENTE IDROPULITRICI
Da diluire deterge a fondo senza fosfati
DETERGENT NETTOYEURS HAUTE PRESSION
DETERGENT FOR HIGH-PRESSURE CLEANERS
REINIGUNGSMITTEL FÜR HOCHDRUCKREINIGER
DETERGENTE HIDROLAVADORAS



APPLICAZIONE:
Lavaggio e prelavaggio di autoveicoli con idropulitrice o Mailaino Spruzzatore.

CARATTERISTICHE:
- Indicato per automobili con sporco particolarmente resistente (smog, residui pastiglie freni) e di quelle parti dell'autoveicolo difficilmente raggiungibili dagli spazzoloni dei tunnel.
- Compensa la diversa durezza delle acque, in modo da ottenere un'azione detergente molto efficace.
- Ottima compatibilità con la carrozzeria.
- Costituito da tensioattivinon ionici biodegradabili oltre il 90%. Non contiene solventi.
- Non contiene soda. Non contiene fosfati.
- In concentrazione 2-3% in idropulittrice o diluire da 1:5 a 1:10 in Maialino Spruzzatore.

Articolo	Articolo AREXONS	Formato
20447	4411	5 l

FULCRON
Super pulitore sgrassante non tossico
FULCRON
FULCRON SUPER DE-GREASING CLEANER
FULCRON
FULCRON





APPLICAZIONE:
Tutte le superfici di auto, industria, casa, caravanning, nautica, tempo libero, ecc... .

CARATTERISTICHE:
- Elimina in pochi secondi ogni tipo di sporco.
- Formula concentrata: può essere utilizzato puro, o diluito, in funzione del tipo di sporco e superficie da trattare.
- Sicuro, perché: non é nocivo, non é tossico, non é aggressivo, alle diluizioni consigliate, non é infiammabile, non é abrasivo, non contiene ammoniaca, fosfati e coloranti.
- Sui vetri usare solo alla diluizione indicata.

Articolo	Articolo AREXONS	Formato
20457	2051	500 ml
20448	1995	5 l

SUPER SHAMPOO
Massima efficacia contro lo sporco pesante - Elimina le incrosatzioni - Concentrato
SUPER SHAMPOING
SUPER SHAMPOO
SUPER SHAMPOO
SUPER SHAMPOO



APPLICAZIONE:
Carrozzeria.

CARATTERISTICHE:
- Formula ad elevata concentrazione specifica per la pulizia dello sporco "da strada" (diverso dallo sporco soft presente in casa).
- Forma una schiuma molto ricca e compatta che ingloba sporco difficile e incrostazioni quali fango rimuovendoli con decisione da tutte le superfici esterne dell'auto.

Articolo	Articolo AREXONS	Formato
20449	8361	1000 ml

NERO GOMME
Ridona alle gomme il colore nero originale
CIRE NOIR PNEUS
TYRE BLACKING
REIFENSCHWARZ
REVIVIDOR DE GOMAS



APPLICAZIONE:
Ruote.

CARATTERISTICHE:
- Il prodotto, un liquido limpido, nero scuro ed inodore, rinnova e protegge nel tempo l'elasticità originale della gomma, ridonando la lucidità in maniera omogenea.
- I componenti attivi dell'innovativa formulazione penetrano nelle microporosità della gomma prevenendo le screpolature causate dall'invecchiamento e restituendo a lungo il colore e la lucidità tipici delle gomme nuove.
- Può essere utilizzato su guarnizioni, tappetini e parti in plastica senza correre il rischio di intaccare la vernice, le plastiche o i cerchioni dell'auto.
- Non é infiammabile.

Articolo	Articolo AREXONS	Formato
20450	8377	1000 ml

Gli articoli qui descritti, prodotti da e/o per conto di CERMAG, sono da intendersi adattabili, quindi non originali, ai marchi indicati secondo REG. CE 1400/2002
All items described here, produced by and/or on behalf of CERMAG, are to be understood as adaptable, therefore not original, to the brands indicated according to REG. EC 1400/2002

segue PROTETTIVI
PROTECTIF - COVERED - SCHUTZ - PROTECTOR

GOMMA LUCIDA
CAOUTCHOUC BRILLANT
BRIGHT RUBBER
GLANZGUMMI
GOMA BRILLANTE



APPLICAZIONE:
Ruote.

CARATTERISTICHE:
- Ideale per la cura di tutti i tipi di pneumatici.
- La schiuma attiva agisce in pochi secondi senza ulteriori interventi, è sufficiente infatti spruzzare il prodotto: lo sporco, inglobato nella schiuma, cola via lasciando lo pneumatico pulito, lucido e protetto dagli agenti atmosferici.
- La sua speciale formulazione previene infatti le screpolature e gli indurimenti della superficie gommosa, impedendone lo scolorimento.
- Il prodotto è sicuro sul metallo, l'alluminio e le superfici verniciate.

Articolo	Articolo AREXONS	Formato
20870	8371	400 ml

SMASH CRUSCOTTI
Effetto lucido e opaco - Formula anti allergeni - Protegge - Effetto antistatico
NETTOYANT TABLEAU DE BORD
SMASH CRUSCOTTI - POLISHING-CLEANER FOR DASHBOARDS
SMASH ARMATURENBRETTER
SMASH SALPICADEROS



APPLICAZIONE: Cruscotti.

CARATTERISTICHE:
- Pulisce, lucida e protegge i cruscotti e tutte le superfici in plastica, similpelle, gomma e legno dell'auto.
- Grazie all'escusiva formula neutralizzante, pulisce in profondità la superfice trattata, detergendola, igienizzandola, allontanando e rimuovendo al meglio polvere e allergeni che vengono trattenuti nel panno.
- Formulato con speciali sostanze attive nell'eliminazione dei cattivi odori lasciati dal fumo o da animali.
- Non unge.
- Nutre le plastiche proteggendole dall'invecchiamento e dalle screpolature.
- Effetto antistatico.
- Indicato per cruscotti di vecchia generazione che richiedono una finitura lucida o opaca.

Articolo	Articolo AREXONS	Formato
20451	8316 (effetto lucido)	600 ml
20452	8317 (effetto opaco)	600 ml

LIQUIDO FRENI DOT 4
Prestazioni superiori anche per impianti ABS
LIQUIDE FREINS DOT 4
DOT 4 BRAKE FLUID
BREMSFLÜSSIGKEIT DOT 4
LIQUIDO FRENOS DOT 4



APPLICAZIONE:
Impianto frenante.

CARATTERISTICHE:
- Stabile ad alta e bassa temperatura.
- Inerte nei confronti della gomma sia naturale che sintetica.
- Compatibile con tutti i tipi di gommini impiegati in primo impianto.
- Punto di ebollizione 260°C (ERBP).
- Punto di ebollizione a umido min. 160°C (WERBP).
- Viscosità a -40°C max 1800 cst.
- Conforme alle normative internazionali FMVSS 116 (Federal Motor Vehicle Safety Standard) e SAE J-1703.
- Elevata protezione anticorrosiva sui vari metalli.

Articolo	Articolo AREXONS	Formato
20453	8111	1 l

LIQUIDO PER FRENI DOT 3
LIQUIDE POUR FREINS D.O.T. 3
D.O.T. 3 BRAKE FLUID
BREMSFLÜSSIGKEIT D.O.T. 3
LIQUIDO PARA FRENOS D.O.T. 3



APPLICAZIONE:
Impianto frenante.

CARATTERISTICHE:
- Stabile ad alta e bassa temperatura.
- Inerte nei confronti della gomma sia naturale che sintetica.
- Compatibile con tutti i tipi di gommini impiegati in primo impianto.
- Punto di ebollizione a umido min. 140°C (WERBP).
- Viscosità a -40°C max 1500 cst.
- Conforme alle normative internazionali FMVSS 116 (Federal Motor Vehicle Safety Standard) e SAE J-1703.
- Elevata protezione anticorrosiva sui vari metalli.

Articolo	Articolo AREXONS	Formato
20388	8101	1 l

Gli articoli qui descritti, prodotti da e/o per conto di CERMAG, sono da intendersi adattabili, quindi non originali, ai marchi indicati secondo REG. CE 1400/2002
All items described here, produced by and/or on behalf of CERMAG, are to be understood as adaptable, therefore not original, to the brands indicated according to REG. EC 1400/2002

segue PROTETTIVI
PROTECTIF - COVERED - SCHUTZ - PROTECTOR

TURAFALLE RADIATORE

Perdite in impianti di raffreddamento
ANTIFUITE RADIATEUR
LEAK REPAIRER FOR RADIATORS
KÜHLERDICHTMASSE
TAPAFUGAS RADIADOR



APPLICAZIONE:
Radiatore.

CARATTERISTICHE:
- Azione super rapida: sigilla istantaneamente tutte le possibili perdite del radiatore.
- Non ostacola la circolazione del liquido di raffreddamento.
- Miscelabile con acqua e tutti i tipi di liquidi protettivi antigelo.
- Sicuro su ogni tipo di radiatore.
- Monodose, facile da usare.
- Efficace anche come azione preventiva.
- Disponibile in polvere o liquido.

Articolo	Articolo AREXONS	Formato
20454	3571 (liquido)	300 ml
20455	3575 (in polvere)	25 g

TURAFALLE METALLICO

Specifico per monoblocchi e carter
ANTIFUITE METALLIQUE
METALLIC LEAK REPAIRER FOR ENGINE BLOCKS AND CASINGS
DICHTMASSE FÜR METALL
TAPAFUGAS METÁLICO



APPLICAZIONE:
Radiatore.

CARATTERISTICHE:
- Forte e tenace.
- Sigilla ogni tipo di incrinatura nei carter di alluminio.
- Azione super rapida.
- Consigliato per sigillare le soffiature di fusione.
- Sigilla le saldature imperfette delle riparazioni del monoblocco.
- Monodose facile da usare.

Articolo	Articolo AREXONS	Formato
20456	3573	25 g

DP1 INVERNO -20°C (liquido lavavetri già pronto all'uso)

DP1 HIVER -20°C (liquide lave-glace prêt à l'emploi)
-20° WINTER DP1 (ready to use windscreen washer fluid)
DP1 WINTER -20°C (gebrauchsfertige Scheibenwaschflüssigkeit)
DP1 INVIERNO -20°C (líquido lavacristales ya listo para el uso)



APPLICAZIONE:
Vetri.

CARATTERISTICHE:
- Garantisce una perfetta azione sgrassante e detergente del parabrezza senza lasciare aloni.
- Agisce a fondo rimuovendo smog, polvere, insetti, e più in generale ogni tipo di sporco.
- Il prodotto abbassa il punto di congelamento dell'acqua nella vaschetta lavavetri.
- Aiuta a prevenire la formazione di calcare negli spruzzatori, non aggredisce la gomma, vernice e parti in plastica.

Articolo	Articolo AREXONS	Formato
20755	8415	4,5 l

DE-ICE SPRAY



FIG.1

DE-ICE NO GAS



FIG.2

APPLICAZIONE:
Vetri.

CARATTERISTICHE:
Ideale per sciogliere ed eliminare rapidamente il ghiaccio dal parabrezza e dai vetri dell'auto, detergendo la superficie e permettendo così una perfetta visibilità. Si rivela adatto anche per eliminare il ghiaccio da portiere e serrature, sbloccandole. Il prodotto mantiene inoltre elastiche le guarnizioni in gomma anche alle temperature più rigide. Grazie alla sua specifica formulazione, se spruzzato sui vetri prima del calo temperatura, previene la formazione del ghiaccio.

ARTICOLO	ARTICOLO AREXONS	FORMATO	FIGURA
20830	8468	300 ml	1
20854	8476	500 ml	2

Gli articoli qui descritti, prodotti da e/o per conto di CERMAG, sono da intendersi adattabili, quindi non originali, ai marchi indicati secondo REG. CE 1400/2002
All items described here, produced by and/or on behalf of CERMAG, are to be understood as adaptable, therefore not original, to the brands indicated according to REG. EC 1400/2002

segue PROTETTIVI
PROTECTIF - COVERED - SCHUTZ - PROTECTOR

STARTER SPRAY
STARTER SPRAY
STARTER SPRAY
STARTER SPRAY
STARTER SPRAY



APPLICAZIONE:
motore.

CARATTERISTICHE:
Facilita l'avviamento dei motori diesel e benzina durante la stagione invernale, assicurando sempre una rapida accensione anche a temperature molto basse.
Evita il logorio della batteria e ne prolunga la durata.

ARTICOLO	ARTICOLO AREXONS	FORMATO
20832	8453	200 ml

GEL IGIENIZZANTE PER MANI (100ml)
GEL DÉSINFECTANT POUR LES MAINS (100 ml)
GEL HAND SANITISER (100 ml)
HANDDESINFEKTIONSGEL (100 ml)
GEL HIGIENIZANTE DE MANOS (100 ml)

new



CARATTERISTICHE:

Detergente gel igienizzante istantaneo formulato appositamente per la pulizia delle mani, grazie al 75% di Alcool contenuto permette un efficace rimozione di germi e batteri.
È un prodotto a rapida asciugatura, agisce senza bisogno di risciacquo.
La glicerina contenuta all'interno mantiene la pelle protetta e ne impedisce la screpolatura.
DERMATOLOGICAMENTE TESTATO
Non è un presidio medico chirurgico

MODALITÀ D'USO
Pronta all'uso.
Applicare direttamente sulle mani asciutte la quantità di gel desiderata e strofinare le mani fino a completa asciugatura.

ARTICOLO	ARTICOLO AREXONS	FORMATO
21026	2024	100 ml

DETERGENTE UNIVERSALE IGIENIZZANTE
NETTOYANT DÉSINFECTANT MULTI-USAGES
UNIVERSAL SANITISING CLEANSER
UNIVERSAL-DESINFEKTIONSMITTEL
DETERGENTE UNIVERSAL HIGIENIZANTE

new



CARATTERISTICHE:

A base alcolica ad alta concentrazione è l'ideale per l'igienizzazione delle superfici della casa e del lavoro. Ideale per pulire e igienizzare tutti i materiali quali superfici metalliche, legno, plastica, vetro, ceramica, ecc.
La speciale formula di Fulcron detergente igienizzante è in linea con le raccomandazioni dell'Istituto Superiore di Sanità per la pulizia ed igienizzazione delle superfici e contiene più del 75% di alcool etilico (etanolo). Rimuove germi e batteri con azione meccanica, non è un disinfettante.
Non lascia residui chimici aggressivi e non richiede risciacquo, lascia un gradevole profumo al limone. Adatto anche per l'igiene di seggioloni, superfici della cucina, fasciatoi, superfici del bagno, frigorifero.

ARTICOLO	ARTICOLO AREXONS	FORMATO
21024	2095	750 ml
21025	2026	5 l

ACQUAZERO (400ml)
ACQUAZERO (400ml)
ACQUAZERO (400ml)
ACQUAZERO (400ml)
ACQUAZERO (400ml)

new



CARATTERISTICHE:

Acquazero lava, lucida e protegge la carrozzeria di auto, scooter, camper, senza l'utilizzo di acqua: è sufficiente spruzzarlo sulla superficie da trattare e poi passare un panno di cotone asciutto.
É ideale per la carrozzeria, ma valido anche per le gomme e le parti in plastica.
La formulazione a base di speciali cere nutritive, oltre catturare e rimuovere la polvere, escrementi di uccelli, insetti, sporco in genere, lascia la superficie trattata perfettamente lucida e protetta.

ARTICOLO	ARTICOLO AREXONS	FORMATO
21042	8362	400 ml

Gli articoli qui descritti, prodotti da e/o per conto di CERMAG, sono da intendersi adattabili, quindi non originali, ai marchi indicati secondo REG. CE 1400/2002
All items described here, produced by and/or on behalf of CERMAG, are to be understood as adaptable, therefore not original, to the brands indicated according to REG. EC 1400/2002

segue PROTETTIVI
PROTECTIF - COVERED - SCHUTZ - PROTECTOR

LOCTITE® 638 - Bloccante coassiale ad alta resistenza (50 ml)

XXXX
XXXX
XXXX
XXXX

new



CARATTERISTICHE
LOCTITE® 638 è un bloccante coassiale ad alta resistenza, ideale per l'incollaggio di componenti cilindrici con giochi ridotti (fino a 0,25 mm).
Si polimerizza rapidamente tra superfici metalliche in assenza d'aria, prevenendo allentamenti e perdite dovute a urti e vibrazioni.
Resistente alle alte temperature, agli oli e a contaminanti superficiali leggeri.
Certificato KIWA per miscele di idrogeno fino al 100%.

ARTICOLO
21050

LOCTITE® 660 - Bloccante coassiale ad alta resistenza (50 ml)

XXXX
XXXX
XXXX
XXXX

new



CARATTERISTICHE
LOCTITE® 660 è un bloccante ad alta resistenza con buone proprietà riempitive, ideale per riparare sedi, chiavette, linguette e cuscinetti usurati senza necessità di lavorazioni meccaniche.
Si polimerizza tra superfici metalliche in assenza d'aria, prevenendo allentamenti e perdite.
Perfetto per accoppiamenti coassiali usurati, cunei di bloccaggio e per riutilizzare sedi di cuscinetti e millerighe consumati.

ARTICOLO
21051

LOCTITE® 510 - Sigillante per piani precisi (50 ml)

XXXX
XXXX
XXXX
XXXX

new



CARATTERISTICHE
LOCTITE 510® è una guarnizione liquida resistente alle alte temperature e agli agenti chimici, ideale per flange rigide.
Polimerizza tra superfici metalliche in assenza d'aria, sigillando a bassa pressione.
Perfetto per scatole dei cambi e carter motore, riempiendo irregolarità fino a 0,25 mm e migliorando la trasmissione di coppia delle flange.

ARTICOLO
21052

LOCTITE® 243 - Frenafiletti (50 ml)

XXXX
XXXX
XXXX
XXXX

new



CARATTERISTICHE
LOCTITE 243® è un adesivo frenafiletti blu a media resistenza che fissa dadi e bulloni, impedendo l'allentamento causato da urti e vibrazioni.
Funziona su tutti i metalli, inclusi acciaio inox, alluminio e superfici rivestite, e tollera contaminazioni leggere da oli industriali.
Ideale per applicazioni in vibrazione come pompe e presse, consente lo smontaggio con utensili manuali.

ARTICOLO
21053

LOCTITE® 270 - Frenafiletti (50 ml)

XXXX
XXXX
XXXX
XXXX

new



CARATTERISTICHE
LOCTITE 270® è un frenafiletti ad alta resistenza che blocca permanentemente viti, bulloni e prigionieri, impedendo l'allentamento causato dalle vibrazioni.
Efficace su tutti i metalli, inclusi acciaio inox, alluminio e superfici galvanizzate, tollera contaminazioni leggere da oli industriali.
Può essere smontato riscaldando fino a 300°C.
Ideale per applicazioni che richiedono un bloccaggio permanente.

ARTICOLO
21054

LOCTITE® MR 5923 - Sigillante siliconico (117 ml)

XXXX
XXXX
XXXX
XXXX

new



CARATTERISTICHE
LOCTITE® MR 5923 è un sigillante siliconico nero viscoso a base di solventi con un caratteristico odore alcolico, marrone-rosso scuro.
Indicato per connessioni metalliche filettate e superfici lavorate a macchina con poco gioco in applicazioni industriali, aeronautiche e marine.
Resistente all'olio motore fino a 200 °C.

ARTICOLO
21055

Gli articoli qui descritti, prodotti da e/o per conto di CERMAG, sono da intendersi adattabili, quindi non originali, ai marchi indicati secondo REG. CE 1400/2002
All items described here, produced by and/or on behalf of CERMAG, are to be understood as adaptable, therefore not original, to the brands indicated according to REG. EC 1400/2002

segue PROTETTIVI
PROTECTIF - COVERED - SCHUTZ - PROTECTOR

LOCTITE® 648 - Bloccante coassiale (50 ml)
XXXX
XXXX
XXXX
XXXX

new



CARATTERISTICHE
LOCTITE® 648 è un bloccante coassiale ad alta resistenza e bassa viscosità, progettato per fissare componenti cilindrici, come ingranaggi e pignoni su alberi dei cambi, e rotori su alberi di motori elettrici.
Resistente a vibrazioni, urti e perdite, offre elevata resistenza termica e su qualsiasi metallo.
Certificato WRAS e DVGW.

ARTICOLO
21056

LOCTITE® SI 5660 Quick Gasket - Sigillante siliconico (100 ml)
XXXX
XXXX
XXXX
XXXX

new



CARATTERISTICHE
LOCTITE® SI 5660 è un sigillante siliconico grigio con un'eccellente tenuta adesiva e resistenza ad acqua e glicole.
È ideale per applicazioni con ampi giochi ed è esente da etichettatura di pericolosità.
Utilizzato generalmente per trasmissioni o alloggiamenti in metallo fuso.

ARTICOLO
21057

LOCTITE® 577 - Sigillante (50 ml)
XXXX
XXXX
XXXX
XXXX

new



CARATTERISTICHE
LOCTITE® 577 è un sigillante a media resistenza per raccordi metallici filettati, conico e cilindrici.
Sigilla istantaneamente a bassa pressione, blocca e impedisce l'allentamento dovuto a vibrazioni.
Resistente a termici e chimici, non si crepa né si rilassa.
Certificato NSF P1, DVGW, e per impianti a idrogeno secondo KIWA.
Adatto a tutti i metalli.

ARTICOLO
21058

LOCTITE® HY 4070 - Adesivo ibrido strutturale (11 g)
XXXX
XXXX
XXXX
XXXX

new



CARATTERISTICHE
LOCTITE® HY 4070 è un adesivo in gel ibrido tra cianoacrilato e acrilico, che offre fissaggio rapido a temperatura ambiente e riempie giochi fino a 5 mm.
È resistente a temperatura (da -40°C a +100°C) e umidità, ideale per plastiche, gomme e metalli.
Non cola e assicura una polimerizzazione completa.

ARTICOLO
21059

LOCTITE® 518 - Guarnizione liquida (50 ml)
XXXX
XXXX
XXXX
XXXX

new



CARATTERISTICHE
LOCTITE® 518 è una guarnizione liquida multiuso, a resistenza media, con un'eccellente oleotolleranza.
Ideale per l'utilizzo su flange rigide in ghisa, acciaio e alluminio.
Riempie giochi fino a 0,25 mm e forma una sigillatura flessibile e resistente agli agentichimici anti-usura.

ARTICOLO
21060

LOCTITE® LB 1080 - Turafalle (250 ml)
XXXX
XXXX
XXXX
XXXX

new



CARATTERISTICHE
LOCTITE LB 1080® è un turafalle liquido per radiatori

ARTICOLO
21061

Gli articoli qui descritti, prodotti da e/o per conto di CERMAG, sono da intendersi adattabili, quindi non originali, ai marchi indicati secondo REG. CE 1400/2002
All items described here, produced by and/or on behalf of CERMAG, are to be understood as adaptable, therefore not original, to the brands indicated according to REG. EC 1400/2002

segue PROTETTIVI
PROTECTIF - COVERED - SCHUTZ - PROTECTOR

LOCTITE® SI 5980 - Sigillaflange (100 ml)

XXXX
XXXX
XXXX
XXXX

new



CARATTERISTICHE
LOCTITE® SI 5980 è un sigillaflange ad alta tenuta, ideale per applicazioni con ampi giochi e ottima resistenza agli oli.
È privo di etichettatura di pericolosità e garantisce elevata resistenza ai movimenti dei giunti.
Utilizzato principalmente per coperture in lamiera stampata e sistemi di distribuzione, offre anche buona resistenza al glicole.
Colore nero, sicuro e innovativo in termini di salute e sicurezza.

ARTICOLO
21062

LOCTITE® 401 - Adesivo Istantaneo (5 g)

XXXX
XXXX
XXXX
XXXX

new



CARATTERISTICHE
LOCTITE® 401 è un adesivo istantaneo multiuso a polimerizzazione rapida, ideale per incollare materiali difficili e porosi come legno, carta, cuoio e tessuti.
Offre un'alta resistenza a trazione e taglio, ed è perfetto per riparazioni veloci e di emergenza su metalli, plastiche, gomma e ceramica.
Adatto a una vasta gamma di materiali simili o diversi, assicura un'ottima adesione anche su parti a stretto contatto.

ARTICOLO
21063

LOCTITE® EA 3463 - Stucco epossifico (50 g)

XXXX
XXXX
XXXX
XXXX

new



CARATTERISTICHE
LOCTITE® EA 3463 è uno stucco epossidico bicomponente caricato con acciaio, ideale per riparazioni di emergenza.
Facile da applicare, offre un'alta resistenza alla compressione e buona adesione su diverse superfici.
Perfetto per sigillare perdite in tubazioni e serbatoi, riempire fori e correggere difetti non strutturali.
Funziona a temperature comprese tra -30°C e +121°C.

ARTICOLO
21064

LOCTITE® EA 3498 - Sigillante per tubi di scappamento (150 g)

XXXX
XXXX
XXXX
XXXX

new



CARATTERISTICHE
LOCTITE® EA 3498 è un sigillante specifico per l'impianto di scarico.
Adatto anche per sigillare materiale refrattario come camini e stufe.

ARTICOLO
21065

LOCTITE® SI 596 - Silicone (80 ml)

XXXX
XXXX
XXXX
XXXX

new



CARATTERISTICHE
LOCTITE® SI 596 è un sigillante flessibile e resistente agli olii, che polimerizza con l'umidità.
Resistente a invecchiamento, acqua e cicli termici, non si indurisce né si degrada.
Ideale per sigillare e incollare in applicazioni come caldaie industriali, forni, scatole del cambio, coppe dell'olio e altri componenti meccanici.
Funziona a temperature comprese tra -50°C e +250°C.

ARTICOLO
21066

Gli articoli qui descritti, prodotti da e/o per conto di CERMAG, sono da intendersi adattabili, quindi non originali, ai marchi indicati secondo REG. CE 1400/2002
All items described here, produced by and/or on behalf of CERMAG, are to be understood as adaptable, therefore not original, to the brands indicated according to REG. EC 1400/2002

CREMA DERMOPROTETTIVA IDROSOLUBILE PRE LAVORO (100 ml)

CREME DERMOPROTECTRICE HYDROSOLUBLE (100 ml)
WATER-SOLUBLE PROTECTIVE SKIN CREAM (100 ml)
WASSERLÖSLICHE HAUTSCHUTZCREME (100 ml)
CREMA DERMO-PROTECTORA HIDROSOLUBLE (100 ml)



Protegge da:
- oli, grasso, lubrificanti, sporco resistente
- polvere metallica, grafite, nero di carbone
- vernici, lacche
- solventi
- colla
- resina
- fibra di vetro

Campi di applicazione:
- manutenzione & engineering
- industria meccanica (sostanze a base oleosa)
- autofficine
- carpenteria metallica
- serramenti, coperture edili
- falegnameria
- carrozzieri, verniciatori

CARATTERISTICHE
Protexsol Professional è una crema protettiva specifica per mani contro le sostanza oleose. Contiene emulsionanti speciali che riducono la penetrabilità di sostanze nocive nella pelle e ne facilitano il lavaggio.

Modo d'uso:
Applicare la crema sulla pelle asciutta e pulita, lasciare assorbire in modo da permettere la formazione di uno strato invisibile e sottile che evita il contatto diretto con le sostanze trattate. In caso di aggressioni di notevole entità ripetere l'operazione anche durante il lavoro. Per rimuovere il film protettivo al termine dell'operazione bagnare le mani con acqua calda, insaponare e risciacquare.

ARTICOLO	FORMATO
20885	Tubetto da 100ml

PASTA LAVAMANI

PATE LAVE-MAINS
HAND CLEANING PASTE
HANDWASCHPASTE
PASTA LAVAMANOS





CARATTERISTICHE
È il prodotto più tradizionale dei lavamani professionali, osannato da alcuni, denigrato da altri, ma tutt'oggi il più conosciuto e il più usato, ed il motivo è molto semplice: pulisce le mani molto sporche in modo semplice ed economico.

Consigliato per:
Chiunque

Modo d'uso:
Spalmare qualche grammo di pasta sulle mani asciutte e soffregare sino a completa emulsione dello sporco, quindi risciacquare con acqua corrente

ARTICOLO	FORMATO
20411	Secchiello da 5000 ml
20412	Barattolo da 750 ml

CREMA FLUIDA LAVAMANI (5000 ml)

CREME FLUIDE LAVE-MAINS (5000 ml)
FLUID HAND-CLEANING CREAM (5000 ml)
HANDWASCHCREME (5000 ml)
CREMA FLUIDA LAVAMANOS (5000 ml)



CARATTERISTICHE
Contiene molti degli ingredienti già presenti nel corrispondente prodotto in pasta, oltre a nuove materie prime di altissima qualità che danno al prodotto maggior forza pulente. L'aspetto cremoso di questo straordinario lavamani consente l'erogazione per mezzo di un dosatore, impedendo così la contaminazione del prodotto da parte di germi e batteri causata dall'uso promiscuo del prodotto. Si tratta di un lavamani universalmente utilizzabile in ambito professionale ed efficace in presenza sia di sporco grasso (olio, idrocarburi, petrolio…) che di sporco secco (vernice, silicone, colla, smalto…). Indicato per uso frequente poiché privo di solventi o agenti irritanti.
Modo d'uso:
Erogare sulle mani asciutte la quantità desiderata di crema, frizionare fino a completa emulsione dello sporco, quindi risciacquare con acqua corrente.

ARTICOLO	FORMATO
20612	Flacone con dosatore (comprensivo di 5000 ml di prodotto)
20891	Dispenser a muro con dosatore (vuoto, senza prodotto)
20613	Staffa a muro con leva a gomito per flacone
20888	Ricarica per Flacone e Dispenser in sacchetto da 3000 ml

CREMA FLUIDA LAVAMANI CON MICROSFERE VEGETALI (5000 ml)

CREME FLUIDE LAVE-MAINS AVEC MICROBILLES VEGETALES (5000 ml)
HAND-WASHING LIQUID SOAP WITH VEGETABLE MICROSPHERES (5000 ml)
FLÜSSIGE HANDWASCHCREME MIT PFLANZLICHEN MIKROKUGELN (5000 ml)
CREMA FLUIDA LAVAMANOS CON MICRO ESFERAS VEGETALES (5000 ml)



CARATTERISTICHE
Lavamani fluido cremoso dalle proprietà detergenti ed emollienti uniche. La base lavante è composta da un'associazione di componenti esenti da solventi e altri materiali aggressivi per la cute, ma efficaci contro lo sporco di qualunque tipo. MacroCream contiene inoltre microsfere finissime di origine vegetale che conferiscono maggior forza alla sua azione pulente. Il suo pH epidermico consente l'utilizzo da parte dell'utente ogni qual volta lo si ritenga necessario, senza causare nessun problema di arrossamento alle mani.

Modo d'uso:
Erogare sulle mani asciutte la quantità desiderata di crema, frizionare fino a completa emulsione dello sporco, quindi risciacquare con acqua corrente.

ARTICOLO	FORMATO
20886	Flacone con dosatore (comprensivo di 5000 ml di prodotto)
20891	Dispenser a muro con dosatore (vuoto, senza prodotto)
20613	Staffa a muro con leva a gomito per flacone
20887	Ricarica per Flacone e Dispenser in sacchetto da 3000 ml

Gli articoli qui descritti, prodotti da e/o per conto di CERMAG, sono da intendersi adattabili, quindi non originali, ai marchi indicati secondo REG. CE 1400/2002
All items described here, produced by and/or on behalf of CERMAG, are to be understood as adaptable, therefore not original, to the brands indicated according to REG. EC 1400/2002

10

CREMA LAVAMANI - MANIPULITE CREMAGEL (5000 ml)

CREME LAVE-MAINS - MANIPULITE CREMAGEL (5000 ml)
HAND CLEANING CREAM - MANIPULITE CREMAGEL (5000 ml)
HANDWASCHCREME - MANIPULITE CREMAGEL (5000 ml)
CREMA LAVAMANOS - MANIPULITE CREMAGEL (5000 ml)



CARATTERISTICHE
Manipulite Cremagel è un lavamani universale. Nel suo complesso compound sono presenti gli estratti delle bucce degli agrumi, i quali danno maggior forza sgrassante mantenendo il pH neutro di questo prodotto. E' presente nei suoi ingredienti anche una leggera e impalpabile pietra pomice in grado di aggredire ogni tipo di sporco resistente pur rispettando la salute della pelle.

Modo d'uso:
Erogare sulle mani asciutte la quantità desiderata di crema-gel, frizionare fino a completa emulsione dello sporco, quindi risciacquare con acqua corrente.

ARTICOLO	FORMATO
20413	Flacone con dosatore (comprensivo di 5000 ml di prodotto)
20891	Dispenser a muro con dosatore (vuoto, senza prodotto)
20613	Staffa a muro con leva a gomito per flacone
20889	Ricarica per Flacone e Dispenser in sacchetto da 3000 ml

CREMA LAVAMANI - LA ROSSA - CON DOSATORE (3000 ml)

CREME LAVE-MAINS - LA ROSSA (3000 ml)
HAND CLEANING CREAM - LA ROSSA (3000 ml)
HANDWASCHCREME - LA ROSSA (3000 ml)
CREMA LAVAMANOS - LA ROSSA (3000 ml)



CARATTERISTICHE
Crema lavamani con microgranuli minerali e sericina emolliente
Di color rosso e dal profumo di sandalo patchouli, la Rossa in Crema si caratterizza per le sue ottime proprietà detergenti ed emollienti, queste ultime dettate dalla presenza della sericina, proteina naturale derivata dal baco da seta. L'azione abrasiva, dettata dalla presenza di microgranuli minerali, conferisce al prodotto maggior forza pulente..

Modo d'uso:
Erogare sulle mani asciutte la quantità desiderata di crema-gel, frizionare fino a completa emulsione dello sporco, quindi risciacquare con acqua corrente.

ARTICOLO	FORMATO
21036	Flacone con dosatore (comprensivo di 3000 ml di prodotto)

SALVIETTE LAVAMANI UMIDIFICATE EXTRA FORTI SENZA RISCIACQUO

XXXX
XXXX
XXXX
XXXX

new



Salviette in TNT umidificate con antibatterico adatte a togliere dalle mani grasso, olio lubrificante, grafite, vernice, silicone e ogni tipo di sporco professionale.
Contengono una carica abrasiva sottilissima che agevola l'azione pulente. Risultano essere adatte anche per la pulizia di macchinari e superfici.

Consigliato per:
Tutti i mestieri dei settori automotive e industria.

CARATTERISTICHE
- Salviette in tessuto non tessuto, con il 30% di plastica riciclata
- Molto resistenti
- Un lato abrasivo ed un lato delicato
- Arricchite con emollienti
- Contengono un agente antibatterico
- Testate secondo gli standard EN 1276 e EN 12054 Ph 5.5

ARTICOLO	DESCRIZIONE
21067	Tubo con 40 salviette 17x20 cm
21068	Tubo con 80 salviette 19,5x26 cm

SAPONE LIQUIDO LEGGERO PER USO QUOTIDIANO

XXXX
XXXX
XXXX
XXXX

new





Sapone liquido bianco e dal piacevole profumo latte-miele.
Per lavaggi frequenti e sporchi leggeri, Flor Soap è ideale per scuole, uffici e ambienti comunitari in genere.

Consigliato per:
- Uffici
- Collettività

CARATTERISTICHE
- Arricchito con emollienti
- Delicato profumo di miele
- pH 5.7

ARTICOLO	DESCRIZIONE
21069	Flacone da 1000 ml con dosatore
21070	Tanica da 5000 ml

Gli articoli qui descritti, prodotti da e/o per conto di CERMAG, sono da intendersi adattabili, quindi non originali, ai marchi indicati secondo REG. CE 1400/2002
All items described here, produced by and/or on behalf of CERMAG, are to be understood as adaptable, therefore not original, to the brands indicated according to REG. EC 1400/2002

CREMA IDRATANTE POST LAVORO (100ml)

CREME HYDRATANTE APRES TRAVAIL (100ml)
AFTER-WORK MOISTURISING CREAM (100ml)
FEUCHTIGKEITSCREME ZUR PFLEGE NACH DER ARBEIT (100ml)
CREMA HIDRATANTE PARA DESPUÉS DEL TRABAJO (100ml)



Proprietà:
- nutre e cura la pelle
- ha un dimostrabile effetto calmante sulla pelle stressata
- coadiuva la prevenzione di malattie professionali della pelle
- viene assorbita rapidamente dalla pelle
- non contiene silicone

CARATTERISTICHE
Crema per la cura della pelle, senza silicone, facile da spalmare, che penetra velocemente nella pelle senza formare fastidiosi film grassi residui. Grazie alle sue proprietà emollienti e nutritive, Protexem Rinnova rafforza la naturale rigenerazione della pelle. Il suo uso regolare aiuta a mantenere la pelle liscia e morbida, impedendone lo screpolamento e la secchezza, causa di molte malattie cutanee professionali, mantenendo allo stesso tempo tutte le funzioni protettive naturali della pelle. Nell'impiego pratico Protexem Rinnova si è rivelata molto efficace nella prevenzione delle malattie cutanee professionali.

Modo d'uso:
Usare regolarmente soprattutto al termine dell'attività lavorativa. Prima di applicare Protexem Rinnova, lavare e asciugare accuratamente la cute. Quindi far penetrare la crema frizionando accuratamente le parti interessate, anche tra le dita e sulle unghie.

ARTICOLO	FORMATO
20890	Tubetto da 100 ml

«LAVATUTE» - DETERSIVO LIQUIDO PER INDUMENTI DA LAVORO

«LAVATUTE» - DETERSIF LIQUIDE POUR VETEMENTS DE TRAVAIL
«LAVATUTE» - LIQUID DETERGENT FOR WORK CLOTHING
«LAVATUTE» - FLÜSSIGREINIGER FÜR ARBEITSKLEIDUNG
«LAVATUTE» - DETERGENTE LIQUIDO PARA ROPA DE TRABAJO



CARATTERISTICHE
Detersivo specifico appositamente studiato per eliminare ogni tipo di sporco tenace da tute, grembiuli e abiti da lavoro in genere. Molto efficace contro le macchie d'olio, grasso, petrolio, lubrificanti esausti, ecc. Può essere utilizzato sia a mano che in lavatrice.

Consigliato per:
Meccanici, riparatori-auto, moto, ecc.

Modo d'uso IN LAVATRICE:
temperatura di lavaggio a 90°, escludendo il prelavaggio. Usare 250ml di prodotto per ogni lavaggio (pari a 6 misurini, utilizzando l'apposito tappo misurino).
A MANO: Spargere direttamente sulle macchie più ostinate un po' di prodotto e spazzolare energicamente, quindi risciacquare.

Avvertenze:
Evitare il contatto prolungato con la pelle. In caso di contatto con gli occhi lavare immediatamente con acqua e consultare un medico. Conservare fuori dalla portata dei bambini. Non eccedere nell'uso, il prodotto può inquinare i mari, i laghi e i fiumi.

ARTICOLO	FORMATO
20414	Flacone da 3 l

Gli articoli qui descritti, prodotti da e/o per conto di CERMAG, sono da intendersi adattabili, quindi non originali, ai marchi indicati secondo REG. CE 1400/2002
All items described here, produced by and/or on behalf of CERMAG, are to be understood as adaptable, therefore not original, to the brands indicated according to REG. EC 1400/2002

CONFEZIONE DA 2 ROTOLI DI CARTA 600 STRAPPI PER USO ALIMENTARE (24x22 cm)

LOT DE 2 BOBINES DE PAPIER 600 FEUILLES
PACK OF 2 ROLLS OF PAPER - 600 PIECES
PACKUNG MIT 2 PAPIERROLLEN 600 STÜCK
PAQUETE DE 2 BOBINAS DE PAPEL 600 HOJAS



ARTICOLO	DESCRIZIONE
20410	Carta in cellulosa Excell a 2 veli incollati (g/m2 21x2). Goffatura ricamo Confezione da 2 rotoli 600 strappi da 24x22 cm

CONFEZIONE DA 2 ROTOLI DI CARTA 500 STRAPPI PER USO ALIMENTARE (26x30 cm) TRIPLA FORZA

LOT DE 2 BOBINES DE PAPIER 500 FEUILLES
PACK OF 2 ROLLS OF PAPER - 500 PIECES
PACKUNG MIT 2 PAPIERROLLEN 500 STÜCK
PAQUETE DE 2 BOBINAS DE PAPEL 500 HOJAS



IMPIEGO: idonea per caseifici, salumifici e per pulizia delle mammelle.

ARTICOLO	DESCRIZIONE
20917	Carta in cellulosa blu a 3 veli incollati (g/m2 20x3) ad **alta assorbenza -** Goffatura ricamo. Confezione da 2 rotoli 500 strappi da 26x30 cm. TRIPLA FORZA

TELAIO PER BOBINE

CADRE POUR BOBINES
PAPER ROLL FRAME
PAPIERROLLENHALTER
BASTIDOR PARA BOBINAS



20409



20463

ARTICOLO	DESCRIZIONE
20409	Telaio in alluminio con piedi
20463	Telaio in alluminio “murale”

Gli articoli qui descritti, prodotti da e/o per conto di CERMAG, sono da intendersi adattabili, quindi non originali, ai marchi indicati secondo REG. CE 1400/2002
All items described here, produced by and/or on behalf of CERMAG, are to be understood as adaptable, therefore not original, to the brands indicated according to REG. EC 1400/2002

VASCA DI LAVAGGIO
CUVE DE LAVAGE
WASHING TANK
WASCHPFANNE
RECIPIENTE DE LAVADO



NOTE:
La vasca di lavaggio universale é adatta al lavaggio rapido di parti meccaniche e di componentistica in generale.
Il liquido di lavaggio, spinto dal sistema pneumatico a bassa pressione, permette due tipi di lavaggio:
- con pennello a flusso continuo di liquido per un lavaggio capillare
- per immersione, cioè con i componenti immersi nel liquido direttamente nella vasca.

ATTENZIONE:
Non usare con liquidi infiammabili o corrosivi.

ARTICOLO	CAPACITÁ SERBATOIO l	CAPACITÁ VASCA l	PRESSIONE MAX bar	Q.TÁ LIQUIDO NECESSARIA l	PRESSIONE MAX PISTOLA DI GONFIAGGIO bar	DIMENSIONI D'INGOMBRO CHIUSA LxHxP cm
20744	65	50	0,5	50	12	67x107x51

FULCRON 5 lt. DETERGENTE PER VASCHE DI LAVAGGIO
Super pulitore sgrassante non tossico



ARTICOLO **20448**

PENNELLO DI RICAMBIO A SETOLE ZIGRINATE
PINCEUX DE RECHANGE A SOIES DECAPEUSES
SPARE BRUSH WITH ROUGHENED BRISTLES
ERSATZPINSEL MIT RÄNDELBORSTEN
PINCEL DE REPUESTO DE CERDAS ACORDONADAS



ARTICOLO **20745**

NEBULIZZATORE CARRELLATO 24 l
NÉBULISEUR SUR CHARIOT 24 l
24 l TROLLEY-MOUNTED ATOMIZER
ÖLZERSTÄUBER AUF FAHRGESTELL 24 l
NEBULIZADOR CON CARRO 24 l



ATTENZIONE:
Non usare con liquidi infiammabili o corrosivi.

NOTE:
Serbatoio da 24 l.
Dotato di indicatore di livello.
Fornito di imbuto antiriflusso.

ARTICOLO	DESCRIZIONE
20467	Acciaio verniciato
20468	Acciaio INOX

RICAMBI



Ugello nebulizzatore in ottone con filtro
ARTICOLO **20746**



Pistola nebulizzatrice **STANDARD** con guarnizioni in EPDM
ARTICOLO **20747**

Pistola nebulizzatrice **INOX** con guarnizioni in EPDM
ARTICOLO **20748**

GONFIAGOMME CARRELLATO 24 l
GONFLEUR TRAINE SUR CHARIOT 24 l
24 l TROLLEY-MOUNTED TYRE INFLATER
REIFENFÜLLGERÄT AUF FAHRGESTELL 24 l
INFLADOR CON CARRO 24 l



NOTE:
Serbatoio da 24 l
Pistola a manometro di lettura Ø60 mm

ARTICOLO **20469**

Gli articoli qui descritti, prodotti da e/o per conto di CERMAG, sono da intendersi adattabili, quindi non originali, ai marchi indicati secondo REG. CE 1400/2002
All items described here, produced by and/or on behalf of CERMAG, are to be understood as adaptable, therefore not original, to the brands indicated according to REG. EC 1400/2002

AVVOLGITUBO
ENROULEUR
HOSE-REEL
SCHLAUCHTROMMEL
ENROLLADOR TUBO



NOTE:
Per aria o acqua fredda.

ARTICOLO	Ø int. TUBO	LUNG. TUBO m	PRESS. MAX. bar	TEMP. UTILIZZO °C	RACC. USCITA	RACC. INGRESSO	INGRESSO m
20679	10x14 mm 3/8”	15+1	15	-5° +40°	3/8” M	NO	2

AVVOLGITUBO
ENROULEUR
HOSE-REEL
SCHLAUCHTROMMEL
ENROLLADOR TUBO



NOTE:
Per aria o acqua fredda.

ARTICOLO	Ø int. TUBO	TUBO m	PRESS. MAX. bar	TEMP. UTILIZZO °C	RACC. USCITA	RACC. INGRESSO	SPEZZONE INGRESSO
20681	12,5 mm 1/2”	15+1	15	-5° +40°	1/2” M	Ø 12,5	SI

AVVOLGITUBO
ENROULEUR
HOSE-REEL
SCHLAUCHTROMMEL
ENROLLADOR TUBO



NOTE:
Per aria o acqua fredda.

ARTICOLO	Ø int. TUBO	LUNG. TUBO m	PRESS. MAX. bar	TEMP. UTILIZZO °C	RACC. USCITA	RACC. INGRESSO	SPEZZONE INGRESSO
20680	10x14 mm 3/8”	25+1,5	15	-5° +40°	3/8” M	Ø 10	SI

ARROTOLATORE CARTERATO
ENROULEUR EN CARTER
ENCLOSED HOSE REEL
SCHLAUCHTROMMEL MIT VERKLEIDUNG
ENROLLADOR CON CARRO



NOTE:
Per aria o acqua.
Completo di staffa murale a baionetta e di snodo da 1/4”M in uscita tubo.

ARTICOLO	Ø int. TUBO	Ø est. TUBO	lunghezza TUBO
20465	8 mm	12 mm	11 mt

STAFFA MURALE A BAIONETTA



ARTICOLO
20466

Gli articoli qui descritti, prodotti da e/o per conto di CERMAG, sono da intendersi adattabili, quindi non originali, ai marchi indicati secondo REG. CE 1400/2002
All items described here, produced by and/or on behalf of CERMAG, are to be understood as adaptable, therefore not original, to the brands indicated according to REG. EC 1400/2002

10

AVVOLGITUBO IN ACCIAIO VERNICIATO CON TAMBURO IN ABS
ENROULEUR TUYAU EN ACIER PEINT AVEC TAMBOUR EN ABS
HOSE REEL IN PAINTED STEEL WITH DRUM IN ABS
SCHLAUCHTROMMEL AUS LACKIERTEM STAHL MIT ABS-TROMMEL
ENROLLADOR DE TUBO DE ACERO PINTADO CON TAMBOR DE ABS



NOTE:
- Per **aria o acqua fredda.**
- Snodo in ottone.
- Tamburo in ABS antiurto.
- Guarnizioni in **"Viton".**
- Tubo in gomma sintetica nera.
- Raccordi in acciaio zincato.

ARTICOLO	Ø int. TUBO	TUBO m	PRESS. MAX. bar	TEMP. UTILIZZO °C	RACC. USCITA	RACC. INGRESSO
20742	3/8"	18	20	-	F1/2"G	M3/8"G

AVVOLGITUBO IN ACCIAIO VERNICIATO CON TAMBURO IN ABS
ENROULEUR TUYAU EN ACIER PEINT AVEC TAMBOUR EN ABS
HOSE REEL IN PAINTED STEEL WITH DRUM IN ABS
SCHLAUCHTROMMEL AUS LACKIERTEM STAHL MIT ABS-TROMMEL
ENROLLADOR DE TUBO DE ACERO PINTADO CON TAMBOR DE ABS



NOTE:
- Per **acqua calda (130°).**
- Snodo in acciaio inox AISI 304 verniciato.
- Tamburo in ABS antiurto.
- Guarnizioni in **"Viton".**
- Tubo in gomma sintetica nera.
- Raccordi in acciaio zincato.

ARTICOLO	Ø int. TUBO	TUBO m	PRESS. MAX. bar	TEMP. UTILIZZO °C	RACC. USCITA	RACC. INGRESSO
27210	3/8"	18	200	130	F3/8"G	F3/8"G

AVVOLGITUBO IN ACCIAIO VERNICIATO CON TAMBURO IN ABS
ENROULEUR TUYAU EN ACIER PEINT AVEC TAMBOUR EN ABS
HOSE REEL IN PAINTED STEEL WITH DRUM IN ABS
SCHLAUCHTROMMEL AUS LACKIERTEM STAHL MIT ABS-TROMMEL
ENROLLADOR DE TUBO DE ACERO PINTADO CON TAMBOR DE ABS



NOTE:
- Per **grasso.**
- Snodo in accaio al carbonio.
- Tamburo in ABS antiurto.
- Guarnizioni in **"Poliuretano".**
- Tubo in gomma sintetica nera.
- Raccordi in acciaio zincato.

ARTICOLO	Ø int. TUBO	TUBO m	PRESS. MAX. bar	TEMP. UTILIZZO °C	RACC. USCITA	RACC. INGRESSO
20743	1/4"	18	400	-	F3/8"G	M1/4"G

AVVOLGITUBO IN ACCIAIO INOX CON TAMBURO IN ABS
ENROULEUR TUYAU EN ACIER INOX AVEC TAMBOUR EN ABS
HOSE REEL IN STAINLESS STEEL WITH DRUM IN ABS
SCHLAUCHTROMMEL AUS ROSTFREIEM STAHL MIT ABS-TROMMEL
ENROLLADOR DE TUBO DE ACERO INOXIDABLE CON TAMBOR DE ABS



NOTE:
- Per **acqua calda (130°).**
- Snodo in acciaio inox AISI 304.
- Tamburo in ABS antiurto.
- Guarnizioni in **"Viton".**
- Tubo in gomma sintetica **antimacchia**.
- Raccordi in acciaio zincato.

ARTICOLO	Ø int. TUBO	TUBO m	PRESS. MAX. bar	TEMP. UTILIZZO °C	RACC. USCITA	RACC. INGRESSO
27211	3/8"	18	200	130	F3/8"G	F3/8"G

Gli articoli qui descritti, prodotti da e/o per conto di CERMAG, sono da intendersi adattabili, quindi non originali, ai marchi indicati secondo REG. CE 1400/2002
All items described here, produced by and/or on behalf of CERMAG, are to be understood as adaptable, therefore not original, to the brands indicated according to REG. EC 1400/2002

VASCA RACCOLTA E STOCCAGGIO PER 1 FUSTO DA 180-220 l
CUVE RECUPERATION ET STOCKAGE POUR 1 FUT DE 180-220 LITRES
STORAGE TANK FOR ONE 180-220 LITER DRUMS
SAMMEL- UND LAGERBEHÄLTER FÜR 1 GEBINDE VON 180-220 LITER
TANQUE DE RECOGIDA Y ALMACENAJE PARA 1 BIDÓN DE 180-220 LITROS



ARTICOLO	DIMENSIONI mm
20686	800x800x450

VASCA RACCOLTA E STOCCAGGIO PER 2 FUSTI DA 180-220 l
CUVE RECUPERATION ET STOCKAGE POUR 2 FUTS DE 180-220 LITRES
STORAGE TANK FOR TWO 180-220 LITER DRUMS
SAMMEL- UND LAGERBEHÄLTER FÜR 2 GEBINDE VON 180-220 LITER
TANQUE DE RECOGIDA Y ALMACENAJE PARA 2 BIDONES DE 180-220 LITROS



ARTICOLO	DIMENSIONI mm
20687	1200x800x340

SUPPORTO PER 1 FUSTO ORIZZONTALE DA 180-220 l
SUPPORT POUR 1 FUT HORIZONTAL DE 180-220 LITRES
STAND FOR ONE 180-220 LITER HORIZONTAL DRUM
TRÄGER FÜR 1 HORIZONTALES GEBINDE VON 180-120 LITER
SOPORTE PARA 1 BIDÓN HORIZONTAL DE 180-220 LITROS



ARTICOLO	DIMENSIONI mm
20688	600x600x380

SUPPORTO PER 2 FUSTI ORIZZONTALE DA 180-220 l
SUPPORT POUR 2 FUTS HORIZONTAL DE 180-220 LITRES
STAND FOR TWO 180-220 LITER HORIZONTAL DRUMS
TRÄGER FÜR 2 HORIZONTALE GEBINDE VON 180-120 LITER
SOPORTE PARA 2 BIDONES HORIZONTAL DE 180-220 LITROS



ARTICOLO	DIMENSIONI mm
20689	1180x600x380

VASCA POLIETILENE PER 1 FUSTO
CUVE POLYETHYLENE POUR 1 FUT
POLYETHYLENE TANK FOR 1 DRUM
POLYETHYLEN-WANNE FÜR 1 KANISTER
TANQUE POLIETILENO PARA 1 BIDÓN



ARTICOLO	DIMENSIONI mm
20835	1270x700x850

VASCA POLIETILENE PER 2 FUSTI
CUVE POLYETHYLENE POUR 2 FUTS
POLYETHYLENE TANK FOR 2 DRUMS
POLYETHYLEN-WANNE FÜR 2 KANISTER
TANQUE POLIETILENO PARA 2 BIDONES



ARTICOLO	DIMENSIONI mm
20836	1270x700x430

Gli articoli qui descritti, prodotti da e/o per conto di CERMAG, sono da intendersi adattabili, quindi non originali, ai marchi indicati secondo REG. CE 1400/2002
All items described here, produced by and/or on behalf of CERMAG, are to be understood as adaptable, therefore not original, to the brands indicated according to REG. EC 1400/2002

10

VASCA POLIETILENE PER 4 FUSTI
CUVE POLYETHYLENE POUR 4 FUTS
POLYETHYLENE TANK FOR 4 DRUMS
POLYETHYLEN-WANNE FÜR 4 KANISTER
TANQUE POLIETILENO PARA 4 BIDONES



ARTICOLO	DIMENSIONI mm
20837	1280x1280x485

VASCA POLIETILENE PER 1 CONTENITORE "IBC" 1000 lt.
CUVE POLYETHYLENE POUR 1 RECIPIENT "IBC" 1000 L
POLYETHYLENE TANK FOR 1 "IBC" CONTAINER 1000 LT.
POLYETHYLEN-WANNE FÜR 1 "IBC" BEHÄLTER 1000 L
TANQUE POLIETILENO PARA 1 RECIPIENTE "IBC" 1000 LT.



ARTICOLO	DIMENSIONI mm
20838	1380x1280x1000

IMBUTO CON COPERCHIO PER FUSTI DIAMETRO 650
ENTONNOIR AVEC COUVERCLE POUR FUTS DIAMETRE 650
FUNNEL WITH COVER FOR DRUMS DIAMETER 650
TRICHTER MIT DECKEL FÜR KANISTER DURCHMESSER 650
EMBUDO CON TAPA PARA BIDONES DIAMETRO 650



ARTICOLO	Ø mm
20839	650

SUPPORTO PER FUSTI DA 60-200 lt.
SUPPORT POUR FUTS DE 60-200 L
SUPPORT FOR DRUMS 60-200 LT.
TRÄGER FÜR KANISTER VON 60-120 LITER
SOPORTE PARA BIDONES DE 60-200 LT.



ARTICOLO	
20840	

CONTENITORI PER OLIO ESAUSTO
RECIPIENTS POUR HUILE EPUISEE
USED OIL CONTAINERS
ALTÖLBEHÄLTER
RECIPIENTES PARA ACEITE USADO



CARATTERISTICHE:
Realizzato in Polietilene ad alta densità, rotostampato, per garantire così un'elevata tenuta meccanica e termica, un'alta resistenza fotometrica ai raggi U.V. ed agli agenti atmosferici.
Per questi motivi è idoneo ad essere installato anche all'esterno ed è posizionabile su qualsiasi terreno e superficie piana.

COMPOSTO DA:
- Coperchio ribaltabile.
- Castello scolafiltri.
- Vasca interna per contenere il prodotto.
- Vasca esterna con funzione di vasca di sicurezza.
- Bocca per lo scarico olio con coperchio filettato.
- Indicatore visivo di livello.
- Spia di segnalazione eventuali perdite.

ARTICOLO	DESCRIZIONE	Ø mm	ALTEZZA mm	PESO kg
20690	Fusto da 300 l	820	1080	30,5
20691	Fusto da 500 l	960	1240	41

Gli articoli qui descritti, prodotti da e/o per conto di CERMAG, sono da intendersi adattabili, quindi non originali, ai marchi indicati secondo REG. CE 1400/2002
All items described here, produced by and/or on behalf of CERMAG, are to be understood as adaptable, therefore not original, to the brands indicated according to REG. EC 1400/2002

DISTRIBUTORE D'OLIO PNEUMATICO
CONSUMER PNEUMATIQUE POUR HUILE
PNEUMATIC OIL DISPENSER
PNEUMATISCHER ZAPFOL
DISTRIBUIDOR NEUMATICO PARA ACEITE



ARTICOLO	DESCRIZIONE
20227	Capacità 24 l

ASPIRATORE D'OLIO
ASPIRATEUR PNEUMATIQUE POUR HUILE
AIR OPERATED OIL CHANGER
PNEUMATISCHER ÖLABSAUGER
ASPIRADOR NEUMATICO PARA ACEITE

SONDE IN DOTAZIONE
- **Sonda flessibile** ø 5 mm - lunghezza 700 mm
- **Sonda metallica** ø 5 mm - lunghezza 700 mm
- **Sonda flessibile** ø 6 mm - lunghezza 700 mm
- **Sonda metallica** ø 6 mm - lunghezza 700 mm
- **Sonda flessibile** ø 7 mm - lunghezza 1000 mm
- **Sonda flessibile** ø 8 mm - lunghezza 700 mm
- **Raccordo** per sonde incorporate **Volkswagen**
- **Raccordo** per sonde incorporate **BMW**
- **Raccordo** per sonde incorporate **Citroën**



ARTICOLO	DESCRIZIONE
20228	Capacità 24 l

AEROPULSOMETRO PER OLIO CON CARRELLO
AERO-PULSOMETRE A HUILE AVEC CHARIOT
AIR-OPERATED PUMP FOR OIL WITH TROLLEY
LUFTDRUCKPUMPE FÜR ÖL MIT FAHRGESTELL
AEROPULSÓMETRO PARA ACEITE CON CARRO

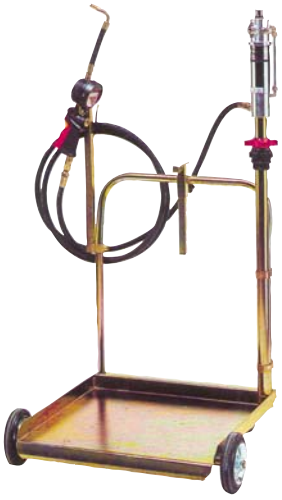

NOTE:
Dotato di pistola contalitri, dispositivo rapido per il bloccaggio del fusto e di supporto laterale regolabile per l'aggancio di pistola e tubo flessibile, o altri accessori.
Rapporto di compressione 3:1

ARTICOLO	DESCRIZIONE
20464	Per fusti da 180 - 220 kg

AEROPULSOMETRI PER OLIO CAPACITÀ 50kg e 180/220kg
(Senza regolatore di pressione)
POMPE PNEUMATIQUE POUR HUILE
AIR OPERATED PUMP FOR OIL
PNEUMATISCHE ÖLPUMPEN
BOMBA NEUMATICA PARA ACEITE

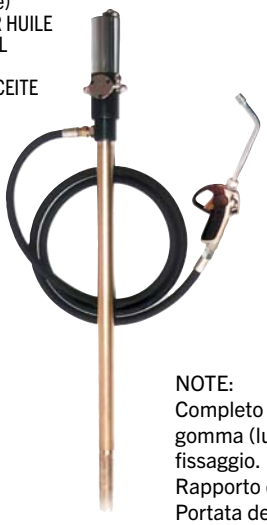

NOTE:
Completo di pistola, tubo di gomma (lungh. 3 m) e ghiera di fissaggio.
Rapporto di compressione 3:1.
Portata della pompa: 15 l/min.

ARTICOLO	DESCRIZIONE
20255	50 kg
20470	180/220 kg
20831	Aeropulsometro con pistola e contalitri digitale per fusti da 180/220 kg

AEROPULSOMETRI PER OLIO CAPACITÀ 180/220kg
(Senza regolatore di pressione)
POMPE PNEUMATIQUE POUR HUILE
AIR OPERATED PUMP FOR OIL
PNEUMATISCHE ÖLPUMPEN
BOMBA NEUMATICA PARA ACEITE

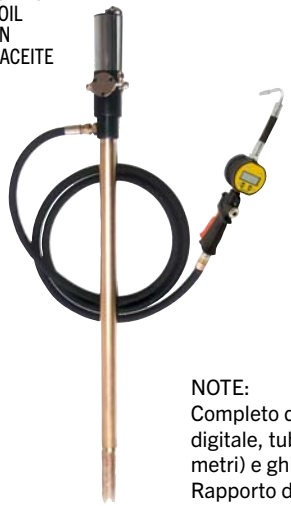

NOTE:
Completo di pistola contalitri digitale, tubo di gomma (lungh. 4 metri) e ghiera di fissaggio.
Rapporto di compressione 5:1.
Portata della pompa: 20 l/min.

ARTICOLO	DESCRIZIONE
20856	-

Gli articoli qui descritti, prodotti da e/o per conto di CERMAG, sono da intendersi adattabili, quindi non originali, ai marchi indicati secondo REG. CE 1400/2002
All items described here, produced by and/or on behalf of CERMAG, are to be understood as adaptable, therefore not original, to the brands indicated according to REG. EC 1400/2002

10

AEROPULSOMETRO PER OLIO SENZA COPERCHIO - COMPLETO DI CARRELLO E ACCESSORI - CAPACITÀ 50 kg

(Senza regolatore di pressione)
POMPE PNEUMATIQUE POUR HUILE SANS COUVERCLE - AVEC CHARRIOT ET ACCESSOIRES.
AIR OPERATED PUMP FOR OIL WITHOUT COVER - WITH CARRIAGE AND ACCESSORIES.
PNEUMATISCHE ÖLPUMPEN OHNE DELKEL - MIT KARREN UND ZUBEHÖRE.
BOMBA NEUMÁTICA PARA ACEITE SIN TAPA - PARA CARRITO E ACCESSORIOS



ARTICOLO **20256**

PISTOLE DISTRIBUZIONE OLIO

PISTOLET HUILE ANTI GOUTTE
OIL PISTOL WITH NO DRIP
ÖL PISTOLE TROFFREIE OLIPISTOLE
PISTOLA ACEITE CON ANTIGOTA



CARATTERISTICHE:
Pistole distribuzione olio a grande portata con giunto girevole 1/2" F, valvola antigoccia e tubo flessibile.

ARTICOLO **20225**

PISTOLE DISTRIBUZIONE OLIO

PISTOLET HUILE ANTI GOUTTE
OIL PISTOL WITH NO DRIP
ÖL PISTOLE TROFFREIE OLIPISTOLE
PISTOLA ACEITE CON ANTIGOTA



CARATTERISTICHE:
Pistole distribuzione olio con contalitri digitale, giunto girevole 1/2" F, valvola antigoccia e tubo flessibile.

ARTICOLO **20226**

REGOLATORE DI PRESSIONE ATTACCO F1/4"

REGULATEUR DE PRESSION F1/4"
PRESSURE REGULATOR F1/4"
DRUCKREGLER F1/4"
REGULADOR DE PRESIÓN F1/4"



NOTE:
Il regolatore è completo di manometro e separatore di condensa ai carboni attivi.

ARTICOLO **20253**

REGOLATORE DI PRESSIONE CON GRUPPO LUBRIFICATORE

REGULATEUR DE PRESSION AVEC GROUPE LUBRICATOR
PRESSURE REGULATOR WITH GROUP LUBRICATOR
DRUCKREGLER MIT GROUP ÖLER
REGULADOR DE PRESIÓN CON GRUPO LUBRICADOR



NOTE:
Regolatore di pressione con filtro scarico condensa, lubrificatore, manometro e attacchi entrata-uscita F1/2" x F1/2"

ARTICOLO **20857**

Gli articoli qui descritti, prodotti da e/o per conto di CERMAG, sono da intendersi adattabili, quindi non originali, ai marchi indicati secondo REG. CE 1400/2002
All items described here, produced by and/or on behalf of CERMAG, are to be understood as adaptable, therefore not original, to the brands indicated according to REG. EC 1400/2002

POMPA MANUALE PER OLIO ADATTABILE A FUSTI DA kg 18 - 20 - 25 - 30 con distanziale per fusto da kg. 18-20

POMPE MANUELLE POUR HUILE FUST. 18-20-25-30 KG
HANDPUMP FOR OIL - FOR DRUMS 18-20-25-30 KG
ÖLPUMPEN FÜR FASSES 18-20-25-30 KG
BOMBA PARA ACEITE MANUAL PARA BARRILES 18-20-25-30 KG



N.B.: Per applicare la pompa è sufficiente togliere il tappo di Ø 53 dal fusto.
La pompa viene fornita completa di coperchio e tubo di gomma (lungh. 2000 mm)

ARTICOLO
20258

CARRELLO PER FUSTI CON DUE RUOTE ADATTABILE A FUSTI DA kg 18 - 20 - 25 - 30

CHARRIOT SEUL POUR FUTS 18-20-25-30 KG
CARRIAGE FOR DRUM 18-20-25-30 KG
TRAGKARRE 18-20-25-30 KG
CARRITO PARA FUSTE GRASA 18-20-25-30 KG



ARTICOLO
20215

POMPE A BARILE PER CAMBIO OLIO

POMPES À HUILE
OIL PUMPS
ÖLPUMPEN
BOMBA ACEITE



ARTICOLO	CAPACITÀ kg	Ø CORPO mm	NOTE
20094	12	200	Completa di tubo in gomma 200 cm Complete avec flexible 200 cm Complete with flexible tube 200 cm
20095	16	230	

POMPA A BARILE PER CAMBIO OLIO CARRELLATA

PUMPES A HUILE AVEC CHARRIOT
OIL PUMPS WITH CARRIAGE
ÖLPUMPEN MIT KARREN
BOMBA ACEITE CON CARRITO



CONTENUTO: kg. 16
NOTE: La pompa viene fornita completa di tubo di gomma (lungh. 200 cm)

ARTICOLO
20257

SIRINGA PER OLIO (CAMBIO E DIFFERENZIALE)

SERINGUE À HUILE
OIL GUN
ÖL-SPRITZE
JERINGA ACEITE



ARTICOLO	CAPACITÀ g	Ø CORPO mm	NOTE
20104	600	60	

SIRINGA PER OLIO (ASPIRANTE E PREMENTE)

SERINGUE À HUILE (ASPIRANTE ET PRESSANTE)
OIL GUN (SUCTION AND PRESSURE)
ÖL-SPRITZE
JERINGA ACEITE



ARTICOLO	CAPACITÀ g	Ø CORPO mm	NOTE
20101	250	40	
20102	350	45	
20103	600	50	

Gli articoli qui descritti, prodotti da e/o per conto di CERMAG, sono da intendersi adattabili, quindi non originali, ai marchi indicati secondo REG. CE 1400/2002
All items described here, produced by and/or on behalf of CERMAG, are to be understood as adaptable, therefore not original, to the brands indicated according to REG. EC 1400/2002

OLIATORI IN METALLO
GRAISSEURS
OIL CAN
ÖLER
ENGRASADOR DE ACEITE



ARTICOLO	CAPACITÀ g	NOTE
20114	200	Corpo in acciaio
20115	300	Pompetta in ottone
20116	500	Cannuccia svitabile
20365	1000	Cannuccia flessibile

OLIATORI IN POLIETILENE
GRAISSEURS EN PLASTIQUE
PLASTIC LUBRICATORS
PLASTIK ÖLER
ENGRASADOR DE ACEITE DE PLASTICA

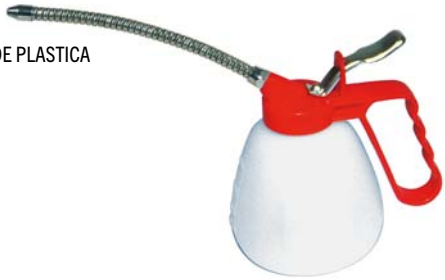

ARTICOLO	CAPACITÀ g	NOTE
20117	200	Corpo in polietilene
20118	300	Pompetta in nylon
20119	500	Cannuccia svitabile Cannuccia flessibile

CANNA FLESSIBILE PER OLIATORI
RACCORD SOUPLE POUR GRAISSEUR
FLEXIBLE TUBE FOR LUBRICATORS
FLEXIBLER LAUF FÜR ÖLER
CAÑA FLEXIBLE PARA ENGRASADOR DE ACEITE

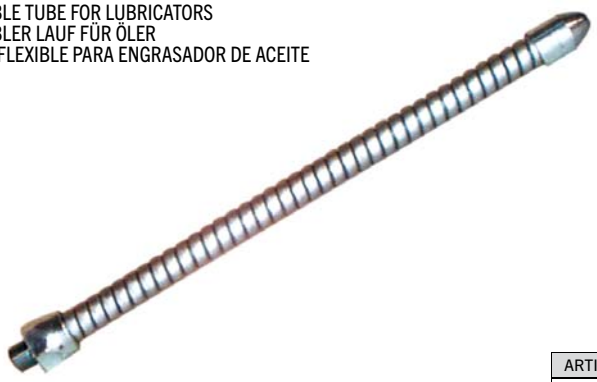

ARTICOLO
20105

CHIAVE FILTRO A CATENA
CLÉ À FILTRE À CHAÎNE
OIL FILTER WRENCH
FILTERSCHLÜSSEL MIT KETTE
CLAVE FILTRO CON CADENA



ARTICOLO
20084

CHIAVE FILTRO OLIO
CLÉ DE FILTRE À HUILE
WRENCH FOR OIL FILTER
ÖL FILTERSCHLÜSSEL
CLAVE FILTRO PARA ACEITE



ARTICOLO
20187

PISTOLA MANUALE PER CARTUCCE DI SILICONE
PISTOLET MANUEL POUR CARTOUCHES DE SILICONE
HAND PUMP FOR SILICONE CARTRIDGES
HANDPISTOLE FÜR SILIKONPATRONEN
PISTOLA MANUAL PARA CARTUCHOS DE SILICONA

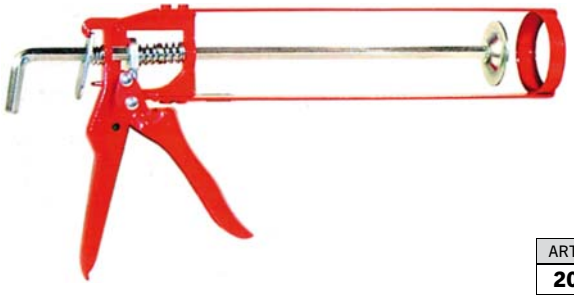

ARTICOLO
20611

POMPA RIENTRANTE A PRESSIONE
POMPE RENTRANTE A PRESSION
PRESSURE-REENTERING PUMP
DRUCK PUMPE
BOMBA REGRESANTE DE PRESSION



20100



20577

ARTICOLO	DESCRIZIONE	CAPACITA' g	CORPO mm	PUNTALINO DI RICAMBIO
20100	Pompa con puntalino lub. per testa concava	150	45	**20578**
20577	Pompa con puntalino ZERCK per testa sferica	150	45	**20125**

OLIATORI CONTAGOCCE
BURETTE COMPTE-GOUTTES
DROP-FEED OILERS
ÖLBEHÄLTER MIT TROPFENZÄHLER
ACEITADORES CUENTAGOTAS



ARTICOLO	DESCRIZIONE	FILETTO	Ø CORPO mm	ALTEZZA mm
20813	Oliatore contagocce 150 cm^3	G 3/8"	62	180
20814	Oliatore contagocce 250 cm^3	G 3/8"	80	190
20815	Oliatore contagocce 750 cm^3	G 3/8"	105	235

Gli articoli qui descritti, prodotti da e/o per conto di CERMAG, sono da intendersi adattabili, quindi non originali, ai marchi indicati secondo REG. CE 1400/2002
All items described here, produced by and/or on behalf of CERMAG, are to be understood as adaptable, therefore not original, to the brands indicated according to REG. EC 1400/2002

POMPA DA INGRASSAGGIO PNEUMATICA PER GRASSO SFUSO

POMPE GRAISSAGE PNEUMATIQUE
PUMP FOR PNEUMATING GREASER
PNEUMATISCHE SCHMIERUNGPUMPE
BOMBA DE ENGRASE NEUMATICA



ARTICOLO	CAPACITÀ g	Ø CORPO mm	LUNGHEZZA TOTALE mm	PRESSIONE ESERCIZIO
20090	1.000	60	500	8 atm

POMPA DA INGRASSAGGIO PNEUMATICA PER CARTUCCIA Ø 56

POMPE GRAISSAGE PNEUMATIQUE POUR CARTOUCHE Ø 56
PUMP FOR PNEUMATING GREASER FOR Ø 56 CARTRIDGE
PNEUMATISCHE SCHMIERUNGPUMPE FÜR Ø 56 FETTPRESSENPATRONE
BOMBA DE ENGRASE NEUMATICA POR Ø 56 CARTUCHO



ARTICOLO KIT	Ø CORPO mm	LUNGHEZZA TOTALE mm	PRESSIONE ESERCIZIO
20099	60	500	8 atm

COMPOSTO DA - COMPRENANT - CONTAINING:

ARTICOLO	DESCRIZIONE KIT	NOTE
-	Leva pompa manuale	
-	Pompa pneumatica	
20089	Cartuccia grasso 600 g	**- PER CARTUCCIA Art. 20089 Ø 56 mm**
20112	Tubo L. 400 mm	- CARTOUCHE 20089 - CARTRIDGE 20089
20079	Testina 4 griffe	- FETTPRESSENPATRONE 20089 - CARTUCHO 20089

POMPA DA INGRASSAGGIO A LEVA (GRASSO SFUSO)

POMPE A GRAISSE
GREASE GUNS
FETTPRESSEN
BOMBA DE ENGRASE CON PALANCA



ARTICOLO	CAPACITÀ g	Ø CORPO mm
20085	300	46
20086	500	57
20142	800	57
20087	1.000	57

POMPE INGRASSAGGIO USO CARTUCCIA

POMPE À GRAISSE
GREASE GUNS
FETTPRESSEN
BOMBA DE ENGRASE CON PALANCA



ARTICOLO	CAPACITÀ g	Ø CORPO mm
20086	400	57
20088	600	60

Gli articoli qui descritti, prodotti da e/o per conto di CERMAG, sono da intendersi adattabili, quindi non originali, ai marchi indicati secondo REG. CE 1400/2002
All items described here, produced by and/or on behalf of CERMAG, are to be understood as adaptable, therefore not original, to the brands indicated according to REG. EC 1400/2002

10

KIT POMPA INGRASSAGGIO
KIT APPAREIL DE GRAISSAGE
GREASER PUMP SET
SCHIMIERPUMPESATZ
KIT BOMBA DE ENGRASE



ARTICOLO KIT
20610

COMPOSTO DA - COMPRENANT - CONTAINING:

ARTICOLO	DESCRIZIONE KIT
20088	Pompa ingrassaggio
20089	Cartuccia grasso da 600 g
20111	Tubo flessibile per alte pressioni (30 cm)
20079	Testina ingrassaggio

POMPE INGRASSAGGIO PROFESSIONALE A DOPPIO USO CON CARTUCCIA O GRASSO SFUSO
POMPE À GRAISSE PROFESSIONELLE
PROFESSIONAL GREASE GUNS
PROFESSIONAL FETTPRESSEN
BOMBA DE ENGRASE CON PALANCA PROFESIONAL



ARTICOLO	CAPACITÀ gr	Ø CORPO mm	LUNGHEZZA TOTALE mm	NOTE
20868	500 grasso sfuso 400 cartuccia	57	380	Testina a 4 griffe

POMPA INGRASSAGGIO USO CARTUCCIA DA 600 g PROFESSIONALE
POMPE GRAISSAGE EMPLOI CARTOUCHE DE 600 g PROFESSIONNELLE
GREASER PUMP FOR PROFESSIONAL USE WITH 600 g CARTRIDGE
SCHMIERPUMPE FÜR KARTUSCHEN VON 600 g PROFESSIONELLER GEBRAUCH
BOMBA ENGRASE USO CARTUCHO DE 600 g PROFESIONAL



ARTICOLO KIT	CARTUCCIA	Ø CORPO mm
20871	600 gr	60

COMPOSTO DA - COMPRENANT - CONTAINING:

ARTICOLO	DESCRIZIONE KIT
-	Pompa ingrassaggio
20089	Cartuccia grasso da 600 gr.
20404	Tubo flessibile (40 cm)
20079	Testina ingrassaggio

Gli articoli qui descritti, prodotti da e/o per conto di CERMAG, sono da intendersi adattabili, quindi non originali, ai marchi indicati secondo REG. CE 1400/2002
All items described here, produced by and/or on behalf of CERMAG, are to be understood as adaptable, therefore not original, to the brands indicated according to REG. EC 1400/2002

PISTOLA D'INGRASSAGGIO A BATTERIA PER CARTUCCIA 600GR

PISTOLET DE GRAISSAGE A BATTERIE POUR CARTOUCHE 600G
BATTERY-OPERATED GREASE GUN FOR 600 G CARTRIDGES
SCHMIERPISTOLE MI BATTERIE FÜR PATRONEN 600 G
PISTOLA DE ENGRASE CON BATERÍA PARA CARTUCHO 600 g



RICAMBIO



Batteria al Litio da 14,4 Volt

21029

ARTICOLO	BATTERIA AL LITIO	Ø CORPO	CAPACITA'	ARTICOLO CARTUCCIA
20579	14,4 V	60 mm	600 g	**20089**

CARTUCCIA GRASSO IN PLASTICA

CARTOUCHE GRAISSE EN PLASTIQUE
GREASE CARTRIDGE
FETTPRESSENPATRONE
CARTHUCO ENGRASE DE PLASTICA



ARTICOLO	CAPACITÀ g	Ø CORPO mm	LUNGHEZZA mm
20375	400	53	240
20089	600	56	300

GRASSO LUBRIFICANTE BLU ESTREME PRESSIONI

GRAISSE DE LUBRIFICATION BLEUE PRESSIONS EXTRÊMES
BLUE LUBRICATING GREASE FOR EXTREME PRESSURES
BLAUES SCHMIERFETT BLAU - EXTREMDRÜCKE
GRASA LUBRICANTE AZUL PRESIONES EXTREMAS

new



CARATTERISTICHE:
L'additivazione E.P. (Estreme Pressioni), antiusura e antiruggine gli garantisce eccezionali caratteristiche di adesività, idrorepellenza, anticorrosione, antiusura e resistenza prolungata del film lubrificante anche nelle condizioni di esercizio più gravose.

Consistenza NLGI: 2.
Aspetto colore: Filante, adesivo, di colore BLU
Penetrazione lavorata 60 doppi colpi (ASTM D 217): 265 - 295 mm/10
Penetrazione lavorata 10.000 doppi colpi (ASTM D 217): ± 30 mm/10
Punto goccia (ASTM D 566): 220°C.
Viscosità dell'olio base (ASTM D 445): >600 cSt a 40°C.
Prova 4 sfere EP carico di saldatura (ASTM D 2596): > 250 daN.
Limite termico d'impiego: da -20°C a +160°C.

ARTICOLO	CONFEZIONE
21033	CARTUCCIA 400 g
21023	CARTUCCIA 600 g
21027	SECCHIELLO 5,0 kg

TUBI FLESSIBILI ALTE PRESSIONI PER POMPE INGRASSAGGIO

FLEXIBLE POUR POMPES A GRAISSE
FLEXIBLE DELIVERY TUBES
HOCHDRUCKSCHLÄUCHE FÜR FETTPRESSEN
TUBOS FLEXIBLES ALTAS PRESIONES PARA BOMBAS ENGRASE



Raccordi in acciaio zincato.

ARTICOLO	LUNGHEZZA mm	FILETTO	RIVESTIMENTO
20111	300	10MB	**Nylon**
20112	400	10MB	
20113	600	10MB	
20155	900	10MB	
20402	200	10MB	**Gomma** (a norme DIN 1283)
20403	300	10MB	
20404	400	10MB	
20405	600	10MB	
20406	900	10MB	

POMPA INGRASSAGGIO A BARILE PROFESSIONALE

POMPE GRAISSAGE A BARIL PROFESSIONNELLE
BARREL GREASER PUMP FOR PROFESSIONAL USE
FASS-SCHMIERPUMPE, PROFESSIONELLER GEBRAUCH
BOMBA ENGRASE DE BARRIL PROFESIONAL



ARTICOLO	CAPACITÀ kg	NOTE
20872	8	Completa di tubo ad alta pressione (150 cm) rubinetto e testina.
20873	12	

Gli articoli qui descritti, prodotti da e/o per conto di CERMAG, sono da intendersi adattabili, quindi non originali, ai marchi indicati secondo REG. CE 1400/2002
All items described here, produced by and/or on behalf of CERMAG, are to be understood as adaptable, therefore not original, to the brands indicated according to REG. EC 1400/2002

POMPE INGRASSAGGIO SISTEMA “LUBE SHUTTEL”
POMPE A GRAISSE “LUBE SHUTTLE” - “LUBE SHUTTLE” GREASE PUMPS - BOMBAS DE GRASA “LUBE SHUTTLE”

POMPA INGRASSAGGIO “LUBE SHUTTEL”
POMPE A GRAISSE “LUBE SHUTTLE”
“LUBE SHUTTLE” GREASE PUMP
FETTPRESSE “LUBE SHUTTEL”
BOMBA DE GRASA “LUBE SHUTTLE”

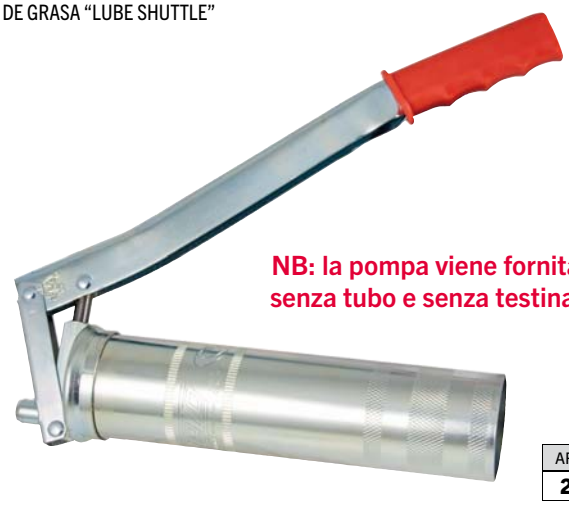

NB: la pompa viene fornita senza tubo e senza testina.

ARTICOLO
20956

CARTUCCIA GRASSO 400 gr. “LUBE SHUTTLE”
GRAISSE “LUBE SHUTTLE” - 400g
“LUBE SHUTTLE” GREASE - 400g
400 GR FETTKARTUSCHE “LUBE SHUTTLE”
GRASA “LUBE SHUTTLE” - 400g

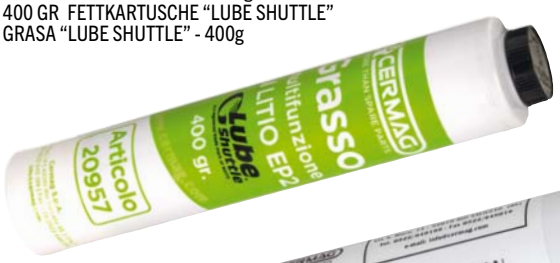

20957



21040

ATTENZIONE: Fissaggio a vite

ARTICOLO	DESCRIZIONE
20957	Cartuccia grasso multiplus LUBE SHUTTLE
21040	Cartuccia grasso multiplus LUBE SHUTTLE **BLU**

TUBI FLESSIBILI ALTE PRESSIONI PER POMPE INGRASSAGGIO
FLEXIBLE POUR POMPES A GRAISSE
FLEXIBLE DELIVERY TUBES
HOCHDRUCKSCHLÄUCHE FÜR FETTPRESSEN
TUBOS FLEXIBLES ALTAS PRESIONES PARA BOMBAS ENGRASE

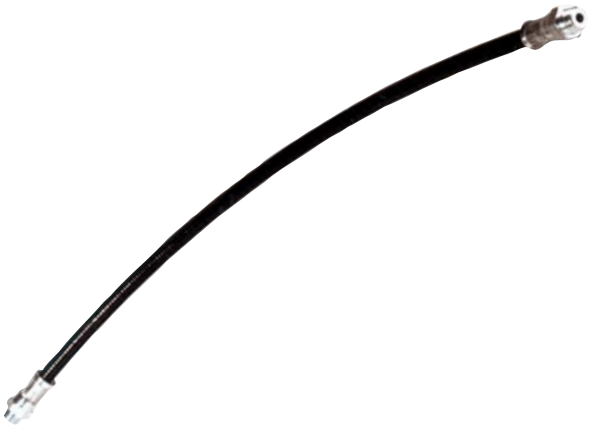

Raccordi in acciaio zincato.

ARTICOLO	LUNGHEZZA mm	FILETTO	RIVESTIMENTO
20111	300	10MB	**Nylon**
20112	400	10MB	
20113	600	10MB	
20155	900	10MB	
20402	200	10MB	**Gomma** (a norme DIN 1283)
20403	300	10MB	
20404	400	10MB	
20405	600	10MB	
20406	900	10MB	

TESTINE PER POMPE INGRASSAGGIO
AGRAFES POUR FLEXIBLES A GRAISSE
HOOK ON GREASERS
SCHMIERKÖPFE
CABECITAS PARA ENGRASADORES

FIG.	ARTICOLO	DESCRIZIONE	N° PEZZI PER CONFEZIONE
	**20672**	Testina a 3 griffe normali (filetto 10x1) *3 pin grease nozzle (pitch 10x1) standard*	1
	**20673**	Testina a 4 griffe normali (filetto 10x1) *4 pin grease nozzle (pitch 10x1) standard*	1
	**20077**	Testina a 3 griffe normali (filetto 10x1) *3 pin grease nozzle (pitch 10x1) standard*	10
	**20079**	Testina a 4 griffe normali (filetto 10x1) *4 pin grease nozzle (pitch 10x1) standard*	10
	**20078**	Testina a 3 griffe super registrabile (filetto 10x1) *3 pin grease nozzle (pitch 10x1) super adjustable*	10
	**20285**	Testina a 4 griffe tipo Eccellente (filetto 10x1) *4 pin grease nozzle (pitch 10x1) excellent*	10
	**20377**	Testina excellent originale (filetto 10x1) *Grease nozzle excellent original (pitch 10x1)*	—
	**20905**	Beta Testina per ingrassaggio autobloccante a 6 spilli (filetto 10x1) *6 pin self-locking grease nozzle (pitch 10x1)*	—
	**21032**	Testina ad attacco rapido per ingrassatori (filetto 10x1) *Quick coupling head for grease nipples (pitch 10x1)*	—

Gli articoli qui descritti, prodotti da e/o per conto di CERMAG, sono da intendersi adattabili, quindi non originali, ai marchi indicati secondo REG. CE 1400/2002
All items described here, produced by and/or on behalf of CERMAG, are to be understood as adaptable, therefore not original, to the brands indicated according to REG. EC 1400/2002

POMPE INGRASSAGGIO A MANO
POMPE A GRAISSE
GREASE PUMPS
SCHMIERPUMPEN
BOMBAS DE ENGRASE MANUALES



ARTICOLO	CAPACITÀ kg	ARTICOLO MEMBRANA RICAMBIO	NOTE
20091	7,8	**20581**	Completa di tubo ad alta pressione di 150 cm rubinetto e testina.
20092	11,5	**20582**	
20093	15,4	**20583**	

POMPA INGRASSAGGIO A MANO CARRELLATA
POMPE A GRAISSE- CHARRIOT
GREASE PUMPS - CARRIAGE
SCHMIERPUMPEN- KARREN
BOMBAS DE ENGRASE MANUALES - CARRETILLA



ARTICOLO	CAPACITÀ kg	NOTE
20254	15,4	La pompa viene fornita completa di tubo di gomma (lungh. 1500 mm), rubinetto, tubo rigido e testina Hidraulik.

POMPA INGRASSAGGIO A PEDALE
POMPE GRAISS A PEDAL
PEDAL GREASE PUMP
PEDAL-SCHMIERPUMPEN
BOMBA DE ENGRASE PEDAL



ARTICOLO	CAPACITÀ kg	NOTE
20580	15,4	Completa di tubo ad alta pressione di 150 cm rubinetto e testina.

POMPA INGRASSAGGIO A MANO PER FUSTI
POMPE A GRAISSE MANUELLE FUTS
HANDGREASEPUMP FOR DRUMS
SCHMIERPUMPEN FÜR FASSES
BOMBA DE ENGREASE MANUAL PARA BARILLES



La pompa viene fornita completa di:
- coperchio
- tubo in gomma da 1500 mm
- rubinetto
- tubo rigido
- testina hydraulick

ARTICOLO	PER FUSTI kg	NOTE
20223	18-20 25-30	PER APPLICARE LA POMPA AL FUSTO TOGLIERE IL COPERCHIO.

TUBO FLESSIBILE PER POMPE D'INGRASSAGGIO A MANO
TUYAU FLEXIBLE POUR POMPES A GRAISSE
FLEXIBLE HOSE FOR GREASER PUMPS
HOCHDRUCKSCHLÄUCHE FÜR FETTPRESSEN
TUBO FLEXIBLE PARA BOMBAS DE ENGRASE



ARTICOLO	DESCRIZIONE
20110	Attacco ad alta pressione per pompa a barile grasso, completo di accessori lungh. 1500 mm.
20148	Attacco ad alta pressione per pompa a barile grasso, completo di accessori lungh. 3000 mm.
20170	Rubinetto per attacco.

Gli articoli qui descritti, prodotti da e/o per conto di CERMAG, sono da intendersi adattabili, quindi non originali, ai marchi indicati secondo REG. CE 1400/2002
All items described here, produced by and/or on behalf of CERMAG, are to be understood as adaptable, therefore not original, to the brands indicated according to REG. EC 1400/2002

10

POMPA INGRASSAGGIO PNEUMATICA
APPAREIL DE GRAISSAGE PNEUMATIQUE
BUCKET GREASER
PNEUMATISCHE SCHMIERPUMPE
BOMBA DE ENGREASE NEUMATICA



Completo di:
- pistola grasso con tubetto e testina
- tubo in gomma da 3 m.

Caratteristiche:
- rapporto di compressione 50:1
- portata pompa 0,90 kg/mm
- pressione uscita 400 bar.

Note: per un buon funzionamento si consiglia il regolatore di pressione.

ARTICOLO	PER FUSTI kg	NOTE
20249	20-30	FORNITO SENZA IL REGOLATORE DI PRESSIONE.
20250	50-60	
20471	180-220	

POMPA INGRASSAGGIO PNEUMATICA CON CARRELLO
APPAREIL DE GRAISSAGE PNEUMATIQUE - CHARIOT
BUCKET GREASER - CARRIAGE
PNEUMATISCHE SCHMIERPUMPE - KARREN
BOMBA DE ENGREASE NEUMATICA - CARRETILLA



20472



20214

Completo di:
- pistola grasso con tubetto e testina
- tubo in gomma da 3 m.

Caratteristiche:
- rapporto di compressione 50:1
- portata pompa 0,90 kg/mm
- pressione uscita 400 bar.

Note: per un buon funzionamento si consiglia il regolatore di pressione.



ARTICOLO	PER FUSTI kg	DIAMETRO FUSTI mm	NOTE
20214	20-30	da 260 a 300	FORNITO SENZA IL REGOLATORE DI PRESSIONE.
20252	50-60	da 370 a 420	
20472	180-220	da 550 a 600	

Gli articoli qui descritti, prodotti da e/o per conto di CERMAG, sono da intendersi adattabili, quindi non originali, ai marchi indicati secondo REG. CE 1400/2002
All items described here, produced by and/or on behalf of CERMAG, are to be understood as adaptable, therefore not original, to the brands indicated according to REG. EC 1400/2002

RICAMBI E OPTIONAL PER POMPE PNEUMATICHE

RECHANGES ET OPTIONAL - SPARE PARTS AND OPTIONAL - ERSATZ-TEILE UND OPTIONAL - RECAMBIOS E OPTIONAL

TUBO ALTA PRESSIONE - LUNG. 5 MT ATTACCO 1/4”

TUYAU HAUTE PRESSION
HIGH PRESSURE TUBE
HOCH DRUCKSCHLAUCH
TUBO ALTA TENSION



ARTICOLO
20345

REGOLATORE DI PRESSIONE

REGULATEUR DE PRESSION
PRESSURE REGULATOR
DRUCKREGLER
REGULADOR DE PRESIÓN



ARTICOLO	NOTE
20253	Il regolatore è completo di manometro e separatore di condensa ai carboni attivi e attacchi in-out F 1/4”.

REGOLATORE DI PRESSIONE CON GRUPPO LUBRIFICATORE

REGULATEUR DE PRESSION AVEC GROUPE LUBRICATOR
PRESSURE REGULATOR WITH GROUP LUBRICATOR
DRUCKREGLER MIT GROUP ÖLER
REGULADOR DE PRESIÓN CON GRUPO LUBRICADOR



NOTE:
Regolatore di pressione con filtro scarico condensa, lubrificatore, manometro e attacchi entrata-uscita F1/2” x F1/2”

ARTICOLO
20857

CARRELLO A DUE RUOTE PER FUSTI DA 18-20-25-30 KG

CHARRIOT SEUL POUR FUTS
CARRIAGE FOR DRUM
TRAGKARRE
CARRITO PARA FUSTE GRASA



ARTICOLO
20215

COPERCHIO FUSTO

COUVERCLE FUT
DRUM COVER
FASSDECKEL
TAPA FUSTE



ARTICOLO	PER FUSTI kg	Ø mm	NOTE
20473	16-30	310	Completo di pomoli filettati.
20346	20-30	350	
20347	50-60	385	
20474	50-60	420	

GIUNTO A SNODO TRIPLO M1/4” - F1/4”

RACCORD A RÓTULA TRIPLE
COUPLING WITH TRIPLE JOINT
KUPPLUNGSSTÜCK MIT DREIFACH GELENK
RACORA ARTICULACIÓN TRIPLE



ARTICOLO
20231

GIUNTO GIREVOLE M1/4” - F 1/4”

RACCORD TOURNANT
REVOLVING COUPLING
DREHBARE KUPPLUNGSSTÜCK
RACOR GIRATORIO



ARTICOLO
20232

PREMIGRASSO IN ACCIAIO CON MEMBRANA

MEMBRANE PRESSE-GRAISSE
GREASE-PRESSING MEMBRANE
DRUCKSCHMIER MEMBRAN
MEMBRANA PRENSA GRASA



ARTICOLO	PER FUSTI kg	Ø mm	NOTE
20421	20-30	310	Ha il compito di premere il grasso verso il fondo del bidone.
20348	20-30	340	
20349	50-60	370	

PISTOLA CON TUBOFLEX E TESTINA A 4 GRIFFE ATTACCO F 1/4”

PISTOLET DE RECHANGE
GUN AS SPARE PART
ERSATZ PISTOLE
PISTOLA DE RECAMBIO



ARTICOLO
20230

Gli articoli qui descritti, prodotti da e/o per conto di CERMAG, sono da intendersi adattabili, quindi non originali, ai marchi indicati secondo REG. CE 1400/2002
All items described here, produced by and/or on behalf of CERMAG, are to be understood as adaptable, therefore not original, to the brands indicated according to REG. EC 1400/2002

INGRASSATORI
GRAISSEURS
GREASE NIPPLES
SCHMIERNIPPEL
ENGRASADORES



Fig. 1
Confezione da 100 pz



Fig. 2
Confezione da 10 pz

DIRITTO
DROIT
STRAIGHT
GERADE
RECTO

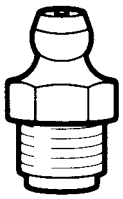

ARTICOLO conf.100 pz. Fig.1	ARTICOLO conf.10 pz. Fig.2	FILETTO	UNI 159 - 160	NOTE
20062	**20644**	6x1	6MA	GAMBO CORTO
20063	**20645**	6x1	6MA	GAMBO LUNGO
20064	**20646**	8x1	8MB	
20065	**20647**	8x1,25	8MA	
20068	**20648**	10x1	10MB	
20241	**20649**	10x1,25	10MA	
20071	**20650**	10x1,5	10MA	
20283	**20651**	12x1,5	12MB	
20075	**20652**	1/8" gas	—	
20076	**20653**	1/4" gas	UNI 338	

BECCUCCIO A 90°
BEC A 90°
90° SPOUT
TÜLLE VON 90°
BOQUILLA A 90°

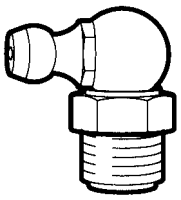

ARTICOLO conf.100 pz. Fig.1	ARTICOLO conf.10 pz. Fig.2	FILETTO	UNI 159 - 160
20238	**20660**	6x1	6MA
20240	**20661**	8x1	8MB
20067	**20662**	8x1,25	8MA
20070	**20663**	10x1	10MB
20243	**20664**	10x1,25	10MA
20073	**20665**	10x1,5	10MA
20350	**20666**	1/4" gas	UNI 339

BECCUCCIO A 45°
BEC A 45°
45° SPOUT
TÜLLE VON 45°
BOQUILLA A 45°

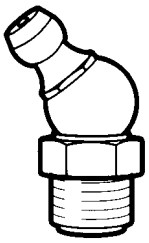

ARTICOLO conf.100 pz. Fig.1	ARTICOLO conf.10 pz. Fig.2	FILETTO	UNI 159 - 160
20237	**20654**	6x1	6MA
20247	**20655**	8x1	8MB
20066	**20656**	8x1,25	8MA
20069	**20657**	10x1	10MB
20242	**20658**	10x1,25	10MA
20072	**20659**	10x1,5	10MA

DOPPIO ESAGONO
DOUBLE HEXAGONE
DOUBLE HEXAGON
DOPPELSECHSKANT
DOBLE HEXAGONO

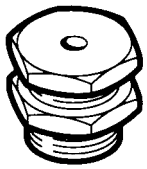

ARTICOLO conf.100 pz. Fig.1	ARTICOLO conf.10 pz. Fig.2	FILETTO	UNI 159 - 160
20351	**20667**	10x1	10MB
20074	**20668**	10x1,5	10MA
20284	**20669**	12x1,5	12MB
20352	**20670**	1/4" gas	UNI 338
20353	**20671**	1/8" gas	—

INGRASSATORI PER CINGOLI
GRAISSEURS
GREASE NIPPLES
SCHMIERNIPPEL
ENGRASADORES PARA CEÑIDORES DE LA RUEDA

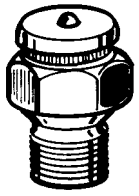

ARTICOLO	DESCRIZIONE
20149	16 mm x 1,5 T/Fiat
20150	1/4" Gas
20151	3/8" Gas
20152	3/8" NTP conico-Caterpillar

CAPPUCCI DI PROTEZIONE PER INGRASSATORI
CAPUCHONS DE PROTECTION POUR GRAISSEURS
PROTECTIVE CAPS FOR GREASE NIPPLES
SCHUTZKAPPEN FÜR SCHMIERER
CAPUCHONES DE PROTECCIÓN PARA ENGRASADORES



Confezione da 10 pz

ARTICOLO
20676

Gli articoli qui descritti, prodotti da e/o per conto di CERMAG, sono da intendersi adattabili, quindi non originali, ai marchi indicati secondo REG. CE 1400/2002
All items described here, produced by and/or on behalf of CERMAG, are to be understood as adaptable, therefore not original, to the brands indicated according to REG. EC 1400/2002

INGRASSATORI CON ESPOSITORE

ASSORTIMENT GRAISSEURS AVEC PRESENTOIR - GREASE NIPPLES SET WITH DISPLAY BOX - SORTIMENT SCHMIERNIPPEL - SURTIDO ENGRASADORES CON EXPOSITOR

ESPOSITORE DA 70 PEZZI

PRESENTOIRS DE 70 PIECES
DISPLAY BOX FOR 70 PIECES
DISPLAYSTÄNDER FÜR 70 STÜCK
EXHIBIDOR DE 70 UNIDADES



Composizione:

N°10	6x1	D.
N° 5	6x1	45°
N° 5	6x1	90°
N°10	8x1	D.
N° 5	8x1	45°
N° 5	8x1	90°
N°10	10x1	D.
N° 5	10x1	45°
N° 5	10x1	90°
N°10	1/8" gas	D.

ARTICOLO
20677

ESPOSITORE DA 140 PEZZI

PRESENTOIRS DE 140 PIECES
DISPLAY BOX FOR 140 PIECES
DISPLAYSTÄNDER FÜR 140 STÜCK
EXHIBIDOR DE 140 UNIDADES



Composizione:

N°25	6x1	D.
N°10	6x1	45°
N°10	6x1	90°
N°25	8x1	D.
N°10	8x1	45°
N°10	8x1	90°
N°15	10x1	D.
N° 5	10x1	45°
N° 5	10x1	90°
N°15	1/8" gas	D.
N° 5	1/8" gas	45°
N° 5	1/8" gas	90°

ARTICOLO
20678

ESPOSITORE DA 350 PEZZI

PRESENTOIRS DE 350 PIECES
DISPLAY BOX FOR 350 PIECES
DISPLAYSTÄNDER FÜR 350 STÜCK
EXHIBIDOR DE 350 UNIDADES



Composizione:

N°50	6x1	D.
N°30	6x1	45°
N°30	6x1	90°
N°40	10x1	D.
N°20	10x1	45°
N°20	10x1	90°
N°5	Testina 3 griffe	
N°50	8x1,25	D.
N°30	8x1,25	45°
N°40	10x1,5	D.
N°20	1/4" gas	D.
N°15	1/4" gas doppio esag.	

ARTICOLO
20192

INGRASSATORE AUTOMATICO RICARICABILE

GRAISSEUR AUTOMATIQUE RECHARGEABLE
AUTOMATIC RECHARGEABLE GREASE GUN
NACHFÜLLBARE AUTOMATISCHE SCHMIEREINRICHTUNG
ENGRASADOR AUTOMÁTICO RECARGABLE

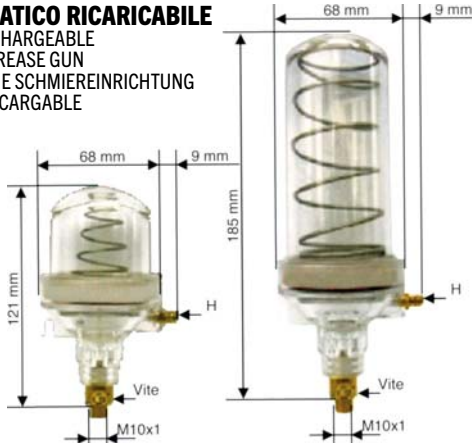

ADATTATORI

ADAPTATEURS
ADAPTERS
ADAPTER
ADAPTADORES



ARTICOLO	Femmina	Maschio
20809	10x1	6x1
20810	10x1	8x1
20811	10x1	1/8"
20812	10x1	1/4"

ARTICOLO	DESCRIZIONE
20807	Ingrassatore automatico ricaricabile 100 cm^3
20808	Ingrassatore automatico ricaricabile 220 cm^3

Gli articoli qui descritti, prodotti da e/o per conto di CERMAG, sono da intendersi adattabili, quindi non originali, ai marchi indicati secondo REG. CE 1400/2002
All items described here, produced by and/or on behalf of CERMAG, are to be understood as adaptable, therefore not original, to the brands indicated according to REG. EC 1400/2002

TESTINE PER INGRASSATORI
AGRAFES POUR FLEXIBLES A GRAISSE - HOOK ON GREASERS - SCHMIERKÖPFE - CABECITAS PARA ENGRASADORES



Confezione da 1 pz

FIG.	ARTICOLO	DESCRIZIONE	N° PEZZI PER CONFEZIONE
	**20672**	Testina a 3 griffe normali (filetto 10x1)	1
	**20673**	Testina a 4 griffe super registrabile (filetto 10x1)	1
	**20674**	Testina telecalamit tipo rovesciato (filetto 10x1)	1
	**20675**	Testina telecalamit tipo diritto (filetto 10x1)	1

FIG.	ARTICOLO	DESCRIZIONE	N° PEZZI PER CONFEZIONE
	**20077**	Testina a 3 griffe normali (filetto 10x1)	10
	**20079**	Testina a 4 griffe super registrabile (filetto 10x1)	10
	**20078**	Testina a 3 griffe super registrabile (filetto 10x1)	10
	**20285**	Testina a 4 griffe tipo Eccellente (filetto 10x1)	10
	**20377**	Testina excellent originale (filetto 10x1)	—
	**20080**	Testina telecalamit tipo rovesciato (filetto 10x1)	5
	**20081**	Testina telecalamit tipo diritto (filetto 10x1)	5
	**20082**	Testina gigante per cingolo	—

TESTINA PER INGRASSAGGIO AUTOBLOCCANTE A 6 SPILLI
TÊTE AUTOBLOQUANTE À 6 BROCHES POUR GRAISSAGE À HAUTE PRESSION
HIGH-PRESSURE, SELF-LOCKING 6-PIN GREASE NOZZLE
HOCHDRUCK, SELBSTSPERRENDE, 6-STIFTE SCHMIERKÖPF
CABEZAL DE ENGRASADO AUTOBLOQUEANTE DE 6 PUNTAS DE ALTA PRESIÓN

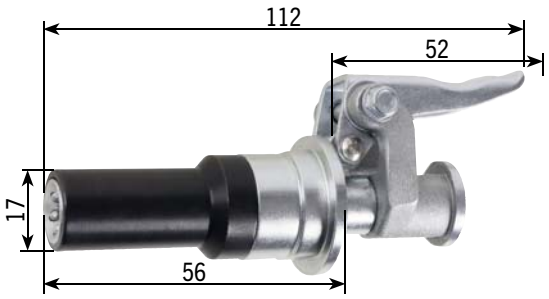

ARTICOLO
20905



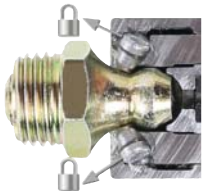



CARATTERISTICHE

- AUTOBLOCCANTE
- Resiste fino a 550 bar.
- Una volta posizionata rimane in asse e collegata al nipplo, non occorre tenerla come le comuni testine.
- Agevole disconnessione anche con testina in pressione.
- Filetto M10x1: adatto a tutti i tipi di ingrassatore: elettrico, pneumatico , manuale, ecc.
- Nessuna deformazione fino a 550 bar.

TESTINA ATTACCO RAPIDO PER INGRASSAGGIO
TÊTE AUTOBLOQUANTE À CONEXION RAPIDE POUR GRAISSAGE
HIGH-PRESSURE QUICK FITTING GREASE NOZZLE
SCHNELLKUPPLUNG KOPF ZUM SCHMIEREN
CABEZAL DE ENGRASADO CONEXIÓN RÁPIDA

FILETTO 10x1
PITCH 10x1





ARTICOLO
21032

Gli articoli qui descritti, prodotti da e/o per conto di CERMAG, sono da intendersi adattabili, quindi non originali, ai marchi indicati secondo REG. CE 1400/2002
All items described here, produced by and/or on behalf of CERMAG, are to be understood as adaptable, therefore not original, to the brands indicated according to REG. EC 1400/2002

POMPE ALTERNATIVE AUTOADESCANTI PER TRAVASO - FUNZIONAMENTO A PISTONE

POMPES DE REMPLISSAGE
FILLING PUMPS
UMFÜLLPUMPEN
BOMBAS PARA TRASIEGO

MADE IN ITALY



NO BENZINA

CARATTERISTICHE

Adatta per nafta, olio, kerosene.
- La pompa viene fornita completa di tubo in metallo per immersione e tubo di gomma in uscita.

ARTICOLO	EROGAZIONE l/min	Ø CORPO mm
20096	30	55
20097	60	85

POMPA A TRAVASO ROTATIVA PER FUSTI

POMPE ROTATIVE DE REMPLISSAGE
FILLING PUMP
ROTATIVE UMFÜLLPUMPEN
BOMBA ROTATIVA PARA TRASIEGO



NO BENZINA

CARATTERISTICHE

CORPO: Ø 125 mm
EROGAZIONE: 70 l/mm
FILETTO ENTRATA: 32x1,5
FILETTO USCITA: 25x1,5

- Si può applicare il contalitri.
- Adatta per nafta - olio - kerosene.
- Completa di tubo in metallo per immersione e raccordo per l'uscita verticale.

ARTICOLO
20098

POMPA TRAVASO A PISTONE

POMPE DE REMPLISSAGE
PISTON TRANSFER PUMP
UMFÜLLPUMPEN
BOMBA PARA TRASIEGO

MADE IN ITALY



NO BENZINA

CARATTERISTICHE

CORPO: Ø 50 mm
EROGAZIONE: 73 l/mm

- Adatta per nafta - olio - kerosene.
- Completa di tubo in metallo per il pescaggio e tubo in acciaio per l'erogazione.

ARTICOLO
20354

POMPA A TRAVASO ROTATIVA PER FUSTI

POMPE ROTATIVE DE REMPLISSAGE
FILLING PUMP
ROTATIVE UMFÜLLPUMPEN
BOMBA ROTATIVA PARA TRASIEGO

MADE IN ITALY



NO BENZINA

CARATTERISTICHE

CORPO: Ø 125 mm
EROGAZIONE: 70 l/mm

- Si può applicare il contalitri.
- Adatta per nafta - olio - kerosene.
- Completa di tubo in metallo per immersione e raccordo per l'uscita verticale.

ARTICOLO
20804

TUBO ASPIRANTE TELESCOPICO IN ACCIAIO

TUBE ASPIRATION TÉLESCOPIQUE EN ACIER
TELESCOPIC STEEL SLURRY TANK PIPE
TELESKOPISCH ANSAUGROHR AUS STANHL
TUBO DE ASPIRACIÓN TELESCOPICO EN ACERO

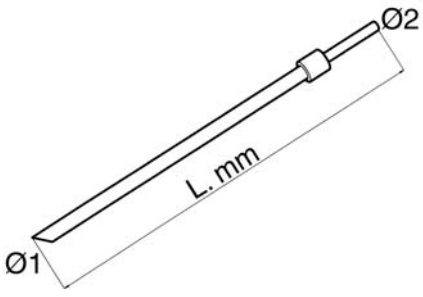

ARTICOLO	Ø1 mm	Ø2 mm	L. mm	APPLICAZIONI
20277	25	25	720	20096
20278	30	30	820	20097
20279	35	35	1070	20804

Gli articoli qui descritti, prodotti da e/o per conto di CERMAG, sono da intendersi adattabili, quindi non originali, ai marchi indicati secondo REG. CE 1400/2002
All items described here, produced by and/or on behalf of CERMAG, are to be understood as adaptable, therefore not original, to the brands indicated according to REG. EC 1400/2002

10

ELETTROPOMPA PER TRAVASO GASOLIO
ELECTROPOMPE POUR GAS-OIL
ELECTROPUMP FOR GAS-OIL
ELEKTRISCHE SPATELRADPUMPR FÜR DIESELOEL
ELECTROBOMBA PARA EL TRASIEGO DE GASOIL



RICAMBI
new 
INTERRUTTORE
21071

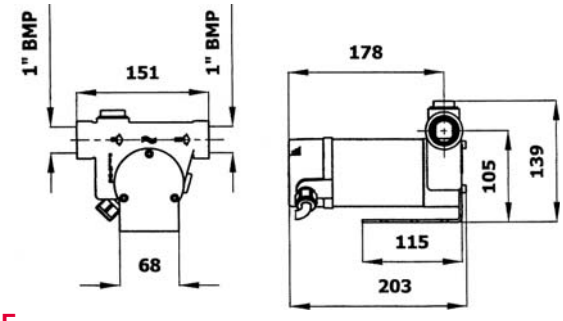

ATTENZIONE:
Non adatto per benzina.

ARTICOLO	l/min	BOCCHE	VOLT	PESO kg
20882	40	1”	**12**	4,1
20883	40	1”	**24**	4,1
20373	Kit palette di ricambio (composto da 5 palette)			

KIT POMPA TRAVASO GASOLIO AUTOADESCANTE CON FUNZIONAMENTO A BATTERIA
POMPE A FUEL AUTOAMORCANTE SUR BATTERIE
BATTERY SUPPLIED FUEL PUMP
BATTERIENPUMPE FÜR DIESELOEL
BOMBA PARA EL TRASIEGO DE GASOIL CON FUNCIONAMIENTO BATERÍA



RICAMBI
new 
INTERRUTTORE
21071

ATTENZIONE:
Non adatto per benzina.

ARTICOLO	l/min	BOCCHE	VOLT	PESO kg	DOTAZIONE
20166	40	1”	**12**	5,8	Elettropompa - Interruttore ON/OFF - Maniglia - 2 mt. cavo con pinza - Pistola manuale in alluminio - Fusibile - 1 tubo da 4 m
20576	40	1”	**24**	5,8	
20373	Kit palette di ricambio (composto da 5 palette)				

KIT ELETTROPOMPA TRAVASO GASOLIO A 12V PER FUSTO
KIT ELECTROPOMPE TRANSVASEMENT GASOIL A 12V POUR FUT
12 V ELECTRIC PUMP KIT FOR TRANSFERRING DIESEL FUEL FROM DRUMS
KIT ELEKTROPUMPE DIESELÖLUMFÜLLUNG VON 12V FÜR FÄSSER
KIT ELECTROBOMBA TRASIEGO GASOIL A 12V PARA BIDÓN



RICAMBI
new 
INTERRUTTORE
21071

ATTENZIONE:
Non adatto per benzina.

ARTICOLO	l/min	BOCCHE	PESO kg	DOTAZIONE
20682	40	1	10,5	Elettropompa - Interruttore - Tubo 4 m - Cavo da 2mt. con pinze - Bocchettone da 2” con tubo telescopico - Pistola manuale in alluminio - Supporto pistola

Gli articoli qui descritti, prodotti da e/o per conto di CERMAG, sono da intendersi adattabili, quindi non originali, ai marchi indicati secondo REG. CE 1400/2002
All items described here, produced by and/or on behalf of CERMAG, are to be understood as adaptable, therefore not original, to the brands indicated according to REG. EC 1400/2002

ELETTROPOMPA PORTATILE PER TRAVASO GASOLIO FUNZIONAMENTO 230 VOLT - DISPOSITIVO BY-PASS

ELECTROPOMPE AUTOAMORCANTE POUR GAS-OIL
SELFPRIMING BLADE ELECTROPUMP FOR GAS-OIL
SELBSTANSAUGENDE ELEKTRISCHE SPATELRADPUMPR FÜR DIESELOEL
ELECTROBOMBA AUTOADESCANTE PARA EL TRASIEGO DE GASOIL



ATTENZIONE:
Non adatto per benzina.

ARTICOLO	DOTAZIONE
20280	Elettropompa volumetrica autoadescante - Erogazione 56 l/min - 1 tubo di erogazione da 4 m - Pistola manuale in alluminio - Interruttore ON/OFF .

KIT TRAVASO GASOLIO A PARTE CON ELETTROPOMPA 230 V - DISPOSITIVO BY-PASS

KIT ECOUVAGE GAS-OIL AVEC ELECTROPOMPE AUTOAMORCANTE 230 VOLT
GAS-OIL TRANSFER WITH ELECTROPUMP 230 VOLT
DIESELOELPUMPE MIT ELEKTRISCHE SPATELRADPUMPR 230 VOLT
KIT TRASIEGO GASOIL CON ELECTROBOMBA AUTOADESCANTE 230 VOLT

MOTORE	=0,5 HP	EROGAZIONE	=52 l/min
VOLT	=230	PESO	=13,28 kg
BOCCHE	=1”	DIMENSIONI mm	=380x380x198
GIRI	=2800 min		



ATTENZIONE:
Non adatto per benzina.

ARTICOLO	DOTAZIONE
20209	Pannello - Elettropompa volumetrica autoadescante - Filtro di linea - Contalitri - 1 tubo di erogazione da 4 m - Pistola manuale in alluminio - Porta self - Interuttore ON/OFF.

KIT TRAVASO GASOLIO A 230V PORTATILE O A PARETE CON PARAPIOGGIA E PISTOLA AUTOMATICA

KIT TRANSVASEMENT GASOIL A 230V PORTATIF OU MURAL AVEC PARAPLUIE ET PISTOLET AUTOMATIQUE
230 V PORTABLE OR WALL-MOUNTED DIESEL FUEL PUMP KIT WITH RAIN SHIELD AND AUTOMATIC NOZZLE
DIESELÖL-UMFÜLLKIT VON 230 V TRAGBAR ODER WANDMONTAGE MIT REGENSCHUTZ UND AUTOMATIKPISTOLE
KIT TRASIEGO GASOIL 230V PORTÁTIL O DE PARED, CON PROTECCIÓN Y PISTOLA AUTOMATICA



ATTENZIONE:
Non adatto per benzina.

ARTICOLO	l/min	DOTAZIONE
20683	52	Elettropompa - Contalitri - Pistola automatica - Supporto pistola - Raccordo girevole - 1 tubo di erogazione da 4 m - Interruttore ON/OFF

ELETTROPOMPA TRAVASO GASOLIO A 230V ROTATIVA AUTOADESCANTE DI TIPO VOLUMETRICO A PALETTE

ELECTROPOMPE REMPLISSAGE GAS-OIL A 230V ROTATIVE AUTO-AMORÇANTE TYPE VOLUMÉTRIQUE À PALES
230 V ROTARY SELF-PRIMING ELECTRIC VANE DISPLACEMENT PUMP FOR TRANSFERRING DIESEL FUEL
ELEKTROPUMPE ZUM UMFÜLLEN VON DIESELKRAFTSTOFF VON 230V, ROTATIV SELBSTANSAUGEND, VOLUMETRISCH MIT SCHAUFELN
ELECTROBOMBA TRASIEGO GASOIL 230V ROTATIVA CON AUTOCEBADO DE TIPO VOLUMÉTRICA DE PALETAS



ATTENZIONE:
Non adatto per benzina.

ARTICOLO	l/min	DOTAZIONE
20806	56	Elettropompa - Contalitri meccanico - Pistola arresto automatico e lucchetto - Raccordo girevole - Tubo di uscita in gomma 4m

Gli articoli qui descritti, prodotti da e/o per conto di CERMAG, sono da intendersi adattabili, quindi non originali, ai marchi indicati secondo REG. CE 1400/2002
All items described here, produced by and/or on behalf of CERMAG, are to be understood as adaptable, therefore not original, to the brands indicated according to REG. EC 1400/2002

10

KIT ASPIRAZIONE DA 2 m CON VALVOLA DI FONDO E RACCORDO 1”
KIT ASPIRATION DE 2 m AVEC VANNE DE FOND ET RACCORD 1”
2 m SUCTION KIT WITH BOTTOM VALVE AND 1” FITTING
SET ENTLÜFTUNG MIT 2 m MIT BODENVENTIL UND 1”-ANSCHLUSS
KIT ASPIRACIÓN DE 2 M CON VÁLVULA DE FONDO Y EMPALME 1”



ARTICOLO
20684

SUPPORTO PISTOLA
SUPPORT PISTOLET
PUMP NOZZLE STAND
PISTOLENHALTERUNG
SOPORTE PISTOLA



ARTICOLO
20685

FILTRO SEPARATORE D’ACQUA
FILTRE SEPARATEUR D’EAU
WATER SEPARATOR FILTER
WASSERABSCHEIDEFILTER
FILTRO SEPARADOR DE AGUA



20692



20898



RACCORDO DRITTO 3/4”NPT M
RACCORD DROIT MALE
STRAIGHT MALE UNION
ÜBERGANG MIT AUSSENGEWINDE
RACOR RECTO MACHO



ARTICOLO	Ø
20822	20

ARTICOLO	DESCRIZIONE
20693	Cartuccia filtro da 70 l/min con filetto 1”-12 UNF
20692	Testina filtro filetto 3/4 NPT
20898	Testina filtro flangiata e con filetto da 1”

TUBO DI EROGAZIONE Ø19 CON RACCORDI DA 1”
TUYAU DE DEBIT Ø19 A RACCORDS DE 1” LONGUEUR
Ø19 HOSE WITH 1” UNIONS
ABGABESCHLAUCH Ø19 MIT ANSCHLÜSSEN VON 1”
TUBO DE SUMINISTRO Ø19 CON RACORES DE 1”



ARTICOLO	DESCRIZIONE
20739	Tubo di erogazione lungo 4 m
▶ **21034**	Tubo di erogazione lungo 6 m
▶ **21035**	Tubo di erogazione lungo 10 m

Gli articoli qui descritti, prodotti da e/o per conto di CERMAG, sono da intendersi adattabili, quindi non originali, ai marchi indicati secondo REG. CE 1400/2002
All items described here, produced by and/or on behalf of CERMAG, are to be understood as adaptable, therefore not original, to the brands indicated according to REG. EC 1400/2002

ELETTROPOMPE 12/24 VOLT CON SERBATOIO 220 lt PER IL TRASPOSTO DI GASOLIO - IN ESENZIONE TOTALE "ADR 1.1.3.1. C"

ELECTROPOMPE 12/24 VOLT A RESERVOIR 220 L POUR LE TRANSPORT DU FUEL - EXEMPTION TOTALE "ADR 1.1.3.1. C"
ELECTRIC PUMPS12/24 VOLT WITH 220 LITER TANKS FOR CONVEYING DIESEL - TOTAL EXEMPTION FROM "ADR 1.1.3.1. C"
ELEKTROPUMPE 12/24 VOLT MIT TANK VON 220 L ZUM UMFÜLLEN VON DIESELKRAFTSTOFF – VOLLSTÄNDIG STEUERFREI "ADR 1.1.3.1. C"
ELECTROBOMBAS 12/24 VOLT CON TANQUE 220 LT PARA EL TRANSPORTE DE GASOIL - EN EXCENCIÓN TOTAL "ADR 1.1.3.1. C"



ATTENZIONE:
Non adatto per benzina.

Accessori:
- tubo di uscita in gomma lungo 4 m.
- pistola automatica.

La pompa ha una portata di 40 l/min.
Tutti i componenti sono opportunamente montati su un serbatoio in polietilene da 220 l, con tappo di carico, valvola di sicurezza, imbocchi per il sollevamento a pieno con forche e impugnature per il sollevamento a vuoto.

Accessories:
- rubber exit hose length 4 m.
- automatic gun.

Pumps capacity 40 l/min.
All components are properly placed on a 220 liter polyethylene tank with filler plug, safety valve, shape for lifting with forks when it's full and handles for lifting when it's empty.

RICAMBI



pompa 12V per serbatoio
21041

ACCESSORI



Contalitri
20875

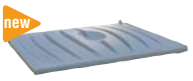

Coperchio
20999

ARTICOLO	VOLT	LxHxP
20824	12	60x70x80 cm
20825	24	

ELETTROPOMPE 12/24 VOLT CON SERBATOIO 430 lt PER IL TRASPOSTO DI GASOLIO - IN ESENZIONE TOTALE "ADR 1.1.3.1. C"

ELECTROPOMPE 12/24 VOLT A RESERVOIR 430 L POUR LE TRANSPORT DU FUEL - EXEMPTION TOTALE "ADR 1.1.3.1. C"
ELECTRIC PUMPS12/24 VOLT WITH 430 LITER TANK FOR CONVEYING DIESEL - TOTAL EXEMPTION FROM "ADR 1.1.3.1. C"
ELEKTROPUMPE 12/24 VOLT MIT TANK VON 430 L ZUM UMFÜLLEN VON DIESELKRAFTSTOFF – VOLLSTÄNDIG STEUERFREI "ADR 1.1.3.1. C"
ELECTROBOMBAS 12/24 VOLT CON TANQUE 430 LT PARA EL TRANSPORTE DE GASOIL - EN EXCENCIÓN TOTAL "ADR 1.1.3.1. C"



Accessori:
- tubo di uscita in gomma lungo 4 m.
- pistola automatica.

La pompa ha una portata di 40 l/min.
Tutti i componenti sono opportunamente montati su un serbatoio in polietilene da 430 l, con coperchio, tappo di carico, valvola di sicurezza, imbocchi per il sollevamento a pieno con forche e impugnature per il sollevamento a vuoto.

Accessories:
- rubber exit hose length 4 m.
- automatic gun.

Pumps capacity 40 l/min.
All components are properly placed on a 430 liter polyethylene tank with cover, filler plug, safety valve, shape for lifting with forks when it's full and handles for lifting when it's empty.



ATTENZIONE:
Non adatto per benzina.

RICAMBI



pompa 12V per serbatoio
21041

ACCESSORI



Contalitri
20875

ARTICOLO	VOLT	LxHxP
20826	12	80x70x120 cm
20827	24	

Gli articoli qui descritti, prodotti da e/o per conto di CERMAG, sono da intendersi adattabili, quindi non originali, ai marchi indicati secondo REG. CE 1400/2002
All items described here, produced by and/or on behalf of CERMAG, are to be understood as adaptable, therefore not original, to the brands indicated according to REG. EC 1400/2002

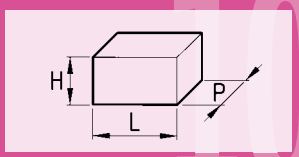

ELETTROPOMPA 12 VOLT CON SERBATOIO 400 lt PER IL TRASPOSTO DI GASOLIO E 50 lt PER AdBlue® - IN ESENZIONE TOTALE "ADR 1.1.3.1. C"

ÉLECTROPOMPE 12 VOLTS AVEC RÉSERVOIR 400 l POUR LE TRANSPORT DE GAZOLE ET RÉSERVOIR 50 l POUR AdBlue® - EN EXONÉRATION TOTALE « ADR 1.1.3.1.C »
12 VOLT ELECTRIC PUMP WITH 400 L TANK FOR DIESEL FUEL AND 50 L TANK FOR AdBlue® - TOTAL EXEMPTION "ADR 1.1.3.1.C"
ELEKTROPUMPE 12 VOLT MIT 400 L-TANK FÜR DIESELFÖRDERUNG UND 50 L-BEHÄLTER FÜR AdBlue® - VOLLSTÄNDIGE FREISTELLUNG „ADR 1.1.3.1.C"
ELECROBOMBA 12 V CON DEPÓSITO 400 l PARA EL TRANSPORTE DE GASÓLEO Y 50 l PARA AdBlue® - CON EXENCIÓN TOTAL "ADR 1.1.3.1.C"

Contenitore in polietilene per il trasporto di Gasolio e AdBlue® in esenzione totale secondo 1.1.3.1c ADR.

Serbatoio combinato per il trasporto di Gasolio ed AdBlue® prodotto in polietilene lineare con stampaggio rotazionale, con coperchio lucchettabile rinforzato, completo di tappo di carico in alluminio per il comparto Gasolio e polietilene per il comparto AdBlue®, valvola di sicurezza, gruppo di travaso, imbocchi per sollevamento a pieno con forche, impugnature per sollevamento a vuoto ed alloggiamenti per posizionamento cinghie di fissaggio al basamento di appoggio. Tutti gli inserti sono realizzati con materiali compatibili con carburante Diesel e AdBlue®.

Caratteristiche generali:
Capacità nominale Gasolio: 400 litri
Capacità nominale AdBlue®: 50 litri
Dimensioni: 1200 x 800 x H 785 mm.
Peso a vuoto: 45 kg.
Peso a vuoto con ambedue i gruppi pompa 12 V: 57 kg.
Spessore: 6,5 mm.
Indicatore di livello (solo compato gasolio).
Tappo di carico da 2" con valvola di sicurezza per entrambi i comparti.
Filtro in aspirazione (solo comparto gasolio).



ATTENZIONE:
Non adatto per benzina.

ARTICOLO	VOLT	LxHxP
21028	12	80x70x120 cm

RICAMBI



pompa 12V per serbatoio

21041

Gli articoli qui descritti, prodotti da e/o per conto di CERMAG, sono da intendersi adattabili, quindi non originali, ai marchi indicati secondo REG. CE 1400/2002
All items described here, produced by and/or on behalf of CERMAG, are to be understood as adaptable, therefore not original, to the brands indicated according to REG. EC 1400/2002

CONTENITORE MOBILE PER BENZINA 55 l
RECIPIENT MOBILE POUR ESSENCE 55 l
MOVABLE CONTAINER FOR PETROL 55 l
MOBILBEHÄLTER FÜR BENZIN 55 l
RECIPIENTE MÓVIL PARA GASOLINA 55 l



MODELLO OMOLOGATO PER BENZINA

Caratteristiche:
- Volume: 55 lt.
- Peso: 9 kg.
- Spessore: 5 mm.

Allestimento:
- Pompa rotativa manuale in alluminio, a palette.
- 3 metri di tubo in gomma.
- Pistola ad arresto manuale.

ARTICOLO	DIMENSIONI
20833	460x900x360 mm

CONTENITORE MOBILE PER GASOLIO/BENZINA 110 l (NON OMOLOGATO)
RECIPIENT MOBILE POUR GASOIL/ESSENCE 110 l
MOVABLE CONTAINER FOR DIESEL/PETROL 110 l
MOBILBEHÄLTER FÜR DIESEL/BENZIN 110 l
RECIPIENTE MÓVIL PARA GASOIL/GASOLINA 110 l



MODELLO CON OMOLOGAZIONE PER BENZINA A RICHIESTA

Caratteristiche:
- Volume: 110 l.
- Peso: 13 kg.
- Spessore: 5 mm.

Allestimento:
- Pompa rotativa manuale in alluminio, a palette.
- 3 metri di tubo in gomma.
- Pistola ad arresto manuale.

ARTICOLO	DIMENSIONI
20834	460x1100x460 mm

CONTENITORE MOBILE PER GASOLIO 55 l
RECIPIENT MOBILE POUR GASOIL 55 l
MOVABLE CONTAINER FOR DIESEL 55 l
MOBILBEHÄLTER FÜR DIESEL 55 l
RECIPIENTE MÓVIL PARA GASOIL 55 l

new



Caratteristiche:
- Volume: 55 lt.
- Peso: 9 kg.
- Spessore: 5 mm.

Allestimento:
- Pompa rotativa manuale in alluminio, a palette.
- 3 metri di tubo in gomma.
- Pistola ad arresto manuale.

ARTICOLO	DIMENSIONI
21049	460x900x360 mm

Gli articoli qui descritti, prodotti da e/o per conto di CERMAG, sono da intendersi adattabili, quindi non originali, ai marchi indicati secondo REG. CE 1400/2002
All items described here, produced by and/or on behalf of CERMAG, are to be understood as adaptable, therefore not original, to the brands indicated according to REG. EC 1400/2002

10

PISTOLA TRAVASO CARBURANTE IN METALLO
PISTOLET A CARBURANT EN METAL
METAL FUEL GUN
TANKPISTOLE AUS METAL
PISTOLA DE METAL PARA TRASIEGO COMBUSTIBLE



NOTE
Pistola con attacco girevole che evita l'attorcigliamento.

ARTICOLO	PORTATA l/min	ATTACCO
20160	80	1"

PISTOLA TRAVASO CARBURANTE IN NYLON
PISTOLET A CARBURANT EN NYLON
FUEL GUN NYLON
TANKPISTOLE AUS PLASTIK
PISTOLAS TRASIEGO COMBUSTIBLE DE NYLON



NOTE
Pistola in polipropilene antistatico con guarnizione in nitrite con attacco girevole.

ARTICOLO	PORTATA l/min	ATTACCO
20161	45	1"

PISTOLA TRAVASO CARBURANTE CON BLOCCO AUTOMATICO PER ELETTROPOMPE
PISTOLET A CARBURANT AVEC ARRÊTE AUTOMATIQUE
FUEL GUN WITH AUTOMATIC BLOCK
AUTOMATISCHE PISTOLE MIT DURCHFLUSS REGELUNG
PISTOLAS TRASIEGO COMBUSTIBLE CON AUTÓMATICO DEL FLUJO Y REGLAJE DEL PASAJE COMBUSTIBLE



NOTE
Pistola con blocco automatico del flusso e regolazione passaggio carburante completa di attacco girevole.

ARTICOLO	PORTATA l/min	PRESSIONE atm	ATTACCO
20194	60	1	1"
21016	120	1	1"

RACCORDI PER PISTOLE TRAVASO
RACCORD POUR PISTOLET A CARBURANT
FITTINGS FOR FUEL GUN
ANSCHLUESSE FÜR TANKPISTOLE
RACOR PARA PISTOLAS TRASIEGO COMBUSTIBLE



FIG. 1



FIG. 2

ARTICOLO	RACCORDO	MATERIALE	FIG.
28343	Ø 20 x 1"	OTTONE	1
25882	Ø 25 x 1"	OTTONE	1
26605	Ø 20 x 1"	NYLON	2
26607	Ø 25 x 1"	NYLON	2

TUBI PER GASOLIO
TUYAU POUR GAS-OIL
HOSE FOR DIESEL
SCHLAUCH FÜR DIESEL
TUBO PARA GASOLEO

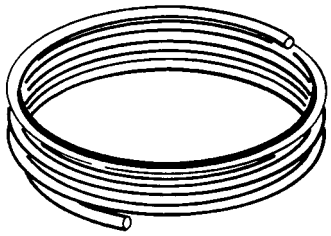

LUNGHEZZA: 10 METRI
PRESSIONE ESERCIZIO: 10 bar

ARTICOLO	Ø NOMINALE	Ø INTERNO	Ø ESTERNO
10749	3/4"	19 mm	27 mm
12189	1"	25 mm	35 mm

VALVOLE DI FONDO
SOUPAPE DE PIED
FOOT VALVE
BONDENVENTL
VALVULA



25912
25913



25572

ARTICOLO	ATTACCO	DESCRIZIONE
25912	3/4"	Bronzo con filtro INOX
25913	1"	Bronzo con filtro INOX
25572	1"	NYLON

CONTALITRI PER POMPE TRAVASO GASOLIO
COMPTEUR POUR POMPE A FUEL
LITERS COUNTER FOR PUMP FOR GAS-OIL
LITERZAEHLER FÜR DISELOEL-PUMPE
CUENTALITROS PARA BOMBA TRASIEGO DE GASOIL



20162



20374

NOTE:
Per uso privato - Dotato di by-pass - Totalizzatore a 6 cifre e parziale a 3 cifre azzerabile con manopola.

ARTICOLO	Ø ENTRATA - USCITA	PORTATA l/min	TRAVASO PRODOTTO
20162	1"	20÷80	Gasolio
20374	1"	20÷80	Olio

CONTALITRI PER GASOLIO DIGITALE
COMPTEUR DE LITRE POUR GASOIL NUMERIQUE
DIGITAL LITRE COUNTER FOR DIESEL
DIGITALER LITERZÄHLER FÜR DIESELKRAFTSTOFF
CUENTALITROS PARA GASOIL DIGITAL



ARTICOLO	Ø ENTRATA - USCITA	PORTATA l/min	PRESSIONE MAX bar
20875	1" M/F	5-120	20

RACCORDI IN ACCIAIO PER APPLICARE IL CONTALITRI
RACCORDS EN ACIER POUR COMPTEUR
STEEL FITTINGS FOR LITERS COUNTER
STAHLVERSCHRAUBUNGEN FÜR LITERZAEHLER
RACOR EN ACERO PARA CUENTALITROS

20273

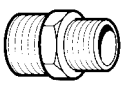

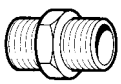

20274

20275

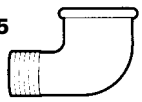

ARTICOLO	Ø ENTRATA	Ø USCITA	TIPO
20273	3/4"	1"	Diritto
20274	1"	1"	Diritto
20275	3/4"	3/4"	Curvo 90°

Gli articoli qui descritti, prodotti da e/o per conto di CERMAG, sono da intendersi adattabili, quindi non originali, ai marchi indicati secondo REG. CE 1400/2002
All items described here, produced by and/or on behalf of CERMAG, are to be understood as adaptable, therefore not original, to the brands indicated according to REG. EC 1400/2002

POMPE TRAVASO E ACCESSORI PER AD-BLUE

POMPES TRANSVASEMENT ET ACCESSOIRES POUR AD-BLUE - FILLING PUMPS AND ACCESSORIES FOR AD-BLUE
UMFÜLLPUMPE UND ZUBEHÖR FÜR AD-BLUE - BOMBA PARA TRASIEGO Y ACCESORIOS PARA AD-BLUE

POMPA A TRAVASO PER FUSTI ROTATIVA A PALETTE PER AD-BLUE E ACQUA

POMPE ROTATIVE TRANSVASEMENT POUR FUTS A PALES POUR AD-BLUE ET EAU
ROTATING FILLING PUMP FOR DRUMS ON PALLET FOR AD-BLUE AND WATER
UMFÜLLPUMPE FÜR FÄSSER, ROTATIONSSCHAUFELTYP, FÜR AD-BLUE UND WASSER
BOMBA PARA TRASIEGO PARA BIDONES ROTATIVA DE PALETAS PARA AD-BLUE Y AGUA

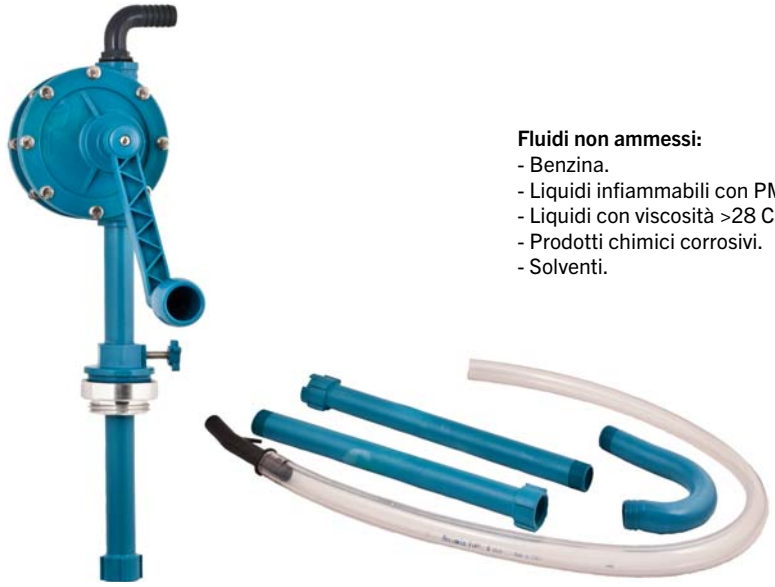

Fluidi non ammessi:
- Benzina.
- Liquidi infiammabili con PM<55°C.
- Liquidi con viscosità >28 Cst
- Prodotti chimici corrosivi.
- Solventi.

ARTICOLO	PORTATA x ROTAZIONE ml	PREVALENZA m
20858	200	7

KIT GRUPPO PORTATILE PER TRAVASO UREA CON POMPA MEMBRANA E MOTORE

KIT ENSEMBLE PORTATIF POUR TRANSVASEMENT UREE AVEC POMPE A MEMBRANE ET MOTEUR 12V
PORTABLE UNIT KIT FOR UREA FILLING WITH DIAPHRAGM PUMP AND MOTOR 12V
KIT TRAGBARE GRUPPE ZUM UMFÜLLEN VON HARNSTOFF MIT MEMBRANPUMPE UND MOTOR 12V
KIT GRUPO PORTATIL PARA TRASIEGO UREA CON BOMBA MEMBRANA Y MOTOR 12V



20859



20860

Gruppo portatile per travaso Urea con pompa a membrana dotata di motore ele rico 12/230V senza guarnizioni dinamiche. Questa soluzione consente di ottenere una pompa industriale affidabile con capacità autoadescanti.

COMPOSTO DA:
- Scatola morsettiera con interruttore e fusibile per protezione da sovraccarichi.
- Elettropompa.
- Cavi di 2 metri con pinze di collegamento a batteria (solo12V).
- Tubo aspirazione 1,5 mt.
- Tubo mandata 6 mt.
- Pistola manuale in plastica.
- Kit di aspirazione con tubo EPDM 1,5 M e valvola di fondo.

ARTICOLO	TENSIONE V	PESO kg	DIMENSIONI mm
20859	12	8	357x357x275
20860	230	10	357x357x275

Gli articoli qui descritti, prodotti da e/o per conto di CERMAG, sono da intendersi adattabili, quindi non originali, ai marchi indicati secondo REG. CE 1400/2002
All items described here, produced by and/or on behalf of CERMAG, are to be understood as adaptable, therefore not original, to the brands indicated according to REG. EC 1400/2002

segue POMPE TRAVASO E ACCESSORI PER AD-BLUE
POMPES TRANSVASEMENT ET ACCESSOIRES POUR AD-BLUE - FILLING PUMPS AND ACCESSORIES FOR AD-BLUE
UMFÜLLPUMPE UND ZUBEHÖR FÜR AD-BLUE - BOMBA PARA TRASIEGO Y ACCESORIOS PARA AD-BLUE

CONTALITRI DIGITALE K24 PER AD-BLUE E ACQUA
COMPTEUR DE LITRES NUMERIQUE K24 POUR AD-BLUE ET EAU
DIGITAL LITRE COUNTER K24 FOR AD-BLUE AND WATER
DIGITALER LITERZÄHLER K24 AD-BLUE UND WASSER
CUENTALITROS DIGITAL K24 PARA AD-BLUE Y AGUA



ARTICOLO	ATTACCHI
20861	1”

TUBO PER AD-BLUE
TUBE POUR AD-BLUE
AD-BLUE HOSE
SCHLAUCH FÜR AD-BLUE
TUBO PARA AD-BLUE



ARTICOLO	LUNGHEZZA m	ATTACCHI
21018	6	3/4”

PISTOLA IN PLASTICA
PISTOLET EN PLASTIQUE
PLASTIC GUN
KUNSTSTOFF-PISTOLE
PISTOLA DE PLÁSTICO



ARTICOLO	PORTATA l/min	PRESSIONE bar
20862	40	3,4

PISTOLA AUTOMATICA
PISTOLET AUTOMATIQUE
AUTOMATIC GUN
AUTOMATIKPISTOLE
PISTOLA AUTOMÁTICA



ARTICOLO	PORTATA l/min	PRESSIONE bar
20863	80	3,4

ADATTATORE GIREVOLE PER PISTOLA MANUALE E CONTALITRI
ADAPTATEUR TOURNANT POUR PISTOLET MANUEL ET COMPTEUR DE LITRES
SWIVEL ADAPTER FOR MANUAL GUN AND LITRE COUNTER
DREHENDER ADAPTER FÜR HANDPISTOLE UND LITERZÄHLER
ADAPTADOR GIRATORIO PARA PISTOLA MANUAL Y CUENTALITROS



ARTICOLO
20865

ADATTATORE PER PISTOLA AUTOMATICA E CONTALITRI
ADAPTATEUR POUR PISTOLET AUTOMATIQUE ET COMPTEUR DE LITRES
ADAPTER FOR AUTOMATIC GUN AND LITRE COUNTER
ADAPTER FÜR AUTOMATIKPISTOLE UND LITERZÄHLER
ADAPTADOR PARA PISTOLA AUTOMÁTICA Y CUENTALITROS



ARTICOLO
20866

FILTRO 3D PER ADBLUE®
FILTRE 3D POUR ADBLUE®
3D FILTER FOR ADBLUE®
3D FILTER FÜR ADBLUE®
FILTRO 3D PARA ADBLUE®

PIUSI 3D FILTER è specificatamente progettato per evitare la contaminazione dell’AdBlue® durante le operazioni di travaso. Grazie alla filtrazione altamente efficiente (ß 200), permette di ottenere un prolungamento della durata del convertitore catalitico.

new



- Filtrazione in 3 fasi
- Contenitore ad elevata resistenza
- Cartuccia amovibile
- Casing trasparente

RICAMBIO



Cartuccia di ricambio

21046

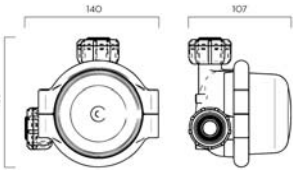

ARTICOLO	TIPO DI FLUIDO	PORTATA l/min	ATTACCHI IN/OUT	EFFICIENZA ß	MICRO µM	PRESSIONE bar
21045	Acqua / Ad Blue®	40	1”	200	70	4

Gli articoli qui descritti, prodotti da e/o per conto di CERMAG, sono da intendersi adattabili, quindi non originali, ai marchi indicati secondo REG. CE 1400/2002
All items described here, produced by and/or on behalf of CERMAG, are to be understood as adaptable, therefore not original, to the brands indicated according to REG. EC 1400/2002

CONTENITORE MOBILE PER AD-BLUE® 55 l

RECIPIENT MOBILE POUR AD-BLUE® 55 l
MOVABLE CONTAINER FOR AD-BLUE® 55 l
MOBILBEHÄLTER FÜR AD-BLUE® 55 l
RECIPIENTE MÓVIL PARA AD-BLUE® 55 l



CARATTERISTICHE TECNICHE:
- Maniglia superiore per facile presa e sollevamento.
- Predisposizione per fissaggio con fasce.
- Valvola a sfera di sicurezza.
- Tappo di carico con sfiato antisversamento.
- Alloggiamento inferiore per presa di sollevamento.
- Ruote antiforatura e piedini d'appoggio.
- Supporto porta pistola frontale.

ALLESTIMENTO:
- Pompa rotativa manuale INOX, contalitri digitale (optional) con pistola manuale in materiale plastico e 3 m di tubo in EPDM.

DOMENSIONI / PESO:
Volume: 55 l.
Larghezza: 460 mm.
Profondità: 360 mm.
Altezza: 900 mm.
Peso a vuoto: 8 kg.

ACCESSORI A COMPLETAMENTO



Contalitri digitale K24 AD-BLUE®

ARTICOLO **20861**

ARTICOLO	DIMENSIONI
20950	460x900x360 mm

CONTENITORE MOBILE PER AD-BLUE® 110 l

RECIPIENT MOBILE POUR AD-BLUE® 110 l
MOVABLE CONTAINER FOR AD-BLUE® 110 l
MOBILBEHÄLTER FÜR AD-BLUE® 110 l
RECIPIENTE MÓVIL PARA AD-BLUE® 110 l



CARATTERISTICHE TECNICHE:
- Maniglia superiore per facile presa e sollevamento.
- Predisposizione per fissaggio con fasce.
- Valvola a sfera di sicurezza.
- Tappo di carico con sfiato antisversamento.
- Alloggiamento inferiore per presa di sollevamento.
- Ruote antiforatura e piedini d'appoggio.
- Supporto porta pistola frontale.

ALLESTIMENTO:
- Pompa rotativa manuale INOX, contalitri digitale (optional) con pistola manuale in materiale plastico e 3 m di tubo in EPDM.

DOMENSIONI / PESO:
Volume: 110 l.
Larghezza: 460 mm.
Profondità: 440 mm.
Altezza: 1.100 mm.
Peso a vuoto: 12 kg.

ACCESSORI A COMPLETAMENTO



Contalitri digitale K24 AD-BLUE®

ARTICOLO **20861**

ARTICOLO	DIMENSIONI
20951	460x1100x440 mm

Gli articoli qui descritti, prodotti da e/o per conto di CERMAG, sono da intendersi adattabili, quindi non originali, ai marchi indicati secondo REG. CE 1400/2002
All items described here, produced by and/or on behalf of CERMAG, are to be understood as adaptable, therefore not original, to the brands indicated according to REG. EC 1400/2002

ELETTROPOMPE 12/24 VOLT CON SERBATOIO 220 l PER IL TRASPOSTO DI AD-BLUE® - IN ESENZIONE TOTALE "ADR 1.1.3.1. C"

ELECTROPOMPE 12/24 VOLT A RESERVOIR 220 L POUR LE TRANSPORT DU AD-BLUE® - EXEMPTION TOTALE "ADR 1.1.3.1. C"
ELECTRIC PUMPS12/24 VOLT WITH 220 LITER TANKS FOR CONVEYING AD-BLUE® - TOTAL EXEMPTION FROM "ADR 1.1.3.1. C"
ELEKTROPUMPE 12/24 VOLT MIT TANK VON 220 L ZUM UMFÜLLEN VON AD-BLUE® KRAFTSTOFF – VOLLSTÄNDIG STEUERFREI "ADR 1.1.3.1. C"
ELECTROBOMBAS 12/24 VOLT CON TANQUE 220 L PARA EL TRANSPORTE DE AD-BLUE® - EN EXCENCIÓN TOTAL "ADR 1.1.3.1. C"



Accessori:
- tubo di uscita in gomma lungo 4 m.
- pistola automatica.

La pompa ha una portata di 30 l/min.
Tutti i componenti sono opportunamente montati su un serbatoio in polietilene da 220 l, con tappo di carico, valvola di sicurezza, imbocchi per il sollevamento a pieno con forche e impugnature per il sollevamento a vuoto.

Accessories:
- rubber exit hose length 4 m.
- automatic gun.

Pumps capacity 30 l/min.
All components are properly placed on a 220 liter polyethylene tank with filler plug, safety valve, shape for lifting with forks when it's full and handles for lifting when it's empty.

ACCESSORI A COMPLETAMENTO	
	
Contalitri digitale K24 AD-BLUE®	Coperchio
ARTICOLO **20861**	ARTICOLO **20999**

ARTICOLO	VOLT	LxHxP
20952	12	916x601x622h mm
20953	24	

ELETTROPOMPE 12/24 VOLT CON SERBATOIO 430 l PER IL TRASPOSTO DI AD-BLUE® - IN ESENZIONE TOTALE "ADR 1.1.3.1. C"

ELECTROPOMPE 12/24 VOLT A RESERVOIR 430 L POUR LE TRANSPORT DU AD-BLUE® - EXEMPTION TOTALE "ADR 1.1.3.1. C"
ELECTRIC PUMPS12/24 VOLT WITH 430 LITER TANK FOR CONVEYING AD-BLUE® - TOTAL EXEMPTION FROM "ADR 1.1.3.1. C"
ELEKTROPUMPE 12/24 VOLT MIT TANK VON 430 L ZUM UMFÜLLEN VON AD-BLUE® KRAFTSTOFF – VOLLSTÄNDIG STEUERFREI "ADR 1.1.3.1. C"
ELECTROBOMBAS 12/24 VOLT CON TANQUE 430 L PARA EL TRANSPORTE DE AD-BLUE® - EN EXCENCIÓN TOTAL "ADR 1.1.3.1. C"



Accessori:
- tubo di uscita in gomma lungo 4 m.
- pistola automatica.

La pompa ha una portata di 30 l/min.
Tutti i componenti sono opportunamente montati su un serbatoio in polietilene da 430 l, con coperchio, tappo di carico, valvola di sicurezza, imbocchi per il sollevamento a pieno con forche e impugnature per il sollevamento a vuoto.

Accessories:
- rubber exit hose length 4 m.
- automatic gun.

Pumps capacity 30 l/min.
All components are properly placed on a 430 liter polyethylene tank with cover, filler plug, safety valve, shape for lifting with forks when it's full and handles for lifting when it's empty.

ACCESSORI A COMPLETAMENTO

Contalitri digitale K24 AD-BLUE®
ARTICOLO **20861**

ARTICOLO	VOLT	LxHxP
20954	12	1200x800x785h mm
20955	24	

Gli articoli qui descritti, prodotti da e/o per conto di CERMAG, sono da intendersi adattabili, quindi non originali, ai marchi indicati secondo REG. CE 1400/2002
All items described here, produced by and/or on behalf of CERMAG, are to be understood as adaptable, therefore not original, to the brands indicated according to REG. EC 1400/2002

ELETTROPOMPA PER OLIO LUBRIFICANTE

ELECTROPOMPE POUR HEULE LUBRIFIANT
ELECTROPUMP FOR LUBRICATING OIL
ELEKTROPUMPE FUER SCMIEROEL
ELECTROBOMBA PARA ACEITE LUBRIFICANTE





KIT PALETTE + MOLLE DI RICAMBIO
20884

CARATTERISTICHE

Elettropompa autoadescante espressamente realizzata per il travaso di olii lubrificanti. Dotata di valvola By-Pass, può facilmente essere dotata di contalitri e pistola erogatrice senza rischi di sovrapressioni. Grazie ad una valvola incorporata totalmente regolabile, è possibile ottimizzare la portata in funzione della viscosità e della temperatura dell'olio ed in base alla sezione e lunghezza dei tubi.
Il grafico riportato esprime la variazione della portata in funzione della temperatura per tre olii campione.

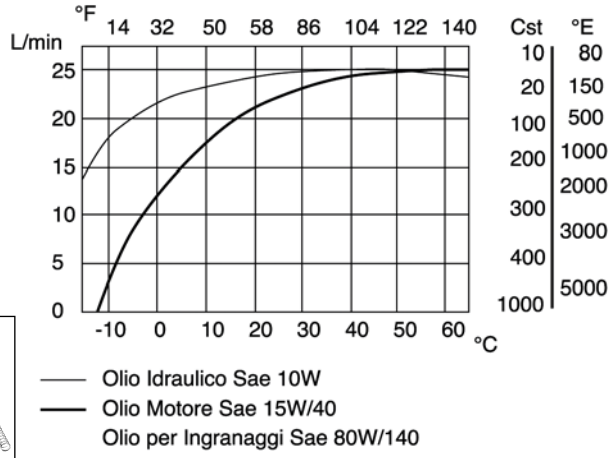

ARTICOLO	Portata max. l/min	Pressione max. bar	Prevalenza m	Alimentazione V	Potenza W	Filetto Entrata / Uscita	Protezione IP	Giri rpm	Peso kg
20371	25	7	50	220/230	750	1"	55	1.400	14,1

ELETTROPOMPA PER OLIO - GASOLIO - ACQUA DOLCE - ACQUA SALATA

ELECTROPOMPE POUR HEULE LUBRIFIANT - GAS OIL - EAU DOUCE ET DE MER
ELECTROPUMP FOR LUBRICATING OIL - GAS OIL - SALATY WATER - SOFT WATER
ELEKTROPUMPE FUER ÖL - DIESELÖL - SÜSS - SALZWASSER
ELECTROBOMBA PARA ACEITE - GASOLEO -AGUA DULCE - AGUA SALADA

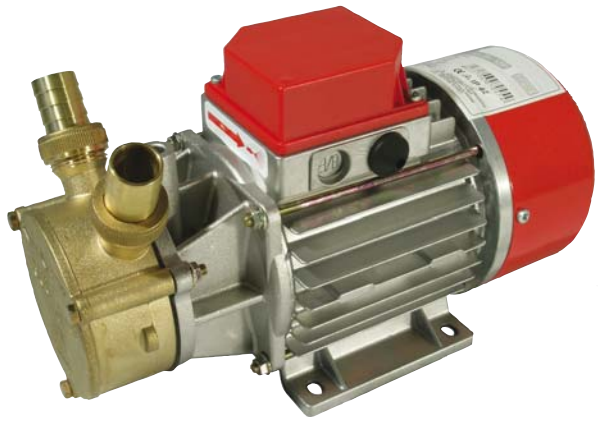

CARATTERISTICHE

Trattasi della classica pompa autoaspirante ad anello liquido, laterale, con girante a geometria stellare. Questo particolare tipo di scoperta idraulica le conferisce una straordinaria capacità autoadescante, anche in presenza di una discontinua disponibilità del liquido da travasare, in aspirazione (presenza di aria o altri gas). È particolarmente indicata per il travaso e/o trasferimento di liquidi preventivamente decantati quali: ACQUA DOLCE E SALATA - GASOLIO - OLIO la cui viscosità non sia superiore a quattro gradi ENGLER oppure a tenta gradi CENTISTOKES. I liquidi da travasare devono essere neutri e puliti, o contenere in sospensione solo una piccola percentuale di solidi (0.2 - 0.5 max%) aventi caratteristiche di durezza e granulometria, tali da non usurare le superfici interne di rasamento della pompa. Nei casi estremi può essere utile un filtro a maglie strette montato sulla tubazione di aspirazione.

ARTICOLO	TENSIONE V	HP	giri/min	POTENZA ASSORB. W	Ø mm	ADESCA-MENTO m	l/min					RUMO-ROSITÀ db	PESO kg	l/h
							1 m	5 m	10 m	15 m	20 m			
20372	**12**	0,5	2850	300	20	- 6	30	26	20	10	5	73	6	**1700**
20376	**24**	0,5	2850	300	20	- 6	30	26	20	10	5	73	6	**1700**

Gli articoli qui descritti, prodotti da e/o per conto di CERMAG, sono da intendersi adattabili, quindi non originali, ai marchi indicati secondo REG. CE 1400/2002
All items described here, produced by and/or on behalf of CERMAG, are to be understood as adaptable, therefore not original, to the brands indicated according to REG. EC 1400/2002

10

MARTINETTI IDRAULICI
CRICS HYDRAULIQUES
HYDRAULIC BOTTLE JACKS
TELESKOPZYLINDER
GATOS HIDRÁULICOS

MADE IN ITALY



ARTICOLO	ALTEZZA MIN. mm	ALTEZZA MAX. mm	PESO kg	PORTATA ton.	DESCRIZIONE
20153	215	365	**5**	3	-
20154	220	450	**6,5**	5	Con vite di rialzo
20156	250	520	11,5	10	Con vite di rialzo
20475	275	565	16	20	Con vite di rialzo
20157	280	570	20	30	Con vite di rialzo
20476	280	570	30	50	Con vite di rialzo

TAMPONI IN GOMMA PER SOLLEVATORI E MARTINETTI
TAMPONS EN CAOUTCHOUC POUR RELEVAGES ET VERINS
RUBBER PLUGS FOR POWER LIFTS AND JACKS
GUMMISTOPFEN FÜR HEBEBÜHNEN UND WAGENHEBER
TAMPONES DE GOMA PARA ELEVADOR Y CILINDROS



ARTICOLO	DIMENSIONI mm
20477	160x120x35
20478	160x120x75

POMPA A PEDALE CON MANOMETRO GONFIAGGIO PNEUMATICI
POMPE A PEDALE AVEC MANOMETRE POUR GONFLAGE PNEUS
FOOT PUMP WITH MANOMETER
FUSSLUFTPUMPE MIT MANOMETER
BOMBA PEDAL CON MANÓMETRO



ARTICOLO	DESCRIZIONE
20120	Pompa a pedale (press. 6 atm)

MANOMETRO PER CONTROLLO PRESSIONE GOMME
MANOMETRE
MANOMETER
MANOMETER
MANÓMETRO

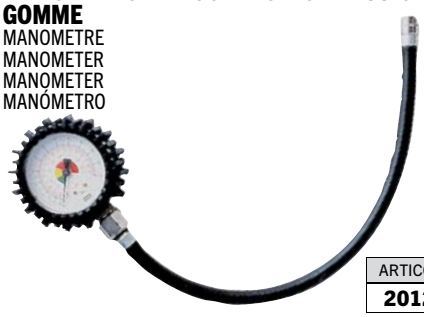

ARTICOLO
20123

TESTINA PER GONFIAGGIO
SOUPAPE DE GONFLAGE
INFLATING VALVE
AUFTFÜLLVENTIL
VÁLVULA HINCHAMIENTO

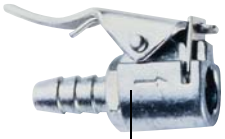

ARTICOLO
20124

COMPRESSORE ROTATIVO, APPLICABILE ALLA PRESA DI FORZA
COMPRESSEUR SUR PRISE DE FORCE
PTO COMPRESSOR
ZAPFWELLENKOMPRESSOR
COMPRESSOR ROTATIVO, APLICABLE A LA TOMA DE FUERZA



DOTAZIONE
- Manometro
- Regolatore di pressione
- Valvola di sicurezza
- Tubo a spirale 4 m
- Raccordi
- Testina di gonfiaggio
- Catena di ancoraggio

ARTICOLO	PORTATA l/min	PRESSIONE MAX atm
20208	130	10

AEROGRAFO CON SERBATOIO
AEROGRAPHE AVEC RESERVOIR
AEROGRAPH WITH TANK
SPRÜNPISTOLE MIT BEHÄLTER
AERÓGRAFO CON DEPÓSITO



ARTICOLO	DESCRIZIONE	Ø FORO UGELLO	C.TÀ SERBATOIO
20204	Pistola vern. con serbat. inferiore	1,5 mm	1 kg
20224	Guarnizione serbatoio		

AEROGRAFO CON SERBATOIO
AEROGRAPHE AVEC RESERVOIR
AEROGRAPH WITH TANK
SPRÜNPISTOLE MIT BEHÄLTER
AERÓGRAFO CON DEPÓSITO



ARTICOLO	DESCRIZIONE	Ø FORO UGELLO	C.TÀ SERBATOIO
20203	Pistola vern. con serbat. superiore	1,5 mm	0,5 kg

PISTOLA LAVAGGIO PER NAFTA CON SERBATOIO 1 l
PISTOLET DE LAVAGE POUR MAZOUT AVEC RESERVOIR 1 l
WASHING GUN WITH 1 l TANK
WASCHPISTOLE FÜR DIESELÖL BEHÄLTER 1 l INHALT
PISTOLA LAVAJE PARA NAFTA CON DEPÓSITO 1 l



ARTICOLO	DESCRIZIONE	Ø FORO UGELLO	C.TÀ SERBATOIO
20202	Pistola per lavaggio	1,5 mm	1 l
20224	Guarnizione serbatoio		

Gli articoli qui descritti, prodotti da e/o per conto di CERMAG, sono da intendersi adattabili, quindi non originali, ai marchi indicati secondo REG. CE 1400/2002
All items described here, produced by and/or on behalf of CERMAG, are to be understood as adaptable, therefore not original, to the brands indicated according to REG. EC 1400/2002

KIT COMPRESSORE COMPLETO
KIT COMPRESSEUR COMPLET
COMPLETE COMPRESSOR SET
SATZ LUFTDRUCKZUEHÖRE
KIT COMPRESSOR COMPLETO



ARTICOLO	COMPOSIZIONE
20106	Pistola lavaggio - Pistola soffiaggio - Pistola gonfiaggio - Pistola per verniciare

KIT UNIVERSALE PER IL SOFFIAGGIO
KIT UNIVERSEL POUR LE SOUFFLEMENT
UNIVERSAL KIT FOR THE BLOWING
UNIVERSAL INSTALLATIONSSATZ FÜR DEN SCHLAG
KIT UNIVERSAL PARA SOPLAR



ARTICOLO
20601

PISTOLA GONFIAGGIO CON MANOMETRO, TUBO IN GOMMA Ø 6x14, TESTINA AGGANCIO
PISTOLET DE GONFLAGE AVEC MANOMETRE, TUYAU CAOUTCHOUC Ø 6x14 AGRAFE
ENFLATING GUN WITH MANOMETER, TUBE Ø 6x14, CONNECTOR
AUFTFÜLLPISTOLE MIT MANOMETER, GUMMISCHLAUCH Ø 6x14, VENTILANSCHLUSS
PISTOLA HINCHAMIENTO CON MANÓMETRO, TUBO DE GOMA Ø 6x14, CABECITA DE ENGANCHE



ARTICOLO	Ø MANOMETRO mm	DESCRIZIONE
20122	63	0-10 bar/140 LDS

TUBI ARIA A SPIRALE COMPLETI DI ATTACCHI
TUYAU A AIR SPIRALE
SPIRAL AIR-PIPE
SPIRAL FÖRMIGER SCHLAUCH
TUBOS AIRE CON ESPIRAL, COMPLETOS CON ENGANCHES



ARTICOLO	LUNGHEZZA	DIAMETRO TUBO
20108	5 m	6x8 mm
20109	10 m	6x8 mm
20143	25 m	6x8 mm

PISTOLE SOFFIAGGIO - CANNA LUNGA
PISTOLETS DE SOUFFLAGE
AIR GUNS
LUFTDRUCKPISTOLEN
PISTOLAS SOPLAJE

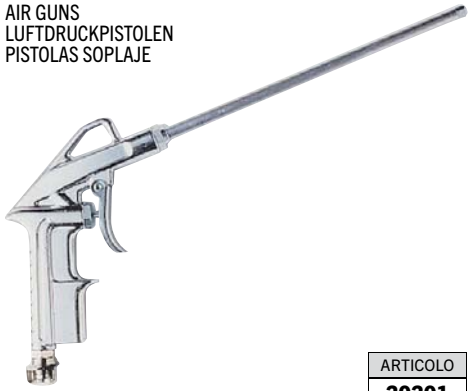

ARTICOLO
20201

PISTOLE SOFFIAGGIO
PISTOLETS DE SOUFFLAGE
AIR GUNS
LUFTDRUCKPISTOLEN
PISTOLAS SOPLAJE



ARTICOLO
20107

PISTOLE DI SOFFIAGGIO PROFESSIONALE CON REGOLAZIONE ARIA PROGRESSIVA
PISTOLET DE SOUFFLAGE PROFESSIONNEL AVEC REGLAGE AIR PROGRESSIF
PROFESSIONAL BLOW GUNS WITH PROGRESSIVE AIR REGULATION
PROFESSIONELLE REIFENFÜLLPISTOLE MIT PROGRESSIVER LUFTREGELUNG
PISTOLAS DE SOPLADO PROFESIONAL CON REGULACIÓN AIRE PROGRESIVA



ARTICOLO	DESCRIZIONE
20740	Consumo aria a 6 bar: 260 l/min

Gli articoli qui descritti, prodotti da e/o per conto di CERMAG, sono da intendersi adattabili, quindi non originali, ai marchi indicati secondo REG. CE 1400/2002
All items described here, produced by and/or on behalf of CERMAG, are to be understood as adaptable, therefore not original, to the brands indicated according to REG. EC 1400/2002

10

TUBO PER ARIA COMPRESSA 20 bar
TUYAU POUR AIRE COMPRIMÈ 20 bar
HOSE FOR COMPRESSED AIR 20 bar
SCHLAUCH FÜR DRUCKLUFT 20 bar
TUBO PARA AIRE-COMPRESSOR 20 bar



CARATTERISTICHE
Tubo in termoplastico speciale con rinforzo in trevir resistente all'olio - Fornito senza raccordi.

ARTICOLO	DESCRIZIONE	CONFEZIONE
20205	6x14 20 bar	10 m
20206	8x17 20 bar	10 m
20407	10x19 20 bar	10 m

TUBO PER ARIA COMPRESSA IN PVC
TUYAU POUR AIRE COMPRIMÈ EN PVC
PVC HOSE FOR COMPRESSED AIR
SCHLAUCH FÜR DRUCKLUFT (PVC)
TUBO PARA AIRE-COMPRESSOR EN PVC



CARATTERISTICHE
Tubo in PVC, morbido e flessibile, 5 strati RESISTENTE A OLI E ABRASIONE.

ARTICOLO	DESCRIZIONE	CONFEZIONE
20892	6x10 20 bar	50 m
20893	8x12 20 bar	50 m
20894	10x14 20 bar	50 m
20895	13x19 20 bar	50 m

TUBO PER ARIA COMPRESSA IN POLIURETANO
TUYAU POUR AIRE COMPRIMÈ EN POLYURETHANNE
POLYURETHANE HOSE FOR COMPRESSED AIR
SCHLAUCH FÜR DRUCKLUFT (POLYURETHAN)
TUBO PARA AIRE-COMPRESSOR EN POLIURETANO



CARATTERISTICHE
Tubo in POLIURETANO, 4 strati, elevata flessibilità e RESISTENTE A OLI E ABRASIONE.

ARTICOLO	DESCRIZIONE	CONFEZIONE
20896	8x12 20 bar	50 m
20897	10x14 20 bar	50 m

TUBI BLU IN RILSAN PA12 (+ rigido)
TUYAUX EN RILSAN PA12 (bleu)
PA12 RILSAN HOSES (blue)
RILSANSCHLÄUCHE PA12 (blau)
TUBOS EN RILSAN PA12 (azul)



ARTICOLO	DESCRIZIONE	LUNGHEZZA ROTOLO m
20496	4x2	100
20497	6x4	100
20498	8x6	100
20499	10x8	50
20500	12x10	50

TUBI BLU IN POLIURETANO tipo SH98 PA12 (+ flessibile)
TUYAUX EN POLYURETHANNE type SH98 PA12 (bleu)
POLYURETHANE HOSES type SH98 PA12 (blue)
POLYURETHANSCHLÄUCHE Typ SH98 PA12 (blau)
TUBOS EN POLIURETANO tipo SH98 PA12 (azul)



ARTICOLO	DESCRIZIONE	LUNGHEZZA ROTOLO m
20501	6x4	100
20417	8x6	100
20419	10x8	100
20502	12x9	100

PINZA TAGLIA TUBO
PINCE COUPE TUYAU
HOSE CUTTERS
SCHLAUCHSCHNEIDEZANGE
PINZA DE CORTE PARA TUBO



CARATTERISTICHE
In grado di tagliare tubi di diametro esterno massimo di 12 mm

ARTICOLO
20503

LAMA DI RICAMBIO
LAME DE RECHANGE
SPARE BLADE
ERSATZMESSER
CUCHILLA DE REPUESTO



ARTICOLO
20504

Gli articoli qui descritti, prodotti da e/o per conto di CERMAG, sono da intendersi adattabili, quindi non originali, ai marchi indicati secondo REG. CE 1400/2002
All items described here, produced by and/or on behalf of CERMAG, are to be understood as adaptable, therefore not original, to the brands indicated according to REG. EC 1400/2002

INNESTO ATTACCO PORTAGOMMA SERIE ITALIA
COUPLEUR RACCORD PORTE-TUYAU SÉRIE ITALIE
CONNECTION COUPLING FOR RUBBER HOSE HOLDER SERIES ITALY
EINSATZ SCHLAUCHTÜLLENANSCHLUSS SERIE ITALIEN
CONEXIÓN MANGUERA SERIE ITALIA

new



ARTICOLO	Ø mm	ATTACCHI SERIE
20977	6	
20978	8	
20979	10	
20980	12	

RUBINETTO RAPIDO FEMMINA A SFERA UNIVERSALE ATTACCO RESCA
ROBINET RAPIDE FEMELLE À BILLE UNIVERSEL RACCORD FILETAGE
FEMALE UNIVERSAL BALL VALVE WITH QUICK COUPLING
UNIVERSAL-KUGELHAHN SCHNELLABLASS TÜLLENANSCHLUSS
GRIFO RÁPIDO HEMBRA DE ESFERA UNIVERSAL CONEXIÓN ESPIGA

new



ARTICOLO	Ø mm	ATTACCHI SERIE
20973	6	
20974	8	
20975	10	
20976	13	

ATTACCO FILETTO MASCHIO CILINDRICO PORTAGOMMA
RACCORD FILETAGE MÂLE CYLINDRIQUE PORTE-TUYAU
RUBBER HOSE HOLDER CYLINDRICAL MALE THREAD CONNECTION
ZYLINDRISCHER SCHLAUCHANSCHLUSS MIT INNENGEWINDE
CONEXIÓN ROSCA MACHO CILÍNDRICA MANGUERA

new



ARTICOLO	Ø mm	FILETTO
20981	6	1/4”
20983	8	1/4”
20985	10	1/4”
20987	12	1/4”

ARTICOLO	Ø mm	FILETTO
20989	6	3/8”
20991	8	3/8”
20993	10	3/8”
20995	12	3/8”

ATTACCO FILETTO FEMMINA CILINDRICO PORTAGOMMA
RACCORD FILETAGE FEMELLE CYLINDRIQUE PORTE-TUYAU
RUBBER HOSE HOLDER CYLINDRICAL FEMALE THREAD CONNECTION
ZYLINDRISCHER SCHLAUCHANSCHLUSS MIT AUSSENGEWINDE
CONEXIÓN ROSCA HEMBRA CILÍNDRICA MANGUERA

new



ARTICOLO	Ø mm	FILETTO
20982	6	1/4”
20984	8	1/4”
20986	10	1/4”
20988	12	1/4”

ARTICOLO	Ø mm	FILETTO
20990	6	3/8”
20992	8	3/8”
20994	10	3/8”
20996	12	3/8”

INNESTO RAPIDO MASCHIO PER ARIA COMPRESSA SERIE ITALIA
COUPLEUR RAPIDE MALE
QUICK COUPLERS MALE
SCHNELLKUPPLUNG MIT AUSSENGEWINDE
ENCHUFE RÁPIDO MACHO



ARTICOLO	Ø mm	ATTACCHI SERIE
20195	6x14	
20196	8x17	
20197	10x19	

INNESTO RAPIDO FEMMINA PER ARIA COMPRESSA SERIE ITALIA
COUPLEUR RAPIDE FEMELLE
QUICK COUPLERS FEMALE
SCHNELLKUPPLUNG
ENCHUFE RÁPIDO NIÑA



ARTICOLO	Ø mm	ATTACCHI SERIE
20198	6x14	
20199	8x17	
20200	10x19	

INNESTO ATTACCO FILETTO MASCHIO SERIE ITALIA
COUPLEUR RACCORD FILETAGE MÂLE SÉRIE ITALIE
MALE THREAD CONNECTION COUPLING SERIES ITALY
EINSATZ ANSCHLUSS AUSSENGEWINDE SERIE ITALIEN
CONEXIÓN ROSCA MACHO SERIE ITALIA



ARTICOLO	FILETTO	ATTACCHI SERIE
20479	1/4”	
20639	1/4” temprato	
20480	3/8”	

INNESTO ATTACCO FILETTO FEMMINA SERIE ITALIA
COUPLEUR RACCORD FILETAGE FEMELLE SÉRIE ITALIE
FEMALE THREAD CONNECTION COUPLING SERIES ITALY
EINSATZ ANSCHLUSS INNENGEWINDE SERIE ITALIEN
CONEXIÓN ROSCA HEMBRA SERIE ITALIA



ARTICOLO	FILETTO	ATTACCHI SERIE
20481	1/4”	
20482	3/8”	

Gli articoli qui descritti, prodotti da e/o per conto di CERMAG, sono da intendersi adattabili, quindi non originali, ai marchi indicati secondo REG. CE 1400/2002
All items described here, produced by and/or on behalf of CERMAG, are to be understood as adaptable, therefore not original, to the brands indicated according to REG. EC 1400/2002

INNESTO ATTACCO A BAIONETTA SERIE ITALIA
COUPLEUR RAPIDE FEMELLE
QUICK COUPLERS FEMALE
SCHNELLKUPPLUNG
ENCHUFE RÁPIDO NIÑA



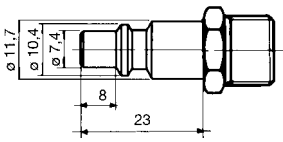

ARTICOLO	ATTACCHI SERIE
20483	

INNESTO ATTACCO A BAIONETTA
SERIE TEDESCA
JOINT A BAIONNETTE
BAYONET JOINT
BAJONETTKUPPLUNG



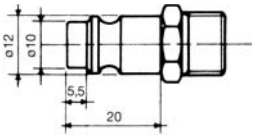

ARTICOLO	ATTACCHI SERIE
20484	

INNESTO ATTACCO A BAIONETTA SERIE SVIZZERA
COUPLEUR RACCORD À BAÏONNETTE SÉRIE SUISSE
BAYONET COUPLING SWISS SERIES
EINSATZ BAJONETT-ANSCHLUSS SERIE SCHWEIZ
CONEXIÓN DE BAYONETA SERIE SUIZA



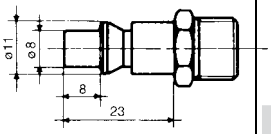

ARTICOLO	ATTACCHI SERIE
20485	

RUBINETTO RAPIDO A SFERA UNIVERSALE PORTAGOMMA
ROBINET RAPIDE À BILLE UNIVERSEL PORTE-TUYAU
RUBBER HOSE HOLDER UNIVERSAL QUICK RELEASE BALL VALVE
UNIVERSAL-KUGELHAHN SCHNELLABLASS MIT SCHLAUCHTÜLLE
GRIFO RÁPIDO DE ESFERA UNIVERSAL CONEXIÓN MANGUERA



ARTICOLO	Ø mm	ATTACCHI SERIE
20486	6x14	
20487	8x17	
20488	10x19	

RUBINETTO RAPIDO A SFERA UNIVERSALE MASCHIO
ROBINET RAPIDE À BILLE UNIVERSEL MÂLE
MALE UNIVERSAL QUICK RELEASE BALL VALVE
UNIVERSAL-KUGELHAHN SCHNELLABLASS MIT AUSSENGEWINDE
GRIFO RÁPIDO DE ESFERA UNIVERSAL MACHO



ARTICOLO	FILETTO	ATTACCHI SERIE
20637	1/4”	
20638	3/8”	

INNESTO RAPIDO CON MOLLA SERIE ITALIA
RACCORD RAPIDE AVEC RESSORT
QUICK COUPLING WITH SPRING
SCHNELLKUPPLUNG MIT FEDER
ACOPLAMIENTO RÁPIDO CON RESORTE



ARTICOLO	Ø mm	ATTACCHI SERIE
20876	4x6	
20631	6x8	
20632	8x10	
20877	10x12	

ATTACCO GIREVOLE CON MOLLA
RACCORD ROTATIF AVEC RESSORT
SWIVEL COUPLING WITH SPRING
DREHKUPPLUNG MIT FEDER
ACOPLAMIENTO GIRATORIO CON RESORTE

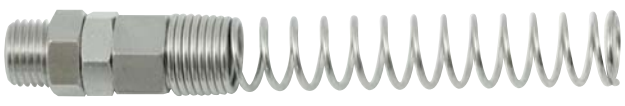

ARTICOLO	DESCRIZIONE
20878	Attacco 1/4” girevole con molla 4x6 mm
20633	Attacco 1/4” girevole con molla 6x8 mm
20634	Attacco 1/4” girevole con molla 8x10 mm
20879	Attacco 1/4” girevole con molla 10x12 mm

RUBINETTO RAPIDO UNIVERSALE CON MOLLA
ROBINET RAPIDE AVEC RESSORT
QUICK COCK WITH SPRING
SCHNELLKUPPLUNG MIT FEDER
GRIFO RÁPIDO CON RESORTE



ARTICOLO	Ø mm	ATTACCHI SERIE
20880	4x6	
20635	6x8	
20636	8x10	
20881	10x12	

Gli articoli qui descritti, prodotti da e/o per conto di CERMAG, sono da intendersi adattabili, quindi non originali, ai marchi indicati secondo REG. CE 1400/2002
All items described here, produced by and/or on behalf of CERMAG, are to be understood as adaptable, therefore not original, to the brands indicated according to REG. EC 1400/2002

RIPARTITORE UNIVERSALE A "Y" COMPLETO DI RACCORDI
REPARTITEUR EN "Y" AVEC RACCORDS
"Y" SHAPED DIVIDER COMPLETE WITH FITTINGS
Y-STÜCK MIT ANSCHLÜSSEN
DISTRIBUIDOR EN "Y" CON RACORES



ARTICOLO	ATTACCHI SERIE
20643	

RACCORDO INTERMEDIO DIRITTO
RACCORD INTERMEDIAIRE DROIT
STRAIGHT INTERMEDIATE FITTING
SCHLAUCHVERBINDUNG GERADE
RACOR INTERMEDIO RECTO



ARTICOLO	DESCRIZIONE
20640	Raccordo intermedio dritto 6x8 mm
20641	Raccordo intermedio dritto 8x10 mm

RUBINETTO SCARICO CONDENSA
ROBINET DECHARGE CONDENSATION
CONDENSATION DRAIN COCK
KONDENSATABLASSHAHN
GRIFO DESCARGA CONDENSACIÓN



ARTICOLO	DESCRIZIONE
20642	Rubinetto scarico condensa 1/4"

RACCORDO CON DADO FRESATO FILETTO MASCHIO
RACCORD AVEC ECROU FRAISE FILETAGE MALE
CONNECTION WITH MILLED NUT - MALE THREAD
ANSCHLUSS MIT GEFRÄSTER MUTTER AUFSCHRAUBGEWINDE
RACOR CON TUERCA FRESADA ROSCADO MACHO

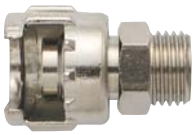

ARTICOLO	FILETTO
20489	1/4"
20490	3/8"

RACCORDO CON DADO FRESATO FILETTO FEMMINA
RACCORD AVEC ECROU FRAISE FILETAGE FEMELLE
CONNECTION WITH MILLED NUT - FEMALE THREAD
ANSCHLUSS MIT GEFRÄSTER MUTTER EINSCHRAUBGEWINDE
RACOR CON TUERCA FRESADA ROSCADO HEMBRA



ARTICOLO	FILETTO
20491	1/4"
20492	3/8"

RACCORDO DI GIUNZIONE 2 DADI
RACCORD DE JONCTION 2 ECROUS
CONNECTION WITH 2 NUTS
SCHLAUCHANSCHLUSS 2 MUTTERN
RACOR DE UNIÓN 2 TUERCAS



ARTICOLO	FILETTO
20493	1/4x1/4

DADO FRESATO
ECROU FRAISÉ
MILLED NUT
GEFRÄSTE MUTTER
TUERCA FRESADA



ARTICOLO	FILETTO
20494	1/4x1/4

GOMMINO RICAMBI PER ATTACCO BAIONETTA
BAGUE DE RECHANGE POUR RACCORD A BAIONNETTE
SPARE RUBBER RINGS FOR BAYONET CONNECTION
ERSATZGUMMI FÜR BAJONETTANSCHLUSS
REPUESTO JUNTA GOMA PARA ACOPLAMIENTO BAYONETA



ARTICOLO
20495

Gli articoli qui descritti, prodotti da e/o per conto di CERMAG, sono da intendersi adattabili, quindi non originali, ai marchi indicati secondo REG. CE 1400/2002
All items described here, produced by and/or on behalf of CERMAG, are to be understood as adaptable, therefore not original, to the brands indicated according to REG. EC 1400/2002

RACCORDI RAPIDI PER TUBI IN RILSAN E POLIURETANO
RACCORD RAPIDE POUR TUYAU EN RILSAN ET POLYURETHANE - QUICK CONNECTIONS FOR RILSAN AND POLYURETHAN HOSES - SCHNELLANSCHLÜSSE FÜR RILSAN UND POLYURETHAN ROHR

TERMINALE DIRITTO
EMBOUT DROIT
STRAIGHT TERMINAL FITTING
GERADER ANSCHLUSS
TERMINAL RECTO



ARTICOLO	Ø TUBO mm	FILETTO
20505	4	1/8
20506	4	1/4
20507	6	1/8
20508	6	1/4
20509	8	1/8
20510	8	1/4
20511	8	3/8
20512	10	1/4
20513	10	3/8
20514	10	1/2
20515	12	3/8
20516	12	1/2
20517	15	1/2

INTERMEDIO DIRITTO
INTERMEDIAIRE DROIT
STRAIGHT INTERMEDIATE FITTING
SCHLAUCHVERBINDUNG GERADE
INTERMEDIO RECTO



ARTICOLO	Ø TUBO mm
20518	4
20519	6
20520	8
20521	10
20522	12
20523	15

RIDUZIONE INTERMEDIA
REDUCTEUR INTERMEDIAIRE
INTERMEDIATE ADAPTER
REDUZIERSTÜCK VERBINDUNG
REDUCCIÓN INTERMEDIA



ARTICOLO	Ø TUBO mm	Ø TUBO mm
20524	6	4
20525	8	4
20526	8	6
20527	10	4
20528	10	6
20529	10	8
20530	12	8
20531	12	10

RIDUZIONE
REDUCTEUR
ADAPTER
REDUZIERSTÜCK
REDUCCION



ARTICOLO	Ø CODOLO mm	Ø TUBO mm
20532	6	4
20533	8	4
20534	8	6
20535	10	6
20536	10	8
20537	12	8
20538	12	10
20539	15	10
20540	15	12

TERMINALE CON CODOLO
RACCORD EMBOUT A QUEUE
TERMINAL FITTING WITH TANG
ANSCHLUSS MIT SCHAFT
TERMINAL ROSCADO

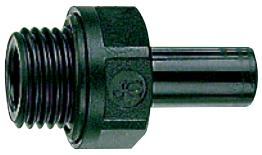

ARTICOLO	Ø TUBO mm	FILETTO
20541	4	1/8
20542	4	1/4
20543	6	1/8
20544	6	1/4
20545	8	1/8
20546	8	1/4
20547	8	3/8
20548	10	1/4
20549	10	3/8
20550	10	1/2
20551	12	3/8
20552	12	1/2
20553	15	3/8
20554	15	1/2

INTERMEDIO A “T”
INTERMEDIAIRE EN «T»
INTERMEDIATE «T» PIECE
«T»-VERBINDUNGSSTÜCK
INTERMEDIO EN “T”



ARTICOLO	Ø TUBO mm
20555	4
20556	6
20557	8
20558	10
20559	12
20560	15

INTERMEDIO A GOMITO
INTERMEDIAIRE COUDE
INTERMEDIATE ELBOW FITTING
ECK-VERBINDUNGSSTÜCK
INTERMEDIO EN CODO



ARTICOLO	Ø TUBO mm
20561	4
20563	6
20564	8
20565	10
20566	12
20567	15

RIDUZIONE A GOMITO
REDUCTEUR COUDE
ADAPTER ELBOW
ECK-REDUZIERSTÜCK
REDUCCIÓN EN CODO



ARTICOLO	Ø TUBO mm	Ø TUBO mm
20568	6	4
20569	8	4
20570	8	6
20571	10	4
20572	10	6
20573	10	8
20574	12	8
20575	12	10

Gli articoli qui descritti, prodotti da e/o per conto di CERMAG, sono da intendersi adattabili, quindi non originali, ai marchi indicati secondo REG. CE 1400/2002
All items described here, produced by and/or on behalf of CERMAG, are to be understood as adaptable, therefore not original, to the brands indicated according to REG. EC 1400/2002

TRAVASATORE PER CARBURANTE
TRANSVASEUSES POUR CARBURANT
FUEL DECANTER
KRAFTSTOFFABZIEHER
TRASEGADOR PARA COMBUSTIBLE

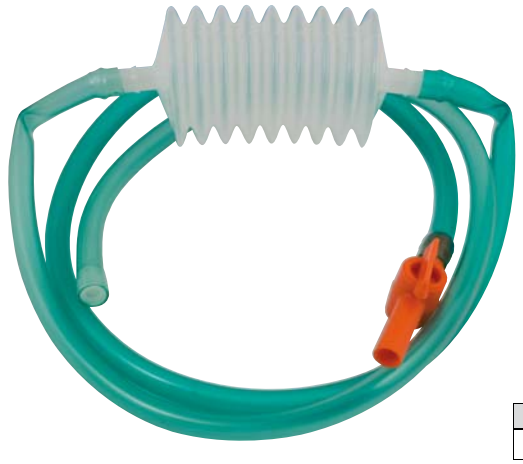

ARTICOLO
20251

CONTENITORE PER ACQUA DISTILLATA CON IMPUGNATURA
BIDON EAU DISTILLEE
DISTILLATE WATER TANK
BEHÄLTER FÜR DISTILLIERWASSER
CONTENEDOR PARA AGLIA DISTILADA



CARATTERISTICHE

Il dispositivo inserito nel beccuccio arresta il flusso del liquido quando è raggiunto l'esatto livello.
Semplifica l'operazione di rabbocco dell'acqua nelle batterie.

ARTICOLO	CAPACITA'
20356	2 l

TANICA IN METALLO
JERRYCAN EN METAL
METAL CAN
TANK AUS METALL
TANQUE METÁLICO



ARTICOLO	CAPACITÀ l
20741	5
20357	10
20358	20
20359	Bocchettone per travaso

CANESTRO MILLEUSI - NERO
JERRYCAN MULTI-USAGE
MULTIPLE USE BASKET
MEHRFACHAUSNUTZUNGKANISTER
CANASTO MULTIUSOS



ARTICOLO	DESCRIZIONE
20263	Canestro l 5 nero per benzina
20286	Canestro l 10 nero per benzina

CARAFFE
CARAFES
JUGS
MESSBECHER
JARRAS



ARTICOLO	DESCRIZIONE
20703	Caraffa capacità l 0,5
20704	Caraffa capacità l 1
20705	Caraffa capacità l 2
20706	Caraffa capacità l 3
20707	Caraffa capacità l 5

CANESTRO MILLEUSI
JERRYCAN MULTI-USAGE
MULTIPLE USE BASKET
MEHRFACHAUSNUTZUNGKANISTER
CANASTO MULTIUSOS



ARTICOLO	DESCRIZIONE
20272	Canestro capacità l 5
20699	Canestro capacità l 10
20700	Canestro capacità l 15
20701	Canestro capacità l 20
20702	Canestro capacità l 25

MISURINI IN PLASTICA
MEASURES EN PLASTIQUES
PLASTIC MEASURES
PLASTISCHER VERMESSER
CUBILETES DE PLÁSTICA PARA MEDIR LÍQUIDOS



ARTICOLO	CAPACITÀ l
20269	Capacità l 1
20270	Capacità l 2
20271	Capacità l 5

Gli articoli qui descritti, prodotti da e/o per conto di CERMAG, sono da intendersi adattabili, quindi non originali, ai marchi indicati secondo REG. CE 1400/2002
All items described here, produced by and/or on behalf of CERMAG, are to be understood as adaptable, therefore not original, to the brands indicated according to REG. EC 1400/2002

10

SESSOLE
ECOPES
SCOOPS
MESSSCHAUFELN
VERTEDORES



ARTICOLO	MISURA
20708	19 cm
20709	24 cm
20710	29 cm
20711	34 cm
20712	38 cm
20713	42 cm

IMBUTI A GAMBO
ENTONNOIR
SHAFT FUNNELS
TRICHTERN
EMBUDOS



CARATTERISTICHE
Adatti al travaso di alimenti.

ARTICOLO	Ø GAMBO
20694	6 mm
20695	8 mm
20696	10 mm
20697	12 mm
20698	14 mm
20259	16 mm
20260	22 mm
20261	25 mm
20262	30 mm

Predisposti per attacco filtro.

FILTRI PER IMBUTI
FILTRES POUR ENTONNOIRS
FILTERS FOR FUNNELS
FILTERN FÜR TRICHTER
FILTRO PARA EMBUDOS



ARTICOLO	Ø FILTRO	PER IMBUTO
20267	10,5 mm	20260
20268	12,5 mm	20261 - 20262

IMBUTO CON FILTRO E PROLUNGA FLESSIBILE
ENTONNOIR AVEC FILTRE ET RALLONGE FLEXIBLE
FUNNEL WITH FILTER AND FLEXIBLE EXTENSION
TRICHTER MIT FILTER UND BIEGSAMER VERLÄNGERUNG
EMBUDO CON FILTRO Y ALAGADERA FLEXIBLE



CARATTERISTICHE
- In materiale plastico
- Ø 250 mm
- Filtro rimovibile in ottone
- Adatto al travaso di oli e combustibili

ARTICOLO
20264

IMBUTO CURVA RIGIDA CON FILTRO
ENTONNOIR COURBE RIGIDE AVEC FILTRE
FUNNEL RIGID CURVE WITH FILTER
TRICHTER MIT FILTER
EMBUDO CURVA RIGIDA CON FILTRO



ARTICOLO
20265

IMBUTO IN METALLO CON FILTRO E GAMBO FLESSIBILE
ENTONNOIR AVEC FILTRE EN METAL ET QUEUE FLEXIBLE.
METAL FUNNEL WITH FILTER AND FLEXIBLE SHANK.
TRICHTER MIT FILTER AUS METALL UND BIEGSAMEN.
EMBUDO METÁLICO CON FILTRO Y MANGO FLEXIBLE.



ARTICOLO	Ø mm	L. max mm
20363	180x240	470
20366	Filtro di ricambio	

IMBUTO IN METALLO CON FILTRO
ENTONNOIR AVEC FILTRE EN METAL
METAL FUNNEL WITH FILTER
TRICHTER MIT FILTER AUS METALL
EMBUDO METÁLICO CON FILTRO



ARTICOLO	Ø mm	L. max mm
20364	240	240
20366	Filtro di ricambio	

Gli articoli qui descritti, prodotti da e/o per conto di CERMAG, sono da intendersi adattabili, quindi non originali, ai marchi indicati secondo REG. CE 1400/2002
All items described here, produced by and/or on behalf of CERMAG, are to be understood as adaptable, therefore not original, to the brands indicated according to REG. EC 1400/2002

CONTENITORE CON COPERCHIO PER BATTERIE ESAUSTE - 300 l

RECIPIENT AVEC COUVERCLE POUR BATTERIES EPUISEES - 300 l
CONTAINER WITH LID FOR FLAT BATTERIES - 300 l
BEHÄLTER MIT DECKEL FÜR ALTE BATTERIEN - 300 l
RECIPIENTE CON TAPA PARA BATERÍAS AGOTADAS - 300 l



ARTICOLO	DIMENSIONI mm
20841	1000x700x650

CONTENITORE CON COPERCHIO PER BATTERIE ESAUSTE - 600 l

RECIPIENT AVEC COUVERCLE POUR BATTERIES EPUISEES - 600 l
CONTAINER WITH LID FOR FLAT BATTERIES - 600 l
BEHÄLTER MIT DECKEL FÜR ALTE BATTERIEN - 600 l
RECIPIENTE CON TAPA PARA BATERÍAS AGOTADAS - 600 l



ARTICOLO	DIMENSIONI mm
20842	1200x800x700

ARMADIO CONTENITORE PER FITOFARMACI A 4 RIPIANI

ARMOIRE CONTENEUR POUR PHYTOPHARMACEUTIQUES A 4 ETAGERES
4-SHELF CUPBOARD FOR PESTICIDES
SCHRANK ZUR AUFBEWAHRUNG VON PFLANZENSCHUTZMITTELN, 4 EINLEGEBÖDEN
ARMARIO PARA FITOFÁRMACOS DE 4 ESTANTES



Caratteristiche Principali:

- Armadi progettati e realizzati con una struttura autoportante e resistente in lamiera zincata, **spessore 1,2 mm.**
- Doppia porta frontale incernierata.
- Maniglia a scomparsa con serratura e chiave, chiusura ad asta verticale su tre punti.
- Trattamento anticorrosione delle porte e finitura con vernici a polvere, di elevata resistenza al lavaggio ed alla disinfestazione; finitura colore verde RAL 6011.
- Feritoie alettate per aerazione (laterali e superiori).
- Quattro ripiani interni (modello Securfito standard) o due ripiani interni (modello Minisecurfito), in lamiera zincata forata, regolabili in altezza, completi di vaschetta di raccolta estraibile.
- Cartelli di segnalazione per prodotti tossico-nocivo e corrosivi.

ARTICOLO	DIMENSIONI mm
20843	1000x550x2000

Gli articoli qui descritti, prodotti da e/o per conto di CERMAG, sono da intendersi adattabili, quindi non originali, ai marchi indicati secondo REG. CE 1400/2002
All items described here, produced by and/or on behalf of CERMAG, are to be understood as adaptable, therefore not original, to the brands indicated according to REG. EC 1400/2002

Note
NOTES

Gli articoli qui descritti, prodotti da e/o per conto di CERMAG, sono da intendersi adattabili, quindi non originali, ai marchi indicati secondo REG. CE 1400/2002
All items described here, produced by and/or on behalf of CERMAG, are to be understood as adaptable, therefore not original, to the brands indicated according to REG. EC 1400/2002

11

www.cermag.com

Frizioni e Bandelle freno

EMBRAYAGES ET BANDES FRAIN
CLUTCHES AND BRAKE BELTS
KUPPLUNGEN UND BREMSBÄNDER
EMBRAGUES Y BANDAS FRENO

11

KIT LUK PER IL MONTAGGIO E CENTRAGGIO DELLA FRIZIONE DEI TRATTORI

JEU LUK POUR L'ENSEMBLE ET LE CENTRAGE DES EMBRAYAGES DU TRACTEURS
LUK KIT FOR MOUNTING AND ALIGNING OF TRACTORS' CLUTCHES
KIT ZUR KUPPLUNGSAUSRICHT. LUK
KIT LUK PARA EL MONTAJE Y CENTRADO DE LOS EMBRAGUES DE TRACTORES



CARATTERISTICHE

Innovativo kit per il centraggio della frizione in grado di essere utilizzato con tutte le principali dimensioni del mozzo del cuscinetto.
L'attrezzo garantisce montaggi veloci ed accurati riducendo il rischio di danni durante lo svolgimento della riparazione.
Il kit è adatto ad essere utilizzato su trattori CNH, John Deere, Landini, Massey Ferguson, SDF e altri marchi.
Il kit completo include 32 centratori volano e 11 centratori disco.
Centratori volano: 14mm fino a 45mm
Centratori disco: 12mm, 14mm, 15mm, 16mm, 17mm, 20mm, 22mm, 25mm, 30mm, 36mm, 40mm



ARTICOLO	DESCRIZIONE
16108	Valigetta kit montaggio frizioni composta da: Centratori volano da 14mm fino a 45mm Centratori disco da 12mm, 14mm, 15mm, 16mm, 17mm, 20mm, 22mm, 25mm, 30mm, 36mm e 40mm

ADRIATICA MACCHINE

MOTOZAPPE E MOTOCOLIVATORI (DAL 1993 IN AVANTI)	**Art. 15519**  OEM Frizione conica Ø 103x90 mm Albero Ø 23 mm Conicità 1:5 14x11x3 mm - Z.6		
MOTOCOLTIVATORI 10 HP (DAL 1993 IN AVANTI)	**Art. 15521**  OEM Frizione Ø 103x90 mm a dischi multipli con 4 dischi 14x11x3 mm - Z.6 Albero Ø23 mm		
MOTOCOLTIVATORI 12 HP (DAL 1994 IN AVANTI)	**Art. 15620**  OEM Frizione Ø 103x90 mm a dischi multipli con 4 dischi 14x11x3 mm - Z.6 Albero Ø23 filettato		
MINIMEC SUPERMEC 14 HP (segue ADRIATICA MACCHINE)	**Art. 15354**  OEM Frizione monodisco a molle elicoidali Piatto Ø 140 mm	**Art. 15020**  OEM Disco frizione rigido 140x96x3,2 mm 17x15EV Z.20	**Art. 15044**  OEM Manicotto con anello in grafite

Gli articoli qui descritti, prodotti da e/o per conto di CERMAG, sono da intendersi adattabili, quindi non originali, ai marchi indicati secondo REG. CE 1400/2002
All items described here, produced by and/or on behalf of CERMAG, are to be understood as adaptable, therefore not original, to the brands indicated according to REG. EC 1400/2002

segue ADRIATICA MACCHINE

SUPERMEC 18 HP	**Art. 15016**  OEM Frizione monodisco a molle elicoidali Piatto Ø 155 mm	**Art. 15198**  OEM Disco frizione rigido 155x114x4 mm 17x15EV Z.20	**Art. 15051**  OEM Cuscinetto Reggispinta
		Art. 15359  OEM Manicotto completo di molla	
MASTERMEC L2 - R2 - S2 - L30 MOTOAGRICOLA MAJORMEC (1ª SERIE)	**Art. 15012**  OEM Frizione monodisco con molle a diaframma Piatto Ø 180 mm	**Art. 15031**  OEM F0819134020 Disco frizione rigido 181x127x3,8 mm 23x20EV Z.20	**Art. 15043**  OEM Manicotto con cuscinetto reggispinta
TRATTORINO 845	**Art. 15515**  OEM Frizione monodisco con molle a diaframma Piatto Ø 215 mm	**Art. 15099**  OEM Disco frizione rigido 215x152x3,2 mm 23x20EV Z.20	**Art. 15043**  OEM Manicotto con cuscinetto reggispinta
MOTOZAPPA MINIFALCE	**Art. 15710**  OEM Frizione conica Ø 103x82,5 mm Albero Ø 23 Conicità 1:5 11x14x3 - Z.6		
MASTERMEC L2 - R2 - S2 - L30 MOTOAGRICOLA MAJORMEC (2ª SERIE)	**Art. 15711** 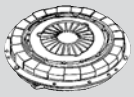 OEM Frizione monodisco con molle a diaframma Piatto Ø 180 mm	**Art. 15031**  OEM F0819134020 Disco frizione rigido 181x127x3,8 mm 23x20EV Z.20	**Art. 15043**  OEM Manicotto con cuscinetto reggispinta

AEBI

TERATRAC TT40	**Art. 15720**  OEM Meccanismo a 3 leve completo di disco centrale in ferodo. Piatto Ø 180 mm (senza disco PDF 15707)	**Art. 15721**  OEM Disco frizione rigido centrale 180x127x3,2 mm 35x31 mm - Z.18	**Art. 15707**  OEM Disco PTO in ferodo 180x127x3,8 mm 20x17 mm - Z.12

AGRIFULL RUOTE

TRATTORI 68-78 E DERIVATI	**Art. 15149**  OEM Frizione monodisco a molle elicoidali Piatto Ø 215 mm	**Art. 15325**  OEM Disco frizione rigido 216x152x3,8 mm 26x21x4 Z.10	**Art. 15055**  OEM Cuscinetto Reggispinta
		Art. 15049  OEM Manicotto	
(segue AGRIFULL RUOTE)			

11

segue AGRIFULL RUOTE

JOLLY 50
TOSELLI 60-70-85
DERBY 60-80
GRISO 70-75
TORNADO 80
8045 - 8050 - 8055
8060 - 55.46 - 65.46
RODEO 90 - 90

1ª serie - Fino al 1976

Art. Kit 15976



OEM 87689657
Kit composto da:
- Meccanismo 15544
- Disco PTO 15943
- Cuscinetti 15990 - 63896 - 63867

Art. 15544



OEM 5145706 - 5154879 - 5171137 - Meccanismo a 6 leve completo di disco centrale in ferodo senza il disco PTO.
- Piatto Ø 280 mm (11")

Art. 15943



OEM 5145715 - 5154703
Disco PTO
rigido in ferodo
280x165x3 mm
25x22EV - Z.10

Art. 15520



OEM 5145715 - 5154703
Disco PTO
rigido in ferodo
280x165x3 mm
25x22EV - Z.10

Art. 15147



OEM 5171053 - 5155304
Disco centrale in ferodo con molle parastrappi
280x165x4,4 mm
40x35EV - Z.14

Art. 15990



OEM 5119875 - 5122028
Cuscinetto reggispinta cambio 90x50x22 mm

Art. 15280



Art. 15800

OEM 5119875 - 5122028 - 87345759
Cuscinetto reggispinta cambio 90x50x22 mm

Nuova Versione
OEM 5197980

Art. 16167



OEM 4993817

Collare

Art. 62951



Art. FAG 63896

OEM 24905360 - 84455696
Cuscinetto reggispinta PTO
70x110x20 mm

Art. 62581



Art. FAG 63867

OEM 28043280 - 87306803
Cuscinetto volano
17x47x14 mm

JOLLY 50
TOSELLI 60-70-85
DERBY 60-80
GRISO 70-75
TORNADO 80
8045 - 8050 - 8055
8060 - 8075
55.46 - 65.46
RODEO 90 - 95
60II - 70II - 80II -
466 - 450S - 480 -
500 - 530 - 540 - 566
- 570 - 580 - 600 -
640 - 666 - 670

2ª serie - **Rinforzata**

MECCANISMO RINFORZATO

N.B.: Quando si sostituisce un meccanismo non rinforzato con un meccanismo rinforzato, bisogna sostituire anche il disco PTO.

Art. Kit 15929



OEM

Kit composto da:
- Meccanismo 15505
- Disco PTO 15943

Art. Kit 15938



OEM
Kit composto da:
- Meccanismo 15505
- Disco PTO 15943
- Cuscinetti 15990 - 63896 - 63867

Art. 15505



OEM 5162900-5150652
Meccanismo a 6 leve completo di disco centrale metalceramico a 6 pale senza il disco PTO.
Piatto Ø 280 mm (11")
Intercambiabile con meccanismo VALEO

Art. 15943



OEM
5145715 - 5154703
Disco PTO
rigido in ferodo
280x165x3 mm
25x22EV - Z.10

Art. 15520



OEM 5145715 - 5154703
Disco PTO rigido in ferodo 280x165x3 mm
25x22EV - Z.10

Art. 15414



OEM 5145711
Disco centrale metalceramico a 5 pale con molle parastrappi
Ø 280 mm sinterizzato
40x35EV - Z.14

Tipo SILA intercambiabile con LUK

Art. 15528



OEM 5162901
Disco centrale metalceramico a 6 pale con molle parastrappi per meccanismo 15505
Ø 280 mm sinterizzato
40x35EV - Z.14

Art. 15523



OEM 5156209
Disco centrale in ferodo con molle parastrappi
280x165x3,5 mm
40x35EV - Z.14

Art. 15990



OEM 5119875 - 5122028 - 87345759
Cuscinetto reggispinta cambio 90x50x22 mm

Art. 15280



Art. 15800

OEM - 5119875 - 5122028 - 87345759
Cuscinetto reggispinta cambio 90x50x22 mm

Nuova Versione
OEM 5197980

Art. 62581



Art. FAG 63867

OEM 28043280 - 87306803
Cuscinetto volano
17x47x14 mm

Art. 16167



OEM 4993817

Collare

Art. 15863



OEM 599930
Cuscinetto reggispinta

Art. 62951



Art. FAG 63896

OEM 24905360 - 84455696
Cuscinetto reggispinta PTO
70x110x20 mm

Art. 15862



OEM 5103178
Cuscinetto reggispinta

Art. 15751



OEM 26794570
Cuscinetto PTO
65x100x11 mm
Per mod: 480S-500S-540S-550-600-640

(segue AGRIFULL RUOTE)

Gli articoli qui descritti, prodotti da e/o per conto di CERMAG, sono da intendersi adattabili, quindi non originali, ai marchi indicati secondo REG. CE 1400/2002
All items described here, produced by and/or on behalf of CERMAG, are to be understood as adaptable, therefore not original, to the brands indicated according to REG. EC 1400/2002

segue AGRIFULL RUOTE

8065 - 8066	**Art. Kit 15975**  OEM 87689655 Kit composto da: - Meccanismo 15529 - Disco PTO 15943 - Cuscinetti 15990 - 63896 - 63867		
	Art. 15529  OEM 5154835 Meccanismo a 6 leve completo di disco centrale rigido in ferodo. Fornito senza il disco PTO. Piatto Ø 280 mm (11") Intercambiabile con meccanismo VALEO	**Art. 15943**  OEM 5145715 - 5154703 Disco PTO rigido in ferodo 280x165x3 mm 25x22EV - Z.10	**Art. 15520**  OEM 5145715 - 5154703 Disco PTO rigido in ferodo 280x165x3 mm 25x22EV - Z.10
	Art. 15631  OEM 5145714 - 5155300 Disco centrale rigido in ferodo 280x165x4,4 mm 40x35EV - Z.14	**Art. 15990**  OEM 5119875 - 5122028 - 87345759 Cuscinetto reggispinta cambio 90x50x22 mm	**Art. 15280**  OEM - 5119875 - 5122028 - 87345759 Cuscinetto reggispinta cambio 90x50x22 mm **Art. 15800** Nuova Versione OEM 5197980
		Art. 62951  **Art. FAG 63896** OEM 24905360 - 84455696 Cuscinetto reggispinta PTO 70x110x20 mm	**Art. 62581**  **Art. FAG 63867** OEM 28043280 - 87306803 Cuscinetto volano 17x47x14 mm
8085 - 8095 80105 **MECCANISMO RINFORZATO** N.B.: Quando si sostituisce un meccanismo non rinforzato con un meccanismo rinforzato, bisogna sostituire anche il disco PTO.	**Art. Kit 15932**  Kit composto da: - Meccanismo 15530 - Disco PTO 15966		
	Art. Kit 15978  OEM Kit composto da: - Meccanismo 15530 - Disco PTO 15966 - Cuscinetti 15990 - 63897 - 63869		
	Art. 15530  OEM 5163936 Meccanismo a 6 leve completo di disco centrale metalceramico a 7 pale. Fornito senza il disco PTO. Piatto Ø 310 mm (12") Intercambiabile con meccanismo VALEO	**Art. 15966**  OEM 5144741 - 5154514 Disco PTO rigido in ferodo, per meccanismo 15530 310x190x3 mm 28x24EV - Z.10	**Art. 15532**  OEM 5144741 - 5154514 Disco PTO rigido in ferodo, per meccanismo 15530 310x190x3 mm 28x24EV - Z.10
	Art. 15531  OEM 5163937 Disco centrale metalceramico con molle parastrappi a 7 pale per meccanismo 15530 Ø 310 sinterizzato (12") 45x40EV - Z.16	**Art. 15990**  OEM 5119875 - 5122028 Cuscinetto reggispinta cambio 90x50x22 mm	**Art. 15280**  OEM - 5119875 - 5122028 - 87345759 Cuscinetto reggispinta cambio 90x50x22 mm Nuova Versione **Art. 15800** OEM 5197980
		Art. 62952  **Art. FAG 63897** OEM 5112084 - 47127081 Cuscinetto reggispinta PTO 75x115x20 mm	**Art. 62583**  **Art. FAG 63869** OEM 28042740 Cuscinetto volano 20x47x14 mm

AGRIFULL CINGOLI

C80.50	**Art. 15173** 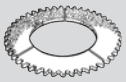	OEM 588433 - 5160719 Anello frizione centrale con dentatura esterna 277x156x10 mm (1/3T) - 45 denti	**Art. 15176** 	OEM 5109937 - 5109934 - 5161615 Anello frizione di sterzo in tessuto con dentatura esterna 239x180x4,8 - 28 denti	**Art. 15389** 	OEM 566519 Anello frizione di sterzo con dentatura interna 229x171x2 mm 21 denti
	Art. 15388 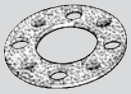	OEM 571707 - 5160601 Anello frizione cambio a 8 fori 88x48x4,5 mm				
C80-70 SPECIAL	**Art. 15177** 	OEM 596511 - 5160602 Anello frizione centrale con dentatura esterna 277x166x7 mm 45 denti	**Art. 15176** 	OEM 5109937 - 5109934 - 5161615 Anello frizione di sterzo in tessuto con dentatura esterna 239x180x4,8 - 28 denti	**Art. 15389** 	OEM 566519 Anello frizione di sterzo con dentatura interna 229x171x2 mm 21 denti
	Art. 15388 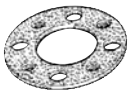	OEM 571707 - 5160601 Anello frizione cambio a 8 fori 88x48x4,5 mm				
55 CV - CF - 60 C - CL - 70 C - CL - 80 C - C 80.46 - C 80.56 - C 80.66 - C 80.76	**Art. 15176** 	OEM 5109937 - 5109934 - 5161615 Anello frizione di sterzo in tessuto con dentatura esterna 239x180x4,8 - 28 denti			**Art. 15389** 	OEM 566519 Anello frizione di sterzo con dentatura interna 229x171x2 mm 21 denti

ARBOS MIETITREBBIE

1000 MAYOR	**Art. 15234** 	OEM 16295 Disco frizione rigido in ferodo 250x155x4,3 mm 35x29x5,5 mm - Z.10	**Art. 15365** 	OEM 541743 Cuscinetto reggispinta	**Art. 15364** 	OEM 4561428 Manicotto
REKORD SUPEREKORD 1220 - 120 - 125 PANTERA - LINCE GIAGUAR - 165 TIGRE	**Art. 15169** 	OEM R3731 - B46575 Disco frizione rigido in ferodo 279x171x4,3 mm 35x29x5,5 mm - Z.10	**Art. 15365** 	OEM 541743 Cuscinetto reggispinta	**Art. 15364** 	OEM 4561428 Manicotto

BARBIERI

MOTOCOLTIVATORI: GAZZELLA - PUMA 2ª SERIE	**Art. 15588** 	OEM Frizione monodisco con molle a diaframma Piatto Ø 90 mm	**Art. 15525** 	OEM Disco frizione rigido in ferodo 86x50x3,5 mm 15x12EV Z.8	**Art. 15763** 	OEM Disco frizione rigido in ferodo 89x55x4,5 mm 15x12EV - Z.8 Ricambio per frizione 15588
					Art. 15042 	OEM Manicotto con cuscinetto reggispinta
MOTOCOLTIVATORI: GAZZELLA - PUMA CON MOTORE JLO (segue BARBIERI)	**Art. 15590** 	OEM Frizione monodisco con molle a diaframma Piatto Ø 90 mm	**Art. 15525** 	OEM Disco frizione rigido in ferodo 86x50x3,5 mm 15x12EV - Z.8	**Art. 15042** 	OEM Manicotto con cuscinetto reggispinta

Gli articoli qui descritti, prodotti da e/o per conto di CERMAG, sono da intendersi adattabili, quindi non originali, ai marchi indicati secondo REG. CE 1400/2002
All items described here, produced by and/or on behalf of CERMAG, are to be understood as adaptable, therefore not original, to the brands indicated according to REG. EC 1400/2002

segue BARBIERI

MOTOCOLTIVATORI: GAZZELLA - PUMA FB serie 310 - 900	**Art. 15321** 	OEM Frizione monodisco con molle a diaframma Piatto Ø 95 mm	**Art. 15189** 	OEM Disco frizione rigido in ferodo 94x61x1,5 mm 15x12EV Z.8	**Art. 15042** 	OEM Manicotto con cuscinetto reggispinta
			Art. 15050 	OEM Cuscinetto reggispinta	**Art. 15056** 	OEM Leva a forcella
MOTOZAPPE: ZEBRA - FB serie 210	**Art. 15002** 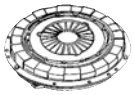	OEM Frizione monodisco con molle a diaframma Piatto Ø 110 mm	**Art. 15019** 	OEM Disco frizione rigido in ferodo 110x58x1,5 mm 15x12EV Z.8	**Art. 15042** 	OEM Manicotto con cuscinetto reggispinta
			Art. 15050 	OEM Cuscinetto reggispinta	**Art. 15057** 	OEM Leva a forcella
MOTOCOLTIVATORI: GIAGUARO - Serie 1600	**Art. 15339** 	OEM Frizione bidisco completa di disco centrale Piatto Ø 110 mm	**Art. 15022** 	OEM Disco frizione rigido in sinterizzato Ø 110 mm sinterizzato 15x12EV Z.8	**Art. 15042** 	OEM Manicotto con cuscinetto reggispinta
			Art. 15050 	OEM Cuscinetto reggispinta	**Art. 15058** 	OEM Leva a forcella
MOTOCOLTIVATORI: PIONEER - LEOPARD - FB serie 1400	**Art. 15004** 	OEM Frizione monodisco a molle elicoidali Piatto Ø 160 mm	**Art. 15025** 	OEM Disco frizione rigido in ferodo 160x110x3,8 mm 19x15,5x3 mm Z.10	**Art. 15059** 	OEM Leva a forcella
	Art. 15051 	OEM Cuscinetto reggispinta	**Art. 15048** 	OEM Manicotto		
MOTOCOLTIVATORI: MOTOFALCIATRICI	**Art. 15610** 	OEM Frizione Ø 103x70,5 mm a dischi multipli con 4 dischi 15x12EV Z.8 Albero Ø23 mm			**Art. 15629** 	OEM Manicotto con cuscinetto reggispinta
MOTOCOLTIVATORI: REKORD (fino al 2004)	**Art. 15608** 	OEM Disco frizione rigido in ferodo 122x80x11,5 mm 28x25EV Z.15				
MOTOCOLTIVATORI: REKORD (dal 2005) (segue BARBIERI)	**Art. 15823** 	OEM Frizione monodisco Ø 142x92 mm 15x12 mm Z.8 Albero Ø 23 mm	**Art. 15824** 	OEM Disco frizione rigido in ferodo 116x80x4,5 mm 28x25 mm DIN 5482 Z.15		

Gli articoli qui descritti, prodotti da e/o per conto di CERMAG, sono da intendersi adattabili, quindi non originali, ai marchi indicati secondo REG. CE 1400/2002
All items described here, produced by and/or on behalf of CERMAG, are to be understood as adaptable, therefore not original, to the brands indicated according to REG. EC 1400/2002

11

segue BARBIERI

TRATTORINI: PANTHER DELFINO FB serie 1800	**Art. 15005**  OEM Frizione monodisco a molle elicoidali Piatto Ø 187 mm	**Art. 15026**  OEM Disco frizione rigido in ferodo 184x127x3,8 mm 19x15,5x3 mm - Z.10	**Art. 15060**  OEM Leva a forcella
	Art. 15051  OEM Cuscinetto reggispinta	**Art. 15047**  OEM Manicotto	
TRATTORINI: FURIA FB serie 3500 (2-4 RM)	**Art. 15006**  OEM Frizione monodisco a molle elicoidali Piatto Ø 187 mm	**Art. 15035**  OEM Disco frizione rigido in ferodo 181x127x3,3 mm 22x19EV - Z.13	**Art. 15060**  OEM Leva a forcella
	Art. 15052  OEM Cuscinetto reggispinta 68x36x19 mm	**Art. 15047**  OEM Manicotto	
TRATTORINI: FURIA FB serie 3500 (4 RM)	**Art. 15297**  OEM Frizione monodisco a molle elicoidali Piatto Ø 216 mm	**Art. 15191**  OEM Disco frizione rigido in ferodo 216x152x4 mm 22x19EV - Z.13	**Art. 15061**  OEM Leva a forcella
	Art. 15052  OEM Cuscinetto reggispinta 68x36x19 mm	**Art. 15047**  OEM Manicotto	

BCS

MOTOCOLTIVATORI E MOTOFALCIATRICI SERIE 600/700	**Art. 15001**  OEM 592.48106 Frizione conica Ø 103x100 mm Albero 22,5 mm Conicità 1:5 15x12EV - Z.8		
	Art. 15527  Frizione Ø 103x99 mm a dischi multipli con 5 dischi 15x12EV - Z.8 Albero Ø23	**Art. 15584**  OEM Serie dischi completa - composta da 5 dischi di Ø 93 mm	
MOTOCOLTIVATORI 705	**Art. 15016**  OEM 581010076 Frizione monodisco a molle elicoidali Piatto Ø 155 mm	**Art. 15032**  OEM 581010091 Disco frizione rigido 155x114x4,5 mm 16x13x3,5 mm - Z.6	
	Art. 15051  OEM 581010102 Cuscinetto reggispinta		
MOTOCOLTIVATORE MOTOFALCIAT. 720 (per sostituzione autoventilante)	**Art. 15825**  OEM Frizione Ø 103x113,5 mm a dischi multipli con 4 dischi 12x15EV - Z.8 Albero Ø23	**Art. 15630**  OEM Disco frizione sinterizzato Ø 93 mm	
MOTOFALCIATRICI E MOTOCOLTIVATORI 715 - 735 (segue BCS)	**Art. 15001**  OEM 592.48106 Frizione conica Ø 103x100 mm Albero Ø 22,5 mm Conicità 1:5 15x12EV - Z.8		

Gli articoli qui descritti, prodotti da e/o per conto di CERMAG, sono da intendersi adattabili, quindi non originali, ai marchi indicati secondo REG. CE 1400/2002
All items described here, produced by and/or on behalf of CERMAG, are to be understood as adaptable, therefore not original, to the brands indicated according to REG. EC 1400/2002

segue BCS

MOTOFALCIATRICE 622	**Art. 15328**  OEM 590024260 Disco frizione rigido 178x133x5 mm 25x20EV - Z.15		
MOTOCOLTIVATORE 745 (motore Lombardini 3LD510)	**Art. 15747**  OEM 59247513 Frizione Ø 103x104 a dischi multipli con 5 dischi 12x15 mm - Z.8 albero Ø 24 mm filetto M16x1,5	**Art. 15584**  OEM Serie dischi completa - composta da 5 dischi di Ø 93 mm	
VICTOR 300 AR - 400L AR	**Art. Kit 16082**  OEM 58172957 - 59978097 Kit meccanismo più disco frizione. Piatto Ø 180 mm 17x15 - Z.20		
INVICTUS K400	**Art. 15720**  OEM Meccanismo a 3 leve completo di disco centrale in ferodo. Piatto Ø 180 mm (senza disco PDF 15707)	**Art. 15707**  OEM Disco PTO in ferodo 180x127x3,8 mm 20x17 mm - Z.12	**Art. 15272**  OEM Cuscinetto reggispinta piccolo 82x50x28 **Art. 15807**  OEM Cuscinetto reggispinta cambio 82x50x26
MATRA 101	**Art. 15298** 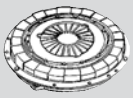 OEM 599.25834 Frizione monodisco con molle a diaframma Piatto Ø 160 mm	**Art. 15312**  OEM 599.25837 Disco frizione con molle parastrappi 155x114x3 mm 17x15EV - Z.20	

BEDOGNI

MOTOFALCIATRICE E MOTOCOLTIVATORE COLIBRÌ	**Art. 15019**  OEM 60053 Disco frizione rigido 110x58x1,5 mm 15x12EV - Z.8		
MOTOCOLTIVATORI COLIBRÌ	**Art. 15022**  OEM Disco rigido sinterizzato 110x75x3 mm 15x12EV - Z.8		
MOTOFALCIATRICE OLIMPIA	**Art. 15153**  OEM 12231 Disco frizione rigido 178x133x2,8 mm 23x18x3 mm - Z.10		

BENASSI MECCANICA

MOTOZAPPA RL 300 - SM (FRIZIONE CORTA)	**Art. 15318**  OEM Frizione conica Ø 103x69 mm Albero Ø 22,5 Larghezza 66,5 mm Conicità 1:5 15x12EV - Z.8		
MOTOZAPPA RL 300 (FRIZIONE LUNGA)	**Art. 15001**  OEM Frizione conica Ø 103x100 mm Albero Ø 22,5 Conicità 1:5 Larghezza 97,5 mm 15x12EV - Z.8		
MOTOZAPPA RL 95 - 100 - 634L MOTOCOLTIVATORI 421	**Art. 15002** 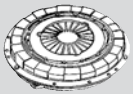 OEM Frizione monodisco con molle a diaframma Piatto Ø 110 mm	**Art. 15019**  OEM Disco frizione rigido 110x58x1,5 mm 15x12EV - Z.8	

segue BENASSI MECCANICA

MOTOZAPPA RL309 MOTOCOLTIVATORI 419	**Art. 15611**  OEM Disco frizione rigido sinterizzato 82x60x2 mm 50x45EV - Z.24		

BENASSI SPA

MOTOZAPPA BL 105	**Art. 15519**  OEM Frizione conica Ø 103x90 mm Albero 22,5 mm Conicità 1:5 14x11x3 - Z.6		
MOTOZAPPA 10 HP - BL105 MOTOFALCIATRICE	**Art. 15521**  OEM Frizione Ø 103x90 mm a dischi multipli con 4 dischi 14x11x3 mm Z.6 Albero Ø23		

BERTOLINI

MOTOCOLTIVATORI SERIE 300	**Art. 15160**  OEM 81.9024.00 Disco frizione rigido 80x60x2,3 mm 20x17EV Z.12		
MOTOFALCIATRICI BRF 58	**Art. 15193**  OEM 81.9030.00 Disco frizione rigido 145x102x4 mm 26x21x3 mm Z.10		
MOTOFALCIATRICI 124 - 125 - 126	**Art. 15194**  OEM 81.9036.00 Disco frizione rigido 178x134x2,5 mm 26x21x3 mm Z.10		
MOTOCOLTIVATORI 305	**Art. 15002** 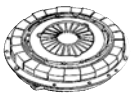 OEM 81.9220.00 Frizione monodisco con molle a diaframma Piatto Ø 110 mm	**Art. 15019**  OEM 81.9221.00 Disco frizione rigido 110x58x1,5 mm 15x12EV Z.8	
	Art. 15042  OEM 81.9222.00 Manicotto con cuscinetto reggispinta	**Art. 15057**  OEM 81.9218.00 Leva a forcella	
MOTOCOLTIVATORI SERIE 307 (FRIZIONE LUNGA)	**Art. 15001**  OEM Frizione conica Ø 103x100 mm Albero Ø 23 mm Conicità 1:5 Larghezza 97,5 mm 15x12EV - Z.8		
MOTOCOLTIVATORI SERIE 307 - 406 (FRIZIONE CORTA) MOTOFALCIATRICE 134-140 (segue BERTOLINI)	**Art. 15533**  OEM120003 Frizione conica Ø 103x87 mm Albero Ø 22,5 mm Conicità 1:5 15x12EV - Z.8		

Gli articoli qui descritti, prodotti da e/o per conto di CERMAG, sono da intendersi adattabili, quindi non originali, ai marchi indicati secondo REG. CE 1400/2002
All items described here, produced by and/or on behalf of CERMAG, are to be understood as adaptable, therefore not original, to the brands indicated according to REG. EC 1400/2002

segue BERTOLINI

MOTOFALCIATRICE SERIE 136 - 312 - 408	**Art. 15633**  OEM Frizione Ø 103x87 mm a dischi multipli con 4 dischi 12x15EV - Z.8 Albero Ø23 mm Conicità 1:5		
MOTOFALCIATRICE CON MOTORE ACME AT 330 - ALN 330	**Art. 15585**  OEM Frizione Ø 103x87 mm a dischi multipli con 4 dischi 12x15EV - Z.8 Albero Ø 23 mm Conicità 1:5 Vite lunga		
MOTOCOLTIVATORI: BM 10 310 (1ª serie) 324 (1ª serie)	**Art. 15195**  OEM 81.9056.00 Disco frizione rigido 155x114x1,5 mm 22x18x3,5 mm Z.10	**Art. 15044**  OEM Manicotto con anello in grafite	
MOTOCOLTIVATORI: BM 310 310 (2ª serie) 324 (2ª serie)	**Art. 16288** new  OEM Frizione monodisco con molle a diaframma Piatto Ø 160 mm	**Art. 15196**  OEM 81.9085.00 Disco frizione rigido 160x110x3,8 mm 22x19EV Z.13	**Art. 15044**  OEM Manicotto con anello in grafite
MOTOCOLTIVATORI: 310 S TRATTORINI 310T - 510	**Art. 15013**  OEM 81.9109.20 Frizione monodisco con molle a diaframma Piatto Ø 160 mm	**Art. 15029**  OEM 81.9112.00 Disco frizione rigido 160x110x3,8 mm 23x20EV Z.20	
	Art. 15043  OEM 81.9134.30 Manicotto con cuscinetto reggispinta		
MOTOCOLTIVATORI 315	**Art. 15003**  OEM 81.9032.00 Frizione monodisco con molle elicoidali Piatto Ø 140 mm	**Art. 15020**  OEM 81.9033.00 Disco frizione rigido 140x96x3,2 mm 17x15EV Z.20	
	Art. 15044  OEM Manicotto con anello in grafite		
MOTOCOLTIVATORI: 318 (segue BERTOLINI)	**Art. 15013**  OEM 81.9109.20 Frizione monodisco con molle a diaframma Piatto Ø 160 mm	**Art. 15198**  OEM Disco frizione rigido 155x114x4 mm 17x15 EV Z.20	**Art. 15043**  OEM 81.9134.30 Manicotto con cuscinetto reggispinta

Gli articoli qui descritti, prodotti da e/o per conto di CERMAG, sono da intendersi adattabili, quindi non originali, ai marchi indicati secondo REG. CE 1400/2002
All items described here, produced by and/or on behalf of CERMAG, are to be understood as adaptable, therefore not original, to the brands indicated according to REG. EC 1400/2002

11

segue BERTOLINI

MOTOCOLTIVATORI 320	**Art. 15330**  OEM 81.9117.00 Frizione monodisco con molle a diaframma Piatto Ø 180 mm	**Art. 15035**  OEM 81.9119.00 Disco frizione rigido 181x127x4 mm 22x19EV Z.13	**Art. 15061**  OEM 81.9127.00 Leva a forcella
	Art. 15054  OEM Cuscinetto reggispinta 56x35x14		
TRATTORINI 330	**Art. 15331**  OEM 81.9301.00 Frizione monodisco con molle a diaframma Piatto Ø 180 mm	**Art. 15035**  OEM 81.9119.00 Disco frizione rigido 181x127x4 mm 22x19EV Z.13	
	Art. 15332  OEM 81.9302.00 Manicotto con cuscinetto reggispinta		
MOTOCOLTIVATORI BM 12 - TRATTORINI 412T	**Art. 15296**  OEM 81.9003.00 Monodisco con molle elicoidali Piatto Ø 187 mm	**Art. 15141**  OEM 81.9006.00 Disco frizione rigido 184x127x3,8 mm 22x18x3,5 Z.10	
	Art. 15052  OEM Cuscinetto reggispinta 68x36x19 mm	**Art. 15047**  OEM 81.9009.00 Manicotto	
421 DIESEL 1C 424 - 431 - 432 - DIESEL 2C - 428 - 450	**Art. 15012** 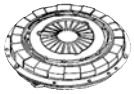 OEM 81.9134.00 Frizione monodisco con molle a diaframma Piatto Ø 180 mm	**Art. 15031**  OEM 81.9134.20 Disco frizione rigido 181x127x3,8 mm 23x20EV Z.20	
	Art. 15043  OEM 81.9134.30 Manicotto con cuscinetto reggispinta		
450 DIESEL 3 CILINDRI (segue BERTOLINI)	**Art. 15014**  OEM 81.9134.60 Frizione monodisco con molle a diaframma Piatto Ø 180 mm	**Art. 15031**  OEM 81.9134.20 Disco frizione rigido 181x127x3,8 mm 23x20EV Z.20	
	Art. 15043  OEM 81.9134.30 Manicotto con cuscinetto reggispinta		

Gli articoli qui descritti, prodotti da e/o per conto di CERMAG, sono da intendersi adattabili, quindi non originali, ai marchi indicati secondo REG. CE 1400/2002
All items described here, produced by and/or on behalf of CERMAG, are to be understood as adaptable, therefore not original, to the brands indicated according to REG. EC 1400/2002

segue BERTOLINI

TRATTORINI 530	**Art. 15338**  OEM 81.9143.00 Frizione monodisco con molle a diaframma Piatto Ø 215 mm	**Art. 15191**  OEM 81.9144.20 Disco frizione rigido 216x152x4 mm 22x19EV - Z.13	
	Art. 15332  OEM 81.9302.00 Manicotto con cuscinetto reggispinta		
MOTOCOLTIVATORI SERIE 406 (MOTORE ACME ALN 330)	**Art. 15632**  OEM Frizione conica Ø 103x87 mm Perno lungo Albero Ø 22,5 mm Conicità 1:5 - Vite lunga 15x12EV - Z.8		
MOTOCOLTIVATORI SERIE 406 (MOTORE HONDA/ B&S)	**Art. 15713**  OEM Frizione conica Ø 103x84,5 mm Albero 19,5 mm 15x12 Z.8		
MOTOFALCIATRICE SERIE 408 (MOTORE B&S)	**Art. 15714**  OEM Frizione Ø 103x130,5 mm albero 25,4 mm a dischi multipli con 4 dischi 15x12 - Z.8	**Art. 15630**  OEM Disco frizione sinterizzato Ø 93 mm	
MOTOFALCIATRICE SERIE 408 (MOTORE HONDA)	**Art. 15826**  OEM Frizione Ø 103x131 mm a dischi multipli con 4 dischi 12x15EV - Z.8 Albero Ø 25,4 mm	**Art. 15630**  OEM Disco frizione sinterizzato Ø 93 mm	
MOTOFALCIATRICE M 141 (Frizione di sterzo)	**Art. 15827**  OEM Frizione Ø 103x96 mm a dischi multipli con 8 dischi 25x22 - Z.14		

Gli articoli qui descritti, prodotti da e/o per conto di CERMAG, sono da intendersi adattabili, quindi non originali, ai marchi indicati secondo REG. CE 1400/2002
All items described here, produced by and/or on behalf of CERMAG, are to be understood as adaptable, therefore not original, to the brands indicated according to REG. EC 1400/2002

BERTOLINI - YABE - EMAK - CAMBIO NIBBI D.

MOTOCOLTIVATORE 401/402/403 **ATTENZIONE:** **Vite fissaggio corta**	**Art. 15828** 	OEM Frizione Ø 100x75 mm a 3 dischi 12x15EV - Z.8 Albero Ø 23 mm		
MOTOCOLTIVATORE 401/402/403 (motore HONDA G x160)	**Art. 15829** 	OEM Frizione Ø 100x104 mm a 3 dischi 12x15EV - Z.8 Albero Ø 19,05 mm		
MOTOCOLTIVATORE 401/402/403 (motore HONDA G c160)	**Art. 15830** 	OEM Frizione Ø 100x90 mm a 3 dischi 12x15EV - Z.8 Albero Ø 19,05 mm		
MOTOCOLTIVATORE 401/402/403 (motore ALN 330) **ATTENZIONE:** **Vite fissaggio lunga**	**Art. 15831** 	OEM Frizione Ø 100x75 mm a 3 dischi 12x15EV - Z.8 Albero Ø 23 mm		
MOTOCOLTIVATORE 401/402/403 (motore ROBYN EY20)	**Art. 15832** 	OEM Frizione Ø 100x104 mm a 3 dischi 12x15EV - Z.8 Albero Ø 19,05 mm		
MOTOCOLTIVATORE 401/402/403 (motore HONDA)	**Art. 15833** 	OEM Frizione Ø 100x105 mm a 3 dischi 12x15EV - Z.8 Albero Ø 20 mm		

BMW

MOTOZAPPA	**Art. 15318** 	OEM Frizione conica Ø 103x69 mm Albero Ø 22,5 mm Conicità 1:5 15x12EV - Z.8		
MOTOZAPPA	**Art. 15587** 	OEM Frizione conica Ø 103x91 mm Albero Ø 22,5 mm Conicità 1:5 15x12EV - Z.8		
MOTOZAPPA	**Art. 15339** 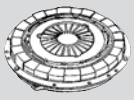	OEM Frizione bidisco con molle a diaframma - completa di disco centrale Piatto Ø 110 mm	**Art. 15019** 	OEM Disco frizione rigido in ferodo 110x58x1,5 mm 15x12EV Z.8
			Art. 15042 	OEM Manicotto con cuscinetto reggispinta

BRUMITAL

MOTOZAPPE SIMPLEX (segue BRUMITAL)	**Art. 15588** 	OEM Frizione monodisco con molle a diaframma Piatto Ø 90 mm	**Art. 15525** 	OEM Disco frizione rigido in ferodo 86x50x3,5 mm 15x12EV Z.8 Ricambio per frizione PI-VI
			Art. 15763 	OEM Disco frizione rigido in ferodo 89x55x4,5 mm 15x12EV Z.8 Ricambio per frizione 15588

Gli articoli qui descritti, prodotti da e/o per conto di CERMAG, sono da intendersi adattabili, quindi non originali, ai marchi indicati secondo REG. CE 1400/2002
All items described here, produced by and/or on behalf of CERMAG, are to be understood as adaptable, therefore not original, to the brands indicated according to REG. EC 1400/2002

segue BRUMITAL

MOTOZAPPE SIMPLEX	**Art. 15321** 	OEM Frizione monodisco con molle a diaframma Piatto Ø 95 mm 15x12 Z.8	**Art. 15189** 	OEM Disco frizione rigido 94x61x1,5 mm 15x12EV Z.8			
	Art. 15050 	OEM Cuscinetto reggispinta	**Art. 15042** 	OEM Manicotto con cuscinetto reggispinta			
MOTOZAPPE	**Art. 15002** 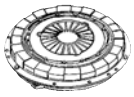	OEM Frizione monodisco con molle a diaframma Piatto Ø 110 mm	**Art. 15022** 	OEM Disco rigido sinterizzato 110x75x3 mm 15x12EV - Z.8	**Art. 15042** 	OEM Manicotto con cuscinetto reggispinta	
MOTOZAPPE CON FRIZIONE DI Ø 110 MM SOTTOCHIOMA MULETTO	**Art. 15339** 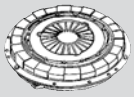	OEM Frizione bidisco Piatto Ø 110 mm	**Art. 15022** 	OEM Disco frizione sinterizzato Ø 110 mm 15x12EV - Z.8			
	Art. 15050 	OEM Cuscinetto reggispinta	**Art. 15042** 	OEM Manicotto con cuscinetto reggispinta			

CAMISA

MOTOCOLTIVATORE	**Art. 15594** 	OEM Frizione conica Ø 103x98 mm Albero Ø 22,5 mm Conicità 1:5 15x12EV - Z.8					
MOTOCOLTIVATORE 10 HP	**Art. 15589** 	OEM Frizione Ø 103x99 mm a dischi multipli con 4 dischi 15x12EV - Z.8 Albero Ø23	**Art. 15630** 	OEM Disco frizione sinterizzato Ø 93 mm			

CARON

TRANSPORTER C 12	**Art. 15016** 	OEM Frizione monodisco con molle elicoidali Piatto Ø 155 mm	**Art. 15028** 	OEM Disco frizione rigido 160x112x3 mm 17x15EV Z.20			
	Art. 15051 	OEM Cuscinetto reggispinta	**Art. 15048** 	OEM Manicotto			
TRANSPORTER MC 20 TA 42	**Art. 15014** 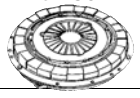	OEM Frizione monodisco con molle a diaframma Piatto Ø 180 mm	**Art. 15031** 	OEM F0819134020 Disco frizione rigido 181x127x3,8 mm 23x20EV - Z.20	**Art. 15043** 	OEM Manicotto con cuscinetto reggispinta	
TRANSPORTER MC 40	**Art. 15942** 	OEM Frizione monodisco con molle a diaframma rinforzate Piatto Ø 180 mm	**Art. 15031** 	OEM F0819134020 Disco frizione rigido 181x127x3,8 mm 23x20EV Z.20	**Art. 15043** 	OEM Manicotto con cuscinetto reggispinta	

Gli articoli qui descritti, prodotti da e/o per conto di CERMAG, sono da intendersi adattabili, quindi non originali, ai marchi indicati secondo REG. CE 1400/2002
All items described here, produced by and/or on behalf of CERMAG, are to be understood as adaptable, therefore not original, to the brands indicated according to REG. EC 1400/2002

CARRARO ANTONIO

MOTOCOLTIVATORI SERIE 47 - 240 - 295 (2ª SERIE) 524 - 530	**Art. 15588** 	OEM Frizione monodisco con molle a diaframma Piatto Ø 90 mm	**Art. 15525** 	OEM Disco frizione rigido in ferodo 86x50x3,5 15x12EV Z.8	**Art. 15189** 	OEM Disco frizione rigido in ferodo 94x61x1,5 15x12EV Z.8	**Art. 15763**  per art. 15588	OEM Disco frizione rigido in ferodo 89x55x4,5 mm 15x12EV Z.8
CARRARINO SERIE: MINI E SPECIAL	**Art. 15002** 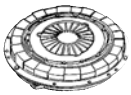	OEM 5107502 Frizione monodisco con molle a diaframma Piatto Ø 110 mm	**Art. 15019** 	OEM 5108501 Disco frizione rigido 110x58x1,5 mm 15x12EV Z.8	**Art. 15066** 	OEM Leva a forcella		
	Art. 15050 	OEM Cuscinetto reggispinta	**Art. 15042** 	OEM Manicotto con cuscinetto reggispinta				
CARRARINO SERIE SUPER	**Art. 15334** 	OEM 5107503 Frizione bidisco con disco frizione lato cambio inserito Piatto Ø 110 mm	**Art. 15019** 	OEM 40211006 5108501 Disco frizione rigido 110x58x1,5 mm 15x12EV - Z.8	**Art. 15066** 	OEM 6093501 Leva a forcella		
	Art. 15050 	OEM Cuscinetto reggispinta	**Art. 15042** 	OEM 47115003 Manicotto con cuscinetto reggispinta				
TIGRE 2700 TIGRE 2800	**Art. 15298** 	OEM 5107511 Frizione monodisco con molle a diaframma Piatto Ø 160 mm	**Art. 15028** 	OEM 5108514 Disco frizione rigido in ferodo 160x112x3 mm 17x15EV - Z.20	**Art. 15741** 	OEM 5073504 47115006 Manicotto con cuscinetto reggispinta		
TIGRE RS - TIGROTTO RS - TIGRE TRANSPORTER - TIGROTTO TRANSPORTER - TIGRE 2700	**Art. 15298** 	OEM 5107511 Frizione monodisco con molle a diaframma Piatto Ø 160 mm	**Art. 15312** 	OEM 5108516 Disco frizione con molle parastrappi 155x114x3 mm 17x15EV - Z.20	**Art. 15741** 	OEM 5073504 47115006 Manicotto con cuscinetto reggispinta		
MOTOCOLTIVATORE TIGRE 282M SCARABEO	**Art. 15715** 	OEM ZZ10366M - ZZ10381M/160 Frizione monodisco con molle a diaframma Piatto Ø 160 mm	**Art. 15040** 	OEM Disco frizione rigido in ferodo 160x110x3,2 mm 22x19x3,5 - Z.10				
TIGRE 2500 - 2600 - 3100 - 3200 - 3800F - 4000- 4400F- TIGRE Country 3700 - 4300 - 4400 TIGRETRAC 2500 - 3800 - 4400	**Art. 16268** 	OEM 40210004 Frizione monodisco con molle a diaframma Piatto Ø 180 mm	**Art. 16269** 	OEM 40211010 Disco frizione con molle parastrappi 181x127x15 mm 17x15 - Z.20	**Art. 15741** 	OEM 5073504 47115006 Manicotto con cuscinetto reggispinta		
3400 SUPER TIGRE E TIGRONE - 3600 SUPER TIGRE E TIGRONE - 620 - 625 - 634 - 635 -SUPER TIGRE	**Art. 15336** 	OEM 5107513 5107506 Frizione monodisco con molle a diaframma Piatto Ø 180 mm	**Art. 15199** 	OEM 5108504 Disco frizione rigido 181x124x3,8 mm 22x18x3,5 mm - Z.10	**Art. 15302** 	OEM 5073502 - 5073505 Manicotto con cuscinetto reggispinta Ø foro 33 mm		
4000 SUPER TIGRE - TIGRONE 620 - 625 - 635 - SUPER TIGRE (2ª SERIE)	**Art. 15337** 	OEM 5107514 5107505 Frizione monodisco con molle a diaframma Piatto Ø 200 mm	**Art. 15200** 	OEM 5108503 5108503 Disco frizione rigido 200x130x3,8 mm 22x18x3,5 mm - Z.10	**Art. 15302** 	OEM 5073502 - 5073505 Manicotto con cuscinetto reggispinta Ø foro 33 mm		
SUPER TIGRE - TIGRONE 4800 - TIGRONE 4800 KING - TIGRONE 5000 - TIGRONE 6000 KING - SERIE 700 MODELLI VARI (segue CARRARO A.)	**Art. 15338** 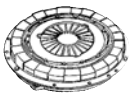	OEM 5107504 Frizione monodisco con molle a diaframma Piatto Ø 215 mm	**Art. 15201** 	OEM 5108502 Disco frizione rigido 215x145x3,8 mm 22x18x3,5 mm Z.10	**Art. 15302** OEM 5073502 - 5073505 Manicotto con cuscinetto reggispinta Ø foro 33 mm		**Art. 15740**  OEM 5073505 Manicotto con cuscinetto reggispinta Ø foro 36 mm	

Gli articoli qui descritti, prodotti da e/o per conto di CERMAG, sono da intendersi adattabili, quindi non originali, ai marchi indicati secondo REG. CE 1400/2002
All items described here, produced by and/or on behalf of CERMAG, are to be understood as adaptable, therefore not original, to the brands indicated according to REG. EC 1400/2002

segue CARRARO ANTONIO

TIGRONE 5500 - 7000 - 7700	**Art. 15656**  OEM 40210001 - 5107519 Frizione monodisco con molle a diaframma Piatto Ø 250 mm	**Art. 15156**  OEM 40.21.1001 Disco frizione 250x145x3,8 mm 35x31 mm - Z.18 Con molle parastrappi	**Art. 15302** OEM 5073502 - Manicotto con cuscinetto reggispinta Ø foro 33 mm (NO PER 7000) 	**Art. 15740** OEM 5073505 Manicotto con cuscinetto reggispinta Ø foro 36 mm (PER 7000)
		Art. 15809  (SOLO PER 7000) OEM 5108518 5108507 Disco frizione 250x155x3,5 mm 27x30 mm - Z.16 Con molle parastrappi	**Art. 16189** 	OEM 37115001 - 37115011 Cuscinetto reggispinta Ø foro 38 mm
TIGRONE 7800 8400 9400 TGF 7400	**Art. 16292**  OEM 40210005 Meccanismo con molle a diaframma Piatto Ø 280 mm	**Art. 16293**  OEM 40211011 Disco frizione 280x165x3,9 31x35 mm - Z.18	**Art. 16189** 	OEM 37115001 - 37115011 Cuscinetto reggispinta Ø foro 38 mm
3200 - 3800 4000 - 4200	**Art. 15337** 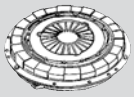 OEM 5107505 Frizione monodisco con molle a diaframma Piatto Ø 200 mm	**Art. 15738**  OEM Disco frizione 200x130x3,2 mm 35x31 mm Z.18	**Art. 15302** OEM 5073502 - 5073505 Manicotto con cuscinetto reggispinta Ø foro 33 	**Art. 15740** OEM 5073505 Manicotto con cuscinetto reggispinta Ø foro 36 mm
3700 - 5200 - 5500	**Art. 15338**  OEM 5107504 Frizione monodisco con molle a diaframma Piatto Ø 215 mm	**Art. 15739**  OEM 40211004 Disco frizione 215x145x3,2 mm 35x31 mm - Z.18 Con molle parastrappi	**Art. 15302** OEM 5073502 - 5073505 Manicotto con cuscinetto reggispinta Ø foro 33 	**Art. 15740** OEM 5073505 Manicotto con cuscinetto reggispinta Ø foro 36 mm
ERGIT MACH 2 MACH 4	**Art. Kit 16085**   	OEM 19930174 Kit meccanismo + disco centrale Ø 300 a 6 pale Z.18	**Art. 16189** 	OEM 37115001 - 37115011 Cuscinetto reggispinta Ø foro 38 mm
TIGRONE 5400 SUPER TIGRE 5500 SUPER TIGRE 7500 TRX 6500	**Art. 15656**  OEM 40210001 Frizione monodisco con molle a diaframma Piatto Ø 250 mm	**Art. 15156**  OEM 40211001 Disco frizione 250x145x3,8 mm 35x31 mm - Z.18 Con molle parastrappi	**Art. 16189** 	OEM 37115001 - 37115011 Cuscinetto reggispinta Ø foro 38 mm

CARRARO SPA - RUOTE

CARRO 335 - 400 - 445 - 500 CARRO II serie 300 - 350	**Art. 15355**  OEM 70542 Disco rigido centrale 250x155x3,5 mm 28x23x6 mm Z.6	**Art. 15356**  OEM 70541 Disco rigido presa di forza 216x152x3,5 mm 48x42x8 mm - Z.8	**Art. 15759**  OEM 83966 Disco frizione rigido 216x152x3,5 mm 30x26EV Z.10	
CARRO 450 - 502 - 504 - 3500 - 4500 - 5000 (DOPPIA FRIZIONE)	**Art. 15370**  OEM 83967 Disco rigido centrale 250x155x3,5 mm 30x26EV Z.10	**Art. 15375**  OEM 83968 Disco rigido presa di forza 216x130x3,5 mm 48,5x42,5EV - Z.13		
CARRO 552 - 554 - 602 - 604 - 652 - 654 - 702 - 704 - 732 - 734 - 6000	**Art. 15376**  OEM 91932 - 107245 Disco rigido centrale 280x165x3,5 mm 30x25EV - Z.10	**Art. 15377**  OEM 88731 Disco rigido PTO 280x165x3,5 mm 48,5x42,5EV - Z.13		
68.2 - 68.4 - 78.2 - 78.4 - 88.2 - 88.4 - NUOVO OK: 620.2 - 620.4 - 720.2 - 720.4 - 820.2 - 820.4 - 844 - 920.2 - 920.4	**Art. 15806**  OEM 120738 Frizione con disco PTO interno (15634) Piatto Ø 280 mm	**Art. 15376**  OEM 107245-104809 Disco rigido centrale in ferodo 280x165x3,5 mm 30x25EV - Z.10	**Art. 15586**  OEM 109700 - 107245 Disco centrale rigido metalceramico Ø 280 mm sinterizzato 30x25EV - Z.10	
	Art. 15634  OEM104809 Disco PTO rigido in ferodo 280x165x3,5 mm 45,5x39,5EV - Z.14	**Art. 15280**  **Art. LUK 15990** OEM 104746 Cuscinetto reggispinta cambio 90x50x22 mm	**Art. 63363**  **Art. FAG 63895** OEM 027659 Cuscinetto PTO 100x65x18 mm	
48.2 - 48.4 58.2 - 58.4	**Art. 15761**  OEM 107247 Disco rigido centrale 260x160x3,8 mm 30x25EV - Z.10	**Art. 15760**  OEM107246 Disco PTO rigido in ferodo 260x160x3,5 mm 45,5x39,5EV - Z.14		

11

segue CARRARO SPA - RUOTE

4500 - 5000 - 6500 - 7000	**Art. 15724**  OEM Frizione monodisco a molle elicoidali Piatto Ø 280 mm (solo per 4500-5000)	**Art. 15762**  OEM 87912 Disco frizione rigido 280x172x3,5 mm 30x26EV - Z.10	
AGRIPLUS 65-75-85-95 AGRI-UP 50-50F-60-60F-60V-70-70F-70V-70-80F-80V 8.1000.4 8.1000.2 5.1000.4 5.1000.2 **N.B.: se si ordina il Kit 16054 per la serie 6.1000, 8.1000 e 5.1000 bisogna ordinare separatamente il manicotto reggispinta Art. CA104743**	**Art. Kit 16054**  OEM 207238 Kit composto da: - Meccanismo 15946 - Disco PTO 15873 - Cuscinetti 15990 - 63895 - 64536		
	Art. 15946  Meccanismo a 6 leve completo di disco centrale metalceramico 34x40 mm - Z12 senza disco PTO Piatto Ø 280 (11") intercambiabile con OMG	**Art. 15873**  OEM 199071 Disco PTO rigido in metalceramico. Ø 280 mm 22x19 mm - Z13	**Art. 15948**  OEM 126004 Disco PTO rigido in ferodo. Ø 280 mm 22x19 mm - Z13
	Art. 15280  **Art. LUK 15990** OEM Cuscinetto reggispinta cambio 90x50x22 mm	**Art. 63363**  **Art. FAG 63895** OEM Cuscinetto PTO 100x65x18 mm	**Art. FAG 64536**  OEM Cuscinetto volano 40x12x17 mm
	Art. CA104743  OEM Manicotto reggispinta **(solo per serie 8.1000 e 5.1000)**		

CARRARO SPA - CINGOLI

450 C - 450 L - 455 C - 505 C - 555 C - 655 C - 6300 C	**Art. 15388** 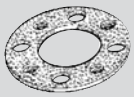 OEM 83793 Anello frizione cambio 88x48x4,5 mm 8 Fori	**Art. 15389**  OEM 83702 Anello frizione sterzo 229x171x2 mm 21 denti Dentarura interna	**Art. 15176**  OEM 83703 - 99425 Anello frizione di sterzo in tessuto 239x180x4,8 mm 28 denti esterni
3500 C - 4500 C	**Art. 15173**  OEM 83779 Anello frizione centrale 277x156x10 mm (1/3 T)-45 denti esterni		**Art. 15176**  OEM 83703 - 99425 Anello frizione di sterzo In tessuto - 239x180x4,8 mm 28 denti esterni
	Art. 15388 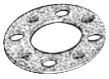 OEM 83793 Anello frizione cambio 88x48x4,5 mm - 8 Fori	**Art. 15389**  OEM 83702 Anello frizione sterzo 229x171x2 mm 21 denti interni	

CASE

SERIE 33: 533A - 540 - 633A - XE - XF - 640 - 740 - 733A (DAL MAGGIO 1978 IN AVANTI) 833A/E/H/V - 840 - 933 - 940	**Art. Kit 16117**  OEM 1964054C1 Kit Frizione bidisco Ø 228/290 completo di: disco PTO rigido Ø 290 mm Z.13, cuscinetto 65x101,5x21,5 cuscinetto 80x137,5x41,5 cuscinetto 20x47x14		
	Art. 15546  OEM 3224545R2 1964054C1 Meccanismo a 6 leve completo Platto Ø 290 mm	**Art. 15547**  OEM 1964150C1 Disco centrale metalceramico molleggiato a 6 pale Ø 290 sinterizzato-Z.13	
SERIE 55 - 56: 856XL - XLA - 955 XL - 956 XL - XLA - 1055 XL - 1056 XL - XLA	**Art. 15550**  OEM 135508A1 3220807R3 Meccanismo Ø 310 a 6 leve completo di disco PTO Ø 310 a 5 pale 45x41 mm Z.22	**Art. 15551**  OEM 1968356C1 3224423R91 Disco centrale metalceramico a 7 pale - Molleggiato Ø 310 mm sinterizzato Z.10	**Art. 15862**  OEM 5103178 Cuscinetto reggispinta
(segue CASE)	**Art. 62952**  **Art. FAG 63897** OEM 47127081 Cuscinetto reggispinta PTO 75x115x20 mm	**Art. 64539**  OEM Cuscinetto volano	

Gli articoli qui descritti, prodotti da e/o per conto di CERMAG, sono da intendersi adattabili, quindi non originali, ai marchi indicati secondo REG. CE 1400/2002
All items described here, produced by and/or on behalf of CERMAG, are to be understood as adaptable, therefore not original, to the brands indicated according to REG. EC 1400/2002

segue CASE

SERIE 43 - 44: 724 (DAL MAGGIO 1978 IN AVANTI) - 734 - 743 - 744 - 745 - 754 - 824 - 834 - 844 - 845 - S/XL/XLA 523 - 553 - 554 - 564 - 624 - 644 - 654 - 724/XL/XLA - 734/XL/XLA - 743/XL/XLA - 744/XL/XLA - 745/S/XL/XLA - 754/XL/XLA - 824/S/XL/XLA - 834/S/XL/XLA - 844/S/XL/XLA/XLN - 845XL	**Art. Kit 16118**  OEM Kit Frizione bidisco composto da: - Meccanismo 15548 - Disco avanzamento 15549 - Cuscinetti 15862 - 63897 - 63836		
	Art. 15548  OEM 135506A1 1964056C1 Meccanismo a 6 leve Ø 280 - 41x45 - Z.22 completo di disco PTO ma senza disco centrale Piatto Ø 300 mm	**Art. 15549**  OEM 1964223C1 3225094R1 3225950R1 Disco centrale metalceramico a 5 pale - Molleggiato - Ø 295 mm sinterizzato - Z.10	**Art. 62952**  **Art. FAG 63897** OEM Cuscinetto reggispinta PTO 75x115x20 mm
		Art. 15862  OEM 5103178 Cuscinetto reggispinta	**Art. 62549**  **Art. FAG 63836** OEM Cuscinetto volano 20x47x14 mm
533/A - 540 - 633A/XE/XF - 733A - 740 - 833/A/E/H/V - 833/S/XL/XLA - 933	**Art. 15546**  OEM 1964054EX Meccanismo a 6 leve completo Platto Ø 290 mm	**Art. 15547**  OEM Disco centrale metalceramico molleggiato a 6 pale Ø 290 sinterizzato-Z.13	
856XL - 955XL/XLA - 1055/XL - 1056XL -	**Art. Kit 16120**  OEM Kit Frizione bidisco Kit composto da: - Meccanismo 15550 - Disco 15551 cuscinetto 65x102x25 cuscinetto 75x115x20 cuscinetto 20x47x14		
	Art. 15550  OEM 47512419 Meccanismo Ø 310 a 6 leve completo di disco PTO Ø 310 a 5 pale 45x41 mm Z.22	**Art. 15551**  OEM 1968356C1 3224423R91 Disco centrale metalceramico a 7 pale - Molleggiato Ø 310 mm sinterizzato Z.10	
1455 XL 1255 XL	**Art. Kit 16119**   OEM 1964060C2 Kit composto da: - Meccanismo 15921 - Disco PTO 15922		
	Art. 15921  OEM 1964060C1 3230985R98 Meccanismo Ø350 mm con disco interno 44x48 Z.23	**Art. 15922**  OEM 196409C1 3230722R91 Disco PTO Ø 350 mm 27x30 mm Z.16	**Art. 15799**  OEM Cuscinetto reggispinta 65x102x26 mm
		Art. 62952  **Art. FAG 63897** OEM 47127081 Cuscinetto reggispinta PTO 75x115x20 mm	**Art. 62583**  **Art. FAG 63869** OEM Cuscinetto volano 20x47x14 mm
(segue CASE)			

segue CASE

JX 1075V	**Art. Kit 16035**  OEM 73328271 Kit composto da: - Meccanismo 15793 - Disco PTO 15792 - Cuscinetti 15990 - 63897 - 63867		
	Art. 15793 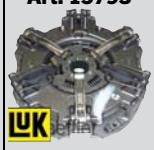 OEM 5196818-47134898 Meccanismo a 6 leve completo di disco centrale cerametallico 5 pale. Piatto Ø 280 mm 35x39,8 mm Z.14	**Art. 15792**  OEM 5176450 - 47134874 - 5196819 Disco PTO rigido in cerametallico 4 pale Ø 280 mm - 22x25 Z10	
		Art. 15990  OEM 5119875 - 5122028 Cuscinetto reggispinta cambio 90x50x22 mm	**Art. 15280**  OEM 5122028 87345759 Cuscinetto reggispinta cambio 90x50x22 mm
		Art. 62952  **Art. FAG 63897** OEM 47127081 Cuscinetto reggispinta PTO 75x115x20 mm	**Art. 62581**  **Art. FAG 63867** OEM 28043280 - 87306803 Cuscinetto volano 17x47x14 mm
AVJ 55/60/70 - JX 55/60/65/70	**Art. 15544**  OEM 47512408 - Meccanismo a 6 leve completo di disco centrale in ferodo senza il disco PTO. - Piatto Ø 280 mm (11")	**Art. 15943**  OEM Disco PTO rigido in ferodo 280x165x3 mm 25x22EV - Z.10	
JX90/95 FARMALL JX100/	**Art. 15876**  OEM 47618909 5092803 Meccanismo frizione a 6 leve con disco interno a 6 pale Z.16 Piatto Ø 310 mm (12")	**Art. 15877**  OEM 5089337 Disco PTO Ø 310 mm 22x25 mm - Z.10	**Art. 62951**  **Art. FAG 63896** OEM 24905360 Cuscinetto reggispinta PTO 70x110x20 mm
	Art. 15990  OEM 5119875 - 5122028 Cuscinetto reggispinta cambio 90x50x22 mm	**Art. 15280**  OEM 5122028 Cuscinetto reggispinta cambio 90x50x22 mm	**Art. 62581**  **Art. FAG 63867** OEM 28043280 - 87306803 Cuscinetto volano 17x47x14 mm
2140 - 2150 Serie 2000	**Art. Kit 16054**  OEM Kit composto da: - Meccanismo 15946 - Disco PTO 15873 - Cuscinetti 15990 - 63895 - 54536		
	Art. 15946  OEM Meccanismo a 6 leve completo di disco centrale metalceramico 34x40 mm - Z12 senza disco PTO Piatto Ø 280 (11") intercambiabile con OMG	**Art. 15873**  OEM Disco PTO rigido in metalceramico. Ø 280 mm 22x19 mm - Z13	**Art. 15948**  OEM Disco PTO rigido in ferodo. Ø 280 mm 22x19 mm - Z13
	Art. 15280  **Art. LUK 15990** OEM Cuscinetto reggispinta cambio 90x50x22 mm	**Art. 63363**  **Art. FAG 63895** OEM Cuscinetto PTO 100x65x18 mm	**Art. FAG 64536**  OEM Cuscinetto volano 40x12x17 mm

(segue CASE)

Gli articoli qui descritti, prodotti da e/o per conto di CERMAG, sono da intendersi adattabili, quindi non originali, ai marchi indicati secondo REG. CE 1400/2002
All items described here, produced by and/or on behalf of CERMAG, are to be understood as adaptable, therefore not original, to the brands indicated according to REG. EC 1400/2002

segue CASE

JX 1070C/1075C/N/V 1085C/1095C/N/V QUANTUM 95C/F/N/V/ 105F/N	**Art. Kit 16036** 		OEM 87689675 Kit composto da: - Meccanismo 15796 - Disco PTO 15792 - Cuscinetti 15990 - 63897 - 63867
	Art. Kit 15930 		OEM Kit composto da: - Meccanismo 15796 - Disco PTO 15792
	Art. 15796  OEM 87732504 5181421 - 5196813 - 47134895 - 87732503 - 87732506 Meccanismo a 6 leve completo di disco centrale cerametallico 6 pale Piatto Ø 280 mm 35x39,8 mm - Z.14	**Art. 15990**  OEM 5119875 - 5122028 Cuscinetto reggispinta cambio 90x50x22 mm	**Art. 15280**  OEM 5122028 87345759 Cuscinetto reggispinta cambio 90x50x22 mm
	Art. 15792  OEM 5176450 - 47134874 - 5196819 Disco PTO rigido in cerametallico 4 pale Ø 280 mm - 22x25 Z10	**Art. 62952**  **Art. FAG 63897** OEM 47127081 Cuscinetto reggispinta PTO 75x115x20 mm	**Art. 62581**  **Art. FAG 63867** OEM 28043280 - 87306803 Cuscinetto volano 17x47x14 mm
JX 85/90 **MECCANISMO RINFORZATO** N.B.: Quando si sostituisce un meccanismo non rinforzato con un meccanismo rinforzato, bisogna sostituire anche il disco PTO.	**Art. Kit 15929** 		OEM 5092796 Kit composto da: - Meccanismo 15505 - Disco PTO 15943
	Art. Kit 15938 		OEM Kit composto da: - Meccanismo 15505 - Disco PTO 15943 - Cuscinetti 15990 - 63896 - 63867
	Art. 15505  OEM Meccanismo a 6 leve completo di disco centrale metalceramico a 6 pale senza il disco PTO. Piatto Ø 280 mm (11") Intercambiabile con meccanismo VALEO	**Art. 15943**  OEM Disco PTO rigido in ferodo 280x165x3 mm 25x22EV - Z.10	**Art. 15520**  OEM Disco PTO rigido in ferodo 280x165x3 mm 25x22EV - Z.10
	Art. 15414  OEM Disco centrale metalceramico a 5 pale con molle parastrappi Ø 280 mm sinterizzato 40x35EV - Z.14 **Tipo SILA intercambiabile con LUK**	**Art. 15528**  OEM Disco centrale metalceramico a 6 pale con molle parastrappi per meccanismo 15505 Ø 280 mm sinterizzato 40x35EV - Z.14	**Art. 15523**  OEM Disco centrale in ferodo con molle parastrappi 280x165x3,5 mm 40x35EV - Z.14
	Art. 15990  OEM 5119875 - 5122028 Cuscinetto reggispinta cambio 90x50x22 mm	**Art. 15280**  OEM 5119875 - 5122028 Cuscinetto reggispinta cambio 90x50x22 mm	**Art. 62581**  **Art. FAG 63867** OEM 28043280 - 87306803 Cuscinetto volano 17x47x14 mm
(segue CASE)			**Art. 62951**  **Art. FAG 63896** OEM Cuscinetto reggispinta PTO 70x110x20 mm

Gli articoli qui descritti, prodotti da e/o per conto di CERMAG, sono da intendersi adattabili, quindi non originali, ai marchi indicati secondo REG. CE 1400/2002
All items described here, produced by and/or on behalf of CERMAG, are to be understood as adaptable, therefore not original, to the brands indicated according to REG. EC 1400/2002

segue CASE

JX 90/95/1070U/ 1080U/1090U/70U/ 80U/90U JXU 105/75/85/95/	**Art. Kit 16056** 		OEM Kit composto da: - Meccanismo 15786 - Disco PTO 15785 - Cuscinetti 15990 - 63867
	Art. Kit 15981 		OEM Kit composto da: - Meccanismo 15786 - Disco PTO 15792 - Cuscinetti 15990 - 63896 - 63867
	Art. 15786  OEM 84478095 Meccanismo a 6 leve completo di disco centrale cerametallico 6 pale senza il disco PTO Piatto Ø 310 mm	**Art. 15792**  OEM Disco PTO rigido in cerametallico 4 pale Ø 280 mm - 22x25 Z10	**Art. 15785**  OEM Disco PTO rigido in ferodo senza molleggio Ø 310 mm - 22x25 Z10
	Art. 62951  **Art. FAG 63896** OEM Cuscinetto reggispinta PTO 70x110x20 mm	**Art. 15990**  OEM Cuscinetto reggispinta cambio 90x50x22 mm	**Art. 15280**  OEM Cuscinetto reggispinta cambio 90x50x22 mm
		Art. 62952  **Art. FAG 63897** OEM 47127081 Cuscinetto reggispinta PTO 75x115x20 mm	**Art. 62581**  **Art. FAG 63867** OEM 28043280 - 87306803 Cuscinetto volano 17x47x14 mm
JX 1060V/1070V/C/ 1075V/C/ 1085C/ 1095C/N/V JX 95 QUANTUM 105F/N/V/ 65C/V/75C/F/N/V/ 85C/F/N/V/95C/F/N/V	**Art. 15797**  OEM 87590432 Meccanismo Piatto Ø 280 mm	**Art. 15792**  OEM Disco PTO rigido in cerametallico 4 pale Ø 280 mm - 22x25 Z10	
JX 1060V/C/1070/V/N - 1075N	**Art. Kit 15977** 		OEM 87689676 Kit composto da: - Meccanismo 15789 - Disco PTO 15792 - Cuscinetti 15990 - 63897 - 63867
	Art. 15789  OEM 47134889 Meccanismo a 6 leve completo di disco centrale Piatto Ø 280 mm	**Art. 15792**  OEM Disco PTO rigido in cerametallico 4 pale Ø 280 mm - 22x25 Z10	**Art. 15990**  OEM Cuscinetto reggispinta cambio 90x50x22 mm
	Art. 15280  OEM Cuscinetto reggispinta cambio 90x50x22 mm	**Art. 62952**  **Art. FAG 63897** OEM 47127081 Cuscinetto reggispinta PTO 75x115x20 mm	**Art. 62581**  **Art. FAG 63867** OEM 28043280 - 87306803 Cuscinetto volano 17x47x14 mm
JX 70U (segue CASE)	**Art. 15784**  OEM 5167933 Meccanismo a 6 leve completo di disco centrale in ferodo senza il disco PTO Piatto Ø 310 mm	**Art. 15785**  OEM 5167937 Disco PTO rigido in ferodo senza molleggio Ø 310 mm - 22x25 Z10	

Gli articoli qui descritti, prodotti da e/o per conto di CERMAG, sono da intendersi adattabili, quindi non originali, ai marchi indicati secondo REG. CE 1400/2002
All items described here, produced by and/or on behalf of CERMAG, are to be understood as adaptable, therefore not original, to the brands indicated according to REG. EC 1400/2002

segue CASE

JX 100U/1070U/1080U JXU75/85/95	**Art. Kit 16075** 	OEM Kit composto da: - Meccanismo 15787 - Disco PTO 15788				
	Art. 15787 	OEM Meccanismo Piatto Ø 310 mm	**Art. 15788** 	OEM 5189825 Disco di avanzamento cerametallico doppio segmento a 7 pale Ø 310 mm - 40x45 mm Z16	**Art. 16009** 	OEM 5166287 Manicotto con reggispinta
QUANTUM 65C/V/75C/F/N/V/ 85C/F/N/V	**Art. Kit 15930** 	OEM 87732502 Kit composto da: - Meccanismo 15796 - Disco PTO 15792				
	Art. 15796 	OEM Meccanismo a 6 leve completo di disco centrale cerametallico 5 pale Piatto Ø 280 mm 35x39,8 mm - Z.14	**Art. 15792** 	OEM Disco PTO rigido in cerametallico 4 pale Ø 280 mm - 22x25 Z10		
MAXXUM 100-110 MXU 100-110	**Art. Kit 16172** 				OEM 5196060 Kit completo frizione Ø 330 con disco centrale a 5 pale Ø 330 Z.16 mozzo 40x45	
FARMALL 75A FARMALL 85C	**Art. Kit 16212** 				OEM 47124874 - 84342957 Kit composto da: - Meccanismo - Disco	
	Art. 62952  **Art. FAG 63897**	OEM 47127081 Cuscinetto reggispinta PTO 75x115x20 mm	**Art. 15280**  **Art. LUK 15990**	OEM 87345759 Cuscinetto reggispinta cambio 90x50x22 mm	**Art. 62580**  **Art. FAG 63866**	OEM 87729147 - 87302841 Cuscinetto 17x40x12 mm
FARMALL 55C/65C/75C	**Art. Kit 16217** 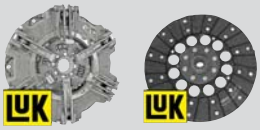				OEM 84233502 Kit composto da: - Meccanismo - Disco	
	Art. 15280  **Art. LUK 15990**	OEM 87345759 Cuscinetto reggispinta cambio 90x50x22 mm	**Art. 62952**  **Art. FAG 63897**	OEM 47127081 Cuscinetto reggispinta PTO 75x115x20 mm	**Art. 62580**  **Art. FAG 63866**	OEM 87729147 - 87302841 Cuscinetto 17x40x12 mm
QUANTUM 110V QUANTUM 110N	**Art. Kit 16235** 				OEM Kit frizione completo composto da: - Meccanismo - Disco PTO - Cuscinetto PTO 63897 - Cuscinetto Volano 64536	
QUANTUM 100CL - 110CL 100F - 105F - 110F 100N - 110N 100V - 110V	**Art. Kit 16259** 				OEM 84424850 Kit frizione completo Ø 280 composto da: - Disco PTO - Cuscinetto avanzamento 15990 - Cuscinetto PTO 63897 - Cuscinetto Volano 63867	

Gli articoli qui descritti, prodotti da e/o per conto di CERMAG, sono da intendersi adattabili, quindi non originali, ai marchi indicati secondo REG. CE 1400/2002
All items described here, produced by and/or on behalf of CERMAG, are to be understood as adaptable, therefore not original, to the brands indicated according to REG. EC 1400/2002

CASORZO

MOTOFALCIATRICE (DAL 1994 IN AVANTI) MOTOZAPPA 125/125C MOTOCOLTIVATORI BRIO - GOLF	**Art. 15622**  OEM Frizione Ø 103x90 mm a dischi multipli con 4 dischi 20x16x4 mm - Z.6 Albero Ø 23 mm - Conicità 1:5 **Montaggio con vite M8**			
MOTOCOLTIVATORE (DAL 1994 IN AVANTI) (MOT. 3LD 510	**Art. 15623**  OEM Frizione Ø 103x90 mm a dischi multipli con 5 dischi 20x16x4 mm - Z.6 Albero Ø24 - Conicità 1:5 **Montaggio con boccola M16**	**Art. 15584**  OEM Serie dischi completa. Composta da 5 dischi di Ø 93 mm		

CLAAS

AXOS 310C - 320C - 330C - 340C CELTIS 426RA/RC/RX - 436RA/RC/RX - 446RA/RC/RX - 456RA/RC/RX	**Art. Kit 16049**   OEM Kit composto da: - Meccanismo 15919 - Disco PTO 15920			
	Art. 15919  OEM 0011189140 Meccanismo a 6 leve Ø 310 mm	**Art. 15920**  OEM 0011220851 Disco PTO Ø 310 mm 21,7x25 mm - Z.13	**Art. 15755**  OEM 0011310930 Cuscinetto reggispinta 96,5x65x23,5 mm	
		Art. 62580  **Art. FAG 63866** OEM Cuscinetto 17x40x12 mm	**Art. 15756**  OEM 0011310940 Cuscinetto reggispinta PTO 106x139,5x25 mm	
ATOS 240/340/350	**Art. Kit 16041**    OEM Kit composto da: - Meccanismo 15923 - Disco centrale 15924 - Cuscinetto 15744			
	Art. 15923  OEM 0011545880 Meccanismo frizione con molle a diaframma Ø 330 (13")	**Art. 15924**  OEM 0011545890 Disco centrale a 5 pale 36,5x41 mm - Z.24	**Art. 15744**  OEM 0011546210 Cuscinetto reggispinta 90x55x22 mm	
NECTIS 217VE/VL NECTIS 227F/VE/VL NEXOS 220FB	**Art. Kit 15955**   OEM 6000105767 **Kit Frizione bidisco** con meccanismo a 6 leve e disco PTO Ø 280 mm. 34x40 mm - Z.12		**Art. 63363**  **Art. FAG 63895** OEM Cuscinetto PTO 100x65x18 mm	
ATOS 220/230/330	**Art. Kit 16055**    OEM Kit composto da: - Meccanismo 15960 - Disco 15961 - Cuscinetto 15744			
(segue CLAAS)	**Art. 15960**  OEM 0011545850 Meccanismo frizione con molle a diaframma Ø 310 mm	**Art. 15961**  OEM 0011545870 Disco Ø 310 mm 40x36,5 - Z.24	**Art. 15744**  OEM 0011546210 Cuscinetto reggispinta 90x55x22 mm	

Gli articoli qui descritti, prodotti da e/o per conto di CERMAG, sono da intendersi adattabili, quindi non originali, ai marchi indicati secondo REG. CE 1400/2002
All items described here, produced by and/or on behalf of CERMAG, are to be understood as adaptable, therefore not original, to the brands indicated according to REG. EC 1400/2002

segue CLAAS

NECTIS 257VL NECTIS 247F NECTIS 257F	**Art. Kit 15957** 	 		OEM 6000105784 Kit composto da: - Meccanismo - Disco frizione 15873 - Cuscinetto 63895 - Cuscinetto 63867
	Art. 15873 	OEM 6000105778 Disco PTO sinterizzato a 4 pale mozzo 22x19 mm - Z.13		
ELIOS 210/220/230 /240 NEXOS 210/F/VE/VL - 220F/FB/VE/VL - 230F/FB/VE/VL - 240F/VL	**Art. Kit 16254** 			OEM 0011527880 Kit Frizione 6 LEVE Ø 280 completo di meccanismo e disco PTO a 4 pale Z.13
	Art. 62597  **Art. FAG 63883**	OEM Cuscinetto avanzamento 45x75x16 mm	**Art. 63363**  **Art. FAG 63895**	OEM Cuscinetto PTO 100x65x18 mm	**Art. 62580**  **Art. FAG 63866**	OEM Cuscinetto volano 17x40x12 mm
ELIOS 210/220/230 NECTIS 237F/VE/VL NECTIS 247F NECTIS 257F/VL NECTIS 267F/VL NEXOS 210F/VE/VL NEXOS 220F/VE/VL NEXOS 230F/FB/VE/VL	**Art. Kit 16105** 			OEM 6000105777 - 0011527880 Kit composto da: - Meccanismo 15958 - Disco PTO 15873
	Art. 15958 	OEM Frizione bidisco a 6 leve Ø 280 mm con disco a 6 pale 34x40 mm - Z.12	**Art. 15873** 	OEM 6000105778 Disco PTO sinterizzato a 4 pale mozzo 22x19 mm - Z.13	**Art. 63363**  **Art. FAG 63895**	OEM Cuscinetto PTO 100x65x18 mm
					Art. 16253 	OEM 148041 - ER148041 - 6000105792 - 3695991M1 Cuscinetto reggispinta 75x45x16 mm
	Art. Kit 16258 			OEM 0011574280 Kit composto da meccanismo Ø 310 e disco PTO a 4 pale Ø 280 Z.13 mozzo 22x19
AXOS 310CL/CX AXOS 320CL/CX AXOS 330CL/CX AXOS 340CL/CX CELTIS 426RA/RC/RX CELTIS 436RA/RC/RX CELTIS 446RA/RC/RX CELTIS 456RA/RC/RX	**Art. Kit 16106** 	 		OEM 0011380601 Kit Frizione bidisco completo di meccanismo con disco centrale, disco PTO Ø 310 Z.13, cuscinetto 65x100x18, cuscinetto 17x40x12

Gli articoli qui descritti, prodotti da e/o per conto di CERMAG, sono da intendersi adattabili, quindi non originali, ai marchi indicati secondo REG. CE 1400/2002
All items described here, produced by and/or on behalf of CERMAG, are to be understood as adaptable, therefore not original, to the brands indicated according to REG. EC 1400/2002

11

DEUTZ

DX 80 - DX 85/A - DX 86 - DX 90/A - DX 92 AGROPRIMA 4.31/ 4.51/4.56/6.06/ 6.16 AGROXTRA 4.47/ 4.57/6.07/6.17 DX 4.10/4.30/4.31/ 4.50/4.51/4.57H/ 4.70/5.30/5.50/5.70/ 6.05	**Art. Kit 16050** 		OEM 02941501 Kit composto da: - Meccanismo 15568 - Disco PTO 15570 - Cuscinetti 16051 - 16052 - 63870
	Art. 15568  OEM 0.900.2681.0 Meccanismo a 6 leve Piatto Ø 310 mm	**Art. 15569**  OEM 438.6687 Disco centrale metalceramico molleggiato a 8 pale Ø 310 mm sint 41x45 - Z.21	**Art. 15570**  OEM 437.8779 Disco presa di forza rigido in ferodo Ø 280 mm 31x35 - Z.16
	Art. 16051  OEM 4383378 Cuscinetto reggi spinta 97x23x65 mm	**Art. 16052**  OEM 4383379 Cuscinetto reggi spinta 140x25x106 mm	**Art. 62584**  **Art. FAG 63870** OEM Cuscinetto 20x52x15 mm
AGROPRIMA 4.31/ 4.51/4.56/6.06/ 6.16 AGROXTRA 4.47/ 4.57/6.07/6.17 DX110 - DX120 DX 4.30/4.31/ 4.50/4.51/4.57H/ 4.70/6.10/6.30	**Art. 15568**  OEM 0.900.2681.0 Meccanismo a 6 leve Piatto Ø 310 mm	**Art. 16257**  OEM 02940358 - 04378783 - 04371480 Disco PTO rigido in ferodo, per meccanismo 15568 310 mm 31x35 - Z.15	**Art. 15755**  OEM Cuscinetto reggispinta 96,5x65x23,5 mm
	Art. 15756  OEM 11310940 Cuscinetto reggispinta PTO 106x139,5x25 mm	**Art. 62584**  **Art. FAG 63870** OEM Cuscinetto 20x52x15 mm	
AGROCOMPACT 80/F/V/90F/100/F70/ F75 AGROLUX 60/70/F60/ F70/F80/F100 AGROPLUS 67/70/77/ 80/87/F70/F75/F90/ F100 AGROCLIMBER F90C/ F90M/F90N	**Art. 15746**  OEM 0.015.9285.3 0.008.4254.3/10 Meccanismo con molla a diaframma piatto Ø 310 mm	**Art. 15963**  OEM 44623.303 0.455.2330.3/10 0.015.9288.3 Disco centrale in ferodo con molle parastrappi 310x191x3,5 mm 40x36,5 mm - Z.24	**Art. 15441**  OEM 44623.303 0.455.2330.3/10 0.015.9288.3 Disco centrale in ferodo con molle parastrappi 310x191x3,5 mm 40x36,5 mm - Z.24
	Art. 15962  OEM 0.015.9289.3 0.014.1111.3 Disco centrale metaceramico 6 pale con parastrappi Ø310 sinterizzato 41x36 mm - Z.24	**Art. 15748**  OEM 0.015.9289.3 0.014.1111.3 Disco centrale metaceramico 6 pale con parastrappi Ø310 sinterizzato 40x36,5 mm - Z.24	**Art. 15744**  OEM 2.2999.475.0 Cuscinetto reggispinta cambio 90x55x22 mm
AGROCOMPACT 60F/V 70F/V AGROLUX 60/F60 AGROPLUS 60/67	**Art. Kit 16038** 		OEM 0.015.9287.3 Kit composto da: - Meccanismo 15439 - Disco centrale 15979 - Cuscinetti 15744
	Art. 15439  OEM 0.015.9287.3 255.2320.3/10 0.009.6914.3/20 Meccanismo con molle a diaframma Piatto Ø 280 mm	**Art. 15979**  OEM 0.015.9286.3 Disco frizione centrale in ferodo con molle parastrappi 280x172x3,5 mm 40x36,5EV - Z.24	**Art. 15440**  OEM. 0.015.9286.3 0.009.6913.3/10 255.2330.3/20 270.2330.3/10 Disco frizione centrale in ferodo con molle parastrappi 280x172x3,5 40x36,5EV - Z.24
			Art. 15744  Cod orig. 2.2999.475.0 Cuscinetto reggispinta 90x55x22 mm

(segue DEUTZ)

Gli articoli qui descritti, prodotti da e/o per conto di CERMAG, sono da intendersi adattabili, quindi non originali, ai marchi indicati secondo REG. CE 1400/2002
All items described here, produced by and/or on behalf of CERMAG, are to be understood as adaptable, therefore not original, to the brands indicated according to REG. EC 1400/2002

segue DEUTZ

AGROCOMPACT 80F/V/90F/F60 AGROLUX 70/F70 AUTOPLUS 70-80	**Art. 15420**  OEM 0.014.9424.3 0.008.4293.3 Meccanismo con molle a diaframma Piatto Ø 310 mm	**Art. 15962**  OEM 0.015.9289.3 0.014.1111.3 Disco centrale metaceramico 6 pale con parastrappi Ø310 sinterizzato 41x36 mm - Z.24	**Art. 15748**  OEM 0.015.9289.3 0.014.1111.3 Disco centrale metaceramico 6 pale con parastrappi Ø310 sinterizzato 40x36,5 mm - Z.24
	Art. 15982  OEM 0.014.9422.3 0.007.9305.3/10 Disco centrale metaceramico 6 pale Ø310 sinterizzato 40x36,5 mm - Z.24	**Art. 15895**  OEM 0.015.9289.3 0.014.1111.3 Disco centrale metaceramico 6 pale con parastrappi Ø310 sinterizzato 41x36,5 mm - Z.24	**Art. 15744**  OEM 2.2999.475.0 Cuscinetto reggispinta cambio 90x55x22 mm
AGROCOMPACT 3.30F/V-3.50-3.70-3.90 AGROXTRA 3.57-4.07 D4807/C-D5006/U-D5207/C-D5206/U-D5506/U-D6007/C-D6207/C-D6507-D6907/C- DX3.65SC/VC ITRAC 2002/2003/2004	**Art. 15951**  OEM 02940738 - 04401103 Meccanismo doppio a 6 leve Ø 280 mm con disco centrale in organico. 36x40 mm - Z.20	**Art. 15952**  OEM 02940363 - 02313468 Disco PTO Ø 250 mm 28x32 mm - Z.17	**Art. 62951**  **Art. FAG 63896** OEM Cuscinetto reggispinta PTO 70x110x20 mm
	Art. 62584  **Art. FAG 63870** OEM Cuscinetto 20x52x15 mm	**Art. 16053**  OEM Cuscinetto 92x55x18,5 mm	
AGROCLIMBER 105/410/410six AGROFARM 100/100C/85C/90C/95C/100Ecoline/420/420T/430 AGROLUX 100/87/87LP/90/95/97/97LP/F50 AGROPLUS 95NEW AGROTRAC 100/110 5100C/G - 5105.4G - 5115.4G - 5110C	**Art. Kit 16041**    OEM Kit composto da: - Meccanismo 15923 - Disco PTO 15924 - Cuscinetti 15744		
	Art. 15923  OEM Meccanismo frizione con molle a diaframma Ø 330 (13”)	**Art. 15924**  OEM Disco centrale a 5 pale 36,5x41 mm - Z.24	**Art. 15744**  OEM Cuscinetto reggispinta 90x55x22 mm
AGROCLIMBER F110MN/F90CMN/400F/410/F/410SIX AGROFARM 410/85/85 Ecoline/410T Eco./420T Eco./410T/410TB/420TB AGROLUX 80/85 AGROPLUS 100S/70S/75S/90S/F100/F70/F75/F90/315/ 320/V/330V/410/F/V/ 420FV/ 430V 5090C/D - 5090.4D - 5080G/D - 5090G - 5090.4G	**Art. Kit 16055**    OEM Kit composto da: - Meccanismo 15960 - Disco PTO 15961 - Cuscinetti 15744		
	Art. 15960  OEM Meccanismo frizione con molle a diaframma Ø 310 mm	**Art. 15961**  OEM 0.014.9016.3 0.015.2816.3 Disco Ø 310 mm 40x36,5 - Z.24	**Art. 15744**  OEM Cuscinetto reggispinta 90x55x22 mm
AGROKID 30/35/40/45/50/55/210/220/230 (segue DEUTZ)	**Art. Kit 15987**   OEM 0.012.5851.4/20 Kit frizione doppia a 6 leve composto da: - disco interno a molle Ø 225 mm Z. 19 - disco PTO rigido Ø 225 mm Z. 12		

segue DEUTZ

AGROLUX 4.75/E/ 410 AGROPLUS F70/410/	**Art. Kit 16107** 		OEM 0.017.7889.4 KIT meccanismo con disco Ø 330 mm
AGROLUX F57	**Art. Kit 16044** 		OEM Kit composto da: - Meccanismo 15395 - Disco PTO 15804 - Cuscinetti 15990 - 63895 - 63836
	Art. 15395 	OEM 0.008.4743.4 0.012.2564.4 Meccanismo a 6 leve completo di disco centrale in ferodo senza il disco PTO Piatto Ø 250 mm (10")	**Art. 15804** 	OEM 0.011.9063.3 Disco PTO rigido in ferodo 225x145x3,5 mm 25x22EV - Z.14
AGROSUN 100/120/ 140 AGROTAC 110	**Art. Kit 15394** 		OEM KIT meccanismo presa di movimento con disco	**Art. 15293**  OEM Disco centrale metalceramico a 7 pale Rigido Ø 350 mm sinterizzato 50x45EV - Z.24
AGROCLIMBER V70C/ V70N/V80L/ V80M AGROPLUS 420F Ecoline	**Art. 15745** 	OEM Meccanismo a 6 leve. Piatto Ø 280 mm (11")	**Art. 15397** 	OEM Disco centrale rigido in ferodo 280x165x3,5 mm 40x36EV - Z.20	**Art. 15121** 	OEM Disco PTO rigido, in ferodo 280x165x3,5 mm 25x22EV - Z.14
AGROLUX 57/F57/F67 AGROPLUS Keyline 405F AGROPLUS Ecoline 310/F/315/F/320/F/ 405F/410F	**Art. 15916** 	OEM Meccanismo a 6 leve completo di disco Ø 280 mm	**Art. 15917** 	OEM 0.011.9067.3 0.011.9073.3 Disco Ø 280 mm 22x25 mm - 14 cave		
AGROLUX 4./410/80 AGROPLUS Keyline Serie 4E Serie 4EF Serie 5D / Keyline Serie 5DF Keyline Serie 5DK	**Art. Kit 16276** 			OEM 0.017.7890.4 Kit Frizione con meccanismo a 6 leve disco e cuscinetti. Piatto Ø 310 mm.		
	Art. 15280  **Art. LUK 15990**	OEM 2.2999.157.0/10 Cuscinetto reggispinta cambio 90x50x22 mm	**Art. 63363**  **Art. FAG 63895**	OEM Cuscinetto PTO 100x65x18 mm	**Art. 62549**  **Art. FAG 63836**	OEM Cuscinetto volano 20x47x14 mm

(segue DEUTZ)

Gli articoli qui descritti, prodotti da e/o per conto di CERMAG, sono da intendersi adattabili, quindi non originali, ai marchi indicati secondo REG. CE 1400/2002
All items described here, produced by and/or on behalf of CERMAG, are to be understood as adaptable, therefore not original, to the brands indicated according to REG. EC 1400/2002

segue DEUTZ

AGROLUX 80/90	**Art. 15985**  OEM Meccanismo frizione con molle a diaframma Ø 350 mm		**Art. 15984**  OEM Disco centrale 6 pale Ø 330 mm 36x40 mm - Z24	
AGROLUX 90 AGROPLUS 75/85/ 95/100	new **Art. Kit 16286** 			OEM Kit composto da: - Meccanismo 15954 - Disco 16010 - Cuscinetto reggispinta 15744
	new **Art. Kit 16287** 			OEM Kit composto da: - Meccanismo 15954 - Disco 15953 - Cuscinetto reggispinta 15744
	Art. 15954  OEM 0.010.6912.3/10 0.015.6386.3 Meccanismo con molle a diaframma Piatto Ø 350 mm		**Art. 15953**  OEM 0.007.7929.3/10 0.015.6328.3 Disco Ø 350 mm 36,5x41 mm - Z.24	
			Art. 16010  OEM 0.015.6381.3 Disco Ø 330 mm 36,5x41 mm - Z.24	**Art. 15744**  OEM 2.2999.475.0 Cuscinetto reggispinta 90x55x22 mm
AGROLUX 55/60/65/ 70/75/310/320 AGROMAXX 55/60/ 4055/4060 AGROPLUS F Keyline Serie 3E/4E/4EF/5D	**Art. Kit 16218** 			OEM 9.J1424.00.9 - 0.015.4708.3/10 Kit Frizione con meccanismo a 6 leve disco e cuscinetti. Piatto Ø 280 mm.
AGROTRAC 115 - 130 - 150 - 170 - 610 - 620	**Art. Kit 16233** 			OEM 9.P0223.00.9 Kit Frizione mono disco con cuscinetto reggispinta. Ø 350 mm.
	Art. 16234  OEM 0.015.7949.3 0.015.7949.3/10 Disco frizione a 7 pale Ø 350 mm - Z.24		**Art. 15883**  OEM 2.2999.510.0 2.2999.207.0 2.2999.443.0 112x65x42 mm Cuscinetto reggispinta	

DIESSE

MT2 ERCOLE ORSETTO ERCOLINO	**Art. 15339** 	Frizione bidisco con molle a diaframma completa di disco centrale Piatto Ø 110 mm	**Art. 15019** 	Disco frizione rigido in ferodo 110x58x1,5 mm 15x12EV - Z.8	**Art. 15042** 	OEM Manicotto con cuscinetto reggispinta
MT2 ORSETTO	**Art. 15321** 	OEM Frizione monodisco con molle a diaframma Piatto Ø 95 mm	**Art. 15189** 	OEM Disco frizione rigido 94x61x1,5 mm 15x12EV - Z.8	**Art. 15042** 	OEM Manicotto con cuscinetto reggispinta
MOTOZAPPA 2 ORSETTO	**Art. 15834** 	OEM Frizione Ø 103x67,5 mm a dischi multipli con 4 dischi 12x15EV - Z.8 Albero Ø 23 mm	**Art. 15630** 	OEM Disco frizione sinterizzato Ø 93 mm		

DISALCAR

TRANSPORTER 20HP	**Art. 15296** 	OEM Meccanismo monodisco a molle elicoidali Piatto Ø 187 mm	**Art. 15031** 	OEM F0819134020 Disco frizione rigido 180x127x3,8 mm 23x20EV Z.20		
TRANSPORTER 30HP	**Art. 15716** 	OEM Frizione monodisco con molle elicoidali Piatto Ø 215 mm	**Art. 15099** 	OEM Disco frizione rigido 215x152x3,2 mm 23x20EV - Z.20		
TRANSPORTER 30HP	**Art. 15149** 	OEM Frizione monodisco con molle elicoidali Piatto Ø 215 mm	**Art. 15099** 	OEM Disco frizione rigido 215x152x3,2 mm 23x20EV - Z.20		

ERREPI

TRANSPORTER MOTOAGRICOLE	**Art. 15298** 	OEM Frizione monodisco con molle a diaframma Piatto Ø 160 mm	**Art. 15029** 	OEM Disco frizione rigido 160x110x3,8 mm 23x20EV Z.20	**Art. 15043** 	OEM Manicotto con cuscinetto reggispinta

Gli articoli qui descritti, prodotti da e/o per conto di CERMAG, sono da intendersi adattabili, quindi non originali, ai marchi indicati secondo REG. CE 1400/2002
All items described here, produced by and/or on behalf of CERMAG, are to be understood as adaptable, therefore not original, to the brands indicated according to REG. EC 1400/2002

EUROGARDEN

MOTOZAPPA E MOTOCOLITAVATORI JOLLY (DAL 1992 IN AVANTI)	**Art. 15588** 	OEM Frizione monodisco con molle a diaframma Piatto Ø 90 mm Albero Ø 22,5 mm Conicità 1:5 15x12EV - Z.8	**Art. 15525** 	OEM Disco frizione rigido in ferodo - 86x50x3,5 mm 15x12EV - Z.8	**Art. 15189** 	OEM Disco frizione rigido in ferodo - 94x61x1,5 mm 15x12EV - Z.8
			Art. 15763 	OEM Disco frizione rigido in ferodo 89x55x4,5 mm 15x12EV - Z.8 Ricambio per frizione 15588	**Art. 15042** 	OEM Manicotto con cuscinetto reggispinta
MOTOZAPPA E MOTOCOLITAVATORI TUCANO	**Art. 15624** 	OEM Friz. Ø103x70,5 mm a dischi multipli con 4 dischi Albero Ø 23 mm Conicità 1:5 15x12 - Z.8	**Art. 15625** 	OEM Serie dischi completa composta da 4 dischi di Ø 93 mm	**Art. 15629** 	OEM Manicotto con cuscinetto reggispinta
MOTOZAPPA LASER 2ª SERIE (DAL 1992 IN AVANTI)	**Art. 15613** 	OEM Frizione conica Ø 103x105,5 mm Albero Ø 22,5 mm Conicità 1:5 17x14EV - Z.9				
MOTOCOLTIVATORI TITANO (FINO AL 08/1993)	**Art. 15002** 	OEM Frizione monodisco con molle a diaframma Piatto Ø 110 mm	**Art. 15022** 	OEM Disco frizione rigido in sinterizzato 110x75x3 mm 15x12EV - Z.8	**Art. 15042** 	OEM Manicotto con cuscinetto reggispinta
MOTOCOLTIVATORI TITANO (DAL 09/1993 IN AVANTI)	**Art. 15615** 	OEM Frizione monodisco con molle a diaframma Piatto Ø 120 mm	**Art. 15616** 	OEM Disco frizione rigido in sinterizzato 120x90x3,5 mm 15x12EV Z.8	**Art. 15042** 	OEM Manicotto con cuscinetto reggispinta
MOTOCOLTIVATORI TITANO (FINO AL 04/1994)	**Art. 15339** 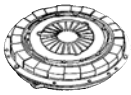	OEM Frizione bidisco con molle a diaframma Piatto Ø 110 mm	**Art. 15022** 	OEM Disco frizione rigido in sinterizzato 110x75x3 mm 15x12EV Z.8	**Art. 15042** 	OEM Manicotto con cuscinetto reggispinta
MOTOZAPPA LASER 2ª SERIE (DAL 1993 IN AVANTI)	**Art. 15614** 	OEM Frizione conica Ø 104 mm Albero Ø 19,5 mm Conicità 1:5 17x14EV - Z.9				
MOTOCOLTIVATORI TITANO - CAIMANO (DAL 05/1994 IN AVANTI)	**Art. 15617** 	OEM Frizione bidisco completa di disco centrale Piatto Ø 120 mm	**Art. 15616** 	OEM Disco frizione rigido in sinterizzato 120x90x3,5 mm 15x12EV Z.8	**Art. 15042** 	OEM Manicotto con cuscinetto reggispinta
MOTOCOLTIVATORI REKORD	**Art. 15608** 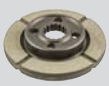	OEM Disco frizione rigido in ferodo 122x80x11,5 mm 28x25EV - Z.15				
MOTOCOLTIVATORE EURO 90	**Art. 15717** 	OEM Frizione conica Ø 103x79 Albero Ø 23 mm Conicità 1:5 15x12 mm - Z.8				
MOTOCOLTIVATORE EURO 90 (attacco Ø19,05)	**Art. 15718** 	OEM Frizione conica Ø 103x76,5 Albero Ø 19,05 Conicità 1:5 15x12 mm - Z.8				

EUROSYSTEMS

MOTOZAPPA (DIESEL)	**Art. 15719**  Frizione conica Ø 103x100 Albero Ø 23 mm Conicità 1:5 15x12 mm - Z.8		
MOTOZAPPA (BENZINA)	**Art. 15001**  Frizione conica Ø 103x100 mm Albero Ø 22,5 mm Conicità 1:5 15x12EV - Z.8		
MOTOZAPPA MOTOCOLTIVATORI	**Art. 15589**  Frizione Ø 103x99 mm a dischi multipli con 4 dischi 15x12EV - Z.8 Albero Ø 23 mm Conicità 1.5		
TRATTORINO FLORIDA	**Art. 15013**  OEM Frizione monodisco con molle a diaframma Piatto Ø 160 mm	**Art. 15030**  OEM Disco frizione rigido 160x110x3,8 mm 17x14EV Z.9	**Art. 15043**  OEM Manicotto con cuscinetto reggispinta

FENDT

FARMER 206F/FA/S/V/VA - 207F/FA/S/V/VA - 208F/FA/S/V/VA - 209F/FA/S/V/VA -	**Art. Kit 16111** 		OEM E210103100040 Kit Frizione bidisco Ø 295/330 completo di: disco PTO rigido Ø 320 mm Z.10, cuscinetto 45x75x16 cuscinetto 64,5x100x30 cuscinetto 106x140x21 cuscinetto 20x42x12
FARMER 260P/S - 270P/V - 275S/V - 280P (fino a telaio 248/1413)	**Art. Kit 16113** 		OEM Kit Frizione bidisco Ø 280/295 completo di: disco PTO rigido Ø 295 mm Z.10, cuscinetto 40x68x15 cuscinetto 65x97x19 cuscinetto 106x140x21 cuscinetto 20x52x15
FARMER 260V - 270P/V - 275S/V - 280P/S/V (da telaio 248/1414)	**Art. Kit 16114** 		OEM Kit Frizione bidisco Ø 280/295 completo di: disco PTO rigido Ø 295 mm Z.10, cuscinetto 40x68x15 cuscinetto 65x97x19 cuscinetto 106x140x21 cuscinetto 20x52x15
FARMER 303 - 304LS/S - 305LS/S - 306LS/S - 307Ci/LS/LSA - 308Ci/LS/LSA/S - 309Ci/LS/LSA/S - 310LS/LSA - 311LS/LSA - 312LS/LSA	**Art. Kit 16115** 		OEM Kit Frizione monodisco Ø 330 completo di: disco PTO rigido Ø 330 mm Z.10, cuscinetto 64,5x100x30 cuscinetto 20x42x12
FAVORIT 611LSA - 612LSA - 614LSA - 615LSA	**Art. Kit 16116** 		OEM Kit Frizione monodisco Ø 360 completo di: disco centrale a 6 pale Ø 360 mm cuscinetto 60x104x53 cuscinetto 40x68x15

Gli articoli qui descritti, prodotti da e/o per conto di CERMAG, sono da intendersi adattabili, quindi non originali, ai marchi indicati secondo REG. CE 1400/2002
All items described here, produced by and/or on behalf of CERMAG, are to be understood as adaptable, therefore not original, to the brands indicated according to REG. EC 1400/2002

FERRARI

MOTOCOLTIVATORI 71 (1ª SERIE)	**Art. 15002**  OEM 81.9220.000 Frizione monodisco con molla a diaframma Piatto Ø 110 mm	**Art. 15019**  OEM 81.9221.00 Disco frizione rigido 110x58x1,5 mm 15x12EV - Z.8	**Art. 15057**  OEM Leva a forcella
	Art. 15050  OEM Cuscinetto reggispinta	**Art. 15042**  OEM Manicotto con cuscinetto reggispinta	
MOTOCOLTIVATORI 71 (2ª SERIE)	**Art. 15001**  Frizione conica Ø 103x100 mm Albero Ø 23 mm Conicità 1:5 15x12EV - Z.8		
MOTOCOLTIVATORI MC 64	**Art. 15003**  OEM 81.9302.00 Frizione monodisco a molle elicoidali Piatto Ø 140 mm	**Art. 15021**  OEM Disco frizione rigido 140x96x3,8 mm 17x14x4 Z.6	
MOTOCOLTIVATORI SERIE 90	**Art. 15527**  Frizione Ø 103x99 mm A dischi multipli con 5 dischi 15x12EV - Z.8 Albero Ø 23 mm Conicità 1:5	**Art. 15625**  OEM Serie dischi completa composta da 4 dischi di Ø 93 mm	
MOTOCOLTIVATORI 72 (1ª SERIE) MOTOCOLTIVATORI MC68	**Art. 15003**  OEM 81.9302.00 Frizione monodisco a molle elicoidali Piatto Ø 140 mm	**Art. 15020**  OEM 81.9033.00 Disco frizione rigido 140x96x3,2 mm 17x15EV - Z.20	
	Art. 15044  OEM 81.9056.00 Manicotto con anello in grafite		
MOTOCOLTIVATORI 72 (2ª SERIE) TRATTORINI 72T	**Art. 15004**  OEM 81.9304.010 81.9306.10 Frizione monodisco a molle elicoidali Piatto Ø 160 mm	**Art. 15028**  OEM 81.9304.20 Disco frizione rigido 160x112x3 mm 17x15EV - Z.20	**Art. 15067**  OEM 81.9304.30 Leva a forcella
	Art. 15051  OEM 81.9305.30 Cuscinetto reggispinta	**Art. 15048**  OEM 81.9305.10 Manicotto	

(segue FERRARI)

Gli articoli qui descritti, prodotti da e/o per conto di CERMAG, sono da intendersi adattabili, quindi non originali, ai marchi indicati secondo REG. CE 1400/2002
All items described here, produced by and/or on behalf of CERMAG, are to be understood as adaptable, therefore not original, to the brands indicated according to REG. EC 1400/2002

segue FERRARI

MOTOCOLTIVATORI 74 - TRATTORINI 74-75 (1ª SERIE)	**Art. 15012**  OEM 81.9134.00 Frizione monodisco con molle a diaframma Piatto Ø 180 mm Ø foro diaframma 30mm H=41 mm	**Art. 15031**  OEM F0819134020 Disco frizione rigido 180x127x3,8 mm 23x20EV Z.20	
	Art. 15043  OEM 81.9134.30 Manicotto con cuscinetto reggispinta		
TRATTORINO 76 MA 45/R	**Art. 15014**  OEM 81.9134.60 Frizione monodisco con molle a diaframma Piatto Ø 180 mm Ø foro diaframma 30mm H=45,5 mm	**Art. 15031**  OEM F0819134020 Disco frizione rigido 180x127x3,8 mm 23x20EV - Z.20	**Art. 15043**  OEM 81.9134.30 Manicotto con cuscinetto reggispinta
TRATTORINO 75 (2ª SERIE) - 94 - 95	**Art. 15015** 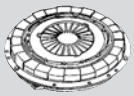 OEM F0819134060 Frizione monodisco con molle a diaframma Piatto Ø 180 mm Ø foro diaframma 36mm	**Art. 15031**  OEM F0819134020 Disco frizione rigido 180x127x3,8 mm 23x20EV - Z.20	**Art. 16209**  OEM F0819134030 Cuscinetto appoggio bombato 27x70x45
MOTOCOLTIVATORI MC58 - MC60/2 - TRATTORINI MT65 (1ª SERIE)	**Art. 15006**  OEM Frizione monodisco con molle elicoidali Piatto Ø 187 mm	**Art. 15036**  OEM 101342 Disco frizione rigido 184x127x3,8 mm 29x23X4,5 - Z.10	
	Art. 15055  OEM 81.2878.00 Cuscinetto reggispinta	**Art. 15049**  OEM Manicotto con molla	
TRATTORINI MT65 (2ª SERIE)	**Art. 15149**  OEM Frizione monodisco con molle elicoidali Piatto Ø 215 mm	**Art. 15202**  OEM 715208 Disco frizione rigido 216x152x3,8 mm 29x23x4,5 - Z.10	
	Art. 15055  OEM 81.2878.00 Cuscinetto reggispinta	**Art. 15049**  OEM Manicotto con molla	
TRATTORI 95 - 95 RS - TRANSPORTER 933 (doppia frizione)	**Art. 15720**  OEM 0819180090 Meccanismo a 3 leve completo di disco centrale in ferodo. Piatto Ø 180 mm (senza disco PDF 15707)	**Art. 15263**  OEM 819160020 Disco frizione rigido PTO 180x126x3,2 mm 17x15EV - Z.20	**Art. 15721**  OEM Disco frizione centrale 180x127x3,2 mm 35x31EV Z.18
			Art. 15272  OEM 81.9160.030 Cuscinetto reggispinta 82x50x28
VIPER 30 AR/RS VIPER 40 AR/RS	**Art. Kit 16082**   OEM Kit meccanismo più disco frizione. Piatto Ø 180 mm		

Gli articoli qui descritti, prodotti da e/o per conto di CERMAG, sono da intendersi adattabili, quindi non originali, ai marchi indicati secondo REG. CE 1400/2002
All items described here, produced by and/or on behalf of CERMAG, are to be understood as adaptable, therefore not original, to the brands indicated according to REG. EC 1400/2002

FIAT RUOTE - NEW HOLLAND

18 LA PICCOLA - 200 - 211R - 213 R - 241 R - 251 D - 215 R (FINO A TELAIO 313566) - 220 C	**Art. 15296** 	OEM 4023341 Frizione monodisco con molle elicoidali Piatto Ø 187 mm	**Art. 15101** 	OEM 594806 Disco rigido frizione 184x127x3,3 mm 22x18x3,5 Z.10			
	Art. 15052 	OEM Cuscinetto reggispinta 68x36x19 mm	**Art. 15047** 	OEM 5119288 Manicotto			
25R - 25RS - 25CI - CP - CSI (TIPO A PEDALE) - 215R (DAL TELAIO 313667) 311-312-315N-331R	**Art. 15149** 	OEM 558106 - 595731-5134614 Frizione monodisco con molle elicoidali Piatto Ø 215 mm	**Art. 15027** 	OEM 594614-595725 Disco frizione rigido in ferodo 216x152x3,5 mm 22x18x3,5 mm Z.10	**Art. 15052** 	OEM Cuscinetto reggispinta 68x36x19 mm	
					Art. 15047 	OEM 5119288 Manicotto	
250 - 255 C - 300	**Art. 15149** 	OEM 558106 - 595731-5134614 Frizione monodisco con molle elicoidali Piatto Ø 215 mm	**Art. 15148** 	OEM 4968661 - 5134615 - 5160429 Disco frizione rigido in ferodo 216x152x3,3 25x22EV - Z.10			
	Art. 15052 	OEM Cuscinetto reggispinta 68x36x19 mm	**Art. 15047** 	OEM 5119288 Manicotto			
311R - 312 - 315 - 331R - 411R - 415 - 431R FRIZIONE DOPPIA	**Art. 15104** 	OEM 594915-4968740 Disco centrale rigido in ferodo 230x160x3,3 mm 40x35EV - Z.14	**Art. 15105** 	OEM 594916-4968742 Disco PTO rigido in ferodo 230x160x3,3 mm 22x18x3,5 - Z.10	**Art. 15861** 	OEM 894827 Cuscinetto reggispinta	
350 - 400 - 411 - 415 - 415 DT - 431 - FRIZIONE MONODISCO	**Art. 15345** 	OEM 4960118-546051 Frizione monodisco con molle elicoidali Piatto Ø 250 mm	**Art. 15234** 	OEM 553914 Disco frizione rigido in ferodo 250x155x4,3 mm 35x29x5,5 mm Z.10	**Art. 15365** 	OEM Cuscinetto reggispinta	
					Art. 15364 	OEM Manicotto	
615 - 513 (segue FIAT RUOTE - NEW HOLLAND)	**Art. 16291** new 	OEM 587852 meccanismo a 3 leve completo di disco centrale Ø 280 mm 30x35 - Z.12 e disco PTO Ø 250 mm 45x50,5 - Z.18	**Art. 15799** 	OEM 44002756 Cuscinetto reggispinta 65x102x26 mm			

Gli articoli qui descritti, prodotti da e/o per conto di CERMAG, sono da intendersi adattabili, quindi non originali, ai marchi indicati secondo REG. CE 1400/2002
All items described here, produced by and/or on behalf of CERMAG, are to be understood as adaptable, therefore not original, to the brands indicated according to REG. EC 1400/2002

11

segue FIAT RUOTE - NEW HOLLAND

350 - 400 - 420* - 450 - 450R - 470 - 480 - 480/8 - 500 - 540 *** ATTENZIONE: per versione 420 verificare misure e calettature dei dischi!**	**Art. 16214**  OEM 5161246 Meccanismo frizione a 3 leve **con bordino** 250 mm	**Art. 16215**  OEM 4987712-4974472 Meccanismo frizione a 3 leve **senza bordino** 250 mm	**Art. 16290**  OEM 5160718-5101909 Disco PTO rigido in ferodo 254x165x3,5 mm 22x19EV - Z.10
	Art. 15179  OEM 4970720-4968733 Disco centrale rigido in ferodo 254x164x3,5 mm 40x35EV - Z.14	**Art. 15106**  OEM 5109828-5161247 Disco centrale rigido in ferodo 254x164x3,8 mm 40x35EV - Z.14	**Art. 15107**  OEM 4968736-4994353 Disco PTO rigido in ferodo 254x164x3,5 mm 25x22EV - Z.10
	Art. 15862  OEM 5103178 Cuscinetto reggispinta		
650 Special 750 Special 850 - 850 DT - 1000 SUPER - 1000 DT SUPER	**Art. Kit 15662** Valeo 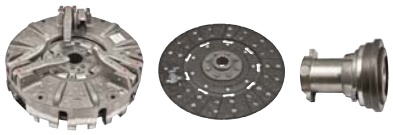		OEM 1930990 - Meccanismo a 6 leve completo di disco centrale metalceramico molloggiato fornito con il disco PTO e cuscinetto reggispinta - Piatto Ø 310 mm (12”)
	Art. Kit 16045 LUK 		
	Art. 15277  OEM 5107374 5160414 - 44016542 Disco PTO rigido in ferodo 310x175x3,5 mm 32x28EV - Z.11	**Art. 15416**  OEM 44015757 Disco centrale metalceramico con molle Ø 310 mm sinterizzato 45x40EV - Z.16	**Art. 15864**  OEM 44011614 Cuscinetto reggispinta 55x92x22 mm (tolleranza 8mm)
			Art. 16186  OEM 15971831 Vite 10x1,25x100 - R10.9
1000 NORMALE - 1000 DT NORMALE	**Art. Kit 16072** LUK 		OEM 5164573 - 88203026 Kit composto da: - Meccanismo - Disco PTO 15563 - Cuscinetti 15755 - 15756 - 63869
	Art. 15562  OEM 4998654 5164568 Disco centrale metalceramico con molle a 6 pale Ø 330 mm sinterizzato 45x40EV - Z.16	**Art. 15563**  OEM 5164569 Disco PTO rigido in ferodo 330x200x3,5 mm - Z.11	**Art. 15755**  OEM 5120853 Cuscinetto reggispinta cambio 96,5x65x23,5 mm
(segue FIAT RUOTE - NEW HOLLAND)		**Art. 15756**  OEM 44016827 Cuscinetto reggispinta PTO 106x139,5x25 mm	**Art. 62583**  **Art. FAG 63869** OEM 28042740 Cuscinetto volano 20x47x14 mm

Gli articoli qui descritti, prodotti da e/o per conto di CERMAG, sono da intendersi adattabili, quindi non originali, ai marchi indicati secondo REG. CE 1400/2002
All items described here, produced by and/or on behalf of CERMAG, are to be understood as adaptable, therefore not original, to the brands indicated according to REG. EC 1400/2002

segue FIAT RUOTE - NEW HOLLAND

650 - 650 DT - 750 - 750DT	**Art. 15383**  OEM 44015415 - 5160409 Disco centrale rigido in ferodo 310x175x3,5 mm 45x40EV - Z.16	**Art. 15277**  OEM 5107374 5160414 - 44016542 Disco PTO rigido in ferodo 310x175x3,5 mm 32x28EV - Z.11	**Art. 15969**  OEM 5102263 - 5160410 Disco PTO rigido in ferodo 280x165x3,5 mm 28x24EV - Z.10
		Art. 15802  OEM 9004189 Disco frizione centrale rigido 310x190x3,5 35x30EV H35-Z.12	**Art. 15799**  OEM 9023573 Cuscinetto reggispinta solo per 750 - 750 DT 65x102x26 mm
880 - 880DT **Tipo VALEO**	**Art. 15866**  OEM 5177197 Cuscinetto reggispinta completo doppio	**Art. 15556**  OEM 5104790 - 9929202 Disco centrale metalceramico rigido a 6 pale Ø 280 mm sinterizzato 45x40EV - Z.16	**Art. 15372**  OEM 5160420 - 9929199 Disco PTO in ferodo 280x165x3,8 mm 28x24EV - Z.10
	Art. 15863  OEM 599930 Cuscinetto reggispinta		
880.4 - 880.4 DT	**Art. Kit 15558**   OEM 5122376 Meccanismo a 6 leve completo di disco centrale sinterizzato, fornito con disco PTO Piatto Ø 310 mm (12")		
		Art. 15559 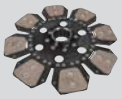 OEM 5122377 Disco centrale metalceramico rigido a 8 pale Ø 310 mm sinterizzato 45x40EV - Z.16	**Art. 15581**  OEM 5104880 - 5160417 Disco PTO rigido in ferodo 310x190x4 mm 28x24EV - Z.10
850 - 880 - 880.4	**Art. Kit 16077**  OEM 5160430 - 5114526 - 88203010 Kit composto da: - Meccanismo 15555 - Disco PTO 15969 - Cuscinetti 15990 - 63896 - 63867		
	Art. 15555  OEM 5114526-5160430 Meccanismo a 6 leve completo di disco centrale sinterizzato. Fornito senza il disco PTO Piatto Ø 280 mm (11")	**Art. 15969**  OEM 5102263 - 5160410 Disco PTO rigido in ferodo 280x165x3,5 mm 28x24EV - Z.10	**Art. 15557**  OEM 5102263 - 5160410 Disco PTO rigido in ferodo 280x165x3,5 mm 28x24EV - Z.10
	Art. 15556  OEM5102262 Disco centrale metalceramico rigido a 6 pale Ø 280 mm sinterizzato 45x40EV - Z.16	**Art. 15990**  OEM 5119875 - 5122028 - 87345759 Cuscinetto reggispinta cambio 90x50x22 mm	**Art. 15280**  OEM 5119875 - 5122028 - 87345759 Cuscinetto reggispinta cambio 90x50x22 mm
(segue FIAT RUOTE - NEW HOLLAND)		**Art. 62951**  **Art. FAG 63896** OEM 24905360 - 84455696 Cuscinetto reggispinta PTO 70x110x20 mm	**Art. 62581**  **Art. FAG 63867** OEM 28043280 - 87306803 Cuscinetto volano 17x47x14 mm

Gli articoli qui descritti, prodotti da e/o per conto di CERMAG, sono da intendersi adattabili, quindi non originali, ai marchi indicati secondo REG. CE 1400/2002
All items described here, produced by and/or on behalf of CERMAG, are to be understood as adaptable, therefore not original, to the brands indicated according to REG. EC 1400/2002

segue FIAT RUOTE - NEW HOLLAND

1300 - 1300 DT	**Art. 15285**  OEM 5124399 - 5123062 Meccanismo di movimento Piatto Ø 350 mm	**Art. 15567**  OEM 5130781 Disco metalceramico a 8 pale con molle parastrappi Ø 350 mm sinterizzato 45x50 - Z.18	**Art. 15288**  OEM 44016083 Manicotto con cuscinetto reggispinta (solo per modelli 1300 - 1300DT)
R450S 446 - 466 - 480 500 - 540 - 550 - 566 - 570 - 580 600 - 640 - 666DT - 670 - 680 55.46 - 55.56 - 55.66 - 55.90 60.46 - 60.56 - 60.66 - 60.90 - 65.46 - 65.56 - 65.66 - 65.90 70.56 - 70.66 - 70.90 80.66	**Art. Kit 15975**  OEM 87689655 Kit composto da: - Meccanismo 15529 - Disco PTO 15943 - Cuscinetti 15990 - 63896 - 63867		
	Art. 15529  OEM 5154835 Meccanismo a 6 leve completo di disco centrale rigido in ferodo. Fornito senza il disco PTO. Piatto Ø 280 mm (11") Intercambiabile con meccanismo VALEO	**Art. 15943**  OEM 5145715 - 5154703 Disco PTO rigido in ferodo 280x165x3 mm 25x22EV - Z.10	**Art. 15520**  OEM 5145715 - 5154703 Disco PTO rigido in ferodo 280x165x3 mm 25x22EV - Z.10
	Art. 15631  OEM 5145714 - 5155300 Disco centrale rigido in ferodo 280x165x4,4 mm 40x35EV - Z.14	**Art. 15990**  OEM 5119875 - 5122028 - 87345759 Cuscinetto reggispinta cambio 90x50x22 mm	**Art. 15280**  **Art. 15800** OEM - 5119875 - 5122028 - 87345759 Cuscinetto reggispinta cambio 90x50x22 mm Nuova Versione OEM 5197980
	Art. Art. 15862  OEM 5103178 Cuscinetto reggispinta	**Art. 62951**  **Art. FAG 63896** OEM 24905360 - 84455696 Cuscinetto reggispinta PTO 70x110x20 mm	**Art. 62581**  **Art. FAG 63867** OEM 28043280 - 87306803 Cuscinetto volano 17x47x14 mm
	Art. 16167  OEM 4993817 Collare	**Art. 15863**  OEM 599930 Cuscinetto reggispinta	**Art. 15751**  OEM 26794570 Cuscinetto PTO 65x100x11 mm **Per mod: 480 - 500 - 540 - 550 - 600 - 640**

(segue FIAT RUOTE - NEW HOLLAND)

Gli articoli qui descritti, prodotti da e/o per conto di CERMAG, sono da intendersi adattabili, quindi non originali, ai marchi indicati secondo REG. CE 1400/2002
All items described here, produced by and/or on behalf of CERMAG, are to be understood as adaptable, therefore not original, to the brands indicated according to REG. EC 1400/2002

segue FIAT RUOTE - NEW HOLLAND

440-446-450-480-500-540-566-570-580-600-640-666-670-680-766-780-55.48-55.60-55.65-55.70-55.80-55FL/90LP-80.46-80.56-80.60-80.70-80.75-80.85-80.90-55-56N/DT/LM/LP55-66S/DT60-56DT60-66S/DT62-86F/DT65-66S/DT70-56DT70-66S/DT/F/LO72-86F/LP/DT80-66S/DT/F82-86F/LP/DT-82-93N/DT82-94N/DT88-93N/DT88-94N/DT55/88N/DT60-88N/DT65-88N/DT65-90N/DT55-4655-9060-4660-66F/LP60-76F60-90-60.93-60.94-65.46-65.56-65.66-65.93-65.94-70.76-70.76F/LP/P-70.88-70.90-72.93-72.94-80.76-80.88-85.90-88.93-88.94

MECCANISMO RINFORZATO
N.B.: Quando si sostituisce un meccanismo non rinforzato con un meccanismo rinforzato, bisogna sostituire anche il disco PTO.

Art. Kit 15929




OEM
Kit composto da:
- Meccanismo 15505
- Disco PTO 15943

Per modelli FIAT: 480, 500, 550, 600 e 640 dare cuscinetti 15280, 15751, 62581.

Art. Kit 15938



OEM
Kit composto da:
- Meccanismo 15505
- Disco PTO 15943
- Cuscinetti 15990 - 63896 - 63867

Non adatto per i modelli FIAT: 480, 500, 550, 600 e 640 (vedi Art.15929).

Art. 15505



OEM 5162900-5150652
Meccanismo a 6 leve completo di disco centrale metalceramico a 6 pale senza il disco PTO.
Piatto Ø 280 mm (11")
Intercambiabile con meccanismo VALEO

Art. 15943



OEM
5145715 - 5154703
Disco PTO
rigido in ferodo
280x165x3 mm
25x22EV - Z.10

Art. 15520

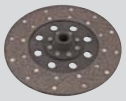

OEM 5145715 - 5154703
Disco PTO rigido in ferodo 280x165x3 mm
25x22EV - Z.10

Art. 15414



OEM 5145711
Disco centrale metalceramico a 5 pale con molle parastrappi
Ø 280 mm sinterizzato
40x35EV - Z.14

Tipo SILA intercambiabile con LUK

Art. 15528



OEM 5162901
Disco centrale metalceramico a 6 pale con molle parastrappi per meccanismo 15505
Ø 280 mm sinterizzato
40x35EV - Z.14

Art. 15523



OEM 5156209
Disco centrale in ferodo con molle parastrappi
280x165x3,5 mm
40x35EV - Z.14

Art. 15990



OEM
5119875 - 5122028 - 87345759
Cuscinetto reggispinta cambio 90x50x22 mm

Art. 15280



OEM - 5119875 - 5122028 - 87345759
Cuscinetto reggispinta cambio 90x50x22 mm

Art. 15800

Nuova Versione
OEM 5197980

Art. 62581



Art. FAG 63867

OEM 28043280 - 87306803
Cuscinetto volano
17x47x14 mm

Art. 15862



OEM 5103178
Cuscinetto reggispinta

Art. 15863



OEM 599930
Cuscinetto reggispinta

Art. 62951



Art. FAG 63896

OEM 24905360 - 84455696
Cuscinetto reggispinta PTO
70x110x20 mm

Art. 15751



OEM 26794570
Cuscinetto PTO
65x100x11 mm

Per mod: 480S-500S-540S-550-600-640

Art. 16165



OEM 4954936

Collare

Per mod: 540-550-600-640

Art. 16167



OEM 4993817

Collare

(segue FIAT RUOTE - NEW HOLLAND)

Gli articoli qui descritti, prodotti da e/o per conto di CERMAG, sono da intendersi adattabili, quindi non originali, ai marchi indicati secondo REG. CE 1400/2002
All items described here, produced by and/or on behalf of CERMAG, are to be understood as adaptable, therefore not original, to the brands indicated according to REG. EC 1400/2002

segue FIAT RUOTE - NEW HOLLAND

550 - 600 - 540 - 540DT - 640 - 640DT -

Tipo VALEO

NB: Frizione non intercambiabile con LUK. Controllare se i 6 fori di fissaggio sono da 10 mm.

Art. Kit 15661 Valeo





OEM K206
Meccanismo a 6 leve **CON 6 FORI Ø 10 mm** completo di disco centrale metalceramico e disco PTO
Piatto Ø 280 mm (11")

IMPORTANTE! PER LA MODIFICA DA 3 A 6 LEVE ORDINARE I SEGUENTI ARTICOLI: 15661 - 15280 - 15751 -16165 - 16166 - 16187

Art. 15943



OEM 5145715 - 5154703
Disco PTO
rigido in ferodo
280x165x3 mm
25x22EV - Z.10

Art. 15520

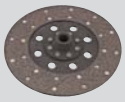

OEM 5145715 - 5154703
Disco PTO
rigido in ferodo
280x165x3 mm
25x22EV - Z.10

Art. 15523



OEM 5156209
Disco centrale in ferodo con molle parastrappi
280x165x3,5 mm
40x35EV - Z.14

Art. 15658



OEM 5152710
Disco PTO rigido in ferodo
280x165x3 mm
25x22EV - Z.10

Art. 15414



OEM 5011873
5160418
Disco centrale metalceramico a 5 pale con molle parastrappi
Ø 280 mm sinterizzato
40x35EV - Z.14

Art. 15657



OEM 5120435 - 5150653
Disco centrale metalceramico a 5 pale, rigido
Ø 280 mm sinterizzato
40x35EV - Z.14

Art. 15751



OEM 26794570
Cuscinetto PTO
65x100x11 mm

Art. 15990



OEM
5119875 - 5122028 - 87345759
Cuscinetto reggispinta cambio 90x50x22 mm

Art. 15280



OEM - 5119875 - 5122028 - 87345759
Cuscinetto reggispinta cambio 90x50x22 mm

Art. 16165



OEM 4954936

Collare

Art. 16166



OEM 597149

Collare

Art. 16187



OEM 15971734

Vite
10x1,25x95 - R10.9

680 - 680DT - 780 - 780DT 570 - 570DT 580 - 580DT 670 - 670DT

Tipo VALEO

NB: Frizione non intercambiabile con LUK. Controllare se i 6 fori di fissaggio sono da 10 mm.

Art. Kit 15659 Valeo

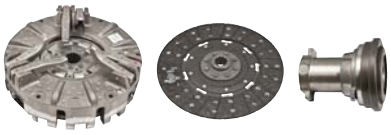

OEM 1930987
Meccanismo a 6 leve **CON 6 FORI Ø 10 mm** completo di disco centrale metalceramico a 5 pale fornito con disco PTO e cuscinetto reggispinta.
Piatto Ø 280 mm (11")

Art. 15943



OEM
5145715 - 5154703
Disco PTO
rigido in ferodo
280x165x3 mm
25x22EV - Z.10

Art. 15658



OEM 5152710
Disco PTO rigido in ferodo
280x165x3 mm
25x22EV - Z.10

Art. 15657



OEM 5120435 - 5150653
Disco centrale metalceramico a 5 pale, rigido
Ø 280 mm sinterizzato
40x35EV - Z.14

Art. 15990



OEM - 5119875 - 5122028 - 87345759
Cuscinetto reggispinta cambio 90x50x22 mm

Art. 15280



OEM - 5119875 - 5122028 - 87345759
Cuscinetto reggispinta cambio 90x50x22 mm

Art. 15660



OEM
5177194
Cuscinetto reggispinta

Art. 16187



OEM 15971734

Vite
10x1,25x95 - R10.9

880.5 - 880.5 DT - 980 - 90.90 - 100.90 - 110.90

Dal febbraio 1980 in avanti

Orginale VALEO

Art. Kit 15650 Valeo



OEM 1930988
- Meccanismo a 6 leve completo di disco centrale metalceramico rigido
- Piatto Ø 310 mm (12")

Art. 15261



OEM 5122560 - 5144011
Disco centrale metalceramico rigido a 6 pale Ø 310 sinterizz.
45x40EV - Z.16

Art. 15651



OEM
5114522 - 5160434
Disco PTO rigido in ferodo
310x175x3,5 mm -
28x24EV -Z.10

Art. 15114



OEM
5114522 - 5160434
Disco PTO rigido in ferodo
310x175x3,5 mm
28x24EV - Z.10

Art. 16186



OEM 15971831

Vite
10x1,25x100 - R10.9

Art. 15864



OEM 44011614
Cuscinetto reggispinta
Frizione con diaframma
55x92x22 mm
(tolleranza 8mm)

Art. 15866



OEM 5177197
Cuscinetto reggispinta completo doppio per frizione a 6 leve

(segue FIAT RUOTE - NEW HOLLAND)

Gli articoli qui descritti, prodotti da e/o per conto di CERMAG, sono da intendersi adattabili, quindi non originali, ai marchi indicati secondo REG. CE 1400/2002
All items described here, produced by and/or on behalf of CERMAG, are to be understood as adaptable, therefore not original, to the brands indicated according to REG. EC 1400/2002

segue FIAT RUOTE - NEW HOLLAND

90.90N/DT/F/S - 90.95 - 90/S - 100.90N/DT/F/S - 110.90N/DT/S - 880.5N/DT - 880 II° tipo - 980 **MECCANISMO RINFORZATO** **N.B.: Quando si sostituisce un meccanismo non rinforzato con un meccanismo rinforzato, bisogna sostituire anche il disco PTO.**	**Art. Kit 15932** 		OEM Kit composto da: - Meccanismo 15530 - Disco PTO 15966
	Art. Kit 15978 		OEM Kit composto da: - Meccanismo 15530 - Disco PTO 15966 - Cuscinetti 15990 - 63897 - 63869
	Art. 15530 	OEM 5163936 Meccanismo a 6 leve completo di disco centrale metalceramico a 7 pale. Fornito senza il disco PTO. Piatto Ø 310 mm (12") Intercambiabile con meccanismo VALEO	**Art. 15966**  OEM 5144741 - 5154514 Disco PTO rigido in ferodo, per meccanismo 15530 310x190x3 mm 28x24EV - Z.10	**Art. 15532**  OEM 5144741 - 5154514 Disco PTO rigido in ferodo, per meccanismo 15530 310x190x3 mm 28x24EV - Z.10
	Art. 15531 	OEM 5163937 Disco centrale metalceramico con molle parastrappi a 7 pale per meccanismo 15530 Ø 310 sinterizzato (12") 45x40EV - Z.16	**Art. 15990**  OEM - 5119875 - 5122028 - 87345759 Cuscinetto reggispinta cambio 90x50x22 mm	**Art. 15280**  **Art. 15800** OEM - 5119875 - 5122028 - 87345759 Cuscinetto reggispinta cambio 90x50x22 mm Nuova Versione OEM 5197980
			Art. 62952  **Art. FAG 63897** OEM 5112084 - 47127081 Cuscinetto reggispinta PTO 75x115x20 mm	**Art. 62583**  **Art. FAG 63869** OEM 28042740 Cuscinetto volano 20x47x14 mm
1180 - 1180 DT **Originale VALEO**	**Art. 15665** 	OEM1930989 Meccanismo a 6 leve completo di disco metalceramico rigido, fornito con disco PTO e cuscinetto reggispinta. Piatto Ø 310 mm (12")	**Art. 15374**  OEM 5116492 Disco centrale metalceramico rigido a 8 pale Ø 310 mm sinterizzato 50x45EV - Z.18	**Art. 15277**  OEM 5160418 Disco PTO rigido in ferodo 310x175x3,5 mm 32x28EV Z.11
			Art. 16186  OEM 15971831 Vite 10x1,25x100 - R10.9	**Art. 15969**  OEM 5102263 - 5160410 Disco PTO rigido in ferodo 280x165x3,5 mm 28x24EV - Z.10
1180 - 1180 DT - 115.90 N/DT	**Art. Kit 15534** 		OEM 5144661 Kit composto da: - Meccanismo - Disco PTO 15970 - Cuscinetti 15756 - 15755 - 63869
	Art. Kit 16143 		OEM 73328284 Kit composto da: - Meccanismo - Disco PTO
	Art. 15970 	OEM 5154551 Disco PTO rigido in ferodo 310x190x4 mm 32x28EV - Z.11	**Art. 15536**  OEM 5154551 Disco PTO rigido in ferodo 310x190x4 mm 32x28EV - Z.11	**Art. 15535**  OEM 5143411 Disco centrale metalceramico rigido a 8 pale Ø 310 mm sinterizzato 50x45EV - Z.18
(segue FIAT RUOTE - NEW HOLLAND)	**Art. 15756** 	OEM 44016827 Cuscinetto reggispinta PTO 106x139,5x25 mm	**Art. 15755**  OEM 5120853 Cuscinetto reggispinta cambio 96,5x65x23,5 mm	**Art. 62583**  **Art. FAG 63869** OEM 28042740 Cuscinetto volano 20x47x14 mm

segue FIAT RUOTE - NEW HOLLAND

160.90 - 160.90 DT TURBO - 180.90 - 180.90 DT TURBO - (CENTRAGGIO ESTERNO) 1580 - 1880	**Art. Kit 15939** LUK			OEM 5140361 Kit frizione con meccanismo a 6 leve e disco Ø 310 mm			
	Art. 15537 	OEM 5123061-5128011 Disco metalceramico a 6 pale con molle parastrappi Ø 310 mm sinterizzato 50x45EV - Z.18	**Art. 15275** Valeo 	OEM 5141934 Frizione multidisco PTO 5" 1/2 P.T.O.			
	Art. 16200 	OEM 5143858 Manicotto reggispinta con cuscinetto Valeo		**Art. 84025** Pompa idraulica per 15275 spessore 30mm **Art. 84026** Pompa idraulica per 15275 spessore 40,5mm	**Art. 15755** 	OEM 5120853 Cuscinetto reggispinta cambio 96,5x65x23,5 mm	
1280N/DT - 1380N/DT - 1580N/DT - 1880N/DT - 1180 MONODISCO 115.90N/DT 130.90N/DT 140.90N/DT	**Art. Kit 15926** LUK			OEM Kit composto da: - Meccanismo 15285 - Disco 15967			
	Art. 15285 	OEM 5124399 - 5123062 Meccanismo di movimento Piatto Ø 350 mm	**Art. 15967** 	OEM 5118453 Disco presa di movimento con 8 pale 69x77x4 mm metalceramica e con molle parastrappi Ø 352 mm sinterizzato 45x50 mm - Z.18	**Art. 15284** 	OEM 5118453 Disco presa di movimento con 8 pale 69x77x4 mm metalceramica e con molle parastrappi Ø 352 sinterizzato 45x50 mm - Z.18	
	Art. 15275 Valeo 	OEM 5141934 Frizione multidisco PTO 5" 1/2 P.T.O.		**Art. 84025** Pompa idraulica per 15275 spessore 30mm **Art. 84026** Pompa idraulica per 15275 spessore 40,5mm	**Art. 15801** 	OEM 5121414 Manicotto con cuscinetto **VALEO**	
					Art. 15755 	OEM 5120853 Cuscinetto reggispinta 96,5x65x23,5 mm	
WINNER F100DT - F110DT - F115 - F120DT TM 110 - 115 - 120 - 125 - 130 - 140 FORD 8160 - 8260 - 8360 - M100 - M115 - M135	**Art. 15564** 	OEM5177618 - 5154418 Meccanismo con molle a diaframma Piatto Ø 330 mm	**Art. 15565** 	OEM 5165650 Disco metalceramico a 5 pale con molle parastrappi. Ø 327 mm sinterizzato Z.18	**Art. 15753** 	OEM 9967339 - 5149611 Cuscinetto con manicotto 65x61x104 mm	
WINNER F130N/DT F140N/DT 8360 FORD 8160 - 8260 - 8360 - M100 - M115 - M135 - TM110 - TM120 - TM130 - TM135 - TM140 - TM150 (segue FIAT RUOTE - NEW HOLLAND)	**Art. Kit 15927** LUK			OEM Kit composto da: - Meccanismo 15566 - Disco 15968			
	Art. 15566 	OEM 5150079-5177620 Meccanismo con molle a diaframma Piatto Ø 350 mm	**Art. 15968** 	OEM 5165648 Disco metalceramico a 6 pale con molle parastrappi Ø 350 mm sinterizzato Z.18	**Art. 15753** 	OEM 9967339 - 5149611 500085130 Cuscinetto con manicotto 65x61x104 mm	

Gli articoli qui descritti, prodotti da e/o per conto di CERMAG, sono da intendersi adattabili, quindi non originali, ai marchi indicati secondo REG. CE 1400/2002
All items described here, produced by and/or on behalf of CERMAG, are to be understood as adaptable, therefore not original, to the brands indicated according to REG. EC 1400/2002

segue FIAT RUOTE - NEW HOLLAND

35/66	**Art. Kit 16030**  OEM 44907618 Kit composto da: - Meccanismo 15867 - Disco PTO 15868		
	Art. 15867  OEM 44907615 Meccanismo a 6 leve completo di disco di avanzamento 31x35 - Z.18 Piatto Ø 230 mm	**Art. 15868**  OEM 44907617 Disco PTO Ø 225 mm 14,4x17 - Z.9	**Art. 63363**  **Art. FAG 63895** OEM 24905350 Cuscinetto PTO 100x65x18 mm
	Art. 16168  OEM 5124762 Collare	**Art. 15990**  OEM 5119875 - 5122028 - 87345759 Cuscinetto reggispinta cambio 90x50x22 mm	**Art. 15280**  OEM - 5119875 - 5122028 - 87345759 Cuscinetto reggispinta cambio 90x50x22 mm
45.66S/DT/N/V - 45.76V - 50.66N/S/DT/V - 50.86V/S/DT - 55.86F/V/S/DT 45.76V - 55.76F/V/DT - 55.66F/V/DT - 386 - 3435 - 3830 - 3935 FORD 3435 - 3830 - 3935	**Art. Kit 16032**  OEM Kit composto da: - Meccanismo 15552 - Disco PTO 15971 - Cuscinetti 15990 - 63895 - 63867		
	Art. Kit 16031  OEM Kit composto da: - Meccanismo 15552 - Disco PTO 15971		
	Art. 15552  OEM 5138144-5154513-5171493-5139339 Meccanismo a 6 leve completo di disco centrale in ferodo, senza il disco di PTO Piatto Ø 250 mm (10") Intercambiabile con meccanismo VALEO	**Art. 15971**  OEM 5128074-5154799 Disco PTO rigido in ferodo 250x155x3,5 mm 22x19EV - Z.13	**Art. 15554**  OEM 5128074-5154799 Disco PTO rigido in ferodo 250x155x3,5 mm 22x19EV - Z.13
	Art. 16168  OEM 5124762 Collare	**Art. 15553**  OEM 5127508-5169423 Disco centrale in ferodo con molle parastrappi 250x155x4 mm 35x31EV - Z.18	**Art. 62581**  **Art. FAG 63867** OEM 28043280 - 87306803 Cuscinetto volano 17x47x14 mm
(segue FIAT RUOTE - NEW HOLLAND)	**Art. 63363**  **Art. FAG 63895** OEM 24905350 Cuscinetto PTO 100x65x18 mm	**Art. 15990**  OEM 5119875 - 5122028 - 87345759 Cuscinetto reggispinta cambio 90x50x22 mm	**Art. 15280**  OEM - 5119875 - 5122028 - 87345759 Cuscinetto reggispinta cambio 90x50x22 mm

Gli articoli qui descritti, prodotti da e/o per conto di CERMAG, sono da intendersi adattabili, quindi non originali, ai marchi indicati secondo REG. CE 1400/2002
All items described here, produced by and/or on behalf of CERMAG, are to be understood as adaptable, therefore not original, to the brands indicated according to REG. EC 1400/2002

11

segue FIAT RUOTE - NEW HOLLAND

446 - 466 - 566 - 666 55.46 - 55.56 - 55.66 55.90 - 60.46 - 60.56 60.66 - 60.90 - 65.46 65.56 - 65.66 - 65.90 70.56 - 70.66 - 80.66 82-86 F DT 82-86 F 82-86 LP 82-86 LP DT	**Art. Kit 15976** 			OEM 87689657 Kit composto da: - Meccanismo 15544 - Disco PTO 15943 - Cuscinetti 15990 - 63896 - 63867
	Art. 15544 	OEM 5145706 - 5154879 - 5171137 - Meccanismo a 6 leve completo di disco centrale in ferodo senza il disco PTO. - Piatto Ø 280 mm (11")	**Art. 15943** 	OEM 5145715 - 5154703 Disco PTO rigido in ferodo 280x165x3 mm 25x22EV - Z.10
	Art. 15147 	OEM 5171053 - 5155304 Disco centrale in ferodo con molle parastrappi 280x165x4,4 mm 40x35EV - Z.14	**Art. 15990** 	OEM 5119875 - 5122028 - 87345759 Cuscinetto reggispinta cambio 90x50x22 mm
			Art. 62951  **Art. FAG 63896**	OEM 24905360 - 84455696 Cuscinetto reggispinta PTO 70x110x20 mm
	Art. 15520 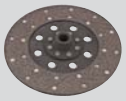	OEM 5145715 - 5154703 Disco PTO rigido in ferodo 280x165x3 mm 25x22EV - Z.10		
	Art. 15280  **Art. 15800**	OEM - 5119875 - 5122028 - 87345759 Cuscinetto reggispinta cambio 90x50x22 mm Nuova Versione OEM 5197980		
	Art. 62581  **Art. FAG 63867**	OEM 28043280 - 87306803 Cuscinetto volano 17x47x14 mm		
55 - 60 S/DT 56 - 66 S 60 - 86 F/DT/V/S 70 - 86 V/DT FORD 4135	**Art. Kit 15934** 			OEM 87689658 Kit composto da: - Meccanismo 15869 - Disco PTO 15870 - Cuscinetti 63895 - 15990 - 63867
	Art. 15869 	OEM 5171494 Meccanismo frizione Piatto Ø 280 mm (11") con disco 35x31 mm - Z.18	**Art. 15870** 	OEM 44909044 Disco PTO 19x22 mm - Z13
	Art. 15990 	OEM 5119875 - 5122028 - 87345759 Cuscinetto reggispinta cambio 90x50x22 mm	**Art. 15280** 	OEM - 5119875 - 5122028 - 87345759 Cuscinetto reggispinta cambio 90x50x22 mm
			Art. 62581  **Art. FAG 63867**	OEM 28043280 - 87306803 Cuscinetto volano 17x47x14 mm
			Art. 63363  **Art. FAG 63895**	OEM 24905350 Cuscinetto PTO 100x65x18 mm
			Art. 16168 	OEM 5124762 Collare
5635 - 4835 - 4635 - 6635 - 7635 L60 - L65 - L75 - L85 L95 TL65A	**Art. Kit 16069** 			OEM 87689673 Kit composto da: - Meccanismo 15782 - Disco PTO 15783 - Cuscinetti 15990 - 63897 - 63867
	Art. 15782 	OEM 5167923 Meccanismo a 6 leve completo di disco centrale in ferodo senza il disco PTO Piatto Ø 280 mm	**Art. 15783** 	OEM 5167925 Disco PTO rigido in ferodo Ø 280 mm 22x25 Z10
	Art. 62581  **Art. FAG 63867**	OEM 28043280 - 87306803 Cuscinetto volano 17x47x14 mm	**Art. 62952**  **Art. FAG 63897**	OEM 47127081 Cuscinetto reggispinta PTO 75x115x20 mm
(segue FIAT RUOTE - NEW HOLLAND)			**Art. 15990** 	OEM 5119875 - 5122028 - 87345759 Cuscinetto reggispinta cambio 90x50x22 mm
			Art. 15280 	OEM - 5119875 - 5122028 - 87345759 Cuscinetto reggispinta cambio 90x50x22 mm

Gli articoli qui descritti, prodotti da e/o per conto di CERMAG, sono da intendersi adattabili, quindi non originali, ai marchi indicati secondo REG. CE 1400/2002
All items described here, produced by and/or on behalf of CERMAG, are to be understood as adaptable, therefore not original, to the brands indicated according to REG. EC 1400/2002

segue FIAT RUOTE - NEW HOLLAND

4835 L65 TL70	**Art. Kit 16034** 		OEM 87689674 Kit composto da: - Meccanismo 15784 - Disco PTO 15785 - Cuscinetti 15990 - 63897 - 63867
	Art. 15784  OEM 5167933 Meccanismo a 6 leve completo di disco centrale in ferodo senza il disco PTO Piatto Ø 310 mm	**Art. 15785**  OEM 5167937 Disco PTO rigido in ferodo senza molleggio Ø 310 mm - 22x25 Z10	**Art. 62952**  **Art. FAG 63897** OEM 5112084 - 47127081 Cuscinetto reggispinta PTO 75x115x20 mm
	Art. 15990  OEM - 5119875 - 5122028 - 87345759 Cuscinetto reggispinta cambio 90x50x22 mm	**Art. 15280**  OEM - 5119875 - 5122028 - 87345759 Cuscinetto reggispinta cambio 90x50x22 mm	**Art. 62581**  **Art. FAG 63867** OEM 28043280 - 87306803 Cuscinetto volano 17x47x14 mm
6635 - 5635 - 7635 T4.105 - T4.75 - T4.85 - T4.95 T5030 - T5040 TD60D PLUS - TD70D PLUS - TD80D PLUS - TD90D PLUS - TD95D PLUS TL100 - TL95 - TL80 - TL75 - TL90 - TL85 TL70A - TL80A - TL90A TL75E - TL85E - TL95E	**Art. Kit 16056** 		OEM 9973687 Kit composto da: - Meccanismo 15786 - Disco PTO 15785 - Cuscinetti 15990 - 63897 - 63867
	Art. Kit 15981 		OEM Kit composto da: - Meccanismo 15786 - Disco PTO 15792 - Cuscinetti 15990 - 63896 - 63867
	Art. 15786  OEM 5189875-47126706-87716719 Meccanismo a 6 leve completo di disco centrale cerametallico 6 pale senza il disco PTO Piatto Ø 310 mm	**Art. 15792**  OEM 5176450 - 47134874 Disco PTO rigido in cerametallico 4 pale Ø 280 mm - 22x25 Z10	**Art. 15785**  OEM 5167937 Disco PTO rigido in ferodo senza molleggio Ø 310 mm - 22x25 Z10
	Art. 62951  **Art. FAG 63896** OEM 24905360 - 84455696 Cuscinetto reggispinta PTO 70x110x20 mm	**Art. 15990**  OEM - 5119875 - 5122028 - 87345759 Cuscinetto reggispinta cambio 90x50x22 mm	**Art. 15280**  OEM - 5119875 - 5122028 - 87345759 Cuscinetto reggispinta cambio 90x50x22 mm
(segue FIAT RUOTE - NEW HOLLAND)		**Art. 62952**  **Art. FAG 63897** OEM 47127081 Cuscinetto reggispinta PTO 75x115x20 mm	**Art. 62581**  **Art. FAG 63867** OEM 28043280 - 87306803 Cuscinetto volano 17x47x14 mm

Gli articoli qui descritti, prodotti da e/o per conto di CERMAG, sono da intendersi adattabili, quindi non originali, ai marchi indicati secondo REG. CE 1400/2002
All items described here, produced by and/or on behalf of CERMAG, are to be understood as adaptable, therefore not original, to the brands indicated according to REG. EC 1400/2002

11

segue FIAT RUOTE - NEW HOLLAND

T5030 - T5040 - T5050 - T5060 - TL100 - TL100A - TL70 - TL70A - TL80 - TL80A - TL90 - TL90A - L60 - L65 - L75 - L85 - L85 - L95 - 4635 - 4835 - 5635 - 6635 - 7635 FORD L75 - L85 - L95 - T5030 - T5040 - T5060	**Art. Kit 16075** 	OEM Kit composto da: - Meccanismo 15787 - Disco avanzamento 15788		
	Art. 15787 	OEM 5167939 5189823 87575337 Meccanismo Piatto Ø 310 mm	**Art. 15788** 	OEM 5167936 5179851 - 5189825 Disco di avanzamento cerametallico doppio segmento a 7 pale Ø 310 mm - 40x45 mm Z16
	Art. 16009 	OEM 5166287 Manicotto con reggispinta		
	Art. 16076 	OEM 47133433 Damper Ø 136 mm 22x25 mm - Z10	**Art. 16018** 	OEM 5181872 Parastrappo Ø 116 mm 22x15 mm - Z10
	Art. 62547  **Art. FAG 63834**	OEM 87306803 Cuscinetto volano 17x47x14 mm		
TD4020F - TD4030F - TD4040F TD5010 - TD5020 - TD5030 TD5.75 - TD5.80 - TD5.85 - TD5.90 - TD60D - TD70D - TD80D - TD90D	**Art. Kit 16033** 	OEM 5097927 - 84177326 - 84328337 Kit composto da: - Meccanismo 15874 - Disco PTO 15943 - Cuscinetti 15990 - 63896 - 63867		
	Art. 15874 	OEM 84177326 Meccanismo frizione a 6 leve con disco interno a 6 pale Z.14 Piatto Ø 280 mm (11")	**Art. 15943** 	OEM 5145715 - 5154703 Disco PTO rigido in ferodo 280x165x3 mm 25x22EV - Z.10
	Art. 15520 	OEM 5145715 - 5154703 Disco PTO rigido in ferodo 280x165x3 mm 25x22EV - Z.10		
	Art. 15990 	OEM - 5119875 - 5122028 - 87345759 Cuscinetto reggispinta cambio 90x50x22 mm	**Art. 15280** 	OEM - 5119875 - 5122028 - 87345759 Cuscinetto reggispinta cambio 90x50x22 mm
	Art. 62951  **Art. FAG 63896**	OEM 24905360 - 84455696 Cuscinetto reggispinta PTO 70x110x20 mm	**Art. 62581**  **Art. FAG 63867**	OEM 28043280 - 87306803 Cuscinetto volano 17x47x14 mm
TD 5040-5050 TD 60/D-70/D-80/D-90/D-95/D/PLUS	**Art. 15876** 	OEM 5092803 Meccanismo frizione a 6 leve con disco interno a 6 pale Z.16 Piatto Ø 310 mm (12")	**Art. 15877** 	OEM 5089337 Disco PTO Ø 310 mm 22x25 mm - Z.10
			Art. 62951  **Art. FAG 63896**	OEM 24905360 - 84455696 Cuscinetto reggispinta PTO 70x110x20 mm
	Art. 15990 	OEM - 5119875 - 5122028 - 87345759 Cuscinetto reggispinta cambio 90x50x22 mm	**Art. 15280** 	OEM - 5119875 - 5122028 - 87345759 Cuscinetto reggispinta cambio 90x50x22 mm
			Art. 62581  **Art. FAG 63867**	OEM 28043280 - 87306803 Cuscinetto volano 17x47x14 mm
(segue FIAT RUOTE - NEW HOLLAND)			**Art. 16186** 	OEM 15971831 Vite 10x1,25x100 - R10.9

Gli articoli qui descritti, prodotti da e/o per conto di CERMAG, sono da intendersi adattabili, quindi non originali, ai marchi indicati secondo REG. CE 1400/2002
All items described here, produced by and/or on behalf of CERMAG, are to be understood as adaptable, therefore not original, to the brands indicated according to REG. EC 1400/2002

segue FIAT RUOTE - NEW HOLLAND

SERIE TN (3 cil.) TN55 - 55V - 55S - 55D TN60A - 60VA - 60SA - 60DA TN65 - 65V - 65S - 65D - 65N TN70 TN75 - 75N/V	**Art. Kit 15977** 				OEM Kit composto da: - Meccanismo 15789 - Disco PTO 15792 - Cuscinetti 15990 - 63897 - 63867	
	Art. 15789 	OEM 5186552 5196816 Meccanismo a 6 leve completo di disco centrale Piatto Ø 280 mm	**Art. 15792** 	OEM 5176450 - 47134874 - 5196819 Disco PTO rigido in cerametallico 4 pale Ø 280 mm - 22x25 Z10		
			Art. 15990 	OEM - 5119875 - 5122028 - 87345759 Cuscinetto reggispinta cambio 90x50x22 mm	**Art. 15280** 	OEM - 5119875 - 5122028 - 87345759 Cuscinetto reggispinta cambio 90x50x22 mm
			Art. 62952  **Art. FAG 63897**	OEM 5112084 - 47127081 Cuscinetto reggispinta PTO 75x115x20 mm	**Art. 62581**  **Art. FAG 63867**	OEM 28043280 - 87306803 Cuscinetto volano 17x47x14 mm
SERIE TN (3 cil.) TN70/A/NA/VA/D/DA/S TN75/A/N/NA/V/VA/D/DA/S TN95NA/VA	**Art. Kit 16035** 				OEM 73328271 Kit composto da: - Meccanismo 15793 - Disco PTO 15792 - Cuscinetti 15990 - 63897 - 63867	
	Art. 15793 	OEM 5196818-47134898 Meccanismo a 6 leve completo di disco centrale cerametallico 5 pale Piatto Ø 280 mm	**Art. 15792** 	OEM 5176450 - 47134874 - 5196819 Disco PTO rigido in cerametallico 4 pale Ø 280 mm - 22x25 Z10		
			Art. 15990 	OEM - 5119875 - 5122028 - 87345759 Cuscinetto reggispinta cambio 90x50x22 mm	**Art. 15280** 	OEM - 5119875 - 5122028 - 87345759 Cuscinetto reggispinta cambio 90x50x22 mm
			Art. 62952  **Art. FAG 63897**	OEM 5112084 - 47127081 Cuscinetto reggispinta PTO 75x115x20 mm	**Art. 62581**  **Art. FAG 63867**	OEM 28043280 - 87306803 Cuscinetto volano 17x47x14 mm
SERIE TN (4 cil.) TN65F TN75 TN80F TN90F TN85A/DA/FA/SA TN95A/DA/FA/NA/VA T4030 T4040 T4050 T4.80V	**Art. Kit 16036** 				OEM 87689675 Kit composto da: - Meccanismo 15796 - Disco PTO 15792 - Cuscinetti 15990 - 63897 - 63867	
	Art. Kit 15930 				OEM Kit composto da: - Meccanismo 15796 - Disco PTO 15792	
	Art. 15796 	OEM 87732504 5181421 - 5196813 - 47134895 - 87732503 - 87732506 Meccanismo a 6 leve completo di disco centrale cerametallico 5 pale Piatto Ø 280 mm 35x39,8 mm - Z.14	**Art. 15990** 	OEM - 5119875 - 5122028 - 87345759 Cuscinetto reggispinta cambio 90x50x22 mm	**Art. 15280** 	OEM - 5119875 - 5122028 - 87345759 Cuscinetto reggispinta cambio 90x50x22 mm
	Art. 15792 	OEM 5176450 - 47134874 - 5196819 Disco PTO rigido in cerametallico 4 pale Ø 280 mm - 22x25 Z10	**Art. 62952**  **Art. FAG 63897**	OEM 5112084 - 47127081 Cuscinetto reggispinta PTO 75x115x20 mm	**Art. 62581**  **Art. FAG 63867**	OEM 28043280 - 87306803 Cuscinetto volano 17x47x14 mm
(segue FIAT RUOTE - NEW HOLLAND)						

segue FIAT RUOTE - NEW HOLLAND

SERIE TN (4 cil.) con POWERSHIFT TN55D/S/V - TN60A/DA/SA/VA TN65D/F/N/S/V - TN70A/D/DA/F/S/SA/VA - TN75A/D/DA/FA/N/NA/S/SA/V/VA - TN80F - TN90F - TN95F/FA/NA/VA T4020 - T4030 - T4040 T4.75F - T4.85F	**Art. Kit 16073**  OEM 47134873 - 47134884 - 87732490 - 5196770 - 47134886 Kit composto da: - Meccanismo 15797 - Disco PTO 15792 - Cuscinetti 63897 - 63866		
	Art. 15797  OEM 5186548 - 5186550 - 47134884 - 5196770 - 47134873 - 87732485 - 47134886 Meccanismo Piatto Ø 280 mm	**Art. 15792**  OEM 5176450 - 47134874 - 5196819 Disco PTO rigido in cerametallico 4 pale Ø 280 mm - 22x25 Z10	**Art. 62581**  **Art. FAG 63867** OEM 28043280 - 87306803 Cuscinetto volano 17x47x14 mm **Solo per serie TN.**
		Art. 62580  **Art. FAG 63866** OEM 47133709 - 87729147 - 87302841 Cuscinetto 17x40x12 mm	**Art. 62952**  **Art. FAG 63897** OEM 5112084 - 47127081 Cuscinetto reggispinta PTO 75x115x20 mm
TCE 40 - 45 - 50 - 55 T3010 - T3020 - T3030	**Art. Kit 15899**   OEM 87291158 - 9976054 Kit composto da: - Meccanismo - Disco PTO 15907		
	Art. 15906  OEM 87289033 Disco frizione interno Ø 225 mm 27x30 mm - Z.16	**Art. 15907**  OEM 9976053 Disco PTO Ø 225 mm 14x17 - Z.9	**Art. 63363**  **Art. FAG 63895** OEM 24905350 Cuscinetto PTO 100x65x18 mm
	Art. 15990  OEM 5122028 - 87345759 Cuscinetto reggispinta cambio 90x50x22 mm	**Art. 15280**  OEM 5122028 - 87345759 Cuscinetto reggispinta cambio 90x50x22 mm	**Art. 62577**  **Art. FAG 63863** OEM 9975291 Cuscinetto volano 15x35x11 mm
T3040 TCE55 (segue FIAT RUOTE - NEW HOLLAND)	**Art. Kit 16203**   OEM 87291110 - 87289032 Kit composto da: - Meccanismo - Disco PTO 15907		
	Art. 15990  OEM 5119875 - 5122028 - 87345759 Cuscinetto reggispinta cambio 90x50x22 mm	**Art. 63363**  **Art. FAG 63895** OEM 27905350 Cuscinetto PTO 100x65x18 mm	**Art. 62577**  **Art. FAG 63863** OEM 9975291 Cuscinetto volano 15x35x11 mm

Gli articoli qui descritti, prodotti da e/o per conto di CERMAG, sono da intendersi adattabili, quindi non originali, ai marchi indicati secondo REG. CE 1400/2002
All items described here, produced by and/or on behalf of CERMAG, are to be understood as adaptable, therefore not original, to the brands indicated according to REG. EC 1400/2002

segue FIAT RUOTE - NEW HOLLAND

T3.50F, T3.55F, T3.60F, T3.65F, T3.70F, T3.75F, T3.80F	**Art. Kit 16260** new LUK 			OEM 47797593 - 84233502 Kit frizione completo Ø XXX composto da: - Meccanismo - Disco PTO - Cuscinetto avanzamento 15990 - Cuscinetto PTO 63897 - Cuscinetto Volano 63867
T4.75, T4.85 T5.75, T5.85 TD4.80F, TD4.90F TD4030F, TD4040F TD85F	**Art. Kit 16212** new LUK 			OEM 84342957 Kit composto da: - Meccanismo - Disco
	Art. 62952  **Art. FAG 63897**	OEM 47127081 Cuscinetto reggispinta PTO 75x115x20 mm	**Art. 15280**  **Art. LUK 15990**	OEM 87345759 Cuscinetto reggispinta cambio 90x50x22 mm
	Art. 62580  **Art. FAG 63866**	OEM 47133709 - 87729147 - 87302841 Cuscinetto 17x40x12 mm		
T4.55, T4.65, T4.75	**Art. Kit 16217** new LUK 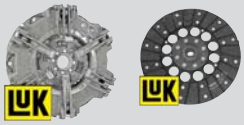			OEM 84233502 Kit composto da: - Meccanismo - Disco
	Art. 15280  **Art. LUK 15990**	OEM 87345759 Cuscinetto reggispinta cambio 90x50x22 mm	**Art. 62952**  **Art. FAG 63897**	OEM 47127081 Cuscinetto reggispinta PTO 75x115x20 mm
	Art. 62580  **Art. FAG 63866**	OEM 87729147 - 87302841 Cuscinetto 17x40x12 mm		
T4.105F T4.110F TD5.105 TD5.115	**Art. Kit 16235** new LUK 			OEM 84427009 Kit completo frizione composto da: - Meccanismo - Disco PTO - Cuscinetto PTO 63897 - Cuscinetto Volano 64536
T4.100LP/105F/105N /105V/110F/110LP/ 110N/110V T4060 F/N/V TD4.100F	**Art. Kit 16259** new LUK 			OEM 84424850 Kit frizione completo Ø 280 composto da: - Disco PTO - Cuscinetto avanzamento 15990 - Cuscinetto PTO 63897 - Cuscinetto Volano 63867

FIAT CINGOLI

25C - CL - CF - CS	**Art. 15206** 	OEM 544583 Anello frizione di sterzo - dentatura esterna 219,2x152x6 mm 71 denti		
70 C - CL - 80 C - CA - 90 C - 100 C - 120 C	**Art. 15171** 	OEM 76033269 Anello frizione di sterzo - dentatura esterna 309x214x5,4-101 denti	**Art. 15764** 	OEM 7602.8177 Anello per frizione centrale - dentatura esterna 392x142x15-54 denti
311C - 332C - 351C - 352C (segue FIAT CINGOLI)	**Art. 15417** 	OEM 568911 Anello frizione di sterzo - dentatura esterna 219,2x152x4,7 mm 71 denti		

Gli articoli qui descritti, prodotti da e/o per conto di CERMAG, sono da intendersi adattabili, quindi non originali, ai marchi indicati secondo REG. CE 1400/2002
All items described here, produced by and/or on behalf of CERMAG, are to be understood as adaptable, therefore not original, to the brands indicated according to REG. EC 1400/2002

segue FIAT CINGOLI

355C - 400C - 411C - CL - 451C - 455C - CDAL - C SUPER - 505C - C SUPER	**Art. 15173** 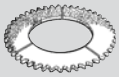 OEM588433 Anello per frizione centrale - dentatura esterna 277x156x10 (1/3 T) 45 denti	**Art. 15388**  OEM571707 Anello per frizione cambio 88x48x4,5 mm 8 fori	**Art. 15176** 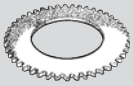 OEM 5109934 - 5109937 - 5161615 Anello per frizione di sterzo - in tessuto - dentatura esterna 239x180x4,8 - 28 denti
		Art. 15389  OEM 5109934 - 5109937 - 5161615 Anello per frizione di sterzo - dentatura interna 229x171x2 - 21 denti	**Art. 15668** 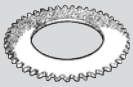 OEM 5109934 - 5109937 - 5161615 Anello per frizione di sterzo - sinterizzato - dentatura esterna 239x180x4 - 28 denti
465 VIGNETO - 465 C FRUTTETO	**Art. 15317**  OEM 5122253-5127787 Anello per frizione centrale - dentatura esterna - 45 denti 273x166x7 mm	**Art. 15176**  OEM 5109937 5109934-5161615 Anello per frizione di sterzo - in tessuto - dentatura esterna 239x180x4,8 - 28 denti	**Art. 15668**  OEM 5109934 - 5109937 - 5161615 Anello per frizione di sterzo - sinterizzato - dentatura esterna 239x180x4 - 28 denti
		Art. 15389  OEM 566519 Anello per frizione di sterzo - dentatura interna 229x171x2 - 21 denti	
555C - 565C - 605C - 605C SUPER	**Art. 15177** 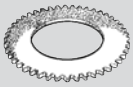 OEM 596511 Anello per frizione centrale - dentatura esterna 277x166x7 mm 45 denti	**Art. 15388**  OEM 571707 Anello per frizione cambio 88x48x4,5 mm 8 fori	**Art. 15176** 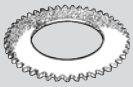 OEM 5109934 - 5109937 - 5161615 Anello per frizione di sterzo - in tessuto - dentatura esterna 239x180x4,8 mm 28 denti
		Art. 15389  OEM 566519 Anello per frizione di sterzo - dentatura interna 229x171x2 mm 21 denti	**Art. 15668** 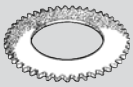 OEM 5109934 - 5109937 - 5161615 Anello per frizione di sterzo - sinterizzato - dentatura esterna 239x180x4 mm 28 denti
565 C - 665 C - 765 C	**Art. 15317**  OEM5122253-5127787 Anello per frizione centrale - dentatura esterna 273x166x7 mm 45 denti	**Art. 15582**  OEM 5112063 - 5169148 Anello per frizione cambio 116x73x4,5 mm 4 fori	**Art. 15583**  OEM 5121348 Anello per disco PTO 280x165x3,5 mm 24 fori
	Art. 15176  OEM 5109934 5109937 - 5161615 Anello per frizione di sterzo in tessuto - dentatura esterna 239x180x4,8 mm 28 denti		**Art. 15389**  OEM 566519 Anello per frizione di sterzo - dentatura interna 229x171x2 mm 21 denti
			Art. 15668  OEM 5109934 - 5109937 - 5161615 Anello per frizione di sterzo - sinterizzato - dentatura esterna 239x180x4 mm 28 denti
655C - 805C	**Art. 15178**  OEM 568400 - 5104903 - 5161597 Anello per frizione di sterzo - dentatura esterna 271x201x5 mm 89 denti	**Art. 15766**  OEM 547395 Controdisco 260x190x2,5 mm 65 denti	
855C - 955C - 85.55 - 95.55 100.55 (segue FIAT CINGOLI)	**Art. 15269**  OEM 5107223 - 5161598 Anello per frizione di sterzo - dentatura esterna 283,3x216x5 mm 93 denti	**Art. 15765**  OEM 5107259 Controdisco 271x205x2,5 mm 70 denti	**Art. 16251**  OEM 5180285 Anello di sterzo sinterizzato 283,3x216x5 mm 93 denti

Gli articoli qui descritti, prodotti da e/o per conto di CERMAG, sono da intendersi adattabili, quindi non originali, ai marchi indicati secondo REG. CE 1400/2002
All items described here, produced by and/or on behalf of CERMAG, are to be understood as adaptable, therefore not original, to the brands indicated according to REG. EC 1400/2002

segue FIAT CINGOLI

55.65 FRUTTETO - 55.65 VIGNETO - 55.65 MONTAGNA - 60.65 VIGNETO - 60.65 FRUTTETO - 60.65 MONTAGNA - 70.65 - 70.65 MONTAGNA - 80.65	**Art. 15317**  OEM 5122253 5127787 - 5163798 Anello per frizione centrale - dentatura esterna 273x166x7 mm - 45 denti	**Art. 15176**  OEM 5109937 5109934-5161615 Anello per frizione di sterzo - in tessuto - dentatura esterna 239x180x4,8 mm - 28 denti	**Art. 15582**  OEM 5112063 - 5169148 Anello per frizione cambio 116x73x4,5 mm - 4 fori
		Art. 15389  OEM 566519 Anello per frizione di sterzo - dentatura interna 229x171x2 mm - 21 denti	**Art. 15583**  OEM 5121348 Anello per disco PTO 280x165x3,5 mm 24 fori
	Art. 15972  OEM 5145037 Disco PTO rigido in ferodo 280x165x3 mm 25x22EV - Z.10	**Art. 15642**  OEM 5145037 Disco PTO rigido in ferodo 280x165x3,5 mm 25x22EV - Z.10	**Art. 15668**  OEM 5109934 - 5109937 5161615 Anello per frizione di sterzo - sinterizzato - dentatura esterna 239x180x4 mm 28 denti
55.75 FRUTTETO - 55.75 VIGNETO - 55.75 MONTAGNA - 60.75 VIGNETO - 60.75 FRUTTETO - 60.75 MONTAGNA - 70.75 - 70.75 MONTAGNA - 80.75	**Art. 15176**  OEM 5109934 5109937 - 5161615 Anello per frizione di sterzo - in tessuto - dentatura esterna 239x180x4,8 mm 28 denti		**Art. 15389**  OEM 566519 Anello per frizione di sterzo - dentatura interna 229x171x2 mm - 21 denti
		Art. 15668  OEM 5109934 - 5109937 - 5161615 Anello per frizione di sterzo - sinterizzato - dentatura esterna 239x180x4 mm - 28 denti	**Art. 15582**  OEM 5112063 - 5169148 Anello per frizione cambio 116x73x4,5 mm - 4 fori

FIAT ALLIS

7C - 7D (Mod. 01-02-03) 9 (Mod. 01-02-03) FA 100	**Art. 15171** 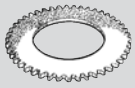 OEM 568399 Anello per frizione di sterzo - dentatura esterna - 309x214x5,4 101 denti		
4 - FL4 - FL4C	**Art. 15173**  OEM 588433 Anello per frizione centrale - dentatura esterna - 277x156x10 (1/3T) 45 denti	**Art. 15177**  OEM 569511 Anello per frizione centrale - dentatura esterna 277x166x7 - 45 denti	**Art. 15388**  OEM 571707 Anello per frizione cambio 88x48x4,5 mm 8 fori
	Art. 15176  OEM 5109934 5109937 - 5161615 Anello per frizione di sterzo - in tessuto - dentatura esterna 239x180x4,8 - 28 denti		**Art. 15389**  OEM 566519 Anello per frizione di sterzo - dentatura interna 229x171x2 mm 21 denti
FL6 - 5 (Mod. 01-02-03-04)	**Art. 15178**  OEM 568400 5104903 - 5161597 Anello per frizione di sterzo - dentatura esterna 271x201x5 - 89 denti	**Art. 15766**  OEM 547395 Controdisco 260x190x2,5 mm 65 denti	
10 - 14 - AD DB 14 FA120 - 150 - 200 FD5 - 7 - 9 - 14 - 14E FL5 - 7 - 9 - 12 - 14 FP40 / PL40 MOD.8 - 160.55	**Art. 15767**  OEM 586578 597258-79077633 Anello per frizione di sterzo sinterizzato bagno olio 305x213x4,3 - 95 denti	**Art. 15814**  OEM 4984755 - 79079550 - 582301 Anello per frizione di sterzo 208x145x3,6 - 68 denti	

Gli articoli qui descritti, prodotti da e/o per conto di CERMAG, sono da intendersi adattabili, quindi non originali, ai marchi indicati secondo REG. CE 1400/2002
All items described here, produced by and/or on behalf of CERMAG, are to be understood as adaptable, therefore not original, to the brands indicated according to REG. EC 1400/2002

FORD

5000 6600	**Art. Kit 16216** 		OEM 82010859 - D8NN7580BB - C5NN7580A Kit frizione completo Ø 310 con disco in tessuto organico Ø 300 Z.25, cuscinetto avanzamento 15514 e cuscinetto volano 36,5x68x15
5635 6635 7635	**Art. Kit 16075** 		OEM Kit composto da: - Meccanismo 15787 - Disco 15788
	Art. 15787  OEM 87575337 (ex5189823) Meccanismo Piatto Ø 310 mm	**Art. 15788**  OEM 5189825 Disco di avanzamento cerametallico doppio segmento a 7 pale Ø 310 mm - 40x45 mm Z16	**Art. 16009**  OEM 5166287 Manicotto con reggispinta
	Art. 16076  OEM Damper Ø 136 mm 22x25 mm - Z10		
5640 6640 7740 7840 8240 8340	**Art. Kit 16171** 		OEM 9973697 Kit completo monodisco Ø 330 con disco sinterizzato a 7 pale Ø 330 Z.10 mozzo 38x45x7
5000 6600 - 6700 7000 - 7600 - 7700 5610 - 6610 - 6710 - 7610 - 7710 - 7810 - 7910 8000 - 8210	**Art. Kit 16232** 		OEM 83927137 Kit frizione completo Ø 330 con disco in tessuto organico Ø 327 Z.10, cuscinetto avanzamento 15514 e cuscinetto volano.
8430 - 8630 - 8830	**Art. Kit 15939** 		OEM 5140361 Kit frizione con meccanismo a 6 leve e disco Ø 310 mm
	Art. 15537  OEM 5123061-5128011 Disco metalceramico a 6 pale con molle parastrappi Ø 310 mm sinterizzato 50x45EV - Z.18	**Art. 15275**  OEM 5141934 Frizione multidisco PTO 5" 1/2 P.T.O.	
	Art. 16200  OEM 5143858 Manicotto reggispinta con cuscinetto	 **Art. 84025** Pompa idraulica per 15275 spessore 30mm **Art. 84026** Pompa idraulica per 15275 spessore 40,5mm	**Art. 15755**  OEM 5120853 Cuscinetto reggispinta cambio 96,5x65x23,5 mm

Gli articoli qui descritti, prodotti da e/o per conto di CERMAG, sono da intendersi adattabili, quindi non originali, ai marchi indicati secondo REG. CE 1400/2002
All items described here, produced by and/or on behalf of CERMAG, are to be understood as adaptable, therefore not original, to the brands indicated according to REG. EC 1400/2002

FORT

MOTOCOLTIVATORI SERIE 180	**Art. 15321** OEM  Frizione monodisco con molle a diaframma Piatto Ø 95 mm	**Art. 15189** OEM  Disco frizione rigido 94x61x1,5 mm 15x12EV Z.8	**Art. 15050** OEM  Cuscinetto reggispinta
	Art. 15588 OEM  Frizione monodisco con molle a diaframma Piatto Ø 90 mm	**Art. 15525** OEM  Disco frizione rigido in ferodo 86x50x3,5 15x12EV Z.8	**Art. 15763** OEM  Disco frizione rigido in ferodo 89x55x4,5 mm 15x12EV - Z.8 Ricambio per frizione 15588	**Art. 15042** OEM  Manicotto con cuscinetto reggispinta
MOTOCOLTIVATORE 108 - 202 con motore LOMBARDINI	**Art. 15717** OEM  Frizione conica Ø 103x79 mm Albero Ø 23 mm Conicità 1:5 15x12 mm - Z.8		
MOTOCOLTIVATORE SERIE 180 CON MOTORE JLO	**Art. 15590** OEM  Frizione monodisco con molle a diaframma Piatto Ø 90 mm	**Art. 15525** OEM  Disco frizione rigido 86x50x1,8 mm 15x12EV - Z.8	**Art. 15042** OEM  Manicotto con cuscinetto reggispinta
MOTOZAPPA 180 H	**Art. 15840** OEM  Frizione Ø 103x124 mm a 4 dischi 12x15EV - Z.8 Albero Ø 25 mm	**Art. 15630** OEM  Disco frizione sinterizzato Ø 93 mm	
MOTOZAPPA 180 MOTOCOLTIVATORE UNIVERSAL	**Art. 15841** OEM  Frizione Ø 103x90 mm a 4 dischi 12x15EV - Z.8 Albero Ø 23 mm	**Art. 15630** OEM  Disco frizione sinterizzato Ø 93 mm	
MOTOZAPPA 180 MOTOCOLTIVATORE UNIVERSAL vite lunga (dal 2000)	**Art. 15842** OEM  Frizione Ø 103x90 mm a 4 dischi 12x15EV - Z.8 Albero Ø23	**Art. 15630** OEM  Disco frizione sinterizzato Ø 93 mm	
MOTOCOLTIVATORE 280 CD MOTOZAPPA MINITIGRE (motore benzina)	**Art. 15835** OEM  Frizione Ø 103x79 mm a 3 dischi 12x15EV - Z.8 Albero Ø 23 mm	**Art. 15630** OEM  Disco frizione sinterizzato Ø 93 mm	
MOTOCOLTIVATORE 280 CD MOTOZAPPA MINITIGRE (motore diesel)	**Art. 15836** OEM  Frizione Ø 103x79 mm a 4 dischi 12x15EV - Z.8 Albero Ø 23 mm	**Art. 15630** OEM  Disco frizione sinterizzato Ø 93 mm	
MOTOCOLTIVATORE 280 CD MOTOZAPPA (motore HONDA GX) (segue FORT)	**Art. 15837** OEM  Frizione Ø 103x79 mm a 3 dischi 12x15EV - Z.8 Albero Ø 19,05 mm	**Art. 15630** OEM  Disco frizione sinterizzato Ø 93 mm	

Gli articoli qui descritti, prodotti da e/o per conto di CERMAG, sono da intendersi adattabili, quindi non originali, ai marchi indicati secondo REG. CE 1400/2002
All items described here, produced by and/or on behalf of CERMAG, are to be understood as adaptable, therefore not original, to the brands indicated according to REG. EC 1400/2002

11

segue FORT

MOTOCOLTIVATORE 280 CD MOTOZAPPA (motore HONDA GC)	**Art. 15838** 	OEM Frizione Ø 103x91 mm a 3 dischi 12x15EV - Z.8 Albero Ø 19,05 mm	**Art. 15630** 	OEM Disco frizione sinterizzato Ø 93 mm			
MOTOCOLTIVATORE 280	**Art. 15839** 	OEM Frizione Ø 103x113 mm a 4 dischi 12x15EV - Z.8 Albero Ø 25 mm	**Art. 15630** 	OEM Disco frizione sinterizzato Ø 93 mm			
MOTOCOLTIVATORE LEONE	**Art. 15843** 	OEM Frizione Ø 103x90 mm a 5 dischi 12x15EV - Z.8 Albero Ø 24 mm	**Art. 15630** 	OEM Disco frizione sinterizzato Ø 93 mm			
MOTOZAPPA - TIGROTTO - EL TIGRE	**Art. 15318** 	Frizione conica Ø 103x69 mm Albero Ø 22,5 mm Conicità 1:5 15x12EV - Z.8	**Art. 15629** 	OEM Manicotto con cuscinetto reggispinta			
MOTOZAPPA MOTOFALCIATRICE	**Art. 15002** 	OEM Frizione monodisco con molle a diaframma Piatto Ø 110 mm	**Art. 15019** 	OEM Disco frizione rigido 110x58x1,5 mm 15x12EV - Z.8	**Art. 15057** 	OEM Leva a forcella	
	Art. 15050 	OEM Cuscinetto reggispinta	**Art. 15042** 	OEM Manicotto con cuscinetto reggispinta			
MOTOCOLTIVATORI TIGROTTO	**Art. 15339** 	Frizione bidisco completa di disco centrale Piatto Ø 110 mm	**Art. 15019** 	OEM Disco frizione rigido 110x58x1,5 mm 15x12EV - Z.8	**Art. 15057** 	OEM Leva a forcella	
	Art. 15050 	OEM Cuscinetto reggispinta	**Art. 15042** 	OEM Manicotto con cuscinetto reggispinta			
CENTAURO	**Art. 15004** 	OEM Frizione monodisco a molle elicoidali Piatto Ø 160 mm	**Art. 15025** 	OEM Disco frizione rigido 160x110x4,3 mm 19x15,5x3 mm - Z.10	**Art. 15059** 	OEM Leva a forcella	
	Art. 15051 	OEM Cuscinetto reggispinta	**Art. 15048** 	OEM Manicotto			

FOTON

6000 - 700 - 704 - FT 504 / 604 / 650 / 654 / 700 / 704 / 750A / 750B / 754A / 754B / 804 / 820 / 824 - JM 654 / 754 - ND 824 - TD 750 / 800 / 804 / 824	**Art. Kit 15929** LUK			OEM Kit frizione doppia a 6 leve con disco interno e disco PTO Ø 280 mm
TD 1004 / 854 / 900 / 904 / 920 - TF1054 - 1154	**Art. Kit 15932** LUK			OEM Kit frizione doppia a 6 leve con disco interno e disco PTO Ø 310 mm

Gli articoli qui descritti, prodotti da e/o per conto di CERMAG, sono da intendersi adattabili, quindi non originali, ai marchi indicati secondo REG. CE 1400/2002
All items described here, produced by and/or on behalf of CERMAG, are to be understood as adaptable, therefore not original, to the brands indicated according to REG. EC 1400/2002

F & M MATRAS (FRANCESCHINI & MASINA)

MOTOZAPPA (160 cc)	**Art. 15618** OEM  Frizione Ø 110 mm a dischi multipli con 4 dischi ed ingranaggio	**Art. 15600** OEM  Serie dischi completa composta da 4 dischi 104x78x3 mm	
MOTOZAPPA R5 MOTOCOLTIVATORE 820	**Art. 15601** OEM  Frizione monodisco con molle a diaframma Piatto Ø 90 mm	**Art. 15602** OEM  Disco frizione rigido 86x50x3,5 mm 17x14EV - Z.9	**Art. 15603** OEM  Disco frizione rigido 94x60x3 mm 17x14EV - Z.9
MOTOZAPPA R5 CON MOTORE JLO	**Art. 15619** OEM  Frizione monodisco con molle a diaframma Platto Ø 90 mm	**Art. 15602** OEM  Disco frizione rigido 86x50x3,5 mm 17x14EV - Z.9	**Art. 15758** OEM  Manicotto con cuscinetto reggispinta
MOTOZAPPA	**Art. 15591** OEM  Frizione conica Ø 103x85 mm Albero Ø 22,5 mm Conicità 1:5 17x14EV - Z.9		
MOTOZAPPA R 100	**Art. 15002** OEM  Frizione monodisco con molle a diaframma Piatto Ø 110 mm	**Art. 15019** OEM  Disco frizione rigido 110x58x1,5 mm 15x12EV - Z.8	**Art. 15042** OEM  Manicotto con cuscinetto reggispinta
MOTOZAPPA L 300	**Art. 15627** OEM  Frizione monodisco con molle a diaframma Piatto Ø 160 mm	**Art. 15040** OEM  Disco frizione rigido in ferodo 160x110x3,2 mm 22x19x3,5 mm - Z.10	
MOTOZAPPA R5	**Art. 15670** OEM  Frizione conica Ø 104 mm - H 68 mm Albero Ø 22,5 mm Conicità 1:5 17x14EV - Z.9	**Art. 15757** OEM  Disco frizione rigido 94x61x1,5 mm 17x14 mm - Z.9	**Art. 15758** OEM  Manicotto con cuscinetto reggispinta

GOLDONI

SERIE 100 - 600 - Super 600 JOLLY - MONDIAL - UNO - FC (intercambiabile con 00005970)	**Art. 15844** OEM 00005970  Frizione Ø 103x62 mm a dischi multipli con 3 dischi 12x15EV - Z.8 Albero Ø 23 mm	**Art. 63868** OEM 06200093  Cuscinetto	
MOTOCOLTIVATORI: JOLLY JUNIOR - JOLLY SUPER - JOLLY PROFESS. - TWIST - JOKER (dalla serie P in avanti)	**Art. 15274** OEM 02020015 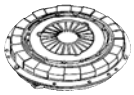 Frizione monodisco con molle a diaframma Piatto Ø 110 mm **Fornito senza disco**	**Art. 15022** OEM 06300063  Disco frizione rigido Ø 110 mm sinterizzato 15x12EV - Z.8	**Art. 15754** OEM 00017181  Manicotto con cuscinetto reggispinta
	Art. 16207 OEM 00059242  Manicotto con cuscinetto reggispinta		
MOTOCOLTIVATORI SPECIAL LUX (FINO ALLA SERIE G) (segue GOLDONI)	**Art. 15592** OEM 02020016  Frizione bidisco con molle a diaframma Piatto Ø 110 mm **(Fornito senza disco 15022)**	**Art. 15022** OEM 06300063  Disco frizione rigido Ø 110 mm sinterizzato 15x12EV - Z.8	**Art. 15754** OEM 00017181  Manicotto con cuscinetto reggispinta

segue GOLDONI

MOTOCOLVITATORI: SPECIAL - SUPER SPECIAL - SPECIAL LUX - (dalla serie H in avanti)	**Art. 15004**  OEM 02020018 Frizione monodisco a molle elicoidali Piatto Ø 160 mm **Fornito senza disco**	**Art. 15025**  OEM 00007474 06300116 Disco frizione rigido 160x110x4,3 mm 19x15,5x3 mm - Z.10	**Art. 15059**  OEM 06300017 Leva a forcella
	Art. 15051  OEM 06300013 Cuscinetto reggispinta	**Art. 15048**  OEM 06300011 Manicotto	
MOTOCOLTIVATORI: EXPORT - SERIE 500 - SERIE 700	**Art. 15005**  OEM 02020020 Frizione monodisco a molle elicoidali Piatto Ø 187 mm **Fornito senza disco**	**Art. 15026**  OEM 06300045 Disco frizione rigido 184x127x3,8 mm 19x15,5x3 mm - Z.10	**Art. 15060**  OEM 00008313 Leva a forcella
	Art. 15052  OEM 06300023 Cuscinetto reggispinta 68x36x19 mm **PER EXPORT 15051**	**Art. 15047**  OEM 06300022 Manicotto **PER EXPORT 15048**	**Art. 16185**  OEM 00001757 Vite azionamento forcella frizione
TRATTORINI: 926 - 933 RS/DT - 224 - 226 - 228 - 230 - 233 - 518T - 520T - 521T - MOTOAGRICOLE: SERIE 500 - 500 RT - 400 - 500T - 800 - 900 BASE 20 EURO TRANSCAR - TRANSPORTER UNIVERSAL UNIVERSALCAR	**Art. 15008**  OEM 02020021 Frizione monodisco a molle elicoidali Piatto Ø 187 mm **Fornito senza disco**	**Art. 15026**  OEM 06300045 Disco frizione rigido 184x127x3,8 mm 19x15,5x3 mm - Z.10 Non applicabile ai mod. 926 - 933 RS/DT	**Art. 15060**  OEM 00008313 Leva a forcella
	Art. 15141  OEM 06300048 Disco frizione rigido 184x127x3,8 mm 22x18x3,5 mm - Z.10 Solo per mod. 926 - 933 RS/DT	**Art. 16003**  OEM 06300075 Disco frizione con molle parastrappi 184x127x3,8 mm 22x18x3,5 mm - Z.10 **Non applicabile ai modelli: 926 - 933 RS/DT**	**Art. 15052**  OEM 06300023 Cuscinetto reggispinta 68x36x19 mm
	Art. 15047  OEM 06300022 Manicotto		**Art. 16185**  OEM 00001757 Vite azionamento forcella frizione
TRATTORINI: 236 - 238 - 240 - 1038 - 800 - 834 - 900 - 945 RS/DT - 1000 - 1045 R MOTOAGRICOLE: TRANSCAR TRANSPORTER EURO UNIVERSAL	**Art. 15009**  OEM 02020022 Frizione monodisco a molle elicoidali Piatto Ø 215 mm **Fornito senza disco**	**Art. 15027**  OEM 06300038 Disco frizione rigido 216x152x3,5 mm 22x18x3,3 mm - Z.10	**Art. 15060**  OEM 00008313 Leva a forcella
	Art. 15052  OEM 06300023 Cuscinetto reggispinta 68x36x19 mm	**Art. 15047**  OEM 06300022 Manicotto	**Art. 16185**  OEM 00001757 Vite azionamento forcella frizione
IDEA (segue GOLDONI)	**Art. 15720**  OEM 02020035 Meccanismo a 3 leve completo di disco centrale in ferodo. Piatto Ø 180 mm (senza disco PDF 15707)	**Art. 15721**  OEM 06300087 Disco frizione rigido centrale 180x127x3,2 mm 35x31 mm - Z.18	**Art. 15272**  OEM 06300080 Cuscinetto reggispinta piccolo 82x50x28
		Art. 15707  OEM 06300086 Disco PTO in ferodo 180x127x3,8 mm 20x17 mm - Z.12	**Art. 15808**  OEM 06300081 Cuscinetto reggispinta grande 117x75x27

Gli articoli qui descritti, prodotti da e/o per conto di CERMAG, sono da intendersi adattabili, quindi non originali, ai marchi indicati secondo REG. CE 1400/2002
All items described here, produced by and/or on behalf of CERMAG, are to be understood as adaptable, therefore not original, to the brands indicated according to REG. EC 1400/2002

segue GOLDONI

TRATTRICE MAXTER TRANSCAR TRANSCAR 80MR CLUSTER	**Art. 15724**  OEM 02020046 Frizione monodisco a molle elicoidali Piatto Ø 280 mm	**Art. 15725**  OEM 06300118 - 06300105 Disco frizione con molle 280x162x3,5 mm 35x31 mm - Z.18 **Per CLUSTER - MAXTER**	**Art. 16161**  OEM 06300108 - 06300119 Disco frizione 280x172x3,8 mm 27x30 mm - Z.16 **Per TRANSCAR 70/80MR**
	Art. 16197  OEM 02020041 Frizione a diaframma Ø 230 mm **Per MAXTER 60**	**Art. 16048**  OEM 06300093 Disco frizione rigido 230x155x3,3 mm 28x32 - Z.17 **Per MAXTER 60**	**Art. 15980**  OEM 06300088 - 06300117 Cuscinetto reggispinta 50x82x22 mm
	Art. 16248  OEM 02020043 Frizione a diaframma Ø 280 mm **Per MAXTER 70**	**Art. 16249**  OEM 06300099 Disco frizione Ø 280 mm 35x31 - Z.18 **Per MAXTER 70**	**Art. 62597**  **Art. FAG 63883** OEM 06200249 Cuscinetto PDF 45x75x16 mm
TRATTORI: SERIE 1050 - SERIE 1055 MOTOAGRICOLE: TRANSCAR 55 CINGOLO EURO	**Art. 15010**  OEM 02020023 Frizione monodisco a molle elicoidali Piatto Ø 215 mm **Fornito senza disco**	**Art. 15027**  OEM 06300038 Disco frizione rigido 216x152x3,5 mm 22x18x3,5 mm - Z.10	**Art. 15060**  OEM 00008313 Leva a forcella
	Art. 15052  OEM 06300023 Cuscinetto reggispinta 68x36x19 mm	**Art. 15047**  OEM 06300022 Manicotto	
TRANSCAR 60	**Art. 15010**  OEM 02020023 Frizione monodisco a molle elicoidali Piatto Ø 215 mm **Fornito senza disco**	**Art. 16005**  OEM 06300072 Disco PTO con parastrappi Ø 215 mm - 22x18 - Z.10	**Art. 15052**  OEM 06300023 Cuscinetto reggispinta 68x36x19 mm
	Art. 15047  OEM 06300022 Manicotto		
QUASAR 70/85/90 STAR 75/85/100 QUADRIFOGLIO STAR 4000 QUAD.	**Art. 15991**  OEM 00037256 Meccanismo a 6 leve Ø 280 mm 36x40 mm - Z.20 + disco PTO (15988)	**Art. 15988**  OEM 06300103 - 06300121 Disco PTO rigido Ø 280 mm 22x25 mm - Z.14	**Art. 15989**  OEM 06300102 Disco Frizione lato cambio, ammortizzato Ø 280 mm 36x40 mm - Z.20
		Art. 15755  OEM 06200155 Cuscinetto reggispinta 96,5x65x23,5 mm	**Art.15756**  OEM 06300056 Cuscinetto reggispinta PTO 106x139,5x25 mm
3045 - 3050 - 3445 - 3450 STAR 3050 / 3070/V Serie COMPACT: 662 - 664 - 662D - 664D - 652D - 654D - 602D - 604D - 612D - 614D - 452 - 454 - 602 - 604 - 652 - 654	**Art. 15992**  OEM 00035387 00035385 Meccanismo a 6 leve Ø 225 mm 31x35 mm - Z.18 + disco PTO (15993)	**Art. 15993**  OEM 06300082 Disco PTO Ø 225 mm 20x23 mm - Z.20 **Per frizione LUK**	**Art.15755**  OEM 06200155 Cuscinetto reggispinta 96,5x65x23,5 mm
		Art. 16004  OEM 06300097 Disco frizione organico cambio con molle Ø 225 mm 35x31 mm - Z.18 **Per frizione LUK**	**Art.15756**  OEM 06300056 Cuscinetto reggispinta PTO 106x139,5x25 mm
ASTER RONIN ARBOS MR3040 MR3050	**Art. 16162**  OEM 02020048 - 02020049 Meccanismo + disco PDF 9”x9”	**Art. 16163**  OEM 06300112 Disco frizione cambio 225x150x3,8 mm 31x35 mm - Z.16	**Art. 16164**  OEM 06300127 - 06300111 Disco frizione PDF 225x150x3 mm 17x20 mm - Z.12
(segue GOLDONI)	**Art. 15980**  OEM 06300088 - 06300117 - 06300109 - 06300124 Cuscinetto reggispinta	**Art. 16201**  OEM 06300110 - 06300123 Cuscinetto reggispinta 128x80x31	**Art. 62558**  **Art. FAG 63844** OEM 06200062 Cuscinetto 35x62x14 mm

Gli articoli qui descritti, prodotti da e/o per conto di CERMAG, sono da intendersi adattabili, quindi non originali, ai marchi indicati secondo REG. CE 1400/2002
All items described here, produced by and/or on behalf of CERMAG, are to be understood as adaptable, therefore not original, to the brands indicated according to REG. EC 1400/2002

11

segue GOLDONI

3460 - 762 - 764 - 772 - 774 STAR 3070 STAR 3000V 3000V STAR 50 - 70 STAR 55-65 aspirato	**Art. 15994**  OEM 00035289 Meccanismo a 6 leve Ø 250 mm 35x31 mm - Z.18 + disco PTO	**Art. 15995**  OEM 06300113 Disco PTO rigido organico Ø 250 mm 20x23 mm - Z.20	**Art. 15996**  OEM 06300096 Disco Frizione lato cambio, ammortizzato a 18 molle - Ø 250 mm 35x31 mm - Z.18
		Art. 15755  OEM 06200155 Cuscinetto reggispinta 96,5x65x23,5 mm	**Art.15756**  OEM 06300056 Cuscinetto reggispinta PTO 106x139,5x25 mm
STAR 3000V serie D-E QUASAR serie A-B STAR 75 turbo	**Art. 15997**  OEM 00035287 Meccanismo in ghisa a 6 leve Ø 280 mm + disco PTO (15998)	**Art. 15998**  OEM 06300091 Disco PTO rigido organico Ø 280 mm 20x23 mm - Z.20	**Art. 15999**  OEM 06300095 Disco cambio organico a molle Ø 280 mm 31x35 mm - Z.18
		Art. 15755  OEM 06200155 Cuscinetto reggispinta 96,5x65x23,5 mm	**Art.15756**  OEM 06300056 Cuscinetto reggispinta PTO 106x139,5x25 mm
STAR 3000 STAR 3000 LE STAR 3060 STAR 3060 C ARBOS 4060F	**Art. Kit 16000** LUK   OEM 00038911 00059896 - 00062806 Meccanismo doppio a 6 leve Ø 230 mm - 36x40 mm - Z.20 - + disco PTO (16001)		
	Art. 16176  OEM 06300049 Disco PTO lato volano Ø 216 mm 23x20 mm - Z.20	**Art. 16001**  OEM 06300107 06300122 Disco PTO lato volano Ø 225 mm 22x25 mm - Z.14	**Art. 16002**  OEM 06300106 06300125 Disco lato cambio Ø 225 mm 36x40 mm - Z.20
		Art. 15755  OEM 06200155 Cuscinetto reggispinta 96,5x65x23,5 mm	**Art. 15756**  OEM 06300056 Cuscinetto reggispinta PTO 106x139,5x25 mm
STAR 3000 STAR 3000 LE STAR 3080 ENERGY 80 STAR 50-70 STAR QUADRIFOGLIO 65	**Art. Kit 16006**   OEM 00037254 - 00061035 Meccanismo doppio Frizione Ø 250/250 6 leve in ghisa + disco PTO (16007) Ø 250 mm - 40x36 mm - Z.20		
		Art. 16007  OEM 06300101 - 06300120 Disco PTO rigido organico Ø 250 mm 25x22 mm - Z.14	**Art. 16008**  OEM 06300100 Disco lato cambio organico a molle Ø 250 mm 40x36 mm - Z.20
		Art. 15755  OEM 06200155 Cuscinetto reggispinta 96,5x65x23,5 mm	**Art. 15756**  OEM 06300056 Cuscinetto reggispinta PTO 106x139,5x25 mm
Q 90/100/110 S 90/100/110 T4.100FB	**Art. 16226**  OEM 00060568 Meccanismo doppio 11" Ø 280 mm completo di disco centrale 40x36 mm - Z. 20	**Art. 16227**  OEM 06300114 Disco PTO a 5 pale 25x22 mm - Z.14	
		Art. 15755  OEM 06200155 Cuscinetto reggispinta 96,5x65x23,5 mm	**Art. 15756**  OEM 06300056 Cuscinetto reggispinta PTO 106x139,5x25 mm

Gli articoli qui descritti, prodotti da e/o per conto di CERMAG, sono da intendersi adattabili, quindi non originali, ai marchi indicati secondo REG. CE 1400/2002
All items described here, produced by and/or on behalf of CERMAG, are to be understood as adaptable, therefore not original, to the brands indicated according to REG. EC 1400/2002

GOLDONI CINGOLATI

3.40 3.45 C45	**Art. 15010**  OEM 02020023 Frizione monodisco a molle elicoidali Piatto Ø 215 mm **Fornito senza disco**	**Art. 15325**  OEM 00660774 Disco frizione rigido 216x152x3,8 mm 26x21x4 mm - Z.10	**Art. 16206**  OEM 00660190 Anello frizione sterzo in tessuto 193+134+4,6 mm 63 denti
	Art. 63864  OEM 06200203 Cuscinetto		
3.60 C60	**Art. 15350**  OEM 00661173 Frizione monodisco a molle elicoidali Piatto Ø 280 mm	**Art. 15169**  OEM 00661174 Disco frizione rigido 279x171x4,3 mm 35x29x5,5 mm Z.10	**Art. 15417**  OEM 00660046 Anello frizione di sterzo in tessuto - dentatura esterna 219,2x152x4,7 mm 71 denti
	Art. 63868  OEM 06200093 Cuscinetto		
C55 C75 Lander 55-75	**Art. 15997**  OEM 00035287 Meccanismo in ghisa a 6 leve Ø 280 mm + disco PTO (15998)	**Art. 15998**  OEM 06300091 Disco PTO rigido organico Ø 280 mm 20x23 mm - Z.20	**Art. 15999**  OEM 06300095 Disco cambio organico a molle Ø 280 mm 31x35 mm - Z.18
		Art. 15755  OEM 06200155 Cuscinetto reggispinta 96,5x65x23,5 mm	**Art.15756**  OEM 06300056 Cuscinetto reggispinta PTO 106x139,5x25 mm
	Art. 15994  OEM 00035289 Meccanismo a 6 leve Ø 250 mm 35x31 mm - Z.18 + disco PTO (15995)	**Art. 15995**  OEM 06300113 Disco PTO rigido organico Ø 250 mm 20x23 mm - Z.20	**Art. 15996**  OEM 06300096 Disco Frizione lato cambio, ammortizzato a 18 molle Ø 250 mm 35x31 mm - Z.18
		Art. 15755  OEM 06200155 Cuscinetto reggispinta 96,5x65x23,5 mm	**Art.15756**  OEM 06300056 Cuscinetto reggispinta PTO 106x139,5x25 mm

HÜRLIMANN

H 355 - H355 F - H 360 - H 470	**Art. 15745**  OEM 0.008.5531.4 Meccanismo a 6 leve. Piatto Ø 280 mm (11”)	**Art. 15397**  OEM 0.177.2250.3 0.144.2250.3 Disco centrale rigido in ferodo 280x165x3,5 mm 40x36EV - Z.20	**Art. 15404**  OEM Cuscinetto reggispinta 95x50x21,5 mm
		Art. 15121  OEM 0.008.4751.3 0.422.2222.3/20 Disco PTO rigido, in ferodo 280x165x3,5 mm 25x22EV - Z.14	
H 480 (segue HÜRLIMANN)		**Art. 15392**  OEM 0.195.2250.3 Disco centrale metalc. a 6 pale - rigido Ø 310 mm sinterizzato 40x36EV - Z.20	

11

segue HÜRLIMANN

H 5160 - H 6160 -	**Art. Kit 15394**  	OEM 212.2358.4/10 KIT meccanismo presa di movimento con disco	
	Art. 15293 	OEM 0.212.2359.3/10 Disco centrale metalceramico a 7 pale Rigido Ø 350 mm sinterizzato 50x45EV - Z.24	**Art. 15445**  OEM 269.2313.3 Disco presa di movimento rigido in ferodo 352x195x4,3 mm 50x45EV - Z.24	**Art. 15883**  OEM 2.2999.510.0 2.2999.207.0 2.2999.443.0 112x65x42 mm Cuscinetto reggispinta
XB75 XB85-T-TB XB95-T-TB XT95 XT105 XT110	**Art. Kit 16041**   	OEM 0.012.2621.4 Kit composto da: - Meccanismo 15923 - Disco centrale 15924 - Cuscinetto 15744	
	Art. 15923 	OEM 0.012.7094.3 Meccanismo frizione con molle a diaframma Ø 330 (13”)	**Art. 15924**  OEM 0.012.7095.3/10 Disco centrale a 5 pale 36,5x41 mm - Z.24	**Art. 15744**  OEM 2.2999.475.0 Cuscinetto reggispinta 90x55x22 mm
H 361 XE 306 XE 355 - 365F	**Art. 15916** 	OEM 0.012.2567.4 0.019.8634.4 Meccanismo a 6 leve completo di disco Ø 280 mm	**Art. 15917**  OEM 0.011.9067.3 0.011.9073.3 Disco Ø 280 mm 22x25 mm - 14 cave	**Art. 15990**  OEM 2.2999.153.0/10 Cuscinetto reggispinta cambio 90x50x22 mm
				Art. 15280  OEM 2.2999.153.0/10 Cuscinetto reggispinta cambio 90x50x22 mm
JOKER 75.4 - 80.4 XA 80 - 85 - 90 - 100 XE 80 - 90 - 100 XF80 - 80.4	**Art. Kit 16276** 	OEM 0.017.7890.4 Kit Frizione con meccanismo a 6 leve disco e cuscinetti. Piatto Ø 310 mm.	
	Art. 15990 	OEM 2.2999.153.0/10 Cuscinetto reggispinta cambio 90x50x22 mm	**Art. 63363**  **Art. FAG 63895** OEM 2.2021.017.0 Cuscinetto PTO 100x65x18 mm	**Art. 62549**  **Art. FAG 63836** OEM 2.2041.008.9 2.2041.008.0 Cuscinetto volano 20x47x14 mm
H 351	**Art. 15912** 	OEM 0.151.2222.3 0.015.6382.3 0.008.4803.3 Disco frizione rigido interno org. Ø 230 40x35 mm - Z.14	**Art. 15913**  OEM 0.151.2213.3 0.014.9429.3 0.008.4804.3 Disco lato cambio esterno Ø 250 25x20x4 mm - Z.10	
M 490	**Art. Kit 16107**  	OEM 0.015.6389.4 0.176.2351.4/10 KIT meccanismo con disco Ø 330 mm	
H488 H488T PRESTIGE	**Art. 15746** 	OEM 0.015.9285.3 0.008.4254.3/10 Meccanismo con molla a diaframma piatto Ø 310 mm	**Art. 15963**  OEM 0.455.2330.3/10 0.015.9288.3 009.6924.3 /20 /30 Disco centrale in ferodo con molle parastrappi 310x191x3,5 mm 40x36,5 mm - Z.24	**Art. 15441**  OEM 0.455.2330.3/10 0.015.9288.3 0.009.6924.3 /20 /30 Disco centrale in ferodo con molle parastrappi 310x191x3,5 mm 40x36,5 mm - Z.24
(segue HÜRLIMANN)				**Art. 15744**  OEM 2.2999.475.0 Cuscinetto reggispinta cambio 90x55x22 mm

Gli articoli qui descritti, prodotti da e/o per conto di CERMAG, sono da intendersi adattabili, quindi non originali, ai marchi indicati secondo REG. CE 1400/2002
All items described here, produced by and/or on behalf of CERMAG, are to be understood as adaptable, therefore not original, to the brands indicated according to REG. EC 1400/2002

segue HÜRLIMANN

H 476 - 476.4 H 478 - 478.4 - 478 T Prestige H 486 H 488 H 488 T Prestige XT 909 XT 910.6	**Art. Kit 16285** (new)    OEM Kit composto da: - Meccanismo 15647 - Disco centrale 15965 - Cuscinetto reggispinta 15883		
	Art. 15647  OEM 0.008.4184.3 0.014.9423.3/10 Meccanismo con molle a diaframma Piatto Ø 330 mm	**Art. 15964**  OEM Disco centrale in ferodo con molle parastrappi 330x196x4,2 mm 41x36,5EV - Z.24	**Art. 15803**  OEM Disco centrale in ferodo con molle parastrappi 330x196x4,2 mm 41x36,5EV - Z.24
	Art. 15895  OEM 0.007.7928.3 Disco centrale metaceramico 6 pale con parastrappi Ø310 mm sinterizzato 41x36,5 mm - Z.24	**Art. 15965**  OEM 0.014.9432.3 Disco centrale metalceramico a 6 p. con molle parastrappi Ø 330 mm sinterizzato 41x45,3 mm - Z.21	**Art. 15749**  Per gli altri modelli OEM 0.014.9432.3 Disco centrale metalceramico a 6 p. con molle parastrappi Ø 330 mm sinterizzato 41x45,3 mm - Z.21
		Art. 15984  OEM 0.016.6105.3 Disco centrale metalceramico a 6 pale con molle parastrappi Ø 330 mm sinterizzato 36x40EV - Z.24	**Art. 15673**  OEM 0.009.6533.3 Disco centrale metalceramico a 6 pale con molle parastrappi Ø 330 mm sinterizzato 41x36,5EV - Z.24
		Art. 15883  OEM 2.2999.510.0 2.2999.207.0 2.2999.443.0 112x65x42 mm Cuscinetto reggispinta	**Art. 15744**  OEM 2.2999.475.0 Cuscinetto reggispinta 90x55x22 mm
M478.4 PRESTIGE 478/488T XB ELITE 6115 XT 908/909/910.4/ 910.6 /911	**Art. Kit 16286** (new)    OEM Kit composto da: - Meccanismo 15954 - Disco 16010 - Cuscinetto reggispinta 15744		
	Art. Kit 16287 (new)    OEM Kit composto da: - Meccanismo 15954 - Disco 15953 - Cuscinetto reggispinta 15744		
	Art. 15954  OEM 0.010.6912.3/10 0.015.6386.3 Meccanismo con molle a diaframma Piatto Ø 350 mm	**Art. 15953**  OEM 0.007.7929.3/10 0.015.6328.3 Disco Ø 350 mm 36,5x41 mm - Z.24	**Art. 15983**  OEM 0.007.7930.3/10 Disco Ø 350 mm 41x45 mm - Z.21
		Art. 16010  OEM 0.015.6381.3 Disco Ø 330 mm 36,5x41 mm - Z.24	**Art. 15744**  OEM 2.2999.475.0 Cuscinetto reggispinta 90x55x22 mm
PRINCE 30 - 35 - 35 TIER3 - 40 - 45 - 45 TIER3 - 50 - 55 - 55 TIER3	**Art. Kit 15987**   OEM 0.012.5851.4/20 Kit frizione doppia a 6 leve con disco interno Ø 230 mm		
		Art. 62952  **Art. FAG 63897** OEM Cuscinetto reggispinta PTO 75x115x20 mm	**Art. 62577**  **Art. FAG 63863** OEM Cuscinetto volano 15x35x11 mm
PRINCE 435 H.D.	**Art. 15704**  OEM 0.009.6395.4/10 Meccanismo a 3 leve completo di disco centrale in ferodo senza il disco PTO Piatto Ø 215 mm	**Art. 15705**  OEM 0.009.6437.3 Disco PTO rigido in ferodo 216x152x3,8 mm 20x17 mm - Z.12	**Art. 15272**  OEM 0.010.8739.3 Cuscinetto reggispinta piccolo - 82x50x28
			Art. 15808  OEM 0.010.8738.3 Cuscinetto reggispinta grande 117x75x27

IMER

MOTOZAPPA SERIE 115	**Art. 15002**  Meccanismo monodisco a molle elicoidali Piatto Ø 110 mm	**Art. 15019**  Disco frizione rigido in ferodo 110x58x1,5 mm 15x12EV - Z.8	**Art. 15042**  Manicotto con cuscinetto reggispinta
MOTOZAPPA SERIE 270	**Art. 15296**  OEM Meccanismo monodisco a molle elicoidali Piatto Ø 187 mm	**Art. 15628**  OEM Disco frizione con molle parastrappi 184x127x8 mm 22x19EV - Z.13	**Art. 15052**  OEM Cuscinetto reggispinta 68x36x19 mm **Art. 15047**  OEM Manicotto

Gli articoli qui descritti, prodotti da e/o per conto di CERMAG, sono da intendersi adattabili, quindi non originali, ai marchi indicati secondo REG. CE 1400/2002
All items described here, produced by and/or on behalf of CERMAG, are to be understood as adaptable, therefore not original, to the brands indicated according to REG. EC 1400/2002

IMT

539	**Art. Kit 16169**			OEM 962193M94 Kit composto da: - Meccanismo 15901 - Disco centrale 15183	**Art. 15514** 	OEM Cuscinetto reggispinta	
	Art. 15901 	OEM 3620401M91 Meccanismo	**Art. 15127** 	OEM 899823M91 1753753M92 - 3620411M91 Disco PTO rigido in ferodo 225x145x3,5 mm 44x38x7 mm -Z.10	**Art. 15183** 	OEM 890302M91 3620410M91 Disco frizione centrale rigido in ferodo 273x178x3,5 mm 29x23x4 mm -Z.10	

ITMA

4RM SIRIO - G 215 AC2	**Art. 15010** 	OEM 00661238 Meccanismo monodisco a molle elicoidali Piatto Ø 217 mm	**Art. 15027** 	OEM 00651814 Disco frizione rigido 216x152x3,5 mm 22x18 mm - Z.10	**Art. 15052** 	OEM 00651815 Cuscinetto reggispinta 68x36x19 mm	
NIKE 180 - 280 - 300 - 301 - 302 - 322 - F215	**Art. 15009** 	OEM 00651375 Frizione monodisco a molle elicoidali Piatto Ø 215 mm	**Art. 15347** 	OEM 00650990 Disco frizione rigido 215x154x4 mm 31x27EV - Z.11	**Art. 15055** 	OEM 00660775 Cuscinetto reggispinta	
A35 - 30FL - 235 - A302 - A322 - F215.4	**Art. 15009** 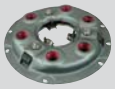	OEM 00651375 Frizione monodisco a molle elicoidali Piatto Ø 215 mm	**Art. 15325** 	OEM 00660774 Disco frizione rigido 216x152x3,8 mm 26x21x4 mm - Z.10	**Art. 15055** 	OEM 00660775 Cuscinetto reggispinta	
NIKE 250 - 320 - 350 - 351 - 401 - L250	**Art. 15345** 	OEM 00660545 49624 Frizione monodisco a molle elicoidali Piatto Ø 250 mm	**Art. 15348** 	OEM 00651122 Disco frizione rigido 250x157x4,3 mm 35x30EV - Z.12			
352 - 453 - 500 - 503 - L250	**Art. 15345** 	OEM 00660545 49624 Frizione monodisco a molle elicoidali Piatto Ø 250 mm	**Art. 15234** 	OEM 00660544 Disco frizione rigido 250x155x4,3 mm 35x29x5,5 mm Z.10	**Art. 15980** 	OEM 06300117 - 06300073 - 12002 Cuscinetto reggispinta	
A553 - A654 - H280.4 - 600 - 700 - (Frizione monodisco)	**Art. 15350** 	OEM 00661173 Frizione monodisco a molle elicoidali Piatto Ø 280 mm	**Art. 15169** 	OEM 00661174 Disco frizione rigido 279x171x4,3 mm 35x29x5,5 mm Z.10			
600 - 700 Frizione doppia	**Art. 15147** 	OEM 00652253 Disco centrale rigido in ferodo 280x165x3,5 mm 40x35EV - Z.14	**Art. 15972** 	OEM 00652252 Disco PTO rigido in ferodo 280x165x3,5 mm 25x22EV - Z.10	**Art. 15642** 	OEM 00652252 Disco PTO rigido in ferodo 280x165x3,5 mm 25x22EV - Z.10	
3.55 - 3.65	**Art. 15147** 	Disco centrale con molle parastrappi in ferodo 280x165x3,8 mm 40x35EV - Z.14	**Art. 15351** 	OEM 00652264 Disco PTO rigido in ferodo 280x165x3,5 mm 22x19EV - Z.10	**Art. 62951**  **Art. FAG 63896**	OEM 06200222 Cuscinetto reggispinta PTO 70x110x20 mm	
3.75 H - 3.85 TURBO	**Art. 15352** 	OEM Disco centrale rigido metalceramico Ø 310 mm sinterizzato 40x36EV - Z.20	**Art. 15353** 	OEM 00652256 Disco presa di fresa rigido in ferodo 310x175x3,5 mm 25x22EV - Z.14			

Gli articoli qui descritti, prodotti da e/o per conto di CERMAG, sono da intendersi adattabili, quindi non originali, ai marchi indicati secondo REG. CE 1400/2002
All items described here, produced by and/or on behalf of CERMAG, are to be understood as adaptable, therefore not original, to the brands indicated according to REG. EC 1400/2002

JOHN DEERE

840-940-1020-1040-1140-1530-1630	**Art. Kit 16192** 			 OEM Kit composto da: - Meccanismo 15884 - Disco PTO 15885 - Cuscinetti 15744 - 63863
	Art. Kit 16193 			 OEM Kit composto da: - Meccanismo 15884 - Disco PTO 16012 - Cuscinetti 15936 - 63863
	Art. 15884  OEM AL120023 AL39618 Meccanismo monodisco Z.23 Ø 280 mm	**Art. 15885**  OEM AL120017 AL67525 Disco PTO Ø 280 22x26 mm - Z.15	**Art. 15744**  OEM Cuscinetto reggispinta cambio 55x90x20 mm	
	Art. 15936  OEM Cuscinetto 50x96x57 mm	**Art. 16012**  OEM AL120018 Disco con molle parastrappi Ø 280 mm - Z.15	**Art. 62577**  **Art. FAG 63863** OEM Cuscinetto VOLANO 15x35x11 mm	
2040 - 2140 - 2650 - 2850 - 3040 - 3050 - 3140 - 3350 - 3640	**Art. 15571**  OEM AL68485 Frizione in ghisa con PTO fissa - volano a tazza - piattello reggispinta Piatto Ø 330 mm Z.27	**Art. 15573**  OEM AL68022 AL61754 Disco avanzamento metalceramico a 5 pale con molle parastrappi Ø 327 mm - Z.10	**Art. 15896**  OEM AL70272 Disco avanzamento metalceramico a 6 pale Ø 330 mm 32x26 mm - Z.10	
	Art. 15572  OEM AL33126 Disco centrale in ferodo con molle parastrappi Ø 320 mm 32x26 mm - Z.10	**Art. 15936**  OEM Cuscinetto 50x96x57 mm	**Art. 62577**  **Art. FAG 63863** OEM Cuscinetto volano 15x35x11 mm	
		Art. 16150  OEM AL120029 Reggispinta idraulico	**Art. 15744**  OEM CE13883 Cuscinetto reggispinta 55x90x22 mm	
820-830-840 - 920-930-940-V - 1030-1030VU-1035-1040-V - 1130-1140-F-1350 1530-1550-1630-VU-1635-EF-EV - 1640-F-1750-V-1840-F-1850-F-N-V 1950-N-2020-2030-3040-2120-2150-2155 - 2250-F-2350-2450-F	**Art. Kit 15935** 	 OEM Kit Frizione con meccanismo doppio e disco frizione		
	Art. 15885  OEM AL120017 AL67525 Disco PTO Ø 280 mm 22x26 mm - Z.15	**Art. 15744**  OEM Cuscinetto reggispinta cambio 55x90x20 mm	**Art. 62577**  **Art. FAG 63863** OEM Cuscinetto VOLANO 15x35x11 mm	
2130 - 3030 (segue JOHN DEERE)	**Art. 15888**  OEM AL120025 AL28039 Meccanismo monodisco Z.27 Ø 320 mm	**Art. 15889**  OEM AL120015 AL30452 Disco PTO Ø 300 mm 26x32 mm - Z.10		

segue JOHN DEERE

1640 - 2040 - 2140 - 2240	**Art. Kit 16194**     OEM Kit composto da: - Meccanismo 15890 - Disco PTO 15893 - Cuscinetti 15936 - 63863		
	Art. 15890  OEM AL120026 AL39592 Meccanismo monodisco Z.23 Ø 320 mm	**Art. 15893**  OEM AL120011 AL64340 Disco PTO Ø 320 mm 22x26 mm - Z.15	**Art. 15937**  OEM AL120013 Disco PTO Ø 295 mm 22x26 mm - Z.15
	Art. 16150  OEM AL120029 Reggispinta idraulico	**Art. 15936**  OEM Cuscinetto 50x96x57 mm	**Art. 62577**  **Art. FAG 63863** OEM Cuscinetto volano 15x35x11 mm
2251/N - 2351 - 2651 - 2951 - 3640 - 3650	**Art. 15897**  OEM AL68486 Meccanismo monodisco Ø 330 mm	**Art. 15898**  OEM AL68023 Disco avanzamento metalceramico a 6 pale Ø 330 mm 32x26 mm - Z.10	
5300/N - 5400/N - 5500/N (frizione OMG) (segue JOHN DEERE)	**Art. 16057**  OEM ER135120 Meccanismo frizione compatto completo di disco centrale 34x40-Z.12 e disco PDF 22x19 - Z.13 Ø 280 mm	**Art. 62597**  **Art. FAG 63883** OEM ER026007 - JD33004 Cuscinetto avanzamento 45x75x16 mm	**Art. 63363**  **Art. FAG 63895** OEM ER027659 - AZ46129 Cuscinetto PTO 100x65x18 mm
	Art. 62580  **Art. FAG 63866** OEM JD9449 Cuscinetto volano 17x40x12 mm		
5300/N - 5400/N - 5500/N (modificati con frizioni OMG)	**Art. Kit 15871**     OEM ER135120 Kit Frizione con spingidisco, reggispinta frizione, cuscinetto guida frizione, kit bulloni e disco frizione		
5300 - 5310 - 5400 - 5410 - 5500 - 5510 (segue JOHN DEERE)	**Art. 15872**  OEM AL 120 117 Meccanismo frizione a 6 leve Ø 280 mm con disco a 6 pale 34x40 mm - Z.12	**Art. 15873**  OEM AL 120 118 Disco PTO sinterizzato a 4 pale Ø 280 mm 22x19 mm - Z.13	**Art. 62597**  **Art. FAG 63883** OEM JD33004 Cuscinetto 45x75x16 mm
		Art. 62580  **Art. FAG 63866** OEM Cuscinetto 17x40x12 mm	**Art. 15900**  OEM AZ46129 Collare con cuscinetto

Gli articoli qui descritti, prodotti da e/o per conto di CERMAG, sono da intendersi adattabili, quindi non originali, ai marchi indicati secondo REG. CE 1400/2002
All items described here, produced by and/or on behalf of CERMAG, are to be understood as adaptable, therefore not original, to the brands indicated according to REG. EC 1400/2002

segue JOHN DEERE

5075GF/GN/GV - 5080G - 5090G/GF/GN/GV - 5100GF/GN - 5105GF/GN	**Art. Kit 16254** 			OEM ER426997 Kit Frizione 6 LEVE Ø 280 completo di meccanismo e disco PTO a 4 pale Z.13
	Art. 62597  **Art. FAG 63883**	OEM ER026007 - JD33004 Cuscinetto avanzamento 45x75x16 mm	**Art. 63363**  **Art. FAG 63895**	OEM ER027659 - AZ46129 Cuscinetto PTO 100x65x18 mm
			Art. 62580  **Art. FAG 63866**	OEM JD9449 Cuscinetto volano 17x40x12 mm
5215-5215F-5215V 5315-5315F-5315V	**Art. Kit 15955** 			OEM **Kit Frizione bidisco** con meccanismo a 6 leve e disco PTO Ø 280 mm. 34x40 mm - Z.12
	Art. 15873 	OEM AL120118 Disco PTO sinterizzato a 4 pale mozzo 22x19 mm - Z.13	**Art. 63363**  **Art. FAG 63895**	OEM Cuscinetto PTO 100x65x18 mm
			Art. 62580  **Art. FAG 63866**	OEM Cuscinetto 17x40x12 mm
5075GF/GN/GV - 5080G/GF/GV - 5085GF/GN/GV - 5090G/GF/GH/GV - 5100GF/GV - 5415 - 5515/F/HC/V - 5615/F/V	**Art. Kit 15957** 		 	OEM ER200707 Kit composto da: - Meccanismo - Disco PTO 15873 - Cuscinetto 63895 - Cuscinetto 63867
	Art. Kit 16105 			OEM ER199989 Kit composto da: - Meccanismo 15958 - Disco PTO 15873
	Art. 15958 	OEM Frizione bidisco a 6 leve Ø 280 mm con disco a 6 pale 34x40 mm - Z.12	**Art. 15873** 	OEM AL120118 Disco PTO sinterizzato a 4 pale mozzo 22x19 mm - Z.13
			Art. 63363  **Art. FAG 63895**	OEM Cuscinetto PTO 100x65x18 mm
			Art. 16253 	OEM Cuscinetto reggispinta 75x45x16 mm
	Art. Kit 16258 			OEM ER434721 Kit composto da meccanismo Ø 310 e disco PTO a 4 pale Ø 280 Z.13 mozzo 22x19
5200 - 5300 - 5400/N - 5500/N- 5600 - 5700 - 5210 - 5310/N - 5410 - 5510/N - 5415/H - 5615/HC - 5715/H/HC	**Art. 16121** (frizione OMG) 			OEM 351480 - RE66695 Kit Frizione a 6 leve Ø 280 completo di: disco AVANZAMENTO sinterizzato a 5 pale Ø 280 mm Z.19 - 32x35 disco PTO rigido Ø 280 mm Z.13 - 22x25

Gli articoli qui descritti, prodotti da e/o per conto di CERMAG, sono da intendersi adattabili, quindi non originali, ai marchi indicati secondo REG. CE 1400/2002
All items described here, produced by and/or on behalf of CERMAG, are to be understood as adaptable, therefore not original, to the brands indicated according to REG. EC 1400/2002

KUBOTA

Serie
M 4050 - 7050
4000ER 4850
5000ER 5030 - 5850
6000ER 6030
7000ER 7030 - 7500
8000ER 8030
M 4030/SU
M4500
M4950
M5500

Art. Kit 16083



OEM 3567225101

Kit composto da:
- Meccanismo 15878
- Disco 15879
- Cuscinetti 15990 - 63866

Art. 15878



OEM
35672 - 25101
Disco interno D.280
35x40 mm - Z.14

Art. 15879



OEM
35653 - 25143
Disco D.280
20x24 mm - Z.10

Art. 15280



OEM

Cuscinetto reggispinta
cambio 90x50x22 mm

Art. 15990



OEM

Cuscinetto reggispinta
cambio 90x50x22 mm

Art. 62580



Art. FAG 63866

OEM

Cuscinetto
17x40x12 mm



Gli articoli qui descritti, prodotti da e/o per conto di CERMAG, sono da intendersi adattabili, quindi non originali, ai marchi indicati secondo REG. CE 1400/2002
All items described here, produced by and/or on behalf of CERMAG, are to be understood as adaptable, therefore not original, to the brands indicated according to REG. EC 1400/2002

LAMBORGHINI RUOTE

R360 - R360 DT - R365 - R365 DT - R470 - R470 DT - R475 - R475 DT	**Art. 15182**  OEM 0.404 0044 1 Disco frizione centrale rigido in ferodo 295x170x3,85 mm 48x44EV - Z.23	**Art. 15542**  OEM 0.427 2450 3/10 Disco PTO rigido in ferodo 280 x165x3,5 mm 30x27EV - Z.16	
R483 - R483 DT CRONO 554-60	**Art. Kit 16044**  OEM 0.012.2564.4 Kit composto da: - Meccanismo 15395 - Disco PTO 15804 - Cuscinetti 15990 - 63895 - 63836		
	Art. 15395  OEM 0.463.2411.4 0.012.2564.4 - Meccanismo a 6 leve completo di disco centrale in ferodo senza il disco PTO - Piatto Ø 250 mm (10”)	**Art. 15804**  OEM 0.011.9063.3 Disco PTO rigido in ferodo 225x145x3,5 mm 25x22EV - Z.14	**Art. 15990**  OEM 2.2999.153.0/10 Cuscinetto reggispinta cambio 90x50x22 mm
	Art. 15402  OEM 0.254.2213.3 0.463.2413.3 - 0.012.2565.3 Disco centrale rigido in ferodo 250x155x3,5 mm 40x36EV - Z.20	**Art. 15403**  **Per vecchi modelli** OEM 0.254.2222.3/10 0.463.2422.3 Disco PTO rigido in ferodo 250x155x3,5 mm 25x22EV - Z.14	**Art. 15280**  OEM 2.2999.153.0/10 Cuscinetto reggispinta cambio 90x50x22 mm
	Art. 63363  **Art. FAG 63895** OEM 2.2021.017.0 Cuscinetto PTO 100x65x18 mm	**Art. 62951**  **Art. FAG 63896** OEM 2.2021.018.0 Cuscinetto reggispinta PTO 70x110x20 mm	**Art. 62549**  **Art. FAG 63836** OEM 2.2041.008.9 2.2041.008.0 Cuscinetto volano 20x47x14 mm
R503 - R503 DT - R583 - R583 DT - R633 - R633 DT - R683 - R683 DT - R653 - R653 DT - R654 - R654 DT - R684 - R684 DT - R724 - R724 DT - R754 - R754 DT - R824 - R824 DT - R845 - R845 DT - R854 - R854 DT - 660 - 660DT	**Art. Kit 15959**  OEM Kit composto da: - Meccanismo 15745 - Disco 15917 - Cuscinetti 15990 - 63896 - 63836		
	Art. 15745  OEM 0.012.2574.4 -0.012.2571.4 Meccanismo 6 leve completo di disco centrale sinterizzato 40x36 - Z.20 Piatto Ø 280 mm	**Art. 15917**  OEM 0.011.9067.3 0.011.9073.3 Disco Ø 280 mm 22x25 mm - 14 cave	**Art. 15119**  OEM 0.171.2272.3 - 0.463.2413.3 - 0.171.2251.3 Disco centrale metalceramico rigido a 6 placchette Ø 280 mm sinterizzato 40x36EV - Z.20
	Art. 15397  OEM 0.422.2261.3 - 0.463.2413.3 Disco centrale rigido in ferodo 280x165x3,8 mm 40x36EV - Z.20	**Art. 15280**  OEM 2.2999.153/10 Cuscinetto reggispinta cambio 90x50x22 mm	**Art. 62951**  **Art. FAG 63896** OEM2.2021.018.0 Cuscinetto reggispinta PTO 70x110x20 mm
(segue LAMBORGHINI RUOTE)	**Art. 15990**  OEM 2.2999.153.0/10 Cuscinetto reggispinta cambio 90x50x22 mm	**Art. 15404**  OEM 2.2099.008.0 Cuscinetto reggispinta 95x50x21,5 mm	**Art. 62549**  **Art. FAG 63836** OEM 2.2041.008.9 2.2041.008.0 Cuscinetto volano 20x47x14 mm

11

segue LAMBORGHINI RUOTE

R704 - R704 DT R804 - R804 DT	**Art. 15540**  OEM 0.427.2410.4/10 - Meccanismo a 6 leve completo di disco centrale metalceramico a 6 pale - senza il disco PTO. - Piatto Ø 280 mm (11")	**Art. 15541**  OEM 0.427.2451.3 Disco centrale metalceramico rigido a 6 pale Ø 280 mm sinterizzato 48x44EV - Z.23	**Art. 15121**  OEM 0.422.2222.3/20 Disco PTO rigido in ferodo 280x165x3,5 mm 25x22EV - Z.14 N.B.: Solo per mod. R804 - R804DT
		Art. 15542  OEM 0.427.2450.3/10 Disco PTO rigido in ferodo 280x165x3,5 mm 30x27EV - Z.16	N.B.: Solo per mod. R704 - R704DT
R955 - R955DT		**Art. 15392**  OEM 0.195.2250.3 Disco centrale metalceramico rigido a 6 placchette Ø 310 mm sinterizzato 40x36EV - Z.20	
R1106 - R1106 DT - R1156 - R1156 DT - R1256 - R1256 DT- R1306 TURBO DT - R1506 TURBO DT - R1706 TURBO DT - 956-100 **Originale VALEO**	**Art. Kit 15394**   OEM 0.212.2358.4/10 KIT meccanismo presa di movimento con disco		**Art. 15293**  OEM 0.212.2359.3/10 Disco centrale metalceramico a 7 pale Rigido Ø 350 mm sinterizzato 50x45EV - Z.24
	Art. 15445  OEM 0.269.2313.3 Disco presa di movimento rigido in ferodo 352x195x4,3 mm 50x45EV - Z.24	**Art. 15410**  OEM 0.250.6533.3 Manicotto con cuscinetto reggispinta	**Art. 15883**  OEM 2.2999.510.0 2.2999.207.0 2.2999.443.0 112x65x42 mm Cuscinetto reggispinta
FORMULA 105 AGILE 880S -990S CROSS 674-70N/ BASSO - GRAN PRIX 674-70 774-80 - 874-90T SPRINT 674-70 675- 75 - 684-85	**Art. 15420**  OEM 0.014.9424.3 0.008.4293.3 Meccanismo con molle a diaframma Piatto Ø 310 mm	**Art. 15982**  OEM 0.014.9422.3 0.007.9305.3/10 Disco centrale metalceramico 6 pale Ø310 mm sinterizzato 41x36 mm - Z.24	**Art. 15895**  OEM 0.014.9433.3 Disco centrale metaceramico 6 pale con parastrappi Ø310 mm sinterizzato 41x36,5 mm - Z.24
		Art. 15748  OEM 0.015.9289.3 0.014.1111.3 Disco centrale metaceramico 6 pale con parastrappi Ø310 mm sinterizzato 40x36,5 mm - Z.24	**Art. 15744**  OEM 2.2999.475.0 Cuscinetto reggispinta cambio 90x55x22 mm
CRONO 564.60 574.70 - 554-55F GRIMPER 555-560 PLUS 880F-990F CRONO F70 TARGET RF.90 TARGET	**Art. Kit 15959**  OEM Kit composto da: - Meccanismo 15745 - Disco 15917 - Cuscinetti 15990 - 63836 - 63896		
	Art. 15745  OEM 0.012.2574.4 - 0.012.2571.4 Meccanismo 6 leve completo di disco centrale sinterizzato 40x36 - Z.20 Piatto Ø 280 mm	**Art. 15917**  OEM 0.011.9067.3 0.011.9073.3 Disco Ø 280 mm 22x25 mm - 14 cave	**Art. 62951**  **Art. FAG 63896** OEM2.2021.018.0 Cuscinetto reggispinta PTO 70x110x20 mm
(segue LAMBORGHINI RUOTE)	**Art. 15990**  OEM 2.2999.153.0/10 Cuscinetto reggispinta cambio 90x50x22 mm	**Art. 15280**  OEM 2.2999.153/10 Cuscinetto reggispinta cambio 90x50x22 mm	**Art. 62549**  **Art. FAG 63836** OEM 2.2041.008.9 2.2041.008.0 Cuscinetto volano 20x47x14 mm

Gli articoli qui descritti, prodotti da e/o per conto di CERMAG, sono da intendersi adattabili, quindi non originali, ai marchi indicati secondo REG. CE 1400/2002
All items described here, produced by and/or on behalf of CERMAG, are to be understood as adaptable, therefore not original, to the brands indicated according to REG. EC 1400/2002

segue LAMBORGHINI RUOTE

AGILE 880S-990S CROSS 674-70N GRAN PRIX 674-70/774-80-874-90T	**Art. 15746** 	OEM 0.015.9285.3 0.008.4254.3/10 Meccanismo con molla a diaframma piatto Ø 310 mm	**Art. 15963** 	OEM 0.455.2330.3/10 0.015.9288.3 0.009.6924.3 /20 /30 Disco centrale in ferodo con molle parastrappi 310x191x3,5 mm 40x36,5 mm - Z.24	**Art. 15441** 	OEM 0.455.2330.3/10 0.015.9288.3 0.009.6924.3 /20 /30 Disco centrale in ferodo con molle parastrappi 310x191x3,5 mm 40x36,5 mm - Z.24
	Art. 16011 	OEM 0.015.6393.3 Disco centrale in ferodo Ø 310 mm - Z.24	**Art. 15962** 	OEM 0.015.9289.3 0.014.1111.3 Disco centrale metaceramico 6 pale con parastrappi Ø 310 mm sinterizzato 41x36 mm - Z.24	**Art. 15748** 	OEM 0.015.9289.3 0.014.1111.3 Disco centrale metaceramico 6 pale con parastrappi Ø 310 mm sinterizzato 40x36,5 mm - Z.24
					Art. 15744 	OEM 2.2999.475.0 Cuscinetto reggispinta cambio 90x55x22 mm
AGILE 660S 770S CROSS 574-60N 674-70N/BASSO GRAN PRIX 674-70 SPRINT 654-55 664-60 664-65	**Art. Kit 16038**   					OEM 0.015.9287.3 Kit composto da: - Meccanismo 15439 - Disco centrale 15979 - Cuscinetto 15744
	Art. 15439 	OEM 0.015.9287.3 0.255.2320.3/10 0.009.6914.3/20 Meccanismo con molle a diaframma Piatto Ø 280 mm	**Art. 15979** 	OEM 0.015.9286.3 Disco frizione centrale in ferodo con molle parastrappi 280x172x3,5 mm 40x36,5EV - Z.24	**Art. 15440** 	OEM 0.015.9286.3 0.009.6913.3/10 0.255.2330.3/20 0.270.2330.3/10 Disco frizione centrale in ferodo con molle parastrappi 280x172x3,5 40x36,5EV - Z.24
					Art. 15744 	OEM 2.2999.475.0 Cuscinetto reggispinta 90x55x22 mm
FORMULA 135 PREMIUM 1300	**Art. Kit 16042**   					OEM Kit composto da: - Meccanismo 15881 - Disco centrale 15882 - Cuscinetto 15883
	Art. Kit 16039  		OEM Kit composto da: - Meccanismo 15881 - Disco centrale 15882			
	Art. 15881 	OEM 0.008.5595.3 Meccanismo frizione Ø 350	**Art. 15882** 	OEM 0.008.5596.3/10 Disco centrale Ø 350 mm - 41x45 mm Z.21	**Art. 15883** 	OEM 2.2999.510.0 2.2999.207.0 2.2999.443.0 112x65x42 mm Cuscinetto reggispinta
RUNNER 250-350 Prima Serie	**Art. 15706** 	OEM 0.010.0288.4 Meccanismo a 3 leve completo di disco centrale in ferodo senza il disco PTO Piatto Ø 184 mm	**Art. 15707** 	OEM 0.008.7303.3/10 Disco PTO in ferodo 184x127x3,8 mm 20x17 mm Z.12	**Art. 15272** 	OEM 0.010.8739.3 Cuscinetto reggispinta piccolo - 82x50x28
					Art. 15808 	OEM 0.010.8738.3 Cuscinetto reggispinta grande - 117x75x27
RUNNER 250 - 350 Seconda Serie RUNNER 450 (segue LAMBORGHINI RUOTE)	**Art. 15704** 	OEM 0.009.6395.4/10 Meccanismo a 3 leve completo di disco centrale in ferodo senza il disco PTO Piatto Ø 215 mm	**Art. 15705** 	OEM 0.009.6437.3 Disco PTO rigido in ferodo 216x152x3,8 mm 20x17 mm - Z.12	**Art. 15272** 	OEM 0.010.8739.3 Cuscinetto reggispinta piccolo - 82x50x28
					Art. 15808 	OEM 0.010.8738.3 Cuscinetto reggispinta grande 117x75x27

Gli articoli qui descritti, prodotti da e/o per conto di CERMAG, sono da intendersi adattabili, quindi non originali, ai marchi indicati secondo REG. CE 1400/2002
All items described here, produced by and/or on behalf of CERMAG, are to be understood as adaptable, therefore not original, to the brands indicated according to REG. EC 1400/2002

segue LAMBORGHINI RUOTE

R1.30 / 35 / 35 TIER3 / 40 / 45 / 45 TIER3 / 50 / 55 / 55 TIER3	**Art. Kit 15987**			OEM 0.012.5851.4/20 Kit frizione doppia a 6 leve con disco interno Ø 230 mm		
			Art. 62952  **Art. FAG 63897**	OEM Cuscinetto reggispinta PTO 75x115x20 mm	**Art. 62577**  **Art. FAG 63863**	OEM Cuscinetto volano 15x35x11 mm
FORMULA 105-115-135 GRAN PRIX 774-80 874-90T PREMIUM 850 950 1050 1060 1300 774 774.5 774.80 874 TURBO 874-90 GP	**Art. Kit 16285** new		 	OEM Kit composto da: - Meccanismo 15647 - Disco centrale 15965 - Cuscinetto reggispinta 15883		
	Art. 15647 	OEM 0.008.4184.3 0.014.9423.3 Meccanismo con molle a diaframma Piatto Ø 330 mm	**Art. 15964** 	OEM 0.008.9937.3 Disco centrale in ferodo con molle parastrappi 330x196x4,2 mm 41x36,5EV - Z.24	**Art. 15803** 	OEM 0.008.9937.3 Disco centrale in ferodo con molle parastrappi 330x196x4,2 mm 41x36,5EV - Z.24
	Art. 15895 	OEM 0.007.7928.3 0.014.9433.3 Disco centrale metaceramico 6 pale con parastrappi Ø310 mm sinterizzato 41x36,5 mm - Z.24 Per 774 - 774.5 - 774.80 - 874 TURBO - 874-90 GP	**Art. 15965**  Per gli altri modelli	OEM 0.014.9432.3 Disco centrale metalceramico a 6 pale con molle parastrappi Ø330 mm sinterizzato 41x45,3 mm - Z.21	**Art. 15749**  Per gli altri modelli	OEM 0.014.9432.3 Disco centrale metalceramico a 6 pale con molle parastrappi Ø330 mm sinterizzato 41x45,3 mm - Z.21
	Art. 15984 	OEM 0.016.6105.3 Disco centrale metalceramico a 6 pale con molle parastrappi Ø 330 mm sinterizzato 36x40EV - Z.24	**Art. 15673** 	OEM 0.009.6533.3 Disco centrale metalceramico a 6 pale con molle parastrappi Ø 330 mm sinterizzato 41x36,5EV - Z.24	**Art. 15883** 	OEM 2.2999.510.0 2.2999.207.0 2.2999.443.0 112x65x42 mm Cuscinetto reggispinta
					Art. 15744 	OEM 2.2999.475.0 Cuscinetto reggispinta 90x55x22 mm
573 573 60N 574 574 60N 674 674-70 AGILE 660 AGILE 770			**Art. 15979** 	OEM 0.015.9286.3 Disco frizione centrale in ferodo con molle parastrappi 280x172x3,5 mm 40x36,5EV - Z.24	**Art. 15440** 	OEM 0.015.9286.3 0.009.6913.3/10 0.255.2330.3/20 0.270.2330.3/10 Disco frizione centrale in ferodo con molle parastrappi 280x172x3,5 40x36,5EV - Z.24
R3.75 R3.85-T R3.95-T-TB C90-100 C95-105 TRIUMPH100	**Art. Kit 16041**		 	OEM 0.012.2621.4 Kit composto da: - Meccanismo 15923 - Disco centrale 15924 - Cuscinetto 15744		
	Art. 15923 	OEM 0.012.7094 Meccanismo frizione con molle a diaframma Ø 330 mm (13")	**Art. 15924** 	OEM 0.012.7095.3/10 Disco centrale a 5 pale 36,5x41 mm - Z.24	**Art. 15744** 	OEM 2.2999.475.0 Cuscinetto reggispinta 90x55x22 mm
CRONO 564-60 - 554-55 - 564-65F R 660 RF 80.4 TREND	**Art. 15916** 	OEM 0.012.2567.4 0.019.8634.4 Meccanismo a 6 leve completo di disco Ø 280 mm	**Art. 15917** 	OEM 0.011.9067.3 0.011.9073.3 Disco Ø 280 mm 22x25 mm - 14 cave	**Art. 15990** 	OEM 2.2999.153.0/10 Cuscinetto reggispinta cambio 90x50x22 mm
			Art. 63363  **Art. FAG 63895**	OEM 2.2021.017.0 Cuscinetto PTO 100x65x18 mm	**Art. 15280** 	OEM 2.2999.153.0/10 Cuscinetto reggispinta cambio 90x50x22 mm

Gli articoli qui descritti, prodotti da e/o per conto di CERMAG, sono da intendersi adattabili, quindi non originali, ai marchi indicati secondo REG. CE 1400/2002
All items described here, produced by and/or on behalf of CERMAG, are to be understood as adaptable, therefore not original, to the brands indicated according to REG. EC 1400/2002

segue LAMBORGHINI RUOTE

345	**Art. 15912** 	OEM 151.2222.3 0.015.6382.3 0.008.4803.3 Disco frizione rigido interno organico Ø 230 40x35 mm - Z.14	**Art. 15913** 	OEM 151.2213.3 0.014.9429.3 0.008.4804.3 Disco lato cambio esterno Ø 250 mm 25x20x4 mm - Z.10		
FORMULA 115 - PREMIUM 850/950/1050/1100 - R774 80GP/80N R874 90GP	**Art. Kit 16286** 					OEM Kit composto da: - Meccanismo 15954 - Disco 16010 - Cuscinetto reggispinta 15744
	Art. Kit 16287 					OEM Kit composto da: - Meccanismo 15954 - Disco 15953 - Cuscinetto reggispinta 15744
	Art. 15954 	OEM 0.010.6912.3/10 0.015.6386.3 Meccanismo con molle a diaframma Piatto Ø 350 mm	**Art. 15953** 	OEM 0.007.7929.3/10 0.015.6328.3 Disco Ø 350 mm 36,5x41 mm - Z.24	**Art. 15983** 	OEM 0.007.7930.3/10 Disco Ø 350 mm 41x45 mm - Z.21
	Art. 15673 	OEM 0.009.6533.3 Disco centrale metalceramico a 6 pale con molle parastrappi Ø 330 mm sinterizzato 41x36,5EV - Z.24	**Art. 16010** 	OEM 0.015.6381.3 Disco Ø 330 mm 36,5x41 mm - Z.24	**Art. 15744** 	OEM 2.2999.475.0 Cuscinetto reggispinta 90x55x22 mm
CF 100 L/N - 90 L/N/ST CROSS 75/80/674-75N NITRO R 90 R2.70/76/80/86/90 R2.76/86 TARGET R3.75 T/TB R3.80/85/90 R3 EVO 85/85TARGET R3.90 TREND RF 70/75/90/100/110 RS 70/75/90/100/110 RV 80/90/100/110 SPIRE 70/80/85/90/ F80/F90/F100/F105/ F115/S80/S90/S100/ S105/S115/V80/V90/ V100/V105/V115 STRIKE 80/90/CF90/ CF100	**Art. Kit 16055** 					OEM Kit composto da: - Meccanismo 15960 - Disco 15961 - Cuscinetto15744
	Art. 15960 	OEM 0.014.9017.3 Meccanismo frizione con molle a diaframma Ø 310 mm	**Art. 15961** 	OEM 0.014.9016.3 0.015.2816.3 Disco Ø 310 mm 40x36,5 - Z.24	**Art. 15744** 	OEM 2.2999.475.0 Cuscinetto reggispinta 90x55x22 mm
CRONO 65/70/75/ CROSS 65S/50R/55R /60R REKORD 60/70/60E/ 70E/65/75 TREND 65/70/75 SPIRE TREND 50/65/70/75/F70	**Art. Kit 16218** 					OEM 9.J1424.00.9 - 0.015.4708.3/10 Kit Frizione con meccanismo a 6 leve disco e cuscinetti. Piatto Ø 280 mm.
CRONO 75/80/90/100 R2 TARGET R2 TREND REKORD 75.4/80.4 RF TREND 80/80.4 SPIRE F 80 SPIRE 85/90/90.4/100	**Art. Kit 16276** 					OEM 0.017.7890.4 Kit Frizione con meccanismo a 6 leve disco e cuscinetti. Piatto Ø 310 mm.
	Art. 15990 	OEM 2.2999.153.0/10 Cuscinetto reggispinta cambio 90x50x22 mm	**Art. 63363**  **Art. FAG 63895**	OEM 2.2021.017.0 Cuscinetto PTO 100x65x18 mm	**Art. 62549**  **Art. FAG 63836**	OEM 2.2041.008.9 2.2041.008.0 Cuscinetto volano 20x47x14 mm
R5. 130 - 140 EVO - 150 - 160 EVO	**Art. Kit 16233** 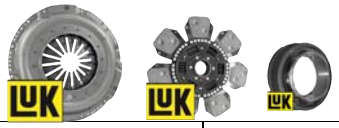					OEM 9.P0223.00.9 Kit Frizione mono disco con cuscinetto reggispinta. Ø 350 mm.
	Art. 16234 	OEM 0.015.7949.3 0.015.7949.3/10 Disco frizione a 7 pale Ø 350 mm - Z.24	**Art. 15883** 	OEM 2.2999.510.0 2.2999.207.0 2.2999.443.0 112x65x42 mm Cuscinetto reggispinta		

LAMBORGHINI CINGOLI

C230 - C340 - C352 - C362 -	**Art. 15417** 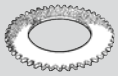	OEM 0.434.5714.0/10 Anello frizione di sterzo - dentatura esterna 219,2x152x4,7 mm 71 denti	**Art. 15672** 	OEM 0.431.2313.3 Disco centrale rigido in ferodo-tessuto 225x145x3,5 mm 25,5x20,5x4 mm - Z.10 Per frizione singola			
C350 - C452	**Art. 15180** 	OEM 0.400.2401.4 Disco frizione centrale rigido in ferodo tessuto 250x150x3,5 mm 45x41EV - Z.16	**Art. 15355** 	OEM 0.400.2401.5 Disco PTO rigido in ferodo 250x150x3,5 mm 28x23x6 mm - Z.6	**Art. 15181** 	OEM 0.400.1808.7 Disco PTO rigido in ferodo 250x150x3,5 mm 22x18x6 mm - Z.6	
	Art. 15206 	OEM 0.400.0515.4 Anello frizione di sterzo - dentatura esterna 219,2x152x6 mm 71 denti					
C482L - C503 - C553 - C583 - C663 - C664 - ERGOMATIC (con n° telaio 15916)	**Art. 15397** 	OEM 0.422.2261.3 Disco frizione centrale rigido in ferodo tessuto 280x165x3,8 mm 40x36EV - Z.20	**Art. 15121** 	OEM 0.008.4751.3 - 0.422.2222.3/20 Disco PTO rigido in ferodo 280x165x3,5 mm 25x22EV - Z.14	**Art. 15389** 	OEM 0.160.5715.0 Anello per frizione di sterzo - dentatura interna 229x171x2 mm 21 denti	
	Art. 15176 	OEM 0.160.5714.0/10 Anello per frizione di sterzo - in tessuto - dentatura esterna 239x180x4,8 - 28 denti					
C503 (2ª serie tutte le versioni) C553-C603 (tutte le versioni) C653 (2ª serie tutte le versioni) C754	**Art. 15177** 	OEM 0.160.2214.0 Anello per frizione centrale - dentatura esterna 277x166x7 - 45 denti					
CF.90 CF.90L CF.90N CF.90ST CF.100 CF.100L CF.100N	**Art. Kit 16055** 				OEM Kit composto da: - Meccanismo 15960 - Disco 15961 - Cuscinetto15744		
	Art. 15960 	OEM 0.014.9017.3 Meccanismo frizione con molle a diaframma Ø 310 mm	**Art. 15961** 	OEM 0.014.9016.3 0.015.2816.3 Disco Ø 310 mm 40x36,5 - Z.24	**Art. 15744** 	OEM 2.2999.475.0 Cuscinetto reggispinta 90x55x22 mm	

LAMPACRESCIA - MGM

MOTOZAPPA MOTOCOLTIVATORE (motore benzina)	**Art. 15845** 	OEM Frizione Ø 103x99 mm a 3 dischi 12x15EV - Z.8 Albero Ø 23 mm	**Art. 15630** 	OEM Disco frizione sinterizzato Ø 93 mm			
MOTOZAPPA MOTOCOLTIVATORE (motore diesel)	**Art. 15589** 	OEM Frizione Ø 103x99 mm a 4 dischi 15x12EV - Z.8 Albero Ø 23 mm	**Art. 15630** 	OEM Disco frizione sinterizzato Ø 93 mm			
MOTOZAPPA MOTOCOLTIVATORE (motore HONDA)	**Art. 15847** 	OEM Frizione Ø 103x128 mm a 4 dischi 12x15EV - Z.8 Albero Ø 19,05 mm	**Art. 15630** 	OEM Disco frizione sinterizzato Ø 93 mm			
MOTOZAPPA MOTOCOLTIVATORE (motore HONDA)	**Art. 15848** 	OEM Frizione Ø 103x139mm a 4 dischi 12x15EV - Z.8 Albero Ø 25,4 mm	**Art. 15630** 	OEM Disco frizione sinterizzato Ø 93 mm			

Gli articoli qui descritti, prodotti da e/o per conto di CERMAG, sono da intendersi adattabili, quindi non originali, ai marchi indicati secondo REG. CE 1400/2002
All items described here, produced by and/or on behalf of CERMAG, are to be understood as adaptable, therefore not original, to the brands indicated according to REG. EC 1400/2002

LANDINI RUOTE

5500-5550-5830-6500 6880-6030-6830-5840 6040-6840-5860-6060 6860-6550. BLIZZARD 50-55-60-65. ATLAS 70-75. FRUTTETI 5530-6030-6530-5560 6060-6560. ADVANTAGE 55-65. SERIE REX	**Art. 15574**  OEM 3303238M93 3303000M96 - 3540479M91 - Meccanismo a 6 leve completo di disco centrale molleggiato in ferodo - fornito senza disco PTO - Piatto Ø 280 mm (11")	**Art. 15972**  OEM 1424135M94 Disco PTO rigido in ferodo 280x165x3 mm 25x22EV Z.10	**Art. 15642** 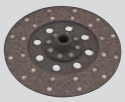 OEM 1424135M93 Disco PTO rigido in ferodo 280x165x3 mm 25x22EV Z.10
	Art. 15147  OEM 3311538M92 Disco centrale in ferodo con molle parastrappi 280x165x4,4 mm 40x35EV - Z.14	**Art. 15990**  OEM 1423473M94 Cuscinetto reggispinta cambio 90x50x22 mm	**Art. 15280**  OEM 1423473M94 Cuscinetto reggispinta cambio 90x50x22 mm
	Art. 15404  OEM 392051X1 Cuscinetto reggispinta 95x50x21,5 mm	**Art. 15751**  OEM 1442381X1 Cuscinetto reggispinta PTO 65x100x11 mm	**Art. 62583**  **Art. FAG 63869** OEM 339599X1 - 3670612M1 Cuscinetto volano 20x47x14 mm
ADVANTAGE 55F/FB/GE/GT - 60F/FP/GE/GT/GTP/L/LP/V - 75F/FP/GE/GT/GTP/L/LP/V - 85F/FP/GE/GT/GTP/L/LP/V BLIZZARD 75-85 REX 80F SERIE 254-274-284-364-374-394 4530-4830-4830-5500-5530-5550-5830-5840-5860-6030-6040-6060-6500-6530-6550-6560-6830-6840-7500-7530-7550-7830-7860-7870-7880-8500-8530-8550-8830-8860-8870 POWERFARM 85 REX TECHNO rest. 85/GE/F/GB **N.B.: VALEO e LUK sono intercambiabili fra di loro**	**Art. Kit 16037**  OEM Kit composto da: - Meccanismo 15575 - Disco PTO 15972 - Cuscinetti 15990 - 15751 - 63869		
	Art. Kit 15928 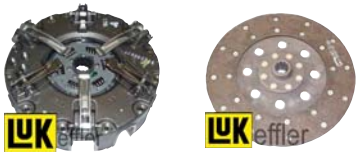 OEM 3532239M93 Kit composto da: - Meccanismo 15575 - Disco PTO 15972		
	Art. 15575  OEM 3304585M95 3540480M91 - Meccanismo a 6 leve completo di disco centrale metalceramico a 5 pale - fornito senza disco PTO - Piatto Ø280 mm (11")	**Art. 15972**  OEM 1424135M94 Disco PTO rigido in ferodo 280x165x3 mm 25x22EV Z.10	**Art. 15642**  OEM 1424135M94 Disco PTO rigido in ferodo 280x165x3 mm 25x22EV Z.10
	Art. 15414  OEM 1424149M95 3304586M91 Disco centrale metalceramico con molle parastrappi a 5 pale Ø 280 sinterizzato 40x35EV - Z.14	**Art. 15280**  OEM 1423473M94 Cuscinetto reggispinta cambio 90x50x22 mm	**Art. 15990**  OEM 1423473M94 Cuscinetto reggispinta cambio 90x50x22 mm
	Art. 15751  OEM 1442381X1 Cuscinetto reggispinta PTO 65x100x11 mm	**Art. 15404**  OEM 392051X1 Cuscinetto reggispinta 95x50x21,5 mm	**Art. 62583**  **Art. FAG 63869** OEM 339599X1 - 3670612M1 Cuscinetto volano 20x47x14 mm

(segue LANDINI RUOTE)

Gli articoli qui descritti, prodotti da e/o per conto di CERMAG, sono da intendersi adattabili, quindi non originali, ai marchi indicati secondo REG. CE 1400/2002
All items described here, produced by and/or on behalf of CERMAG, are to be understood as adaptable, therefore not original, to the brands indicated according to REG. EC 1400/2002

11

segue LANDINI RUOTE

6850-6860-6870-6880-7860-7870-7880-8860-8870-8880-9060-9080-9880/H
BLIZZARD 65-75-85-95
ADVANTAGE 65-75 85-95
ATLAS 70-75-80-90-100
GHIBLI 80-90-100
REX 70F/L/GT-80F/L/GT-90F/GT-100GT
REX TIER2 105/F/GT/GE
SERIE 65F/GT/L-75F/GT/L/V-85F/GT/L/V
VIEWMASTER 6880-7880-8880

Art. Kit 15931




OEM 6521049M91

Kit composto da:
- Meccanismo 15576
- Disco PTO 15974

Art. Kit 16068



OEM 6625200A1

Kit composto da:
- Meccanismo 15576
- Disco PTO 15974
- Cuscinetti 15404 - 15751 - 63869

Art. 15576



OEM 3532192M96
3540478M91
- Meccanismo a 6 leve completo di disco centrale metalceramico a 8 pale - senza il disco PTO
- Piatto Ø 310 mm (12")

Art. 15974



OEM 3105233M92
3311943M91
Disco PTO rigido in ferodo
25x22EV
310x175x3,5 (12")-Z.10

Art. 15578



OEM 3105233M92
3311943M91
Disco PTO rigido in ferodo
25x22EV
310x175x3,5 (12") - Z.10

Art. 15577



OEM
3311942M91
Disco centrale metalceramico con molle parastrappi 8 pale
Ø 310 sinterizzato (12")
40x35EV - Z.14

Art.15751



OEM 1442381X1
Cuscinetto reggispinta PTO 65x100x11

Art. 15404



OEM 392051X1
Cuscinetto reggispinta
95x50x21,5 mm

Art. 62583



OEM 339599X1 - 3670612M1
Cuscinetto volano
20x47x14 mm

Art. FAG 63869

9500 -
9500 SPECIAL

Originale VALEO

Art. Kit 15663



OEM 44017803
1823150M91
- Meccanismo a 6 leve completo di disco centrale metalceramico - con disco PTO e cuscinetto reggispinta
- Piatto Ø 310 mm (12")

Art. 15416



OEM 1423267M91
Disco centrale metalceramico con molle parastrappi
Ø 310 mm sinterizzato
45x40EV - Z.16

Art. 15415



OEM
1423269M91
Disco PTO rigido in ferodo
310x175x3,5 mm
29,5x23EV - Z.13

10000
VECCHIA SERIE

(segue LANDINI RUOTE)

Art. Kit 16071



OEM 3541015M92 - 3302447M91 - 3302477M92

Kit composto da:
- Meccanismo 15579
- Disco PTO 15419
- Cuscinetti 15742 - 15752 - 63872

Art. 15579



OEM 3301229M91
3304468M92
- Meccanismo a 6 leve completo di disco centrale metalceramico - senza il disco PTO
- Piatto Ø 310 mm (12")

Art. 15419



OEM 3310234M91
3135367M91
Disco PTO rigido in ferodo
310x175x3,5 mm
30x27EV - Z.16

Art. 15418



OEM
3310761M91
Disco centrale metalceramico rigido
Ø 310 mm sinterizzato
48x44EV - Z.23

Art. 15742



OEM 3302143M91
Cuscinetto reggispinta cambio - 92x55x27/32mm

Art. 15752



OEM 392191X1

Cuscinetto reggispinta PTO - 75x115x13 mm

Art. 62586



OEM
392168X1
Cuscinetto volano
25x52x15 mm

Art. FAG 63872

Gli articoli qui descritti, prodotti da e/o per conto di CERMAG, sono da intendersi adattabili, quindi non originali, ai marchi indicati secondo REG. CE 1400/2002
All items described here, produced by and/or on behalf of CERMAG, are to be understood as adaptable, therefore not original, to the brands indicated according to REG. EC 1400/2002

segue LANDINI RUOTE

10000 S 12500 - 13000 14500	**Art. Kit 15933**  	OEM 3303137M94 Kit composto da: - Meccanismo 15580 - Disco PTO 15973		
	Art. 15580 	OEM 3303137M95 3540481M91 -1426390M94 - Meccanismo a 6 leve completo di disco centrale metalceramico a 8 pale - senza il disco PTO - Piatto Ø 330 mm - 13”	**Art. 15973** 	OEM 1426390M93 Disco PTO rigido in ferodo 327x175x3,8 mm 30x27EV - Z.16
	Art. 15422 	OEM 1426390M93 Disco PTO rigido in ferodo 327x175x3,8 mm 30x27EV - Z.16		
	Art. 15421 	OEM 1426389M91 3302049M93 Disco centrale metalceramico a 8 pale Ø 327 mm sinterizzato 48x44EV - Z.23	**Art. 15419** 	OEM 3310234M91 3135367M91 Disco PTO rigido in ferodo 310x175x3,5 mm 30x27EV - Z.16
	Art. 15742 	OEM 3302143M91 Cuscinetto reggispinta cambio - 92x55x27/32mm	**Art. 15752** 	OEM 392191X1 Cuscinetto reggispinta PTO 75x115x13 mm
			Art. LA392168X1 	OEM 392168X1 Cuscinetto volano 25x52x18 mm
17550 19000	**Art. Kit 15904**  	OEM 3580944M92 - 3713264M91 Meccanismo bi-disco Ø 310 mm		
GLOBUS 50-60-70 TOP	**Art. Kit 15726**  	OEM 3553260M92 Frizione semplice con disco avanzamento in organico - Piatto Ø 280 mm		
	Art. 15908 	OEM 3540866M92 Disco frizione 280x165x3,9 31x35 mm - Z.18		
ALPINE 60-65-70-75- 80-85 GLOBUS 75-80TOP	**Art. Kit 15949**  	OEM 3654598M91 - 3648842M91 Kit meccanismo con disco Ø 310 mm		
			Art. 15950 	OEM 3654599M91 Disco a 6 pale Ø 310 mm 31x35 mm - Z.18
			Art. LA3552955M91 	OEM 3552955M91 Cuscinetto reggispinta 88x50x22mm
LEGEND TOP 105-115-130-145- 165	**Art. Kit 15729**  	OEM 3542226M91 Frizione semplice con disco avanzamento sinterizzato - Piatto Ø 350 mm		
(segue LANDINI RUOTE)	**Art. 15909** 	OEM 3540443M91 Disco frizione Ø 350 48x52 mm - Z.24	**Art. 16144** 	OEM 3664102M91 Cuscinetto 65x112x45 mm

segue LANDINI RUOTE

LEGEND TECHNO 105-115-130-145-165 LANDPOWER 115 Blu - 125 - 130 Blu - 135 - 145 - 160 Blu - 165 LANDPOWER IVECO 125 - 135 - 145 - 165 LEGEND NG 115 - 120 - 125 TDI - 130/BLU - 135 TDI - 140 - 145 TDI - 160 BLU - 165 TDI	**Art. Kit 15730** 					OEM 3549179M91- 3559804M91 Frizione doppia con disco avanzamento e PTO sinterizzati - Piatto Ø 350 mm
	Art. 15909 	OEM 3540443M91 Disco frizione Ø 350 48x52 mm - Z.24	**Art. 15910** 	OEM 3541380M91 Disco frizione Ø 350 27x30 mm - Z.16	**Art. 62586**  **Art. FAG 63872**	OEM 392168X1 Cuscinetto volano 25x52x15 mm
	Art. 16125 	OEM 3549201M91 Cuscinetto reggispinta 60x96x28 mm	**Art. 16145** 	OEM 3539704M91 Cuscinetto PTO 105x130x12,75 mm		
LANDPOWER 125 -165 - 185 LEGEND TOP 105-115 -120-130-140-145-165-180-185	**Art. Kit 16142** 					OEM Frizione monodisco completa Ø 350 mm - Disco Ø 350 Z.24 a 8 pale con molle parastrappi - cuscinetto 60x97x26 mm
MISTRAL 40 - 45 - 50 MISTRAL 2-045 MISTRAL 2-050	**Art. Kit 15899** 			OEM 4202165M91 Kit composto da: - Meccanismo - Disco PTO 15907		
	Art. 15906 	OEM 4202163M91 Disco frizione interno Ø 225 mm 27x30 mm - Z.16	**Art. 15907** 	OEM 4202164JA 6510438M91 Disco PTO Ø 225 mm 14x17 mm - Z.9	**Art. 63363**  **Art. FAG 63895**	OEM Cuscinetto PTO 100x65x18 mm
	Art. 15990 	OEM 1423473M94 Cuscinetto reggispinta cambio 90x50x22 mm	**Art. 15280** 	OEM 1423473M94 Cuscinetto reggispinta cambio 90x50x22 mm	**Art. 62577**  **Art. FAG 63863**	OEM Cuscinetto volano 15x35x11 mm
MISTRAL 55 MISTRAL 2-055 MISTRAL 2-060	**Art. Kit 16203** 			OEM 6510439M91 Kit composto da: - Meccanismo - Disco PTO 15907		
	Art. 15990 	OEM 1423473M94 Cuscinetto reggispinta cambio 90x50x22 mm	**Art. 63363**  **Art. FAG 63895**	OEM 3695992M1 Cuscinetto PTO 100x65x18 mm	**Art. 62577**  **Art. FAG 63863**	OEM Cuscinetto volano 15x35x11 mm
MYTHOS 90/100 - 110/115	**Art. Kit 15914** 			OEM 3559828M91 3657986M91 Meccanismo singolo con disco centrale Ø 330 mm		
	Art. 16125 	OEM 3549201M91 Cuscinetto reggispinta 60x96x28 mm				
VISION 100/105/80/85/90/95 Serie 5h 80/90/100/110/115 POWERMONDIAL 105/100 - 105 REX 85/95/105 (tier 2) (segue LANDINI RUOTE)	**Art. Kit 16094** 			OEM 3667112M91 Kit frizione con disco avanzamento 5 pale Ø 330 mm Z.14		

Gli articoli qui descritti, prodotti da e/o per conto di CERMAG, sono da intendersi adattabili, quindi non originali, ai marchi indicati secondo REG. CE 1400/2002
All items described here, produced by and/or on behalf of CERMAG, are to be understood as adaptable, therefore not original, to the brands indicated according to REG. EC 1400/2002

segue LANDINI RUOTE

TECHNOFARM 75/80/85	**Art. Kit 16095** 		OEM 3696565M91 - 3692006M92 Kit frizione con disco PTO rigido Ø 310 mm Z.13	
	Art. 63363  **Art. FAG 63895**	OEM 3695992M1 Cuscinetto PTO 100x65x18 mm	**Art. 62597**  **Art. FAG 63883**	OEM 832913M1 Cuscinetto cambio 45x75x16 mm	**Art. 62581**  **Art. FAG 63867**	OEM 832913M1 Cuscinetto volano 17x47x14 mm
DISCOVERY 65 - 85	**Art. Kit 16032** 	OEM Kit composto da: - Meccanismo 15552 - Disco PTO 15971 - Cuscinetti 15990 - 63895 - 63867		
	Art. Kit 16031 	OEM Kit composto da: - Meccanismo 15552 - Disco PTO 15971		
	Art. 15552 	OEM Meccanismo a 6 leve completo di disco centrale in ferodo, senza il disco di PTO Piatto Ø 250 mm (10") Intercambiabile con meccanismo VALEO	**Art. 15971** 	OEM Disco PTO rigido in ferodo 250x155x3,5 mm 22x19EV - Z.13	**Art. 15554** 	OEM Disco PTO rigido in ferodo 250x155x3,5 mm 22x19EV - Z.13
	Art. 63363  **Art. FAG 63895**	OEM 3695992M1 Cuscinetto PTO 100x65x18 mm	**Art. 15990** 	OEM Cuscinetto reggispinta cambio 90x50x22 mm	**Art. 62581**  **Art. FAG 63867**	OEM 832913M1 Cuscinetto volano 17x47x14 mm
	Art. 15280 	OEM Cuscinetto reggispinta cambio 90x50x22 mm				
5-090D 5-100D 5-110D	**Art. Kit 16160** 		OEM 4218588M93 Kit frizione Ø 310 mm a 6 leve con disco PTO Ø 280 mm a 4 pale Z.10	
	Art. 15990 	OEM 1423473M94 Cuscinetto reggispinta cambio 90x50x22 mm	**Art. 62952**  **Art. FAG 63897**	OEM 4219993M91 Cuscinetto reggispinta PTO 75x115x20 mm		
REX 4 / Stage V Serie 4 / 4D Serie 5 / Stage V	**Art. Kit 16296** new 	OEM 6517283M91 Kit frizione Ø 310 mm a 6 leve con disco PTO a 4 pale		
	Art. 15990 	OEM 1423473M94 Cuscinetto reggispinta cambio 90x50x22 mm	**Art. 62952**  **Art. FAG 63897**	OEM 4219993M91 Cuscinetto reggispinta PTO 75x115x20 mm		

Gli articoli qui descritti, prodotti da e/o per conto di CERMAG, sono da intendersi adattabili, quindi non originali, ai marchi indicati secondo REG. CE 1400/2002
All items described here, produced by and/or on behalf of CERMAG, are to be understood as adaptable, therefore not original, to the brands indicated according to REG. EC 1400/2002

11

LANDINI CINGOLI

C3200 EXPORT - CS3200 EXPORT - CL3200 SPECIAL - C4000 C-CL 4000 SPECIAL	**Art. 15206**  OEM 973372M1 Anello per frizione di sterzo in ferodo - dentatura esterna 219,2x152x6 - 71 denti		
35 C 4000-4500-4830-5000-5500-5530-5830-5860-5870-6030-6500 TL 21 3500	**Art. Kit 15940** 	 OEM 1423838M91 1423980M91-1850838M91-3306277M91 Meccanismo monodisco Ø 250 mm a 3 leve con collare e disco PTO	
		Art. 15234  OEM Disco frizione rigido 250x155x4,3 mm 35x29x5,5 mm Z.10	**Art. 62583**  **Art. FAG 63869** OEM 339599X1 - 3670612M1 Cuscinetto volano 20x47x14 mm
C4500 - C5500 - C6500 - C6830 - CF4830 - CF5030 - CF5830 - CF6030 - CF6060 - CF6830 TREKKER CF55 - CF60 - CF70	**Art. 15176**  OEM 1423483M1 Anello per frizione di sterzo - in tessuto - dentatura esterna 239x180x4,8 - 28 denti	**Art. 15389**  OEM 975743M1 - 3535759M1 Anello per frizione di sterzo - dentatura interna 229x171x2 - 21 denti	
6500 CINGOLI 6830C	**Art. 15945**  OEM 3306280M91 Meccanismo monodisco Ø 280 mm	**Art. 15169**  OEM 3306282M1 Disco frizione rigido 279x171x4,3 mm 35x29x5,5 mm - Z.10	**Art. 15272**  OEM Cuscinetto reggispinta piccolo 82x50x28
C6000 - CL600 - TL6C (segue LANDINI CINGOLI)	**Art. 15419**  OEM 3310234M91 Disco PTO rigido in ferodo 310x175x3,5 mm 30x27EV - Z.16	**Art. 15423**  OEM 1824733M1 Anello per frizione di sterzo in ferodo - dentantura esterna 239x180x5 - 28 denti	**Art. 15389**  OEM 975743M1 - 3535759M1 Anello per frizione di sterzo - dentatura interna 229x171x2 - 21 denti
C7800 - C7830 - TREKKER C75-C85-C95 DOPPIA FRIZIONE C4500-C5500-C6500-C4830-C5030-C5830-C6030-C6830. SERIE TREKKER	**Art. 15574**  OEM 3303238M93 3303000M96 - 3540479M91 - Meccanismo a 6 leve completo di disco centrale molleggiato in ferodo - fornito senza disco PTO - Piatto Ø 280 mm (11")	**Art. 15972**  OEM 1424135M93 Disco PTO rigido in ferodo 280x165x3 mm 25x22EV Z.10	**Art. 15642**  OEM 1424135M93 Disco PTO rigido in ferodo 280x165x3 mm 25x22EV Z.10
	Art. 15147  OEM 1424123M91 Disco centrale in ferodo con molle parastrappi 280x165x4,4 mm 40x35EV - Z.14	**Art. 15404**  OEM 392051X1 Cuscinetto reggispinta 95x50x21,5 mm	**Art. 15751**  OEM 1442381X1 Cuscinetto reggispinta PTO 65x100x11 mm
N.B. VALEO e LUK sono intercambiabili fra di loro	**Art. 15990**  OEM 1423473M94 Cuscinetto reggispinta cambio 90x50x22 mm	**Art. 15280**  OEM 1423473M94 Cuscinetto reggispinta cambio 90x50x22 mm	**Art. 62583**  **Art. FAG 63869** OEM 339599X1 - 3670612M1 Cuscinetto volano 20x47x14 mm
(segue LANDINI CINGOLI)	**Art. 15178**  OEM 3300186M1 Anello per frizione di sterzo in ferodo - dentatura esterna 271x201x5 - 89 denti	**Art. 15766**  OEM 3300184M1 Controdisco 260x190x2,5 mm 65 denti	**Art. 15423**  OEM 1824733M1 Anello per frizione di sterzo in ferodo - dentatura esterna 239x180x5 mm - 28 denti

Gli articoli qui descritti, prodotti da e/o per conto di CERMAG, sono da intendersi adattabili, quindi non originali, ai marchi indicati secondo REG. CE 1400/2002
All items described here, produced by and/or on behalf of CERMAG, are to be understood as adaptable, therefore not original, to the brands indicated according to REG. EC 1400/2002

segue LANDINI CINGOLI

C7800 - C7830 - TREKKER C75-C85-C95 DOPPIA FRIZIONE C4500-C5500-C6500-C4830-C5030-C5830-C6030-C6830. SERIE TREKKER **N.B. VALEO e LUK sono intercambiabili fra di loro**	**Art. Kit 15928**   OEM Kit composto da: - Meccanismo 15575 - Disco PTO 15972		
	Art. 15575  OEM 3304585M95 3540480M91 - Meccanismo a 6 leve completo di disco centrale metalceramico a 5 pale - fornito senza disco PTO - Piatto Ø 280mm (11")	**Art. 15972**  OEM 1424135M94 Disco PTO rigido in ferodo 280x165x3 mm 25x22EV Z.10	**Art. 15642**  OEM 1424135M94 Disco PTO rigido in ferodo 280x165x3 mm 25x22EV Z.10
	Art. 15414  OEM 1424149M95 3306586M91 Disco centrale metalceramico con molle - parastrappi a 5 pale Ø 280 mm sinterizzato 40x35EV - Z.14	**Art. 15990**  OEM 1423473M94 Cuscinetto reggispinta cambio 90x50x22 mm	**Art. 15280**  OEM 1423473M94 Cuscinetto reggispinta cambio 90x50x22 mm
		Art. 15751  OEM 1442381X1 Cuscinetto reggispinta PTO 65x100x11 mm	**Art. 62583**  **Art. FAG 63869** OEM 339599X1 - 3670612M1 Cuscinetto volano 20x47x14 mm
C14500	**Art. 15423**  OEM 1824733M1 Anello per frizione di sterzo in ferodo - dentatura esterna 239x180x5 - 28 denti	**Art. 15389**  OEM 975743M1 - 3535759M1 Anello per frizione di sterzo - dentatura interna 229x171x2 - 21 denti	
TREKKER C65F - C70N/F - C75N/F - C80/N/F **N.B.: VALEO e LUK sono intercambiabili fra di loro**	**Art. Kit 16037**  OEM Kit composto da: - Meccanismo 15575 - Disco PTO 15972 - Cuscinetti 15990 - 15751 - 63869		
	Art. Kit 15928   OEM 3532239M93 Kit composto da: - Meccanismo 15575 - Disco PTO 15972		
	Art. 15575  OEM 3304585M95 3540480M91 - Meccanismo a 6 leve completo di disco centrale metalceramico a 5 pale - fornito senza disco PTO - Piatto Ø280 mm (11")	**Art. 15972**  OEM 1424135M94 Disco PTO rigido in ferodo 280x165x3 mm 25x22EV Z.10	**Art. 15642** 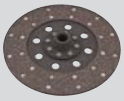 OEM 1424135M94 Disco PTO rigido in ferodo 280x165x3 mm 25x22EV Z.10
	Art. 15414  OEM 1424149M95 3304586M91 Disco centrale metalceramico con molle parastrappi a 5 pale Ø 280 sinterizzato 40x35EV - Z.14	**Art. 15280**  OEM 1423473M94 Cuscinetto reggispinta cambio 90x50x22 mm	**Art. 15990**  OEM 1423473M94 Cuscinetto reggispinta cambio 90x50x22 mm
(segue LANDINI CINGOLI)	**Art. 15751**  OEM 1442381X1 Cuscinetto reggispinta PTO 65x100x11 mm	**Art. 15404**  OEM 392051X1 Cuscinetto reggispinta 95x50x21,5 mm	**Art. 62583** 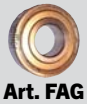 **Art. FAG 63869** OEM 339599X1 - 3670612M1 Cuscinetto volano 20x47x14 mm

Gli articoli qui descritti, prodotti da e/o per conto di CERMAG, sono da intendersi adattabili, quindi non originali, ai marchi indicati secondo REG. CE 1400/2002
All items described here, produced by and/or on behalf of CERMAG, are to be understood as adaptable, therefore not original, to the brands indicated according to REG. EC 1400/2002

11 **segue LANDINI CINGOLI**

TREKKER C65F-C75F-C80F- C80F/M - C85/85F-C90/F/M-C95/95F-C100/100F/C105/F/M	**Art. Kit 15931** 			OEM 6521049M91 Kit composto da: - Meccanismo 15576 - Disco PTO 15974
	Art. Kit 16068 			OEM 6625200A1 Kit composto da: - Meccanismo 15576 - Disco PTO 15974 - Cuscinetti 15404 - 15751 - 63869
	Art. 15576 	OEM 3532192M96 3540478M91 - Meccanismo a 6 leve completo di disco centrale metalceramico a 8 pale - senza il disco PTO - Piatto Ø 310 mm (12”)	**Art. 15974** 	OEM 3105233M92 3311943M91 Disco PTO rigido in ferodo 25x22EV 310x175x3,5 (12”)-Z.10
	Art. 15578 	OEM 3105233M92 3311943M91 Disco PTO rigido in ferodo 25x22EV 310x175x3,5 (12”) - Z.10		
	Art. 15577 	OEM 3311942M91 Disco centrale metalceramico con molle parastrappi 8 pale Ø 310 sinterizzato (12”) 40x35EV - Z.14	**Art.15751** 	OEM 1442381X1 Cuscinetto reggispinta PTO 65x100x11
	Art. 15404 	OEM 392051X1 Cuscinetto reggispinta 95x50x21,5 mm		
				Art. 62583  **Art. FAG 63869** OEM 339599X1 - 3670612M1 Cuscinetto volano 20x47x14 mm
TREKKER NEW 80, 90 (2000->2003) 75, 85, 95, 105 (2003->2007) RESTYLING 80, 90, 100, 105 (2011->...)	**Art. 16210** 	OEM 3535760M91 Disco sinterizzato per frizione di sterzo 240x180x4 - Z.28 denti		

Gli articoli qui descritti, prodotti da e/o per conto di CERMAG, sono da intendersi adattabili, quindi non originali, ai marchi indicati secondo REG. CE 1400/2002
All items described here, produced by and/or on behalf of CERMAG, are to be understood as adaptable, therefore not original, to the brands indicated according to REG. EC 1400/2002

LAVERDA MIETITREBBIE

M84 - M92	**Art. 15424** 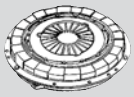 OEM Meccanismo monodisco con molle a diaframma Piatto Ø 215 mm	**Art. 15116**  OEM 3.010.07850 Disco frizione rigido in ferodo 216x152x3,5 mm 35x30x4 mm - Z.10	**Art. 15055**  OEM Cuscinetto reggispinta
M100 - M112	**Art. 15425** 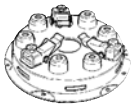 OEM 3.016.24302 - Meccanismo monodisco a molle elicoidali - Piatto Ø 250 mm	**Art. 15117**  OEM 3.015.25750 Disco frizione centrale rigido in ferodo 250x155x3,5 mm 35x30x4 mm - Z.10	**Art. 15364**  OEM 4561428 Manicotto
		Art. 15365  OEM 541743 Cuscinetto reggispinta	
M120 - M132 - M150 - TA150 - M152 - M1000 AL - AM 1200		**Art. 15053**  OEM 3.018.48250 Disco frizione centrale rigido in ferodo 275x165x3,5 mm 35x30x4 mm - Z.10	**Art. 15364**  OEM 4561428 Manicotto
		Art. 15365  OEM Cuscinetto reggispinta	
M52 (2ª serie) - M152 - AUTOLIVELLANTI: 3450R - 3500		**Art. 15187**  OEM 3.001.14836 Disco frizione centrale rigido in ferodo 300x193x3,6 mm 35x30x4 mm - Z.10	**Art. 15364**  OEM 4561428 Manicotto
		Art. 15365  OEM Cuscinetto reggispinta	
3650 - 3650 R - 3750 - 3750 R - 3850 - 3850 R	**Art. Kit 15394**  OEM KIT meccanismo presa di movimento con disco		**Art. 15293**  OEM Disco centrale metalceramico a 7 pale Rigido Ø 350 mm sinterizzato 50x45EV - Z.24
	Art. 15445  OEM Disco presa di movimento rigido in ferodo 352x195x4,3 mm 50x45EV - Z.24	**Art. 15410**  OEM Manicotto con cuscinetto reggispinta	**Art. 15883**  OEM 112x65x42 mm Cuscinetto reggispinta

LEO

MOTOZAPPA M4 (10/12/14 HP)	**Art. 15354**  OEM Frizione monodisco a molle elicoidali Piatto Ø 140 mm	**Art. 15731**  OEM Disco frizione rigido 140x96x7,5 mm 17x14x4 mm Z.6	

11

MAB

MOTOCOLTIVATORI PANDA 135 10 HP	**Art. 15001** OEM 592431394  Frizione conica Ø 103x100 mm Albero Ø 22,5 mm Conicità 1:5 15x12EV - Z.8		
MOTOZAPPA TALPINA	**Art. 15595** OEM  Frizione Ø 94 mm a dischi multipli 3 dischi	**Art. 15596** OEM  Disco 85,5x60x4,5 mm	
MOTOZAPPA	**Art. 15597** OEM  Frizione Ø 94 mm a dischi multipli 4 dischi	**Art. 15596** OEM  Disco 85,5x60x4,5 mm	
MOTOZAPPA	**Art. 15849** OEM  Frizione Ø 103x82 mm a 3 dischi 12x15EV - Z.8 Albero Ø 23 mm	**Art. 15630** OEM  Disco frizione sinterizzato Ø 93 mm	
MOTOZAPPA (motore HONDA)	**Art. 15850** OEM  Frizione Ø 103x106 mm a 3 dischi 12x15EV - Z.8 Albero Ø 20 mm	**Art. 15630** OEM  Disco frizione sinterizzato Ø 93 mm	
MOTOCOLTIVATORE TALPA TRATTORINO TALPA 4 RM	**Art. 15016** OEM  Frizione monodisco a molle elicoidali Piatto Ø 155 mm	**Art. 15033** OEM  Disco frizione rigido in ferodo 155x114x4,5 mm 17x14x4 mm - Z.6	**Art. 15051** OEM  Cuscinetto reggispinta **Art. 15048** OEM  Manicotto

Gli articoli qui descritti, prodotti da e/o per conto di CERMAG, sono da intendersi adattabili, quindi non originali, ai marchi indicati secondo REG. CE 1400/2002
All items described here, produced by and/or on behalf of CERMAG, are to be understood as adaptable, therefore not original, to the brands indicated according to REG. EC 1400/2002

MASSEY FERGUSON RUOTE

133 fino a matr. 217333 135 made in FR fino a matr. 350000 135 made in GB fino a matr. 1210069 140 fino a matr. 382043 145	**Art. Kit 16169**   OEM 962193M94 Kit composto da: - Meccanismo 15901 - Disco centrale 15183		
	Art. 15901  OEM 3620401M91 Meccanismo	**Art. 15127**  OEM 899823M91 1753753M92 - 3620411M91 Disco PTO rigido in ferodo 225x145x3,5 mm 44x38x7 mm -Z.10	**Art. 15183**  OEM 890302M91 3620410M91 Disco frizione centrale rigido in ferodo 273x178x3,5 mm 29x23x4 mm -Z.10
			Art. 15514  OEM Cuscinetto reggispinta
MF 33A3 - MF135 (fino al telaio 121069) - MF 133 MK III - MF 135 AD3 (Dal telaio 121070) - MF 135 (fino al telaio 439190) - MF 135MK III Francia - MF 135 MK III Export - MF 148 MK III - MF 148 (fino al telaio) 605134) - MF 152 - MF 165 (fino al telaio 564619) - MF 175 - MF 178 (fino al telaio 729574) - MF550 - MF560 - MF565 - MF575 - MF765	**Art. 15183**  OEM 890302M91 3620410M91 Disco frizione centrale rigido in ferodo 273x178x3,5 mm 29x23x4 mm Z.10	**Art. 15127**  OEM 899823M91 1753753M92 - 3620411M91 Disco PTO rigido in ferodo 225x145x3,5 mm 44x38x7 mm - Z.10	
30E 133 da matr. 275041 135 made in GB da matr. 439191 135 made in FR da matr. 275041 135 da matr. 382043 145 - 148 - 158 - 230 - 231 - 235 - 240 - 245 - 250 - 255 - 261 - 340 - 342 - 350 - 550	**Art. Kit 16170**  OEM Kit composto da: - Meccanismo 15891 - Disco centrale 15184 - Cuscinetto 15514 - Cuscinetto volano 64536		
	Art. 15891  OEM 3599463M91 3610273M91 1867438M91 Meccanismo Ø 300 mm	**Art. 15892**  OEM 3478359M1 1867386M91 3620417M91 Disco PTO rigido organico Ø 250 mm 38x41 mm - Z.25	**Art. 15184**  OEM 1866042M91 Disco frizione centrale rigido in ferodo 302x197x4 mm 29x23x4 mm -Z.10
(segue MASSEY FERGUSON RUOTE)	**Art. FAG 64536**  OEM Cuscinetto volano 40x12x17 mm	**Art. 15433**  OEM 887900M91 1865836M91 Disco PTO rigido in ferodo 250x155x3,5 mm 44x38x7 mm -Z.10	**Art. 15514**  OEM Cuscinetto reggispinta

11

segue MASSEY FERGUSON RUOTE

MF 135 (Dal telaio 439191) - MF 148 (Dal telaio 605135) - MF 165 (Dal telaio 564620) - MF 165 Nuova serie - MF 168 - MF 175 Nuova serie - MF 178 (Dal telaio 729575) - MF 185 - MF 188 - MF 235 - MF 240 (fino al telaio 522354) - MF 245 - MF 250 - MF 255 - MF 260 - MF 265 - MF 275 - MF 290 (Asia - Africa - Australia) - MF 290 (Europa) - MF 575 (Francia) - MF 590 - MF 675 - MF 675/4 - MF 690 - MF 690/4 - MF 1080.8 - MF 1080.8 suffr.	**Art. 15184**  OEM 1866042M93 Disco frizione centrale rigido in ferodo 302x197x4 mm 29x23x4 mm Z.10	**Art. 15433**  OEM 887900M91 1865836M91 Disco PTO rigido in ferodo 250x155x3,5 mm 44x38x7 mm - Z.10	**Art. 15514**  OEM Cuscinetto reggispinta
165 168 178	**Art. 15902**  OEM 3620402M91 Meccanismo Ø 280 mm	**Art. 15127**  OEM 899823M91 1753753M92 - 3620411M91 Disco PTO rigido in ferodo 225x145x3,5 mm 44x38x7 mm -Z.10	**Art. 15183**  OEM 890302M91 3620410M91 Disco frizione centrale rigido in ferodo 273x178x3,5 mm 29x23x4 mm -Z.10
			Art. 15514  OEM Cuscinetto reggispinta
185 fino a matr. 317618 188 da matr. 358839	**Art. 15903**  OEM 1867005M91 Meccanismo Ø 300 mm	**Art. 15184**  OEM 1866042M91 Disco frizione centrale rigido in ferodo 302x197x4 mm 29x23x4 mm -Z.10	**Art. 15892**  OEM 3478359M1 1867386M91 3620417M91 Disco PTO rigido organico Ø 250 mm 38x41 mm -Z.25
			Art. 15514  OEM Cuscinetto reggispinta
155 - 158 - 165 - 168 - 265 - 275	**Art. Kit 16173** 		OEM 3599494M92 Kit frizione a 3 leve Ø 300 mm completo di: Disco PTO in acciaio 38x41 Z.25 Disco centrale rigido in ferodo 23x29 Z.10 Cuscinetto 63,5x100x22 Cuscinetto 17x40x12
185 - 188 - 285 (motore 4.248) - 290 (segue MASSEY FERGUSON RUOTE)	**Art. Kit 16174** 		OEM 3599496M93 Kit frizione a 3 leve Ø 300 mm completo di: Disco PTO in acciaio 38x41 Z.25 Disco centrale rigido in ferodo 23x29 Z.10 Cuscinetto 63,5x100x22 Cuscinetto 17x40x12

Gli articoli qui descritti, prodotti da e/o per conto di CERMAG, sono da intendersi adattabili, quindi non originali, ai marchi indicati secondo REG. CE 1400/2002
All items described here, produced by and/or on behalf of CERMAG, are to be understood as adaptable, therefore not original, to the brands indicated according to REG. EC 1400/2002

segue MASSEY FERGUSON RUOTE

154S - 174S - 233 - 234S - 253 - 254S.4WD - 263 - 273 - 274S 134C/V - 154N/F/S/V - 164T/F/S/V 184S - 194S - 283 - 284S.4WD - 293 - 294S.4WD	**Art. 15574**  OEM 3303238M93 3303000M96 - 3540479M91 - Meccanismo a 6 leve completo di disco centrale molleggiato in ferodo - fornito senza disco PTO - Piatto Ø 280 mm (11")	**Art. 15972**  OEM 1424135M94 Disco PTO rigido in ferodo 280x165x3 mm 25x22EV Z.10	**Art. 15642**  OEM 1424135M93 Disco PTO rigido in ferodo 280x165x3 mm 25x22EV Z.10
	Art. 15147  OEM 3311538M92 Disco centrale in ferodo con molle parastrappi 280x165x4,4 mm 40x35EV - Z.14	**Art. 15404**  OEM 392051X1 Cuscinetto reggispinta 95x50x21,5 mm	**Art. 15751**  OEM 1442381X1 Cuscinetto reggispinta PTO 65x100x11 mm
	Art. 15990  OEM 1424135M94 Cuscinetto reggispinta cambio 90x50x22 mm	**Art. 15280**  OEM 1424135M94 Cuscinetto reggispinta cambio 90x50x22 mm	**Art. 62583**  **Art. FAG 63869** OEM 339599X1 - 3670612M1 Cuscinetto volano 20x47x14 mm
	Art. Kit 16037  OEM Kit composto da: - Meccanismo 15575 - Disco PTO 15972 - Cuscinetti 15990 - 15751 - 63869		
	Art. Kit 15928 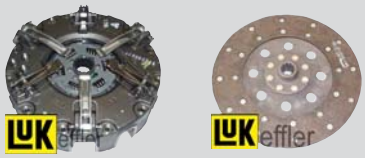 OEM Kit composto da: - Meccanismo 15575 - Disco PTO 15972		
	Art. 15575  OEM 3304585M95 3540480M91 - Meccanismo a 6 leve completo di disco centrale metalceramico a 5 pale - fornito senza disco PTO - Piatto Ø 280 mm (11")	**Art. 15972**  OEM 1424135M94 Disco PTO rigido in ferodo 280x165x3 mm 25x22EV - Z.10	**Art. 15642** 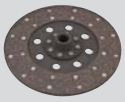 OEM 1424135M94 Disco PTO rigido in ferodo 280x165x3 mm 25x22EV - Z.10
	Art. 15414  OEM 1424149M95 3304586M91 Disco centrale metalceramico con molle parastrappi a 5 pale 280 sinterizzato 40x35EV - Z.14	**Art. 15990**  OEM 1424135M94 Cuscinetto reggispinta cambio 90x50x22 mm	**Art. 15280**  OEM 1423473M94 Cuscinetto reggispinta cambio 90x50x22 mm
			Art. 15751  OEM 1442381X1 Cuscinetto reggispinta PTO 65x100x11 mm
3680 3690 3670 (segue MASSEY FERGUSON RUOTE)	**Art. Kit 15904**  OEM 3580944M92 Meccanismo bi-disco Ø 310 mm		

11

segue MASSEY FERGUSON RUOTE

377 - 387 - 397	**Art. Kit 15931** 	OEM 6521049M91 Kit composto da: - Meccanismo 15576 - Disco PTO 15974	
	Art. Kit 16068 	OEM 6625200A1 Kit composto da: - Meccanismo 15576 - Disco PTO 15974 - Cuscinetti 15404 - 15751 - 63869	
	Art. 15576  OEM 3532192M96 3540478M91 - Meccanismo a 6 leve completo di disco centrale metalceramico a 8 pale - senza il disco PTO - Piatto Ø 310 mm (12")	**Art. 15974**  OEM 3105233M92 3311943M91 Disco PTO rigido in ferodo 25x22EV 310x175x3,5 mm (12") Z.10	**Art. 15578**  OEM 3105233M92 3311943M91 Disco PTO rigido in ferodo 25x22EV 310x175x3,5 mm (12") Z.10
	Art. 15577  OEM 3105232M91 3311942M91 Disco centrale metalceramico con molle parastrappi 8 pale Ø 310 mm sinterizzato (12") 40x35EV - Z.14	**Art. 15751**  OEM 1442381X1 Cuscinetto reggispinta PTO 65x100x11 mm	**Art. 15404**  OEM 392051X1 Cuscinetto reggispinta 95x50x21,5 mm
			Art. 62583  **Art. FAG 63869** OEM 339599X1 - 3670612M1 Cuscinetto volano 20x47x14 mm
390T - 396 - 398 - 399 4240 - 4245/HV - 4255/HV - 4260 - 4265 - 4270 4355 - 4360 - 4365 - 4370	**Art. Kit 16147** 	OEM Kit frizione Ø 330 mm a 3 leve completo di: Disco a 5 pale Ø 330 Z.21 con molle parastrappi. Cuscinetto 63,5x100x23 Cuscinetto 17x40x12	
2200 - 2205 - 2210 - 2220	**Art. Kit 15726** 	OEM Frizione semplice con disco avanzamento in organico - Piatto Ø 280 mm	
	Art. 15908  OEM Disco frizione 280x165x3,9 31x35 mm - Z.18		
1014	**Art. Kit 16071** 	OEM 3541015M92 - 3302447M91 - 3302477M92 Kit composto da: - Meccanismo 15579 - Disco PTO 15419 - Cuscinetti 15742 - 15752 - 63872	
	Art. 15579  OEM 3301229M91 3304468M92 - Meccanismo a 6 leve completo di disco centrale metalceramico - senza il disco PTO - Piatto Ø 310 mm (12")	**Art. 15419**  OEM 3310234M91 3135367M91 Disco PTO rigido in ferodo 310x175x3,5 mm 30x27EV - Z.16	**Art. 15418**  OEM 3310761M91 Disco centrale metalceramico rigido Ø 310 sinterizzato 48x44EV - Z.23
	Art. 15742  OEM 3302143M91 Cuscinetto reggispinta cambio - 92x55x27/32mm	**Art. 15752**  OEM 39219X1 Cuscinetto reggispinta PTO - 75x115x13 mm	**Art. 62586**  **Art. FAG 63872** OEM 392168X1 Cuscinetto volano 25x52x15 mm
(segue MASSEY FERGUSON RUOTE)			

Gli articoli qui descritti, prodotti da e/o per conto di CERMAG, sono da intendersi adattabili, quindi non originali, ai marchi indicati secondo REG. CE 1400/2002
All items described here, produced by and/or on behalf of CERMAG, are to be understood as adaptable, therefore not original, to the brands indicated according to REG. EC 1400/2002

segue MASSEY FERGUSON RUOTE

2405 2410 2415	**Art. Kit 15987**  OEM 0.012.5851.4/20 Kit frizione doppia a 6 leve con disco interno Ø 230 mm		
		Art. 62952  **Art. FAG 63897** OEM Cuscinetto reggispinta PTO 75x115x20 mm	**Art. 62577**  **Art. FAG 63863** OEM Cuscinetto volano 15x35x11 mm
3050 - 3070 - 3080 3090 - 3095	**Art. 15647**  OEM 3713531M1 Meccanismo con molle a diaframma Piatto Ø 330 mm	**Art. 15964**  OEM Disco centrale in ferodo con molle parastrappi 330x196x4,2 mm 41x36,5EV - Z.24	**Art. 15803**  OEM Disco centrale in ferodo con molle parastrappi 330x196x4,2 mm 41x36,5EV - Z.24
	Art. 15965  OEM Disco centrale metalceramico a 6 pale con molle parastrappi Ø 330 mm sinterizzato 41x45,3 mm - Z.21	**Art. 15749**  OEM Disco centrale metalceramico a 6 pale con molle parastrappi Ø330 mm sinterizzato 41x45,3 mm - Z.21	**Art. 15292**  OEM 3615366M1 Disco centrale metalceramico a 7 pale con molle parastrappi Ø 330 mm - 50x46V - Z23
	Art. 15984  OEM 0.016.6105.3 Disco centrale metalceramico a 6 pale con molle parastrappi Ø 330 mm sinterizzato 36x40EV - Z.24	**Art. 15744**  OEM 2.2999.475.0 Cuscinetto reggispinta 90x55x22 mm	**Art. 15883**  OEM 2.2999.510.0 2.2999.207.0 2.2999.443.0 112x65x42 mm Cuscinetto reggispinta
3435V/S/F 3445V/S/F 3455V/S/F (segue MASSEY FERGUSON RUOTE)	**Art. 15746**  OEM Meccanismo con molla a diaframma piatto Ø 310 mm	**Art. 15441**  OEM Disco centrale in ferodo con molle parastrappi 310x191x3,5 mm 40x36,5 mm - Z.24	**Art. 15744**  OEM Cuscinetto reggispinta cambio 90x55x22 mm

Gli articoli qui descritti, prodotti da e/o per conto di CERMAG, sono da intendersi adattabili, quindi non originali, ai marchi indicati secondo REG. CE 1400/2002
All items described here, produced by and/or on behalf of CERMAG, are to be understood as adaptable, therefore not original, to the brands indicated according to REG. EC 1400/2002

11 new

segue MASSEY FERGUSON RUOTE

3645 F/GE/S 3655 F/GE/S 3070	**Art. Kit 16222** LUK				OEM VA205510 Kit composto da: - Meccanismo Ø 310 - Disco sinterizzato a 5 pale - Cuscinetto
	Art. Kit 16223 LUK				OEM VA205511 Kit composto da: - Meccanismo Ø 310 - Disco sinterizzato a 6 pale - Cuscinetto

MASSEY FERGUSON CINGOLI

MF 101C	**Art. 15206** 	OEM 973372M1 Anello per frizione di sterzo in ferodo dentatura esterna 219,2x152x6 mm - 71 denti				
MF 134C - MF 154C - MF 174C	**Art. Kit 15928** LUK			OEM Kit composto da: - Meccanismo 15575 - Disco PTO 15972		
	Art. 15575 	OEM 3304585M95 3540480M91 - Meccanismo a 6 leve completo di disco centrale metalceramico a 5 pale - fornito senza disco PTO - Piatto Ø 280 mm (11")	**Art. 15972** 	OEM 1424135M94 Disco PTO rigido in ferodo 280x165x3 mm 25x22EV - Z.10	**Art. 15642** 	OEM 1424135M94 Disco PTO rigido in ferodo 280x165x3 mm 25x22EV - Z.10
	Art. 15414 	OEM 1424149M95 3304586M91 Disco centrale metalceramico con molle parastrappi a 5 pale 280 sinterizzato 40x35EV - Z.14	**Art. 15404** 	OEM 392051X1 Cuscinetto reggispinta 95x50x21,5 mm	**Art. 15751** 	OEM 1442381X1 Cuscinetto reggispinta PTO 65x100x11 mm
	Art. 15990 	OEM 1424135M94 Cuscinetto reggispinta cambio 90x50x22 mm	**Art. 15280** 	OEM 1423473M94 Cuscinetto reggispinta cambio 90x50x22 mm	**Art. 62583**  **Art. FAG 63869**	OEM 339599X1 - 3670612M1 Cuscinetto volano 20x47x14 mm
	Art. 15423 	OEM 1824733M1 Anello per frizione di sterzo - in tessuto - dentatura esterna 239x180x5 mm - 28 denti	**Art. 15389** 	OEM 975743M1 Anello per frizione di sterzo - dentatura interna 229x171x2 mm - 21 denti		
	Art. 15940  solo per MF134C-154C		OEM 1423838M91 1423980M91- 1850838M91-3306277M91 Meccanismo monodisco Ø 250 mm a 3 leve con collare e disco PTO		**Art. 15234** 	OEM Disco frizione rigido 250x155x4,3 mm 35x29x5,5 mm Z.10
(segue MASSEY FERGUSON CINGOLI)	**Art. 15945**  solo per MF174C	OEM Meccanismo monodisco Ø 280 mm	**Art. 15169** 	OEM Disco frizione rigido 279x171x4,3 mm 35x29x5,5 mm Z.10	**Art. 15272** 	OEM Cuscinetto reggispinta piccolo 82x50x28

Gli articoli qui descritti, prodotti da e/o per conto di CERMAG, sono da intendersi adattabili, quindi non originali, ai marchi indicati secondo REG. CE 1400/2002
All items described here, produced by and/or on behalf of CERMAG, are to be understood as adaptable, therefore not original, to the brands indicated according to REG. EC 1400/2002

segue MASSEY FERGUSON CINGOLI

MF 144C - MF 164C	**Art. 15111**  OEM 1424123M91 Disco centrale rigido in ferodo 280x165x3,8 mm 40x35EV - Z.14	**Art. 15972**  OEM 1424135M91 Disco PTO rigido in ferodo 280x165x3 mm 25x22EV - Z.10	**Art. 15642** 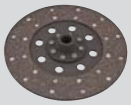 OEM1424135M91 Disco PTO rigido in ferodo 280x165x3,5 mm 25x22EV - Z.10
	Art. 15423  OEM 1824733M1 Anello per frizione di sterzo - in tessuto - dentatura esterna 239x180x5 mm - 28 denti	**Art. 15389**  OEM 975743M1 Anello per frizione di sterzo - dentatura interna 229x171x2 mm - 21 denti	
MF 194C	**Art. 15414**  OEM 3304584M92 1424149M95 3306586M91 Disco centrale metalceramico con molle parastrappi a 5 pale Ø 280 mm sinterizzato 40x35EV - Z.14	**Art. 15972**  OEM 1424135M91 Disco PTO rigido in ferodo 280x165x3 mm 25x22EV - Z.10	**Art. 15642**  OEM 1424135M91 Disco PTO rigido in ferodo 280x165x3,5 mm 25x22EV - Z.10
			Art. 15178  OEM 3300186M1 Anello per frizione di sterzo in ferodo - dentatura esterna 271x201x5 mm 89 denti
MF 234CF - MF 254C - MF 254CF - MF 274C - MF 274CF	**Art. 15972**  OEM 1424135M91 Disco PTO rigido in ferodo 280x165x3 mm 25x22EV - Z.10	**Art. 15642**  OEM 1424135M91 Disco PTO rigido in ferodo 280x165x3,5 mm 25x22EV - Z.10	
	Art. 15423  OEM 1824733M1 Anello per frizione di sterzo - in tessuto - dentatura esterna 239x180x5 mm - 28 denti	**Art. 15389**  OEM 975743M1 Anello per frizione di sterzo - dentatura interna 229x171x2 mm - 21 denti	
MF 294C	**Art. 15414**  OEM 3304584M92 1424149M95 3306586M91 Disco centrale metalceramico con molle parastrappi a 5 pale Ø 280 mm sinterizzato 40x35EV - Z.14	**Art. 15972**  OEM 1424135M91 Disco PTO rigido in ferodo 280x165x3 mm 25x22EV - Z.10	**Art. 15642**  OEM 1424135M91 Disco PTO rigido in ferodo 280x165x3,5 mm 25x22EV - Z.10

MC CORMICK

Serie X4 / Stage V Serie X4M Serie X5 / Stage V Serie X5M	**Art. Kit 16296** new  OEM 6517283M91 Kit frizione Ø 310 mm a 6 leve con disco PTO a 4 pale		
	Art. 15990  OEM 1423473M94 Cuscinetto reggispinta cambio 90x50x22 mm	**Art. 62952**  **Art. FAG 63897** OEM 4219993M91 Cuscinetto reggispinta PTO 75x115x20 mm	

MIRA

MOTOZAPPA MOTOCOLTIVATORE	**Art. 15851**  OEM Frizione Ø 103x87 mm a 4 dischi 12x15EV Z.8 - Albero Ø 23 mm		

11

NIBBI BRUNO

TRATTORINI: G119 - G219 - G520 - G521	**Art. 15296** OEM  Meccanismo monodisco a molle elicoidali Piatto Ø 187 mm	**Art. 15213** OEM  Disco frizione rigido in ferodo 184x127x3,5 mm 25x21EV Z.15	**Art. 15052** OEM  Cuscinetto reggispinta 68x36x19 mm **Art. 15047** OEM  Manicotto
MOTOCOLTIVATORI G519 - G719	**Art. 15644** OEM  Disco frizione rigido 100x63x2 mm 24,5x20EV - Z.15 per G719	**Art. 15645** OEM  Disco frizione rigido 135x91x2,2 mm 24,5x20EV - Z.15 per G519	
TRATTORINI: 344 (doppia frizione)	**Art. 15098** OEM  Disco centrale rigido in ferodo 216x152x3,8 mm 35x31EV - Z.18	**Art. 15099** OEM  Disco PTO rigido in ferodo 215x152x3,2 mm 23x20EV - Z.20	

NIBBI DECIMO

MOTOZAPPA CON MOTORE MINARELLI	**Art. 15598** OEM  Frizione conica Ø 103x79 mm Albero Ø 16,7 mm Conicità 1:5 15x12EV - Z.8		
MOTOZAPPA	**Art. 15604** OEM  Frizione multidisco Ø 114 mm Completa di dischi	**Art. 15605** OEM  Serie dischi completa 104x77,5x2,6 mm	
MOTOCOLTIVATORI MAJOR	**Art. 15002** OEM 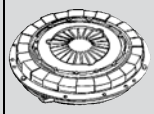 Frizione monodisco a molle a diaframma Piatto Ø 110 mm	**Art. 15019** OEM  Disco frizione rigido 110x58x1,5 mm 15x12EV - Z.8	**Art. 15042** OEM  Manicotto con cuscinetto reggispinta
		Art. 15050 OEM  Cuscinetto reggispinta	**Art. 15057** OEM  Leva a forcella
MOTOCOLTIVATORI GRIFO - ARGO MOTOZAPPA GRIFO EXTRA	**Art. 15215** OEM  Disco frizione rigido 120x78x3 mm 17x14EV - Z.9 Solo per motocoltivatori GRIFO e ARGO	**Art. 15643** OEM  Disco frizione rigido 144x102x3 mm 26x21x3V - Z.10 Solo per motozappa GRIFO EXTRA	
MOTOCOLTIVATORI	**Art. 15339** OEM 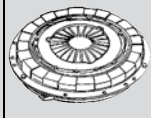 Frizione bidisco completa di disco centrale Piatto Ø 110 mm	**Art. 15022** OEM  Disco frizione rigido in sinterizzato Ø 110 mm sinterizzato 15x12EV - Z.8	**Art. 15042** OEM  Manicotto con cuscinetto reggispinta

Gli articoli qui descritti, prodotti da e/o per conto di CERMAG, sono da intendersi adattabili, quindi non originali, ai marchi indicati secondo REG. CE 1400/2002
All items described here, produced by and/or on behalf of CERMAG, are to be understood as adaptable, therefore not original, to the brands indicated according to REG. EC 1400/2002

PASQUALI

SERIE 938 - 939 - 952 - 953	**Art. 15318**  OEM 939.183.0 Frizione conica Ø 103x69 mm Albero Ø 22,5 mm Conicità 1:5 15x12EV - Z.8		
MOTOCOLTIVATORI 461 - 475 - 478 (DAL 1995 IN AVANTI)	**Art. 15606**  OEM Frizione Ø 103x68 mm a dischi multipli con 5 dischi 15x12EV - Z.8 Albero Ø23 - Conicità 1:5	**Art. 15630**  OEM Disco frizione Ø 93 mm	**Art. 15653**  OEM Serie dischi
MOTOFALCIATRICI (DAL 1995 IN AVANTI)	**Art. 15607**  OEM Frizione Ø 103x85,5 mm a dischi multipli con 6 dischi 15x12EV - Z.8 Albero Ø 22,5 Conicità 1:5	**Art. 15630**  OEM Disco frizione Ø 93 mm	**Art. 15654**  OEM Serie dischi
MOTOCOLIVATORI: 921 - 922 - 934 - 917 - 923 - 924 - 933	**Art. 15007**  OEM Meccanismo monodisco a molle a diaframma Piatto Ø 160 mm	**Art. 15039**  OEM Disco frizione rigido in ferodo 160x108x2,5 mm 22x19x3,5 mm - Z.10	
MOTOCOLIVATORI: 904 - 925	**Art. 15880**  OEM Meccanismo frizione Piatto Ø 160 mm	**Art. 15216**  OEM 930.1020 Disco frizione rigido in ferodo 160x108x3,5 mm 29,5x23x4 - Z.10	
MOTOCOLIVATORI: 906 - 910 (18 HP) 931 - 937 - 940 - 941 944 - 945 - 946 - 946T - 947 - 986	**Art. 15538**  OEM Frizione monodisco con molle elicoidali Ø 180 mm	**Art. 15041**  Motocoltiv. 945 OEM Disco frizione rigido in ferodo 180x124x3,5 mm 29,5x23x4 mm - Z.10	**Art. 15669**  OEM Reggispinta con battente 30x62x20 mm appoggio piano
Serie 940 - 941 - 944 - 945 - 946 - 947 - 986	**Art. 16152**  OEM 424020010001 Meccanismo monodisco a 3 leve Ø 180 mm	**Art. 15146**  OEM 945215000000 Disco frizione rigido in ferodo - mozzo bombato 180x124x3,5 mm 29x23x4,5 (SAE 1 1/8") - Z.10	**Art. 15669**  OEM Reggispinta con battente 30x62x20 mm appoggio piano
			Art. 16046  OEM 4240190 Manicotto con cuscinetto reggispinta 33,5x136x44 mm appoggio piano
910 - 931 - 937 - 940 -941 - 944 - 945 -946 - 947 - 946T - 986T - 988T - MD 23 - 24 MOZZO BOMBATO	**Art. 15217**  OEM Disco frizione rigido in ferodo 181x124x3,5 mm 29x23x4 mm - Z.10	**Art. 16046**  OEM 4240190 Manicotto con cuscinetto reggispinta 33,5x136x44 mm appoggio piano	**Art. 15669**  OEM Reggispinta con battente 30x62x20 mm appoggio piano
906 - 910 MOZZO BOMBATO 985 2° Serie (segue PASQUALI)	**Art. 15146**  OEM 945215000000 Disco frizione rigido in ferodo - mozzo bombato 180x124x3,5 mm 29x23x4,5 (SAE 1 1/8") - Z.10		

11

segue PASQUALI

426 - 956 - 957 - 958 - 959 - 970 - 971 - 990 - 991 - 993 995 - 996 - 997 - 988	**Art. 15539** 	OEM 990.118.0 988.136.0-988.136.1 Frizione monodisco con molle a diaframma Piatto Ø 190 mm	**Art. 15218** 	OEM 990.123.1 Disco frizione rigido in ferodo 190x131x4 mm 29x23x4 mm - Z.10	**Art. 15669** 	OEM Reggispinta con battente 30x62x20 mm appoggio piano
	Art. 15941 	OEM 9881361 Meccanismo monodisco a 3 leve Ø 190 mm	**Art. 15798** 	OEM 990.123.1 Disco frizione in ferodo con parastrappi 190x131x4 mm 29x23x4 mm - Z.10	**Art. 16046** 	OEM 4240190 Manicotto con cuscinetto reggispinta 33,5x136x44 mm appoggio piano

PGS

MOTOCOLIVATORI: ATTILA 11 - SERIE SMERALDO	**Art. 15016** 	OEM Frizione monodisco a molle elicoidali Piatto Ø 155 mm	**Art. 15034** 	OEM Disco frizione rigido in ferodo 155x114x4,5 mm 19x16x3 mm - Z.10	**Art. 15048** 	OEM Manicotto
	Art. 15051 	OEM Cuscinetto reggispinta	**Art. 15059** 	OEM Leva a forcella		
MOTOCOLIVATORI: F10	**Art. 15007** 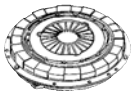	OEM Meccanismo monodisco a molle a diaframma Piatto Ø 160 mm	**Art. 15040** 	OEM Disco frizione rigido in ferodo 160x110x3,2 mm 22x19x3,5 mm - Z.10		
MOTOCOLIVATORI: F13 - F14 - F16 - L 15 - ATTILA SUPER DUMPER 2096 3078	**Art. 15296** 	OEM Frizione monodisco a molle elicoidali Piatto Ø 187 mm	**Art. 15038** 	OEM Disco frizione rigido in ferodo 184x127x3,8 mm 22x18x3,5 mm - Z.10		
	Art. 15052 	OEM Cuscinetto reggispinta 68x36x19 mm	**Art. 15047** 	OEM Manicotto		
TRATTORINI: ROMA 38	**Art. 15006** 	OEM 0703915037 Frizione monodisco con molle elicoidali Piatto 187 mm	**Art. 15038** 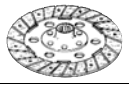	OEM Disco frizione rigido in ferodo 184x127x3,8 mm 22x18x3,5 mm - Z.10		
	Art. 15052 	OEM 08210 Cuscinetto reggispinta 68x36x19 mm	**Art. 15047** 	OEM 03018 Manicotto		
TRATTORINI: ROMA 500 - R55 - TRANSPORTER 450	**Art. 15009** 	OEM 00184 Frizione monodisco con molle elicoidali Piatto 215 mm	**Art. 15027** 	OEM 02922 Disco frizione rigido in ferodo 216x152x3,5 mm 22x18x3,5 mm - Z.10		
	Art. 15052 	OEM 08210 Cuscinetto reggispinta 68x36x19 mm	**Art. 15047** 	OEM 03018 Manicotto		
CARRELLO ELEVATORE D200S - D3000S 2500 OVERLAND	**Art. 15345** 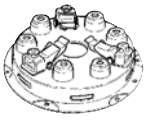	OEM Meccanismo monodisco a molle elicoidali Piatto Ø 250 mm	**Art. 15234** 	OEM Disco frizione rigido in ferodo 250 mm 35x29 mm Z.10	**Art. 15365** 	OEM 541743 Cuscinetto reggispinta
					Art. 15364 	OEM 4561428 Manicotto

Gli articoli qui descritti, prodotti da e/o per conto di CERMAG, sono da intendersi adattabili, quindi non originali, ai marchi indicati secondo REG. CE 1400/2002
All items described here, produced by and/or on behalf of CERMAG, are to be understood as adaptable, therefore not original, to the brands indicated according to REG. EC 1400/2002

PINZA - GRILLO

MOTOZAPPE: 9000 - 9000R - MOTOCOLTIVATORI: GRILLO GN 10/12	**Art. 15354** 	OEM Frizione monodisco a molle elicoidali Piatto Ø 140 mm	**Art. 15219** 	OEM 9037 Disco frizione rigido in ferodo 140x96x3,8 mm 16x13x3,5 mm - Z.6		
MOTOCOLTIVATORI: GRILLO (2ª serie)	**Art. 15016** 	OEM 50709 Frizione monodisco a molle elicoidali Piatto Ø 155 mm	**Art. 15032** 	OEM 7052 Disco frizione rigido 155x114x4,5 mm 16x13x3,5 mm - Z.6		
MOTOCOLIVATORI: GRILLINO 127 - GRILLINO 1100 - MOTOFALCIATRICI: BL / BC	**Art. 15001** 	Frizione conica Ø 103x100 mm Albero Ø 22,5 mm Conicità 1:5 15x12EV - Z.8				
MOTOCOLIVATORI: 131	**Art. 15381** 	OEM Frizione monodisco a molle a diaframma Piatto Ø 160 mm	**Art. 15220** 	OEM 13242 Disco frizione rigido in ferodo 160x110x3,8 mm 16x13x3,5 mm - Z.6		
TRATTORE 40 HP	**Art. 15010** 	OEM Frizione monodisco con molle elicoidali Piatto 215 mm	**Art. 15221** 	OEM Disco frizione rigido in ferodo 216x152x4 mm 22x18x3,5 mm - Z.10	**Art. 15052** 	OEM Cuscinetto reggispinta 68x36x19 mm
MOTOFALCIATRICI MOTOCOLTIVATORI 130	**Art. 15594** 	Frizione conica Ø 103x98 mm Albero Ø 22,5 mm Conicità 1:5 15x12EV - Z.8				
MOTOFALCIATRICI MOTOCOLTIVATORI	**Art. 15527** 	Frizione Ø 103x99 mm a dischi multipli con 5 dischi 15x12EV - Z.8 Albero Ø23 Conicità 1:5	**Art. 15584** 	OEM Serie dischi completa composta da 5 dischi di Ø 93 mm		

POLENTES

TRATTORINO PIERRE	**Art. 15006** 	OEM Frizione monodisco a molle elicoidali Piatto Ø 187 mm	**Art. 15038** 	OEM Disco frizione rigido in ferodo 184x127x3,8 mm 22x18x3,5 mm Z.10	**Art. 15047** 	OEM Cuscinetto reggispinta
					Art. 15052 	OEM Cuscinetto reggispinta 68x36x19 mm

RANDI

MOTOCOLTIVATORE 2500 - 2500 SUPER - 3000 - 3500 - 4000 - 6000 JUNIOR	**Art. 15016** 	OEM Frizione monodisco con molle elicoidali Piatto Ø 155 mm	**Art. 15025** 	OEM Disco frizione rigido in ferodo 160x110x3,8 mm 19x15,5x3 mm Z.10	**Art. 15051** 	OEM Cuscinetto reggispinta
					Art. 15359 	OEM Manicotto
MOTOCOLTIVATORI 3600 TRATTORINI R421 - R424	**Art. 15296** 	Meccanismo monodisco a molle elicoidali Piatto Ø 187 mm	**Art. 15026** 	Disco frizione rigido 184x127x3,8 mm 19x15,5x3 mm - Z.10	**Art. 15052** 	Cuscinetto reggispinta 68x36x19 mm

Gli articoli qui descritti, prodotti da e/o per conto di CERMAG, sono da intendersi adattabili, quindi non originali, ai marchi indicati secondo REG. CE 1400/2002
All items described here, produced by and/or on behalf of CERMAG, are to be understood as adaptable, therefore not original, to the brands indicated according to REG. EC 1400/2002

RAPID

MOTOFALCIATRICE ALLTRAC	**Art. 15149**  OEM Frizione monodisco a molle elicoidali Piatto Ø 215 mm			
MOTOFALCIATRICE ALLTRAC	**Art. 15010**  OEM Frizione monodisco con molle elicoidali Piatto 215 mm			
MOTOCOLTIVATRICE EURO 3	**Art. 15321**  OEM Frizione monodisco con molla a diaframma Piatto Ø 95 mm	**Art. 15189**  OEM Disco frizione rigido in ferodo 94x61x1,5 mm 15x12EV - Z.8		
MOTOCOLTIVATRICE 505	**Art. 15733**  OEM Frizione monodisco con molle elicoidali Piatto 160 mm	**Art. 15734**  OEM 44218 Disco PTO rigido in ferodo Ø 160 mm 20x18EV - Z.18		

ROTECO

MOTOZAPPA	**Art. 15735**  OEM Frizione conica Ø 103x94,5 mm Albero Ø 23 mm Conicità 1:5 15x12 mm - Z.8			
MOTOCOLTIVATORE 10/14 HP	**Art. 15013**  OEM Frizione monodisco con molle a diaframma Piatto 160 mm	**Art. 15198**  OEM Disco frizione rigido 155x114x4 mm 17x15 EV Z.20		

RENAULT (CLAAS)

CERES 75/X - 95X - 320/X - 325/X - 335/X - 340/X - 345/X ERGOS 95 - 105	**Art. Kit 16049**   OEM Kit composto da: - Meccanismo 15919 - Disco PTO 15920			
	Art. 15919  OEM 7700062285 7700058654 Meccanismo a 6 leve Ø 310 mm con disco interno 40x45 mm - Z.16	**Art. 15920**  OEM 7700060873 Disco PTO Ø 310 mm 21,7x25 mm - Z.13	**Art. 15755**  OEM 7700069705 - 7700515751 - 7700653344 Cuscinetto reggispinta 96,5x65x23,5 mm
		Art. 62580  **Art. FAG 63866** OEM 7700620323 Cuscinetto 17x40x12 mm	**Art. 15756**  OEM 7700069706 - 7700653343 Cuscinetto reggispinta PTO 106x139,5x25 mm

Gli articoli qui descritti, prodotti da e/o per conto di CERMAG, sono da intendersi adattabili, quindi non originali, ai marchi indicati secondo REG. CE 1400/2002
All items described here, produced by and/or on behalf of CERMAG, are to be understood as adaptable, therefore not original, to the brands indicated according to REG. EC 1400/2002

segue RENAULT (CLAAS)

CERES 320/X - 325/X - 335/X - 340/X - 345/X CERGOS 330 - 335	**Art. 15919** OEM 7700062285 7700058654 Meccanismo a 6 leve Ø 310 mm con disco interno 40x45 mm - Z.16	**Art. 15925** OEM 7700052919 Disco PTO a 4 pale Ø 280 mm 21x25 mm - Z.13	**Art. 15755** OEM 7700069705 - 7700515751 - 7700653344 Cuscinetto reggispinta 96,5x65x23,5 mm
		Art. 62580 OEM 7700620323 Cuscinetto 17x40x12 mm **Art. FAG 63866**	**Art. 15756** OEM 7700069706 - 7700653343 Cuscinetto reggispinta PTO 106x139,5x25 mm
CERGOS 350 CERGOS 355	**Art. Kit 16074** OEM 6005705428 Kit composto da: - Meccanismo 15944 - Disco PTO 15920		
	Art. 15944 OEM 7700060339 - 0011309880 Meccanismo a 6 leve Ø 330 mm con disco interno 40x45 mm - Z.16 - 5 pale	**Art. 15920** OEM 7700060873 Disco PTO Ø 310 mm 21,7x25 mm - Z.13	**Art. 15755** OEM 7700069705 - 7700515751 - 7700653344 Cuscinetto reggispinta 96,5x65x23,5 mm
			Art. 15756 OEM 7700069706 - 7700653343 Cuscinetto reggis. PTO 106x139,5x25 mm
DIONIS 110-140 FRUCTUS 120-140 PALES 210-230-240 50-12 LB-V 55-12 LB-V 50-14 LB-V 70-12 F-LB-V 70-14 F-LB-V 80-12 F-LB-V 80-14 F-LB-V	**Art. Kit 16054** OEM Kit composto da: - Meccanismo 15946 - Disco PTO 15873 - Cuscinetti 15990 - 63895 - 64536		
	Art. 15946 OEM 6000105184 Meccanismo a 6 leve completo di disco centrale metalceramico 34x40 mm - Z12 senza disco PTO Piatto Ø 280 (11") intercambiabile con OMG	**Art. 15873** OEM 6000105768 Disco PTO rigido in metalceramico. Ø 280 mm 22x19 mm - Z13	**Art. 15948** OEM Disco PTO rigido in ferodo. Ø 280 mm 22x19 mm - Z13
	Art. 15280 OEM Cuscinetto reggispinta cambio 90x50x22 mm **Art. LUK 15990**	**Art. 63363** OEM Cuscinetto PTO 100x65x18 mm **Art. FAG 63895**	**Art. FAG 64536** OEM Cuscinetto volano 40x12x17 mm

SAME RUOTE

CENTAURO 55-60-65 CORSARO 70 CORSARO 70 SYNCRO	**Art. 15228** OEM 0.157.2213.3/10 Disco frizione in ferodo rigido 290x160x3,8 mm 29x23x4 mm - Z.10	**Art. 15438** OEM 0.135.2222.3/10 Disco PTO rigido in ferodo 255x155x3,5 mm 45x41EV - Z.22	**Art. 15799** OEM 2.2999.003.0 Cuscinetto reggispinta 65x102x26 mm
ITALIA 35 doppia frizione	**Art. 15223** OEM 0.144.2213.3 Disco frizione avanzamento rigido in ferodo 225x130x4,5 mm 29x23x4 mm - Z.10		
PULEDRO U - DT (segue SAME RUOTE)	**Art. 15222** OEM 0.001.6058.3 Disco PTO rigido in ferodo 262x195x4,5 mm 29x23x4 mm - Z.10		

Gli articoli qui descritti, prodotti da e/o per conto di CERMAG, sono da intendersi adattabili, quindi non originali, ai marchi indicati secondo REG. CE 1400/2002
All items described here, produced by and/or on behalf of CERMAG, are to be understood as adaptable, therefore not original, to the brands indicated according to REG. EC 1400/2002

11

segue SAME RUOTE

CENTURION 75 EXPORT MERCURY 85 EXPORT MERCURY 85 SPECIAL SATURNO 80 SYNCRO	**Art. 15229**  OEM 0.180.2213.3/10 Disco centrale in ferodo con molle parastrappi 320x203x3,8 mm 29x23x4 mm - Z.10	**Art. 15447**  OEM 0.136.2222.3/10 Disco PTO rigido in ferodo 265x155x3,5 mm 45x41EV - Z.22	**Art. 15799**  OEM 2.2999.003.0 Cuscinetto reggispinta 65x102x26 mm
SIRENETTA SIRENETTA 35	**Art. 15224**  OEM 0.150.2213.3 - 0.008.4806.3 - 0.015.6384.3 Disco PTO rigido in ferodo 212x152x4 mm 23x18x3 mm - Z.10		
DELFINO 32 - 35 - VIGNERON 35 - 45 doppia frizione	**Art. 15224**  OEM 0.150.2213.3 - 0.008.4806.3 - 0.015.6384.3 Disco rigido in ferodo 212x152x4 mm 23x18x3 mm - Z.10	**Art. 15918**  OEM 0.150.2222.3 - 0.015.6383.3 Disco PTO per frizione doppia Ø 200 38x34 mm - Z.19	
AURORA 35 - 45 RANGER 45 VIGNERON 50	**Art. 15912**  OEM 0.151.2222.3 0.015.6382.3 0.008.4803.3 Disco frizione rigido interno organico Ø 230 40x35 mm - Z.14	**Art. 15913**  OEM 0.151.2213.3 0.014.9429.3 0.008.4804.3 Disco lato cambio esterno Ø 250 mm 25x20x4 mm - Z.10	**Art. 15742**  OEM 2.2999.034.0 0.192.6550.3 Cuscinetto reggispinta cambio - 92x55x27/32mm
MINITAURO 60 FRUTTETO MINITAURO 60 VIGNETO MINITAURUS 60 FRUTTETO MINITAURUS 60 SYNCRO CONDOR 55 CORSARO 70 - TAURUS 60 FALCON 50 VIGNEROM 60 - 75 FRUTTETO1 60 - 75 **N.B.: per applicabilità contattare assistenza tecnica con numero telaio trattore.**	**Art. Kit 16070**  OEM 0.194.2210.4/20 Kit composto da: - Meccanismo 15805 - Disco 15986		
	Art. 15805  OEM 0.194.2210.4/20 Meccanismo a 6 leve completo di disco PTO senza disco centrale Ø 280 mm - Z.20	**Art. 15986**  OEM 0.003.8404.3 0.194.2213.3/10 0.015.6391.3 Disco in ferodo con molle parastrappi lato volano 280x165x3,5 mm 25x22EV - Z.14	**Art. Art. 15227**  OEM 0.003.8404.3 0.194.2213.3/10 0.015.6391.3 Disco in ferodo con molle parastrappi lato volano 280x165x3,5 mm 25x22EV - Z.14
		Art. 15446  OEM 0.194.2222.3/10 Disco PTO rigido in ferodo 250x165x3,5 mm 40x36EV - Z.20	**Art. 15799**  OEM 2.2999.003.0 Cuscinetto reggispinta 65x102x26 mm
TIGER SIX 105 (dal talaio 7129 in avanti) LEOPARD 90 TURBO JAGUAR 100 - LASER 90 - 100 - 110	**Art. Kit 15394**  OEM 0.212.2358.4/10 0.014.0175.4 KIT meccanismo di movimento con disco. Piatto Ø 350 mm		
	Art. 15445  OEM 0.269.2313.3/10 Disco centrale rigido in ferodo 352x195x4,3 mm 50x45EV - Z.24	**Art. 15293**  OEM 0.212.2359.3/10 0.014.0176.3 Disco centrale metalcer. a 7 pale Rigido Ø 350 mm sinterizzato 50x45EV - Z.24	**Art. 16043**  OEM 0.264.6533.3/20 Manicotto con cuscinetto 65x74x215 mm
			Art. 15442  OEM 0.202.6551.3/20 Manicotto con cuscinetto reggispinta 65x74x225 mm
JAGUAR 95-100 LEOPARD 85-90-90T (segue SAME RUOTE)	**Art. Kit 16107**  OEM 0.015.6389.4 0.176.2351.4/10 KIT meccanismo con disco Ø 330 mm		
	Art. 15410  OEM Manicotto con cuscinetto reggispinta	**Art. 15799**  OEM 2.2999.003.0 Cuscinetto reggispinta 65x102x26 mm	

Gli articoli qui descritti, prodotti da e/o per conto di CERMAG, sono da intendersi adattabili, quindi non originali, ai marchi indicati secondo REG. CE 1400/2002
All items described here, produced by and/or on behalf of CERMAG, are to be understood as adaptable, therefore not original, to the brands indicated according to REG. EC 1400/2002

segue SAME RUOTE

DORADO 55-60-65 EXPLORER 60-65/SPECIAL 70-80/SPECIAL EXPLORER II 60/ SPECIAL - 70/SPECIAL GOLDEN 60-65 SAME 65 TAURUS - 100E TIGER 105 SYNCRO	**Art. Kit 16038** 			OEM 0.015.9287.3 Kit composto da: - Meccanismo 15439 - Disco centrale 15979 - Cuscinetto 15744
	Art. 15439  OEM 0.015.9287.3 0.255.2320.3/10 0.009.6914.3/20 Meccanismo con molle a diaframma Piatto Ø 280 mm	**Art. 15979**  OEM 0.015.9286.3 Disco frizione centrale in ferodo con molle parastrappi 280x172x3,5 mm 40x36,5EV - Z.24	**Art. 15440**  OEM 0.015.9286.3 0.009.6913.3/10 0.255.2330.3/20 0.270.2330.3/10 Disco frizione centrale in ferodo con molle parastrappi 280x172x3,5 40x36,5EV - Z.24	
			Art. 15744  OEM 2.2999.475.0 Cuscinetto reggispinta 90x55x22 mm	
ANTARES 100-110-130 EXPLORER 80 SPECIAL/SPECIAL LT EXPLORER 90LP/ SPECIAL/SPECIAL LP EXPLORER 100 LP EXPLORER II 80/80LP/ SPECIAL LP/90T LASER 170 ROW CROP 90 SILVER 80-85-90-95- 100.4-100.6-105-110- 130	**Art. Kit new 16285** 			OEM Kit composto da: - Meccanismo 15647 - Disco centrale 15965 - Cuscinetto reggispinta 15883
	Art. 15647  OEM 0.008.4184.3 0.014.9423.3/10 Meccanismo con molle a diaframma Piatto Ø 330 mm	**Art. 15964**  OEM 0.008.9937.3 Disco centrale in ferodo con molle parastrappi 330x196x4,2 mm 41x36,5EV - Z.24	**Art. 15803**  OEM 0.008.9937.3 Disco centrale in ferodo con molle parastrappi 330x196x4,2 mm 41x36,5EV - Z.24	
	Art. 15965  Per gli altri modelli OEM 0.014.9432.3 Disco centrale metalceramico a 6 p. con molle parastrappi Ø330 mm sinterizzato 41x45,3 mm - Z.21	**Art. 15749**  Per gli altri modelli OEM 0.014.9432.3 Disco centrale metalceramico a 6 p. con molle parastrappi Ø330 mm sinterizzato 41x45,3 mm - Z.21	**Art. 15895**  Per SILVER 80-85-90-95-100.4-100.6-105-110 OEM 0.007.7928.3 0.014.9433.3 Disco centrale sinterizzato con molle Ø 310 mm 41x36,5EV - Z.24	
	Art. 15984  OEM 0.016.6105.3 Disco centrale 6 pale Ø 330 mm 36x40 mm - Z24	**Art. 15673**  Per SILVER 100.6 e ANTERS 100 OEM 0.009.6533.3 Disco centrale metalceramico a 6 pale con molle parastrappi Ø 330 mm sinterizzato 41x36,5EV - Z.24	**Art. 15744**  OEM 2.2999.475.0 Cuscinetto reggispinta 90x55x22 mm	
			Art. 15883  OEM 2.2999.510.0 2.2999.207.0 2.2999.443.0 112x65x42 mm Cuscinetto reggispinta	
EXPLORER 80 - 90 SILVER 80-90-100.4	**Art. Kit new 16285** 			OEM Kit composto da: - Meccanismo 15647 - Disco centrale 15965 - Cuscinetto reggispinta 15883
	Art. 15647  OEM 0.008.4184.3 0.014.9423.3 Meccanismo con molle a diaframma Piatto Ø 330 mm	**Art. 15964**  OEM 0.008.9937.3 Disco centrale in ferodo con molle parastrappi 330x196x4,2 mm 41x36,5EV - Z.24	**Art. 15803** 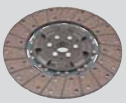 OEM 0.008.9937.3 Disco centrale in ferodo con molle parastrappi 330x196x4,2 mm 41x36,5EV - Z.24	
	Art. 15965  OEM 0.014.9432.3 Disco centrale metalceramico a 6 p. con molle parastrappi Ø330 sinterizzato 41x45,3 mm - Z.21	**Art. 15749**  OEM 0.014.9432.3 Disco centrale metalceramico a 6 p. con molle parastrappi Ø330 sinterizzato 41x45,3 mm - Z.21	**Art. 15984**  OEM 0.016.6105.3 Disco centrale 6 pale Ø 330 36x40 - Z24	
(segue SAME RUOTE)	**Art. 15883**  OEM 2.2999.510.0 2.2999.207.0 2.2999.443.0 112x65x42 mm Cuscinetto reggispinta	**Art. 15744**  OEM 2.2999.475.0 Cuscinetto reggispinta 90x55x22 mm		

Gli articoli qui descritti, prodotti da e/o per conto di CERMAG, sono da intendersi adattabili, quindi non originali, ai marchi indicati secondo REG. CE 1400/2002
All items described here, produced by and/or on behalf of CERMAG, are to be understood as adaptable, therefore not original, to the brands indicated according to REG. EC 1400/2002

11

segue SAME RUOTE

LASER 115 - 130 - 140 - 150 - 160 - 170	**Art. Kit 16233** 					OEM 9.P0223.00.9 Kit Frizione mono disco con cuscinetto reggispinta. Ø 350 mm.
	Art. 16234 	OEM 0.015.7949.3 0.015.7949.3/10 Disco frizione a 7 pale Ø 350 mm - Z.24	**Art. 15883** 	OEM 2.2999.510.0 2.2999.207.0 2.2999.443.0 112x65x42 mm Cuscinetto reggispinta		
LASER 130 - 150 - LASER 165 TURBO TRIDENT 130 EXPORT	**Art. Kit 15394** 			OEM 0.212.2358.4/10 0.014.0175.4 KIT meccanismo di movimento con disco. Piatto Ø 350 mm	**Art. 15293** 	OEM 0.212.2359.3/10 Disco centrale metalceramico a 7 pale Rigido Ø 350 mm sinterizzato 50x45EV - Z.24
	Art. 15442 	OEM 0.202.6551.3/20 Manicotto con cuscinetto reggispinta per TRIDENT130 e EXPORT - 65x74x225	**Art. 16043** 	OEM 0.264.6533.3/20 Manicotto con cuscinetto x LASER 65x74x215 mm	**Art. 15883** 	OEM 2.2999.510.0 2.2999.207.0 2.2999.443.0 112x65x42 mm Cuscinetto reggispinta
DORADO70/75/80 EXPLORER 70-75-80-85-90 EXPLORER II 70 SPECIAL/SPECIAL BASSO EXPLORER 70 SPECIAL EXPLORER 75 SPECIAL EXPLORER II 80/LO/ SPECIAL BASSO/ SPECIAL LP EXPLORER 90T GOLDEN 75-85 EXPLORER 70C	**Art. 15746** 	OEM 0.015.9285.3 0.008.4254.3/10 Meccanismo con molla a diaframma piatto Ø 310 mm	**Art. 15963** 	OEM 0.455.2330.3/10 0.015.9288.3 Disco centrale in ferodo con molle parastrappi 310x191x3,5 mm 40x36,5 mm - Z.24	**Art. 15441** 	OEM 0.455.2330.3/10 0.015.9288.3 Disco centrale in ferodo con molle parastrappi 310x191x3,5 mm 40x36,5 mm - Z.24
	Art. 15962 	OEM 0.015.9289.3 0.014.1111.3 Disco centrale metaceramico 6 pale con parastrappi Ø310 mm sinterizzato 41x36 mm - Z.24	**Art. 15748** 	OEM 0.015.9289.3 0.014.1111.3 Disco centrale metaceramico 6 pale con parastrappi Ø310 mm sinterizzato 40x36,5 mm - Z.24	**Art. 16011** 	OEM Disco centrale in ferodo 310x190x3,5 mm 40x36 mm - Z.24
	Art. 15744 	OEM 2.2999.475.0 Cuscinetto reggispinta cambio 90x55x22 mm				
ANTARES 110 II EXPLORER 80 II - 80SP/LP - 90 II - 90SP/LP ROW CROP 100.6 SILVER 80 - 90 - 100.4 - 100.6 - 110	new **Art. Kit 16286** 				OEM Kit composto da: - Meccanismo 15954 - Disco 16010 - Cuscinetto reggispinta 15744	
	new **Art. Kit 16287** 				OEM Kit composto da: - Meccanismo 15954 - Disco 15953 - Cuscinetto reggispinta 15744	
	Art. 15954 	OEM 0.010.6912.3/10 0.015.6386.3 Meccanismo con molle a diaframma Piatto Ø 350 mm	**Art. 15953** 	OEM 0.007.7929.3/10 0.015.6328.3 Disco Ø 350 mm 36,5x41 mm - Z.24	**Art. 15983** 	OEM 0.007.7930.3/10 Disco Ø 350 mm 41x45 mm - Z.21
			Art. 16010 	OEM 0.015.6381.3 Disco Ø 330 mm 36,5x41 mm - Z.24	**Art. 15744** 	OEM 2.2999.475.0 Cuscinetto reggispinta 90x55x22 mm
(segue SAME RUOTE)						

Gli articoli qui descritti, prodotti da e/o per conto di CERMAG, sono da intendersi adattabili, quindi non originali, ai marchi indicati secondo REG. CE 1400/2002
All items described here, produced by and/or on behalf of CERMAG, are to be understood as adaptable, therefore not original, to the brands indicated according to REG. EC 1400/2002

segue SAME RUOTE

DORADO 70-75-85 EXPLORER 70N/SPECIAL - 75N/SPECIAL - 80 - 85 - 90 EXPLORER II 70N/SPECIAL/SPECIAL BASSO 80/LP/SPECIAL LP/ SPECIAL BASSO 90 TURBO GOLDEN 75-85	**Art. 15420**  OEM 0.014.9424.3 0.008.4293.3 Meccanismo con molle a diaframma Piatto Ø 310 mm	**Art. 15982**  OEM 0.014.9422.3 0.007.9305.3/10 Disco centrale metalceramico 6 pale Ø310 mm sinterizzato 41x36 mm - Z.24	**Art. 15748**  OEM 0.015.9289.3 0.014.1111.3 Disco centrale metaceramico 6 pale con parastrappi Ø310 mm sinterizzato 40x36,5 mm - Z.24
	Art. 15895  OEM 0.007.7928.3 0.014.9433.3 Disco centrale metaceramico 6 pale con parastrappi Ø310 mm sinterizzato 41x36,5 mm - Z.24	**Art. 15441**  OEM 0.455.2330.3/10 0.015.9288.3 0.009.69.24 Disco centrale in ferodo con molle parastrappi 310x191x3,5 mm 40x36,5 mm - Z.24	**Art. 15744**  OEM 2.2999.475.0 Cuscinetto reggispinta 90x55x22 mm
DORADO 70 - 76 - 85 - 86 - 90 - 90.4 - F70 - F75 - F90 - F100 - S70 - S75 - S90 - S100 DORADO³ 70 - 80 - 90 EXPLORER 80 - 85 - 90 - 90.4 EXPLORER II EXPLORER SPECIAL EXPLORER T-TB EXPLORER³ FRUTTETO S/V FRUTTETO³ S/V 90 KRYPTON VIRTUS	**Art. Kit 16055**   		OEM Kit composto da: - Meccanismo 15960 - Disco 15961 - Cuscinetto15744
	Art. 15960  OEM 0.014.9017.3 Meccanismo frizione con molle a diaframma Ø 310 mm	**Art. 15961**  OEM 0.014.9016.3 0.015.2816.3 Disco Ø 310 mm	**Art. 15744**  OEM 2.2999.475.0 Cuscinetto reggispinta 90x55x22 mm
ANTARES II 110 EXPLORER 75 - 80 SPECIAL - 85 T/TB - 90 SPECIAL - 95T/TB EXPLORER II 85 SPECIAL - 90T - 95 SPECIAL ROW CROP 90 - 100 SILVER 80 - 85 - 90 - 95 - 100.4 - 100.6 - 105 - 110	**Art. Kit 16141**   		OEM 001661063 Kit composto da: - Meccanismo 15985 - Disco centrale 15984 - Cuscinetto 15744
	Art. 15985  OEM 0.016.6106.3 Meccanismo frizione con molle a diaframma Ø 350 mm	**Art. 15984**  OEM 0.016.6105.3 Disco centrale 6 pale Ø 330 mm 36x40 mm - Z24	**Art. 15744**  OEM 2.2999.475.0 Cuscinetto reggispinta 90x55x22 mm
ANTARES II 130	**Art. Kit 16042**   		OEM Kit composto da: - Meccanismo 15881 - Disco centrale 15882 - Cuscinetto 15883
	Art. Kit 16039  		OEM Kit composto da: - Meccanismo 15881 - Disco centrale 15882
	Art. 15881  OEM 0.008.5595.3 Meccanismo frizione con molle a diaframma Ø 350 mm	**Art. 15882**  OEM 0.008.5596.3/10 Disco centrale Ø 350 mm - 41x45 mm Z.21	**Art. 15883**  OEM 2.2999.510.0 2.2999.207.0 2.2999.443.0 112x65x42 mm Cuscinetto reggispinta
EXPLORER 55-60-65-70 SAME 65 (segue SAME RUOTE)		**Art. 15979**  OEM 0.015.9286.3 Disco frizione centrale in ferodo con molle parastrappi 280x172x3,5 mm 40x36,5EV - Z.24	**Art. 15440**  OEM 0.015.9286.3 - 0.009.6913.3/10 - 255.2330.3/20 270.2330.3/10 Disco frizione centrale in ferodo con molle parastrappi 280x172x3,5 mm 40x36,5EV - Z.24

Gli articoli qui descritti, prodotti da e/o per conto di CERMAG, sono da intendersi adattabili, quindi non originali, ai marchi indicati secondo REG. CE 1400/2002
All items described here, produced by and/or on behalf of CERMAG, are to be understood as adaptable, therefore not original, to the brands indicated according to REG. EC 1400/2002

segue SAME RUOTE

KRIPTON 100 90-100 95-105 SILVER 95-105-110 EXPLORER 95T/TB	**Art. Kit 16041**  OEM 0.012.2621.4 Kit composto da: - Meccanismo 15923 - Disco centrale 15924 - Cuscinetto15744		
	Art. 15923  OEM 0.012.7094.3 Meccanismo frizione con molle a diaframma Ø 330 mm (13”)	**Art. 15924**  OEM 0.012.7095.3/10 Disco centrale a 5 pale 36,5x41 mm - Z.24	**Art. 15744**  OEM 2.2999.475.0 Cuscinetto reggispinta 90x55x22 mm
GALAXY 170 HERCULES 160 - LASER 150 TITAN	**Art. Kit 15394**  OEM 0.212.2358.4/10 0.014.0175.4 KIT meccanismo di movimento con disco. Piatto Ø 350 mm		
	Art. 15293  OEM Disco centrale metalceramico a 7 pale Rigido Ø 350 mm sinterizzato 50x45EV - Z.24	**Art. 16043**  OEM 0.264.6533.3/20 Manicotto con cuscinetto 65x74x215 mm	**Art. 15442**  OEM 0.202.6551.3/20 Manicotto con cuscinetto reggispinta 65x74x225 mm
	Art. 15883  OEM 2.2999.510.0 2.2999.207.0 2.2999.443.0 112x65x42 mm Cuscinetto reggispinta		
ARGON 60/70/55/65F	**Art. 15745**  OEM 0.012.2574.4 - 0.012.2571.4 Meccanismo 6 leve completo di disco centrale sinterizzato 40x36 - Z.20 Piatto Ø 280 mm	**Art. 15917**  OEM 0.011.9067.3 0.011.9073.3 Disco Ø 280 mm 22x25 mm - 14 cave	**Art. 15121**  OEM 0.014.9428.3 Disco PTO rigido in ferodo 280x165x3,5 mm 25x22 mm - Z.14
	Art. 62549  **Art. FAG 63836** OEM Cuscinetto volano 20x47x14 mm	**Art. 15990**  OEM 2.2999.153/10 Cuscinetto reggispinta cambio 90x50x22 mm	**Art. 15280**  OEM 2.2999.153/10 Cuscinetto reggispinta cambio 90x50x22 mm
			Art. 63363  **Art. FAG 63895** OEM 2.2021.017.0 Cuscinetto PTO 100x65x18 mm
ARGON 55-60-65F SOLAR 60	**Art. 15916**  OEM 0.012.2567.4 0.019.8634.4 Meccanismo a 6 leve completo di disco Ø 280 mm	**Art. 15917**  OEM 0.011.9067.3 0.011.9073.3 Disco Ø 280 mm 22x25 mm - 14 cave	**Art. 15990**  OEM 2.2999.153/10 Cuscinetto reggispinta cambio 90x50x22 mm
			Art. 15280  OEM 2.2999.153.0/10 Cuscinetto reggispinta cambio 90x50x22 mm
(segue SAME RUOTE)			

Gli articoli qui descritti, prodotti da e/o per conto di CERMAG, sono da intendersi adattabili, quindi non originali, ai marchi indicati secondo REG. CE 1400/2002
All items described here, produced by and/or on behalf of CERMAG, are to be understood as adaptable, therefore not original, to the brands indicated according to REG. EC 1400/2002

segue SAME RUOTE

SOLAR 50 CV ARGON 50	**Art. Kit 16044** 		OEM 0.012.2564.4 Kit composto da: - Meccanismo 15395 - Disco PTO 15804 - Cuscinetti 15990 - 63895 - 63836
	Art. 15395  OEM 0.463.2411.4 - 0.012.2564.4 Meccanismo a 6 leve completo di disco centrale in ferodo senza il disco PTO Piatto Ø 250 mm (10")	**Art. 15804**  OEM 0.011.9063.3 Disco PTO rigido in ferodo 225x145x3,5 mm 25x22EV - Z.14	**Art. 15403**  **Per vecchi modelli** OEM 0.254.2222.3/10 0.463.2422.3 Disco PTO rigido in ferodo 250x155x3,5 mm 25x22EV - Z.14
	Art. 15402  OEM 0.254.2213.3 - 0.463.2413.3 Disco centrale rigido in ferodo 250x155x3,5 mm 40x36EV - Z.20	**Art. 15990**  OEM 2.2999.153/10 Cuscinetto reggispinta cambio 90x50x22 mm	**Art. 15280**  OEM 2.2999.153.0/10 Cuscinetto reggispinta cambio 90x50x22 mm
	Art. 63363  **Art. FAG 63895** OEM 2.2021.017.0 Cuscinetto PTO 100x65x18 mm	**Art. 62951**  **Art. FAG 63896** OEM 2.2021.018.0 Cuscinetto reggispinta PTO 70x110x20 mm	**Art. 62549**  **Art. FAG 63836** OEM 2.2041.008.9 2.2041.008.0 Cuscinetto volano 20x47x14 mm
ASTER 60-70 - FRUTTETO II 65/75/85/90/100 ROCK 55/N/M/C - ROCK 60N/M/C/SC - ROCK 70N/M/C SOLAR 55C-60-60C - VIGNERON 62-75	**Art. Kit 15959** 		OEM Kit composto da: - Meccanismo 15745 - Disco 15917 - Cuscinetti 15990 - 63896 - 63836
	Art. 15745  OEM 0.012.2574.4 - 0.012.2571.4 - 0.020.3543.4 Meccanismo 6 leve completo di disco centrale sinterizzato 40x36 - Z.20 Piatto Ø 280 mm	**Art. 15917**  OEM 0.011.9067.3 0.011.9073.3 Disco Ø 280 mm 22x25 mm - 14 cave	**Art. 15121**  OEM 0.014.9428.3 Disco PTO rigido in ferodo 280x165x3,5 mm 25x22 mm - Z.14
	Art. 62549  **Art. FAG 63836** OEM Cuscinetto volano 20x47x14 mm	**Art. 15990**  OEM 2.2999.153/10 Cuscinetto reggispinta cambio 90x50x22 mm	**Art. 15280**  OEM 2.2999.153/10 Cuscinetto reggispinta cambio 90x50x22 mm
		Art. 63363  **Art. FAG 63895** OEM 2.2021.017.0 Cuscinetto PTO 100x65x18 mm **Solo per modelli ARGON.**	**Art. 62951**  **Art. FAG 63896** OEM2.2021.018.0 Cuscinetto reggispinta PTO 70x110x20 mm
ARGON 65/70/75 DORADO 50/55/65/75 DORADO NATURAL 50/55/65/70 FRUTTETO NATURAL 60/65/70/75 TREM II 60/603 TIGER 60/60E/65 /70/70E/75 TIGER COMPACT 46/ 50/55/60 (segue SAME RUOTE)	**Art. Kit 16218** 		OEM 9.J1424.00.9 - 0.015.4708.3/10 Kit Frizione con meccanismo a 6 leve disco e cuscinetti. Piatto Ø 280 mm.

11

segue SAME RUOTE

SOLARIS 30 - 35 - 40 - 45 - 50 - 55	**Art. Kit 15987** 			OEM 0.012.5851.4/20 Kit frizione doppia a 6 leve con disco interno Ø 230 mm
	Art. 15990 	OEM 2.2999.153.0/10 Cuscinetto reggispinta cambio 90x50x22 mm	**Art. 62952**  **Art. FAG 63897**	OEM Cuscinetto reggispinta PTO 75x115x20 mm
			Art. 62577  **Art. FAG 63863**	OEM Cuscinetto volano 15x35x11 mm
ARGON 75/80/90/100 DORADO 75/80/85/90 /100 EXPLORER 75/80 TIGER 75/80	**Art. Kit 16276** 			OEM 0.017.7890.4 Kit Frizione con meccanismo a 6 leve disco e cuscinetti. Piatto Ø 310 mm.
	Art. 15990 	OEM 2.2999.153.0/10 Cuscinetto reggispinta cambio 90x50x22 mm	**Art. 63363**  **Art. FAG 63895**	OEM 2.2021.017.0 Cuscinetto PTO 100x65x18 mm
			Art. 62549  **Art. FAG 63836**	OEM 2.2041.008.9 2.2041.008.0 Cuscinetto volano 20x47x14 mm
SOLARIS 25 - 35 Frizione doppia	**Art. 15706** 	OEM 0.010.0288.4 Meccanismo a 3 leve completo di disco centrale in ferodo senza il disco PTO Piatto Ø 180 mm 38x34 - Z.19	**Art. 15707** 	OEM 0.008.7303.3/10 Disco PTO in ferodo 184x127x3,8 mm 20x17 mm Z.12
				Art. 15272  OEM 0.010.8739.3 Cuscinetto reggispinta piccolo 82x50x28
				Art. 15808  OEM 0.010.8738.3 Cuscinetto reggispinta grande 117x75x27
SOLARIS 35 - 45 Frizione doppia	**Art. 15704** 	OEM 0.009.6395.4/10 Meccanismo a 3 leve completo di disco centrale in ferodo senza il disco PTO Piatto Ø 215 mm 38x34 - Z.19	**Art. 15705** 	OEM 0.009.6437.3 Disco PTO rigido in ferodo 216x152x3,8 mm 20x17 mm - Z.12
				Art. 15272  OEM 0.010.8739.3 Cuscinetto reggispinta piccolo 82x50x28
				Art. 15808  OEM 0.010.8738.3 Cuscinetto reggispinta grande 117x75x27
KRYPTON F100 - F90 - J90	**Art. Kit 16055** 			OEM Kit composto da: - Meccanismo 15960 - Disco 15961 - Cuscinetto15744
	Art. 15960 	OEM Meccanismo frizione con molle a diaframma Ø 310 mm	**Art. 15961** 	OEM Disco Ø 310 mm
				Art. 15744  OEM Cuscinetto reggispinta 90x55x22 mm

Gli articoli qui descritti, prodotti da e/o per conto di CERMAG, sono da intendersi adattabili, quindi non originali, ai marchi indicati secondo REG. CE 1400/2002
All items described here, produced by and/or on behalf of CERMAG, are to be understood as adaptable, therefore not original, to the brands indicated according to REG. EC 1400/2002

SAME CINGOLI

CONDOR C	**Art. 15173** 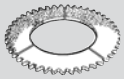 OEM 0.168.2314.0 Anello per frizione centrale dentatura est. 277x156x10 mm (1/3T) 45 denti	**Art. 15388** 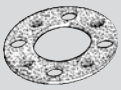 OEM 0.160.6525.0 Anello per frizione cambio 88x48x4,5 mm 8 fori	**Art. 15417**  OEM 0.434.5714.0/10 Anello per frizione di sterzo dentatura esterna 219,2x152x4,7 mm 71 denti
FALCON C	**Art. 15173**  OEM 0.168.2314.0 Anello per frizione centrale - dent. esterna 277x156x10 mm (1/3T) 45 denti	**Art. 15176**  OEM 0.160.5714.0/10 Anello di sterzo - in tessuto - dentatura est. 239x180x4,8 - 28 denti	
	Art. 15389  OEM 0,160.5715.0 Anello per frizione di sterzo - dentatura interna 229x171x2 - 21 denti	**Art. 15417**  OEM 0.434.5714.0/10 Anello per frizione di sterzo - dent. esterna 219,2x152x4,7 -71 denti	
FOX 35 - 45 - 55 - LEOPARD C	**Art. 15417**  OEM 0.434.5714.0/10 Anello per friz. sterzo - dentatura esterna 219,2x152x4,7 mm 71 denti		
MINITAURUS 60C - TAURUS C	**Art. 15177**  OEM 0.160.2214.0 Anello per frizione centrale - dentatura est. 277x166x7 - 45 denti	**Art. 15388** 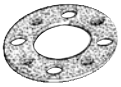 OEM 0.160.6525.0 Anello per frizione cambio 88x48x4,5 mm - 8 fori	**Art. 15389**  OEM 0.160.5715.0 Anello per frizione di sterzo - dentatura interna 229x171x2 - 21 denti
		Art. 15176  OEM 0.160.5714.0/10 Anello di sterzo - in tessuto - dentatura esterna 239x180x4,8 - 28 denti	
SOLAR 55C COMPACT - SOLAR 60C ERGOMATIC	**Art. 15397**  OEM 0.422.2261.3 Disco frizione centrale rigido in ferodo 280x165x3,8 mm 40x36EV - Z.20	**Art. 15121**  OEM 0.422.2222.3/20 0.008.4151.3 Disco PTO rigido in ferodo 280x165x3,5 mm 25x22EV - Z.14	**Art. 15389**  OEM 0.160.5715.0 Anello per frizione di sterzo - dentatura interna 229x171x2 - 21 denti
	Art. 15176  OEM 0.160.5714.0/10 Anello di sterzo - in tessuto - dentatura esterna 239x180x4,8 - 28 denti		

Gli articoli qui descritti, prodotti da e/o per conto di CERMAG, sono da intendersi adattabili, quindi non originali, ai marchi indicati secondo REG. CE 1400/2002
All items described here, produced by and/or on behalf of CERMAG, are to be understood as adaptable, therefore not original, to the brands indicated according to REG. EC 1400/2002

SEP

MOTOFALCIATRICE 150 - 200	**Art. 15019**  OEM Disco frizione rigido 110x58x1,5 mm 15x12EV - Z.8		
MOTOZAPPA 140	**Art. 15608**  OEM Disco frizione rigido 122x80x11,5 mm 28x25EV - Z.15		
MOTOCOLTIVATORI MOTOZAPPE	**Art. 15736**  OEM 210962 Disco frizione rigido 82x58x2 mm 28x25EV - Z.15		
MOTOCOLTIVATORE 125	**Art. 15737**  OEM 220534 Frizione Ø 100x88 a dischi multipli con 4 dischi Albero 23 mm Conicità 1:5 15x12 - Z.8	**Art. 15630**  OEM Disco frizione sinterizzato Ø 93 mm	
MOTOCOLTIVATORE 1700	**Art. 15743**  OEM 220585 Frizione Ø 103x122 a dischi multipli con 4 dischi. Albero 23 mm Conicità 1:5 15x12 mm - Z.8		
MOTOCOLTIVATORE REVERSIBILE 1000	**Art. 15853**  OEM Frizione Ø 100x108 mm a 4 dischi 12x15EV - Z.8 Albero Ø 23 mm	**Art. 15630**  OEM Disco frizione sinterizzato Ø 93 mm	
MOTOCOLTIVATORE 1700 (motore Robin)	**Art. 15854**  OEM Frizione Ø 103x102 mm a 4 dischi 12x15EV - Z.8 Albero Ø 23 mm		
MOTOCOLTIVATORE 1900	**Art. 15856**  OEM Frizione Ø 103x107 mm a 4 dischi 12x15EV - Z.8 Albero Ø 24 mm		
MOTOCOLTIVATORE (motore HONDA)	**Art. 15857**  OEM 220541 Frizione Ø 100x117 mm a 3 dischi 12x15EV - Z.8 Albero Ø 19,05 mm		
MOTOZAPPA 138 CL	**Art. 15858**  OEM Frizione monodisco Ø 142x105 mm 13x16 mm - Z.6 Albero Ø 24 mm		
MOTOZAPPA S 130-132	**Art. 15859**  OEM Frizione monodisco Ø 142x87 mm 13x16 mm - Z.6 Albero Ø 23 mm		
MOTOZAPPA S 140	**Art. 15860**  OEM Frizione monodisco Ø 142x121 mm 13x16 mm - Z.6 Albero Ø 24 mm		

Gli articoli qui descritti, prodotti da e/o per conto di CERMAG, sono da intendersi adattabili, quindi non originali, ai marchi indicati secondo REG. CE 1400/2002
All items described here, produced by and/or on behalf of CERMAG, are to be understood as adaptable, therefore not original, to the brands indicated according to REG. EC 1400/2002

STEYR

4065 4075	**Art. Kit 16073**  OEM 47134886 Kit composto da: - Meccanismo 15797 - Disco PTO 15792 - Cuscinetti 63897 - 63867		
	Art. 15797  OEM 5186548 - 5186550 - 47134884 - 5196770 - 47134873 - 87732485 - 47134886 Meccanismo Piatto Ø 280 mm	**Art. 15792**  OEM 5176450 - 47134874 - 5196819 Disco PTO rigido in cerametallico 4 pale Ø 280 mm - 22x25 Z10	**Art. 62581**  **Art. FAG 63867** OEM 28043280 - 87306803 Cuscinetto volano 17x47x14 mm
			Art. 62952  **Art. FAG 63897** OEM 47127081 Cuscinetto reggispinta PTO 75x115x20 mm
KOMPAKT 370/375/ 485/495/4065/4075/ 4085/4095	**Art. Kit 16036**  OEM Kit composto da: - Meccanismo 15796 - Disco PTO 15792 - Cuscinetti 15990 - 63897 - 63867		
	Art. Kit 15930  OEM Kit composto da: - Meccanismo 15796 - Disco PTO 15792		
	Art. 15796  OEM 87732504 5181421 - 5196813 - 47134895 - 87732503 - 87732506 Meccanismo a 6 leve completo di disco centrale cerametallico 6 pale Piatto Ø 280 mm 35x39,8 mm - Z.14	**Art. 15990**  OEM 5119290 5119875 - 5122028 Cuscinetto reggispinta cambio 90x50x22 mm	**Art. 15280**  OEM 5122028 87345759 Cuscinetto reggispinta cambio 90x50x22 mm
	Art. 15792  OEM 5176450 - 47134874 - 5196819 Disco PTO rigido in cerametallico 4 pale Ø 280 mm - 22x25 Z10	**Art. 62952**  **Art. FAG 63897** OEM 47127081 Cuscinetto reggispinta PTO 75x115x20 mm	**Art. 62581**  **Art. FAG 63867** OEM 28043280 - 87306803 Cuscinetto volano 17x47x14 mm
9155	**Art. Kit 15904**  OEM 49700160901 Meccanismo bi-disco Ø 310 mm		
KOMPAKT 360	**Art. Kit 16035**  OEM 73328271 Kit composto da: - Meccanismo 15793 - Disco PTO 15792 - Cuscinetti 15990 - 63897 - 63867		
	Art. 15793  OEM 5196818-47134898 Meccanismo a 6 leve completo di disco centrale cerametallico 5 pale Piatto Ø 280 mm	**Art. 15792**  OEM 5176450 - 47134874 - 5196819 Disco PTO rigido in cerametallico 4 pale Ø 280 mm - 22x25 Z10	**Art. 15990**  OEM 5119290 5119875 - 5122028 Cuscinetto reggispinta cambio 90x50x22 mm
		Art. 62952  **Art. FAG 63897** OEM 47127081 Cuscinetto reggispinta PTO 75x115x20 mm	**Art. 62581**  **Art. FAG 63867** OEM 28043280 - 87306803 Cuscinetto volano 17x47x14 mm

UNIVERSAL / UTB

453
703
704
723
853

Art. Kit 15929




OEM

Kit composto da:
- Meccanismo 15505
- Disco PTO 15943

MECCANISMO RINFORZATO

N.B.: Quando si sostituisce un meccanismo non rinforzato con un meccanismo rinforzato, bisogna sostituire anche il disco PTO.

Art. Kit 15938



OEM

Kit composto da:
- Meccanismo 15505
- Disco PTO 15943
- Cuscinetti 15990 - 63896 - 63867

Art. 15505



OEM 5162900-5150652
Meccanismo a 6 leve completo di disco centrale metalceramico a 6 pale senza il disco PTO.
Piatto Ø 280 mm (11")
Intercambiabile con meccanismo VALEO

Art. 15943



OEM
5145715 - 5154703
Disco PTO
rigido in ferodo
280x165x3 mm
25x22EV - Z.10

Art. 15520

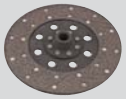

OEM 5145715 - 5154703
Disco PTO rigido in ferodo 280x165x3 mm
25x22EV - Z.10

Art. 15414



OEM 5145711
Disco centrale metalceramico a 5 pale con molle parastrappi
Ø 280 mm sinterizzato
40x35EV - Z.14

Tipo SILA intercambiabile con LUK

Art. 15528



OEM 5162901
Disco centrale metalceramico a 6 pale con molle parastrappi per meccanismo 15505
Ø 280 mm sinterizzato
40x35EV - Z.14

Art. 15523



OEM 5156209
Disco centrale in ferodo con molle parastrappi
280x165x3,5 mm
40x35EV - Z.14

Art. 15990



OEM 5119290
5119875 - 5122028
Cuscinetto reggispinta cambio 90x50x22 mm

Art. 15280



OEM 5119290
5119875 - 5122028
Cuscinetto reggispinta cambio 90x50x22 mm

Art. 15800

Nuova Versione
OEM 5197980

Art. 62581



Art. FAG 63867

OEM 28043280 - 87306803
Cuscinetto volano
17x47x14 mm

Art. 15863



OEM 599930
Cuscinetto reggispinta

Art. 62951



Art. FAG 63896

OEM 24905360
Cuscinetto reggispinta PTO
70x110x20 mm

Art. 15862



OEM 5103178
Cuscinetto reggispinta

Art. 15751



OEM 26794570
Cuscinetto PTO
65x100x11 mm
Per mod: 480S-500S-540S-550-600-640

URSUS

8054 - 8064STD
9054
C380M - C382 - C392

Art. Kit 16095




OEM

Kit frizione con disco PTO rigido Ø 310 mm Z.13

10014H - 8014H - 9014H

Art. Kit 16092



OEM 82224600 - 82224610
Kit frizione completo Ø 300/280 con disco PTO rigido Ø 280 mm Z.18 e cuscinettI:
55x92,4x50 - 70x132,4x93,4 - 20x52x15

Gli articoli qui descritti, prodotti da e/o per conto di CERMAG, sono da intendersi adattabili, quindi non originali, ai marchi indicati secondo REG. CE 1400/2002
All items described here, produced by and/or on behalf of CERMAG, are to be understood as adaptable, therefore not original, to the brands indicated according to REG. EC 1400/2002

VALPADANA

MOTOCOLTIVATORI: VMC 14	**Art. 15016**  OEM 104333 Frizione monodisco a molle elicoidali Piatto Ø 155 mm	**Art. 15033**  OEM 104337 Disco frizione rigido in ferodo155x114x4,5 17x14x4 mm- Z.6	**Art. 15059**  OEM 104340 Leva a forcella
	Art. 15051  OEM 104338 Cuscinetto reggispinta	**Art. 15048**  OEM 104334 Manicotto	
MOTOCOLTIVATORI 140	**Art. 15608**  OEM Disco frizione rigido 122x80x11,5 mm 28x25EV - Z.15		
MOTOFALCIATRICE SUPER VALPADANA	**Art. 15194**  OEM Disco frizione rigido 178x134x2,5 mm 26x21x3 mm Z.10		
MOTOCOLIVATORI: PADANO D12 - D14 - VMC 18 - TRATTORINI: 4RM20	**Art. 15006**  OEM 102776 Frizione monodisco a molle elicoidali Piatto Ø 187 mm	**Art. 15038**  OEM 102770 Disco frizione rigido in ferodo 184x127x3,8 22x18x3,5 mm - Z.10	**Art. 15069**  OEM 104068 Leva a forcella
	Art. 15052  OEM 102772 Cuscinetto reggispinta 68x36x19 mm	**Art. 15047**  OEM 102773 Manicotto	
4RM330	**Art. 15008**  OEM VP116203 Frizione monodisco a molle elicoidali Piatto Ø 187 mm	**Art. 15101**  OEM VP125911 Disco rigido frizione 184x127x3,3 mm 22x18x3,5 - Z.10	**Art. 15052**  OEM VP116061 Cuscinetto reggispinta 68x36x19 mm
	Art. 15047  OEM 104954 Manicotto		
TRATTORINI: 4RM 350 - 4RM 450 4RM 555 6064 9065	**Art. 15009**  OEM 104952 Frizione monodisco a molle elicoidali Platto Ø 215 mm	**Art. 15027**  OEM 104951 Disco frizione rigido in ferodo 216x152x3,5 22x18x3,5 mm - Z.10	**Art. 15069**  OEM 104956 Leva a forcella
	Art. 15052  OEM 104953 Cuscinetto reggispinta 68x36x19 mm	**Art. 15047**  OEM 104954 Manicotto	
MOTOCOLTIVATORI: VMC 160 - VMC 12	**Art. 15002**  OEM 109081 Meccanismo monodisco con molle a diaframma Platto Ø 110 mm	**Art. 15019**  OEM 108783 Disco frizione rigido 110x58x1,5 mm 15x12EV - Z.8	**Art. 15057**  OEM Leva a forcella
	Art. 15050  OEM Cuscinetto reggispinta	**Art. 15042**  OEM Manicotto con cuscinetto reggispinta	

Gli articoli qui descritti, prodotti da e/o per conto di CERMAG, sono da intendersi adattabili, quindi non originali, ai marchi indicati secondo REG. CE 1400/2002
All items described here, produced by and/or on behalf of CERMAG, are to be understood as adaptable, therefore not original, to the brands indicated according to REG. EC 1400/2002

segue VALPADANA

TRATTORI: 4RM 6000 - 6060 (doppia frizione)	**Art. 15390** 	OEM 116597 Frizione doppia a comandi separati con disco centrale. Senza disco PTO Piatto Ø 215 mm	**Art. 15098** 	OEM 109917 - 117426 Disco frizione centrale rigido in ferodo 216x152x3,9 mm 35x31EV - Z.18	**Art. 15233** 	OEM 117169 Disco PTO rigido in ferodo 216x152x3,9 mm 20x17EV - Z.12		
	Art. 16151 	OEM Disco PTO rigido in ferodo 216x152x3,9 mm 18x15 - Z.10	**Art. 15268** 	OEM 109955 Leva a forcella	**Art. 15807** 	OEM Cuscinetto reggispinta cambio 82x50x26		
					Art. 15808 	OEM Cuscinetto reggispinta PTO 117x75x27		
MOTOCOLTIVATORE	**Art. 15737** 	OEM 220534 Frizione Ø 100x88 mm a dischi multipli con 4 dischi	Albero 23 mm Conicità 1:5 15x12 mm - Z.8	**Art. 15743** 	OEM 220585 Frizione Ø 100x122 mm a dischi multipli	Albero 23 mm Conicità 1:5 15x12 mm - Z.8		
1555	**Art. Kit 16203** LUK			OEM 6510439M91 Kit composto da: - Meccanismo - Disco PTO 15907				
4040	**Art. 16219** 	OEM VP513342 Frizione Ø 184 mm	**Art. 15721** 	OEM VP114810 Disco frizione rigido centrale 180x127x3,2 mm 35x31 mm - Z.18	**Art. 16221** 	OEM VP114180 Disco frizione Ø 184 mm 18x15 - Z.10		
8080 - 9585	**Art. Kit 16032** LUK			OEM Kit composto da: - Meccanismo 15552 - Disco PTO 15971 - Cuscinetti 15990 - 63895 - 63867				
	Art. Kit 16031 LUK			OEM Kit composto da: - Meccanismo 15552 - Disco PTO 15971				
	Art. 15552 	OEM Meccanismo a 6 leve completo di disco centrale in ferodo, senza il disco di PTO Piatto Ø 250 mm (10") Intercambiabile con meccanismo VALEO	**Art. 15971** 	OEM Disco PTO rigido in ferodo 250x155x3,5 mm 22x19EV - Z.13	**Art. 15554** 	OEM Disco PTO rigido in ferodo 250x155x3,5 mm 22x19EV - Z.13		
	Art. 63363  **Art. FAG 63895**	OEM Cuscinetto PTO 100x65x18 mm	**Art. 15990** 	OEM Cuscinetto reggispinta cambio 90x50x22 mm	**Art. 62581**  **Art. FAG 63867**	OEM Cuscinetto volano 17x47x14 mm		
	Art. 15280 	OEM Cuscinetto reggispinta cambio 90x50x22 mm						

Gli articoli qui descritti, prodotti da e/o per conto di CERMAG, sono da intendersi adattabili, quindi non originali, ai marchi indicati secondo REG. CE 1400/2002
All items described here, produced by and/or on behalf of CERMAG, are to be understood as adaptable, therefore not original, to the brands indicated according to REG. EC 1400/2002

VALTRA / VALMET

MEGA 8300 MEGA 8800	**Art. Kit 15904** LUK	 	OEM Meccanismo bi-disco Ø 310 mm
255 - 305 - 355 - 365 405 - 415 - 455 - 465 555 - 565 - 600 - 665 700 - 800 - 865 - 900 A65 - A73 - A75 - A85 A95 - A72/92 Classic BL77/88	**Art. Kit 16092** LUK		OEM 82224600 - 82224610 Kit frizione completo Ø 300/280 con disco PTO rigido Ø 280 mm Z.18 mozzo 22x21 Z.18 e disco interno mozzo con 44x40 Z.22 e cuscinettI: 55x92,4x50 - 70x132,4x93,4 - 20x52x15
MEZZO 6000/6100/6200/ 6300/6400/6600/ 6800/6900/8000/ 8100	**Art. Kit 16093** LUK		OEM 35652000 Kit frizione completo Ø 330 con disco Ø 330 mm Z.22 e cuscinettI: 60x97x26 - 40x68x15

YTO

X700 X704 X800 X804 X904	**Art. Kit 15929** LUK	 	OEM Kit composto da: - Meccanismo 15505 - Disco PTO 15943
MECCANISMO RINFORZATO N.B.: Quando si sostituisce un meccanismo non rinforzato con un meccanismo rinforzato, bisogna sostituire anche il disco PTO.	**Art. Kit 15938** LUK		OEM Kit composto da: - Meccanismo 15505 - Disco PTO 15943 - Cuscinetti 15990 - 63896 - 63867
	Art. 15505 	OEM 5162900-5150652 Meccanismo a 6 leve completo di disco centrale metalceramico a 6 pale senza il disco PTO. Piatto Ø 280 mm (11") Intercambiabile con meccanismo VALEO	**Art. 15943**  OEM 5145715 - 5154703 Disco PTO rigido in ferodo 280x165x3 mm 25x22EV - Z.10	**Art. 15520** 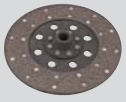 OEM 5145715 - 5154703 Disco PTO rigido in ferodo 280x165x3 mm 25x22EV - Z.10
	Art. 15414  OEM 5145711 Disco centrale metalceramico a 5 pale con molle parastrappi Ø 280 mm sinterizzato 40x35EV - Z.14 **Tipo SILA intercambiabile con LUK**		**Art. 15528**  OEM 5162901 Disco centrale metalceramico a 6 pale con molle parastrappi per meccanismo 15505 Ø 280 mm sinterizzato 40x35EV - Z.14	**Art. 15523**  OEM 5156209 Disco centrale in ferodo con molle parastrappi 280x165x3,5 mm 40x35EV - Z.14
	Art. 15990  OEM 5119290 5119875 - 5122028 Cuscinetto reggispinta cambio 90x50x22 mm		**Art. 15280**  **Art. 15800** OEM 5119290 5119875 - 5122028 Cuscinetto reggispinta cambio 90x50x22 mm Nuova Versione OEM 5197980	**Art. 62581**  **Art. FAG 63867** OEM 28043280 - 87306803 Cuscinetto volano 17x47x14 mm
	Art. 15863  OEM 599930 Cuscinetto reggispinta		**Art. 62951**  **Art. FAG 63896** OEM 24905360 Cuscinetto reggispinta PTO 70x110x20 mm	
	Art. 15862  OEM 5103178 Cuscinetto reggispinta		**Art. 15751**  OEM 26794570 Cuscinetto PTO 16013 65x100x11 mm **Per mod: 480S-500S-540S-550-600-640**	
X1204 **MECCANISMO RINFORZATO** N.B.: Quando si sostituisce un meccanismo non rinforzato con un meccanismo rinforzato, bisogna sostituire anche il disco PTO.	**Art. Kit 15932** LUK	 	OEM Kit frizione doppia a 6 leve con disco interno e disco PTO Ø 310 mm

11

ZETOR

3011 - 3045 - 3511 - 3545 - 4712 - 4718 - 4911 - 5011	**Art. Kit 16086**		OEM 72010011 Kit frizione completo Ø 280 con disco PTO rigido Ø 280 mm Z.16 e cuscinettI: 65x101x22,5 - 20x52x15
3320 - 3340 - 4320 - 5011 - 5211 - 5213 - 5243 - 5245 - 5511 - 5545 - 5320 - 5340/ Horal - 5545 - 5611 - 5645 - 5647 - 5745 - 5748 - 5711 - 5718 - 5945 - 6011 - 5911 - 6245 - 6320 - 6340 - 6045 - 6211 - 6718 - 6745 - 6340E - 6711 - 6911 - 6945 - 6748 -7211 - 7245 - 7011 - 7045 - 7711 - 7320 - 7340 - 7745 MAJOR 3320/5320/ 5340/6000/3340/ 4320/4340/6340/ 7320/7340 PROXIMA 6421/6441/ 7421/7441/8421/ 8441 SUPER 3321/3341/ 4321/4341/5321/5341/ 6321E/6341E/7321/ 7341 ANTAR 6421/6441/ 7421/7441/8421/ 8441 PROXIMA 65/70/75/ 80/85/90/95 PROXIMA CABRIO 100/65/70/75/80/85/ 90/95	**Art. Kit 16087**		OEM 54021902 Kit frizione completo Ø 310 con disco PTO rigido Ø 310 mm Z.18 e cuscinettI: 65x101x22,5 - 20x52x15
	Art. Kit 16090		OEM 54021902 Kit frizione completo Ø 310 con disco PTO a 6 pale Ø 310 mm Z.18 e cuscinettI: 65x101x22,5 - 20x52x15
5211 - 5213 - 5243 - 5245 - 5511 - 5545 - 5611 - 5645 - 5647 - 5711 - 5718 - 5745 - 5748 - 5911 - 6011 - 6045 - 6211 - 6245 - 6711 - 6718 - 6745 - 6748 - 6911 - 6945 - 7011 - 7045 - 7211 - 7245 - 7711 - 7745	**Art. Kit 16089**		OEM 72010011 Kit frizione completo Ø 280 con disco PTO a 6 pale Ø 280 mm Z.18 e cuscinettI: 65x101x22,5 - 20x52x15
FORTERRA 10641/ 10741/11441/11641/ 11741/12441/8621/ 8641/9621/9641/ 9741	**Art. Kit 16091**		OEM 938315 Kit frizione meccanismo Ø 330 mm più disco rigido Ø 327 mm Z.18

Gli articoli qui descritti, prodotti da e/o per conto di CERMAG, sono da intendersi adattabili, quindi non originali, ai marchi indicati secondo REG. CE 1400/2002
All items described here, produced by and/or on behalf of CERMAG, are to be understood as adaptable, therefore not original, to the brands indicated according to REG. EC 1400/2002

RIEPILOGO CUSCINETTI E MANICOTTI PER FRIZIONI

RÉSUMÉ DE ROULEMENTS Y MANCHONS POUR EMBRAYAGES - SUMMARY OF BEARINGS AND CONNECTIONS FOR CLUTCHES - ZUSAMMENFASSUNF KUPPLUNGSLAGER & HUELSEN - RESUMEN DE COJINETES Y SEPARADORES PARA EMBRAGUES

ARTICOLO	DESCRIZIONE	MISURE
15042	Manicotto con cuscinetto reggispinta	
15043	Manicotto con cuscinetto reggispinta	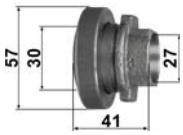
15047	Manicotto	
15050	Cuscinetto reggispinta	
15051	Cuscinetto reggispinta	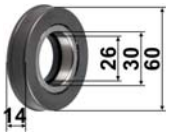
15052	Cuscinetto reggispinta	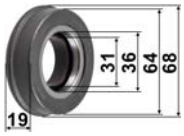
15054	Cuscinetto reggispinta	
15055	Cuscinetto reggispinta	
15272	Cuscinetto reggispinta	
15280	Cuscinetto reggispinta cambio	
15302	Manicotto con cuscinetto reggispinta	
15332	Manicotto con cuscinetto reggispinta	

ARTICOLO	DESCRIZIONE	MISURE
15365	Cuscinetto reggispinta	
15404	Cuscinetto reggispinta	
15410	Manicotto con cuscinetto reggispinta	
15442	Manicotto con cuscinetto reggispinta	
15514	Cuscinetto reggispinta	
15629	Manicotto con cuscinetto reggispinta	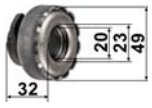
15660	Manicotto con cuscinetto reggispinta	
15669	Cuscinetto reggispinta	
15740	Manicotto con cuscinetto reggispinta	
15742	Cuscinetto reggispinta cambio	
15744	Cuscinetto reggispinta cambio	

Gli articoli qui descritti, prodotti da e/o per conto di CERMAG, sono da intendersi adattabili, quindi non originali, ai marchi indicati secondo REG. CE 1400/2002
All items described here, produced by and/or on behalf of CERMAG, are to be understood as adaptable, therefore not original, to the brands indicated according to REG. EC 1400/2002

11

segue RIEPILOGO CUSCINETTI E MANICOTTI PER FRIZIONI

RÉSUMÉ DE ROULEMENTS Y MANCHONS POUR EMBRAYAGES - SUMMARY OF BEARINGS AND CONNECTIONS FOR CLUTCHES - ZUSAMMENFASSUNF KUPPLUNGSLAGER & HUELSEN - RESUMEN DE COJINETES Y SEPARADORES PARA EMBRAGUES

ARTICOLO	DESCRIZIONE	MISURE
15751	Cuscinetto PTO	
15752	Cuscinetto reggispinta PTO	
15753	Cuscinetto con manicotto	
15754	Manicotto con cuscinetto reggispinta	
15755	Cuscinetto reggispinta	
15756	Cuscinetto reggispinta PTO	
15758	Manicotto con cuscinetto reggispinta	
15800	Cuscinetto reggispinta cambio	
15807	Cuscinetto reggispinta cambio	
15808	Cuscinetto reggispinta PTO	
15861	Cuscinetto reggispinta	
15862	Cuscinetto reggispinta	

ARTICOLO	DESCRIZIONE	MISURE
15863	Cuscinetto reggispinta	
15864	Cuscinetto reggispinta	
15866	Manicotto con cuscinetto reggispinta	
15883	Cuscinetto reggispinta	
15900	Collare con cuscinetto	
15936	Cuscinetto	
15980	Cuscinetto reggispinta	
15990	Cuscinetto reggispinta cambio	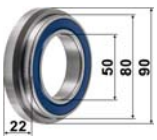
16043	Manicotto con cuscinetto	
16046	Manicotto con cuscinetto reggispinta	
16051	Cuscinetto reggispinta	

Gli articoli qui descritti, prodotti da e/o per conto di CERMAG, sono da intendersi adattabili, quindi non originali, ai marchi indicati secondo REG. CE 1400/2002
All items described here, produced by and/or on behalf of CERMAG, are to be understood as adaptable, therefore not original, to the brands indicated according to REG. EC 1400/2002

segue RIEPILOGO CUSCINETTI E MANICOTTI PER FRIZIONI

RÉSUMÉ DE ROULEMENTS Y MANCHONS POUR EMBRAYAGES - SUMMARY OF BEARINGS AND CONNECTIONS FOR CLUTCHES - ZUSAMMENFASSUNF KUPPLUNGSLAGER & HUELSEN - RESUMEN DE COJINETES Y SEPARADORES PARA EMBRAGUES

ARTICOLO	DESCRIZIONE	MISURE
16052	Cuscinetto reggispinta	
16053	Cuscinetto	
16125	Cuscinetto reggispinta LUK	
16144	Cuscinetto	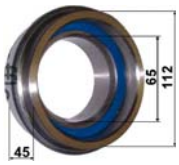
new **16189**	Manicotto con cuscinetto reggispinta	
16201	Cuscinetto reggispinta	
16207	Manicotto spingidisco Goldoni	
15741	Manicotto con cuscinetto reggispinta	

Gli articoli qui descritti, prodotti da e/o per conto di CERMAG, sono da intendersi adattabili, quindi non originali, ai marchi indicati secondo REG. CE 1400/2002
All items described here, produced by and/or on behalf of CERMAG, are to be understood as adaptable, therefore not original, to the brands indicated according to REG. EC 1400/2002

MARCA E MODELLO	ARTICOLO	DISEGNO	OEM E MISURE
AGROMEHANIKA			
AGT 850T	**16080**		OEM Ø 225 mm 22x25 mm Z.14
BCS - FERRARI			
COBRAM 40/AR/RS - COBRAM 50L/AR/RS - VALIANT 400/AR/RS - VALIANT 500L/AR/RS - SYSTEM 50L/AR/RS -	**16080**		OEM 58173493 Ø 225 mm 22x25 mm Z.14
MARS - ORION - SYSTEM 75/AR/MT/RS - SYSTEM 85/AR/MT/RS - THOR - VANGUARD 750/AR/RS - VANGUARD 800/AR/RS - VEGA - VITHAR - VOLCAN	**16081**		OEM 58177653 Ø 225 mm 27x30 mm Z.16
CARRARO ANTONIO			
TGF - ERGIT - TRX - TXS - 2190 - Supertigre - Tigrone - Tigretrac - Cargo - Jona - Tigrecar - 9400	**16256**		OEM 40110014 Ø 180 mm Z.18
CASE			
JXU 75/85/95/105 JX 1070U / 1080U / 1090U / 1100U	**16013**		OEM 87527552 Ø 262 mm 35x40 mm Z.14
JXU115 MAXXUM 100/110/115/125 MXU 100/110/115/130	**16021**		OEM 5196061 Ø 262 mm 31x35 mm Z.16
MXM 120/130/140/155/175/190/ PUMA 115/125/130/140/155/160/165/180/195/210/150CVX/165CVX/175CVX	**16023**		OEM 87542609 - 87302871 Ø 348 mm 35x40 mm Z.14
JXU75 - JXU85 - JXU95 - JXU105 - JXU115	**16024**		OEM 84389461 47554840 Ø 320 mm 35x40 mm - Z.14
MAXXUM 100/110/120/130	**16027**		OEM 87527558 Ø 395 mm 31x35 mm Z.16
MXM 120/130/140/155/165	**16016**		OEM 87304267 Ø 348 mm 35x40 mm Z.14
VESTRUM 100 CVX VESTRUM 120 CVX VESTRUM 130 CVX	**16289** new		OEM 84576726 Ø 395 mm 31x35 mm Z.16

MARCA E MODELLO	ARTICOLO	DISEGNO	OEM E MISURE
CLAAS			
-	**16020**		OEM 0011563760 Ø 328 mm Z.21
DEUTZ			
AGRIFARM 85/ 100/ 410/T/TB/ 420/T/TB/ 430 AGROPLUS 67/ 70/S/F/75S/77/87/ 90S/F/100/S/F/ 310/315/320/F/V/ 330/V/410/F/V/420/V/ 430/F 67.70/75/77/87/90 F70/75/90/100	**16020**		OEM 0011563760 Ø 328 mm Z.21
AGROTRON 80/ 85/90/100/105/ 110 4.70/80/85/90/95 6.01 K100/110/120/90/ 410/420/430/610 K Profiline 100/ 110/120/90/420/ 430/610 MK3 100/105/80/ 85/90	**16019**		OEM 044.5502.9 Ø 264 mm 31x35 mm Z.16
AGROPLUS 75/ 85/95/100/	**16014**		OEM 0.011.3942.4 Ø 263 mm 46x50 mm Z.24
AGROTRON 195/ 200/ L710/L720/L730	**16025**		OEM 0.013.8769.4/20 0.013.2797.3 Ø 328 mm 50x55 mm Z.26
AGROTRON 195/ 200/160MK3/ 175MK3/200MK3	**16017**		OEM Ø 320 mm 50x55 mm Z.26
FORD			
8160 - 8260 - 8360 - 8560	**16016**		OEM 87304267 Ø 348 mm 35x40 mm Z.14
HURLIMANN			
XA 60/66/70/76/ 80/86/90/100 XB 85/90/100/105 XF 70/75/80/90 XS 70/100/110/ 75/90 XV 80/90/100	**16020**		OEM 0.014.4020.4/10 Ø 328 mm Z.21
XM 100/110/115/ 120/125	**16019**		OEM 044.5502.9 Ø 264 mm 31x35 mm Z.16

Gli articoli qui descritti, prodotti da e/o per conto di CERMAG, sono da intendersi adattabili, quindi non originali, ai marchi indicati secondo REG. CE 1400/2002
All items described here, produced by and/or on behalf of CERMAG, are to be understood as adaptable, therefore not original, to the brands indicated according to REG. EC 1400/2002

MARCA E MODELLO	ARTICOLO	DISEGNO	OEM E MISURE
LAMBORGHINI			
R3 EVO RF 70/75/90/100 RS 70/75/90 RV 70/75/99/100	**16020**		OEM 0.014.4020.4/10 Ø 328 mm Z.21
R. 6100/6110/6120	**16019**		OEM 044.5502.9 Ø 264 mm 31x35 mm Z.16
LANDINI			
MYTHOS REX CAB REX TIER 2 / 3 REX TOP RESTYLING SERIE 4 VISION	**16195**		OEM 3648843M91 Ø 263 mm 31x35 mm Z.16
LANDPOWER LEGEND LEGEND N-G LEGEND N-G. TDI SERIE 6L TIER 4	**16196**		OEM 3652970M91 Ø 294 mm 50,4X 54,6 mm Z.26
LANDFORCE POWERMONDIAL SERIE 6C	**16297** new		OEM 6504574M93 - 6504574M92 Ø 328 mm Z.18
MASSEY FERGUSON			
5425/5435/5445/ 5455/5460/6235/ 6245/6255/6265/ 6445/6455/6460/ 6470	**16028**		OEM 3792448H2 Ø 294 mm 39x42,5 mm Z.26
MC CORMICK			
X6.4 SERIE X60	**16297** new		OEM 6504574M93 - 6504574M92 Ø 328 mm Z.18

MARCA E MODELLO	ARTICOLO	DISEGNO	OEM E MISURE
NEW HOLLAND			
T5030-T5040- T5050-T5060 TL70A-TL80A-TL90A- TL100A	**16013**		OEM 87527552 Ø 262 mm 35x40 mm Z.14
5640-6640-7740-7840- 8240-8340 TS90-TS100-TS110- TS115	**16015**		OEM 82008857 Ø 262 mm 28,7x35,2 mm Z.10
TM 120/130/140/150/ 155 M 100/115/135/160	**16016**		OEM 5187845 Ø 348 mm 35x40 mm Z.14
4635-6635-7635-4835- 5635 L60-L65-L75-L85-L95 TL65-TL70-TL80-TL90- TL100	**16018**		OEM 5181872 Ø 116 mm 22x15 mm Z.10
T5030 - T5040 - T5050 - T5060 - TL100 - TL100A - TL70 - TL70A - TL80 - TL80A - TL90 - TL90A - L60 - L65 - L75 - L85 - L85 - L95 - 4635 - 4835 - 5635 - 6635 - 7635	**16076**		OEM 47133433 Ø 136 mm
T5030-T5040-T5050- T5060-T5070	**16024**		OEM 84389461 47554840 Ø 320 mm 35x40 mm - Z.14
T5070-T6010-T6020- T6030-T6050 TS100A-TS110A-TS115A- TS130A	**16021**		OEM 5196061 Ø 262 mm 31x35 mm Z.16
TM115-TM125- TM135-TM150-TM165	**16022**		OEM 5185207 Ø 348 mm 35x40 mm Z.14
TM 120/130/140/155/ 175/190 T 6030/6050/6070/ 6080/6090/6095/7030/ 7040/7050/7060 T7. 130/185/200/210/ 225/165/175/	**16023**		OEM 87542609 - 87302871 Ø 348 mm 35x40 mm Z.14
T 6010/6020/6040/6060	**16027**		OEM 87527558 Ø 395 mm 31x35 mm Z.16
T5. T6.	**16289** new		OEM 84576726 Ø 395 mm 31x35 mm Z.16

MARCA E MODELLO	ARTICOLO	DISEGNO	OEM E MISURE
SAME			
HUERL FASTDRIVE XT 908 EXPLORER 85-95 SILVER 80-85-90-95-100.4-100.6-105-110	**16014**		OEM 0.011.3942.4 Ø 263 mm 46x50 mm Z.24
IRON 175S-190S-200 RUBIN 120-135-150-160-180-200 SILVER 160-180 TITAN SUPERTITAN -145-150-160-165-190	**16017**		OEM 0.014.9430.3 Ø 320 mm 50x55 mm Z.26
DZ LAMB SA IRON 100/110/120	**16019**		OEM 044.5502.9 Ø 264 mm 31x35 mm Z.16
AUDAX 200-220 IRON 175S-190S-200 IRON TIER3 210-190DCR-210DCR-220DCR SILVER 110-115-130	**16025**		OEM 0.013.8769.4/20 Ø 328 mm 50x55 mm Z.26
SILVER 80-90-100.4-100.6	**16026**		OEM 010.0231.4/30 Ø 263 mm 46x50 mm Z.24
DORADO 66/76/86 DORADO3 60/70/80/90/100 EXPLORER3 80/85/90/100/110 F 70/75/90/100 S 70/75 V 70/75/90	**16020**		OEM 0.014.4020.4/10 Ø 328 mm Z.21
VALTRA			
N HI TECH 101/111e/121/141/91 T 120/130/140ec/160/170/180/190 T DIRECT 153/163e/183/203 T VERSU 153/163e/182/183/213 N 101/111e/	**16109**		OEM 35303500 - 35652400 Ø 352 mm Z.22
C 100/110/120/e.p./130/150/90 M 100/110/120/e.p./130/150 XM130 -	**16110**		OEM 35652300 Ø 352 mm Z.22

MARCA E MODELLO	ARTICOLO	DISEGNO	OEM E MISURE

11

POMPE FRENO
POMPE DE FREIN - BRAKE-PUMP - BREMSENPUMPE - BOMBA DE FRENO



OLIO MINERALE

ARTICOLO	OEM
16096	**CNH:** 5145630 - 5177993 - 87354670 **CARRARO ANTONIO:** 43309022 - 43309048 **SAME:** 0.257.6638.4/10



OLIO MINERALE

ARTICOLO	APPLICAZIONI	OEM
16060	**CNH:** Serie TN - TNA - TNVA - TNNA **SAME:** Antares - Explorer - Row Crop	**CNH:** 5179371 87354675 **SAME:** 0.255.6638.4/60 0.257.6538.4/10



OLIO MINERALE

ARTICOLO	APPLICAZIONI	OEM
16123	**CASE:** JX - JXU - Luxxum **NH:** T5 - T5000 - TD4F - TD5	87354681 - 87748269 - 87748264 - 47125744 - 87398198 - 85805257 - 48151473



OLIO MINERALE

ARTICOLO	APPLICAZIONI	OEM
16129	8240 - 6640 - 7740 - 7840 - 5640 - 8340 - TS110 - TS100 - TS115 - TS90	**NEW HOLLAND:** 81869963



FIG.1



FIG.2

ATTENZIONE:
Quando si sostituisce la pompa freno 16128 bisogna sostituire anche l'accumolatore 84045.

WARNING:
While replacing item 16128, item 84045 must be replaced as well.

OLIO MINERALE

ARTICOLO	DESCRIZIONE	APPLICAZIONI	OEM	FIG.
16128	Pompa freno	175 - TM190	**NEW HOLLAND:** 84530032	1
84045	Accumolatore per 16128		**NEW HOLLAND:** 5195043	2



OLIO MINERALE

ARTICOLO	APPLICAZIONI	OEM
16126	**NEW HOLLAND:** T7.230 - T7.245 - T7.260 - T7.270	47777898



ATTENZIONE:
In fase di spurgo pompare con moderazione altrimenti si rovinano le valvole di chiusura.

OLIO MINERALE

ARTICOLO	APPLICAZIONI	OEM
16146	Serie 80, Serie 88, Serie 90, Serie 94	**FIAT:** 5103927 5103926 5111685



OLIO MINERALE

ARTICOLO	APPLICAZIONI	OEM
16103	Serie TL Serie TM	**LANDINI:** 3666220M92 **CNH:** 84558759 - 87343615 - 82006194 - 82018664

Gli articoli qui descritti, prodotti da e/o per conto di CERMAG, sono da intendersi adattabili, quindi non originali, ai marchi indicati secondo REG. CE 1400/2002
All items described here, produced by and/or on behalf of CERMAG, are to be understood as adaptable, therefore not original, to the brands indicated according to REG. EC 1400/2002

Pompe e Cilindri freno e frizione
CLUTCH CYILINDERS, CLUTCH PUMPS AND BRAKE PUMPS

segue POMPE FRENO
POMPE DE FREIN - BRAKE-PUMP - BREMSENPUMPE - BOMBA DE FRENO



OLIO DOT 4

ARTICOLO	APPLICAZIONI	OEM
16102	Serie 80 (fino al 30/01/1997)	**LANDINI:** 3303732M92

new



OLIO DOT 4

ARTICOLO	APPLICAZIONI	OEM
16133	6550, 7550, 8550, serie 80, serie large 10000, 12500, 13000, 14500	**LANDINI:** 3305623M92



OLIO DOT 4

ARTICOLO	OEM
16101	**LANDINI:** 1874957M91 **MASSEY FERGUSON:** 1698670M91



OLIO DOT 4

ARTICOLO	APPLICAZIONI	OEM
16058	Buffalo - Centauro 70 - Centurion 75 - Hercules 160 - Jaguar 95/100 - Leopard 85/90 - Mercury 85 - Tiger - Trident	**LANDINI:** 3301382M93 **SAME:** 0.169.6665.4/20



OLIO MINERALE

ARTICOLO	APPLICAZIONI	OEM
16059	Antares - Argon - Dorado - Explorer - Frutteto - Golden - Roller - Silver	**LANDINI:** 3537810M91 **SAME:** 0.009.9234.4/10 **JD:** ER374066 **CNH:** 87398198

new



OLIO DOT 4

ARTICOLO	APPLICAZIONI	OEM
16224	Serie 80	**LANDINI:** 3536279M92

new



OLIO MINERALE

ARTICOLO	APPLICAZIONI	OEM
16127	**CASE:** Serie CX **MC CORMICK:** Serie CX	**CNH:** 226301A1

new



OLIO MINERALE

ARTICOLO	APPLICAZIONI	OEM
16211	**LAMBORGHINI:** Formula - Premium - R4 - RS^3 **SAME:** Antares - Laser - Silver **DEUTZ:** Agrotrac	0.008.2190.4/30

new



OLIO MINERALE

ARTICOLO	APPLICAZIONI	OEM
16262	**DEUTZ:** Agrotron	04452974.4

Gli articoli qui descritti, prodotti da e/o per conto di CERMAG, sono da intendersi adattabili, quindi non originali, ai marchi indicati secondo REG. CE 1400/2002
All items described here, produced by and/or on behalf of CERMAG, are to be understood as adaptable, therefore not original, to the brands indicated according to REG. EC 1400/2002

segue POMPE FRENO
POMPE DE FREIN - BRAKE-PUMP - BREMSENPUMPE - BOMBA DE FRENO

new



OLIO PENTOSIN CHF11S

ARTICOLO	APPLICAZIONI	OEM
16264	**DEUTZ:** Agrotron	04414685 04418388

new



OLIO DOT 4

ARTICOLO	APPLICAZIONI	OEM
16131	Farmer 260S - 250S - 240S - 270P - 275P - 310 - 311 - 307 - 308 - 309 - 306 - 305 - 304	**FENDT:** G178109070110

new



OLIO MINERALE

ARTICOLO	APPLICAZIONI	OEM
16230	512 - 513 - 514 - 516 - 714/NA - 716/NA - 718/NA - 720/NA - 722/NA - 724/NA	**FENDT:** G350810300101

new



OLIO DOT 4

ARTICOLO	APPLICAZIONI	OEM
16263	**FENDT:** Farmer 300C Farmer 300LS (A)	G395100070100 G198104070210

new



OLIO MINERALE

ARTICOLO	APPLICAZIONI	OEM
16220	5460 - 5465 - 5480 6445 - 6475 - 6499	**MASSEY FERGUSON:** 4286326M2

new



OLIO MINERALE

ARTICOLO	APPLICAZIONI	OEM
16225	7465 - 7475 - 7480 - 7485 - 7490 - 7495 - 7497 - 7499	**MASSEY FERGUSON:** 4286325M1 4286453M1



OLIO DOT 4

ARTICOLO	APPLICAZIONI	OEM
16159	Special Lux / Car Rimorchio C35/C36/C63 - 80/81	**GOLDONI:** 02030181 02030499



OLIO DOT 4

ARTICOLO	APPLICAZIONI	OEM
16177	Starcar Transcar 20 - 22 Transcar prima serie	**GOLDONI:** 02030106



OLIO DOT 4

ARTICOLO	APPLICAZIONI	OEM
16066	Serie 1000	**GOLDONI:** 02030058

Gli articoli qui descritti, prodotti da e/o per conto di CERMAG, sono da intendersi adattabili, quindi non originali, ai marchi indicati secondo REG. CE 1400/2002
All items described here, produced by and/or on behalf of CERMAG, are to be understood as adaptable, therefore not original, to the brands indicated according to REG. EC 1400/2002

Pompe e Cilindri freno e frizione
CLUTCH CYILINDERS, CLUTCH PUMPS AND BRAKE PUMPS

segue POMPE FRENO
POMPE DE FREIN - BRAKE-PUMP - BREMSENPUMPE - BOMBA DE FRENO



OLIO DOT 4

ARTICOLO	APPLICAZIONI	OEM
16067	Serie 400 Transcar FERRARI Sycar 30RS	**GOLDONI:** 02030051 02030091



OLIO DOT 4

ARTICOLO	APPLICAZIONI	OEM
16190	MTG 500/500RT MTG 700 Universalcar Rimorchio C61 ITMA 600 / 700	**GOLDONI:** 02030026



OLIO DOT 4

ARTICOLO	APPLICAZIONI	OEM
16191	Universal Universal NUOVO	**GOLDONI:** 02030014



OLIO DOT 4

ARTICOLO	APPLICAZIONI	OEM
16198	Serie IDEA	**GOLDONI:** 02030348



OLIO OSO 15

ARTICOLO	APPLICAZIONI	OEM
16199	Cluster Rev Master Rev IDEA	**GOLDONI:** 02030353



OLIO DOT 4

ARTICOLO	APPLICAZIONI	OEM
16202	Special Lux Transcar Sincro 635 - 636 - 663	**GOLDONI:** 02030590 02030104



OLIO MINERALE LHM

ARTICOLO	APPLICAZIONI	OEM
16204	Aster	**GOLDONI:** 02030383



OLIO DOT 4

ARTICOLO	APPLICAZIONI	OEM
16229	Euro 40-42-50-55 (fino a matricola 459865)	**GOLDONI:** 02030205



OLIO DOT 4

ARTICOLO	APPLICAZIONI	OEM
16250	Modelli vari	**ITMA:** 00620484

Gli articoli qui descritti, prodotti da e/o per conto di CERMAG, sono da intendersi adattabili, quindi non originali, ai marchi indicati secondo REG. CE 1400/2002
All items described here, produced by and/or on behalf of CERMAG, are to be understood as adaptable, therefore not original, to the brands indicated according to REG. EC 1400/2002

segue POMPE FRENO
POMPE DE FREIN - BRAKE-PUMP - BREMSENPUMPE - BOMBA DE FRENO

SERBATOIO OLIO FRENI
RESERVOIR HUILE FREIN
OIL TANK FOR BREAKING CIRCUIT
ÖL BREMSTANK
TANQUE ACEITE FRENOS



ARTICOLO	APPLICAZIONI	OEM
81818	GOLDONI - LANDINI MASSEY FERGUSON VALPADANA	02030064 1425798M91 VP107746L

SERBATOIO COMANDO FRENI SAME
RÉSERVOIR COMMANDE FREINS SAME
SAME BRAKE CONTROL TANK
BEHÄLTER FÜR BREMSSTEUERUNG SAME
DEPÓSITO CONTROL FRENOS SAME



SAME

ARTICOLO	APPLICAZIONI	OEM
13395	ANTARES 110 / 130 EXPLORER II 60 / 70 / 80 / 90 LASER 100	0.257.6654.4/20

TAPPO PER SERBATOIO SAME 13395
BOUCHON POUR RÉSERVOIR SAME 13395
CAP FOR 13395 SAME TANK
DECKEL FÜR BEHÄLTER SAME 13395
TAPÓN PARA DEPÓSITO SAME 13395



SAME

ARTICOLO	APPLICAZIONI	OEM
13396	ANTARES 110 / 130 EXPLORER II 60 / 70 / 80 / 90 LASER 100	0.257.6654.3/10

SERBATOIO COMANDO FRENI CNH
RÉSERVOIR COMMANDE FREINS CNH
CNH BRAKE CONTROL TANK
BEHÄLTER BREMSSTEUERUNG CNH
DEPÓSITO CONTROL FRENOS CNH



CNH

ARTICOLO	APPLICAZIONI	OEM
16281	Serie: 66 - 88 - 90 - 93 - 94	5141671 5105871 4379796

TAPPO PER SERBATOIO CNH 16281
BOUCHON POUR RÉSERVOIR CNH 16281
CAP FOR 16281 CNH TANK
VERSCHLUSS FÜR BEHÄLTER CNH 16281
TAPÓN PARA DEPÓSITO CNH 16281



CNH

ARTICOLO	APPLICAZIONI	OEM
16282	Serie: 66 - 88 - 90 - 93 - 94	5181824 5105873

SERBATOIO OLIO FRENI CNH
RÉSERVOIR D'HUILE FREINS CNH
CNH BRAKE OIL TANK
CNH BREMSÖLBEHÄLTER
DEPÓSITO DE ACEITE FRENOS CNH

new



CNH

ARTICOLO	APPLICAZIONI	OEM
NH82003369	CASE - FIAT - FORD - NEW HOLLAND - STEYR	5145631 82003369

SERBATOIO OLIO FRENI CNH
RÉSERVOIR D'HUILE FREINS CNH
CNH BRAKE OIL TANK
CNH BREMSÖLBEHÄLTER
DEPÓSITO DE ACEITE FRENOS CNH

new



CNH

ARTICOLO	APPLICAZIONI	OEM
NH82007885	CASE - FIAT - FORD - NEW HOLLAND	81866915 81863682 82024932 82007885

TAPPO PER SERBATOIO CNH PER NH82003369-NH82007885
BOUCHON POUR RÉSERVOIR CNH NH82003369-NH82007885
CAP FOR NH82003369-NH82007885 CNH TANK
VERSCHLUSS FÜR BEHÄLTER CNH NH82003369-NH82007885
TAPÓN PARA DEPÓSITO CNH NH82003369-NH82007885

new



CNH

ARTICOLO	APPLICAZIONI	OEM
NH85806176	CASE - FIAT - FORD - NEW HOLLAND - STEYR	85806176

Gli articoli qui descritti, prodotti da e/o per conto di CERMAG, sono da intendersi adattabili, quindi non originali, ai marchi indicati secondo REG. CE 1400/2002
All items described here, produced by and/or on behalf of CERMAG, are to be understood as adaptable, therefore not original, to the brands indicated according to REG. EC 1400/2002

Pompe e Cilindri freno e frizione
CLUTCH CYILINDERS, CLUTCH PUMPS AND BRAKE PUMPS

POMPE FRIZIONI
POMPE POUR EMBRAYAGE - CLUTCH-PUMP - KUPPLUNGSPUMPE - BOMBA PARA EMBRAGUE



OLIO MINERALE

ARTICOLO	APPLICAZIONI	OEM
16097	70/90 - 72/94 - 80/90 - 115/90 - 130/90 - 140/90 - 180/90	**CNH:** 5119606



OLIO MINERALE

ARTICOLO	APPLICAZIONI	OEM
16130	F100 - F110 - F115 - F120 - F130 - F140 M100 - M115 - M135	**CNH:** 5150299



OLIO MINERALE

ARTICOLO	APPLICAZIONI	OEM
16098	T7.140 - T7.150 - T7.165 - T7.180	**CNH:** 84570230



OLIO MINERALE

ARTICOLO	APPLICAZIONI	OEM
16135	5640, 6640, 7740, 7840, 8240, 8340 TS100, TS110, TS115, TS90	**CNH:** 81867084



ATTENZIONE:
per i modelli con OEM 0.010.1148.4/20 può essere necessario la regolazione della forcella ed eventualmente accorciare l'asta filettata.

OLIO MINERALE

ARTICOLO	APPLICAZIONI	OEM
16062	Antares - Dorado - Explorer - Roller - Row Crop - Virtus J	**SAME:** 0.255.6538.4/60 0.010.1148.4/20



OLIO MINERALE

ARTICOLO	APPLICAZIONI	OEM
16100	Antares 110 - 110II - 130 - 130II Laser 100>5001 - 1110>10001 - 115.6 Silver 80 - 85 - 90 - 95 - 100.4 - 100.6 - 105 - 110 - 115 - 130	**SAME:** 0.008.2753.4/20



OLIO MINERALE

ARTICOLO	APPLICAZIONI	OEM
16261	Agrotron 4 / 6.XX / MK II / NEW	**DEUTZ:** 04411562.4



OLIO MINERALE

ARTICOLO	APPLICAZIONI	OEM
16138	Landpower 115BLU, 125, 130BLU, 145, 160BLU, 165, 185/ Landpower IVECO TIER 3 125,135,165,180- Legend 105, 115, 130, 145, 165/ Legend N.G. 115, 120, 130, 140, 160, 180/ Legend N.G. TDI 125TDI, 130BLU, 135TD1, 145TDI, 160BLU, 165TDI, 185TDI - Mythos 100, 110,90 / Mythos TIER 2 105, 115	**LANDINI:** 3558552M91



OLIO MINERALE

ARTICOLO	APPLICAZIONI	OEM
16277	3050 - 3055 - 3060 - 3070 - 3075 - 3080 - 3090 - 3095 - 3115 - 3120 - 3120T - 3125	**MASSEY FERGUSON:** 3388831M4

Gli articoli qui descritti, prodotti da e/o per conto di CERMAG, sono da intendersi adattabili, quindi non originali, ai marchi indicati secondo REG. CE 1400/2002
All items described here, produced by and/or on behalf of CERMAG, are to be understood as adaptable, therefore not original, to the brands indicated according to REG. EC 1400/2002

segue POMPE FRIZIONI
POMPE POUR EMBRAYAGE - CLUTCH-PUMP - KUPPLUNGSPUMPE - BOMBA PARA EMBRAGUE



OLIO DOT 4

ARTICOLO	APPLICAZIONI	OEM
16157	Transcar 25 non sincro Transcar 25/28/33 sincro Maxter RS / SN	**GOLDONI:** 02030136 02030592



OLIO OSO 15

ARTICOLO	APPLICAZIONI	OEM
16158	Cluster RS / SN Maxter RS / SN	**GOLDONI:** 02030375 02030591

CILINDRI FRIZIONI
CYLINDRE POUR EMBRAYAGE - CLUTCH-CYLINDRE - KUPPLUNGFSZILINDER - CILINDRO PARA EMBRAGUE



ARTICOLO	APPLICAZIONI	OEM
16099	F100 - F110 - F115 - F130 M100 - M115 - M135 70/90 - 72/94 - 80/90 - 115/90 - 130/90 - 140/90	**CNH:** 5177914 5119605

new



ARTICOLO	APPLICAZIONI	OEM
16213	**CASE** Serie JXV - JXC - JXN - Quantum - Farmall **NEW HOLLAND:** Serie T3.XXF Serie T4.XX Serie T5.XX Serie T4000 Serie TND - TNS - TNVA - TNDA	84324333 5185842

new



ARTICOLO	APPLICAZIONI	OEM
16124	**VERSIONE TOP** Legend: 105 - 115 - 120 - 125 - 130 - 135 - 140 - 145 - 160 - 165 - 180 - 185 Landpower: 115 - 125 - 130 - 135 - 145 - 160 - 165 - 180 - 185 Mythos: 90 - 100 - 105 - 110 - 115	**LANDINI:** 3552715M91

new



ARTICOLO	APPLICAZIONI	OEM
16139	**VERSIONE TECHNO** Landpower 115BLU, 125, 130BLU, 145, 160BLU, 165, 185/ Landpower IVECO TIER 3 125,135,165,180 - Legend 105, 115, 130, 145, 165/ 130 N.G. 115, 120, 130, 140, 160, 180/ 130 N.G. TDI 125TDI, 130BLU, 135TD1, 145TDI, 160BLU, 165TDI, 185TDI	**LANDINI:** 3552714M91



ARTICOLO	APPLICAZIONI	OEM
16063	Antares - Explorer - Laser - Row Crop - Silver - Virtus J	**SAME:** 0.255.6537.4/60



ARTICOLO	APPLICAZIONI	OEM
16064	Dorado - Frutteto - Golden - Roller	**SAME:** 0.007.1961.4/10



ARTICOLO	APPLICAZIONI	OEM
16065	Laser - Galaxi	**SAME:** 0.257.6537.4/40



OLIO DOT 4

ARTICOLO	APPLICAZIONI	OEM
16155	Maxter RS Maxter SN	**GOLDONI:** 02030498 02030593



OLIO OSO 15

ARTICOLO	APPLICAZIONI	OEM
16156	Cluster RS Cluster SN Maxter RS Maxter SN	**GOLDONI:** 02030359 02030589

Gli articoli qui descritti, prodotti da e/o per conto di CERMAG, sono da intendersi adattabili, quindi non originali, ai marchi indicati secondo REG. CE 1400/2002
All items described here, produced by and/or on behalf of CERMAG, are to be understood as adaptable, therefore not original, to the brands indicated according to REG. EC 1400/2002

Pompe e Cilindri freno e frizione
CLUTCH CYILINDERS, CLUTCH PUMPS AND BRAKE PUMPS

CILINDRI FRENO
CYLINDRE POUR FREIN - BRAKE-CYLINDRE - BREMSENZILINDER - CILINDRO PARA FRENO

new



OLIO DOT 4

ARTICOLO	APPLICAZIONI	OEM
16265	Farmer 200 / 300C / 300LS / 300 TMATIK	**FENDT:** F158100150011 G158100150020

new



OLIO DOT 4

ARTICOLO	APPLICAZIONI	OEM
16266	Farmer 200	**FENDT:** G246100150010

new



OLIO DOT 4

ARTICOLO	APPLICAZIONI	OEM
16267	Favorit 600	**FENDT:** F184108150140

new



OLIO MINERALE

ARTICOLO	APPLICAZIONI	OEM
16137	Serie Legend 105-115-130-145 - Legend N.G. 115,120 130,140,160,180 TDI 125, 130, 135, 145, 160, 165, 185/ Landpower 115 BLU, 125, 130BLU, 135, 145,160BLU, 165, 185 Serie Ghibli/Serie Mythos	**LANDINI:** 3556022M91

new



OLIO DOT 4

ARTICOLO	APPLICAZIONI	OEM
16134	Serie 40, Serie 80, Frutteti Serie 530, Frutteti Serie 560, 6550, 8550, Serie Large 10000, 12500, 13000 , 14500	**LANDINI:** 3302605M91

new



OLIO MINERALE

ARTICOLO	APPLICAZIONI	OEM
16136	Globus 50-60-70-75; Legend 105-115-130-145 fino al 28/02/97fino matr. E04059; Frutteti Serie Advantage Serie Atlas	**LANDINI:** 3537812M91

new



OLIO DOT 4

ARTICOLO	APPLICAZIONI	OEM
16132	6550, 7550, 8550, Serie Large 10000, 12500, 13000, 14500	**LANDINI:** 785625M92



GANASCIA PER 16079 ▶ **16148**



OLIO DOT 4

ARTICOLO	APPLICAZIONI	OEM
16079	Starcar - Transcar - Euro sn Evo	**GOLDONI:** 00028619



KIT GUARNIZIONI ▶ **16182**



GANASCIA PER 16078 ▶ **16149**



OLIO DOT 4

ARTICOLO	APPLICAZIONI	OEM
16078	Serie: 400 - 500 - 700 - 800 - 1000 Transcar - Trasporter C55 - C59 - C61	**GOLDONI:** 00005200

Gli articoli qui descritti, prodotti da e/o per conto di CERMAG, sono da intendersi adattabili, quindi non originali, ai marchi indicati secondo REG. CE 1400/2002
All items described here, produced by and/or on behalf of CERMAG, are to be understood as adaptable, therefore not original, to the brands indicated according to REG. EC 1400/2002

segue CILINDRI FRENO
CYLINDRE POUR FREIN - BRAKE-CYLINDRE - BREMSENZILINDER - CILINDRO PARA FRENO



GANASCIA PER 16175
16153

OLIO DOT 4

ARTICOLO	APPLICAZIONI	OEM
16175	MTG 500 Transcar Transporter Universalcar	**GOLDONI:** 00003606



GANASCIA PER 16175
16153

N.B.: per tamburo freno Ø250mm **OLIO DOT 4**

ARTICOLO	APPLICAZIONI	OEM
16180	Rimorchio C35/C36/C63 Special Lux Special Car	**GOLDONI:** 0025718



GANASCIA PER 16181
16178

N.B.: per tamburo freno Ø220mm **OLIO DOT 4**

ARTICOLO	APPLICAZIONI	OEM
16181	Rimorchio C35/C36/C63/80/81 Special Lux Special Car	**GOLDONI:** 00017529

new



GANASCIA PER 16294
16148

Foro M10x1,25 **OLIO DOT 4**

ARTICOLO	APPLICAZIONI	OEM
16294	Transcar MR 40 Transcar MR 40RS Transcar MR 80 Transcar MR 80 RS	**GOLDONI:** 00071725



OLIO MINERALE LHM

ARTICOLO	APPLICAZIONI	OEM
16252	Aster Quasar Cluster Rs Reversible	**GOLDONI:** 00043485 00061687

new



ARTICOLO	APPLICAZIONI	OEM
16283	Serie 66 - TDD	87612052 5149676

new



ARTICOLO	APPLICAZIONI	OEM
16284	Serie 66 - 86 - TDD 82-86F - 72-86F - 62-86F	87612053 5149677

Gli articoli qui descritti, prodotti da e/o per conto di CERMAG, sono da intendersi adattabili, quindi non originali, ai marchi indicati secondo REG. CE 1400/2002
All items described here, produced by and/or on behalf of CERMAG, are to be understood as adaptable, therefore not original, to the brands indicated according to REG. EC 1400/2002

Pompe e Cilindri freno e frizione
CLUTCH CYILINDERS, CLUTCH PUMPS AND BRAKE PUMPS

GANASCE FRENO
MÂCHOIRES DE FREIN - BRAKE SHOES - BREMSBACKEN - ZAPATAS DE FRENO



Ganascia freno abbinata al cilindro 16079
Brake shoes pared to 16079

ARTICOLO	APPLICAZIONI	OEM
16148	Starcar - Transcar - Euro sn Evo	**GOLDONI:** 00028604



Ganascia freno abbinata al cilindro 16078
Brake shoes pared to 16078

ARTICOLO	APPLICAZIONI	OEM
16149	Serie: 400 - 500 - 700 - 800 - 1000 Transcar - Trasporter - C59 - C61	**GOLDONI:** 00005194



Ganascia freno 250x50 GOLDONI

ARTICOLO	APPLICAZIONI	OEM
16153	Serie 500 - Special Lux - Special Car - Transcar 20/22 - Trasporter - Trasporter Universalcar - C35 - C36 - C63 - 80 - 81	**GOLDONI:** 00003605



Ganascia freno 290x60 GOLDONI

ARTICOLO	APPLICAZIONI	OEM
16154	900 RS/DT Euro RS Euro RS EVO C59	**GOLDONI:** 00013854



Tamburo freni Ø 220

ARTICOLO	APPLICAZIONI	OEM
16178	Rimorchio C35/C36/C63/80/81 Special Lux Special Car	**GOLDONI:** 00017534



Tamburo freni Ø 220

ARTICOLO	APPLICAZIONI	OEM
16179	Rimorchio C35/C36/C63/C62/ 80/81	**GOLDONI:** 00005286

Gli articoli qui descritti, prodotti da e/o per conto di CERMAG, sono da intendersi adattabili, quindi non originali, ai marchi indicati secondo REG. CE 1400/2002
All items described here, produced by and/or on behalf of CERMAG, are to be understood as adaptable, therefore not original, to the brands indicated according to REG. EC 1400/2002

Bandelle freno
BRAKE BAND

MARCA E MODELLO	ARTICOLO E DESCRIZIONE	DISEGNO	OEM E MISURE
AGRIFULL RUOTE			
55 - 55DT - 65 - 65DT	**15242** BANDELLA INCOLLATA IN TESSUTO		OEM 5160714 Mis. 188x56x6 mm Occhiello esterno Ø 25 mm Occhiello esterno Ø 14 mm
	15487 BANDELLA RIVETTATA IN TESSUTO		OEM 5160714 Mis. 188x56x6 mm
	15674		OEM Ceppo in tessuto per bandella 15487
AGRIFULL CINGOLI			
C60 - C70 C70 Special	**15691** BANDELLA INCOLLATA IN TESSUTO		OEM 4965138 - 4996577 - 4965141 Mis. 214x50x6 mm
	15500 BANDELLA RIVETTATA IN TESSUTO		OEM 4965138 - 4996577 - 4965141 Mis. 214x50x6 mm
	15675		OEM Ceppo in tessuto per bandella 15500
C80.50	**15243** BANDELLA INCOLLATA IN CONGLOMERATO		OEM 5109313 Mis. 214x50x6 mm
	15692 BANDELLA RIVETTATA IN TESSUTO		OEM 5109313 Mis. 214x50x6 mm
	15488		OEM Ceppo in conglomerato per bandella 15489
	15675		OEM Ceppo in tessuto per bandella 15489
C80 - 70 Special	**15244** BANDELLA INCOLLATA IN TESSUTO		OEM 5161640 Mis. 214x50x6 mm

MARCA E MODELLO	ARTICOLO E DESCRIZIONE	DISEGNO	OEM E MISURE
segue AGRIFULL CINGOLI			
C80.46 - C80.56 - C80.66 - C80.76 - 60C - 70C - 80C	**15676** BANDELLA INCOLLATA IN TESSUTO		OEM 5164940 Mis. 214x65x6 mm
	15247 BANDELLA INCOLLATA IN TESSUTO		OEM 5161638 - 5123188 - 48097881 Mis. 214x60x6 mm
	15490 BANDELLA RIVETTATA IN TESSUTO		OEM 5123188 Mis. 214x60x6 mm
	15491 IN CONGLOMERATO		OEM Ceppo per bandella 15490
	15703 IN TESSUTO		OEM Ceppo per bandella 15490
	15677		OEM Ceppo in tessuto per bandella 15676
CARRARO S.P.A. - CINGOLI			
655C - 6300C	**15080** BANDELLA RIVETTATA IN TESSUTO		OEM 101169 Mis. 212x90x6 mm
	15678		OEM Ceppo in tessuto per bandella 15080
450C - 450CL - 455C - 505C - 555C - 655C - 3500C - 4500C	**15691** BANDELLA INCOLLATA IN TESSUTO		OEM 86393 Mis. 214x50x6 mm
	15500 BANDELLA RIVETTATA IN TESSUTO		OEM 86393 Mis. 214x50x6 mm
	15675		OEM Ceppo in tessuto per bandella 15500
50.5 620.5	**15768** BANDELLA RIVETTATA IN TESSUTO		OEM

Gli articoli qui descritti, prodotti da e/o per conto di CERMAG, sono da intendersi adattabili, quindi non originali, ai marchi indicati secondo REG. CE 1400/2002
All items described here, produced by and/or on behalf of CERMAG, are to be understood as adaptable, therefore not original, to the brands indicated according to REG. EC 1400/2002

Bandelle freno
BRAKE BAND

FIAT RUOTE

MARCA E MODELLO	ARTICOLO E DESCRIZIONE	DISEGNO	OEM E MISURE
La piccola - 200R - 211R - 215R - 221R - 231R - 241R - 251R - 220R -	**15152** BANDELLA RIVETTATA IN TESSUTO		OEM 5163521 582539-593868 Mis. 198x38x5 mm
250 - 300 - 300DT - 350 - 350N - 350S - 350NS - 420 - 420DT	**15155** BANDELLA INCOLLATA IN TESSUTO		OEM 5161240 Mis. 210x38x5 mm
	15170 BANDELLA INCOLLATA IN CONGLOMERATO		OEM 5161240 Mis. 210x38x5 mm
	15680 BANDELLA RIVETTATA IN CONGLOMERATO		OEM 4966601-5161240 Mis. 210x38x5 mm
	15681 BANDELLA RIVETTATA IN TESSUTO		OEM 4966601-5161240 Mis. 210x38x5 mm
	15492		OEM 597871-597872 Ceppo in conglomerato per bandella 15680-15170
	15682		OEM 597871-597872 Ceppo in tessuto per bandella 15681-15155
311R - 312 - 315 - 331R - 411R-T - 415 - 431R	**15683** BANDELLA INCOLLATA IN CONGLOMERATO		OEM 582691 5161239 Mis. 176x50x6 mm
	15684 BANDELLA INCOLLATA IN TESSUTO		OEM 582691 5161239 Mis. 176x50x6 mm
	15082 BANDELLA RIVETTATA IN CONGLOMERATO		OEM 582691 5161239 Mis. 176x50x6 mm
	15685 BANDELLA RIVETTATA IN TESSUTO		OEM 582691 5161239 Mis. 176x50x6 mm

segue FIAT RUOTE

MARCA E MODELLO	ARTICOLO E DESCRIZIONE	DISEGNO	OEM E MISURE
	15493		OEM 582691 Ceppo in conglomerato per bandella 15683 - 15082
	15686		OEM 582691 Ceppo in tessuto per bandella 15684 - 15685
450 - 450DT - 480 - 480DT - 480 Vigneto - 500 - 500DT - 540 - 540DT - 550 - 550DT - 600 - 600DT - 640 - 640DT	**15239** BANDELLA INCOLLATA IN CONGLOMERATO		OEM 4980314-5107956 Mis. 188x50x6 Occhiello Ø 22 esterno e Ø 14 mm interno.
	15687 BANDELLA INCOLLATA IN TESSUTO		OEM 4980314-5107956 Mis. 188x50x6 Occhiello Ø 22 esterno e Ø 14 mm interno.
	15083 BANDELLA RIVETTATA IN CONGLOMERATO		OEM 4954030-4963008 Mis. 188x50x6 Occhiello Ø 22 mm esterno e Ø 14 mm interno.
	15688 BANDELLA RIVETTATA IN TESSUTO		OEM 4954030-4963008 Mis. 188x50x6 Occhiello Ø 22 esterno e Ø 14 mm interno.
	15494		OEM 596209 Ceppo in conglomerato per bandella 15239-15083
	15689		OEM 596209 Ceppo in tessuto per bandella 15687-15688
440 - 440DT - 440 Vigneto - 450 - 450DT - 480 - 480 Vigneto - 480S - 480.8 - 480.8 DT - 550 - 550DT - 600 - 600DT 500 - 500DT	**15241** BANDELLA INCOLLATA IN TESSUTO		OEM 4996432-5112676 Mis. 188x50x6 mm Occhiello Ø 25 mm esterno.

Gli articoli qui descritti, prodotti da e/o per conto di CERMAG, sono da intendersi adattabili, quindi non originali, ai marchi indicati secondo REG. CE 1400/2002
All items described here, produced by and/or on behalf of CERMAG, are to be understood as adaptable, therefore not original, to the brands indicated according to REG. EC 1400/2002

Bandelle freno
BRAKE BAND

MARCA E MODELLO	ARTICOLO E DESCRIZIONE	DISEGNO	OEM E MISURE
segue FIAT RUOTE			
480S - 480.8 - 480.8DT - 480 Vigneto - 500 - 500DT - 540 - 540DT - 640 - 640DT	**15240** BANDELLA INCOLLATA IN TESSUTO		OEM 5107958 Mis. 188x56x6 mm Occhiello esterno Ø 22 mm Occhiello interno Ø 14 mm
	15242 BANDELLA INCOLLATA IN TESSUTO		OEM 5112685 5112686-5160714 Mis. 188x56x6 mm Occhiello esterno Ø 25 mm Occhiello interno Ø 14 mm
	15487 BANDELLA RIVETTATA IN TESSUTO		OEM 5107958 Mis. 188x56x6 mm
	15085 BANDELLA RIVETTATA IN CONGLOMERATO		OEM 5107958 Mis. 188x56x6 mm
	15495		OEM Ceppo in conglomerato per bandella 15085
	15674		OEM Ceppo in tessuto per bandella 15240-15487
FIAT CINGOLI			
25C - 25CL - 25CF - 25CS - (fino al telaio N° 600600)	**15081** BANDELLA RIVETTATA IN CONGLOMERATO		OEM 536465 Mis. 198x50x6 mm
	15690 BANDELLA RIVETTATA IN TESSUTO		OEM 536465 Mis. 198x50x6 mm
	15496		OEM Ceppo in conglomerato per bandella 15081
	15679		OEM Ceppo in tessuto per bandella 15690

MARCA E MODELLO	ARTICOLO E DESCRIZIONE	DISEGNO	OEM E MISURE
segue FIAT CINGOLI			
311C - 332C - 351C - 352C - 355C - 400C - 411C - 411CL - 451C - 455C - 455C Super - 505C - 505C Super - 555C - 605C - 605C Super	**15248** BANDELLA INCOLLATA IN CONGLOMERATO		OEM 593873- 4965138-4996577 Mis. 214x50x6 mm
	15691 BANDELLA INCOLLATA IN TESSUTO		OEM 593873 - 4965138 - 4996577 - 4965141 Mis. 214x50x6 mm
	15500 BANDELLA RIVETTATA IN TESSUTO		OEM 593873 - 4965138 - 4996577 - 4965141 Mis. 214x50x6 mm
	15488		OEM 76028900 Ceppo in conglomerato per bandella 15248
	15675		OEM Ceppo in tessuto per bandella 15500
555C - 605C - 605C Super	**15248** BANDELLA INCOLLATA IN CONGLOMERATO		OEM 4965138-4996577 Mis. 214x50x6 mm
	15691 BANDELLA INCOLLATA IN TESSUTO		OEM 5109325 - 4965141 Mis. 214x50x6 mm
	15500 BANDELLA RIVETTATA IN TESSUTO		OEM 5109325 - 4965141 Mis. 214x50x6 mm
	15488		OEM 76028900 Ceppo in conglomerato per bandella 15248
	15675		OEM 76028900 Ceppo in tessuto per bandella 15500

Gli articoli qui descritti, prodotti da e/o per conto di CERMAG, sono da intendersi adattabili, quindi non originali, ai marchi indicati secondo REG. CE 1400/2002
All items described here, produced by and/or on behalf of CERMAG, are to be understood as adaptable, therefore not original, to the brands indicated according to REG. EC 1400/2002

Bandelle freno
BRAKE BAND

MARCA E MODELLO	ARTICOLO E DESCRIZIONE	DISEGNO	OEM E MISURE
segue FIAT CINGOLI			
355C - 400C - 411C - 411CL - 451C - 455C - 455C Super - 505C - 505C Super - 55.65 Frutteto - 55.65 Vigneto - 55.65 Montagna - 60.65 Vigneto - 55.75 Frutteto - 55.75 Vigneto - 55.75 Montagna - 60.75 Vigneto	**15243** BANDELLA INCOLLATA IN CONGLOMERATO		OEM 5109313 Mis. 210x50x6 mm
	15244 BANDELLA INCOLLATA IN TESSUTO		OEM 5109313 Mis. 210x50x6 mm
	15489 BANDELLA RIVETTATA IN CONGLOMERATO		OEM 5109313 Mis. 210x50x6 mm
	15692 BANDELLA RIVETTATA IN TESSUTO		OEM 5109313 Mis. 210x50x6 mm
	15488		OEM Ceppo in conglomerato per bandella 15489
	15675		OEM Ceppo in tessuto per bandella 15692
55.65 Frutteto - 55.65 Vigneto - 55.65 Montagna - 60.65 Vigneto - 55.75 Frutteto - 55.75 Vigneto - 55.75 Montagna - 60.75 Vigneto	**15676** BANDELLA INCOLLATA IN TESSUTO		OEM 48097881 - 5164940 Mis. 210x65x6 mm
	15677		OEM Ceppo in tessuto per bandella 15676

MARCA E MODELLO	ARTICOLO E DESCRIZIONE	DISEGNO	OEM E MISURE
segue FIAT CINGOLI			
60.65 Frutteto - 60.65 Montagna - 70.65 - 70.65 Montagna - 80.65 - 60.75 Frutteto - 60.75 Montagna - 70.75 - 70.75 Montagna - 80.75	**15247** BANDELLA INCOLLATA IN TESSUTO		OEM 5123188 - 5161638 Mis. 210x60x6 mm
	15490 BANDELLA RIVETTATA IN TESSUTO		OEM 5123188 Mis. 210x60x6 mm
	15491 IN CONGLOMERATO		OEM Ceppo per bandella 15490
	15703 IN TESSUTO		OEM Ceppo per bandella 15490
FL4C - FL4C Idrovert - FL4D Idrovert - FL4 LM - 605 C - 605 C. SUP.	**15498** BANDELLA INCOLLATA IN TESSUTO		OEM 4996583-4996584 Mis. 210x56x6 mm
	15086 BANDELLA RIVETTATA IN TESSUTO		OEM 4996583-4996584 Mis. 210x56x6 mm
	15504		OEM 4996583-4996584 Ceppo in tessutoper bandella 15086
70 - 80 - 90 - 100 - 120 1355	**15770** SERIE CEPPI		OEM Mis. 134x92x6,5 mm
	15771 SERIE CEPPI MAGGIORATI 1,5		OEM Mis. 134x92x8 mm
100.55 - 85.55 855 - 95.55 955	**15772** SERIE CEPPI		OEM 5161610 Mis. 122x92x6,5 mm

Gli articoli qui descritti, prodotti da e/o per conto di CERMAG, sono da intendersi adattabili, quindi non originali, ai marchi indicati secondo REG. CE 1400/2002
All items described here, produced by and/or on behalf of CERMAG, are to be understood as adaptable, therefore not original, to the brands indicated according to REG. EC 1400/2002

Bandelle freno
BRAKE BAND

FIAT ALLIS

MARCA E MODELLO	ARTICOLO E DESCRIZIONE	DISEGNO	OEM E MISURE
655C 805C Mod. 5 FL 6	**15695** BANDELLA RIVETTATA IN TESSUTO		OEM Mis. 119x90x6,5 mm
	15696		OEM Ceppo in tessuto per bandella 15695
FA 100 FA 150 FL 7 - 8 - 9	**15770** SERIE CEPPI		OEM Mis. 134x92x6,5 mm
	15771 SERIE CEPPI MAGGIORATA 1,5		OEM Mis. 134x92x8 mm
FL 10 FL 14	**15773** SERIE CEPPI		OEM Mis. 171x90x6 mm
FD 20 FL 20 FP 60	**15774** SERIE CEPPI		OEM Mis. 153x120x8 mm

GOLDONI - ITMA

MARCA E MODELLO	ARTICOLO E DESCRIZIONE	DISEGNO	OEM E MISURE
C45 3.45 3.40 Nike 280 Nike 300LL	**16205** BANDELLA FRENO		OEM 00660189 Mis. 171x40x6 mm
C60 3.60	**15768** BANDELLA RIVETTATA IN TESSUTO		OEM 00660188

LAMBORGHINI RUOTE

MARCA E MODELLO	ARTICOLO E DESCRIZIONE	DISEGNO	OEM E MISURE
R230 - R230DT - R340 - R340DT	**15088** BANDELLA RIVETTATA IN TESSUTO		OEM 400.1801.3 Mis. 196x50x6 mm
	15679		OEM Ceppo in tessuto per bandella 15088

LAMBORGHINI CINGOLI

MARCA E MODELLO	ARTICOLO E DESCRIZIONE	DISEGNO	OEM E MISURE
C230 - C230S - C340	**15089** BANDELLA RIVETTATA IN TESSUTO		OEM 400.5005.5 Mis. 198x50x6 mm
	15679		OEM Ceppo in tessuto per bandella 15089
C483 C483S C503 Std C553 Std C554 C664 C683	**15236** BANDELLA RIVETTATA IN TESSUTO		OEM 424.5411.4 Mis. 196x60x6 mm
	15513		OEM Ceppo in tessuto per bandella 15236
C503 - C533 - C583 - C603 - C653	**15499** BANDELLA RIVETTATA IN TESSUTO		OEM 433.5411.4 Mis. 214x50x6 mm
	15675		OEM Ceppo in tessuto per bandella 15499
C684L / STD C704 C754 C783 C784	**15097** BANDELLA		OEM 157.5411.3/10 Mis. 210x60x6 mm
	15702		OEM Serie ceppi in tessuto per bandella 15097

LANDINI CINGOLI

MARCA E MODELLO	ARTICOLO E DESCRIZIONE	DISEGNO	OEM E MISURE
C4500 C5500 C6000 CL6000 TL6C C14000 C4830F C5000STD C5830F C6030F C6500 C6830F CL5000	**15090** BANDELLA RIVETTATA IN CONGLOMERATO		OEM 1824761M91 Mis. 214x50x6 mm
	15698 BANDELLA RIVETTATA IN TESSUTO		OEM 582691 Mis. 214x50x6 mm
	15488		OEM Ceppo in conglomerato per bandella 15090
	15675		OEM Ceppo in tessuto per bandella 15698
	15769 BANDELLA RIVETTATA IN TESSUTO		OEM 3549085M91

Gli articoli qui descritti, prodotti da e/o per conto di CERMAG, sono da intendersi adattabili, quindi non originali, ai marchi indicati secondo REG. CE 1400/2002
All items described here, produced by and/or on behalf of CERMAG, are to be understood as adaptable, therefore not original, to the brands indicated according to REG. EC 1400/2002

Bandelle freno
BRAKE BAND

MARCA E MODELLO	ARTICOLO E DESCRIZIONE	DISEGNO	OEM E MISURE
segue LANDINI CINGOLI			
C7800 - C7830	**15091** BANDELLA RIVETTATA IN TESSUTO		OEM 3300299M91 Mis. 121x60x6 mm
	15165		OEM 3300302M2 Ceppo in tessuto per bandella 15091
MASSEY FERGUSON CINGOLI			
MF134C MF154C MF144C MF164C MF174C MF234CF MF254C MF254CF MF274C MF274CF	**15090** BANDELLA RIVETTATA IN CONGLOMERATO		OEM 1824761M91 Mis. 214x50x6 mm
	15698 BANDELLA RIVETTATA IN TESSUTO		OEM 1824761M91 Mis. 214x50x6 mm
	15488		OEM Ceppo in conglomerato per bandella 15090
	15675		OEM Ceppo in tessuto per bandella 15698
MF194C - MF294C	**15091** BANDELLA RIVETTATA IN TESSUTO		OEM 3300299M91 Mis. 121x60x6 mm
	15165		OEM 3300302M2 Ceppo in tessuto per bandella 15091
MF200C - MF244C	**15092** BANDELLA RIVETTATA IN TESSUTO		OEM 1452972M91 2739931M91 Mis. 214x60x6 mm
	15699		OEM Ceppo in tessuto per bandella 15092 Mis. 214x60x6 mm
MF300C	**15093** BANDELLA RIVETTATA IN TESSUTO		OEM 1432906M94 Mis. 208x75x8 mm

MARCA E MODELLO	ARTICOLO E DESCRIZIONE	DISEGNO	OEM E MISURE
SAME RUOTE			
Centauro 55-60-65 - Corsaro 70 - 70 Syncro	**15097** BANDELLA RIVETTATA IN TESSUTO		OEM 157.5411.3/10 Mis. 210x60x6 mm
	15702		OEM Serie ceppi in tessuto per bandella 15097
Falcon - Minitauro 50-55-60 Frutteto - 60 Vigneto	**15095** BANDELLA RIVETTATA IN TESSUTO		OEM 146.5411.3/10 Mis. 178x60x6 mm
	15701		OEM Serie ceppi in tessuto per bandella 15095
Centauro 1° tipo	**15096** BANDELLA RIVETTATA IN TESSUTO		OEM 135.5411.4 Mis. 210x60x6 mm
SAME CINGOLI			
Condor C Falcon C Solar 55C Solar 60C	**15236** BANDELLA RIVETTATA IN TESSUTO		OEM 424.5411.4 Mis. 196x60x6 mm
	15513		OEM Ceppo in tessuto per bandella 15236
Falcon C - Minitaurus 60C - Taurus C	**15500** BANDELLA RIVETTATA IN TESSUTO		OEM 160.5411.2 Mis. 214x50x6 mm
	15675		OEM 424.5412.0 Ceppo in tessuto per bandella 15500

RIVETTI PER BANDELLE
RIVETS
RIVETS
ROHRNIETEN
REMACHE HUECO

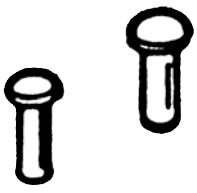

ARTICOLO	DESCRIZIONE	CONFEZIONE
15652	RIVETTO 5x12 TESTA 10	1 kg
15655	RIVETTO 5x15 TESTA 10	1 kg

Gli articoli qui descritti, prodotti da e/o per conto di CERMAG, sono da intendersi adattabili, quindi non originali, ai marchi indicati secondo REG. CE 1400/2002
All items described here, produced by and/or on behalf of CERMAG, are to be understood as adaptable, therefore not original, to the brands indicated according to REG. EC 1400/2002

Dischi e anelli freno
DISC BRAKE PADS-BRAKE FACING

DISCHI FRENO - ANELLI FRENO
DISQUE DE FREIIN - ANNEAU DE FREIN
DISC BRAKE PADS - BRAKE FACING
BREMSEN SCHEIBEN - BREMSEN RING
DISCOS FRENOS - ANILLOS FRENOS



MODELLO	ARTICOLO	DESCRIZIONE	MATERIALE	DIMENSIONI mm	OEM
AGRIFULL					
45 - 45DT - 50 - 50DT - 55V-F-FDT - 55 - 60 - 70 - 70DT - 70E - 70E DT - 80 - 80DT - 80E - 80E DT - 80F - 80F DT - 80.46E - 80.56 - 80.56E - 80.66 - 80.66E - 80.76 - 80.76E	**15132**	Disco freno	Sinterizzato	165x41x4,8 45x41 - Z.22	5159830
	15254	Disco freno	Acciaio	171,7x94,3x2,65	5119327
R235 Vigneto - R335 Vigneto - R345 - R350 Sprint - Jolly 50 - Derby 60 - Griso 70 - 80.50	**15257**	Disco freno	Conglomerato	128x70x4 40x36 - Z.20	44905820
	15250	Anello per disco 15257	Conglomerato		9955369
Tornado 80 - Rodeo 90 turbo - 95 turbo	**15462**	Disco freno	Conglomerato	178x101x4,8 40x36 - Z.20	44983301
	15164	Anello per disco 15462	Conglomerato		0012.5411.0/10
80.60 - 80.75 - 80.85 - 80.60V-F - 80.70 80.70F - 80.95 - 80.105	**15252**	Disco freno	Sinterizzato	261x50x10 63x50 - Z.14	4997208
	15463	Disco freno	Acciaio	325x175x5	5110138
90 - 90DT - 100 - 100DT - 110 - 110DT - 90E - 90E DT - 100E - 100E DT - 110E - 110E DT	**15253**	Disco freno	Sinterizzato	304x65x10 71x57 - Z.14	4993585
	15466	Disco freno	Acciaio	374x215x5	5110139
140 - 140 Turbo	**15467**	Disco freno	Sinterizzato	365x62x10 78x62 - Z.13	5102783
	15468	Disco freno	Acciaio	445x240x7	5111281
BCS					
Vanguard 500 - 550 - 700 - 750 - 800RS	**15254**	Disco freno	Acciaio	171,7x94,3x2,65	58171019
CARRARO S.P.A.					
602 - 604 - 652 - 654 - 702 - 704 - 732 - 734 - 6000 - 48.2 - 48.2FV - 48.4 - 48.4FV - 58.2 - 58.2FV - 58.4 - 58.4FV - 68.2 - 68.4 - Nuovo ok: 520.2 - 520.2V - 520.4 - 520.4V - 620.2 - 620.2F - 620.4 - 620.4F - 620.4V - 720.2 - 720.2F - 720.2V - 720.4 - 720.4F - 720.4V - 820.4V	**15131**	Disco freno	Conglomerato	152x80x4,8 48x44 - Z.23	90959
	15135	Anello per disco 15131	Conglomerato		65028 41381
Nuovo ok: 520.2 - 520.2V - 520.4 - 520.4V - 620.2 - 620.2F - 620.2V - 620.4 - 620.4F - 620.4V - 720.2 - 720.2F - 720.2V - 720.4 - 720.4F - 720.4V - 820.4V	**15132**	Disco freno	Sinterizzato	165x41x4,8 45x41 - Z.22	117166
	15254	Disco freno	Acciaio	171,7x94,3x2,65	117167
78.2 - 78.4 - 88.2 - 88.4	**15255**	Disco freno	Conglomerato	178x101x4,8 48x44 - Z.23	104822
	15164	Anello per disco 15255	Conglomerato		65289

Gli articoli qui descritti, prodotti da e/o per conto di CERMAG, sono da intendersi adattabili, quindi non originali, ai marchi indicati secondo REG. CE 1400/2002
All items described here, produced by and/or on behalf of CERMAG, are to be understood as adaptable, therefore not original, to the brands indicated according to REG. EC 1400/2002

Dischi e anelli freno
DISC BRAKE PADS-BRAKE FACING

MODELLO	ARTICOLO	DESCRIZIONE	MATERIALE	DIMENSIONI mm	OEM
DEUTZ					
Agrofarm 100 - 420 - 430 Agrolux 90 - 95 - 100 Agroplus 100 Agrotric 110	new **16273**	Disco freno	Sinterizzato	Ø 280 - Z.12	0.001.3765.2
Agrolux 80 - 87 - 90 - 97 - 97LP Agroplus 75 - 85 - 95 - 95 NEW Agrotrac 100	new **16274**	Disco freno	Sinterizzato	Ø 282 46,5x60 - Z.12	0.009.7067.2 0.445.5447.2 0.445.5447.2/10
Agrocompact Agrolux Agromaxx Agroplus Serie 4E / EF Serie 5D / DF / DK / DS / DV	new **16278**	Disco freno	Sinterizzato	Ø 225 38x49 - Z.12	0.008.5173.2 0.011.0587.2 0.015.4482.2
FIAT - NEW HOLLAND - FORD					
460 - 460DT - 470 - 470DT - 470S - 470S DT - 474 - 474DT	**15257**	Disco freno	Conglomerato	128x70x4 40x36 - Z.20	44905820
	15250	Anello per disco 15257	Conglomerato		44902294
570 Vigneto - 570 Frutteto - 570 Frutteto DT - 570 - 570DT - 580 - 580DT - 670 - 670DT - 680 - 680DT - 670 Frutteto - 670 Frutteto DT - 780 - 780DT - 780E - 780E DT	**15252**	Disco freno	Sinterizzato	261x50x10 63x50 - Z.14	4997208
	15463	Disco freno	Acciaio	325x175x5	5110138
650 - 650DT - 650 Special - 715 - 750 - 750DT - 800 - 800E - 900 - 900E - 1100 - 1100E	**15464**	Disco freno	Conglomerato	230x160x6 60x55 - Z.22	5160738 44092218
366 - 366DT - 466 - 466DT - 566 - 566DT - 566E - 566E DT - 666 - 666DT - 666E - 666E DT - 766 - 766DT - 766E - 766E DT - 45.66 - 46.66DT - 46.66V DT - 50.66 - 55.66V - 55.66F DT - 55.56 - 55.56DT - 50.56 - 60.56DT - 65.56 - 65.56DT - 70.56 - 70.56DT - 55.66 - 55.66DT - 55.66LP-E-LPDT - 60.66 - 60.66DT - 60.66LP - 65.66LP - 65.66DT - 70.66LP - LPDT - 80.66F - 80.66F DT - 80.66 - 80.66DT	**15132**	Disco freno	Sinterizzato	165x41x4,8 45x41 - Z.22	5159830
	15254	Disco freno	Acciaio	171,7x94,3x2,65	5119327
880 - 880DT - 880/5 - 880/5DT - 980 - 980DT - 880E - 880E DT - 980 - 980E DT - 90.90 - 90.90DT - 100.90 - 100.90DT - 110.90 - 110.90DT	**15253**	Disco freno	Sinterizzato	304x65x10 71x57 - Z.14	4993585
	15466	Disco freno	Acciaio	374x215x5	5110139
1180 - 1180DT - 1280 - 1280DT - 1380 - 1380DT - 1580 - 1580DT - 1580DT Turbo - 1880 - 1880DT - 115.90 - 115.90DT - 130.90 Turbo - 130.90DT Turbo - 140.90 Turbo - 140.90 DT Turbo - 160.90 Turbo - 160.90DT Turbo - 180.90 Turbo - 180.90DT Turbo	**15467**	Disco freno	Sinterizzato	365x62x10 78x62 - Z.13	5102783
	15468	Disco freno	Acciaio	445x240x7	5111281
100/90 - 70/66S - 80/66S - TD5040 - TD55D - TD60D - TD65D - TD70D - TD75D - TD80D - TD90D - TD95D	**15810**	Disco freno	Acciaio	152x100x1,50 Z.6	5163840 84177629
70/90DT - 90/90DT - 80/66DT - 80/90DT - 80/88DT - 85/90DT - 70/88DT - 70/66DT - 70/66SDT - 80/66SDT - 100/90 - 100/90DT - 110/90DT - 110/90 - TD5.105 - TD5.95 - TD5.115 - TD5050 - TD5030 - TD5040 - TD55D - TD75D - TD55D - TD60D - TD65D - TD70D - TD90D - TD75D - TD80D - TD80D PLUS - TD85D - TD95D - TD90D - TD95D - TD95D PLUS	**15819**	Disco freno	Sinterizzato	140x91x2 Z.32	47033066 5140243
8160 - 8260 - 8360 - 8560 - F100 - F110 - F115 - F120 - F130 - F140 - M100 - M115 - M135 - M160 - TM115 - TM125 - TM135 - TM150 - TM165	**15820**	Disco freno	Sinterizzato	327x60x10 76x60 - Z.14	5154521
5610S - 6610S - 6810S - 7010 - 7610S - 7810S - 8010 - 5640 - 6640 - 7740 - 8340 - 8240 - 7840 TS100 - TS110 - TS115 - TS80 - TS90 T6.120	new **15775**	Disco freno	Sinterizzato	224x154x4,8 60x54 - Z.22	83989830 87518036 48032943 48032945
62-85 - 62-85M - 72-85 - 72-85M - 82-85M - 88-85M TK100A - TK4040 - TK4040M - TK4050 - TK4050M - TK4060 - TK75M - TK75MA - TK76 - TK76M - TK80A - TK80MA - TK85 - TK85M - TK90A - TK90MA - TK95M	new **15130**	Disco freno	Acciaio	228x127x2,65	5163734
TK4.100 - TK4.100 - TK4.100M - TK4.100M - TK4.110 - TK4.110 - TK4.110M - TK4.110M - TK4.90 - TK4.90 - TK4.90M - TK4.90M	**16275**	Disco freno	Sinterizzato	223,75x75 78x48 - Z.29	5161932

Gli articoli qui descritti, prodotti da e/o per conto di CERMAG, sono da intendersi adattabili, quindi non originali, ai marchi indicati secondo REG. CE 1400/2002
All items described here, produced by and/or on behalf of CERMAG, are to be understood as adaptable, therefore not original, to the brands indicated according to REG. EC 1400/2002

Dischi e anelli freno
DISC BRAKE PADS-BRAKE FACING

MODELLO	ARTICOLO	DESCRIZIONE	MATERIALE	DIMENSIONI mm	OEM
GOLDONI					
3000 - STAR 3000 - COMPACT - QUASAR - STAR 4000 Q - STAR 50/70 - STAR QUADRIFOGLIO	**16029**	Disco freno	Sinterizzato	165x110x5 40x36 - Z.20	00041480 00043325 00064139
	15254	Disco freno	Acciaio	171,7x94,3x2,65	00018017
ASTER - RONIN CLUSTER RS/SN/REVERSIBILE MAXTER RS/SN/REVERSIBILE	**16183**	Disco freno	Sinterizzato	143x90x5,0 - Z.18	00033594
	16184	Disco freno	Acciaio	-	00040974
BOXTER IDEA IDEA 35-37-40 - HST	**15251**	Disco freno	Sinterizzato	101x28x5,2 30x28 - Z.23	00025834
	16188	Disco freno	Acciaio	108x50x2,65 2 tacche esterne	00028021
HURLIMANN					
H-345 - H-355 - H-360 - H-470	**15255**	Disco freno	Conglomerato	178x101x4,8 48x44 - Z.23	0.177.5434.3
	15164	Anello per disco 15255	Conglomerato	-	0.136.5435.0
4351	**15251**	Disco freno	Sinterizzato	101x28x5,2 30x28 - Z.23	0.151.5469.0
	15469	Disco freno	Acciaio	108x50x2,7	0.151.5468.0
H-351 - H-355F - H-360 - H-361 - H-361F - H-361V - H-470 - H-476F	**15470**	Disco freno	Sinterizzato	178x44x5 48x44 - Z.23	0.256.5434.0
	15471	Disco freno	Acciaio	184x114x2,65	0.177.5475.0
H5160 - H6160 (Fino al Tel. N° 00161)	**15476**	Disco freno	Sinterizzato	224x55x4,8 60x55 - Z.27	0.154.5459.0
	15130	Disco freno	Acciaio	228x127x2,65	0.154.5460.0
Elite H6115XB - H61635XB Prestige H478 - 488T XB105 - XB MAX100 / TRADITION - MAX110 XBT-TB 100T - 100TB XT 105 - 110 - 908 - 909 - 910.4 - 910.6 - 911 - 913	new **16273**	Disco freno	Sinterizzato	Ø 280 - Z.12	0.011.3765.2
H4105 Elite - H476 - H476.4 - H478 - H478.4 - H486T - H488T - H6115 Elite - H6135 Elite PRESTIGE 95 Tradition XB85 - XB85T - XB95 - XB95T XT95 - XT115 - XT130 - XT85 - XT908 - XT909 - XT910.4 - XT911 - XT913	new **16274**	Disco freno	Sinterizzato	Ø 282 46,5x60 - Z.12	0.009.7067.2 0.445.5447.2 0.445.5447.2/10
Joker XA - XE - XF - XN - XS - XV	new **16278**	Disco freno	Sinterizzato	Ø 225 38x49 - Z.12	0.008.5173.2 0.011.0587.2 0.015.4482.2
LAMBORGHINI					
R483 - 483DT - R503 - 503DT - R603 - 603DT - R583 - 583DT - R653 - 653DT - R654 - 654DT	**15255**	Disco freno	Conglomerato	178x101x4,8 48x44 - Z.23	0.177.5434.3
	15164	Anello per disco 15255	Conglomerato	-	0.136.5435.0
R483 - 483DT - R550 - 550DT - R583 - 583DT - R653 - 653DT - R654 - 654DT - 653 Frutteto - R683 - 683DT - R684 - 684DT - R684DT Frutteto - R724 - 724DT - 660 - 660DT - 660F - 660V - 775	**15470**	Disco freno	Sinterizzato	178x44x5 48x44 - Z.23	0.256.5434.0/10
	15471	Disco freno	Acciaio	184x114x2,65	0.256.5456.0
R480 - 480DT - R485 - 485DT - R490 - R704 - R704DT - R804 - 804DT - R904 - 904DT	**15472**	Disco freno	Sinterizzato	224x53x4,8 60x53 - Z.22	0.427.5434.0
	15473	Disco freno	Acciaio	228x127x2,65	0.154.5460.0/10
R235 - R235DT - R235S	**15133**	Disco freno	Conglomerato	102x51x4,5 31x28,5 - Z.23	0.159.5434.3
	15479	Anello per disco 15133	Conglomerato	-	0.159.5435.0
R240 - 240DT - R350 - 350DT - R503 - 503DT - R603 - 603DT	**15131**	Disco freno	Conglomerato	152x80x4,8 48x44 - Z.23	0.422.5434.3
	15135	Anello per disco 15131	Conglomerato	-	0.422.5435.0
R235 - R345 - R345DT - R345F	**15251**	Disco freno	Sinterizzato	101x28x5,2 30x28 - Z.23	0.151.5469.0
	15469	Disco freno	Acciaio	108x50x2,7	0.151.5468.0

Gli articoli qui descritti, prodotti da e/o per conto di CERMAG, sono da intendersi adattabili, quindi non originali, ai marchi indicati secondo REG. CE 1400/2002
All items described here, produced by and/or on behalf of CERMAG, are to be understood as adaptable, therefore not original, to the brands indicated according to REG. EC 1400/2002

Dischi e anelli freno
DISC BRAKE PADS-BRAKE FACING

MODELLO	ARTICOLO	DESCRIZIONE	MATERIALE	DIMENSIONI mm	OEM
segue LAMBORGHINI					
Formula 115 - 135 Grand Prix 774-80 - 874-90T Premium 1050 - 1060 - 1100 - 1300 - 850 - 950 R3. 100 - 105 - 90 - 95 - 110 R4. 105 - 110	**16273**	Disco freno	Sinterizzato	Ø 280 - Z.12	0.011.3765.2
Formula 105 - 115 - 135 R774 - R774/80 - R874T - R874/90T Premium 1050 - 850 - 950 - 1100 - 1300 774/80N - 774/85 Cross N - 874/95 Cross N Grand Prix 95 Target R3.75 - R3.85 - R3.85T - R3.95 - R3.95T - R3.95TB R4.85 - R4.95 R5.100 - R5.115 - R5.130	**16274**	Disco freno	Sinterizzato	Ø 282 46,5x60 - Z.12	0.009.7067.2 0.445.5447.2 0.445.5447.2/10
Agile Crono Lampo R2 Rekord RF - RS - RV Spire Sprint	**16278**	Disco freno	Sinterizzato	Ø 225 38x49 - Z.12	0.008.5173.2 0.011.0587.2 0.015.4482.2
LANDINI					
R3200 - R5000 - R5000 Special - R5000 MKz - R6000 Special MK3 - 6000DT	**15474**	Disco freno	Conglomerato	143x85x4,8 41,5x36 - Z.10	1432328M91
	15249	Anello per disco 15474	Conglomerato	-	1422434M91
R5500 - R6500 - R6550 - R6550/4 - R6550 Velox Drive - R7500 - R7550 - R8500DT	**15475**	Disco freno	Conglomerato	165x85x4,8 45x38 - Z.13	1823112M91
	15134	Anello per disco 15475	Conglomerato	-	1423617M91 3305272M91
R10000DT - 10000S - 10000MKz - R12000DT - 12500 -13000 - 13000MKz (dal 11-87) - 14500 Turbo - 14500 MKz (dal 11-87) - LANDPOWER - LEGEND Serie 6	**15476**	Disco freno	Sinterizzato	224x55x4,8 60x55 - Z.27	1860964M2
	15130	Disco freno	Acciaio	228x127x2,65	1860965M2
R8550DT - R8550DT Velox Drive - 5530F-F. DT - 5530L-V - 6530F-F.DT - 6530L-V - 6030L Turbo - 6030F Turbo - 6030V Turbo	**15477**	Disco freno	Conglomerato	178x101x4,8 45x38 - Z.13	3302699M91 1895852M91
	15164	Anello per disco 15477	Conglomerato	-	1895853M91
R8000 - R8000 Special - R9000 Special	**15478**	Disco freno	Conglomerato	178x101x4,8 59x55 - Z.27	1753117M91
	15164	Anello per disco 15478	Conglomerato	-	1845853M91 840916M92
65/75/85 GT-F - 5530F/FDT/L/V - 6530F/ FDT/L/V - 6030L/F/V TURBO - 7530L - 8530F/L - R-DT: 5860-5870-6060-6070-6680-6860-6870-7830-7860-7870-4880-8830-8860-8870-8880-9880 ADVANTAGE: L55/60/65/75/85 FP-LP BLIZZARD: L50/60/65/75/85/95 GLOBE - GHIBLI - GLOBALFARM - MULTIFARM - POWERFARM - POWERMONDIAL - REX - Serie 4D/5H - TREKKER - VISION	**15875**	Disco freno	Acciaio - Carta	178x140x4,8 48x44 - Z.23	3671530M2 3550896M1 3308295M2
	16122	Disco freno Maggiorato	Grafitico		
	15471	Disco freno	Acciaio	184x114x2,65	3308296M2
MASSEY FERGUSON					
MF135 - 148 - 152 - MF765 - MF1104	**15478**	Disco freno	Conglomerato	178x101x4,8 59x55 - Z.27	1753117M91
	15164	Anello per disco 15478	Conglomerato		840916M92
MF133 MK3 - 135 MK3 Francia - Export - 148 MK3 - MF165 - 168 - 175 - 178 - 185 - 188 - 235 - 245 - 265 - 250 - 260 - 290 (Europa) - 255 - 275 - 285 - 290 - 298 (Francia) - 350 - 355 - 365 - 353 - 363 - 373 - 375 - 390 - 398 - 399 - 550 - 560 - 565 - 575 - 590 - 595 - 595 MK2 - 675 - 675/4 - 690 - 690/4 - 698 - 698/4 - 699 - 699/4 - 1080 - 1080.8 - 1080.8 Super - 1014 - 1024 - 1114 - 1124 - 1134	**15476**	Disco freno	Sinterizzato	224x55x4,8 60x55 - Z.27	1860964M2
	15130	Disco freno	Acciaio	228x127x2,65	1860965M2
MF134 - 134S/4 - 154S/4 - 174 - 174S - MF184 - 194 - 233 - 253 - 263 - 273 - MF254 - 264 Turbo - 274 (fino al tel. 2211008) - MF284S - 284/4S - 294S (fino al tel. 126000657)	**15475**	Disco freno	Conglomerato	165x85x4,8 45x38 - Z.13	1823112M91
	15134	Anello per disco 15475	Conglomerato		1423617M91

Gli articoli qui descritti, prodotti da e/o per conto di CERMAG, sono da intendersi adattabili, quindi non originali, ai marchi indicati secondo REG. CE 1400/2002
All items described here, produced by and/or on behalf of CERMAG, are to be understood as adaptable, therefore not original, to the brands indicated according to REG. EC 1400/2002

Dischi e anelli freno
DISC BRAKE PADS-BRAKE FACING

MODELLO	ARTICOLO	DESCRIZIONE	MATERIALE	DIMENSIONI mm	OEM
segue MASSEY FERGUSON					
254 - 264 Turbo - 274 (dal tel. 22111009) - 284S - 284/4S - 294S (dal tel. 126C00658)	**15477**	Disco freno	Conglomerato	178x101x4,8 45x38 - Z.13	3302699M91 1895852M91
	15164	Anello per disco 15477	Conglomerato		3303240M91
MF765 - 1104 - Sirenetta	**15478**	Disco freno	Conglomerato	178x101x4,8 59x55 - Z.27	1753117M91
	15164	Anello per disco 15478	Conglomerato		840916M91
SAME					
Aurora 45 - Vigneron 35-45	**15133**	Disco freno	Conglomerato	102x51x4,5 31x28,5 - Z.23	0.159.5434.3
	15479	Anello per disco 15133	Conglomerato		0.159.5435.0
Centurion 75 Export - Condro 55 synchro - Corsaro 70 - Corsaro 70 synchro - Corsaro frutteto - Minitaurus 60 synchro (1° tipo) - Saturno - Saturno 80 synchro - Taurus 60 Export - Vigneron 60-62	**15477**	Disco freno	Conglomerato	178x101x4,8 45x38 - Z.13	0.158.5434.3
	15164	Anello per disco 15477			0.136.5435.0
Centauro 70 Export - Centauro 70 Special - Centurion 75 Special - Galaxy 170 Turbo - Hercules 160 Export (dal Tel. 1241) - Mercury 85 Special	**15476**	Disco freno	Sinterizzato	224x55x4,8	0.154.5459.0/10
	15473	Disco freno	Acciaio	228x127x2,63	0.154.5460.0/10
Delfino 32-35 - Ranger 45 - 45 Frutteto - Vigneron 50	**15251**	Disco freno	Sinterizzato	101x28x5,2 30x28 - Z.23	0.151.5469.0
	15469	Disco freno	Acciaio	108x50x2,7	0.151.5468.0
Drago 100 - 120 - Hercules 160 Export (fino al Tel. 1240) - Panther 95	**15476**	Disco freno	Sinterizzato	224x55x4,4 60x55 - Z.27	0.154.5459.0
	15130	Disco freno	Acciaio	228x127x2,65	0.154.5460.0
Frutteto 60-75 - Solar 50	**15470**	Disco freno	Sinterizzato	178x44x5 48x44 - Z.23	0.256.5434.0/10
	15471	Disco freno	Acciaio	196,6x183,7x2,65	0.256.5456.0
Leopard 80-90 - Tiger 100 Titan 145-160-190 - Trident 130	**15818**	Disco freno	Sinterizzato	304x51x10 68x50 - Z.12	0.170.5434.0/12
Argon - Dorado - Frutteto - Golden	**16231**	Disco freno	Sinterizzato	178x44x5 Z.15	0.008.5343.2
Explorer II / Special / T-TB Frutteto II Aster Condor Corsaro Explorer Falcon Minitaurus 60 synchro (2° tipo) Saturno Taurus Vigneron	**16271**	Disco freno anteriore	Sinterizzato	178x38x5,2 Z.13	0.194.5464.2
	16272	Disco freno	Acciaio	181x100x2,6	0.270.4351.0
Antares II 110 - 130 Explorer 90 - 95 - 100 Explorer II 80 - 90 Explorer 100T - 100TB - 105T Laser 110 Silver 100.4 - 100.6 - 105 - 110 - 130 - 80 - 90	**16273**	Disco freno	Sinterizzato	Ø 280 - Z.12	0.011.3765.2
Antares 100 - 110 - 130 Explorer 75 - 80 - 85 - 90 - 95 Explorer II 85 - 95 Laser 100 Silver 80 - 85 - 90 - 95 - 100.4 - 110 - 115 - 130	**16274**	Disco freno	Sinterizzato	Ø 282 46,5x60 - Z.12	0.009.7067.2 0.445.5447.2 0.445.5447.2/10
Argon Dorado Explorer Frutteto Golden Roller Same Trem II Tiger	**16278**	Disco freno	Sinterizzato	Ø 225 38x49 - Z.12	0.008.5173.2 0.011.0587.2 0.015.4482.2

Gli articoli qui descritti, prodotti da e/o per conto di CERMAG, sono da intendersi adattabili, quindi non originali, ai marchi indicati secondo REG. CE 1400/2002
All items described here, produced by and/or on behalf of CERMAG, are to be understood as adaptable, therefore not original, to the brands indicated according to REG. EC 1400/2002

11

INNESTO DELLA TRASMISSIONE A 4 RUOTE MOTRICI - FRIZIONE
ENGAGEMENT DE LA TRANSMISSION 4 ROUES MOTRICES - EMBRAYAGE
4WD POWER TRANSMISSION - CLUTCH
4WD GETRIEBE – KUPPLUNG
4WD TRANSMISIÓN – EMBRAGUE

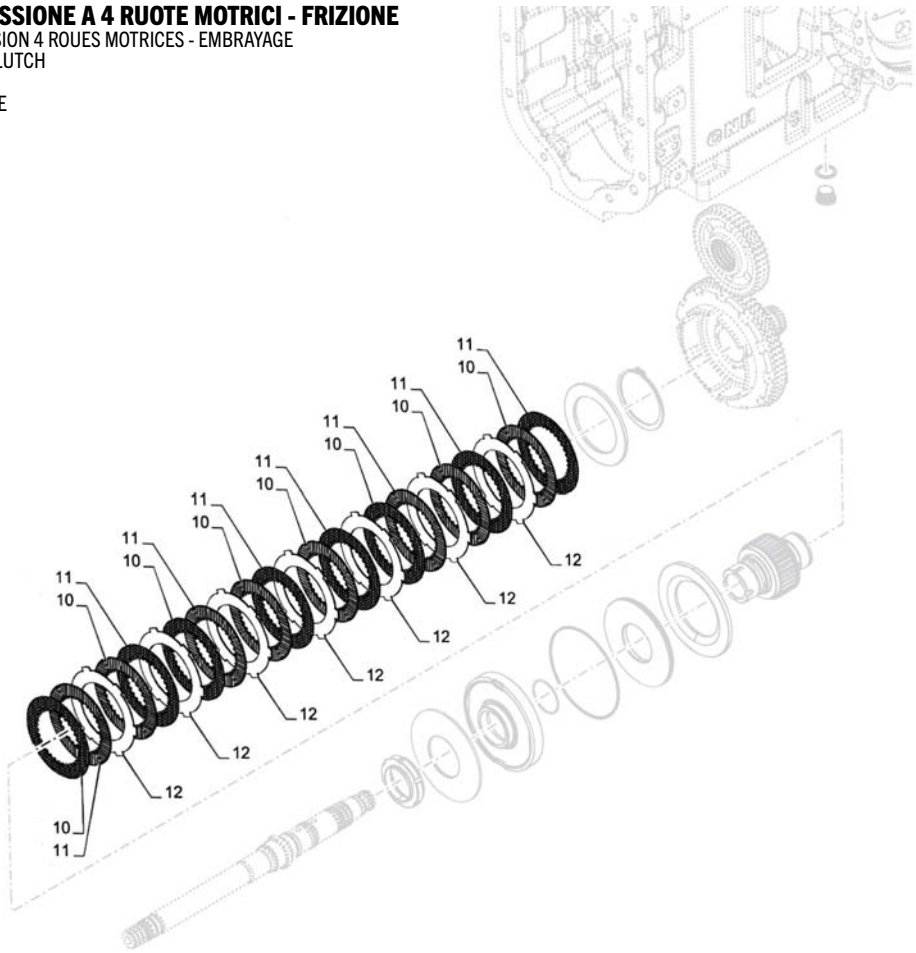

ARTICOLO	MATERIALE	DIMENSIONI mm	OEM	APPLICAZIONI	RIF.
15817	Carta	140x91x1,80 - Z.32	5163844 - 5163904	**NEW HOLLAND** Serie T6: .120 / .125 / .145 / .150 / .160 / .175 / .180 Serie T6000: T6010 - T6020 - T6030 - T6040 - T6050 - T6060 - T6070	10
15821	Carta	140x91x1 - Z.32	5159755		11
15811	Acciaio	152x100x1,50 - Z.50	5143721		12

FRIZIONE A COMANDO IDRAULICO PER INNESTO DOPPIA TRAZIONE (4WD)
EMBRAYAGE HYDRAULIQUE POUR ENGAGEMENT DOUBLE TRACTION (4WD)
4WD HYDRAULIC CLUTCH
4WD HYDRAULISCHE KUPPLUNG
4WD EMBRAGUE HIDRÁULICO

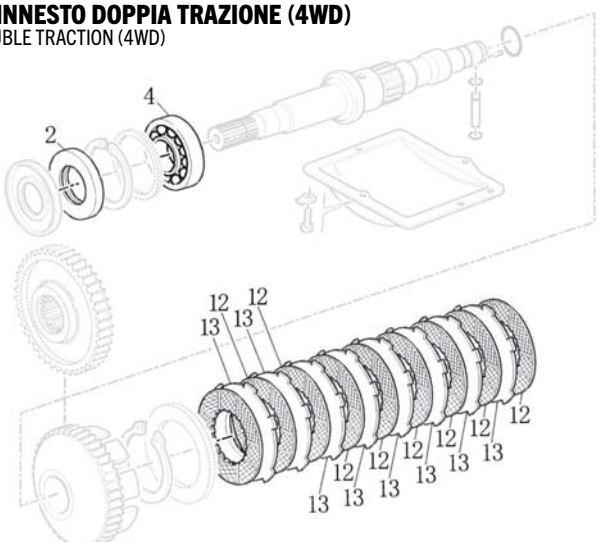

ARTICOLO	MATERIALE	DIMENSIONI mm	OEM	APPLICAZIONI	RIF.
15817	Carta	140x91x1,80 - Z.32	5163904	**NEW HOLLAND** Serie TM: TM115 - TM120 - TM125 - TM130 - TM140 - TM150 - TM155 - TM165 - TM175 Serie 60: 8160 - 8260 - 8360 - 8560	12
15810	Acciaio	152x100x1,50 - Z.6	5163840		13
64432	-	40x80x12	5125897		2
62931	-	40x80x19,75	26799960		4

Gli articoli qui descritti, prodotti da e/o per conto di CERMAG, sono da intendersi adattabili, quindi non originali, ai marchi indicati secondo REG. CE 1400/2002
All items described here, produced by and/or on behalf of CERMAG, are to be understood as adaptable, therefore not original, to the brands indicated according to REG. EC 1400/2002

Dischi frizioni idrauliche
HYDRAULIC CLUTCH DISCS

FRIZIONE PRESA DI FORZA
EMBRAYAGE DE PRISE DE FORCE
P.T.O. CLUTCH DISK
ZAPFWELLESKUPPLUNG
EMBRAGUE DE TOMA DE FUERZA

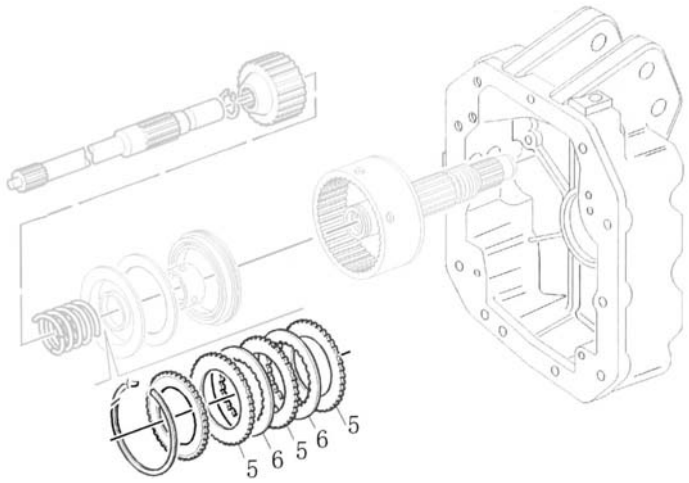

ARTICOLO	MATERIALE	DIMENSIONI mm	OEM	APPLICAZIONI	RIF.
15811	Acciaio	152x100x1,50 - Z.50	5143721	**NEW HOLLAND** Serie 60: 8160 - 8260 - 8360 - 8560 Serie M: M100 - M115 - M135 - M160 Serie F: F100 - F115 - F130 - F140	5
15816	Carta	140x91x2,5 - Z.32	5158919		6

BLOCCAGGIO DIFFERENZIALE PER ASSE RUOTA RINFORZATO - RUOTISMI RINVIO (4WD)
BLOCAGE DE DIFFÉRENTIEL RENFORCÉ – (4WD)
REINFORCED DIFFERENTIAL LOCK – (4WD)
VERSTÄERKTE DIFFERENTIALSPERRE - (4WD)
BLOQUEO DIFERENCIAL REFORZADO - (4WD)

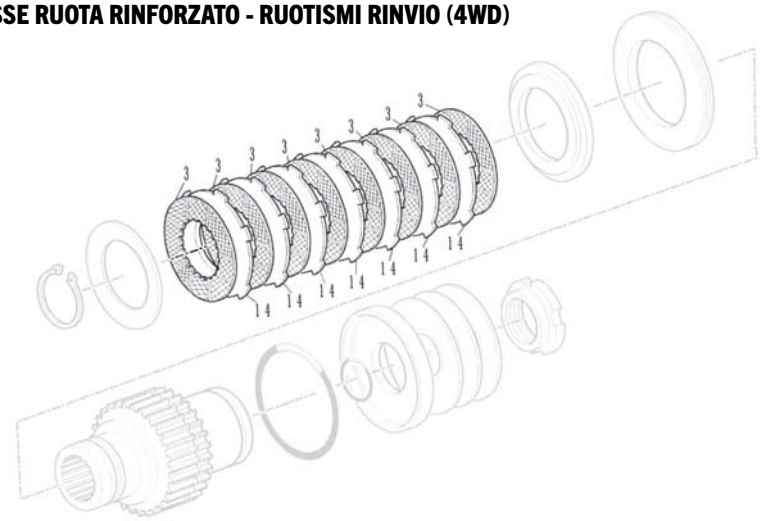

ARTICOLO	MATERIALE	DIMENSIONI mm	OEM	APPLICAZIONI	RIF.
15817	Carta	140x91x1,80 - Z.32	5163904	**NEW HOLLAND** Serie TSA: TS100A - TS110A - TS115A - TS125A - TS135A	3
15810	Acciaio	152x100x1,50 - Z.6	5163840 - 84177629		14

ALLESTIMENTO CAMBIO HI-LO
ÉQUIPEMENT DE BOITE DE VITESSE
HI-LO GEARBOX EQUIPMENT
HI-LO GETRIEBE
CAJA DE CAMBIO HI-LO

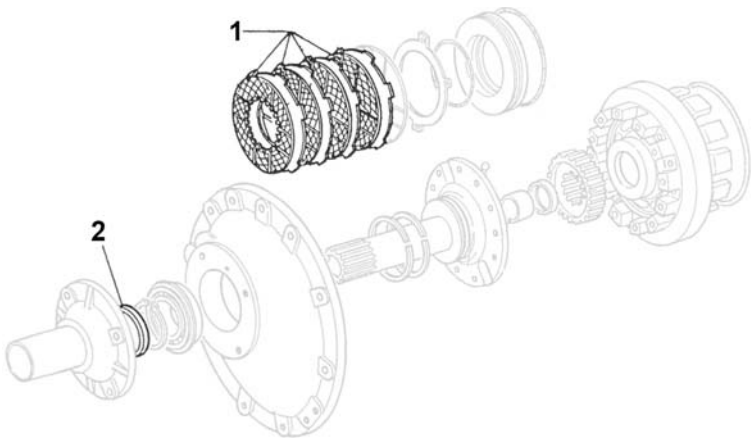

ARTICOLO	MATERIALE	DIMENSIONI mm	OEM	APPLICAZIONI	RIF.
15821	Carta	140x91x1 - Z.32	5159755 - 5143863	**FIAT** Serie F: F100 - F110 - F120 - F130	1
65157	-	55x70x8	5112307		2

Gli articoli qui descritti, prodotti da e/o per conto di CERMAG, sono da intendersi adattabili, quindi non originali, ai marchi indicati secondo REG. CE 1400/2002
All items described here, produced by and/or on behalf of CERMAG, are to be understood as adaptable, therefore not original, to the brands indicated according to REG. EC 1400/2002

Attuatori Freno
BRAKE ACTUATOR

ATTUATORE 4”
ACTIONNEUR 4”
4” ACTUATOR
AKTUATOR 4”
ACTUADOR 4”

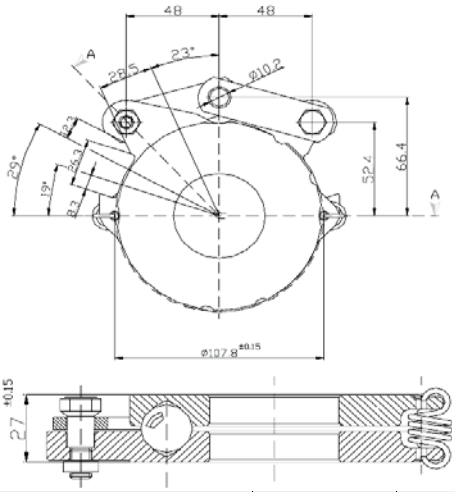

ARTICOLO	DESCRIZIONE	APPLICAZIONE	OEM
15781	Funzionamento a secco	SAME FORD	0.159.5432.3 81825525 87554528 C5NN2N623B

ATTUATORE 6”
ACTIONNEUR 6”
6” ACTUATOR
AKTUATOR 6”
ACTUADOR 6”

new



ARTICOLO	DESCRIZIONE	APPLICAZIONE	OEM
16295	Funzionamento a secco	CARRARO LAMBORGHINI SAME	0.422.5434.4 040158

ATTUATORE 6,5”
ACTIONNEUR 6,5”
6.5” ACTUATOR
AKTUATOR 6,5”
ACTUADOR 6,5”

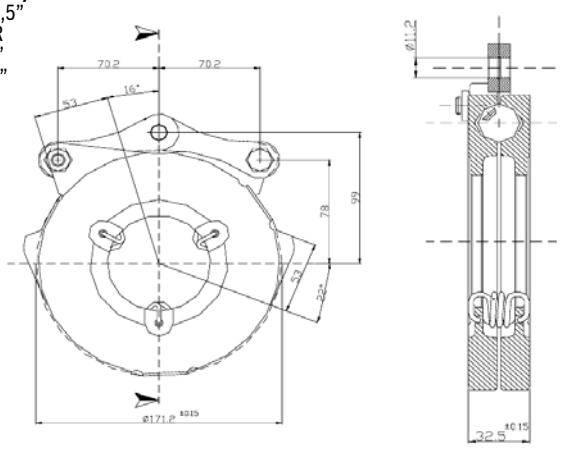

ARTICOLO	DESCRIZIONE	APPLICAZIONE	OEM
15777	Funzionamento bagno d’olio	FIAT	5129473
15778	Funzionamento a secco	LANDINI - MF	1822606M92

ATTUATORE 7”
ACTIONNEUR 7”
7” ACTUATOR
AKTUATOR 7”
ACTUADOR 7”

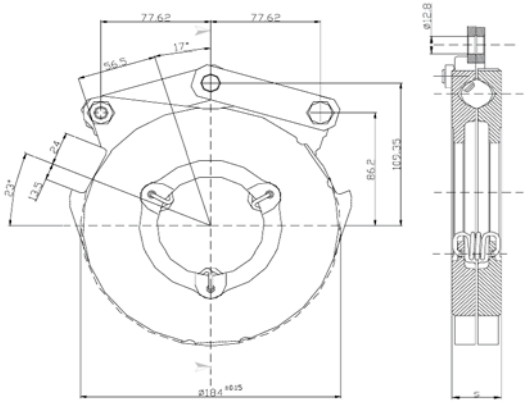

ARTICOLO	DESCRIZIONE	APPLICAZIONE	OEM
15779	Funzionamento a secco	LANDINI - MF	1895334M91

ATTUATORE 7”
ACTIONNEUR 7”
7” ACTUATOR
AKTUATOR 7”
ACTUADOR 7”



ARTICOLO	DESCRIZIONE	APPLICAZIONE	OEM
16270	Funzionamento a secco	SAME LAMBORGHINI	0.199.5434.4 0.136.5432.3 0.201.5432.3 0.005.1287.3

ATTUATORE 7”
ACTIONNEUR 7”
7” ACTUATOR
AKTUATOR 7”
ACTUADOR 7”

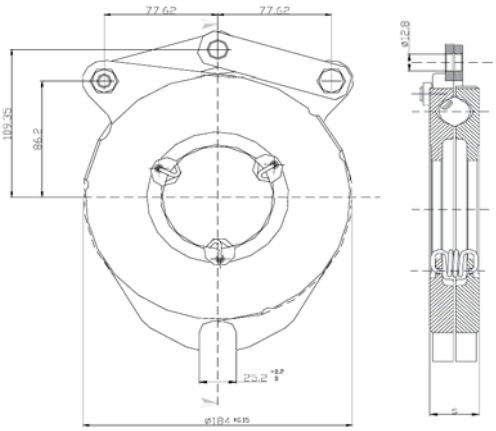

ARTICOLO	DESCRIZIONE	APPLICAZIONE	OEM
15780	Funzionamento bagno d’olio	LANDINI - MF	3308792M91 3304634M91 6531756M92 6531756M91

Gli articoli qui descritti, prodotti da e/o per conto di CERMAG, sono da intendersi adattabili, quindi non originali, ai marchi indicati secondo REG. CE 1400/2002
All items described here, produced by and/or on behalf of CERMAG, are to be understood as adaptable, therefore not original, to the brands indicated according to REG. EC 1400/2002

ATTUATORE 8” 3/4
ACTIONNEUR 8” 3/4
8” 3/4 ACTUATOR
AKTUATOR 8” 3/4
ACTUADOR 8” 3/4

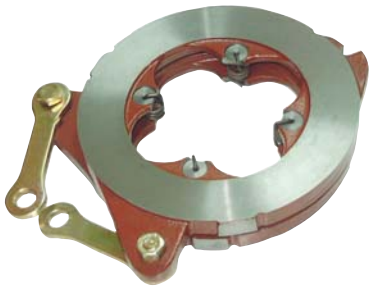

ARTICOLO	DESCRIZIONE	APPLICAZIONE	OEM
16255	Funzionamento bagno d’olio	LANDINI - MF - SAME - FIAT	1860963M92 0.154.5461.0 0.154.5434.3 3538836M91 5161929

GUARNIZIONI PER FRENI
JOINTS MOTEUR - BRAKE GASKETS - BREMSDICHTUNGEN - GÁSQUET PARA FRENOS

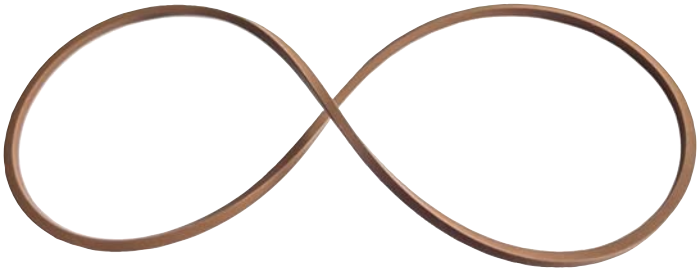

ARTICOLO	DESCRIZIONE	DIMENSIONI mm	OEM
CNH			
16236	Anello di tenuta per freni CNH	189,6x3,40	87388221
16237	Anello di tenuta per freni CNH	259,1x3,40	5105538 / 5169561
16238	Anello di tenuta per freni CNH	306,4x3,40	5105540 / 5169562
16239	Anello di tenuta per freni CNH	210,8x3,40	87388219
16240	Anello di tenuta per freni CNH	263,6x3,40	87388213

ARTICOLO	DESCRIZIONE	DIMENSIONI mm	OEM
SAME - LAMBORGHINI - DEUTZ - HÜRLIMANN			
16241	Anello di tenuta per freni	215,6x3,40	0.275.4354.0/20
16242	Anello di tenuta per freni	143,6x3,40	0.270.4353,0/20
16243	Anello di tenuta per freni	215,6x3,40	0.275.4353.0/10
16244	Anello di tenuta per freni	174,6x3,40	0.270.4354.0/30
16245	Anello di tenuta per freni	127,4x3,40	0.007.7643.0
16246	Anello di tenuta per freni	279,0x3,53	2.1539.179.0
16247	Anello di tenuta per freni	228,0x3,53	2.1539.180.0
16279	Anello di tenuta per freni	171,0x3,53	2.1539.177.0
16280	Anello di tenuta per freni	221,8x3,53	2.1539.178.0

Gli articoli qui descritti, prodotti da e/o per conto di CERMAG, sono da intendersi adattabili, quindi non originali, ai marchi indicati secondo REG. CE 1400/2002
All items described here, produced by and/or on behalf of CERMAG, are to be understood as adaptable, therefore not original, to the brands indicated according to REG. EC 1400/2002

Placchette sinterizzate e pastiglie freno
SINTERED PLATES - BRAKE PADS

PLACCHETTE SINTERIZZATE
PLAQUETTES - BUTTONS - GESINTERT PLAETTCHEN - PASTILLE SINTERIZATE

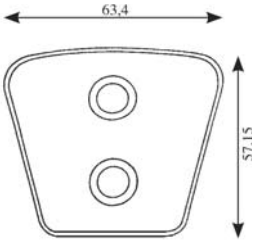

ARTICOLO	SPESSORE	NOTE
15448	3,60 mm	Le placchette sono fornite complete di rivetti.
15449	4,00 mm	

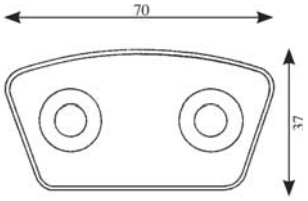

ARTICOLO	SPESSORE	NOTE
15450	3,60 mm	Le placchette sono fornite complete di rivetti.
15451	4,00 mm	

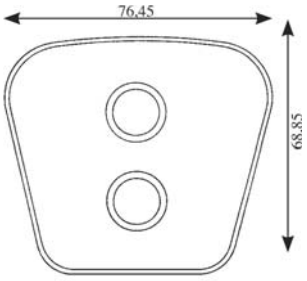

ARTICOLO	SPESSORE	NOTE
15452	3,60 mm	Le placchette sono fornite complete di rivetti.
15453	4,00 mm	
15454	4,80 mm	

PASTIGLIE FRENI DI STAZIONAMENTO
PLAQUETTE DE FREIN
BRAKES HANDS
STANDBREMSE BELAGEN
PASTILLAS FRENO DE ESTACIONAMENTO


15264


15813


15265


15481


15482


15483


15484


15485


15486


15776

ARTICOLO	MATERIALE	OEM	APPLICAZIONI
15264	Sinterizzato (Ferodo da 1 lato)	5104773 5158941 5158120	AGRIFULL: 80.60 - 80.75 - 80.85 - 80.60V-F - 80.70 - 80.70F - 90 - 90DT - 100 - 100DT - 110 - 110DT - 90E - 90E DT - 100E - 100E DT - 110E - 110E DT - 140 - 140DT Turbo - 80.95 - 80.105. FIAT: 570 Vigneto - Frutteto - Frutteto DT - 570 - 570DT - 580 - 580DT - 670 - 670DT - 680 - 680DT - 670 Frutteto - Frutteto DT - 780 - 780DT - 880 - 880DT - 880/5 - 880/5DT - 980 - 980DT - 1180 - 1180DT - 1280 - 1280DT - 1380 - 1380DT - 1580 - 1580DT - 1580DT Turbo - 1880 - 1880DT - 780E - 780E DT - 800E - 800E DT - 980E DT - 90.90 - 90.90DT - 100.90 - 100.90DT - 110.90 - 110.90DT - 115.90 - 115.90DT - 130.90 Turbo - 130.90DT Turbo - 140.90 Turbo - 140.90DT Turbo - 160.90 Turbo - 160.90DT Turbo - 180.90 Turbo - 180.90DT Turbo.
15813	Carta (Ferodo da 1 lato)	5158120 5158941 5104773	
15265	Sinterizzato (Ferodo da 2 lati)	5104774	
15812	Carta (Ferodo da 2 lati)	5105817 5158123 5105815	
15481	Sinterizzato	5118095	AGRIFULL: 70 - 70DT - 70E - 70E DT - 80 - 80DT - 80E - 80E DT - 80F - 80F DT - 80.46F - 80.56 - 80.56E - 80.66 - 80.66E - 80.76E - 80.76E. FIAT: 366 - 366DT - 466 - 466DT - 566 - 566DT - 566E - 566E DT - 666 - 666DT - 666E - 666E DT - 766 - 766DT - 766E - 766E DT - 55.90 - 55.90DT - 60.90 - 60.90DT - 65.90 - 65.90DT - 70.90 - 70.90DT - 80.90 - 80.90DT - 55.56 - 55.56DT - 60.56 - 60.56DT - 65.56 - 65.56DT - 70.56 - 70.56DT - 55.66 - 55.66DT - 55.66LP - 60.66 - 60.66DT - 60.66LP - 65.66DT - 70.66LP - 70.66LP DT - 80.66F - 80.66F DT - 80 - 66 - 80 - 66DT.
15482	Sinterizzato	5118100	
15483	Sinterizzato	0.171.5451.2	HURLIMANN: H335 - H356 - H358 - H358.4 - H358 Prestige - H360 - H362 - H372 - H466 - H466.4 - H468 - H468.4 - H468.4 Prestige - H470 - H476 - H476.4 - H478 - H478.4 - H478T Prestige - H488T Prestige - H480 - H486T - H488T - H496T - H5110 - H5160 - H6160 - H6136. LAMBORGHINI: R573.60N - R574.60N - R674 - R674.5 - R674.70N - R674.70 Gran Prix - R684 - R684DT - R684DT Frutteto - R724 - R724DT - R754 - R754DT - R784 - R784DT - R854 - R854DT - R774 - R774DT - R955 - R955DT - R956 - R956.100 - R1106 - R1106DT - R1056 - R1156 - R1256 - R1306 Turbo DT - R1356DT - R1506 Turbo DT - R1556DT - 600 - 700 Turbo - 774.5 - 774.80 - 774.80N - 774.80 Gran Prix - 874 Turbo - 874.90 T Gran Prix. SAME: Aster 60-70 - Explorer 55-60-60 IIª - 60 Special - 65-65 Special - 70 IIª - 70 Special - 75-80 IIª - 80 Special - 90 IIª Turbo - Jaguar 95 Export - Laser 90 - 100 - 110 - Leopard 90 Turbo - Tiger 100 - Tiger SIX 105 Export - Trident 130 Export - Explorer 90 IIª
15484	Sinterizzato	0.171.5459.2	
15485	Sinterizzato	3302353M1	LANDINI: R10000 DT - 100000 S - 10000 MK2 - R12000 DT - R12500 - 13000 - 13000 MK2 (dal 11/87) - R14500 Turbo - 14500 MK2 (dal 11/87) - R5530 F - F. DT - 5530 L - V - 6530 F - F. DT - R 6530 L - V - 6030 L Turbo - F Turbo - V Turbo - R5830 DT - R6830 DT - R7530 F - F DT - 7530 L - R8530 F - L - R7830 DT - R8830 DT.
15486	Sinterizzato	3302354M1	
15776	Sinterizzato	300018384 320965550	LAVERDA: 3350 - AM1200 - M100 - M1000AL - M112 - M120 - M130 - M150 - M152 - TA150

Gli articoli qui descritti, prodotti da e/o per conto di CERMAG, sono da intendersi adattabili, quindi non originali, ai marchi indicati secondo REG. CE 1400/2002
All items described here, produced by and/or on behalf of CERMAG, are to be understood as adaptable, therefore not original, to the brands indicated according to REG. EC 1400/2002

CERMAG®

12

www.cermag.com

Ricambi per motori

PIÈCES DETACHÉES POUR MOTEURS
SPARE PARTS FOR ENGINES
ERSATZTEILE FÜR MOTOREN
RECAMBIOS PARA MOTORES

12

POMPE ALIMENTAZIONE NAFTA

POMPES A MEMBRANE ALIMENTATION HAZOUT MEMBRANE - MEMBRANE PUMP NAPHTA ALIMENTATION - MEMBRANPUMPEN GASZUFÜHRUN - BOMBA DE MEMBRANA ALIMENTACION

AIFO (IVECO)



Articolo **10368**
OEM
4757883
4740717
Tipo BCD
1947/6

Applicazioni:
Mot. 8041.25.200



Articolo **10370**
OEM
4757884
Tipo BCD
1949/5

Applicazioni:
Mot. 8051.05.200

CARRARO SPA



Articolo **10390**
OEM
30332/30333
Tipo BCD
2558

Applicazioni:
Carro 4500 CS Mot. 285, 315, 425, 505, 575 - Mod. 450 DT, 452 DT, 454, 455 C, 500 - Tr. 502, 504 Mot. 285 - Tr. 602, 604 Mot. 315 - Tr. 650 DT, 655 CL Mot. 425 - Tr. 702, 704 Mot. 505 - Tr. 952, 954 Mot. 575 - Victory 7100 N & 4RM Mot. 425 - Victory 7500 N & 4RM Mot. 505 - Victory 9800 DF & 8800 N Mot. 575



Articolo **10396**
OEM
ULPK0003
Tipo BCD
1873

Applicazioni:
Tr. 600, 700 Mot. Perkins 4.236 - Tr. 800 Mot. Perkins 4.248



Articolo **12474**
OEM
30424 - 50030424
Tipo BCD
1702/5

Applicazioni:
Trattore Mot.300

CASE



Articolo **10435**
OEM
Tipo BCD
1822

Applicazioni:
Tr. 1190, 1290, 1390, 1490, 1690 Mod. D. Brown - Tr. 580 Mod. David Brown



Articolo **11766**
OEM
Tipo BCD
1823

Applicazioni:
Tr. 1190, 1290, 1390, 1490, 1690 Mod. D. Brown



Articolo **12348**
OEM
354236A1
Tipo BCD
2710/1

Applicazioni:
Serie CS68, CS75, CS86, CS94, CS78, CS110 (motore SISU)

segue CASE



Articolo **12413**
OEM
Tipo BCD
2695

Applicazioni:
Industriale



Articolo **12160**
OEM
3132 697 R92
Tipo BCD
1981/5

Applicazioni:
Pala Mec.:520-A (D358), 503 (D155), H-60 (D358), 520-B (DT358), 530-A II (DT402), 530-B (DT358), H-30-B (D239), H-50-B (D310), H-65-C (D358).
Mietitrice Australia: 725(D358).

Tr. Industr.:260A TC/HS (D239), 3500AGD+HS/USV(D239), 3500A/BV(D239).
640HDN Yumbo (D358).**Tr. Forestale:**S-84 (D358), S-10A (DT...).
Tr.:955 (D310, D358), 1455 (DT402), 1255 (DT358), 473XL (239), 1055(D358).
Mietitrebbiatrice:321 (D239), 431 (D310), 953 (DT358/402), 1455 (DT402), 841 (D206), 943 (D358), 541 (D358), 933 (D358), 923 (D358).
Industriale:DU-2D, D310, D358.
Macchina lav. cotone:616-622 (D310).

DAVID BROWN



Articolo **10435**
OEM
Tipo BCD
1822

Applicazioni:
Tr. 1x58, 1190, 1290, 1390, 1490, 1690 - Tr. 990, 1200, 1400 Serie 900



Articolo **11766**
OEM
Tipo BCD
1823

Applicazioni:
Tr. 770, 780, 880, 885 3 cil. 885N, 1190, 1290, 1390, 1490, 1690

DEUTZ



Articolo **10329**
OEM 04231021
2100087-
2134511
223955-
04157603
KZ0150-17-
UC0150-17
Tipo BCD
1662/7

Applicazioni:
Motore: F3L812D - F3L912/912W - F4L812D - F4L912/912W - F5L912/912W - F6L812D - F6L912/912W



Articolo **12472**
OEM
126.0044 -
126.0140
Tipo BCD
1969/5

Applicazioni:
Motore industriale
FL 912, FL 912W

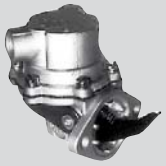

Articolo **12473**
OEM
01172781
01172782
01260045
04157223
Tipo BCD
1960/5

Applicazioni:
Motore industriale
F2L 511, F1/2L 410, F1/2 FL 511



Articolo **13339**
OEM
04503573
02112673
04515665
Tipo BCD

Applicazioni:
Agrofarm
Agrotron
Telehandler
Agrovector

Gli articoli qui descritti, prodotti da e/o per conto di CERMAG, sono da intendersi adattabili, quindi non originali, ai marchi indicati secondo REG. CE 1400/2002
All items described here, produced by and/or on behalf of CERMAG, are to be understood as adaptable, therefore not original, to the brands indicated according to REG. EC 1400/2002

segue POMPE ALIMENTAZIONE NAFTA

POMPES A MEMBRANE ALIMENTATION HAZOUT MEMBRANE - MEMBRANE PUMP NAPHTA ALIMENTATION - MEMBRANPUMPEN GASZUFÜHRUN - BOMBA DE MEMBRANA ALIMENTACION

DUCATI



Articolo **10540**
OEM 064703103
Tipo BCD 1840

Applicazioni:
Mot. Diesel

FENDT



Articolo **10539**
OEM F208200710030 F20800710030 F150204710012 F150204710011
Tipo BCD 1669/5

Applicazioni:
Furgone 30AR8, 32AR8, 35AR8, 40AR8
Farmer 100,200, 300
Favorit 600



Articolo **12414**
OEM
Tipo BCD 2515

Applicazioni:
Favorit: 509C, 510C, 511C, 512C, 514C, 515C.
Farmer: 308, 309, 310, 311, 312.

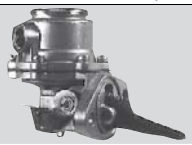

Articolo **12423**
OEM
Tipo BCD 2680

Applicazioni:
Industriale (D236, 50/65/75 HP)

FERRARI



Articolo **10363**
OEM
Tipo BCD 1928/5

Applicazioni:
Motocoltivatori 72 (Mot. Lombardini) - Motocoltivatori 72 Super Mot. Lombardini - Motofalciatrici 702, 703, 705 Mot. Lombardini

FIAT - ALLIS



Articolo **10368**
OEM 4757883 4740717
Tipo BCD 1947/6

Applicazioni:
AD4 - FL4 - FL4/C - FL4/D - Idrovert TL5 - TL5H - S60



Articolo **10369**
OEM 504090936
Tipo BCD 1948/5

Applicazioni:
Pala mecc. FL4/D, FL4/L, FL4/C Mot. 8035.01.265



Articolo **10370**
OEM 4757884
Tipo BCD 1949/5

Applicazioni:
Mot. 8055.05.200 - 8065.05.200 - 8065.06.200 - Mot. 8055.25.200 5 Cil. - Mot. 8061.05.200 6 Cil. - Mot. 8065.25.200 Tur.



Articolo **10614**
OEM
Tipo BCD 2604

Applicazioni:
TR ED40

FIAT IVECO



Articolo **10368**
OEM 4757883 4740717
Tipo BCD 1947/6

Applicazioni:
Mot. 8035.05.200 - Mot. 8045.05.200 - Mot. 8045.06.200 - Trattore



Articolo **10437**
OEM
Tipo BCD 1946/5

Applicazioni:
Autocarro Daily t.t. Mot. Diesel 2500 - Autocarro Grinta Mot. Dievsel 2500 - Mot. 4 Cil. Tipo 8140.61.300 e derivati



Articolo **10370**
OEM 4757884
Tipo BCD 1949/5

Applicazioni:
Autocarro 40-50/8-40 35 50/10-55/10 - Autocarro 40, 50/8, 40/35 - Autocarro 40/35AB - 40 A/B - 50 A/B/C - 55A/B - Autocarro 50 NC/A, 50 NC/B - 50NC/C - Autocarro 50/10, 55/10, 55 NC - Autocarro 50/8 - 55/8 - 65/10 - 70/10 - 75/10 - Autocarro 55NC/A, 55NC/B, 55NC/C - Autocarro 616 N3/4 - Autocarro 65 A/B/C/ - 70 A/B



Articolo **10373**
OEM
Tipo BCD 1962/5

Applicazioni:
Autocarro Daily t.t. Mot. Diesel - Autocarro Daily t.t. Mot. 2500 Turbodiesel - Autocarro Grinta t.t Mot. Turbodiesel - Autocarro Grinta t.t. Mot. 2500 Turbodiesel - Autocarro Grinta t.t Mot. 2500 Diesel - Autocarro Grinta t.t. Mot. 2500 Diesel - Mot. 4 Cil. Tipo 8140.61.300 Diesel

FIAT TRATTORI - NEW HOLLAND



Articolo **10370**
OEM 4757884
Tipo BCD 1949/5

Applicazioni:
880 - 980 - 1000 - 1180 - 1280 - 90/90 - 100/90 - 115/90
(OEM 4757884)



Articolo **10368**
OEM 4757883 4740717 504090935
Tipo BCD 1947/5

Applicazioni:
Tr. 350 - 355 - 400 - 420 - 450 - 450DT - 455 — Tr.455C - 470 - 480 - 480DT - 500 - 500DT - 505 — Tr. 505C - 500DT Special - 540 - 550 - 550DT — Tr. 555 - 580 - 600DT - 600DT3 - 605 — Tr. 605C - 640 - 640DT - 670H - 680 -780
(OEM 4757883)



Articolo **10743**
OEM 9963402
Tipo BCD 2591/3

Applicazioni:
TR 35.66
(OEM 9963402)



Articolo **12471**
OEM 98419724
Tipo BCD 2621

Applicazioni:
F 120

segue POMPE ALIMENTAZIONE NAFTA

POMPES A MEMBRANE ALIMENTATION HAZOUT MEMBRANE - MEMBRANE PUMP NAPHTA ALIMENTATION - MEMBRANPUMPEN GASZUFÜHRUN - BOMBA DE MEMBRANA ALIMENTACION

segue FIAT TRATTORI - NEW HOLLAND



Articolo **12615**
OEM
2830266
504380241
Tipo BCD
2723/0

Applicazioni:
TK4060
TL100A-70A-80A-90A
TN85A-85DA-85SA-95A-95DA
TS100A-110A-115A-130A



Articolo **12904**
12V
OEM
87802238

Applicazioni:
7010-8010-6810S-6610S-7610S-5610S-8360-8260-M100-8160-M135-M160-8560-M115-675E-TM110-TM115-TM120-TM125-TM130-TM135-TM140-TM150-TM155-TM165-TM175-TM180-TM190-TS100-TS110-TS115-TS90-TS120



Articolo **13306**
OEM
82006984

Applicazioni:
M100 - M115 - M135 - M160

FORD - NEW HOLLAND



Articolo **10541**
OEM
510E9350
Tipo BCD
1533/2A

Applicazioni:
3000-5000-8000-9000-D1000 Serie V8.511 & 511 - Mot. 4 Cil. Simms P4632/33/79/85/86 - Mot. 6 Cil. Simms P4594, P4635/36/64/87 - Super Dexta, Super Major 5000



Articolo **10369**
OEM
4667510-
4709283-
4740718-
4757882
Tipo BCD 1948/5

Applicazioni:



Articolo **13306**
OEM
82006984

Applicazioni:
8160 - 8260 - 8360 - 8460

HURLIMANN



Articolo **10365**
OEM
2.4519.220.0
2.4519.230.0
2.4519.290.0
Tipo BCD
1930/5

Applicazioni:
Tr. H6160 Mot. Same

INTERMOTOR



Articolo **10340**
OEM
6585.006
Tipo BCD
1780

Applicazioni:
Mot. LA400 e derivati
Mot. LA490 e derivati

JCB



Articolo **10333**
OEM
17400600
Tipo BCD
1687/1

Applicazioni:



Articolo **12469**
OEM
17401900

Tipo BCD 2698

Applicazioni:



Articolo **10396**
OEM
17400400
17401000
17402200
Tipo BCD1873

Applicazioni:
Telescopico
Serie 520 - 525 - 540 - 530

JOHN DEERE



Articolo **10559**
Tipo BCD
1943/1

Applicazioni:
Mod. Diesel 3,4 Cil.
OEM
AR92777 - DD13483 - DE16748 - RE527115 - AR52159 - AR40259 - AR49770 - RE42211 - AR55730 - AT28462 - RE27667



Articolo **12424**
OEM
RE38009
Tipo BCD
2659

Applicazioni:
Industriale (Mot. 3, 4, 6 cil. - 940, 1020, 1030, 1040, 1120, 1130, 1140, 1630, 1640, 1830, 1840, 2020, 2030, 2040S, 2120, 2130, 2140, 3030, 3040, 3120, 3130, 3140, 3640, 4040S)



Articolo **12425**
OEM

Tipo BCD
2708

Applicazioni:
Mietitrebbia: 2054, 2054M. Industriale:CD4039T-TF. Mot. Industriale: J.D. 6068 HZ001



Articolo **12426**
OEM

Tipo BCD
2721

Applicazioni:
Tr. SERIE 3000 - 3100 (europa Mot.3029D) - 3200, 3200X, 3400, 3400X(europa Mot.4039D/T) - 3300,3300X (europa Mot.4045D) - 3110, 3210, 3210X, 3310, 3310X, 3410, 3410X (europa)



Articolo **12903**
OEM
RE517230
RE502513
Tipo BCD

Applicazioni:
Motori 4 cilindri powertech



Articolo **12913**
OEM
AL78405
AL81173
AL210056
AL113125

Applicazioni:
6010/SE - 6020/SE - 6100/D/SE - 6110/SE - 6120/SE - 6200/SE - 6210 - 6215 - 6220 - 6225 - 62310/SE - 6320/SE - 6400/SE - 6410/SE - 6420/S - 6505 - 6506 - 6510/SE - 6520/SE - 6620/SE - 6800 - 6810 - 6820 - 6900 - 6910/S - 6920/S - 7220 - 7320

Gli articoli qui descritti, prodotti da e/o per conto di CERMAG, sono da intendersi adattabili, quindi non originali, ai marchi indicati secondo REG. CE 1400/2002
All items described here, produced by and/or on behalf of CERMAG, are to be understood as adaptable, therefore not original, to the brands indicated according to REG. EC 1400/2002

segue POMPE ALIMENTAZIONE NAFTA
POMPES A MEMBRANE ALIMENTATION HAZOUT MEMBRANE - MEMBRANE PUMP NAPHTA ALIMENTATION - MEMBRANPUMPEN GASZUFÜHRUN - BOMBA DE MEMBRANA ALIMENTACION

segue JOHN DEERE



Articolo **13107**
OEM
02050495
AL155607

Applicazioni:
5620 - 5720 - 5820 - 5215 - 5315 - 5415 - 5515 - 5620
5720 - 5820 - 6215 - 6415
6020 - 6120 - 6220 - 6320 - 6420 - 6520 - 6620 - 6820 - 6920 - 6520 - 6620 - 6820 - 6920 - 7220 - 7320 - 7420 - 7520 - Transcar 33/W33/ W35/40/W40 - Aster 35/40/45 - Euro40/42/50/45/W45/55



Articolo **13108**
OEM
AL171434
AL168483

Applicazioni:
SE6020 (SN 443676>), SE6120 (SN 443676>), SE6220 (SN 443676>), SE6320 (SN 443676>)
SE6420 (SN 443676>), SE6520 (SN 443619>),SE6620 (SN 443619>), 5215 (SN 205095>), 5215F5215V, 5315 (SN 205095>), 531 SF, 531 SV, 5415 (SN 205104>), 5515 (SN 205104>), 5515F, 5

new



Articolo **13340**

OEM
AM876266

Applicazioni:
655 - 765 - 855 - 856 - 3320 - 3520 - 3720 - 4044M - 4044R - 4049M - 4049R - 4052M - 4052R

new



Articolo **13305**

OEM
RG60081

Applicazioni:
1435 - 2243 - 2500 - 2653A - 3009 - 3011 - 3012 - 3014 - 3015 - 4019 - 4020 - 500 - X495 - X595 - 3TNE74 - 3TNV76

KUBOTA



Articolo **12310**
OEM

Tipo BCD
2688

Applicazioni:
D950-B 3cil.
V1100-B 4cil.
V1702-BC 4cil.
V1902-B 4cil.
V2203-B 4cil.

LAMBORGHINI



Articolo **10358**
OEM
2.4519.190.0/10
003.8319.6/10
Tipo BCD
1910/5

Applicazioni:
1ª Serie Trattori a ruote
235-550-653-654-754-684-784-854-955-1056-1156-1256



Articolo **10359**
OEM
2.4519.200.0/10
2.4519.180.0
2.4519.120.0
Tipo BCD
1911/5

Applicazioni:
Tr. R1056 Mot. Same 6 Cil. Tr. Bufalo 130 HP Mot. 6 Cil. — Tr. Drago mot. 6 Cil. — Tr. Panther Mot. 5 Cil. — Tr. Tiger Mot. 5 Cil.



Articolo **10365**
OEM
2.4519.290.0
2.4519.230.0/10
Tipo BCD
1930/5

Applicazioni:
2ª Serie Trattori a ruote
235-550-653-654-660-754-684-784-854-955-1056-1156-1256-1356-1556



Articolo **10381**
OEM
2.4519.300.0
2.4519.310.0
Tipo BCD
1991/5 - 2625/1

Applicazioni:
Trattori a ruote: 600 - 700 - 574.60N - 573.60N - 674.60N - 674.70 Gran Prix - 774.80 N - 774.80 Gran Prix - 874.90 Gran Prix - 956.100 - 105 Formula - 115 - 1106 - 1306 - 1506 - 1706

segue LAMBORGHINI



Articolo **12838**
OEM
2.4519.330/50
2.4519.330.0/60
2.4519.356.0
Tipo BCD
52009005

Applicazioni:
CHRONO 55-70F
PLUS 55-70-75-90-110F
GRAND PRIX 75-95
R3.75-R3.85-R3.95-R4.85-R4.95-R4.105-R4.110-R5.115-R5.130-R2.56-R2.66-R2.76-R2.86-RF55-RF70-RF75-RF90-RS70-RS75-RS90-RS100-RV70-RV75-RV90-RV100-CF78-CF80-CF88-CF90-CF98-CF100

new



Articolo **13339**
OEM
04503573
02112673
Tipo BCD
-

Applicazioni:
R3
R4
R6
Victory

LANDINI



Articolo **12435**
OEM
ULPK0034
Tipo BCD
2697

Applicazioni:
Ghibli - Rex - Atlas - Atlantis - Mythos - Trekker - Vision



Articolo **10326**
OEM
ULPK0009
Tipo BCD
1529/1

Applicazioni:
Tr. 6000 Mot. Perkins 4A/192 - 4A/203



Articolo **10333**
OEM
ULPK0007

Tipo BCD
1687/1

Applicazioni:
Tr. MF 1104 - R9500 Mot. Perkins 6.354.1 — Tr. TL19N/A, R9500 Mot. Perkins 6.354.1, A6.354.1
LandPower - Large - Legend / NG / TDI - Mythos



Articolo **12469**
OEM
1451765
2552453
4222449M91
ULPK0015
Tipo BCD 2698

Applicazioni:
LEGEND 105-115-130-145
LEGEND NG 140-160
LEGEND NG TDI 125-135-165-185
LANDPOWER 145/165
MYTOS 115
FERGUSON

new



Articolo **13106**

OEM
4210980M91
2641A203

Applicazioni:
Serie Global Farm 90-95-100-105
Serie PowerFarm meccanico (tier2) 75-80-95-105
Serie PowerFarm RPS (tier2) 75-85-95-105
Serie Vision (tier2) 85-95



Articolo **10335**
OEM
2641406
ULPK0018
Tipo BCD
1695/1

Applicazioni:
MF 244, 4000, 5000 Mot. Perkins A 3.152 - A 2 fori con bicchierino
(OEM 2641406)

Gli articoli qui descritti, prodotti da e/o per conto di CERMAG, sono da intendersi adattabili, quindi non originali, ai marchi indicati secondo REG. CE 1400/2002
All items described here, produced by and/or on behalf of CERMAG, are to be understood as adaptable, therefore not original, to the brands indicated according to REG. EC 1400/2002

segue POMPE ALIMENTAZIONE NAFTA
POMPES A MEMBRANE ALIMENTATION HAZOUT MEMBRANE - MEMBRANE PUMP NAPHTA ALIMENTATION - MEMBRANPUMPEN GASZUFÜHRUN - BOMBA DE MEMBRANA ALIMENTACION

segue LANDINI



Articolo **10336**
OEM 2641328
Tipo BCD 1752/1

Applicazioni:
Tr. 6500 Mot. Perkins 4.203



Articolo **10343**
OEM 2641311
2641A063
ULPK0006
Tipo BCD 1812

Applicazioni:
Tr. 4500, 5500, 5500 4RM Mot. Perkins A 3.152 — Tr. TL 19C - TL 21C Mot. Perkins D3.152



Articolo **10344**
OEM 2641702
ULPK0014
Tipo BCD 1829/1

Applicazioni:
Mot. 4.108 Marine A4/108 applicazioni diverse



Articolo **10352**
OEM 2641478
Tipo BCD 1858

Applicazioni:
Tr. 8000 Mot. Perkins 4.248



Articolo **10355**
OEM 2641333
ULPK0010
Tipo BCD 1863/1

Applicazioni:
Tr. TL16N Mot. Perkins D4.203



Articolo **10367**
OEM 2641720
ULPK0002
Tipo BCD 1942/1

Applicazioni:
Tr. MF 1100 - 1134 - 14500 Mot. Perk. 6/T6.354.4 — Tr. 10500-13500 Mot. Perkins 6.354.4 — Tr. 12500, 12500, 13000 4RM, 14500 14500 4RM Mot. 6.354.4 — Tr. 9500 Mk II, 9500 Mk II 4RM Mot. 6.354.4 Perkins



Articolo **10380**
OEM 2641712
ULPK0004
Tipo BCD 1987

Applicazioni:
Serie: 30 - 40 - 50 - 60 - 70
Advantage - Globus - Cingolati - Vigneti
OEM:
2641808 - 4 fori



Articolo **10396**
OEM
ULPK0003
Tipo BCD 1873 (ex 2567)

Applicazioni:
Tr. 6400, 6500, MKII, MKII 4RM Mot. Perkins 4.236 — Tr. 7500, 7500 4RM Mot. Perkins 4.236 — Tr. 8500, 8500 4RM Mot. Perkins 4.248 — Tr. MF174, MF84, MF194 23 Mot. Perkins 4.236 — Tr. R6500, T7500 Mot. Perkins 4.236 — Tr. R 6550 Mot. Perkins 4.236 — Tr. TL 20C Mot. Perkins 4.212 - Tr. TL 20N/A, TL20DT Mot. Perkins 4.236 — Tr. TL 23 Mot. Perkins 4.248



Articolo **10397**
OEM 2641726
ULPK0001
Tipo BCD 2568

Applicazioni:
80 - 4070
Advantage
Blizzard
Serie 60
Trekker

segue LANDINI



Articolo **12826**
OEM
ULPK0038
4226937M91
4226484M1
4132A018

Applicazioni:
Vision 100-105
Powermondial 100-105-110-115-95
Trekker 80F-90F-100F-105F

Filtri di ricambio per 12826 e 13307



FDFS20009
FILTRO GASOLIO

OEM
H 190 mm
Ø 90 mm



12759
FILTRO GASOLIO

OEM
H 158 mm
Ø 76 mm est.
Ø 35 mm int.

new



Articolo **13307**
OEM
ULPK0041
6680360A1

Applicazioni:
Multifarm - Powerfarm - Rex - Serie 4D - Serie 5H - Serie 60 - Trekker - Vigneti - Vision

LOMBARDINI



Articolo **12183**
OEM
6585.006
Tipo BCD 2676

Applicazioni:
Motore LA490



Articolo **11772**
OEM
6585.068
6585.080
6585.097
Tipo BCD2670

Applicazioni:
Mot. F.O.C.S.
LDW 502 - 602 - 903 - 1204



Articolo **12462**
OEM
5420.6585.057
Tipo BCD 2714

Applicazioni:
Marino - 6LD (GR.6)



Articolo **10357**
OEM
6585.022
6585.051
Tipo BCD 1899/5

Applicazioni:
Mot. Diesel 904 - 914 — Mot. Diesel 8LD 600, 8LD 602 (Gruppo 8)
(OEM 6585.022)



Articolo **10362**
OEM
6585.030
Tipo BCD 1927/5

Applicazioni:
Mot. Diesel LDA 672, LDA 673 — Mot. Diesel LDA 832, LDA 833 — Mot. Diesel (Gr. 5, 7, 9, 10, 11) - LDA 933
(OEM 6585.030)



Articolo **10363**
OEM
6585.031
Tipo BCD 1928/5

Applicazioni:
Mot. Diesel 3LD 450 — Mot. Diesel 500, 503, 505, 507 — Mot. Diesel 520, 523, 525, 527 — Mot. Diesel LDA 80, LDA 80B — Mot. Diesel LDA 96 e derivati — Mot. LDA 450 Gr. 3/4 e derivati (6585.031)

Gli articoli qui descritti, prodotti da e/o per conto di CERMAG, sono da intendersi adattabili, quindi non originali, ai marchi indicati secondo REG. CE 1400/2002
All items described here, produced by and/or on behalf of CERMAG, are to be understood as adaptable, therefore not original, to the brands indicated according to REG. EC 1400/2002

segue POMPE ALIMENTAZIONE NAFTA

POMPES A MEMBRANE ALIMENTATION HAZOUT MEMBRANE - MEMBRANE PUMP NAPHTA ALIMENTATION - MEMBRANPUMPEN GASZUFÜHRUN - BOMBA DE MEMBRANA ALIMENTACION

segue LOMBARDINI



Articolo **10364**
OEM 6585.032
Tipo BCD 1929/5

Applicazioni:
Mot. Diesel 500, 520, 530 (Gruppo 1) — Mot. Diesel 6LD 260 (Gruppo 6)



Articolo **10399**
OEM 6585.051

Tipo BCD 2570

Applicazioni:
Mot. Gruppo 8 (Zone Fredde)



Articolo **12186**
OEM 625.6585.079 6585.096
Tipo BCD 2664

Applicazioni:
Mot. Diesel gruppo 11



Articolo **10743**
OEM 104.6585.066 6585.095
Tipo BCD 2591/3

Applicazioni:
CHD 1503
CHD 2004 - 2004 T



Articolo **12427**
OEM 6585070
Tipo BCD 2643/1

Applicazioni:
LGW 523, 627



Articolo **12428**
OEM 6585.139
Tipo BCD 2707/2

Applicazioni:
LDW 1204P, 1404P (piaggio) 9LD 625-2



Articolo **12429**
OEM 6585103
Tipo BCD 2720

Applicazioni:
15LD 400

MASSEY FERGUSON



Articolo **10326**
OEM ULPK0009
Tipo BCD 1529/1

Applicazioni:
CX65 Mot. 4AD/236 — MF 65 Trattore MK I - II P4 - 4/203D — Motori 86-6 Combine Mot. 4AD/203 — Tr. Mod. 165 Mot. AD4/203



Articolo **10327**
OEM 35275 - 23061501
Tipo BCD 1647/1

Applicazioni:
Tr. MF 135



Articolo **13124**
OEM 2614 - AK084 - 994294 - 994184 - 74800022-0
ULPK0031
Tipo BCD2614

Applicazioni:
Perkins 3.152



Articolo **10328**
OEM 35205
Tipo BCD 1660/1

Applicazioni:
Tr. 630 Mot. Perkins A4/107



Articolo **10333**
OEM 2641377
ULPK0007
Tipo BCD 1687/1

Applicazioni:
Escavatore 450AC — Escavatore MF 5400 — Escavatore MF 5400, 620/5 — Macchine agricole MF 400X, 507, 520, 520/525 — Model 500 Combine — Tr. D400C, MF1200 4 Ruote motrici — Tr. MF 3366, MF 400D — Serie 1000 - 200 - 2600 - 2700 - 300 - 3000 - 3100 - 3600 - 4200 - 4300 - 5300 - 600 - 6100 - 6200 - 8100 - 8200



Articolo **10334**

OEM 2641465

Tipo BCD 1693/1

Applicazioni:
DX65 Mot 4A.236



Articolo **10335**

OEM ULPK0018
Tipo BCD 1695/1

Applicazioni:
Tr. 122 Mot. 3.152 — Tr. 135, 203, 205 Mot. A3.144 — Tr. 135, 203, 205 Mot. A3.152 — Tr. MF135/135ET/135MK III/135V Mot. 3A.144 a 2 fori con bicchierino (OEM 2641406)



Articolo **10336**

OEM 2641328
Tipo BCD 1752/1

Applicazioni:
MF 304, MF 365 Mot. 4AD.203, 4AD.203.1 — Tr. 165, 300, HX21 Mot. 4AD.203 — Tr. DX45, HX211, MF165 Mot. 4AD.203 — Tr. MF 158/158ET\158Mk III Mot. AD4.203 — Tr. MF 560 Mot. D4.203 — Tr. MF300, 302, 304, 365, MF 3165S Mot. 4AD.203 — Tr. MF3303, MF 3305 Mot. 4AD.203, 4AD.203.1 — Tr. MF765 Mot. 4AD.203, 4AD.203.1

Gli articoli qui descritti, prodotti da e/o per conto di CERMAG, sono da intendersi adattabili, quindi non originali, ai marchi indicati secondo REG. CE 1400/2002
All items described here, produced by and/or on behalf of CERMAG, are to be understood as adaptable, therefore not original, to the brands indicated according to REG. EC 1400/2002

segue POMPE ALIMENTAZIONE NAFTA

POMPES A MEMBRANE ALIMENTATION HAZOUT MEMBRANE - MEMBRANE PUMP NAPHTA ALIMENTATION - MEMBRANPUMPEN GASZUFÜHRUN - BOMBA DE MEMBRANA ALIMENTACION

segue MASSEY FERGUSON



Articolo **10337**
OEM 35218
Tipo BCD 1756/2

Applicazioni:
Tr. MF 155 Mot. AD4.203



Articolo **10346**
OEM 2641344
Tipo BCD 1832/1

Applicazioni:
MF 1100, 1130 Mot. 6AT.354, 6A354 — MF 44 Mot. 6A.354, 6AT.354 — MF 4488, 5400 Mot. 6AT.354, 6A.354 — Tr. 400, TX37 Super 90 Mot. 4A.300



Articolo **10342**
OEM 2641314
Tipo BCD 1810/2

Applicazioni:
MF 630 (Germany)



Articolo **10343**
OEM 2641A063
ULPK0006
Tipo BCD 1812

Applicazioni:
Tr. 122 Mot. 3.152 — Tr. DX35, DX40 HX210 Mot. 3AD.152 — Tr. I.C.M. Aprilia MF100C Mot. D3.152 — Tr. MF 133/135 Vigneto Mot. D3.152 — Tr. MF 135 Mot. D3.152 — Tr. MF 135 Mot. 3.144 — Tr. MF 135, 135 ET, 135Mk III/135V Mot. 3AD.152 — Tr. MF 135/2135 Mot. D3.152 — Tr. MF 140/140V/140Mk III/145/V Mot. 3AD.152 — Tr. MF 148 Mk III/152/152ET, 152 Mk III/152/V — Tr. MF 148, MF 148/148V Mot. D3.152 — Tr. MF 150, 203, 2200 Mot. 3AD.152 — Tr. MF 2203-7, 2205-7 Mot. D3.152 — Tr. 235, 245, 255 Mot. D3.152 — Tr. MF240, 250, 254 Mot. D3.152 — Tr. MF550 Mot. D3.152



Articolo **10344**
OEM 2641702
ULPK0014
Tipo BCD 1829/1

Applicazioni:
Tr. MF 630 Mot. 4.107



Articolo **10351**
OEM 2641308
Tipo BCD 1855/7

Applicazioni:
Tr. 122 Mot. 3.152 (Pompa o.e. 2641308)



Articolo **10355**
OEM ULPK0010
Tipo BCD 1863/1

Applicazioni:
MF 1080 Phase III Mot. 4.318 — Tr. MF295, MF 298, MF590X, 595S Mot. 4.318 — Tr. MF 592 Mot. 4.318 — Tr. MF 595 Mot. 4.318, 4.318.2 — Tr. MF 598 Mot. 4.318 — MF 155/158 Mot. 4.318 — Tr. MF 195 Mot. 4A.318 — Tr. MF 260 Mot. D4.203 — Tr. MF 560 Mot. 4.203

segue MASSEY FERGUSON



Articolo **10352**
OEM 2641478
Tipo BCD 1858

Applicazioni:
Combine MF 186 Mot. 4.212 (2641478) — MF 11 Mot. 4.248 (2641478) — MF 165 Combine mot. 4.212 (2641478) - MF 487 Combine Mot. 4.248 (2641478) — MF 50 Phase 11 Skid Mot. 4.212 (2641478) — Macchine Agricola Mot. 4.248 — Macchina agricola MF33 Mot. 4.248 (2641478) — Tr. Industriale MF 30/50 Mot. 4.212 (2641478) — Tr. Industriale MF 50 Mot. 4.212 (2641478) — Tr. MF 178, MF 185/188 Mot. 4.?248 (2641478) — Tr. MF 300 Mot. 4.248 (2641478) — Tr. 168, MF 175/175S, 175/178 Mot. 4.236 (2641478)



Articolo **10367**
OEM 2641720
ULPK0002
Tipo BCD 1942/1

Applicazioni:
MF 1250 — MF RX85 33C, 530, 2620, 2680 Beuvais — Tr. MF 2620, MF 2640, MF 2680 Mot. 6.354.4 — Tr. MF 2720, MF 530 Mot. 6.354.4



Articolo **10380**
OEM 2641712
2641808
ULPK0004
Tipo BCD 1987

Applicazioni:
Tr. 122 Mot. D3.152 O.E. n. 2641712 — Tr. Ind. MF 2203-7, MF 2205-7 Mot. D3.152 — Tr. I.C.M. Aprilia MF 100C Mot. D3.152 — Tr. MF 135, MF135/2135 Mot. D3.152 — Tr. MF 148 Mot. D3.152 — Tr. MF 235, 245, 255 Mot. D3.152 — Tr. MF 550 Mot. D3.152



Articolo **10382**
OEM 2641722
Tipo BCD 2522/6

Applicazioni:
Tr. MF 155, 158, 260, 560



Articolo **12826**
OEM ULPK0038
4226937M91
4226484M1
4132A018
66803601

Applicazioni:
275-290-5420-5425-5430-5435-5440-5450
Caricatore telescopico
8925-9826-89410L-8947-8947CD

Filtri di ricambio



FDFS20009
FILTRO GASOLIO

OEM
H 190 mm
Ø 90 mm



12759
FILTRO GASOLIO

OEM
H 158 mm
Ø 76 mm est.
Ø 35 mm int.

Gli articoli qui descritti, prodotti da e/o per conto di CERMAG, sono da intendersi adattabili, quindi non originali, ai marchi indicati secondo REG. CE 1400/2002
All items described here, produced by and/or on behalf of CERMAG, are to be understood as adaptable, therefore not original, to the brands indicated according to REG. EC 1400/2002

segue POMPE ALIMENTAZIONE NAFTA
POMPES A MEMBRANE ALIMENTATION HAZOUT MEMBRANE - MEMBRANE PUMP NAPHTA ALIMENTATION - MEMBRANPUMPEN GASZUFÜHRUN - BOMBA DE MEMBRANA ALIMENTACION

segue MASSEY FERGUSON



Articolo **10392**
OEM
2641710
Tipo BCD
2563

Applicazioni:
Tr. MF 1114, MF 1134



Articolo **10350**
OEM
Tipo BCD
1839/5

Applicazioni:
MF630 Motore 4.107



Articolo **12435**
OEM
Tipo BCD
2697

Applicazioni:
MF 6130 Motore 1004 4.40



Articolo **10396**

OEM
ULPK0003

Tipo BCD
1873/5
1873

Applicazioni:
Escavatore MF350, W350, MF487 Mot. 4.248 (2641725) — MF 11 Shovel Loader Mot. 4.248 (2641725) — MF 165 Combine Mot. 4.212 — Tr. Industr. MF 30/50 Mot. 4.212 (2641725) — Tr. Industr. MF 50 Mot. 4.212 — Tr. MF 185/188 Eng. 248UA71961 ' 4.248 — Tr. MF 186 Combine Mot. 4.212 (2641725) — Tr. MF 188, 194 Mot. 4.248 — Tr. MF 206, 307 Comb. Harvester Mot. 4.236 — Tr. MF 265, 274, 275 Mot. 4.236 — Tr. MF 285, 290 Mot. 4.248 — Tr. MF 300, 33 Mot. 4.248 (2641725) — Tr. MF 50 Phase II SKid Mot. 4.212 — Tr. MF 50, 50B Industr. TDL Mot. 4.236 (26417259) — Tr. MF 565, 575 Mot. 4.236 — Tr. MF Mot. 4.248 — Tr. MF 600 Mot. 4.236 — Tr. MF 675, 690 — Tr. MF 168 Narrow Mot. 4.236 — Tr. MF 168, MF 168 Mk III/168F Mot. 4.236 — Tr. MF 175/175S, MF175/178 Mot. 4.236 — Tr. MF 178 Mot. 4.248 — Tr. MF 178 Mot. 4.248 — Tr. MF 178/175S, MF 175/178 Mot. 4.236



Articolo **12469**
OEM 1451765
2552453
4222449M91
ULPK0015
Tipo BCD 2698

Applicazioni:
MF 4270 - 4370



Articolo **13106**

OEM
2641A203
4225449M1

Applicazioni:
Serie 3400:
3425 V/S/F - 3435 V/S/F - 3445 V/S/F - 3455 V/S/F

McCORMICK



Articolo **13106**

OEM
2641A203

Applicazioni:
Serie B-Max 80-90-100-105
Serie C-Max 75-80-85-90-95 -100-105-110
Serie T-Max 80-90-100-110

PERKINS



Articolo **10326**
OEM
ULPK0009
Tipo BCD
1529/1

Applicazioni:
4AD/203 - AD4/20 — Applicazioni Industriali — Mot. 4/203 - 4A/192 - 4A/203 - P4 - 4A/203D



Articolo **10327**
OEM
35275
2306150
Tipo BCD
1647/1

Applicazioni:
F3 Simms Inj P4442, P4588, P4696 — P3 Simms Inj P4609 Spagna — P3, P3/144, P3/144TA, 3B/152 All. Diversi



Articolo **13124**
OEM 2614
- AK084
- 994294
- 994184 -
74800022-0
ULPK0031
Tipo BCD
2614

Applicazioni:
Mot. Perkins 3.152



Articolo **10328**
OEM
35205
Tipo BCD
1660/1

Applicazioni:
Mot. 4/99 A4/107 Applic. diverse



Articolo **10331**
OEM
78.1114
2641371
Tipo BCD
1678/1

Applicazioni:
Mot. 6.288, 6.305, 6.340, 4.99 Marine



Articolo **10333**
OEM 2641375
2641377
ULPK0007
Tipo BCD
1687/1

Applicazioni:
Mot. 4/99 Marine, 6/288, 6.305, 6.340 — Mot. 6.354 Allestimenti diversi



Articolo **10346**
OEM
2641344
Tipo BCD
1832/1

Applicazioni:
Mot. 4A300, 6A354, 6AT.354 Allestim. diversi



Articolo **10341**
OEM
2641479
2641507
ULPK0013
Tipo BCD
1796

Applicazioni:
Mot. V8.510, V8.540 Marine V8.540 P710



Articolo **10342**
OEM
2641314
Tipo BCD
1810/1

Applicazioni:
Mot. Perkins 4.108

segue POMPE ALIMENTAZIONE NAFTA

POMPES A MEMBRANE ALIMENTATION HAZOUT MEMBRANE - MEMBRANE PUMP NAPHTA ALIMENTATION - MEMBRANPUMPEN GASZUFÜHRUN - BOMBA DE MEMBRANA ALIMENTACION

segue PERKINS



Articolo **10343**
OEM
2641A063
ULPK0005
Tipo BCD
1812

Applicazioni:
Mot. P2-96, A3.152, 3AD.152, D3.152, 3.144 - 2 fori (OEM 2641A063)



Articolo **10344**
OEM
2641702
ULPK0014
Tipo BCD
1829/1

Applicazioni:
Mot. 4.108 Marine A4/108 applicazioni diverse



Articolo **10351**
OEM
2641308
Tipo BCD
1855/7

Applicazioni:
Mot. D3.152



Articolo **10352**
OEM
2641478
Tipo BCD
1858

Applicazioni:
Mot. 4.212, 4.236, 4.248 (c/pompa) 2641478



Articolo **10355**
OEM
2641333
ULPK0010
Tipo BCD
1863/1

Applicazioni:
Mot. A4.318



Articolo **10335**
OEM
2641406
ULPK0018
Tipo BCD
1695/1

Applicazioni:
Mot. 3A.144, 3.152.1 - 3.152TA, A3.152, A 2 fori con bicchierino (OEM 2641406)



Articolo **10337**
OEM
35218
Tipo BCD
1756/2

Applicazioni:
Mot. 4.203 All. Hunslett Engineering — Mot. 4.203 TA Fordson 801 Tr. — Mot. P4.192 All. Harvester



Articolo **10356**
OEM
2641327
2641335
Tipo BCD
1870/1

Applicazioni:
Jeep Willis Pick-up
Mot. 4.203



Articolo **10366**
OEM
2641723
2641809
Tipo BCD
1941/5

Applicazioni:
Mot. 4.165 All. Wolkswagen

segue PERKINS



Articolo **10367**
OEM
2641719
2641720
ULPK0002
Tipo BCD
1942/1

Applicazioni:
Mot. 6.3544 - T6.354.4



Articolo **10380**
OEM
ULPK0004
Tipo BCD
1987

Applicazioni:
Mot. AD3.152, AD3.152 Industriale - AT3.152 - 4 fori (OEM 2641808)



Articolo **10382**
OEM
2641722
Tipo BCD
2522/6

Applicazioni:
Mot. 4.2032 - D4.203
Applicazioni diverse — Mot. 4.2032 - D4.203



Articolo **10396**
OEM
ULPK0003
Tipo BCD
1873

Applicazioni:
Mot. 4.212, 4.236, 4.248



Articolo **10397**
OEM
2641726
ULPK0001
Tipo BCD
2568

Applicazioni:
Mot. G4.236



Articolo **10392**
OEM
2641710
Tipo BCD
2563

Applicazioni:
Motori 6.354, 6.354.2, T6.354.3



Articolo **12435**
OEM
ULPK0009
ULPK0034
Tipo BCD
2697

Applicazioni:
Motore Industriale
Mot.1004 4.40



Articolo **12469**
OEM
ULPK0015
ULPK0036
Tipo BCD
2698

Applicazioni:
Motore Industriale
Mot. Perkins 1006T (6 cil. t.)

Gli articoli qui descritti, prodotti da e/o per conto di CERMAG, sono da intendersi adattabili, quindi non originali, ai marchi indicati secondo REG. CE 1400/2002
All items described here, produced by and/or on behalf of CERMAG, are to be understood as adaptable, therefore not original, to the brands indicated according to REG. EC 1400/2002

segue POMPE ALIMENTAZIONE NAFTA

POMPES A MEMBRANE ALIMENTATION HAZOUT MEMBRANE - MEMBRANE PUMP NAPHTA ALIMENTATION - MEMBRANPUMPEN GASZUFÜHRUN - BOMBA DE MEMBRANA ALIMENTACION

segue PERKINS



Articolo **12826**
OEM
ULPK0038

Applicazioni:
Motori serie 1104

Filtri di ricambio per 12826 e 13307



FDFS20009
FILTRO
GASOLIO

OEM
H 190 mm
Ø 90 mm



12759
FILTRO
GASOLIO

OEM
H 158 mm
Ø 76 mm est.
Ø 35 mm int.



Articolo **13307**
OEM
ULPK0041

Applicazioni:
1104D-44T
1104D-44TA
1104A-44TA



Articolo **13105**

OEM
4132A016
4132A015
17/919300
ULPK0039

Applicazioni:
30 KVA



Articolo **13106**
OEM
2641A203

Applicazioni:
1100 SERIES

new



Articolo **13340**

OEM
485510011

Applicazioni:
100
400

CLAAS - RENAULT



Articolo **10359**
OEM
Tipo BCD
1911/5

Applicazioni:
Tr. D 332 c/Mot. MWM



Articolo **12426**
OEM

Tipo BCD
2721

Applicazioni:
Ceres:
65 (Mot. J.D. DPS3029DRT)
75,95 (Mot. J.D. DPS4039DRT,TRT)
85 (Mot. J.D. DPS4045DRT)
85X (Mot. J.D.)



Articolo **12414**
OEM

Tipo BCD
2515

Applicazioni:
MWM D 266-4



Articolo **12903**
OEM
6005025966

Tipo BCD

Applicazioni:
Serie: 400 - Ares 500/600/800 - Celtis - Ceres - Cergos - Ergos - Termis

RUGGERINI



Articolo **10375**

OEM
652.11
652.24
Tipo BCD
1966/5

Applicazioni:
Mot. RD/1, CRD/1
Mot. Marinizzati "FIDO"



Articolo **12462**

OEM
00652R0420

Tipo BCD
2714

Applicazioni:
Industriale - MD 150 Silenziato



Articolo **10376**

OEM
652.12
652.25

Tipo BCD
1967/5

Applicazioni:
Mot. RD/2, CRD/2, RD 210 (OEM 652-12)
Mot. Marinizzati FIDO P.D.I.
RD 180-181-200-201-210-211-218-220-240-270-278-280



Articolo **10386**

OEM
652.26

Tipo BCD
2544

Applicazioni:
Mot. MD 150, MD 151
2ª serie



Articolo **10391**

OEM

Tipo BCD
2562

Applicazioni:
Mot. MD 150, MD 151

SAME



Articolo **10332**
OEM
2.4519.130.0
Tipo BCD
1681/5

Applicazioni:
Tr. Atlanta 45 — Tr. Centauro 60, Leone 70



Articolo **10338**
OEM
2.4519.010.01
Tipo BCD
1770/5

Applicazioni:
Tr. Centauro 55 — Tr. tipi diversi (Vecchi modelli)
450 VDT

Gli articoli qui descritti, prodotti da e/o per conto di CERMAG, sono da intendersi adattabili, quindi non originali, ai marchi indicati secondo REG. CE 1400/2002
All items described here, produced by and/or on behalf of CERMAG, are to be understood as adaptable, therefore not original, to the brands indicated according to REG. EC 1400/2002

segue POMPE ALIMENTAZIONE NAFTA
POMPES A MEMBRANE ALIMENTATION HAZOUT MEMBRANE - MEMBRANE PUMP NAPHTA ALIMENTATION - MEMBRANPUMPEN GASZUFÜHRUN - BOMBA DE MEMBRANA ALIMENTACION

segue SAME



Articolo **10339**
OEM
2.4519.020.0
Tipo BCD
1771/5

Applicazioni:
Tr. Sametto, Samitalia



Articolo **10358**
OEM
003.8319.6
Tipo BCD
1910/5

Applicazioni:
Tr. Aurora, Minitauro — Tr. Aurora, Minitauro C Mot. 3 Cil. — Tr. Corsaro, Falcon, Falcon C Mot. 4 Cil. — Tr. Delfino, Sirenetta Mot. 2 Cil. — Tr. Saturno Mot. 4 Cil.



Articolo **10359**
OEM
2.4519.180.0
2.4519.200.0/10
2.4519.120.0
Tipo BCD
1911/5

Applicazioni:
Tr. Bufalo 130 HP Mot. 6 Cil. — Tr. Drago Mot. 6 Cil. — Tr. Panther Mot. 5 Cil. — Tr. Tiger Mot. 5 Cil.
LASER



Articolo **10365**
OEM
2.4519.230.0
2.4519.290.0
Tipo BCD
1930/5

Applicazioni:
Tr. Bufalo 130 6 Cil. — Tr. Drago 120 6 Cil. — Tr. Panther 90 5 Cil. — Tr. Tiger 100 5 Cil.



Articolo **10374**
OEM
2.4519.260.0
2.4519.270.0
Tipo BCD
1964/5

Applicazioni:
Mot. per applicazioni industriali



Articolo **10381**
OEM
2.4519.300.0
2.4519.310.0
Tipo BCD
1991/5
2625/1

Applicazioni:
Mot. 916.A-W, 065.1600.0 - Explorer
(OEM 24519300.0)
Trattori a ruote
Antares 130



Articolo **12838**
OEM
2.4519.330/50
2.4519.330.0/60
2.4519.356.0

Tipo BCD
52009005

Applicazioni:
ARGON 55-F55-70-F70 CLASSIC
DORADO 56-66-67-86 CLASSIC
DORADO F55-F70-F75-F90-F100
DORADO V70-V75-V90-V100
EXPLORER 75-85-95
FRUTTETO II 55-70-75-90-100
KRYPTON 90-95-100-105
KRYPTON F80-F90-F100
SILVER 85--95-105-110-115-130



Articolo **13339**
OEM
04503573
02112673
Tipo BCD
-

Applicazioni:
Diamond
Explorer
Iron
Silver3

SLANZI

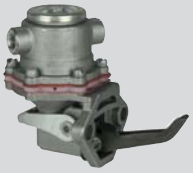

Articolo **10330**

OEM
Tipo BCD
1666/5

Applicazioni:
Mot. DVA 1000



Articolo **10348**

OEM
48.50.30
48.50.37
Tipo BCD
1837/5

Applicazioni:
Mot. DVA 1550, DVA 460



Articolo **10349**

OEM
48.50.41
48.50.46
Tipo BCD
1838/5

Applicazioni:
Mot. DVA 1550 S2, 1750S, 2700, 3600 — Mot. DVA 3600 TB, 2350 — Mot. DVA 460, 515, 1500, 1750 Serie 100



Articolo **10350**

OEM
48.50.39
48.50.42
Tipo BCD
1839/5

Applicazioni:
Mot. DVA 700, 790, 920, 1030



Articolo **10383**

OEM
48.50.47
Tipo BCD
2532/6

Applicazioni:
Mot. Applicazioni diverse

STEYR



Articolo **12348**

OEM

Tipo BCD
2710/1

Applicazioni:
975 - 968 - 9078 - 9086 - 9094 - 9105 - 9080 - 9090 - 9100
(motore SISU)



Articolo **10368**
OEM
4740717
4757883
Tipo BCD
1947/5

Applicazioni:
360 - 370 - 375
Motori Serie 8

VALTRA VALMET



Articolo **12348**

OEM
836659580
Tipo BCD
2710

Applicazioni:
Trattore: 6200-6300-6400 6600-6800-8000-8050-8150 8450-8550-8750

Gli articoli qui descritti, prodotti da e/o per conto di CERMAG, sono da intendersi adattabili, quindi non originali, ai marchi indicati secondo REG. CE 1400/2002
All items described here, produced by and/or on behalf of CERMAG, are to be understood as adaptable, therefore not original, to the brands indicated according to REG. EC 1400/2002

segue POMPE ALIMENTAZIONE NAFTA
POMPES A MEMBRANE ALIMENTATION HAZOUT MEMBRANE - MEMBRANE PUMP NAPHTA ALIMENTATION - MEMBRANPUMPEN GASZUFÜHRUN - BOMBA DE MEMBRANA ALIMENTACION

VM



Articolo **10329**
OEM VM15182005A
Tipo BCD 1662/7

Applicazioni:
Mot. Diesel 104, 106, 954, 956 SU — Mot. Diesel 1056, T1056SU, 6105, T6105 SUN



Articolo **10330**
OEM 3.518.0002A
Tipo BCD 1666/5

Applicazioni:
Mot. 100 SL
Mot. 104, 106 SU
Mot. 954, 956 SU



Articolo **10353**
OEM 1.518.0009
Tipo BCD 1860/1

Applicazioni:
Mot. 295 e derivati
Mot. 395 industriali
Mot. 395 e derivati



Articolo **10354**
OEM
Tipo BCD 1861/5

Applicazioni:
Mot. 102 SU - 103 SU
Mot. 104 SU/T, 2, 3, 4, Cil.
Mot. 952 SU, 953 SU



Articolo **10360**
OEM 1.518.0015
Tipo BCD 1920/5

Applicazioni:
Mot. Diesel HR 488, HR 488HT
Mot. Diesel HR 588, HR 588H, HR 588HT



Articolo **10361**
OEM 1.518.0016A
Tipo BCD 1921/6

Applicazioni:
Mot. Diesel HR292, H3392H, HR288, HR388H - HR 394 HP (15180016A)



Articolo **11729**
OEM 1.518.2001A
Tipo BCD 2521/5

Applicazioni:
Mod. Diesel HR 292, HR 292H, HR 292HT — Mot. Diesel HR 294, HR 294H, HR 294HT (OEM 1.518.2001A)

segue VM



Articolo **10371**
OEM 1.518.0018A
Tipo BCD 1958/5

Applicazioni:
Mot. Diesel 298 S.U.



Articolo **10387**
OEM 1.518.2003A
Tipo BCD 2545/5

Applicazioni:
Mot. Diesel HR 592, HR 592 BMW-T.A.



Articolo **10372**
OEM 1.518.0017A
Tipo BCD 1959/6

Applicazioni:
Mot. Diesel 2, 3, 4 Cil. S.U. - SUN (15180017A)



Articolo **10377**
OEM 1.518.0019A
Tipo BCD 1971/5

Applicazioni:
Mot. Diesel HR 388, HR 388H, HR388HT — Mot. Diesel HR 392, HR 392H, HR 392HT — Mot. Diesel HR 492 Leyland



Articolo **12463**
OEM 15182009F
Tipo BCD 2716

Applicazioni:
Industriale
D703L-LE-LT-LTE-LTS-TSE



Articolo **12470**
OEM 1.518.2006F
1.518.2006G
Tipo BCD 2644/1

Applicazioni:
Motore industriale
Mot.: HR694HT-HR494H-HR494HT-HR394H-HR394HT-D706LT-D704L/LT

YANMAR



Articolo **13340**
OEM 129612 52100

Applicazioni:
Motori:
2TNV70
2V750
3TNV76
4TNV88
3TNV88
4TNV106



Articolo **13305**
OEM 119600 52021

Applicazioni:
2TNE68 - 2TNE65 - 3TNE68 - 3TNE66 - 3TN63L - 3TN66 - 3TNE74-M4

RACCORDI PER POMPE AC
XXXX - XXXX - XXXX - XXXX

new



ARTICOLO	ALTEZZA	Ø	Ø IN-OUT
13500	54 mm	14 mm	1/2"-20UNF/8



ARTICOLO	ALTEZZA	Ø	Ø IN-OUT
13501	37 mm	14 mm	1/2"-20UNF/8

Gli articoli qui descritti, prodotti da e/o per conto di CERMAG, sono da intendersi adattabili, quindi non originali, ai marchi indicati secondo REG. CE 1400/2002
All items described here, produced by and/or on behalf of CERMAG, are to be understood as adaptable, therefore not original, to the brands indicated according to REG. EC 1400/2002

12 **POMPE ELETTRICHE 12 VOLT PER MOTORI DIESEL O BENZINA**
POMPE CARBURANT ELECTRIQUE
ELECTRIC FUEL PUMP
BOMBA ELECTRICA DE COMBUSTIBLE

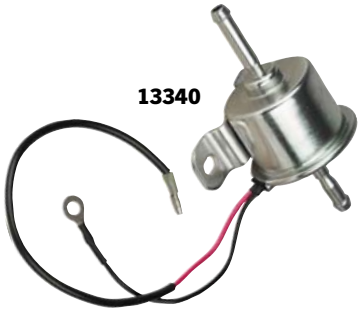

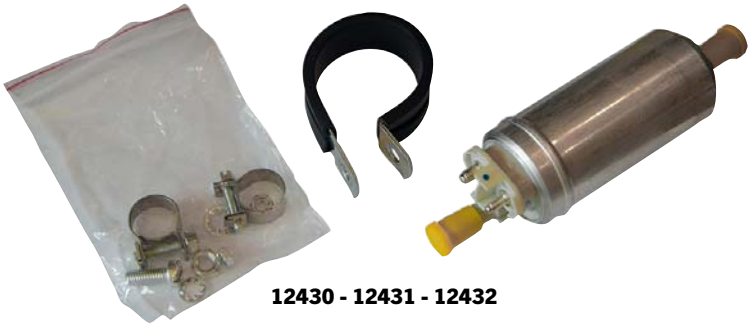

ARTICOLO	Ø INGRESSO mm	Ø USCITA mm	DESCRIZIONE
13340	8	8	PRESSIONE 0,3÷0,4 bar - 105 l/h
12430	8	8	PRESSIONE 0,5÷1 bar - 80 l/h (può sostituire pompe a membrana)
12431	8	8	PRESSIONE 1÷2 bar - 80 l/h
12432	12	8	PRESSIONE 2÷3,5 bar - 80 l/h



Gli articoli qui descritti, prodotti da e/o per conto di CERMAG, sono da intendersi adattabili, quindi non originali, ai marchi indicati secondo REG. CE 1400/2002
All items described here, produced by and/or on behalf of CERMAG, are to be understood as adaptable, therefore not original, to the brands indicated according to REG. EC 1400/2002

FILTRO COMPLETO TIPO "CAV" CON SUPPORTO

FILTRE COMPLET TYPE "CAV" AVEC SUPPORT - COMPLETE FILTER "CAV" WITH SUPPORT - "CAV" FILTER KPLT, MIT ANSCHLUSSPLATTE - FILTRO COMPLETO TIPO "CAV" CON SUPORTE



ATTENZIONE:
I tappi sono da ordinare a parte.

ARTICOLO	DESCRIZIONE	APPLICAZIONI
11836	Filtro completo con CAV 296 Passo decimale 14x1,5	FIAT - LAMBORGHINI SAME - ecc.
12083	Filtro completo con CAV 296 Passo in pollici - 1/2"x20 UNF	FENDT - FORD - J. DEERE LANDINI - MASSEY F.



ATTENZIONE:
I tappi sono da ordinare a parte.

ARTICOLO	DESCRIZIONE	APPLICAZIONI
11837	Filtro completo doppio con CAV 296 Passo decimale 14x1,5	FIAT - LAMBORGHINI SAME - ecc.
11838	Filtro completo doppio con CAV 296 Passo in pollici - 1/2"x20 UNF	FENDT - FORD - J. DEERE LANDINI - MASSEY F.

RICAMBI PER FILTRI COMPLETI "CAV"

RECHANGES POUR FILTRE TYPE "CAV" - PARTS FOR COMPLETE FILTERS TYPE "CAV" - ERSATZTEILE FÜR "CAV" FILTER - RECANBIOS PARA FILTROS COMPLETOS "CAV"

SINGOLO

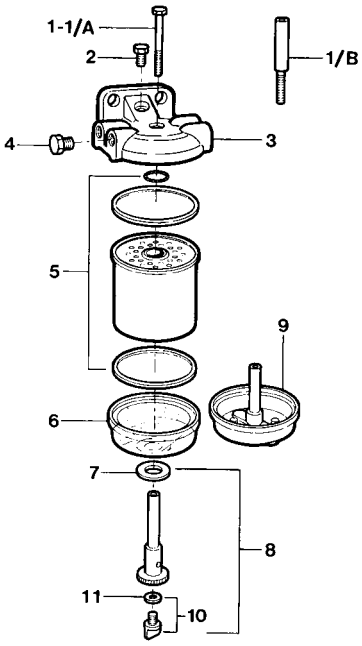

DOPPIO

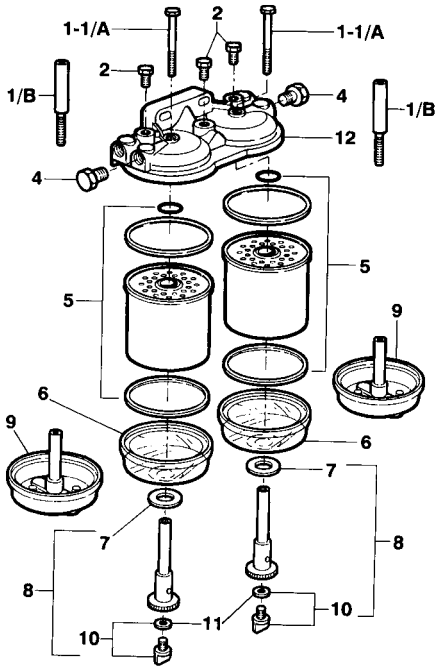

FIG.	ARTICOLO	DESCRIZIONE
1	**11216**	Colonnetta per filtro CAV 296 (OEM 7111-860)
1/B	**11218**	Prolunga per filtro CAV 796 (OEM 7111.800)
2	**11225**	Tappo spurgo M10x1,5 (OEM 7023-99W)
	11229	Tappo spurgo 1/2" UNF
3	**11270**	Supporto singolo per filtro M14x1,5 (OEM 7111-353BV)
	11271	Supporto singolo per filtro 1/2"x20 UNF (OEM 7111-353AS)

FIG.	ARTICOLO	DESCRIZIONE
4	**11233**	Tappo chiusura laterale M14x1,5
	11234	Tappo chiusura laterale M1/2"x20 UNF
5	**10070**	Filtro CAV 296
	10758	Filtro CAV 796 (T/Lungo)
6	**10569**	Vaschetta decantatrice in vetro (oem FIAT 9918123 - CAV 7111-429)
	11264	Vaschetta decantatrice in alluminio foro grande Ø 19 (Cod. CAV 7111-493)
7	**11226**	Rondella in gomma
8	**11219**	Gruppo completo di sfiato (Cod. CAV 7111-604)

FIG.	ARTICOLO	DESCRIZIONE
9	**11265**	Vaschetta decantatrice in alluminio con asta (Cod. CAV 7111-542A)
10	**11220**	Vite di spurgo per gruppo di sfiato
11	**11221**	Rondella in gomma
12	**11268**	Supporto doppio per filtro M14x1,5 (Cod. CAV 7111-353BH)
	11269	Supporto doppio per filtro 1/2"x20 UNF (Cod. CAV 7111-353BR)

Gli articoli qui descritti, prodotti da e/o per conto di CERMAG, sono da intendersi adattabili, quindi non originali, ai marchi indicati secondo REG. CE 1400/2002
All items described here, produced by and/or on behalf of CERMAG, are to be understood as adaptable, therefore not original, to the brands indicated according to REG. EC 1400/2002

12

RICAMBI PER L'INIEZIONE
EQUIPEMENT D'INJECTION - INJECTION EQUIPMENT - EINSPRITZUNGSERSATZTEILE - RECAMBIOS PARA INYECCIÓN

COPERCHIO PER FILTRI CAV 296 - 796 CON ADESCATORE ORIZZONTALE A MEMBRANA
COUVERCLE POUR FILTRES CAV 296 - 796 - AVEC POMPETTE HORIZONTALE A MEMBRANE
COVER FOR CAV 296 - 796 FILTERS - WITH HORIZONTAL DIAPHRAGM PRIMER
DECKEL FÜR FILTER CAV 296 - 796 MIT HORIZONTALER ANSAUGEINRICHTUNG MIT MEMBRAN
TAPA PARA FILTROS CAV 296 - 796 - CON CEBADOR HORIZONTAL DE MEMBRANA





FILTRO DI RICAMBIO **10070**

ARTICOLO	ENTRARA	USCITA	FILETTO
12085	SINISTRA	DESTRA	M14x1,5
12086	DESTRA	SINISTRA	

COPERCHIO FILTRO GASOLIO SAME
COUVERCLE FILTRE GASOIL POUR SAME
DIESEL FILTER COVER FOR SAME
DIESEL FILTERDECKEL FÜR SAME
TAPA PARA FILTRO GASOIL SAME

new



PER FILTRI: 12945 - 11783 - 910741 - FDFS19861 - 910713

ARTICOLO	OEM
13499	2.4319.319.0

DECANTATORE COMPLETO TIPO CAV «SS»
DECANTEUR COMPLET TYPE CAV «SS»
COMPLETE DECANTER TYPE CAV «SS»
KOMPLETTER DEKANTER TYP CAV «SS»
DECANTADOR COMPLETO TIPO CAV «SS»



ARTICOLO	FILETTO
11848	M14x1,5

DECANTATORE COMPLETO TIPO CAV «PSS»
DECANTEUR COMPLET TYPE CAV «PSS» FILETAGE M14x1,5
COMPLETE DECANTER TYPE CAV «PSS» M14x1.5 THREAD
KOMPLETTER DEKANTER TYP CAV «PSS» GEWINDE M14x1,5
DECANTADOR COMPLETO TIPO CAV «PSS» ROSCA M14x1,5





VASCHETTA COMPLETA DI RICAMBIO **11852**

ARTICOLO	FILETTO
11851	M14x1,5

COPERCHIO FILTRO TIPO BOSCH ATTACCO ORIZZONTALE
COUVERCLE FILTRE TYPE BOSCH RACCORD HORIZONTAL
BOSCH TYPE FILTER COVER - HORIZIONTAL CONNECTION
FILTERDECKEL TYP BOSCH HORIZONTALER ANSCHLUSS
TAPA PARA FILTRO TIPO BOSCH CON CONEXIÓN HORIZONTAL





FILTRO DI RICAMBIO **10748**

ARTICOLO	FILETTO	CODICE BOSCH
11272	M14x1,5	0450126009

COPERCHIO FILTRO TIPO BOSCH ATTACCO VERTICALE
COUVERCLE FILTRE TYPE BOSCH RACCORD VERTICAL
BOSCH TYPE FILTER COVER - VERTICAL CONNECTION
FILTERDECKEL TYP BOSCH VERTIKALER ANSCHLUSS
TAPA PARA FILTRO TIPO BOSCH CON CONEXIÓN VERTICAL





FILTRO DI RICAMBIO **10748**

ARTICOLO	FILETTO
11805	M14x1,5

COPERCHIO FILTRO PER APPLICAZIONI VARIE (CARTUCCIA GRANDE)
COUVERCLE FILTRE POUR APPLICATION VARIEES (CARTOUCHE GRANDE)
FILTER COVER FOR MISCELLANEOUS APPLICATIONS (LARGE CARTRIDGE)
FILTERDECKEL FÜR VERSCHIEDENE ANWENDUNGEN (GROSSER FILTEREINSATZ)
TAPA FILTRO PARA APLICACIONES VARIAS (CARTUCHO GRANDE)





FILTRO DI RICAMBIO **10462**

ARTICOLO **11279**

COPERCHIO FILTRO UNIVERSALE APPLICABILE A BOSCH - FIAT - ECC.
COUVERCLE FILTRE UNIVERSEL APPLICABLE A BOSCH - FIAT - ETC.
UNIVERSAL FILTER COVER USABLE WITH BOSCH - FIAT - ETC.
UNIVERSALER FILTERDECKEL ANWENDBAR AN BOSCH - FIAT - ETC.
TAPA FILTRO UNIVERSAL APLICABLE A BOSCH - FIAT - ETC.





FILTRO DI RICAMBIO **10748**



ADATTATORE PER FILETTO FILTRO M14X1,5 **13253**

ARTICOLO	FILETTO	FILETTO FILTRO	CODICE BOSCH
11846	M14x1,5	M16x1,5	0450133070 0450198009

COPERCHIO FILTRO UNIVERSALE DOPPIO APPLICABILE A BOSCH - FIAT - ECC.
COUVERCLE FILTRE UNIVERSEL APPLICABLE A BOSCH - FIAT - ETC.
UNIVERSAL FILTER COVER USABLE WITH BOSCH - FIAT - ETC.
UNIVERSALER FILTERDECKEL ANWENDBAR AN BOSCH - FIAT - ETC.
TAPA FILTRO UNIVERSAL APLICABLE A BOSCH - FIAT - ETC.



ARTICOLO	FILETTO	FILETTO FILTRO	CODICE BOSCH
12902	M14x1,5	M16x1,5	0450136007

Gli articoli qui descritti, prodotti da e/o per conto di CERMAG, sono da intendersi adattabili, quindi non originali, ai marchi indicati secondo REG. CE 1400/2002
All items described here, produced by and/or on behalf of CERMAG, are to be understood as adaptable, therefore not original, to the brands indicated according to REG. EC 1400/2002

segue RICAMBI PER L'INIEZIONE
EQUIPEMENT D'INJECTION - INJECTION EQUIPMENT - EINSPRITZUNGSERSATZTEILE - RECAMBIOS PARA INYECCIÓN

SUPPORTO FILTRO COMPLETO - M14x1,5
SUPPORT FILTRE COMPLET - M14x1,5
COMPLETE FILTER SUPPORT - M14x1.5
KOMPLETTER FILTERTRÄGER - M14x1,5
SOPORTE FILTRO COMPLETO - M14x1,5



ARTICOLO	DESCRIZIONE
11807	Supporto filtro completo da destra a sinistra

SUPPORTINO FILTRO COMPLETO PER POMPA ALIMENTAZIONE
SUPPORT FILTRE COMPLET POUR POMPE ALIMENTATION
COMPLETE FILTER SUPPORT FOR FUEL PUMP
FILTERHALTERUNG KOMPLETT FÜR SPEISEPUMPE
SOPORTE FILTRO COMPLETO PARA BOMBA ALIMENTACIÓN


11328


11330


11329

ARTICOLO	DESCRIZIONE	CODICE BOSCH
11328	Supporto filtro completo	1457434000
11329	Filtro - OEM FIAT 705603 - 772160	
11330	Bicchierino	

SUPPORTO FILTRO COMPLETO AUSILIARIO
SUPPORT FILTRE COMPLET AUXILIAIRE
COMPLETE AUXILIARY FILTER SUPPORT
HILFSFILTERTRÄGER KOMPLETT
SOPORTE FILTRO COMPLETO AUXILIAR


11274


11277


11278


11275


11276

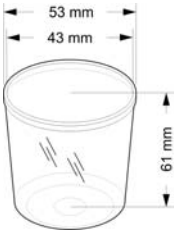

ARTICOLO	DESCRIZIONE
11274	Supporto filtro completo
11275	Filtro in metallo
11276	Filtro in nylon
11277	Bicchierino
11278	Rondella in gomma

SUPPORTO FILTRO AUSILIARIO COMPLETO - FILETTATURA M14x1,5
SUPPORT FILTRE AUXILIAIRE COMPLET - FILETAGE M14x1,5
COMPLETE AUXILIARY FILTER SUPPORT - M14x1.5 THREAD
KOMPLETTER HILFSFILTERTRÄGER - GEWINDE M14x1,5
SOPORTE FILTRO AUXILIAR COMPLETO - ROSCADO M14x1,5



ARTICOLO
11853

BICCHIERINO IN ALLUMINIO PER PREFILTRO T/BOSCH
BOL EN ALUMINIUM POUR PREFILTRE T/BOSCH
ALUMINIUM CUP FOR T/BOSCH PREFILTER
ALUMINIUMBECHER FÜR VORFILTER T/BOSCH
VASO DE ALUMINIO PARA PRE-FILTRO T/BOSCH



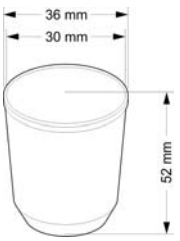

ARTICOLO
11273

ADESCATORE CON VALVOLE
AMORCEUR AVEC VALVES
PRIMER WITH VALVES
ANSAUGVORRICHTUNG MIT VENTIL
CEBADOR CON VÁLVULAS



ARTICOLO	DESCRIZIONE
12598	Adescatore con valvola per tubo Ø 8
13350	Adescatore con valvola per tubo Ø 10

Gli articoli qui descritti, prodotti da e/o per conto di CERMAG, sono da intendersi adattabili, quindi non originali, ai marchi indicati secondo REG. CE 1400/2002
All items described here, produced by and/or on behalf of CERMAG, are to be understood as adaptable, therefore not original, to the brands indicated according to REG. EC 1400/2002

segue RICAMBI PER L'INIEZIONE
EQUIPEMENT D'INJECTION - INJECTION EQUIPMENT - EINSPRITZUNGSERSATZTEILE - RECAMBIOS PARA INYECCIÓN

STAFFA PER VASCHETTA
ETRIER POUR BOL
CUP BRACKET
BÜGEL FÜR BEHÄLTER
SOPORTE PARA DEPÓSITO



ARTICOLO	DESCRIZIONE	OEM FIAT
11847	Staffa per Art. 11844	4617260

VASCHETTA ALIMENTAZIONE CARBURANTE PER TRATTORI FIAT
BOL ALIMENTATION CARBURANT POUR TRACTEURS FIAT
FUEL SUPPLY RESERVOIR FOR FIAT TRACTORS
BEHÄLTER FÜR KRAFTSTOFFZUFUHR FÜR FIAT TRAKTOREN
DEPÓSITO ALIMENTACIÓN CARBURANTE PARA TRACTORES FIAT



11330

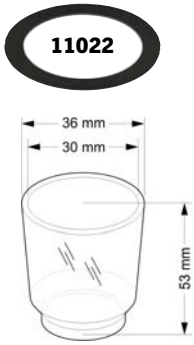

ARTICOLO	DESCRIZIONE	OEM
11330	Vaschetta alimentazione	766875
11022	Guarnizione vaschetta	705631

VASCHETTA PER TERMOAVVIATORE
BOL POUR THERMO-DEMARREUR
THERMOSTARTER RESERVOIR
BEHÄLTER FÜR THERMOSTARTER
DEPÓSITO PARA TERMOARRANQUE



ARTICOLO	CARATTERISTICHE	COD. FISPA	OEM FIAT
11844	Vaschetta per termoavviatore	803504	5135039

TAPPI SCATOLA REGOLATORE
BOUCHONS BOÎTIER RÉGULATEUR
REGULATOR HOUSING PLUGS
STOPFEN REGLERBEHÄLTER
TAPONES CAJA REGULADOR



ARTICOLO	CARATTERISTICHE
11809	Tappo scatola regolatore tipo piccolo

VALVOLE DI NON RITORNO
CLAPETS ANTI-RETOUR
NON-RETURN VALVES
RÜCKSCHLAGVENTIL
VÁLVULAS ANTIRRETORNO



ARTICOLO	CARATTERISTICHE
11816	Valvola di non ritorno tubo Ø 8 mm con filtro incorporato
11817	Valvola di non ritorno tubo Ø 10 mm con filtro incorporato

VALVOLE DI NON RITORNO
CLAPETS ANTI-RETOUR
NON-RETURN VALVES
RÜCKSCHLAGVENTIL
VÁLVULAS ANTIRRETORNO



ARTICOLO	CARATTERISTICHE
11256	Valvola di non ritorno M14x1,5
11257	Valvola di non ritorno M14x1,5 invertita

VALVOLA DI NON RITORNO
CLAPETS ANTI-RETOUR
NON-RETURN VALVES
RÜCKSCHLAGVENTIL
VÁLVULAS ANTIRRETORNO



ARTICOLO	CARATTERISTICHE
11815	Valvola di non ritorno Ø 6 - Ø 8 mm

VALVOLE DI NON RITORNO
CLAPETS ANTI-RETOUR
NON-RETURN VALVES
RÜCKSCHLAGVENTIL
VÁLVULAS ANTIRRETORNO



ARTICOLO	CARATTERISTICHE
11258	Valvola di non ritorno tubo Ø 8 mm con valvolina tipo «AC»
11259	Valvola di non ritorno tubo Ø 10 mm con valvolina tipo «AC»
new **13479**	Valvola di non ritorno tubo Ø 12 mm con valvolina tipo «AC»

Gli articoli qui descritti, prodotti da e/o per conto di CERMAG, sono da intendersi adattabili, quindi non originali, ai marchi indicati secondo REG. CE 1400/2002
All items described here, produced by and/or on behalf of CERMAG, are to be understood as adaptable, therefore not original, to the brands indicated according to REG. EC 1400/2002

segue RICAMBI PER L'INIEZIONE

EQUIPEMENT D'INJECTION - INJECTION EQUIPMENT - EINSPRITZUNGSERSATZTEILE - RECAMBIOS PARA INYECCIÓN

VALVOLA PER POMPA ALIMENTAZIONE

VALVE POUR POMPE ALIMENTATION
FUEL PUMP VALVE
VENTIL FÜR SPEISEPUMPE
VÁLVULAS PARA BOMBA ALIMENTACIÓN



ARTICOLO	CARATTERISTICHE	CODICE BOSCH
11814	Valvola per pompa alimentazione in bachelite rossa lappata	2443123021

MOLLA PER VALVOLA 11814

RESSORT POUR CLAPET 11814
VALVE SPRING 11814
FEDER FÜR VENTIL 11814
MUELLE PARA VÁLVULA 11814

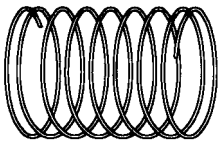

ARTICOLO	DESCRIZIONE	CODICE BOSCH
11832	Molla per valvola pompa alimentazione 11814	2444615006

VALVOLA DI SOVRAPRESSIONE

VALVE DE SURPRESSION
OVER-PRESSURE VALVE
ÜBERDRUCKVENTIL
VÁLVULA DE SOBREPRESIÓN

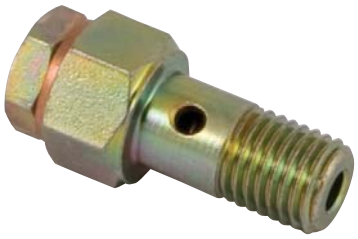

ARTICOLO	CARATTERISTICHE	OEM
11812	Valvola di sovrapressione Ø 12 mm BOSCH	1417413012
11813	Valvola di sovrapressione Ø 14 mm FIAT	758065

SPURGO DI MANDATA

PURGE DE REFOULEMENT
DELIVERY BLEED SCREW
ENTLÜFTUNG DRUCKLEITUNG
PURGA DE ENVÍO



ARTICOLO	DESCRIZIONE	OEMICE CAV
11231	Spurgo di mandata pompa CAV Roto Diesel	9002 - 093A

VITE DI SPURGO BOSCH

VIS DE PURGE BOSCH
BOSCH BLEED SCREW
ENTLÜFTUNGSSCHRAUBE BOSCH
TORNILLO DE PURGA BOSCH



ARTICOLO	DESCRIZIONE
11230	Vite di spurgo M6 tipo originale Bosch

VITI E TAPPI DI SPURGO

VIS ET BOUCHONS DE PURGE
BLEED SCREWS AND PLUGS
ENTLÜFTUNGSSCHRAUBEN UND -STOPFEN
TORNILLOS Y TAPONES DE PURGA



ARTICOLO	DESCRIZIONE
11225	Vite di spurgo M10x1,5 per coperchio filtro CAV (Cod. 7023 - 99W)
11227	Tappo di spurgo M12x1,5
11228	Tappo di spurgo M14x1,5
11229	Tappo spurgo CAV 1/2" UNF

SPURGO CORTO

PURGE COURT
SHORT BLEED SCREW
ENTLÜFTUNG KURZ
PURGA CORTA



ARTICOLO	DESCRIZIONE	OEMICE CAV
11822	Spurgo corto regolatore	7123-351 B

SPURGO LUNGO

PURGE LONG
LONG BLEED SCREW
ENTLÜFTUNG LANG
PURGA LARGA



ARTICOLO	DESCRIZIONE	OEMICE CAV
11821	Spurgo lungo corpo pompa rotativa CAV	7123 - 352B

PERNO DI SFIATO

AXE D'EVENT
RELIEF PLUG
ENTLÜFTUNGSBOLZEN
PERNO DE DESFOGUE

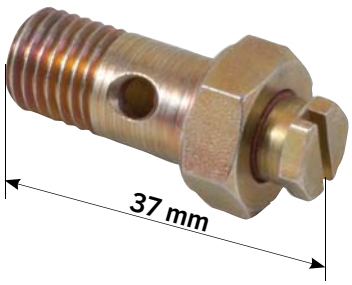

ARTICOLO	FILETTO	CH	COD. BOSCH	OEM FIAT
11252	M12X1,5	17	1413453020	718309

Gli articoli qui descritti, prodotti da e/o per conto di CERMAG, sono da intendersi adattabili, quindi non originali, ai marchi indicati secondo REG. CE 1400/2002
All items described here, produced by and/or on behalf of CERMAG, are to be understood as adaptable, therefore not original, to the brands indicated according to REG. EC 1400/2002

segue RICAMBI PER L'INIEZIONE
EQUIPEMENT D'INJECTION - INJECTION EQUIPMENT - EINSPRITZUNGSERSATZTEILE - RECAMBIOS PARA INYECCIÓN

BULLONI FORATI PER INIETTORI
BOULONS PERÇÉS POUR INJECTEURS
PERFORATED BOLTS FOR INJECTORS
LOCHBOLZEN FÜR EINSPRITZVENTILE
BULONES PERFORADOS PARA INYECTORES



ARTICOLO	DESCRIZIONE
11222	Bullone forato iniettore M8x0,75
11224	Bullone forato iniettore M8x1
11223	Bullone forato iniettore M8x1,25

RACCORDI PER VALVOLA
RESSORT POUR VALVE
VALVE FITTINGS
ANSCHLÜSSE FÜR VENTIL
RACORES PARA VÁLVULA



ARTICOLO	DESCRIZIONE
11260	Raccordo per valvola 12-12
11261	Raccordo per valvola 12-14
11262	Raccordo per valvola 14-14

RACCORDI ENTRATA NAFTA
RACCORDS ARRIVEE GASOIL
FUEL INLET FITTINGS
ANSCHLÜSSE FÜR DIESELÖLEINLAUF
RACORES ENTRADA NAFTA



ARTICOLO	DESCRIZIONE
11245	Raccordo 12-12
11246	Raccordo 12-14
11247	Raccordo 12-14 foro Ø 2,5 mm
11248	Raccordo 14-12
11249	Raccordo 14-14 foro Ø 2 mm
11250	Raccordo 14-14 foro Ø 2,3 mm

RACCORDI PORTAGOMMA
RACCORDS EMBOUT
HOSE CONNECTIONS
ANSCHLÜSSE FÜR SCHLAUCH
RACORES PORTAGOMA

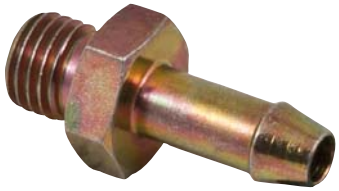

ARTICOLO	DESCRIZIONE
11839	Raccordo portagomma M12x1,5 - Tubo Ø 8 mm
11840	Raccordo portagomma M14x1,5 - Tubo Ø 8 mm
11841	Raccordo portagomma M16x1,5 - Tubo Ø 8 mm

RACCORDO TARATO "OUT"
RACCORD CALIBRÉ "OUT"
CALIBRATED "OUT" FITTING
GEEICHTER ANSCHLUSS "OUT"
RACOR CALIBRADO "OUT"



FILETTO M12x1,5

ARTICOLO	DESCRIZIONE	CODICE BOSCH
11823	Raccordo tarato "OUT"	1463456303

RACCORDO CON FILTRO INCORPORATO
RACCORD AVEC FILTRE INCORPORÉ
FITTING WITH BUILT-IN FILTER
ANSCHLUSS MIT EINGEBAUTEM FILTER
RACOR CON FILTRO INCORPORADO

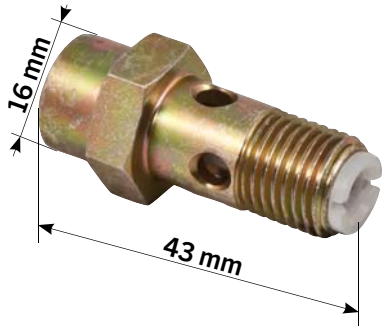

ARTICOLO	FILETTO	CH	CODICE BOSCH
11833	M14X1,5	19	2443456018

RACCORDO FILTRO CAV
RACCORD FILTRE CAV
CAV FILTER UNION
ANSCHLUSS FILTER CAV
RACOR FILTRO CAV



ARTICOLO	DESCRIZIONE
11251	Raccordo filtro CAV

RACCORDO COMPLETO PER TERMOAVVIATORE
RACCORD COMPLET POUR BOUGIE PRECHAUF.
COMPLETE FITTING FOR GLOW PLUGS
KOMPLETTER ANSCHLUSS FÜR ZÜNDKERZE
RACOR COMPLETO PARA BUJÍA



ARTICOLO	DESCRIZIONE	FILETTO
11845	Raccordo completo per termoavviatore	3/8" 24UNF

RACCORDI AD OCCHIELLO
RACCORDS A ŒILLET
EYELET UNIONS
ÖSENANSCHLUSS
RACORES DE OJAL



ARTICOLO	Ø OCCHIELLO mm	Ø TUBO mm
11235	6	4
11242	8	4
11830	10	6
11831	10	8
11237	12	8
11238	12	10
11239	14	8
11240	14	10
11241	16	10

Gli articoli qui descritti, prodotti da e/o per conto di CERMAG, sono da intendersi adattabili, quindi non originali, ai marchi indicati secondo REG. CE 1400/2002
All items described here, produced by and/or on behalf of CERMAG, are to be understood as adaptable, therefore not original, to the brands indicated according to REG. EC 1400/2002

segue RICAMBI PER L'INIEZIONE
EQUIPEMENT D'INJECTION - INJECTION EQUIPMENT - EINSPRITZUNGSERSATZTEILE - RECAMBIOS PARA INYECCIÓN

RACCORDI AD OCCHIELLO A DUE VIE
RACCORDS A OEILLET A DEUX VOIES
TWO-WAY EYELET UNIONS
2-WEG-ÖSENANSCHLÜSSE
RACORES DE OJAL DE DOS VÍAS



ARTICOLO	Ø OCCHIELLO mm	Ø TUBO mm
11243	6	4
11244	8	4

BOCCHETTONI PER ANELLI ORIENTABILI
VIS PERCEÉ
PLUGS FOR SWIVEL RINGS
HOHLSCHRAUBEN
TORNILLO RACOR ORIENTABLE SIMPLE

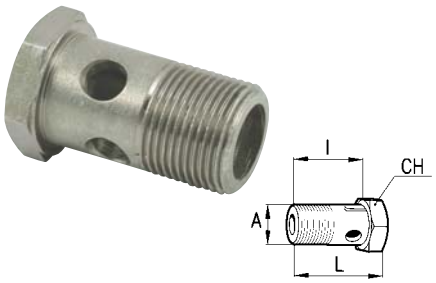

ARTICOLO	A mm	l mm	L mm	CH
80855	6x1	12	16	10
80856	8x1	16	21,4	12
80272	10x1	20	25	14
80273	12x1,5	24	31,3	17
80274	14x1,5	27	33	19
80275	16x1,5	31	40,5	22

TAPPI VARI
BOUCHONS DIVERS
MISCELLANEOUS PLUGS
VERSCHIEDENE STOPFEN
TAPONES VARIOS



ARTICOLO	DESCRIZIONE
11233	Tappo M14x1,5
11234	Tappo CAV 1/2"



ARTICOLO	CARATTERISTICHE	COD. BOSCH	OEM FIAT	COD. BCD CORONA
11703	Adescatore corto - M16x1,5	2447222000/016	746189	050 AC



ARTICOLO	CARATTERISTICHE	COD. BOSCH	COD. BCD CORONA
11704	Adescatore BOSCH originale corpo in alluminio - M16x1,5	2447222020	9411



ARTICOLO	CARATTERISTICHE	COD. BOSCH
11794	Adescatore lungo M16x1,5	2447222001



ARTICOLO	CARATTERISTICHE	COD. BOSCH
11795	Adescatore con raccordo sferico inclinato	2447222002

Gli articoli qui descritti, prodotti da e/o per conto di CERMAG, sono da intendersi adattabili, quindi non originali, ai marchi indicati secondo REG. CE 1400/2002
All items described here, produced by and/or on behalf of CERMAG, are to be understood as adaptable, therefore not original, to the brands indicated according to REG. EC 1400/2002

segue RICAMBI PER L'INIEZIONE
EQUIPEMENT D'INJECTION - INJECTION EQUIPMENT - EINSPRITZUNGSERSATZTEILE - RECAMBIOS PARA INYECCIÓN



ARTICOLO	CARATTERISTICHE	COD. BOSCH	COD. MONARK
11799	Adescatore completo con staffa (Tipo F. 190 - Deutz)	0440011007	42066007



ARTICOLO	CARATTERISTICHE	COD. BOSCH
12921	Pompa a mano M16x1,5	2447010033 2447222125



FILETTO M22x1

ARTICOLO	CARATTERISTICHE	COD. BOSCH DELFI
11803	Adescatore per pompa alimentazione BOSCH FP/K22MW10 COPERCHIO DELFI	2447222021 9001-090A

POMPA DI ALIMENTAZIONE CON ATTACCHI VERTICALI
POMPE D'ALIMENTATION A RACCORDS VERTICAUX
FUEL PUMP WITH VERTICAL CONNECTIONS
SPEISEPUMPE MIT VERTIKALEN ANSCHLÜSSEN
BOMBA DE ALIMENTACIÓN CON CONEXIONES VERTICALES





ARTICOLO	DESCRIZIONE	COD. BCD	OEM FIAT
11854	Pompa di alimentazione con attacchi verticali	50041001	760428

POMPA DI ALIMENTAZIONE ATTACCHI ORIZZONTALI PUNTERIA CORTA
POMPE D'ALIMENTATION RACCORDS HORIZONTAUX POUSSOIR COURT
FUEL PUMP WITH HORIZONTAL CONNECTIONS AND SHORT TAPPETS
SPEISEPUMPE MIT HORIZONTALEN ANSCHLÜSSEN KURZE VENTILSTÖSSEL
BOMBA DE ALIMENTACIÓN CON CONEXIONES HORIZONTALES LEVANTADOR CORTO





ARTICOLO	DESCRIZIONE	COD. BOSCH	OEM FIAT
11856	Pompa di alimentazione con attacchi orizzontali. Punteria corta	0440003177/78	718361

POMPA DI ALIMENTAZIONE ATTACCHI ORIZZONTALI PUNTERIA LUNGA
POMPE D'ALIMENTATION RACCORDS HORIZONTAUX POUSSOIR LONG
FUEL PUMP WITH HORIZONTAL CONNECTIONS AND LONG TAPPETS
SPEISEPUMPE MIT HORIZONTALEN ANSCHLÜSSEN LANGE VENTILSTÖSSEL
BOMBA DE ALIMENTACIÓN CON CONEXIONES HORIZONTALES LEVANTADOR LARGO





ARTICOLO	DESCRIZIONE	OEM. BOSCH	OEM FIAT
11857	Pompa di alimentazione con attacchi orizzontali. Punteria lunga	0440008007/009	768702

POMPA DI ALIMENTAZIONE CON ATTACCHI ORIZZONTALI - PUNTERIA LUNGA CON FILTRO
POMPE D'ALIMENTATION A RACCORDS HORIZONTAUX - POUSSOIR LONG AVEC FILTRE
FUEL PUMP WITH HORIZONTAL CONNECTIONS - LONG TAPPETS WITH FILTER
SPEISEPUMPE MIT HORIZONTALEN ANSCHLÜSSEN LANGE VENTILSTÖSSEL MIT FILTER
BOMBA DE ALIMENTACIÓN CON CONEXIONES HORIZONTALES - LEVANTADOR LARGO CON FILTRO





ARTICOLO	DESCRIZIONE	COD. BOSCH
11859	Pompa di alimentazione con attacchi orizzontali. Punteria lunga con filtro	0440 008 003/012/014 /023/024

Gli articoli qui descritti, prodotti da e/o per conto di CERMAG, sono da intendersi adattabili, quindi non originali, ai marchi indicati secondo REG. CE 1400/2002
All items described here, produced by and/or on behalf of CERMAG, are to be understood as adaptable, therefore not original, to the brands indicated according to REG. EC 1400/2002

segue RICAMBI PER L'INIEZIONE
EQUIPEMENT D'INJECTION - INJECTION EQUIPMENT - EINSPRITZUNGSERSATZTEILE - RECAMBIOS PARA INYECCIÓN

POMPA ALIMENTAZIONE A PISTONE PER GASOLIO
POMPE DE ALIMENTATION À VERIN POUR GAS-OIL
ALIMENTATION PUMP WITH CYLINDER FOR DIESEL FUEL
KOLBENENTSPRITZPUMPE FUER DIESEL
BOMBA DE ALIMENTACIÓN CON PISTÓN PARA GASÓLEO



ARTICOLO	DESCRIZIONE	COD. BOSCH	COD. BCD
12985	Pompa alimentazione a pistone (IN e OUT 14x1,5 asta Ø11,5 mm)	0440003251 0440003254 0440003256	52031251

POMPA ALIMENTAZIONE A PISTONE PER GASOLIO
POMPE DE ALIMENTATION À VERIN POUR GAS-OIL
ALIMENTATION PUMP WITH CYLINDER FOR DIESEL FUEL
KOLBENENTSPRITZPUMPE FUER DIESEL
BOMBA DE ALIMENTACIÓN CON PISTÓN PARA GASÓLEO



ARTICOLO	DESCRIZIONE	COD. BOSCH	COD. BCD
12986	Pompa alimentazione a pistone (IN e OUT 14x1,5)	-	50041072

POMPA DI ALIMENTAZIONE ATTACCHI ORIZZONTALI PUNTERIA LUNGA
POMPE D'ALIMENTATION RACCORDS HORIZONTAUX POUSSOIR LONG
FUEL PUMP WITH HORIZONTAL CONNECTIONS AND LONG TAPPETS
SPEISEPUMPE MIT HORIZONTALEN ANSCHLÜSSEN LANGE VENTILSTÖSSEL
BOMBA DE ALIMENTACIÓN CON CONEXIONES HORIZONTALES LEVANTADOR LARGO

new



ARTICOLO	DESCRIZIONE	COD. BOSCH	OEM FENDT
13154	Pompa alimentazione attacchi orizzontali. Punteria lunga con filtro	0440003233	F281201710010 F924200710030

Gli articoli qui descritti, prodotti da e/o per conto di CERMAG, sono da intendersi adattabili, quindi non originali, ai marchi indicati secondo REG. CE 1400/2002
All items described here, produced by and/or on behalf of CERMAG, are to be understood as adaptable, therefore not original, to the brands indicated according to REG. EC 1400/2002

12

CARBURATORI ORIGINALI DELL'ORTO
CARBURATEURS ORIGINE DELL'ORTO
ORIGINAL DELL'ORTO CARBURATORS
DELL'ORTO ORIGINALVERGASER
CARBURADORES ORIGINALES DELL'ORTO


10727



ARTICOLO	MARCA MOTORE	CODICE MOTORE	OEM	SIGLA DELL'ORTO	REGOLAZIONE
11782	BETA	B90 - B97 - B110 - B117 - B140 - B147	—	FHCD 20.16A	7386
11784	C.M.	C.M. 46	—	SHA 14.12	1719
11785	C.M.	C.M. 80 - C.M. 90	—	SHA 14.14	1732
11786	DUCATI	ACERO 3,5HP	—	FHCD 20.16	7362
11787	COTIEMME	CA180L/B - CA148P/LP	—	FHCD 20.16	7378
10727	INTERMOTOR	LA490	2150.011	—	—
10574	INTERMOTOR	IH 222 - 225 LGA - IH 218	2151.123 2151.212 2151.213	FHCD 20.16E	7428
11731	MINARELLI	I/90 - I/125 MOTOZAPPA BENASSI BL75	15.7008.9	FHCD 20.16A	7376
11791	MINARELLI	I/90.3	—	FHCD 20.16A	7396
10575	MINARELLI	MOTOPOMPA SNAP	15.7068.9	SHA 14.9L	1986

TUBO CARBURANTE
TUYAU ESSENCE
PETROL HOSE
BENZINSCHLAUCH
TUBO GASOLINA



ARTICOLO	TIPO CARBURANTE	DESCRIZIONE	CARATTERISTICHE	NOTE
10130	Benzina / Gasolio	Ø 5x9 mm esterno	Trasparente	Rotolo da **10** m
10129	Benzina / Gasolio	Ø 7x12 mm esterno	Trasparente	Rotolo da **10** m
12326	Gasolio	Ø 3x7 mm esterno	Gomma	Rotolo da **10** m
10750	Gasolio	Ø 5x12 mm esterno	Gomma	Rotolo da **10** m
12883	Gasolio	Ø 5x12 mm esterno	Gomma	Rotolo da **50** m
10751	Gasolio	Ø 6x12 mm esterno	Gomma	Rotolo da **10** m
12884	Gasolio	Ø 6x12 mm esterno	Gomma	Rotolo da **50** m
10752	Gasolio	Ø 8x15 mm esterno	Gomma	Rotolo da **10** m
12885	Gasolio	Ø 8x15 mm esterno	Gomma	Rotolo da **50** m
12185	Gasolio	Ø 10x17 mm esterno	Gomma	Rotolo da **10** m
12886	Gasolio	Ø 10x17 mm esterno	Gomma	Rotolo da **50** m
12327	Gasolio	Ø 13x20 mm esterno	Gomma	Rotolo da **10** m
10749	Gasolio	Ø 19x27 mm esterno	Gomma	Rotolo da **10** m
13403	Gasolio	Ø 19x27 mm esterno	Gomma	Rotolo da **50** m
12189	Gasolio	Ø 25x35 mm esterno	Gomma	Rotolo da **10** m
13404	Gasolio	Ø 25x35 mm esterno	Gomma	Rotolo da **50** m

TUBO CARBURANTE ISO 7840 A1 - SAE J 1527
TUYAU ESSENCE ISO 7840 A1 - SAE J 1527
PETROL HOSE ISO 7840 A1 - SAE J 1527
BENZINSCHLAUCH ISO 7840 A1 - SAE J 1527
TUBO GASOLINA ISO 7840 A1 - SAE J 1527

new



A **Sottostrato**: NBR nero, liscio, resistente agli idrocarburi con contenuto aromatico fino al 50%.
B **Inserti**: tessili sintetici ad alta tenacità.
C **Copertura**: autoestinguente liscia in gomma sintetica, resistente alla fiamma, all'abrasione, agli agenti atmosferici.
Resistente al calore e agli oli.

Tubo omologato RINA e LOYDS.
Sostituisce le versioni DIN 73379.

ARTICOLO	Ø	Ø INT.	Ø EST.	PRESSIONE UTILIZZO bar	PRESSIONE SCOPPIO bar	TEMPERATURA DI UTILIZZO	RESISTENTE AL FUOCO	ROTOLI
13466	6x12	6	12	10	30	-35° C ÷ 110° C	SI	10 metri
13467	7x13	7	13	10	30			
13468	8x15	8	15	10	30			
13469	10x17	10	17	10	30			
13470	13x20	13	20	10	30			

Gli articoli qui descritti, prodotti da e/o per conto di CERMAG, sono da intendersi adattabili, quindi non originali, ai marchi indicati secondo REG. CE 1400/2002
All items described here, produced by and/or on behalf of CERMAG, are to be understood as adaptable, therefore not original, to the brands indicated according to REG. EC 1400/2002

RUBINETTI PER SERBATOI BENZINA E PETROLIO

ROBINETS POUR RESERVOIR ESSENCE ET PETROLE - TAPS FOR FUEL AND PETROL TANKS - KUGELHAHN FÜR TANKS BENZIN UND ERDÖL - LLAVE PARA DEPÓSITO GASOLINA Y PETROLEO

Figura 1

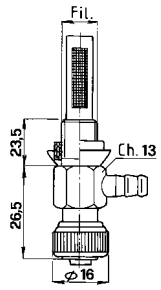

Figura 2

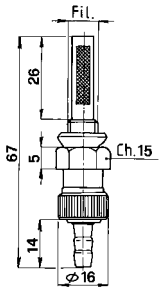

Figura 3

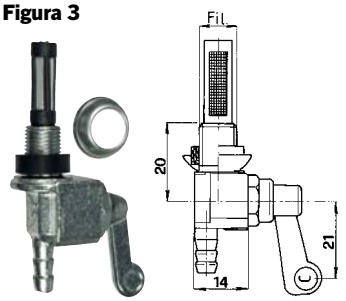

Figura 4

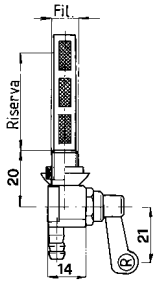

Figura 5

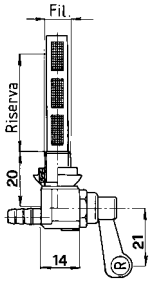

Figura 6

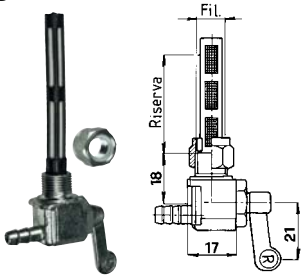

Figura 7

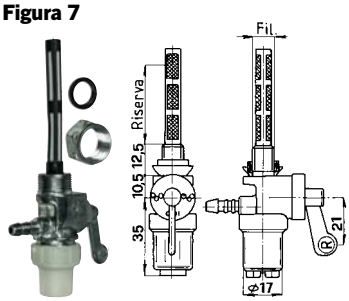

Figura 8

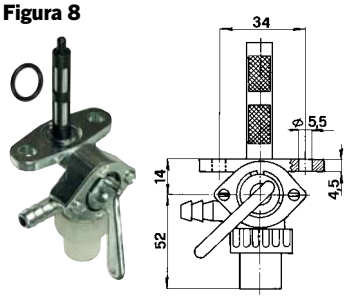

Figura 9

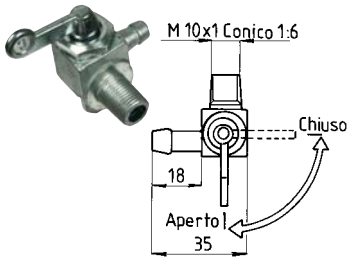

Figura 10

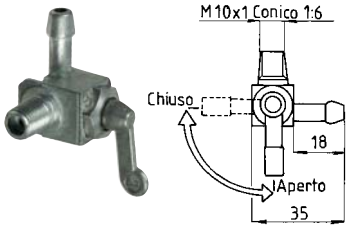

Figura 11

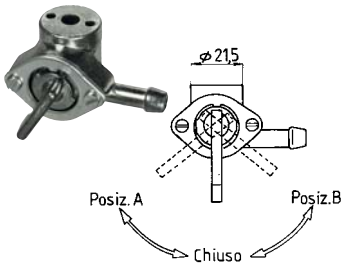

Figura 12

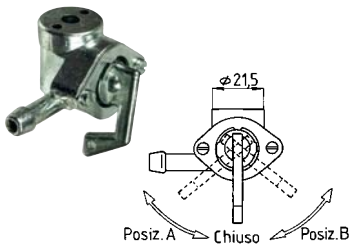

Figura 13

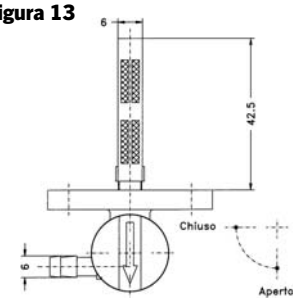

Figura 14

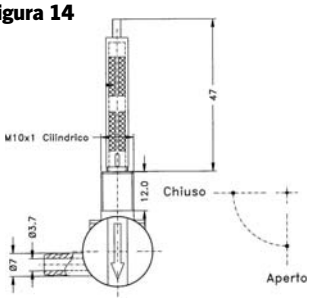

Figura 15

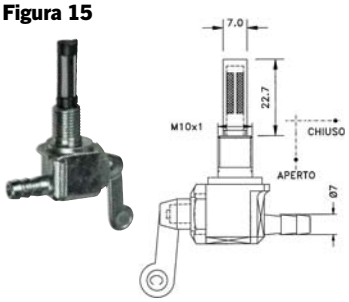

Figura 16

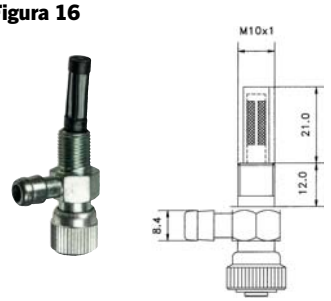

ARTICOLO	FIGURA	ATTACCO SERBATOIO	ATTACCO INFERIORE CODOLO	RISERVA CARBURANTE	IMPIEGHI
12190	1	Fil. 10x1	Ø 6 mm	No	Benassi - Mab - Minarelli - Mira - Motori agricoli vari
12191	2	Fil. 10x1	Ø 6 mm	No	CM - Brumital - Benassi - Minarelli - Motori agricoli vari
12192	3	Fil. 10x1	Ø 6 mm	No	Brumital - Carpi - Cifarelli - Fox - Efco
12193	4	Fil. 10x1	Ø 6 mm	Sì	Brumital - Benassi - Motori agricoli vari
12194	5	Fil. 10x1	Ø 6 mm	Sì	
12195	6	Fil. 12x1	Ø 6 mm	Sì	Mab - Motori agricoli vari
12196	7	Fil. 10x1	Ø 6 mm	Sì	Minarelli - Benassi - Mab Motori agricoli vari (Con doppio filtro e vaschetta nylon trasparente)
12197		Fil. 12x1			
12198		Fil. 16x1			
12199	8	Flangia interasse 34 mm	Ø 8 mm	No	Acme a benzina (Con vaschetta in nylon)
12200	9	Fil. 10x1 conico	Ø 9 mm	No	Lombardini - Intermotor - Motori agricoli vari
12201	10	Fil. 10x1 conico	1 via Ø 6 mm	No	Lombardini - Intermotor - Motori agricoli vari
12202		Fil. 10x1 conico	2 vie Ø 6 mm	No	
12203	11	Fissaggio con bullone 6 MA	Ø 9 mm	No	Lombardini - Intermotor (Benzina - Petrolio)
12204	12	Fissaggio con bullone 6 MA	Ø 9 mm	No	Lombardini - Intermotor (Benzina - Petrolio)
12633	13	Flangia interasse 34 mm	Ø 6 mm	-	Acme Serie ACT
12634	14	Fil. 10x1 cilindrico	Ø 7 mm	-	Acme Im/A349-360
12635	15	Fil. 10x1	Ø 7 mm	-	Aspera
12636	16	Fil. 10x1	Ø 8,4 mm	-	Aspera

Gli articoli qui descritti, prodotti da e/o per conto di CERMAG, sono da intendersi adattabili, quindi non originali, ai marchi indicati secondo REG. CE 1400/2002
All items described here, produced by and/or on behalf of CERMAG, are to be understood as adaptable, therefore not original, to the brands indicated according to REG. EC 1400/2002

12 **RUBINETTI**
ROBINETS
COCKS
AUSLAUFHAHN
GRIFO


11041


11042


11044


11674


11672


11673


11045


11675


13484


13497

FIAT - NEW HOLLAND (CNH)

ARTICOLO	DESCRIZIONE / APPLICAZIONI	FILETTATURA	OEM
11041	**Rubinetto scarico radiatore** per FIAT 312 - 315 - 415 - 450 - 550 - 311C - 355C - 411C - 455C	20x1,5	568560 597088
11042	**Rubinetto acqua radiatore** per FIAT 18R - 211 - 250 - 300 - 350 - 420	14x1,5	568561
11672	**Rubinetto scarico acqua** per 70C - 615-715 Filettatura 16x1,5 DX	-	10849090
11673	**Rubinetto scarico acqua** per 25R - 70R - 80R - 615 - 715 Filettatura 16x1,5 SX	-	10849390
11044	**Rubinetto scarico radiatore** per FIAT 450 - 480 - 500 - 540 - 640 - 650 - 670 - 750 - 850 - 980 - 1300 - 70C - 80C - 100C - 120C - 605C - 655C	16x1,5	5118499 8802992
11674	**Rubinetto tubazione carburante con attacco portagomma Ø 8,5mm** per 55.90 - 60.90 - 70.90 - 80.90 - 90.90 - 100.90 - 115.90 - 130.90 - 140.90 - 160.90 - 180.90	10x1,25	5176344 5120588
11045	**Rubinetto serbatoio** per FIAT 312 - 350 - 411 - 420 - 450 - 480 - 500 - 540 - 550 - 615 - 640 - 650 - 1300 - 311C - 355C - 411C - 455C - 555C - 605C - 655C	13x1,5	576071 4998702 5109270

LANDINI

ARTICOLO	DESCRIZIONE / APPLICAZIONI	FILETTATURA	OEM
11675	**Rubinetto scarico radiatore**	1/4" BSP	1430870
new **13484**	**Rubinetto serbatoio gasolio** per 5505 - 6505 - 1600 - 16500 - 16550 - 17500 - 19000 - 19500 - 9550 - 7000 Special - 8000DT - 8000R	-	898540M91 1453886M91

MASSEY FERGUSON

ARTICOLO	DESCRIZIONE / APPLICAZIONI	FILETTATURA	OEM
new **13484**	**Rubinetto serbatoio gasolio** per 133 - 134C - 134V - 135 - 135V - 140 - 145 - 145S - 145V - 148 - 152 - 152F - 152S - 152V - 155 - 158 - 165 - 1200 - 1250 - 230 - 231 - 235 - 240 - 240S - 245 - 250 - 255 - 260 - 261 - 2620 - 2625 - 2640 - 2645 - 2680 - 2685 - 2720 - 2725 - 35 - 35X - 65 - 765	Ingresso M 3/8" BSPT Uscita F 1/2" UNF	898540M91 1453886M91
new **13497**	**Rubinetto serbatoio gasolio** per 35X - 37 - 42 - 50 - 65 - 133 - 135/MKIII/V - 140 - 145/MKIII/S/V - 148/MKIII/ - 152/F/MKIII/S/V - 155 - 158/F/MKIII/S/V - 230 - 235 - 240/S - 245 - 250 - 255 - 260 - 765 - 865 - 1200 - 1250 - 2620 - 2625 - 2640 - 2645 - 2680 - 2685 - 2720 - 2725 - 3505 - 3525 - 3545 - TE20 - TEA20 - TO20 - TO30	Ingresso M 3/8" BSPT Uscita F 1/2" UNF	1851653M91 35297

Gli articoli qui descritti, prodotti da e/o per conto di CERMAG, sono da intendersi adattabili, quindi non originali, ai marchi indicati secondo REG. CE 1400/2002
All items described here, produced by and/or on behalf of CERMAG, are to be understood as adaptable, therefore not original, to the brands indicated according to REG. EC 1400/2002

RICAMBI ACCENSIONE

PIECES DEMARRAGES - STARTERS PARTS - ZÜNDUNG ERSAZTEI - REPUESTOS ARRANQUE



10714



10715



10725



10726



10683



10691



10692



10693



10698



10700

CONTATTI (fig.1)		CONDENSATORI (fig.2)		MARCA E MODELLO
ARTICOLO	OEM E CARATTERISTICHE	ARTICOLO	OEM E CARATTERISTICHE	
10714	1002 - 101.300 - 717.101.300	**10683**	1498 Ø 18x31,5 mm - µf 0,35	**ACME** AL 65-AL 70-AL 75-AL 480-VT 88-FE82
10715	3186 - 005.300 - 711.005.300	**10683**	1498/10 Ø 18x31,5 mm - µf 0,35	**ACME** AL 215-AL 290-AL 330
10715	5/3319.00	**10684**	372337.00 Ø 18x31,5 mm - µf 0,35	**MOTORI COTIEMME** CA 150-250-295-340-350-CA-450-550
—	—	**10693**	5/3480.00 Ø 18x21 mm - µf 0,22	**MOTORI COTIEMME** CA 148L-CA 148LV-CA 180L-CA 180LV
10725	—	**10692**	Ø 18x31,5 mm - µf 0,32	**MOTORI COTIEMME** MOTORI INDUSTRIALI CON MCR 12
10726	70.5040.006	**10698**	147.2522.10 - 120.2522.10 Ø 18x25,6 mm - µf 0,30	**INTERMOTOR** IM 250-IM 300-IM 350
10726	70.5040.006	—	—	**LOMBARDINI** LA 205-LA 250-LA 300
10726	70.5040.006	—	—	**LOMBARDINI** LA 400-LA 490
10725	718.097.01	**10692**	702.705.01 Ø 18x31,5 mm - µf 0,32	**LOMBARDINI** LA 60-LA 65-LA 80-LA 90 - Motori con MCR 12
10725	718.097.01	**10692**	CEAU-561.815.02 - 702.505.01 702.702.01 - Ø 18x31,5 - µf 0,32	**IMPIANTI MARELLI** MCR 12
—	—	**10692**	CEAU-561.815.02 - 702.505.01 702.702.01 - Ø 18x31,5 - µf 0,32	**IMPIANTI MARELLI** MCR 16
—	—	**10700**	82.0134.6 Ø 18x21 mm - µf 0,21	**MOTORE MINARELLI** 150-180 (DAL 1976)

Gli articoli qui descritti, prodotti da e/o per conto di CERMAG, sono da intendersi adattabili, quindi non originali, ai marchi indicati secondo REG. CE 1400/2002
All items described here, produced by and/or on behalf of CERMAG, are to be understood as adaptable, therefore not original, to the brands indicated according to REG. EC 1400/2002

CANDELE NGK - DENSO
BOUGIES - PLUGS - KERZEN - BUJIAS









MOTORI

CANDELE ORIGINALI NGK	CANDELE ORIGINALI DENSO	DATI TECNICI	APPLICAZIONI
11498 B6HS	**13225** W20FP-U	Filetto=M14 Lungh. Filetto=13 mm (normale) Esagono=**21 mm**	ACME-BETA-CM-COTIEMME-DUCATI-INTERMOTOR-JLO-LOMBARDINI-MINARELLI-VOLPI-ZANETTI
10568 AB6	**13215** MW17	Filetto=M18 Lungh. Filetto=12 mm (normale) Esagono=**21 mm**	ACME-COTIEMME-DUCATI-GUIDETTI-LOMBARDINI-VOLPI
12181 BKR 5ES	**13232** K16PR-U	Filetto=M14 Lungh. Filetto=19 mm (lunga) Esagono=**16 mm**	BRIGGS&STRATTON-MOTORI BICILINDRICI MODELLO VANGUARD OEM: 491055
12625 BCP6ES	**13236** Q20R-U	Filetto=M14 Lungh. Filetto=19 mm (lunga) Esagono=**16 mm**	BRIGGS&STRATTON serie VANGUARD
12599 BR7ES	**13235** W22ESR-U	Filetto=M14 Lungh. Filetto=19 mm (lunga) Esagono=**21 mm**	TECUMSEH: GEOTEC 45-50-55-60-65 OHV4takt ENDURO OHV4takt FORMULA OHV4takt
11494 BPR4HS	**13222** W14FRPR-UL	Filetto=M14 Lungh. Filetto=13 mm (normale) Esagono=**21 mm**	HONDA - KAWASAKY - ROBIN - YANMAR
11492 BR6HS	**13221** WF20TT	Filetto=M14 Lungh. Filetto=13 mm (normale) Esagono=**21 mm**	AGRIA - HONDA - KAWASAKY - ROBIN - SABO
10054 BP5HS		Filetto=M14 Lungh. Filetto=13 mm (normale) Esagono=**21 mm**	HONDA - INTERMOTOR (LOMBARDINI) - KAWASAKI - KUBOTA

MOTOSEGHE

CANDELE ORIGINALI NGK	CANDELE ORIGINALI DENSO	DATI TECNICI	APPLICAZIONI
11498 B6HS	**13225** W20FP-U	Filetto=M14 Lungh. Filetto=13 mm (normale) - Esagono=**21**	JO.BU-JONSERED-Mc CULLOCH-LANDONI-PARTNER-SOLO-STIHL
10564 B6S	**13211** W20S-U	Filetto=M14 Lungh. Filetto=9,5 mm (corto) - Esagono=**21**	ALPINA-HOMELITE-LOMARD-Mc CULLOCH-PIONEER-POULAN-REMINGTON-TANAKA
11488 BM6F	**13217** T20M-U	Filetto=M14 Lungh. Filetto=8 mm (corto) - Esagono=**16**	HOMELITE-HUSQVARNA-LANDONI-LOMBARD-Mc CULLOCH-PARTNER-SKIL

segue MOTOSEGHE

CANDELE ORIGINALI NGK	CANDELE ORIGINALI DENSO	DATI TECNICI	APPLICAZIONI
10566 BM6A	**13213** W20MR-U	Filetto=M14 Lungh. Filetto=9,5 mm (corto) Esagono=**19 mm**	ALPINA-COMER-DANARM-DOLMAR-ECHO-KIORITZ-HOMELITE-HUSQVARNA-JO. BU-JONSERED-LANDONI-LOMBARD-OLEO. MAC-OPEM-PARTNER-PIONEER-POULAN-QUADRA-REMINGTON-SHINDAIWA-SKIL-SOLO-STIHL-TAS-TANAKA
11342 BMR6A ANTIDISTURBO	**13213** W20MR-U		
10565 BM7A FREDDA	**13212** W22M-U		
12176 BMR7A ANTIDISTURBO	**13212** W22M-U		
10562 BPM6A	**13209** W20MP-U	Filetto=M14 Lungh. Filetto=9,5 mm (corto) Esagono=**19 mm**	ALPINA-BLITZ-DOLMAR-ECHO-HOMELITE-HUSQVARNA-JO. BU-JONSEREDS-LANDONI-LOMBARD-MONDIAL-OLEO. MAC-OPEM-PARTNER-PIONEER-POULAN-REMINGTON-SHINDAIWA-SKIL-SOLO-STIHL-TAS. TANAKA-TOPSO
11490 BPMR6A ANTIDISTURBO	**13219** W20MPR-U10		
11489 BPM7A FREDDA	**13218** W22MP-U		
12177 BPMR7A ANTIDISTURBO	**13228** W22MPR-U		
12627 CMR7H		Filetto=M10 Lungh. Filetto=12,7mm Esagono=**16 mm**	TANAKA RYOBI
11497 BL6H		Filetto=M14 Lungh. Filetto=13mm Esagono=**21 mm**	DOLMAR

DECESPUGLIATORI

CANDELE ORIGINALI NGK	CANDELE ORIGINALI DENSO	DATI TECNICI	APPLICAZIONI
10564 B6S	**13211** W20S-U	Filetto=M14 Lungh. Filetto=9,5 mm (corto) Esagono=**21 mm**	Mc CULLOCH-ZENOAH
11498 B6HS	**13225** W20FP-U	Filetto=M14 Lungh. Filetto=13 mm (normale) Esagono=**21 mm**	JONSERED-Mc CULLOCH
12177 BPMR7A ANTIDISTURBO	**13228** W22MPR-U	Filetto=M14 Lungh. Filetto=9,5 mm (corto) Esagono=**19 mm**	ALPINA-DOLMAR-HUSQVARNA-JONSERED-NAUTAC-OLEO.MAC-PARTNER-SOLO-STIHL
10566 BM6A	**13213** W20MR-U	Filetto=M14 Lungh. Filetto=9,5 mm (corto) Esagono=**19 mm**	HOMELITE-HUSQVARNA-JONSERED-SHINDAIWA-SOLO-TANAKA-ZENOAH
11488 BM6F	**13217** T20M-U	Filetto=M14 Lungh. Filetto=8 mm (corto) Esagono=**16 mm**	HOMELITE-SOLO
10565 BM7A FREDDA	**13212** W22M-U	Filetto=M14 Lungh. Filetto=9,5mm (corto) Esagono=**19 mm**	ALPINA-MAKITA-Mc CULLOCH-TANAKA-ZENOAH
10562 BPM6A	**13209** W20MP-U	Filetto=M14 Lungh. Filetto=9,5mm (corto) Esagono=**19 mm**	HUSQVARNA-TANAKA

Gli articoli qui descritti, prodotti da e/o per conto di CERMAG, sono da intendersi adattabili, quindi non originali, ai marchi indicati secondo REG. CE 1400/2002
All items described here, produced by and/or on behalf of CERMAG, are to be understood as adaptable, therefore not original, to the brands indicated according to REG. EC 1400/2002

segue CANDELE NGK - DENSO
BOUGIES - PLUGS - KERZEN - BUJIAS

segue DECESPUGLIATORI

CANDELE ORIGINALI NGK	CANDELE ORIGINALI DENSO	DATI TECNICI	APPLICAZIONI
11489 BPM7A FREDDA	**13218** W22MP-U	Filetto=M14 Lungh. Filetto=9,5mm (corto) - Esagono=**19**	ECHO-EFCO-HOMELITE-MAKITA
11342 BMR6A ANTIDISTURBO	**13213** W20MR-U	Filetto=M14 Lungh. Filetto=9,5mm (corto) Esagono=**19 mm**	ECHO-FLYMO-HUSQVARNA-Mc CULLOCH-MOUNTFIELD-PARTNER-SHINDAIWA-STIHL-WOLF
12466 CMR5H	—	Filetto=M10 Lungh. Filetto=12,7mm Esagono=**16 mm**	HONDA 4 TEMPI
12468 CMR6A	—	Filetto=M14 Lungh. Filetto=8mm Esagono=**16 mm**	DOLMAR
12476 BPR6ES	**13234** W20EPR-U	Filetto=M14 Lungh. Filetto=19mm Esagono=**21 mm**	HONDA
12627 CMR7H	—	Filetto=M10 Lungh. Filetto=12,7mm Esagono=**16 mm**	HONDA 4 TEMPI HONDA-STIHL
12828 CMR6H	—	Filetto=M10 Lungh. Filetto=12,7mm Esagono=**16 mm**	STIHL
12829 CMR7A	—	Filetto=M10 Lungh. Filetto=9,5mm Esagono=**16 mm**	RYOBI

RASAERBA

CANDELE ORIGINALI NGK	CANDELE ORIGINALI DENSO	DATI TECNICI	APPLICAZIONI
12626 B-4H	**13237** W14F-U	Filetto=M14 Lungh. Filetto=9,5 mm (corto) - Esagono=**21**	AGRIA-FICHTEL&SACHS-HAKO-HOLDER-KYNAST-SABO
11496 B4-LM	**13224** W14LM-U	Filetto=M14 Lungh. Filetto=9,5 mm (corto) Esagono=**21 mm**	AGRIA-ALKO-ALPINA-ASPERA-BARRUS-BOLENS-BRIGGS & S.-BRILL-CONCORD-CRESCENT-CROWN-ERING-FLANDRIA-FLYMO-GOLF-GUTBROD-HAKO-HARRY-HERKULES-HOLDER-HUSQVARNA-JACOBSEN-KYNAST-LEOPARD-MOMARK-NORLETT-QUEEN GARDEN-SOLO-TORO-WOLF
10567 B5HS	**13214** W16FS-U	Filetto=M14 Lungh. Filetto=13 mm (normale) - Esagono=**21**	BRILL-FICHTEL-GUTBROD-HAKO-HARRY-HOLDER-SABO-SOLO-WOLF
11498 B6HS	**13225** W20FP-U	Filetto=M14 Lungh. Filetto=13 mm (normale) Esagono=**21**	AGRIA-AS MOTOR-FLYMO-HAKO-JLO-JACOBSEN-ROBIN-SOLO-TECUMSEH-WOLF-ZENOAH
10564 B6S	**13211** W20S-U	Filetto=M14 Lungh. Filetto=9,5 mm (corto) - Esagono=**21**	BRIGGS & STRATTON-BOLENS-CRESCENT-HAKO-JACOBSEN-MONARK-MOUNTFIELD-STIHL

segue RASAERBA

CANDELE ORIGINALI NGK	CANDELE ORIGINALI DENSO	DATI TECNICI	APPLICAZIONI
11502 B7HS	**13226** W22FS-U	Filetto=M14 Lungh. Filetto=13 mm (normale) - Esagono=**21**	AGRIA-FICHTEL & SACHS-FLYMO-IRUS-ROBIN-YAMAHA
12175 BCPR5ES	**13227** Q16PR-U	Filetto=M14 Lungh. Filetto=19 mm (lunga) - Esagono=**16**	BRIGGS & STRATTON-GUTBROD-HARRY-KOHLER-PHONIX-SOLO-VIKING-YAMAHA
10566 BM6A	**13213** W20MR-U	Filetto=M14 Lungh. Filetto=9,5 mm (corto) Esagono=**19 mm**	FLYMO-GUTBROD-HAKO-HARRY-HARKULES-HUSQVARNA-LAWNBOY-ROBIN-STARK-STIHL-TORO-WOLF-ZENOAH
10565 BM7A FREDDA	**13212** W22M-U	Filetto=M14 Lungh. Filetto=9,5 mm (corto) - Esagono=**19**	ROBIN-SOLO-ZENOAH
11342 BMR6A ANTIDISTURBO	**13213** W20MR-U	Filetto=M14 Lungh. Filetto=9,5 mm (corto) - Esagono=**19**	ALLEN-FLYMO-HONDA-HUSQVARNA-KOHLER-SABO-SOLO-TORO-WOLF-ZENOAH
10053 BP5ES	**13208** W16EP-U	Filetto=M14 Lungh. Filetto=19 mm (lunga) - Esagono=**21**	HONDA-SOLO
11491 BP6ES	**13220** W20EP-U	Filetto=M14 Lungh. Filetto=19 mm (lunga) - Esagono=**21**	HERCULES-ROBIN
10563 BP6HS	**13225** W20FP-U	Filetto=M14 Lungh. Filetto=13 mm (normale) - Esagono=**21**	AGRIA-HAKO-PARTNER-ROBIN-YAMAHA
11495 BPR5ES	**13223** W16EPR-U	Filetto=M14 Lungh. Filetto=19 mm (lunga) - Esagono=**21**	BRILL-HONDA-HUSQVARNA-PHONIX-SABO-SOLO-YAMAHA
12180 BR2-LM	**13231** W9LMR-US	Filetto=M14 Lungh. Filetto=9,5 mm (corto) Esagono=**19 mm**	BRIGGS & STRATTON-ECHO-EFCO-GUTBROD-HARRY-HERKULES-PARTNER-PHONIX-SABO-SOLO-TECNAMOTOR-TECUMSEH-VIKING
12179 BR4-LM	**13230** W14LM-U	Filetto=M14 Lungh. Filetto=9,5 mm (corto) - Esagono=**19**	ASPERA-GOLF-GUTBROD-HUSQVARNA-PARTNER-TECNAMOTOR-TECUMSEH
11085 BR4HS	**13216** W14FR-U	Filetto=M14 Lungh. Filetto=13 mm (normale) - Esagono=**21**	HONDA-YANMAR
12178 BR6ES	**13229** W20ESR-U	Filetto=M14 Lungh. Filetto=19 mm (lunga) - Esagono=**21**	BRIGGS&STRATTON-SABO-SOLO-TORO-ZENOAH
11494 BPR4HS	**13222** W14FRPR-UL	Filetto=M14 Lungh. Filetto=13 mm (normale) - Esagono=**21**	HONDA - KAWASAKY - ROBIN - YANMAR
11492 BR6HS	**13221** WF20TT	Filetto=M14 Lungh. Filetto=13 mm (normale) - Esagono=**21**	AGRIA - HONDA - KAWASAKY - ROBIN - SABO
12245 CR5HSB	**13233** U16FSR-UB	Filetto=M10 Lungh. Filetto=13 mm (normale) - Esagono=**16**	HONDA (Mod. UMK422D - 422J - 422S - 431D - 431J - UMT24S)

Gli articoli qui descritti, prodotti da e/o per conto di CERMAG, sono da intendersi adattabili, quindi non originali, ai marchi indicati secondo REG. CE 1400/2002
All items described here, produced by and/or on behalf of CERMAG, are to be understood as adaptable, therefore not original, to the brands indicated according to REG. EC 1400/2002

CANDELA PER LOMBARDINI
BOUGIES LOMBARDINI
LOMBARDINI SPARK PLUG
ZÜNDKERZEN LOMBARDINI
BUÍAS LOMBARDINI



ARTICOLO	DESCRIZIONE	OEM
12923	Candela LOMBARDINI	147A131

CHIAVE A "T" SNODATA PER CANDELE
CLÉ EN "Té" ARTICULÉ POUR BOUGIES
ARTICULATED "T" WRENCH FOR GLOW PLUGS
"T"-GELENKSCHLÜSSEL FÜR ZÜNDKERZEN
LLAVE EN "T" ARTICULADA PARA BUÍAS



FIG.1



FIG.2

ARTICOLO	ESAGONO mm	LUNGHEZZA mm	FIGURA
12077	16	375	1
12078	21	375	2

Gli articoli qui descritti, prodotti da e/o per conto di CERMAG, sono da intendersi adattabili, quindi non originali, ai marchi indicati secondo REG. CE 1400/2002
All items described here, produced by and/or on behalf of CERMAG, are to be understood as adaptable, therefore not original, to the brands indicated according to REG. EC 1400/2002

CANDELE (tabella di comparazione)

BOUGIES (tableau de comparaison) - PLUGS (conversion chart) - KERZEN (jämförelsetabell) - BUJIAS

CERMAG	BOSCH	CHAMPION	LODGE	MAGNETI MARELLI	NIPPON DENSO
10053 (NGK) BP5ES	W8D W8DC W8DCO W9D W9BC W9DP W125T30 W145T30	N11Y N11YC N11YCC N12Y N12YC N12YCC N13Y N14Y	BLNY CLNY	CW67P CW67LP	W16EP-U
10054 (NGK) BP5HS	W8B W8BC W8BP W145T35	L12Y L89CM L92Y L92YC	CNY	CW5NP F6NC	W16FP W16FP-U
10562 (NGK) BPM6A	WKA145T6 WKA175T6 WS7F WS8F	CJ8Y	CANB	—	W20MP-U
10563 (NGK) BP6HS	W6B W6BC W6BP W7B W7BC W7BP W175T35 W200T35	L66Y L82Y L82YC L82YCC L85Y L87Y L87YC L87YCC	HNY	CW67N CW6NP CW7NP F7NC	W20FP W20FP-U
10564 (NGK) B6S	W7E W7EC W7EP W8E W8EC W145T3 W175T3	H03 J6 - J6C J6J - J7 J7J - J8 J8C - J8J UJ6 - UJ8	2HA CAN HBAN	CW6C CW6CJ CW7C	W20S W20S-U

CERMAG	BOSCH	CHAMPION	LODGE	MAGNETI MARELLI	NIPPON DENSO
10565 (NGK) BM7A	WKA225T3 WS5E	CJ3 CJ4 CJ6	—	AW56C	W22M W20M-U
10566 (NGK) BM6A	WKA145T3 WKA175T3 WS7E WS8E	CJ11 CJ8 CJ86	CANC	AW5C CW6CE CW6NE	W20M W20M-U W20M-US
10567 (NGK) B5HS	W8A W8AC W8AO W8AP W9AC W9ACO W145T1 W14T1.1	L288 L90	CN HBN	CW55N CW5N CW5NJ CW5NS CW5NSZ FC6N	W16PS W16FS-U
10568 (NGK) AB6	M7A M8A M10A M145T1	D9 - D9J D10 - D14 D16 - D16J D21 - K13 K15J RD14 RD16 RD16J RD9 UD16 UK10	CV HBV	CM3N CM4N CM5N	L14-U MW17
11085 (NGK) BR4HS	WR10A WA10AC	—	—	—	W14FR-U
11342 (NGK) BMR6A	—	RCJ8	—	—	W20MR-U
11488 (NGK) BM6F	HS8E WKA145T3	DJ7J DJ8J	—	SW5C	T20M-U WA20M WA20M-U
11489 (NGK) BPM7A	WKA225T6 WS5F	CJ6Y CJ7Y	—	—	W22MP-U
11490 (NGK) BPMR6A	WKA200TR6 WSR6F WSR8F	RCJ8Y	—	—	W20MPR-U10
12599 BR7ES	—	RN4C	—	—	W22ESR-U

Gli articoli qui descritti, prodotti da e/o per conto di CERMAG, sono da intendersi adattabili, quindi non originali, ai marchi indicati secondo REG. CE 1400/2002
All items described here, produced by and/or on behalf of CERMAG, are to be understood as adaptable, therefore not original, to the brands indicated according to REG. EC 1400/2002

segue CANDELE (tabella di comparazione)

BOUGIES (tableau de comparaison) - PLUGS (conversion chart) - KERZEN (jämförelsetabell) - BUJIAS

CERMAG	BOSCH	CHAMPION	LODGE	MAGNETI MARELLI	NIPPON DENSO
11491 (NGK) BP6ES	W6D W6D1 WD6C W6DCO W6DP W6DPO W7D W7DC W7DO W7DP W175T30 W200T30 W215T30	N8Y N9Y N9YC N9YCC N9YCX N10Y N66Y N79Y UN79Y	15HLNY 25XL 2XL HLNY	CW67LP CW75LP CW78LP CW78LPS CW7LPN F7LC	W20EP-U
11492 (NGK) BR6HS	WR7A WR7AC WR10E W175TR1	QL7J5 QL86 RL7J RL82 RL82C RL85 RL86 RL86C	—	CW6NR CW7NR CW67NR	WF20TT
11494 (NGK) BPR4HS	—	—	—	—	W14FPR-L W14FPR-UL
11495 (NGK) BPR5ES	W125TR30 W145TR30 WR8D WR8DC WR8DCO WR8DP WR9D WR9DC WR9DP	ON11Y ON12Y RN11Y RN11YC RN11YCC RN12Y RN12YC RN12YCC RN14Y	—	—	W16EPR-U
11496 (NGK) B4LM	W9ECO W9EO	CJ17LM J17LM	—	—	W14LM-U W14LM-US
11497 (NGK) BL6H	—	—	—	—	—
11498 (NGK) B6HS	W7A W7AC W7AO W7AP W175T1 W175Z1	L10 L7J L82 L82C L85 L86 L86C L86CC L9J	H HN	CW67NJ CW6N CW6NJ CW7N CW7NJ CWC67NJ CWC6NJ CWC7NJ FC7N	W20FS W20FS-U W20FP-U

CERMAG	BOSCH	CHAMPION	LODGE	MAGNETI MARELLI	NIPPON DENSO
11502 (NGK) B7HS	W3A-W3AC W3AO- W3AS W4A-W4A1 W4A2 W4A5 W4AC W4AP W4AC3 W5A-W5AC W5AP W221T1 W4C3	L4J L5 L77J L77JC L78 L78C L81 UL4J UL81C UL81J	2H 2HN	CW8N CWC9NJ	W22FS W22FS-U
12175 (NGK) BCPR5ES	—	—	—	—	Q16PR-U
12176 (NGK) BMR7A	—	RCJ4 RCJ6	—	—	W22M-U
12177 (NGK) BPMR7A	WRS5F WSR5F	RCJ6Y RCJ7Y	—	—	W22MPR-U
12178 (NGK) BR6ES	W125TR3 W145TR3 WR8E WR8EP-WR9E WR9EC WR9EO	RJ6-RJ6C RJ6J-RJ7 RJ8-RJ8C RJ8J-RJ11 RJ12	—	DW4CJR	W20SR-U W20ESR-U
12179 (NGK) BR4-LM	WR11EO	RJ17LM	—	—	W14LM-U
12180 (NGK) BR2-LM	—	RJ19LM	—	—	W9LMR-US
12181 (NGK) BKR5ES	—	RC12YC	—	—	K16PR-U
12245 (NGK) CR5HSB	—	—	—	—	U16FSR-UB
12466 (NGK) CMR5H	—	—	—	—	—
12468 CMR6A	—	—	—	—	—
12476 BPR6ES	—	—	—	—	W20EPR-U
12625 (NGK) BCP6ES	—	—	—	—	Q20R-U
12626 (NGK) B-4H	—	—	—	—	W14F-U
12627 (NGK) CMR6H	—	—	—	—	—
12828 (NGK) CMR6H	—	—	—	—	—
12829 (NGK) CMR7A	—	—	—	—	—

Gli articoli qui descritti, prodotti da e/o per conto di CERMAG, sono da intendersi adattabili, quindi non originali, ai marchi indicati secondo REG. CE 1400/2002

All items described here, produced by and/or on behalf of CERMAG, are to be understood as adaptable, therefore not original, to the brands indicated according to REG. EC 1400/2002

ATTACCHI CANDELA
ATTAQUE BOUGIES - SPARK-PLUGS SOCKET - KERZEN EINSATZ - ATAQUE BUJIAS

TIPO SUPER CON INNESTO A VITE
TYPE SUPER AVEC VIS
SUPER TYPE WITH SCREW CONNECTION
TYP SUPER MIT VERSCHRAUBUNG
TIPO SUPER CON CONEXIÓN DE TORNILLO



ARTICOLO
11865

TIPO STANDARD COMPLETO DI INNESTO A VITE
TYPE STANDARD AVEC VIS
STANDARD TYPE COMPLETE WITH SCREW CONNECTION
TYP STANDARD KOMPLETT MIT VERSCHRAUBUNG
TIPO STANDARD CON CONEXIÓN DE TORNILLO



ARTICOLO	Ø mm	CONF. MINIMA
11866	per filo Ø 5	10
11867	per filo Ø 7	10

TIPO NGK CON RESISTENZA PER MOTORI HONDA - KAWASAKI
TYPE NGK AVEC RESISTANCE POUR MOTEURS HONDA - KAWASAKI
NGK TYPE WITH RESISTANCE FOR HONDA - KAWASAKI MOTORS
TYP NGK MIT WIDERSTAND FÜR MOTOREN HONDA - KAWASAKI
TIPO NGK CON RESISTENCIA PARA MOTORES HONDA - KAWASAKI



ARTICOLO
11871

TIPO CON MOLLA
TYPE AVEC RESSORT
TYPE WITH SPRING
TYP MIT FEDER
TIPO CON RESORTE



ARTICOLO	Ø mm	CONF. MINIMA
11868	per filo Ø 5	10
11869	per filo Ø 7	10

TIPO IN MOPLEN COMPLETO DI INNESTO
TYPE EN MOPLEN AVEC BRANCHEMENT
TYPE IN MOPLEN COMPLETE WITH CONNECTION
TYP AUS MOPLEN KOMPLETT MIT ANSCHLUSS
TIPO EN MOPLEN CON ACOPLAMIENTO



ARTICOLO	Ø mm	CONF. MINIMA
10706	per filo Ø 7	10

CAVO CANDELA STANDARD
CÂBLE BOUGIES-STANDARD
SPARK-PLUGS CABLE STANDARD
KERZEN KABEL STANDARD
CABLE BUJIAS STANDARD



ARTICOLO	DESCRIZIONE
11874	Cavo standard Ø 7 mm

ATTACCO CANDELA LOMBARDINI STANDARD
ATTAQUE BOUGIES LOMBARDINI STANDARD
SPARK-PLUG SOCKETS STANDARD LOMBARDINI
ZUENDKERZENSTECKER PASSEND FUER LOMBARDINI
CONEXIONES BUJIA STANDARD LOMBARDINI



ARTICOLO	OEM
12924	1450128

Gli articoli qui descritti, prodotti da e/o per conto di CERMAG, sono da intendersi adattabili, quindi non originali, ai marchi indicati secondo REG. CE 1400/2002
All items described here, produced by and/or on behalf of CERMAG, are to be understood as adaptable, therefore not original, to the brands indicated according to REG. EC 1400/2002

INTERRUTTORI COMANDO SPIA OLIO MOTORE 12V

INTERRUPTEURS COMMANDE TÉMOIN DE PRESSION D'HUILE - ENGINE OIL PRESSURE WARNING LIGHT SWITCHES - ÖLDRUCKKONTROLLAMPE STEUERUNG SCHALTER - INTERRUPTOR COMANDO ESPÍA ACEITE-MOTOR



ARTICOLO	APPLICAZIONI	FILETTO	PRESSIONE	OEM
10710	Tutti i modelli Motori Lombardini	M12x1,5	0,20 ÷ 0,50 bar	9040-6745-031



ARTICOLO	APPLICAZIONI	FILETTO	PRESSIONE	OEM
10712	LANDINI: Frutteti - Advantage - Blizzard - Trekker - Globus - Vigneti	1/8 - 27 NPT	0,40 ÷ 0,60 bar	1877721M92



CODICE HELLA
6ZL 003 259-381

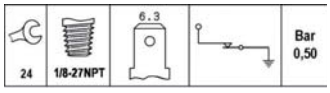

ARTICOLO	APPLICAZIONI	OEM
12910	JOHN DEERE 840-940-1040-1140-1350-1550-1640-1750-1850/N-1950/N-2040/S-2140-2250/F-2450/F-2650/F/N-2850-3040-3050-3100-3110-3140-3150-3200-3210-3300-3310-3350-3400-3410-3640/S-3650-5300-5310/ N-5400-5410/N-5500-5510/N-6010-6100-6110-6120-6200-6205-6210-6220-6300-6310-6320-6400-6410-6420/S-6505-6506-6510-6520-6600-6610-6620-6800-6810-6820-6900-6910/ S-6920/S	AT85174 AR27977

BULBO PRESSIONE OLIO 12/24V PER MANOMETRI ART. 35643 - 35644 - 35645 - 35646

BOULE PRESSION HUILE
OIL PRESSURE BULB
ÖLDRUCK WULST
BULBO PRESIÓN ACEITE



ALTEZZA 80 mm - Ø 51 mm

ARTICOLO	DESCRIZIONE
35651	M14x1,5 (0-8kg/cm²) - CH 19mm



ARTICOLO	APPLICAZIONI	FILETTO	PRESSIONE	OEM
10711	Motori Slanzi - FIAT CNH	M12x1,5	0,20 ÷ 0,40 bar	Slanzi: 6745.042 FIAT CNH: 5107603-4151243 - 5160694 - 4998770 - 82036588



ARTICOLO	APPLICAZIONI	FILETTO	PRESSIONE	OEM
12920	SAME: Antares - Argon - Dorado - Explorer /C/II/II special - FruttetoII - Old models - Rock - Row Crop - Silver - Titan	M12x1,5 CH 21	0,40 ÷ 0,80 bar	2.7099.360.0

new



ARTICOLO	APPLICAZIONI	FILETTO	PRESSIONE	OEM
13378	SAME: Antares - Argon - Dorado - Explorer /C/II/II special - FruttetoII - Old models - Rock - Row Crop - Silver - Titan	M12x1,5	0,40 ÷ 0,70 bar	2.7099.940.0 2.7099.980.0/10



ARTICOLO	APPLICAZIONI	FILETTO	PRESSIONE	OEM
10713	Motori Lombardini Trattori Same: Corsaro-Aurora - Ranger-Saturno-Drago100 - Minitaurus-Panter-Leopard - Tiger-Trident-Laser-Galaxy	M12x1,75	1,20÷1,70 bar	BOSCH 0344101077 2.7099.460.0

Gli articoli qui descritti, prodotti da e/o per conto di CERMAG, sono da intendersi adattabili, quindi non originali, ai marchi indicati secondo REG. CE 1400/2002
All items described here, produced by and/or on behalf of CERMAG, are to be understood as adaptable, therefore not original, to the brands indicated according to REG. EC 1400/2002

INTERRUTTORE INTASAMENTO FILITRI ARIA MOTORE 12 V

XXXX
XXXX
XXXX
XXXX

new



ARTICOLO	APPLICAZIONI	FILETTO	OEM
13490	SAME - LAMBORGHINI - DEUTZ - HÜRLIMANN	1/8	2.7099.320.0 2.7099.320.0/10

TERMOAVVIATORI

THERMODEMARREURS
THERMOSTARTERS
THERMOANLASSER
TERMOARRACADOR



ARTICOLO	VOLT	TABELLA DI COMPARAZIONE					NOTE
		M. MARELLI	CAV	FIAT			
10699	12	CTZ 1 U	1854101	—	1/2 BSP	3/8” 24 UNF	**FIAT:** TRATTORI, 300, 400, 450, 500, 505, 600DT **FORD:** TRATTORI F100, F350, B600, F600, F700 **UNIVERSAL TRACTORS:** U400, L400, V400
10460	12	CTZ 2 U	1854104 1854040	5141702 4176086 5161845 4232051	1/2 BSP	3/8” 24 UNF	**FIAT:** TRATTORI, 455, 480, 550, 570, 600, 605, 640, 670, 600, 780, 850, 855, 880, 955, 980, 955, 980, 1000, 1380 **FIAT ALLIS:** TL5, TL5H **IVECO:** AUTOCARRI 50, 55, 60, 65, 79, 80, 90, 100, 315, 316 **SAME:** CORSARO 70, SATURNO 80, LEONE 75
10455	12	CTZ 5 U	1854050	—	7/8” 14 UNF	3/8” 24 UNF	**PERKINS:** MOTORI VARI **BEDFORD:** AUTOCARRI CF VAN, M. TJ, TK5B, MKII GPO VAN, MODELLI R **BEDFORD:** TRATTORI TUTTI I MODELLI **CATERPILLAR:** B15/25FLT, B10/12FLT, 510PFLT **CHRYSLER:** AUTOCARRI, VEICOLI COMMERCIALI **FORD:** TRANSIT, F600, V10, V40, SERIE V, 10/15 **LANDINI:** TL16C, TL20N, R4500, R8000, TL16N, R7000 **LAVERDA:** M120, M120R, COMBINE **LEYLAND:** BOXER TUTTI I MODELLI **KOMATZU:** IHC/PAYLOADER **MASSEY FERGUSON:** TUTTA LA GAMMA **MOTOR IBERICA:** TUTTI GLI AUTOCARRI **SAVIEM RENAULT (RVI):** AUTOCARRI SG2, SB2, SG4T, SD4T, SG5, SM5, SMDST, S1000, S5800, S7, S8, SC5 **VOLVO:** AUTOCARRI VF82, VF83, S900, D430, 950, SB30, COMBINE, S900 COMBINE, S800 COMBINE, SM462 COMBINE, T430, D430, ST256, ST257, ST280
10688	24	CTZ 3 U	1854103	—	1/2” BSP	3/8” 24 UNF	**FIAT:** AUTOCARRI, BUS, 409, 410, 411, 418, 470, 570 **GENERAL MOTORS:** MOTORI 381M, 466F, 466M, 220F, 200G, 220M, 220P **IVECO:** AUTOCARRI 50, 55, 60, 65, 79, 80, 90, 100, 315, 316 **SAME:** CORSARO 70, SATURNO 80, LEONE 75
10454	24	CTZ 4 U	1854105	4724604	1/2” BSP	3/8” 24 UNF	**FIAT-OM:** AUTOCARRI 50, 55, 79, 80, 90, 100, 120, 40 **FIAT:** BUS 315, 316

Gli articoli qui descritti, prodotti da e/o per conto di CERMAG, sono da intendersi adattabili, quindi non originali, ai marchi indicati secondo REG. CE 1400/2002
All items described here, produced by and/or on behalf of CERMAG, are to be understood as adaptable, therefore not original, to the brands indicated according to REG. EC 1400/2002

12 **CANDELETTE PRERISCALDAMENTO**
BOUGIES DE PRECHAUFFAGE
GLOW PLUGS
GLÜHKERZEN
BUJITAS PRECALENTAMIENTO



ARTICOLO	APPLICAZIONI	VOLT / OEM	L
10450	FIAT 1400 B FIAT 615N 12V, FIAT 241, FIAT trattori Bodini, FIAT 215	12 Volt	58
10451	FIAT 615M1 - Serie diamante FIAT 615 2ª e 3ª serie FIAT 615N, FIAT 411, FIAT 415, FIAT 241D	24 Volt	58
10452	FIAT 1400 B FIAT 615N 12V, FIAT 241, FIAT autocarri Bodini, FIAT 215	12 Volt TIPO LUNGO	65
10453	FIAT 615M1 - Serie Diamante FIAT 615 2ª e 3ª serie FIAT 615N, FIAT 411, FIAT 415, 241 D	24 Volt TIPO LUNGO	65
VM46070003A	VM MOTORI (originale)	4.607.0003 BOSCH: 0.250.201.034	56
12258	VM MOTORI (non originale)		
12880	LOMBARDINI	2100089	51
12914	MITSUBISHI: MT1401/D - MT1601 - MT1610DT - MT1801/DT - MT2001/DT - MT1450D ISEKI: TL2100 - TL2300 - TL2500 - TS2510 DEUTZ: Agrokid SAME: Solaris 25 - 30 - 35 - 40 - 45 - 50 - 55 LAMBORGHINI: E40 - R1 - Runner	MM409510 MM401621 CH144 Y-114T 0.010.2731.2	-
12915	AGCO: ST22A - ST28A - ST33A - ST34A - ST41A - ST47A - ST52A - ST60A MASSEY FERGUSON	3704242M1 6252809M1 3757093M1	-
12916	KUBOTA: B5001 - B5100 - B6100 - B7001 - B7100 - KH/8	1526165512 1526165510 1526165513 15261-65510 15261-65512 15261-65513	-
12917	KUBOTA: KH/1 - KH10 - KH/11H - KH/12ED - KH/14 - KH/15 - KH/18 - KH/20 - L1501 - L175 - L1801 - L185 - L185DT - L2000 - L2002 - L2201 - L245 - L245H - L2601 - L2602 - L275 - L2802 - L295 - L295DT - L3001 - L305 - L3202 - L345 - L345DT - L4202 - L4212 - M4000 - M4500 - M4500DT - M4950	15221-65510 1522165510 15521-65512 1552165513 15521-65513 1552165512	-
12918	MASSEY FERGUSON: 1010 - 1020 - 1030 - 1035 JOHN DEERE	3284128M1 M87919	-
12919	ISEKI: TS1610 - TS1700 - TS1910 - TS2000 - TS2205 KUBOTA: B6000	5698-251-1978-0 569825119780 15231-65512 1523165512	-

TABELLA DI COMPARAZIONE

ARTICOLO	M. MARELLI	FIAT	BERU	TECNOMECCANICA
10450	CIM 4 A	980611	145 M	6240707 R 12
10451	CIM 4 B	9753331	128 M	6240407 R 24
10452	CIM 14 A	4137983	—	6240720 R 12
10453	CIM 14 B	4122453	—	6240420 R 24

Gli articoli qui descritti, prodotti da e/o per conto di CERMAG, sono da intendersi adattabili, quindi non originali, ai marchi indicati secondo REG. CE 1400/2002
All items described here, produced by and/or on behalf of CERMAG, are to be understood as adaptable, therefore not original, to the brands indicated according to REG. EC 1400/2002

VALVOLE ARRESTO CARBURANTE 12 VOLT (solenoidi)

VANNES D'ARRET CARBURANT 12 VOLT (solénoïdes) - FUEL SHUT-OFF VALVE - 12 VOLTS (solenoids)
KRAFTSTOFFABSPERRVENTILE 12 VOLT (Solenoide) - VÁLVULAS PARADA CARBURANTE 12 VOLT (solenoides)



TABELLA DI COMPARAZIONE

ARTICOLO	DELPHI	BOSCH	ZEXEL	FIAT	MASSEY FERGUSON	PERKINS	CASE NEW HOLLAND	FENDT	MVM
12874	7167.620A 7185.900W 9108-073A	-	-	9986316	-	284800015	83981012 9986316	-	-

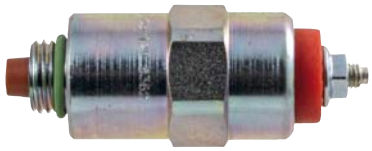

TABELLA DI COMPARAZIONE

ARTICOLO	DELPHI	FORD	JOHN DEERE	MASSEY FERGUSON	PERKINS	CASE NEW HOLLAND	FENDT	MVM
13113	7167.620B	83981012 E8NN9D278AA	RE22744 RE54064	-	-	-	-	-



TABELLA DI COMPARAZIONE

ARTICOLO	DELPHI	BOSCH	ZEXEL	FIAT	MASSEY FERGUSON	PERKINS	CASE NEW HOLLAND	FENDT	MVM
12875	7167.620D 7185-900T	-	-	-	28480008 28730179 1896464M1	26420472 189646 2873 0179	218323A1 340521A1	-	-



TABELLA DI COMPARAZIONE

ARTICOLO	DELPHI	BOSCH	ZEXEL	FIAT	MASSEY FERGUSON	PERKINS	CASE NEW HOLLAND	FENDT	MVM
12876	7185.900G 9185.900G	-	-	-	-	24185.900G	218323A1 340521A1	-	-



TABELLA DI COMPARAZIONE

ARTICOLO	DELPHI	BOSCH	ZEXEL	FIAT	MASSEY FERGUSON	PERKINS	CASE N. HOLLAND	FENDT	MVM
12877	7240-5 7240-112	0330001015 0330001018 0330001029 0330001041 3337213001 9461610530	146650-0720 146650-1220 146650-1420	8190393 9936291 60807776 70745590 99408940 99827570	74084	26439013	A77753 99827570	F312200710320	604527400141



TABELLA DI COMPARAZIONE

ARTICOLO	DELPHI	BOSCH	ZEXEL	FIAT	MASSEY FERGUSON	PERKINS	CASE N. HOLLAND	FENDT	MVM
VM11972078	-	-	-	-	-	-	-	-	-

CORONE DENTATE PER VOLANI
COURONNES DENTÉES POUR VOLANTS - FLYWHEEL RING GEARS - ZAHNKRÄNZE FÜR SCHWUNGRÄDER - CORONAS DENTADAS PARA VOLANTES

CORONA DENTATA Z.110 PER VOLANO
COURONNE DENTÉE Z.110 POUR VOLANT
FLYWHEEL RING GEAR Z.110
ZAHNKRANZ Z.110 FÜR SCHWUNGRAD
CORONA DENTADA Z.110 PARA VOLANTE

new

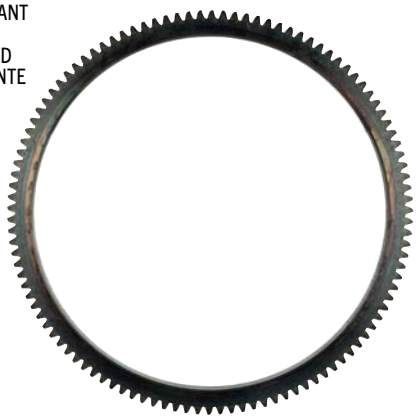

ARTICOLO	APPLICAZIONE / DESCRIZIONE	OEM
13241	**FIAT:** 446 - 450 - 466 - 470 - 480 - 500 - 500S - 55-75 - 555 - 566 - 570 - 570V - 580 - 605C - 62-85 - 65/93 - 65/94 - 666 - 680 - 70-75 - 70/90 - 72/93 - 72/94 - 766 - 780 - 80-65 - 80-75 - 80/90 - 82/93 - 82/94 **NEW HOLLAND:** L60 - L65 - L75 - L85 - TD55D - TD60 - TD60D - TD65D - TD70 - TD70D - TD75D - TD80 - TD80D - TD90 - TD90D - TD95 - TD95D - TK100A - TK65F - TK65V - TK80A - TK80MA - TK90A - TK90MA - TK95M - TL100 - TL70 - TL80 - TL90 - TN55 - TN55D - TN60A - TN65 - TN65D - TN65F - TN65N - TN70 - TN70A - TN70D - TN70F - TN75 - TN75A - TN75D - TN75F - TN75FA - TN75N - TN80F - TN85FA - TN90F - TN95F - TN95FA	4602143

CORONA DENTATA Z.127 PER VOLANO
COURONNE DENTÉE Z.127 POUR VOLANT
FLYWHEEL RING GEAR Z.127
ZAHNKRANZ Z.127 FÜR SCHWUNGRAD
CORONA DENTADA Z.127 PARA VOLANTE

new

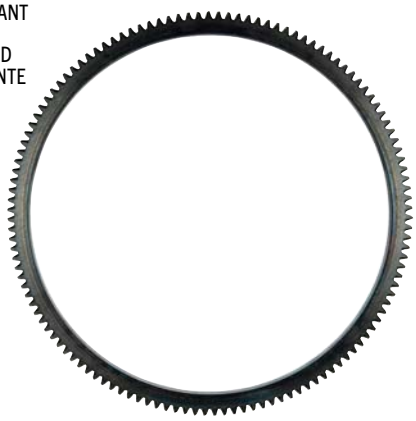

ARTICOLO	APPLICAZIONE / DESCRIZIONE	OEM
13242	**FIAT:** 100/55 - 100/90 - 1000 NORMALE - 1000 SUPER - 110/90 - 115/90 - 1180 - 130/90 - 140/90 - 85/55 - 880/5 - 90/90 - 95/55 - 980 **FORD:** 8430 - 8630 - 8830	4602203

CORONA DENTATA Z.130 PER VOLANO
COURONNE DENTÉE Z.130 POUR VOLANT
FLYWHEEL RING GEAR Z.130
ZAHNKRANZ Z.130 FÜR SCHWUNGRAD
CORONA DENTADA Z.130 PARA VOLANTE

new

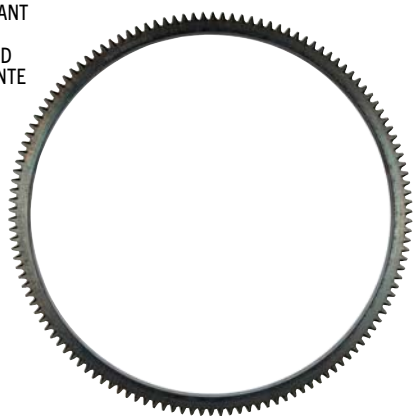

ARTICOLO	APPLICAZIONE / DESCRIZIONE	OEM
13243	**FIAT - OM:** 1300 - 650 - 750 - 850 NORMALE - 850 SUPER - 880	8819789

CORONA DENTATA Z.142 PER VOLANO
COURONNE DENTÉE Z.142 POUR VOLANT
FLYWHEEL RING GEAR Z.142
ZAHNKRANZ Z.142 FÜR SCHWUNGRAD
CORONA DENTADA Z.142 PARA VOLANTE

new

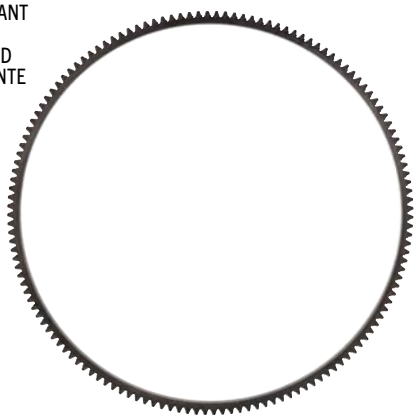

ARTICOLO	APPLICAZIONE / DESCRIZIONE	OEM
13405	**JOHN DEERE:** Serie 10 - 20 - 30 - 3000 - 3010 - 40 - 45 - 50 - 5000 - 5003 - 5005 - 5010 - 5015 - 5020 - 5025 - 5G - 5GH - 5GV - 5M - 5R - 6000 - 6010 - 6020 **CLAAS RENAULT:** Serie Ares 500 - 600 - 700 - 800 Serie Arion 500 - 600 Serie Celtis - Serie Cergos - Serie Ergos	R114282 T20088 600512906 7700047285

Gli articoli qui descritti, prodotti da e/o per conto di CERMAG, sono da intendersi adattabili, quindi non originali, ai marchi indicati secondo REG. CE 1400/2002
All items described here, produced by and/or on behalf of CERMAG, are to be understood as adaptable, therefore not original, to the brands indicated according to REG. EC 1400/2002

MOTORINI AVVIAMENTO PER TRATTORI
DEMARREUR - STARTER - ANLASSER - MOTORES ARRANQUE

BCS

ARTICOLO	FIGURA	APPLICAZIONI	VOLT	kW	NR. DENTI	OEM
12602 LOMBARDINI		VIVID	12	1,1	9	-
12664 MAHLE		Motocoltivatore 738	12	1,0	8	-

CLAAS - RENAULT

ARTICOLO	FIGURA	APPLICAZIONI	VOLT	kW	NR. DENTI	OEM
12205 MAHLE		70-32PA/PE/PS/PX - 70-34PA/PE/PS/PX - 701-4F - 80-12 - 80-14 - 80-32PA/PE/PS/PX - 8034PA/PE/PS/PX - CERES 75/X	12	2,8	10	6005003154 6005021272 6005700081 7700011850 7701031686
12800 con riduttore MAHLE			12	3,2	10	
12824 con riduttore MAHLE		-	12	3,0	10	11327170
12811 MAHLE		-	12	3,0	9	6005016395
12801		-	12	3,0	9	6005025776 6005706635
12206 MAHLE		-	12	2,7	10	6005700082
12804 MAHLE		-	12	3,0	11	6005706616

Gli articoli qui descritti, prodotti da e/o per conto di CERMAG, sono da intendersi adattabili, quindi non originali, ai marchi indicati secondo REG. CE 1400/2002
All items described here, produced by and/or on behalf of CERMAG, are to be understood as adaptable, therefore not original, to the brands indicated according to REG. EC 1400/2002

segue MOTORINI AVVIAMENTO PER TRATTORI
DEMARREUR - STARTER - ANLASSER - MOTORES ARRANQUE

segue CLAAS - RENAULT

ARTICOLO	FIGURA	APPLICAZIONI	VOLT	kW	NR. DENTI	OEM
11743 MAHLE		-	12	2,7	9	6005706617
11746 MAHLE		-	12	3,0	9	6005706619
12807 MAHLE		-	12	3,0	9	6005706620
11744 MAHLE		-	12	3,0	9	6005706621
12609 MAHLE		-	12	2,7	9	6005706625
12354 MAHLE		-	12	2,7	11	6005706627
12812 MAHLE		-	12	2,7	9	6005706628
12353 MAHLE		-	12	2,8	10	6005706629
12803 MAHLE		-	12	2,7	9	6005706632
12350		-	12	2,8	10	6005706633
12352 MAHLE		-	12	2,7	9	6005706633

Gli articoli qui descritti, prodotti da e/o per conto di CERMAG, sono da intendersi adattabili, quindi non originali, ai marchi indicati secondo REG. CE 1400/2002
All items described here, produced by and/or on behalf of CERMAG, are to be understood as adaptable, therefore not original, to the brands indicated according to REG. EC 1400/2002

segue MOTORINI AVVIAMENTO PER TRATTORI
DEMARREUR - STARTER - ANLASSER - MOTORES ARRANQUE

segue CLAAS - RENAULT

ARTICOLO	FIGURA	APPLICAZIONI	VOLT	kW	NR. DENTI	OEM
13373 con riduttore		Serie CERES - CERGOS - ERGOS	12	4,2	10	RE500819 RE01002 RE501689 RE505745 RE506589
13375 con riduttore		Serie: 100 - 50 - 60 - 70 - 700 - 80 - 800 90 - 900 - CERES	12	2,9	9	7700627394 7700525064 7700046893 6005011729 6005003152
13368 con riduttore		Serie ELIOS Serie NEXOS	12	3,2	10	-
13369 con riduttore		Serie 70 Serie 80 Serie CERES	12	4,2	10	6005700081 6005021272 6003003154
13379 con riduttore		RENAULT 501-4 601-4	12	3,2	10	60057008 6005007548 7701028780 7701030289

DEUTZ

ARTICOLO	FIGURA	APPLICAZIONI	VOLT	kW	NR. DENTI	OEM
12802 con riduttore MAHLE		MANITU e MERLO motori: BF4L1011 - BF4L1011FT	12	2,6	9	01182384 01183404 04300006
12803 MAHLE		D-6807/7007 DX 3.10 - 3.30 - 3.50 - 3.60 - 3.70 - 3.80 - 3.90 - 4.10 - 4.30 - 4.31 - 4.50 - 4.51 - 4.70 - 6.05 - 6.10 - 6.30 - 6.31 - 6.50 - 6.60 - 7.10 INTRAC 2004 - 6.30/Turbo M 1080 - 1202 - 2385 - 3360 - 980	12	2,7	9	01164668 01170052 01174166 01175886 01178026 01178686
12811 MAHLE		D 4006 - 4506 - 5206 - 6206 - 6806 - 7206 DX 110 - 85 - 90 INTRAC 2003 M 980	12	3,0	9	01161384 01163669 01164994 01173240
12814 MAHLE		AGOTRON 6.20/6.30 AGOTRON X 6807 - 7007 DX 3.10A/FV - 3.30A/FV - 3.50A/FV - 3.60A - 3.70A/FV - 380 - 390A/FV - 4.10 - 4.30A - 4.31 - 4.50A - 4.51 - 4.70A - 6.05/6.10 - 6.30A - 6.31A - 6.50A - 6.60 - 7.10A INTRAC 6.30 Turbo M 1080 - 1202 - 2385 - 3330 - 3360 - 980	12	3,1	9	01179318 01179319 01180805
12801		AGROFARM 100 - 80 AGROTRON K 410 - 420 - 430 - 610 AGROTRON M 600 - 610 - 620 - 640 - 650	12	3,0	9	01180928 01181976 03045396 04238256
12813 MAHLE		AGROLUX - SERIE 6	12	4	9	0.900.2117.9 01183712
13372 con riduttore		Serie AGROKID con motori MITSUBISHI	12	2,2	13	0.009.4644.4

Gli articoli qui descritti, prodotti da e/o per conto di CERMAG, sono da intendersi adattabili, quindi non originali, ai marchi indicati secondo REG. CE 1400/2002
All items described here, produced by and/or on behalf of CERMAG, are to be understood as adaptable, therefore not original, to the brands indicated according to REG. EC 1400/2002

12

segue MOTORINI AVVIAMENTO PER TRATTORI
DEMARREUR - STARTER - ANLASSER - MOTORES ARRANQUE

FENDT

ARTICOLO	FIGURA	APPLICAZIONI	VOLT	kW	NR. DENTI	OEM
12803 MAHLE		F 200S - 275GT FARMER 204P/FL166	12	2,7	9	X830100001
12813 MAHLE		FAVORIT 711 Vario VARIO 300-400-700-818-820-900	12	4	9	F 716900060010 F 716900060060
12814 MAHLE		F 275 GT FARMER 200S 204P/FL165	12	3,1	9	F 119900060010 F 716903060040
12801		711 VARIO dal 01/98	12	3,0	9	F 514900060040 F 716900060010 F 716900060060
new **13496**		VARIO 207 - 208 - 209 - 210 - 211	12	3,2	11	V836673289 V836673353 V836667365
13374 con riduttore		Serie 200 VARIO - 300 VARIO	12	4,2	11	V836866817 836866817 V836873457 836873457 V836673290 836673290 V836873088 836873088
13375 con riduttore		Serie FARMER S/LS/LSA - FAVORIT	12	2,9	9	F514900060060 X830100004000 F514900060040 F13590206001

FIAT - CASE - NEW HOLLAND (CNH)

ARTICOLO	FIGURA	APPLICAZIONI	VOLT	kW	NR. DENTI	OEM
11743 MAHLE		4635-474-540S/DT-566-570/V/F/DT-45_66-45_76/V-55_46-55_56L-55_76VF/DT-55_90-60_76VT/DT-60_90-60_93-60_94-65_46/DT-L60-L65-50DT-66DT	12	2,7	9	4710224 4728682 4759929 4807373 84224935 88205005
11744 MAHLE		4835-5635-6635-474-540S/DT-550-566-640-666-680-766/DT-780-880/5-980-1000/S-1880-65_56-65_90-65_93-65_94-70_76DT-70_90-72_93-72_94-80_90-80_76DT-82_93-82_94-85_90/DT 88_93-88_94-L65-L75-L85	12	3,0	9	4737755 4807375 87376493 88205005
11745 MAHLE		880 - 1300DT/S FIAT ALLIS FL	12	3,1	9	4712894 4713805 4737578 4755112 882050/8
11746 MAHLE		980-1180-1280-1380-1580/DT-100_90-110_90-115_90-130_90-140_90/DT-160_90/DT-180_90/DT-90_90-F100-F110-F115-F120-F130-F140	12	3,0	9	4737759 4807376 4755110 9972215

Gli articoli qui descritti, prodotti da e/o per conto di CERMAG, sono da intendersi adattabili, quindi non originali, ai marchi indicati secondo REG. CE 1400/2002
All items described here, produced by and/or on behalf of CERMAG, are to be understood as adaptable, therefore not original, to the brands indicated according to REG. EC 1400/2002

segue MOTORINI AVVIAMENTO PER TRATTORI
DEMARREUR - STARTER - ANLASSER - MOTORES ARRANQUE

segue FIAT - CASE - NEW HOLLAND (CNH)

ARTICOLO	FIGURA	APPLICAZIONI	VOLT	kW	NR. DENTI	OEM
12350		2000-2310-2600-2610-2910-3000-3230-3430-3600-3610-3630-3910-3930- 4000-4100-4110-4130-4600-4610-4630-4830-5000-5030-5110-5600-5610-6410-6600-6610-6710-6810-7000-7410-7600-7610-7710-7810-7910-8000-8210-8530-8600-8630-8730-8830-9000-TW5-TW10-TW15-TW20-TW25-TW30-TW35-550-555-655	12	2,8	10	83981923
12351 MAHLE		5640-6640-7740-7840-8160-8240-8260-8340-8360-8560-TS80-TS90-TS100-TS110-555E- 575E-655E-675E-NH75-NH85-NH95-M100- M115-M135-M160-TS80-TS90-TS100-TS110	12	3,1	10	82005342 82015723
12352 MAHLE		420 - 440 - 450 - 455C	12	2,7	9	5111319 4988513
12799 MAHLE		FR 7 - S 60	24	3,2	9	4691200 4744841 4807377 77080560 77080561
13352		411 - 415 - 312 - 342	24	3,2	9	852962
13376 con riduttore		Serie TCE - T3000 (motori YANMAR)	12	1,4	13	9975705
12809 MAHLE		645	24	4,0	9	4737756 4755111 4807379
12822 con riduttore MAHLE		FIAT 25 - 30 - DI 12,15 - DIM 20,25 - DM 12,15 TD 55D - 60D - 65D - 70 - 70FA/VA - 75 TK 65F/V - 75FA/M/MA/V/VA TN 55/D/S - 60A/DA/SA/VA - 65/DN/S/V - 70/A/D/DA/NA/S/SA/VA - 75/AD/DA/N/NA/S/SA SERIE 400 - 466DT - 465C - 474 - 480S/DT SERIE 55/60.45/65/66/90 2RM DT FRUTTETO/DT VIGNETO/LP 500/D/DT/S - 505S - 540S/DT - 565C - 566DT - 570DT/F/V - 580DT BI - BIM - DI - DIM - DM CASE JX1060C - JX1070 C/N/U - JX1075 C/N/U - JX60/65/70 FORD NEW HOLLAND TN60DA - TN70DA - TN75DA - UTILITY	12	2,6	9	500338953

Gli articoli qui descritti, prodotti da e/o per conto di CERMAG, sono da intendersi adattabili, quindi non originali, ai marchi indicati secondo REG. CE 1400/2002
All items described here, produced by and/or on behalf of CERMAG, are to be understood as adaptable, therefore not original, to the brands indicated according to REG. EC 1400/2002

segue MOTORINI AVVIAMENTO PER TRATTORI
DEMARREUR - STARTER - ANLASSER - MOTORES ARRANQUE

segue FIAT - CASE - NEW HOLLAND (CNH)

ARTICOLO	FIGURA	APPLICAZIONI	VOLT	kW	NR. DENTI	OEM
12824 MAHLE **con riduttore**		FIAT NEW HOLLAND TM 120 - 130 - 135 - 140 - 150 - 155 - 165 - 175 - 180 - 190 FORD NEW HOLLAND 8010 - 8670 - 8770 - TM115/125/150/165 - TS100/115 - TV140	12	3,0	10	82015723 82021372 87318759 87653221 87755550
new **13496**		CASE Serie CS - CS68 - CS75 - CS80pro - CS86 - CS100	12	3,2	11	142000090700
13374 **con riduttore**		FIAT NEW HOLLAND Serie T7500 - TVT CASE Serie CS - CVX	12	4,2	11	87693781 87751000 47111575
13368 **con riduttore**		FIAT NEW HOLLAND Serie T4000/F/V - T5000 - T7000 - T4/LP/F/N/V - T5 - T6 - TD5 - TS6000 CASE Serie FARMALL - JX	12	3,2	10	47715266 504388220 84208918 87583927 82036365 87398251 504015479
13369 **con riduttore**		MX120 MAXXUM MX135 MAXXUM	12	4,2	10	1868285R3 3930506R1

FORD

ARTICOLO	FIGURA	APPLICAZIONI	VOLT	kW	NR. DENTI	OEM
12823 **con riduttore** MAHLE		2000 - 3000 - 2310 - 2610 - 2810 - 2910 - 3910 - 3230 - 3310 - 3430 - 3610 - 3900 - 3910/H - 3930/H - 4000 - 5000 - 4100 - 4600 - 4110 - 4130/H - 4610 - 4630 - 5600 - 6600 - 5610 - 5700 - 5900 - 6610 - 6710 - 6810 - 7000 - 8000 - 7410 - 7600 - 8600 - 7610 - 7710 - 7700 - 8700 - 7810 - 7910 - 8210 - 8530 - 8630 - 8730 - 8830 - TW10 - TW15 - TW20 - TW25 - TW30 - TW35 - TW5	12	4,2	10	83981923

JCB

ARTICOLO	FIGURA	APPLICAZIONI	VOLT	kW	NR. DENTI	OEM
12205 MAHLE		Motorino avviamento per 4-6 cilindri	12	2,8	10	714/29500
12800 **con riduttore** MAHLE			12	3,2	10	
12353 MAHLE		-	12	2,8	10	714/29300R

Gli articoli qui descritti, prodotti da e/o per conto di CERMAG, sono da intendersi adattabili, quindi non originali, ai marchi indicati secondo REG. CE 1400/2002
All items described here, produced by and/or on behalf of CERMAG, are to be understood as adaptable, therefore not original, to the brands indicated according to REG. EC 1400/2002

segue MOTORINI AVVIAMENTO PER TRATTORI
DEMARREUR - STARTER - ANLASSER - MOTORES ARRANQUE

JOHN DEERE

ARTICOLO	FIGURA	APPLICAZIONI	VOLT	kW	NR. DENTI	OEM
13151 con riduttore MAHLE	 	FARM	12	4,2	10	AL70852 AL81154 RE501157 RE503226 RE504807 SE501855
13373 con riduttore	 	Serie 10 / 20 / 30 / 3010 / 40 / 50 / 5000 / 5003 / 5004 / 5005 / 5010 / 5015 / 5020 / 5025 / 6000 / 6005 / 6010 / 6020	12	4,2	10	RE500819 RE01002 RE501689 RE505745 RE506589
13371 con riduttore		FARM COSTRUCTION	12	2,6	10	RE502156 RE508736 RE519568
13443	 	6130, 6230, 6330, 6430, 6534, 6530, 6630, 6830, 6930, 6230PR, 6330PR, 6430PR, 6534PR, 6530PR, 6630PR, 6830PR, 6930PR, 7430PR, 7530PR, 6510, 6610, 6810, 6910, 6910S, 6510SE, 6610SE, 6520, 6620, 6820, 6920, 6920S, 6320SE, 6420SE, 6520SE, 6620SE, 6090MC, 6095MC, 6100MC, 6105MC, 6110MC, 6115MC, 6090RC, 6095RC, 6100RC, 6105RC, 6110RC, 6115RC, 6105M, 6110M, 6115M, 6120M, 6125M, 6130M, 6140M, 6145M155M195, 6145M105M195, 6145M155M195, 6145M105M195, 6145M155M195 6110R, 6115R, 6120R, 6125R, 6130R, 6140R, 6145R, 6150R, 6155R, 6170R, 6175R, 6190R, 6195R, 6210R, 6215R, 6230R, 6250R	12	4,0	11	RE526375 RE527400 SE501868

KUBOTA

ARTICOLO	FIGURA	APPLICAZIONI	VOLT	kW	NR. DENTI	OE, M
13457	 	M8200, M8200 CCS, M8200 DT-F, M8200 DTC, M8200 F, M8200 HD-F, M8200 HDC, M8200 SDNB, M8200 SDNBC, M8200 SDNBF, M9000, M9000 C, M9000 DT-F, M9000 DTC, M9000 DTCCS, M9000 DTL, M9000 DTL-F, M9000 DTM, M9000 DT, MC, M9000 DTMCW, M9000 DTMW, M9000 F, M9000 HD-F, M9000 HDC	12	2,2	9	1C10-63010 1C10-63011 1C10-63012 1G772-6310 1G772-6311 1G772-6312

LAMBORGHINI

ARTICOLO	FIGURA	APPLICAZIONI	VOLT	kW	NR. DENTI	OEM
13372 con riduttore		Serie RUNNER con motori MITSUBISHI	12	2,2	13	0.009.4644.4
12813 MAHLE	 	R3 EVO - R3 T/TB - R4 - R6 - R6 STAGE 3A - R6 HI PROFILE - R6 VRT - R7 - SPARK	12	4	9	0.900.2117.9 01181976 01183712

Gli articoli qui descritti, prodotti da e/o per conto di CERMAG, sono da intendersi adattabili, quindi non originali, ai marchi indicati secondo REG. CE 1400/2002
All items described here, produced by and/or on behalf of CERMAG, are to be understood as adaptable, therefore not original, to the brands indicated according to REG. EC 1400/2002

12

segue MOTORINI AVVIAMENTO PER TRATTORI
DEMARREUR - STARTER - ANLASSER - MOTORES ARRANQUE

LANDINI

ARTICOLO	FIGURA	APPLICAZIONI	VOLT	kW	NR. DENTI	OEM
12205 MAHLE		Motorino avviamento per 4-6 cilindri 10000S - 12500 - 13000 - 14500 - 65 - 6560F/L/V - 6860 - 6880 - 75 - 7560F/L - 7860 - 7880 - 85 - 8560F/L - 8860 - 8880 - 9080 - 95 - 9880 - C75/85/95 - CF6830 - CF75 - CF85	12	2,8	10	3542185M91 3542185M92 3546391M91 3539390M93 3539390M92 3546391M92 3539390M91
12800 MAHLE **con riduttore**			12	3,2	10	
13369 con riduttore			12	4,2	10	
12206 MAHLE		Motorino avviamento per 3 cilindri 50 - 5560F/L/V - 5860 - 60 - 6060 F/L/V - ADVANTAGE 60/65 - BLIZZARD - CF 5030/5830/6060	12	2,7	10	3539389M91 3542184M91 3542184M92 3546390M91 2873A012
13379 con riduttore			12	3,2	10	
12789 con riduttore MAHLE		Atlantis - Atlas - Frutteto - Ghibli - Globalfarm - Globus - Mythos - Powerfarm - Rex - Vigneto - Vision - 12V-3,2kW - 10 DENTI	12	3,2	10	3542185 M93 3667037 M91 706022 A1
12353 MAHLE		LEGEND	12	2,8	10	3551773M91 3648190M1 3581576M1
13370 con riduttore			12	4,2	10	
12806 con riduttore MAHLE		GLOBALFARM 105/95 - POWERFARM 100/105/60/80/85/90/95 - POWERMONDIAL 100/110/115 - POWERVISION 80/90/100/110 - REX 60/70/75/80/85/90/95/100 - TECNOFARM 80 - TRAKKER FIM/STD 80/100/105 - VISION 85/95/100/105	12	3,2	10	4213 912 M91
13376 con riduttore		Serie 2 - 4600 - 6400 - 6600 - 6600ARM - MISTRAL EPA2 / TIER3 / AMERICA (motori YANMAR)	12	1,4	13	3653745M91
new **13478**		REX 4 - REX 4 STAGE V SERIE 4 - SERIE 4 SMALL RANGE - SERIE 4D SERIE 5 SERIE 6H TREKKER 4 - TREKKER SPACE V	12	3,2	10	6525845M91 2873K627 2873K633

Gli articoli qui descritti, prodotti da e/o per conto di CERMAG, sono da intendersi adattabili, quindi non originali, ai marchi indicati secondo REG. CE 1400/2002
All items described here, produced by and/or on behalf of CERMAG, are to be understood as adaptable, therefore not original, to the brands indicated according to REG. EC 1400/2002

segue MOTORINI AVVIAMENTO PER TRATTORI
DEMARREUR - STARTER - ANLASSER - MOTORES ARRANQUE

LINDNER

ARTICOLO	FIGURA	APPLICAZIONI	VOLT	kW	NR. DENTI	OEM
12206 MAHLE		BF320 /BF420 /BF520 BF620	12	2,6	10	-

LOMBARDINI

ARTICOLO	FIGURA	APPLICAZIONI	VOLT	kW	NR. DENTI	OEM
12467 LOMBARDINI		6LD 360-6LD 400-LDA 510-3LD 450-3LD 510 GOLDONI - BCS - FERRARI - RUGGERINI - ACME - VALPADANA - BERTOLINI 12V-1,2KW	12	1,2	9	5840142 5840246
12601		3LD/S - 7LD - 8LD - 9LD - FOCS 12V - 1,7KW LOMBARDINI	12	1,7	9	5840147 5840224
12602 LOMBARDINI		FOCS - LGW 12V-1,1KW LOMBARDINI	12	1,1	9	5840194 5840133
12609		GOLDONI 1040 - UNIVERSAL - 236 SLANZI DVA 1750 - 1550 AGRIA - AGRITALIA - ARONA - BAUTZ - BERTOLINI - DEUTZ AG (KHD) - FERRARI - GUTBROT - HANOMAG HENSHEL - LAMBORGHINI - LANZ - MAG MOTOSACOCHE - MWM DIESEL - O&K - REFORMWERKE BAUER - SCHANZLIN - SCHILTER - STEYR	12	2,7	9	5840261 5840111
new **13153**		RUGGERINI MARINE	24	2,5	9	5840141 5840211

Gli articoli qui descritti, prodotti da e/o per conto di CERMAG, sono da intendersi adattabili, quindi non originali, ai marchi indicati secondo REG. CE 1400/2002
All items described here, produced by and/or on behalf of CERMAG, are to be understood as adaptable, therefore not original, to the brands indicated according to REG. EC 1400/2002

segue MOTORINI AVVIAMENTO PER TRATTORI
DEMARREUR - STARTER - ANLASSER - MOTORES ARRANQUE

MASSEY FERGUSON

ARTICOLO	FIGURA	APPLICAZIONI	VOLT	kW	NR. DENTI	OEM
12797 con riduttore MAHLE		MF 6270 - 6280 - 6290	12	3,2	10	3784 889 M2 3784 890 M1 3823 621 M91
12205 MAHLE		MF 102 - 105 - 1080 - 1085 - 11 - 1100 - 1104 - 1114 - 1250 - 178 - 186 - 201 - 205 - 206 - 207 - 30 - 3060 - 3065 - 307 - 3070 - 487 - 50 - 506 - 510 - 520 - 525 - 592 - 595 - 6150 - 6160 - 620 - 625 - 675 - 685 - 690 - 9500 - TX45 -	12	2,8	10	1691806R1 1860093M2 1868285R3 1868287T 3519400M92 3597372M2 3930506R1 3930509R1 3539390M93
12800 con riduttore MAHLE			12	3,2	10	
12206 MAHLE		MF 133 - 134 - 135 - 140 - 145 - 148 - 152 - 154/C- 20B/E- 2230 - 230 - 235 - 240 - 245 - 250 - 255 - 40 - 4500 Series- 550 - 5500 Series - 6000 Series - 81 -	12	2,7	10	3597371M2 9643382M1
new **13496**		Serie 3600 - 5300	12	3,2	11	VA205806
13374 con riduttore		Serie 7400	12	4,2	11	V836866817 836866817 V836873457 836873457 V836673290 836673290
13369 con riduttore		Serie 100 - 1000 - 3000 - 500 - 600 - 6000	12	4,2	10	3591400M92 3597372M2 1860093M2
13379 con riduttore		Serie 100 - 200 MF40 - MF550 134C - 154C	12	3,2	10	3546391M92 3542184M91 3542184M92 3546390M91 3539389M91 3597371M92

PERKINS

ARTICOLO	FIGURA	APPLICAZIONI	VOLT	kW	NR. DENTI	OEM
12800 con riduttore MAHLE		-	12	3,2	10	2873K405 2873K624 2873K625 2873K626 2873K634 3586849 3873K627
12205 MAHLE		-	12	2,8	10	26410R 2873B055 2873B057 2873B072
12206 MAHLE		3.152 - AD3.152 - AT3.152 - T3.1524	12	2,7	10	-

Gli articoli qui descritti, prodotti da e/o per conto di CERMAG, sono da intendersi adattabili, quindi non originali, ai marchi indicati secondo REG. CE 1400/2002
All items described here, produced by and/or on behalf of CERMAG, are to be understood as adaptable, therefore not original, to the brands indicated according to REG. EC 1400/2002

segue MOTORINI AVVIAMENTO PER TRATTORI
DEMARREUR - STARTER - ANLASSER - MOTORES ARRANQUE

RENAULT AGRICULTURE

ARTICOLO	FIGURA	APPLICAZIONI	VOLT	kW	NR. DENTI	OEM
12206 MAHLE		501-4 - 601-4	12	2,7	10	6005007548 6005700082 7701028780 7701030289

RUGGERINI

ARTICOLO	FIGURA	APPLICAZIONI	VOLT	kW	NR. DENTI	OEM
12812 MAHLE		-	12	2,7	9	563-08 563-56

SAME

ARTICOLO	FIGURA	APPLICAZIONI	VOLT	kW	NR. DENTI	OEM
12354 MAHLE		FALCON - MINITURO MINITAURO - RANGER - ASTER - AURORA - CONDOR - EXPLORER - ARGON 50/60 - DELFINO 35 - DORADO 60 DT/2RM - FRUTTETO 60 II 2RM / 60 II DT/REV - GOLDEN 60 - ROCK 60 / 55 - SATURNO 80 - SIRENETTA 35 - SOLAR 50/55C/60 - VIGNERON 62 DT	12	2,7	11	2 9619 400 0 2 9619 562 0 2 9619 030 0 2 9619 080 0 2 9619 360 0 2 9619 370 0
12355 con riduttore MAHLE		SILVER-TIGER-TRIDENT-EXPLORER-FRUTTETO-GALAXY-GOLDEN-LASER-ROWCROP-SAMEROCK-ANTARES-BUFFALO-DORADO-EXPLORER-	12	3,4	10	2.9619.390.0 2.9619.560.0
12804 MAHLE		986 - AURORA 45 - BUFFALO 130 - CENTAURO 70 export/special - CENTURION 75 export/special - CONDOR 55 - CORSARO 70 Frutteto/Syncro - CROP 85 - DRAGO 120 - EXPLORER 55 - FALCON - FRUTTETO 2 75RM - GALAXY 170 - HERCULES 160 - JAGUAR 100-95 - LASER 100/110/130/150 - LEOPARD 85/90 - MERCURY 85 - MINITAURO 60 - PANTHER 90/95 - RANGER 45 - SATURNO 80 Syncro - TAURUS 60 - TIGER 100/105 - VIGNERON 60/70	12	3,0	11	2 9619 180 0 2 9619 180 0/10
12815 MAHLE		BUFFALO 120 DA 985 DRAGO PHANTER	12	3,0	11	2 9619 110 0
12813 MAHLE		EXPLORER³ - EXPLORER³ T/TB - IRON - LASER NEW - SILVER³	12	4	9	0.900.2117.9 01181976 01183712

STEYR

ARTICOLO	FIGURA	APPLICAZIONI	VOLT	kW	NR. DENTI	OEM
13374 con riduttore		Serie 9000 - 9100 - CVT6000 - M	12	4,2	11	16200090722
13368 con riduttore		KOMPAKT 4055S/4065S/4085/4095/4105 MULTI 4095/4105/4115	12	3,2	10	47715266 504388220 84208918 87583927 82036365 87398251 504015749

Gli articoli qui descritti, prodotti da e/o per conto di CERMAG, sono da intendersi adattabili, quindi non originali, ai marchi indicati secondo REG. CE 1400/2002
All items described here, produced by and/or on behalf of CERMAG, are to be understood as adaptable, therefore not original, to the brands indicated according to REG. EC 1400/2002

segue MOTORINI AVVIAMENTO PER TRATTORI
DEMARREUR - STARTER - ANLASSER - MOTORES ARRANQUE

VALMET-VATRA

ARTICOLO	FIGURA	APPLICAZIONI	VOLT	kW	NR. DENTI	OEM
new **13496**		Serie A A53 - A63 - A65 - A72 - A73 - A75/N/L - A83 - A95N/L	12	3,2	11	V836673289 V836673353
13374 con riduttore		Serie 300 - 400 - 500 - 600 - 700 - 6000 - 700 - 800 - 8000 - 900 Serie A - N - S - T - T2 - TC/TCH	12	4,2	11	V836866817 836866817 V836873457 836873457 V836673290 836673290

VM MOTORI

ARTICOLO	FIGURA	APPLICAZIONI	VOLT	kW	NR. DENTI	OEM
12798 MAHLE		-	12	2,7	9	35532022A 35532039F
12807 MAHLE		-	12	3,0	9	35532032F
12810		-	12	2,7	11	35530061

YANMAR

ARTICOLO	FIGURA	APPLICAZIONI	VOLT	kW	NR. DENTI	OEM
12664 MAHLE		GA220-GA340-L100AE-L40AE-L48AE-L60AE-L70AE-L75AE- L90AE-L35/L100 12V-1kW	12	1,0	8	114362-77010 114362-77011 114399-77010

ZETOR

ARTICOLO	FIGURA	APPLICAZIONI	VOLT	kW	NR. DENTI	OEM
12815 MAHLE		-	12	3,0	11	80357918
new **13496**		Serie 3000 - 4000 - 5000 - 6000 - 7000	12	3,2	11	96185771
13374 con riduttore		Serie 3000 - 4000 - 5000 - 7000 7321	12	4,2	11	-

Gli articoli qui descritti, prodotti da e/o per conto di CERMAG, sono da intendersi adattabili, quindi non originali, ai marchi indicati secondo REG. CE 1400/2002
All items described here, produced by and/or on behalf of CERMAG, are to be understood as adaptable, therefore not original, to the brands indicated according to REG. EC 1400/2002

ALTERNATORI PER TRATTORI
ALTERNATEURS POUR TRACTEURS - ALTERNATORS FOR TRACTORS - ALTERNATOREN - ALTERNADORES

BOSCH

ARTICOLO	FIGURA	APPLICAZIONI	VOLT	AMPERE	OEM
12817 MAHLE		-	14	34	0986031691 0986031700 0986031701 9120331502 9120331901 9120331913

CARRARO ANTONIO

ARTICOLO	FIGURA	APPLICAZIONI	VOLT	AMPERE	OEM
12624 MAHLE	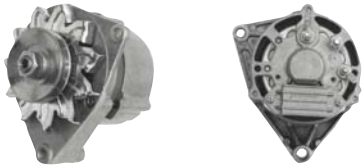	SERIE 22 - 90	14	33	-

CLAAS

ARTICOLO	FIGURA	APPLICAZIONI	VOLT	AMPERE	OEM
12825 MAHLE	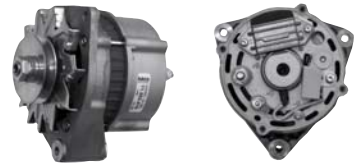	DOMINATOR 48 - 76 - 86 - 96	14	65	6005706652 6854980
12816 MAHLE		-	14	33	6005700084
12356 MAHLE		-	14	33	6005706645
12358 MAHLE		-	12	70	6005706653
12361 MAHLE		-	14	85	6005706659
12623 MAHLE		-	14	33	6005706662

12

segue ALTERNATORI PER TRATTORI
ALTERNATEURS POUR TRACTEURS - ALTERATORS FOR TRACTORS - ALTERNATOREN - ALTERNADORES

segue CLAAS

ARTICOLO	FIGURA	APPLICAZIONI	VOLT	AMPERE	OEM
12360 MAHLE	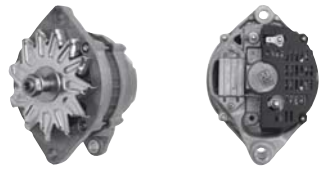		14	65	6005712872

DEUTZ

ARTICOLO	FIGURA	APPLICAZIONI	VOLT	AMPERE	OEM
12816 MAHLE		D 2807 - 3607 - 6807 - 7007 INTRAC 2003 - 2004 M1080 - 1202 - 980	14	33	01163985 01171617 01177481 930310710026
12825 MAHLE	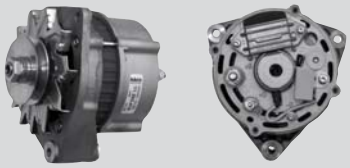	-	14	65	01162339 01163752 01163753 01171638
13365		AGROTRON K/L/M/NEW AGROVITIS	14	90/150	01182040 01182691 01183185 01183606
new **13463**		AGROFARM - AGROFARM STAGE 3A - AGROFARM T/TB STAGE 3A - AGROTRON K - AGROTRON K STAGE 3A - AGROTRON M - AGROTRON NEW	12	95	01182173 01183445 01183630 01182961 01183844

FENDT

ARTICOLO	FIGURA	APPLICAZIONI	VOLT	AMPERE	OEM
12816 MAHLE		FARMER 200S - 200V - 203P - 203V - 204P (fino al 08/88)	14	33	X 830 060 011
12825 MAHLE	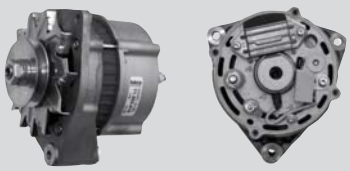	FARMER 300 FAVORIT 611LSA - 612LSA - 614LSA - 615LSA FWA 168S	14	65	G 345 900 011 010 X 830 060 020 X 830 060 022
13365		VARIO 300/400/700/800/900 FARMER 400 FAVORIT 700	14	90/150	F404900010040 F404900010050 F404900010060

Gli articoli qui descritti, prodotti da e/o per conto di CERMAG, sono da intendersi adattabili, quindi non originali, ai marchi indicati secondo REG. CE 1400/2002
All items described here, produced by and/or on behalf of CERMAG, are to be understood as adaptable, therefore not original, to the brands indicated according to REG. EC 1400/2002

segue ALTERNATORI PER TRATTORI
ALTERNATEURS POUR TRACTEURS - ALTERATORS FOR TRACTORS - ALTERNATOREN - ALTERNADORES

FIAT - NEW HOLLAND (CNH)

ARTICOLO	FIGURA	APPLICAZIONI	VOLT	AMPERE	OEM
11752 MAHLE		420 - 450 - 440/V/DT'470/S/SP - 474 - 566 - 570/V/F/DT - 640 - 666 - 680 - 766/DT - 780 - 1000/S - 115_90 - 130_90 - 140/90_DT - 45_66 - 45_76/V - 55_46 - 55_56L - 55_76VF/DT - 60_76VT/DT - 65_46/DT - 65_56 - 70_56 - 70_76DT - 80_76DT - 90_90 - 45/46 - 45/66 - 55/46 - 55/65 - 55/66 - 60/65 - 60/66 - 65/46 - 70/65 - 480DT - 500 - 540	14	55	4808498 5101645 756244
11759 MAHLE		880/5-980-1180-1280-1380-1580/DT-1880-100_90-110_90-115_90-130_90-140_90/DT-160_90/DT-180_90/DT-90_90-F100-F110-F115-F120-F130-F140	14	65	4808511 4808517 4808518
12356 MAHLE		780 - 55_90 - 60_90 - 60_93 - 60_94DT - 65_90 - 65_93 - 65_94 - 70_90 - 72_93 - 72_94 - 80_90 - 82_93 - 82_94 - 85_90 - 85_90DT - 88_93 - 88_94 - L60 - L65 - L75 - L85 - L95 - 446 - 470 - 480 - 500 - 505 - 540 - 605 - 640 - 665 - 666 - 680 - 780 - 880 - 980 - 550DT	14	33	82847572 4998353 4222697
12357 MAHLE		2310 - 2600 - 2610 - 2910 - 3600 - 3610 - 3910 - 4100 - 4110 - 4600 - 4610 - 5110 - 5600 - 5610 - 6600 - 6610 - 6710 - 7410 - 7600 - 7610 - 7710 - 555 - 655	12	45	83961474 22857207
12358 MAHLE		3230 - 3430 - 3630 - 3930 - 4130 - 4630 - 4830 - 5030 - 6410 - 6810 - 7810 - 7910 - 8210 - 555C - 555D - 655C - 655D	12	70	81868798 81863039
12818 MAHLE		65B - FD30C/7 - FL7/7B - FR10B-10C-130-160 - FR220-35-9B - FR9B-9C FIAT HITACHI FH400	28	55	4757193 4757194 4844266
12820 MAHLE		FIAT: TM120 - 130 - 140 - 155 - 175 - 190 FORD NEW HOLLAND: TM120 - 125 - 130 - 135 - 140 - 150 - 165 - 175	14	120	73401608 82020011 1C 1T 10300 BB 65 GB 10300 LA F2 NN 10B376 AA R95 VB 10300 BB 820 145 08 47744887
12360 MAHLE	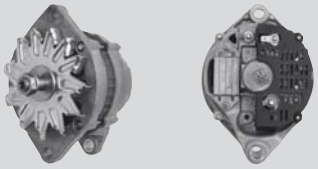	FIAT: L 60 - 65 - 75 - 85 - 95 TL 70 - 80 - 90 - 100 CNH: TN75F	14	65	99478834 99457034 84402419 63320136
new 13280 DENSO	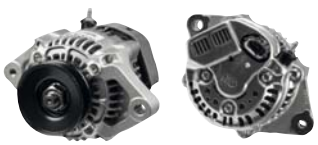	T3010, T3020, T3030, T3040, TCE 40, TCE 45, TCE 50	14	55	9977501 9975449 9978063

Gli articoli qui descritti, prodotti da e/o per conto di CERMAG, sono da intendersi adattabili, quindi non originali, ai marchi indicati secondo REG. CE 1400/2002
All items described here, produced by and/or on behalf of CERMAG, are to be understood as adaptable, therefore not original, to the brands indicated according to REG. EC 1400/2002

12

segue ALTERNATORI PER TRATTORI
ALTERNATEURS POUR TRACTEURS - ALTERATORS FOR TRACTORS - ALTERNATOREN - ALTERNADORES

segue FIAT - NEW HOLLAND (CNH)

ARTICOLO	FIGURA	APPLICAZIONI	VOLT	AMPERE	OEM
new 13357		CASE: Serie MXC - MX MAXXUM - MAXXUM 5120 - 1986 - 2069	12	95	A187623
new 13358		Serie TM - TS - TSA - TSA DELTA	12	120	82001259 82003307 82010242 87176647
new 13360		CASE: Serie FARMALL - JXU - LUXXUM - QUANTUM NEW HOLLAND: Serie TK - TK4 - TLA - TD4/5/4000F/5000 - T4/5/4000/5000 STEYR: Serie KOMPAKT - KOMPAKT S - MULTI	14	120	48195715 87311822 47383500
new 13362		CASE: 1896 - 2069 Serie 3000 - 4000 - MX MAXXUM - MAXXUM - MXC STEYR: 9078 - 9086 - 9094 - 9105 - 9115 - 9125 - 9145	12	65	A186125 A187873
new 13363		CASE: MXM NEW HOLLAND: TM	12	120	82020011 84141452 87261082 87310882 87361082

JCB

ARTICOLO	FIGURA	APPLICAZIONI	VOLT	AMPERE	OEM
12207 MAHLE		ALTERNATORE PER MOTORI A 3-4-6- CILINDRI ALBERO Ø17	14	70	714/01003 714/10800 714/40148

JOHN DEERE

ARTICOLO	FIGURA	APPLICAZIONI	VOLT	AMPERE	OEM
new 13152 MAHLE		FARM	14	98	AL166645 SE511829
new 13365		5000 M/R - 6005 - 6010 - 6020 - 8020	14	90/150	AL119537

Gli articoli qui descritti, prodotti da e/o per conto di CERMAG, sono da intendersi adattabili, quindi non originali, ai marchi indicati secondo REG. CE 1400/2002
All items described here, produced by and/or on behalf of CERMAG, are to be understood as adaptable, therefore not original, to the brands indicated according to REG. EC 1400/2002

segue ALTERNATORI PER TRATTORI
ALTERNATEURS POUR TRACTEURS - ALTERATORS FOR TRACTORS - ALTERNATOREN - ALTERNADORES

segue JOHN DEERE

ARTICOLO	FIGURA	APPLICAZIONI	VOLT	AMPERE	OEM
13280 DENSO	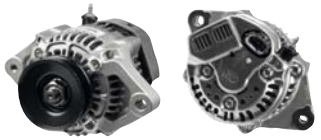	-	14	55	LVA12467 M809216 MIA884643 TY25242
13366		Serie 1000 - 2000 - 3000 - 6100 - 6200 - 6300 - 6400 - 6500 - 6600 - 6800 - 6900	12	120	AL78689 AL78692 AL81438 AT78689 TY24486 TY6777 TY6793
13364		Serie 5020 - 5000H/R - 6005 - 6010 - 6020 - 6030 - 6000H/R/RC	14	90/150	AL111676 AL114093
13361	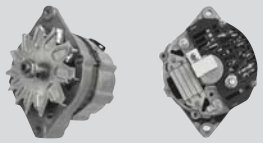	Serie 6100/L - 6200/L/Z -6300/L	12	85	TY6778 TY6779 AZ38462 AL81347 AL78690 AL67176 AL60033
13359	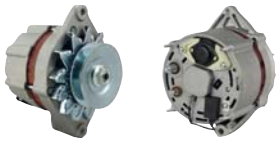	Serie 20 - 30	12	55	AL207585 AL28516 AL35998 AL81436 AZ26910

KUBOTA

ARTICOLO	FIGURA	APPLICAZIONI	VOLT	AMPERE	OEM
13458		225 - 245 - 6800 - 8200 - 9000	12	60	1C011-64010 / 1C011-64011 / 1C011-64012 / 1C011-64013 / 1G541-64010 / 1C011-64014 / 1G541-64011 / 1G541-64012 / 1G541-64013 / 3A651-74010 / 3A651-74011 / 3A651-74012 / 3C581-74010 / 3C581-74011 / 3C581-74012

LAMBORGHINI

ARTICOLO	FIGURA	APPLICAZIONI	VOLT	AMPERE	OEM
new **13463**		R3 EVO - R3 EVO STAGE 3A - R3 T/TB STAGE 3A - R4 STAGE 3A - R6 - R6 STAGE 3 A - R6 HI-PROFILE - R6 HI-PROFILE STAGE 3A	12	95	01182961 01183844 0.900.2117.5

LANDINI - MC KORMICK

ARTICOLO	FIGURA	APPLICAZIONI	VOLT	AMPERE	OEM
12357 MAHLE		ALTERNATORE PER MOTORI A 3-4-6- CILINDRI ALBERO Ø15	12	45	2871A120 2873179 2873A132 2873A134 2873A136
12207 MAHLE		ALTERNATORE PER MOTORI A 3-4-6- CILINDRI ALBERO Ø17	14	70	3477851M91 2871A163 2871AM21
12359 MAHLE	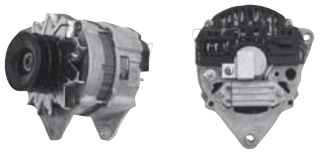	LEGEND	14	65	3551780M92 3551780M91

segue ALTERNATORI PER TRATTORI
ALTERNATEURS POUR TRACTEURS - ALTERATORS FOR TRACTORS - ALTERNATOREN - ALTERNADORES

LANDINI - MC KORMICK

ARTICOLO	FIGURA	APPLICAZIONI	VOLT	AMPERE	OEM
12887	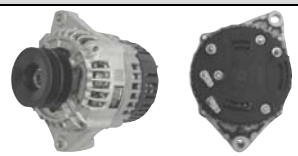	LEGEND - MYTHOS	14	85	3655838M91
new **13498**		MYTHOS - POWERFARM - REX - SUPER - VIGNETI REX - VISION - GHIBLI - TREKKER - Serie 4D - Serie 5H	12	85	3671529M91 3671193M91 2871A307 6678277A1
13146 MAHLE	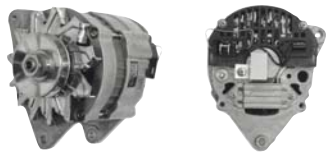	60 - 80 - ADVANTAGE - ATLAS - BLIZZARD - FRUTTETO - GHIBLI - REX CAB - REX FOOT STEP - TREKKER - VIGNETI REX - VISION	14	65	3661191M91
13280 DENSO	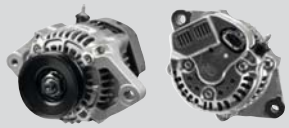	MISTRAL EPA2: 40, 45, 50 MISTRAL TIER 3: 40, 45, 50	14	55	3668191M91 3677960M1
13357		Serie MC - MTX	12	95	A187623
13360	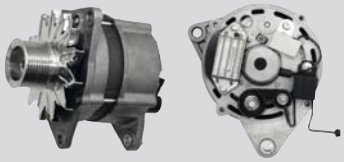	Serie 5D - 5H - 9 - 7	14	120	6510784M91 6510784M92

MASSEY FERGUSON

ARTICOLO	FIGURA	APPLICAZIONI	VOLT	AMPERE	OEM
12357 MAHLE		ALTERNATORE PER MOTORI A 3-4-6- CILINDRI ALBERO Ø15	12	45	3638814M1 3638183M91 2871A120 2873179 2873A132 2873A134 2873A136
13367	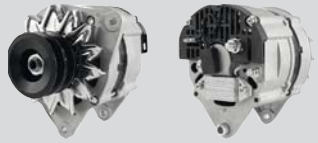	Serie 5400 - 6200 - 6400 - 7400 - 8200	14	70	3821974M91 3821974M92 3821975M91 4279540M92 82036252
12820 MAHLE		Serie 5400 - 6100 - 6200 - 6400 - 7400 - 8100 - 9200	14	120	3788017M92 3821977M91 3909794M1 4271312M93 3821978M91 4279541M92
13365		Serie 5400 - 6400 - 7400 - 8400	14	90/150	4281878M91 4281878M92 4281878M93 4281880M93 4288341M1

Gli articoli qui descritti, prodotti da e/o per conto di CERMAG, sono da intendersi adattabili, quindi non originali, ai marchi indicati secondo REG. CE 1400/2002
All items described here, produced by and/or on behalf of CERMAG, are to be understood as adaptable, therefore not original, to the brands indicated according to REG. EC 1400/2002

segue ALTERNATORI PER TRATTORI
ALTERNATEURS POUR TRACTEURS - ALTERATORS FOR TRACTORS - ALTERNATOREN - ALTERNADORES

LOMBARDINI

ARTICOLO	FIGURA	APPLICAZIONI	VOLT	AMPERE	OEM
12624	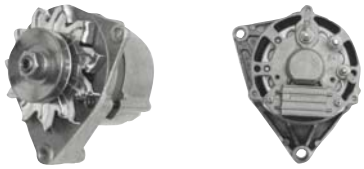	GOLDONI - FERRARI - ITMA - VALPADANA - BERTOLINI	14	33	1157262
13045	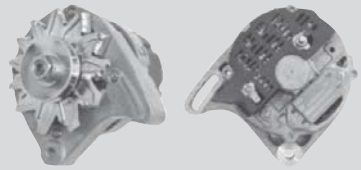	GOLDONI: 45 SN AGROMEHANIKA: 835, 835 T/S, 850 HITTNER: 30, 35/40	14	45	1157269 1157360

SAME

ARTICOLO	FIGURA	APPLICAZIONI	VOLT	AMPERE	OEM
12356 MAHLE	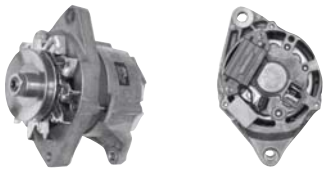	BUFALO 130 - CENTAURO - CORSARO - DELFINO - DRAGO SUPER - FALCON - LEOPARD C - MINITAURUS - FRUTTETO - SOLAR - TIGER	14	33	0.902.0031.0
11755 MAHLE		ANTARES - ARGON - ASTER - BUFFALO - CENTURION - CONDOR - CORSARO - DELFINO - DRAGO - EXPLORER - FRUTTETO - GALAXY - HERCULES - JAGUAR - LASER - LEOPARD - MERCURY - MINITAURO - MINITAURUS - PANTHER - RANGER - ROWCROP - SATURNO_SYNCRO - SOLAR - TAURUS - TIGER - TRIDENT - VIGNERON	14	55	2.9439.570.0 0.900.2165.4
12360 MAHLE	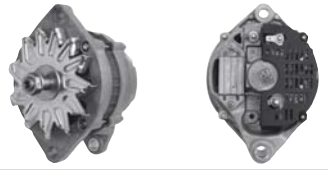	ANTARES - DORADO - EXPLORER - FRUTTETO - GOLDEN - SAME ROCK - TITAN	14	65	2.9439.420.0/10 2 9439 320 0 2 9439 370 0 2 9439 420 0 2 9439 550 0
12361 MAHLE	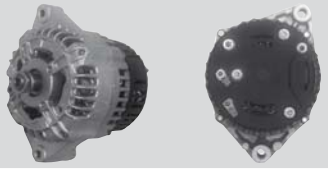	ANTARES II-DORADO-GOLDEN-SILVER	14	85	2.9439.450.0/10
12623 MAHLE		AURORA - CONDOR - DELFINO - FALCON - FOX - RANGER - SIRENETTA - VIGNERON	14	33	2.9439.030.0 2.9439.070.0 2.9439.170.0
12790 MAHLE	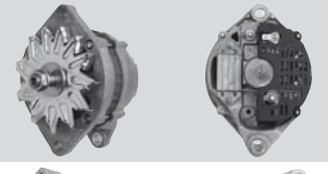	DEUTZ: AGRO COMPACT 70-75-90-100 SAME: FRUTTETO - FRUTTETO II	14	80	2.9439.732.0
12819 MAHLE	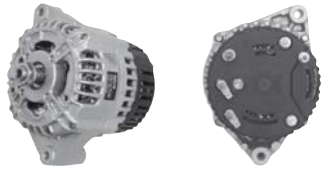	RUBIN 135-200 TITAN 145DT-160DT-190DT	14	85	2 9439 460 0

Gli articoli qui descritti, prodotti da e/o per conto di CERMAG, sono da intendersi adattabili, quindi non originali, ai marchi indicati secondo REG. CE 1400/2002
All items described here, produced by and/or on behalf of CERMAG, are to be understood as adaptable, therefore not original, to the brands indicated according to REG. EC 1400/2002

segue ALTERNATORI PER TRATTORI
ALTERNATEURS POUR TRACTEURS - ALTERATORS FOR TRACTORS - ALTERNATOREN - ALTERNADORES

segue SAME

ARTICOLO	FIGURA	APPLICAZIONI	VOLT	AMPERE	OEM
new **13463**		EXPLORER³ - EXPLORER³ STAGE 3A - EXPLORER³ T/TB IRON - IRON STAGE 3A - IRON HI LINE - IRON HI LINE STAGE 3A - SILVER³	12	95	01182961 01183844 0.900.2117.5

VM

ARTICOLO	FIGURA	APPLICAZIONI	VOLT	AMPERE	OEM
12624 MAHLE		-	14	33	38522072A 38522239F

YANMAR

ARTICOLO	FIGURA	APPLICAZIONI	VOLT	AMPERE	OEM
13280 DENSO	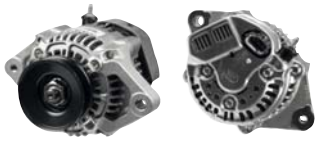	-	14	55	119626-77210 119626-77220

ZETOR

ARTICOLO	FIGURA	APPLICAZIONI	VOLT	AMPERE	OEM
12819 MAHLE	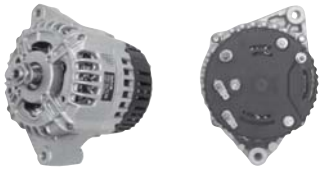	-	14	85	MN16359209



Gli articoli qui descritti, prodotti da e/o per conto di CERMAG, sono da intendersi adattabili, quindi non originali, ai marchi indicati secondo REG. CE 1400/2002
All items described here, produced by and/or on behalf of CERMAG, are to be understood as adaptable, therefore not original, to the brands indicated according to REG. EC 1400/2002

REGOLATORE DI TENSIONE
REGULATEUR
REGULATOR
SPANNUNGSREGLER
REGULADOR DE TENSION



12072

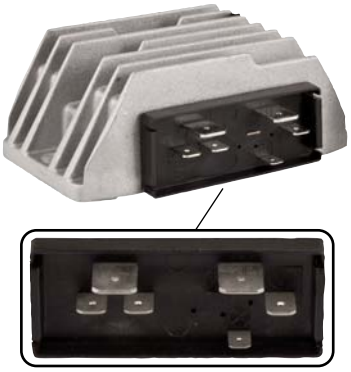

10424



12342

ARTICOLO	MARCA MOTORE	MODELLO	OEM
12072	LOMBARDINI	Regolatore a 5 spine+W - Alternatore da 4 o 8 A/h con 2 fili e contagiri elettronico	7362298 7362314 7362402
10424	LOMBARDINI	Regolatore a 6 spine - Alternatore da 14 o 16 A/h con 3 fili di uscita	7362066 7362238 7362228 7362407
	SLANZI	DVA 920 - 1030	1362196
	ACME	Tutti i modelli diesel	730111 7362407/349
	DUCATI-VM	Tutti i modelli diesel	48510005A
	RUGGERINI	Tutti i modelli diesel	73013
12342	LOMBARDINI	Regolatore a 6 spine+W - Alternatore da 14 o 16A/h con 3 fili e contagiri elettronico	7362294 7362404

ALTERNATORE AD ANELLO
ALTERNATEUR
ALTERNATOR
ALTERNATOREN
ALTERNADORES



12182



10426



10681

ARTICOLO	MARCA MOTORE	MODELLO	OEM
12182	LOMBARDINI	5LD 825/2/3/4	1157159
10426	LOMBARDINI SLANZI RUGGERINI	Applicato all'interno del volato (12V - 12A) per motori LDA 450-451-510-3LD 450-451-510 - LDA 96-97-100-820 - 4LD 640-705-820 - LDA 672-832 (1° tipo) - LDA 710-720 - 7LD 600-665 - DVA 700-790-920-1030-1200	1157153 01409 2410
10681	LOMBARDINI	Applicato sulla ventola di raffreddamento (12V - 14A) per motori LDA 672-673-832-833-834 (2° tipo) 5LD 675-2 - 675-3 - 904 - 914	1157158

Gli articoli qui descritti, prodotti da e/o per conto di CERMAG, sono da intendersi adattabili, quindi non originali, ai marchi indicati secondo REG. CE 1400/2002
All items described here, produced by and/or on behalf of CERMAG, are to be understood as adaptable, therefore not original, to the brands indicated according to REG. EC 1400/2002

BOBINE
BOBINES - COILS - SPULEN - BOBINA



ARTICOLO	MARCA MOTORE	APPLICAZIONI	OEM
12839	ACME	A 220	4896808 **Attenzione sostituisce il Cod. 106-110**



ARTICOLO	MARCA MOTORE	APPLICAZIONI	OEM
12125	ACME	A 220 (con calamita in ferro)	106-123 106-131 1567-223



ARTICOLO	MARCA MOTORE	APPLICAZIONI	OEM
10733	ACME	AL215-290-330	106-004



ARTICOLO	MARCA MOTORE	APPLICAZIONI	OEM
12074	ACME	ALN290-330 - ELETTRONICA	106-133 106-112



ARTICOLO	MARCA MOTORE	APPLICAZIONI	OEM
10736	INTERMOTOR	IM250-300-350 - ELETTRONICA	1567-097 1567-212



ARTICOLO	MARCA MOTORE	APPLICAZIONI	OEM
12259	LOMBARDINI	LGA 184-225 - ELETTRONICA	1567-167 1567-206



ARTICOLO	MARCA MOTORE	APPLICAZIONI	OEM
10735	LOMBARDINI	LA490	1567-009



ARTICOLO	MARCA MOTORE	APPLICAZIONI	OEM
11084	LOMBARDINI	LA400-490 - ELETTRONICA	1567-208

Gli articoli qui descritti, prodotti da e/o per conto di CERMAG, sono da intendersi adattabili, quindi non originali, ai marchi indicati secondo REG. CE 1400/2002
All items described here, produced by and/or on behalf of CERMAG, are to be understood as adaptable, therefore not original, to the brands indicated according to REG. EC 1400/2002

AVVIAMENTO AUTOAVVOLGENTE LOMBARDINI
DEMARRAGE PAR
RECOIL STARTER
SELBSTANLAUFEND
ARRANQUE



12641

ARTICOLO	APPLICAZIONE / DESCRIZIONE	OEM
12641	IM250 - 300 - 350 - 359 RESTYLING LGA 280 - 340 3LD - 6LD - 15LD	1472.057 1472.034 1472.033

PULEGGE AVVIAMENTO PER MOTORI LOMBARDINI - RUGGERINI
POULIES DE DEMARRAGE POUR MOTEURS LOMBARDINI
STARTER PULLEYS FOR LOMBARDINI ENGINES
KEILRIEMENSCHEIBEN FÜR LOMBARDINI - RUGGERINI MOTOREN
POLEA ARRANQUE PARA MOTORES LOMBARDINI - RUGGERINI



12257



10474



10475



10884



11659

ARTICOLO	MODELLO	OEM
12257	5LD260 - 6LD360 - LDA500 - 520 - 530 - 1 gola - **ALLUMINIO**	6960.069
10474	5LD260 - 6LD360 - LDA500 - 520 - 530 - 1 gola - **NYLON**	6960-069
10475	3LD510 - LDA 450-510 - 2 gole	6961-029
10884	LDA 96 - 97 - 100 - 820 - 4LD 640 - 4LD 705 - 4LD 705 - 4LD 820 - 2 gole	6960-061
11659	Per tutti i modelli **RUGGERINI**	696.78

CORDE D'AVVIAMENTO
CORDE DEMARRAGE
STARTING CORD
ANLAUF SCHNUR
CUERDA ARRANQUE



ARTICOLO	DESCRIZIONE
10431	Fune avviamento in polipropilene per motori a Diesel misure Ø **9x1700 mm**
10433	Fune avviamento in Sisal per motori a scoppio misure Ø **6x1500 mm**
10432	Fune avviamento in treccia di nylon per piccoli motori a scoppio misure Ø **4x1000 mm**

BOBINA CORDA AVVIAMENTO
BOBINES CORDE DEMARRAGE
STARTING CORD COILS
ANLAUF SCHNUR SPULEN
BOBINA CUERDA ARRANQUE



ARTICOLO	DESCRIZIONE	NOTE
12028	Bobina corda avviamento Ø **3 mm**	Ogni bobina contiene 100 m di corda
12029	Bobina corda avviamento Ø **3,5 mm**	
12030	Bobina corda avviamento Ø **4 mm**	
12031	Bobina corda avviamento Ø **4,5 mm**	

Gli articoli qui descritti, prodotti da e/o per conto di CERMAG, sono da intendersi adattabili, quindi non originali, ai marchi indicati secondo REG. CE 1400/2002
All items described here, produced by and/or on behalf of CERMAG, are to be understood as adaptable, therefore not original, to the brands indicated according to REG. EC 1400/2002

12

RICAMBI ADATTABILI PER MOTORE HONDA GX160

PIECE DETACHEES ADAPTABLES POUR MOTEUR HONDA GX160 - SPARES SUITABLE FOR HONDA GX160 ENGINES
ANPASSBARE ERSATZTEILE FÜR MOTOR HONDA GX160 - REPUESTOS ADAPTABLES PARA MOTOR HONDA GX160



ARTICOLO	DESCRIZIONE	OEM
12642	Paraolio	91203-ZE0-13



ARTICOLO	DESCRIZIONE	OEM
12649	Distanziale carburatore	16211-ZE1-000



ARTICOLO	DESCRIZIONE	OEM
12650	Carburatore	16100-ZH8-020



ARTICOLO	DESCRIZIONE	OEM
12651	Spia olio	-



ARTICOLO	DESCRIZIONE	OEM
12652	Indicatore olio	15510-ZE1-033



ARTICOLO	DESCRIZIONE	OEM
12653	Tappo olio	15600-ZE1-003 15600-ZG4-003



ARTICOLO	DESCRIZIONE	OEM
12655	Comando	16500-ZH8-822



ARTICOLO	DESCRIZIONE	OEM
12656	Regolatore	16561-ZE1-020



ARTICOLO	DESCRIZIONE	OEM
12657	Serbatoio carburante	17510-ZE1-020ZA



ARTICOLO	DESCRIZIONE	OEM
12658	Motorstop	36100-ZE1-015



ARTICOLO	DESCRIZIONE	OEM
12659	Bobina	30500-ZE1-033



ARTICOLO	DESCRIZIONE	OEM
12660	Avviamento autoavv.	28400-ZE1-003ZA



ARTICOLO	DESCRIZIONE	OEM
12661	Tappo carburante cromato	17510-ZE1-020ZA



ARTICOLO	DESCRIZIONE	OEM
12662	Tappo carburante nero	-

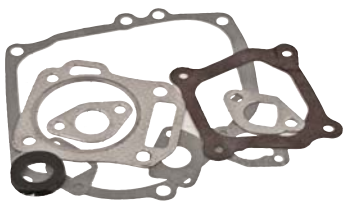

ARTICOLO	DESCRIZIONE	OEM
12832	Kit guarnizione motore	061A1-ZF1-000

Gli articoli qui descritti, prodotti da e/o per conto di CERMAG, sono da intendersi adattabili, quindi non originali, ai marchi indicati secondo REG. CE 1400/2002
All items described here, produced by and/or on behalf of CERMAG, are to be understood as adaptable, therefore not original, to the brands indicated according to REG. EC 1400/2002

POMPE OLIO MOTORE CNH

POMPES HUILE MOTEUR CNH - CNH ENGINE OIL PUMPS - MOTORÖLPUMPEN CNH - BOMBAS ACEITE MOTOR CNH

new



ARTICOLO	APPLICAZIONE / DESCRIZIONE	NOTE	OEM
11171	Serie 46 - 56 - 66 - 76 - 88 - 86 - 88 - 90 - 93 - 94 - L - TD - TK - TL - TN - TNF 250 - 300 - 350 - 420 - 450 - 470 - 480 - 500 - 500S - 446 - 540 - 566 - 570 - 580 - 600 - 605 - 640 - 680 - 780	-	4705827

new



ARTICOLO	APPLICAZIONE / DESCRIZIONE	NOTE	OEM
11172	750 850 NORMALE 850 SUPER 880	-	4709000

new



ARTICOLO	APPLICAZIONE / DESCRIZIONE	NOTE	OEM
13246	FIAT 1000	Z.48	4614720

new



ARTICOLO	APPLICAZIONE / DESCRIZIONE	NOTE	OEM
13247	FIAT 1000	Z.34	4699371

new



ARTICOLO	APPLICAZIONE / DESCRIZIONE	NOTE	OEM
13248	90/90 - 980 - 1180 - 110/90 - 115/90 - F100 - F110 - F115 - F120 - 1280 - 1380	-	4770250

Gli articoli qui descritti, prodotti da e/o per conto di CERMAG, sono da intendersi adattabili, quindi non originali, ai marchi indicati secondo REG. CE 1400/2002
All items described here, produced by and/or on behalf of CERMAG, are to be understood as adaptable, therefore not original, to the brands indicated according to REG. EC 1400/2002

POMPE OLIO MOTORE FORD
POMPES HUILE MOTEUR FORD - FORD ENGINE OIL PUMPS - MOTORÖLPUMPEN FORD - BOMBAS ACEITE MOTOR FORD

new



ARTICOLO	APPLICAZIONE / DESCRIZIONE	NOTE	OEM
13356	Serie: 10 - 1000 - 10S - 30 - 400 - 5000 - 600 - 700	-	81873261 E1NN6600DD

POMPE OLIO MOTORE PERKINS
POMPES HUILE MOTEUR PERKINS - PERKINS ENGINE OIL PUMPS - MOTORÖLPUMPEN PERKINS - BOMBAS ACEITE MOTOR PERKINS

new

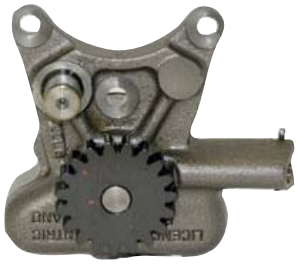

ARTICOLO	APPLICAZIONE / DESCRIZIONE	NOTE	OEM
13353	Serie: 30 - 40 - 500 - 60 - 70 - ADVANTAGE - BLIZZARD - CINGOLATI - GLOBUS - PRIMA - REX - TREKKER - VIGNETI	Z.19	41314187 3638632M91

new



ARTICOLO	APPLICAZIONE / DESCRIZIONE	NOTE	OEM
13354	LANDINI: 6505 - 6000 - 7000 MASSEY FERGUSON: 65 - 134C - 140 - 155 - 158 - 165 - 260	Z.19	41314189 3638633M91

new



ARTICOLO	APPLICAZIONE / DESCRIZIONE	NOTE	OEM
13355	LANDINI: 6500 - 7000 MASSEY FERGUSON: 145C - 165 - 174	Z.19	41314182 3638631M91

new



ARTICOLO	APPLICAZIONE / DESCRIZIONE	NOTE	OEM
13377	LANDINI: 60 - 80 - ADVANTAGE - ATLAS - BLIZZARD - FRUTTETI - GHIBLI - GLOBUS - MYTHOS - REX - TREKKER - VIGNETI - VISION	Z. 6	4132F041 4132F021 3637489M91 6679492A1

Gli articoli qui descritti, prodotti da e/o per conto di CERMAG, sono da intendersi adattabili, quindi non originali, ai marchi indicati secondo REG. CE 1400/2002
All items described here, produced by and/or on behalf of CERMAG, are to be understood as adaptable, therefore not original, to the brands indicated according to REG. EC 1400/2002

GUARNIZIONI VARIE PER MOTORI
JOINTS POUR MOTEURS - SEALING FOR ENGINES - DICHTUNGEN FÜR MOTOREN - VARIAS CRIBAS PARA MOTORES

SERIE GUARNIZIONI ACME
SERIE DE JOINTS ACME
SERIES OF ACME GASKETS
ACME DICHTUNGSSATZ
SERIE JUNTAS ACME



ARTICOLO	DESCRIZIONE/APPLICAZIONI	OEM
11175	ALN 215 - 290 - 330	A 2413
11176	A180 - 220	A 3421
11177	VT 88 - 94	A 2103
12091	AL 480 - Tipo nuovo	A 2336
11180	ADN 45 - 48	A 2119

FIAT TRATTORI

SERIE GUARNIZIONI MOTORI SENZA GUARNIZIONE TESTA CILINDRI

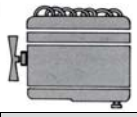

SERIE GUARNIZIONI SMERIGLIO SENZA GUARNIZIONE TESTA CILINDRI



SERIE GUARNIZIONI COPPA OLIO



GUARNIZIONE TESTA CILINDRI

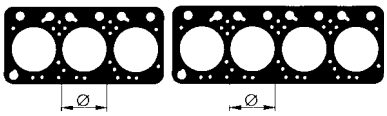

MODELLO	ARTICOLO	OEM NOTE	ARTICOLO	OEM NOTE	ARTICOLO	OEM NOTE	ARTICOLO	OEM NOTE
211R - RB - 215R - M - DT - P8 - 220C - 231R - 221R - 251R	**11499**	900318	**11500**	-	**11503**	-	**11504**	566247 Ø 87 mm
250F - N - FN	**11505**	- CON PARAOLII	**11506**	-	**11507**	1930462	**11508**	4601064 Ø 97 mm
300DT - 2ª SERIE 300 JUGOSLAVIA	**11509**	- CON PARAOLII	**11510**	-	**11507**	930462	**11508**	4601064 Ø 97 mm
25RD - 311C 331C - 351C	**11511**	-	**11512**	-	**11513**	550705	**11514**	4051158 Ø 86,5 mm - RICOPERTA IN LAMIERINO DI FERRO SUI DUE LATI
							11515	4051158 Ø 86,5 mm - RICOPERTA IN RAME SUI DUE LATI
312 - C - P - R - RB - RS - 315R - DT - 332C - RS - 252C	**11516**	-	**11517**	-	**11518**	550705	**11519**	4552712 Ø 86,5 mm - RICOPERTA IN LAMIERINO DI FERRO SUI DUE LATI
							11520	4552712 Ø 86,5 mm - RICOPERTA IN RAME SUI DUE LATI
350 - 350DT - 355C 2ª CIL.	**11521**	- CON PARAOLII	**11506**	-	**11522**	1930463	**11523**	4690370 Ø 103,5 mm
400 - 420 - 450 - 460 - 470 - 480 500 - 80.50 - 350 DT 3 cilindri	**11524**	- CON PARAOLII	**11525**	-	**11526**	1930461	**11527**	4601057 Ø 97 mm
400 - 411 - 415 421 - 431 - 451 4 cilindri	**11528**	900181	**11529**	-	**11530**	-	**11531**	566236 Ø 88 mm - RICOPERTA IN LAMIERINO DI FERRO SUI DUE LATI
455 - 470 SPEC. 3 cilindri	**11532**	- CON PARAOLII	**11533**	-	**11526**	1930461	**11527**	4601057 Ø 97 mm
615	**11534**	-	**11535**	-	**11536**	546295	**11537**	8807696 Ø 112,5 mm - STRATI DIVERSI DI RAME
550 - 8 - 12 - 550DT - 8 - 12 555C - M	**11538**	- CON PARAOLII	**11539**	-	**11540**	1930457	**11541**	4601059 Ø 97 mm
640DT	**11542**	- CON PARAOLII	**11543**	-	**11540**	1930457	**11544**	4690351 Ø 103 mm
605CS - CSM A80 - 70F - DTF	**11542**	- CON PARAOLII	**11543**	-	**11540**	1930457	**11544**	4690351 Ø 103 mm
650DT - ITALY - FRANCE - GERMANY - 655C	**11545**	- CON PARAOLII	**11546**	-	**11547**	8819852	**11548**	4757269 Ø 114,5 mm
450 - 500 - 505 C 3 cilindri	**11524**	-	**11525**	-	**11526**	-	**12415**	Ø 103 mm
446 - 465 - 466 - 480 - 540 - 45.66 - 50.66 - 55.46 - 55.56 - 55.65 - 45.66 - 55.46/56/88/90 -A50 3 cilindri	**11532**	-	**11533**	-	**11526**	-	**12415**	Ø 103 mm

Gli articoli qui descritti, prodotti da e/o per conto di CERMAG, sono da intendersi adattabili, quindi non originali, ai marchi indicati secondo REG. CE 1400/2002
All items described here, produced by and/or on behalf of CERMAG, are to be understood as adaptable, therefore not original, to the brands indicated according to REG. EC 1400/2002

12

segue GUARNIZIONI VARIE PER MOTORI

JOINTS POUR MOTEURS - SEALING FOR ENGINES - DICHTUNGEN FÜR MOTOREN - VARIAS CRIBAS PARA MOTORES

segue
FIAT TRATTORI

	SERIE GUARNIZIONI MOTORI SENZA GUARNIZIONE TESTA CILINDRI 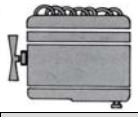		**SERIE GUARNIZIONI SMERIGLIO SENZA GUARNIZIONE TESTA CILINDRI** 		**SERIE GUARNIZIONI COPPA OLIO** 		**GUARNIZIONE TESTA CILINDRI** 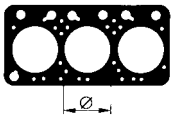	
MODELLO	ARTICOLO	OEM NOTE	ARTICOLO	OEM NOTE	ARTICOLO	OEM NOTE	ARTICOLO	OEM NOTE
715	**11549**	-	**11550**	-	**11551**	-	**11537**	8807696 Ø 112,5 - RICOPERTO IN RAME
750 DT	**11552**	- CON PARAOLII	**11553**	-	**11554**	-	**11555** **11556**	4757271 Ø 114 - CON MATERIALE RINFORZATO E CON GOMMA SINTETICA ANTIOLIO 4757271 Ø 114 - CON STRATI DIVERSI DI RAME
750 SPECIAL 805C	**11557**	- CON PARAOLII	**11553**	-	**11558**	-	**11555** **11556**	4757271 Ø 114 - CON MATERIALE RINFORZATO E CON GOMMA SINTETICA ANTIOLIO 4757271 Ø 114 - CON STRATI DIVERSI DI RAME
765 C - 766 - 766 DT - 780 - 780 DT - 855 C	**11559**	- CON PARAOLII	**11560**	-	**11540**	1930457	**11561**	4695777-4769441 Ø 105,5 - MATERIALE CON RIPORTI SERIGRAFICI IN SILICONE
850 DT 1ª SERIE	**11562**	- CON PARAOLII	**11563**	-	**11564**	8818398	**11555** **11556**	8818558 Ø 114 - CON MATERIALE RINFORZATO E CON GOMMA SINTETICA ANTIOLIO 8818558 Ø 114 - CON STRATI DIVERSI DI RAME
850 DT 2ª SERIE 850 DTS SUPER 880 DT	**11565**	- CON PARAOLII	**11563**	-	**11566**	8820866	**11555** **11556**	4757271 Ø 114 - CON MATERIALE RINFORZATO E CON GOMMA SINTETICA ANTIOLIO 4757271 Ø 114 - CON STRATI DIVERSI DI RAME
880/5 - DT	**11567**	- CON PARAOLII	**11568**	-	**11569**	1930453	**11570**	4722993 Ø 105,5 - 4759494
980 DT - 1000 DT 1ª SERIE 1000 DR 2ª SERIE	**11571**	- CON PARAOLII	**11572**	-	**11573**	1930455	**11574**	4690380 Ø 103 mm
1300 DT	**11575**	- CON PARAOLII	**11576**	-	**11577**	8825963	**11578**	4757276 Ø 114 - 8818605
1300 DTS SUPER	**11579**	- CON PARAOLII	**11576**	-	**11580**	4713345	**11578**	4757276 Ø 114 - 8818605
1280 DT 1380 DT	**11581**	- CON PARAOLII	**11582**	-	**11573**	1930455	**11583**	4696355 Ø 105,5 - 4754069
1580 DT 160.90 DT	**11584**	- CON PARAOLII	**11585**	-	**-**	-	**11586**	4707318 Ø 117,5 mm
1355 C	**11587**	- CON PARAOLII	**11588**	-	**-**	-	**11589**	4760489 Ø 117,5 mm
1880 DT 180.90 DT	**11590**	- CON PARAOLII	**11591**	-	**-**	-	**11589**	4760489 Ø 117,5 mm

Gli articoli qui descritti, prodotti da e/o per conto di CERMAG, sono da intendersi adattabili, quindi non originali, ai marchi indicati secondo REG. CE 1400/2002
All items described here, produced by and/or on behalf of CERMAG, are to be understood as adaptable, therefore not original, to the brands indicated according to REG. EC 1400/2002

segue GUARNIZIONI VARIE PER MOTORI

JOINTS POUR MOTEURS - SEALING FOR ENGINES - DICHTUNGEN FÜR MOTOREN - VARIAS CRIBAS PARA MOTORES

LAMBORGHINI	SERIE GUARNIZIONI - MOTORE CON GUARNIZIONE TESTA CILINDRI		SERIE GUARNIZIONI - SMERIGLIO CON GUARNIZIONE TESTA CILINDRI PER UN SOLO CILINDRO		LAMBORGHINI	SERIE GUARNIZIONI - MOTORE CON GUARNIZIONE TESTA CILINDRI		SERIE GUARNIZIONI - SMERIGLIO CON GUARNIZIONE TESTA CILINDRI PER UN SOLO CILINDRO	
MODELLO MOTORE/ENGINE	ARTICOLO	OEM NOTE	ARTICOLO	OEM NOTE	MODELLO MOTORE/ENGINE	ARTICOLO	OEM NOTE	ARTICOLO	OEM NOTE
FL 30 - R 230 - C 230 2 CIL. Ø 95 Motore FL30	-	-	**11618**	400.3525.0	R 854 - C 754 - R 784 4 CIL. Ø 105 Motore 1054P	-		**11635**	042.0057.6
R 350 - R 503 - R 603 3 CIL. Ø 100 Motore FL1003	**11597**	311.0050.6	**11627**	311.0058.6	R 470 - R 475 - R 704 R 804 - 4 CIL. Ø 110 Motore FL1104	**11598**	318.0050.6	**11619**	318.0058.6
C 603 1° TIPO - C 653 1° TIPO - 3 CIL. Ø 105 Motore 1053L	**11616**	317.0050.6 CON PARAOLII	-	-	R 360 - R 365 3 CIL. Ø 115 Motore FL1153	**11599**	312.0050.6	**11620**	319.0058.6
R 653 - C 653 P 3 CIL. Ø 105 Motore 1053P	-	-	**11634**	054.0057.6					

SERIE GUARNIZIONI LOMBARDINI - INTERMOTOR

SERIE JOINTS LOMBARDINI - INTERMOTOR
SERIES OF GASKETS FOR LOMBARDINI - INTERMOTOR
DICHTUNGSSATZ LOMBARDINI - INTERMOTOR
SERIE JUNTAS LOMBARDINI - INTERMOTOR

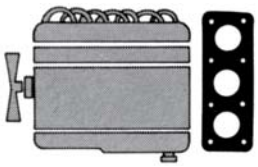

ARTICOLO	MODELLO	DESCRIZIONE/APPLICAZIONI	OEM
10401	Intermotor	IM 250 - 251	8180-186 8180-057
10402	Intermotor	IM300 - 301	8180-187 8180-058
10403	Intermotor	IM 350 - 351 - 352 - 252 - 302	8180-188 8180-059
10404	Intermotor	LA 400	8180-180 8180-017
10405	Intermotor	LA 490	8180-181 8180-018
10172	Lombardini	LDA 520	8180-047
10175	Lombardini	6LD 360	8180-082
10181	Lombardini	3LD450 - 510 - LDA 450 - 510	8180-033
10184	Lombardini	4LD705 - LDA 100	8180-027
10121	Lombardini	5 LD 675-2	8180-066
10122	Lombardini	5 LD 825-2	8180-068
10553	Lombardini	LDA 672	8180-028
10554	Lombardini	LDA 832	8180-040
12161	Lombardini	LDA 530	8180-055
LO8205108	Lombardini	Serie alta FOCS 3	8205108
LO8205109	Lombardini	Serie bassa FOCS 3	8205109
LO8205110	Lombardini	Serie alta FOCS 4	8205110
LO8205111	Lombardini	Serie bassa FOCS 4	8205111

SERIE GUARNIZIONI RUGGERINI

SERIE DE JOINTS RUGGERINI
SERIES OF RUGGERINI GASKETS
DICHTUNGSSATZ RUGGERINI
SERIE JUNTAS RUGGERINI

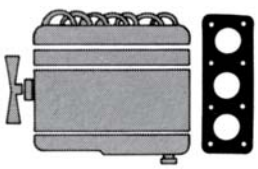

ARTICOLO	DESCRIZIONE/APPLICAZIONI	OEM
11183	RF 100 - RD 850 - 901A - 901AD	2119
11184	RF 90 - 120 - 91 - 121 - 901 - 920	2140
11186	CRD 100 - P101 - RP 170 - 178 - P101L - CRDK 100	2180
11187	RP 320 - 328 - CRD 100/2 - P101/2 - P101/2 - P101/2L - CRDK 100/2	2204
11188	RD 220 - 240 - 901/2 - 92./2 - 92/2L - RDK 901/2	2319
11189	RF 80 - 81 - 88 - RD 80 - 81 - MC 70 - 71	2329
11190	RD 270 - 271 - 278 - 952	2472
11191	RD 200 - 201 - 208	2984

Gli articoli qui descritti, prodotti da e/o per conto di CERMAG, sono da intendersi adattabili, quindi non originali, ai marchi indicati secondo REG. CE 1400/2002
All items described here, produced by and/or on behalf of CERMAG, are to be understood as adaptable, therefore not original, to the brands indicated according to REG. EC 1400/2002

segue GUARNIZIONI VARIE PER MOTORI
JOINTS POUR MOTEURS - SEALING FOR ENGINES - DICHTUNGEN FÜR MOTOREN - VARIAS CRIBAS PARA MOTORES

SAME	SERIE GUARNIZIONI - MOTORE CON GUARNIZIONE TESTA CILINDRI		SERIE GUARNIZIONI - SMERIGLIO CON GUARNIZIONE TESTA CILINDRI PER UN SOLO CILINDRO		SAME	SERIE GUARNIZIONI - MOTORE CON GUARNIZIONE TESTA CILINDRI		SERIE GUARNIZIONI - SMERIGLIO CON GUARNIZIONE TESTA CILINDRI PER UN SOLO CILINDRO	
MODELLO MOTORE/ENGINE	ARTICOLO	OEM NOTE	ARTICOLO	OEM NOTE	MODELLO MOTORE/ENGINE	ARTICOLO	OEM NOTE	ARTICOLO	OEM NOTE
DELFINO 35 - FOX 35 VIGNERON 35 2 CIL. Ø 98 mm	**11610**	034.0050.6/10 CON PARAOLII	**11625**	034.0057.6	TIGER 100 - PANTHER 95 LASER 100 - JAGUAR 95 EX - 5 CIL. Ø 105 P Motore 1055P	**-**	-	**11630**	942.0057.6
AURORA 45 - FALCON - CONDOR/C - VIGNERON 45 - FOX 45-55 - 3 CIL. Ø 98 mm Motore 983L	**11611**	035.0050.6/10 CON PARAOLII	**-**	-	SATURNO 80 SYNCRO LEOPARD C - MERCURY 4 CIL. Ø 105	**11612**	044.0050.6 CON PARAOLIII	**-**	-
MINITAURO 60 CINGOLI/FRUTTETO 3 CIL. Ø 106 mm	**11606**	038.0050.6/10 CON PARAOLII	**11626**	038.0057.6	CORSARO 70 - SYNCRO CENTAURO 70 6 CIL. Ø 98 P Motore 984P	**11613**	045.0050.6 CON PARAOLIII	**11631**	047.0057.6
SATURNO 80 4 CIL. Ø 105 mm	**11607**	039.0050.6/10 CON PARAOLII	**-**	-	HERCULES 160 6 CIL. Ø 105 P	**-**	-	**11632**	052.0057.6
PANTHER 88 5 CIL. Ø 98 mm	**-**	-	**11629**	041.0057.6	MINITAURUS 60 SYNCRO - CONDOR - 55 SYNCRO - VIGNERON 60 TAURUS 60 - 3 CIL Ø 105 P Motore 1053P	**11614**	054.0050.6 CON PARAOLII	**11633**	054.0057.6

GUARNIZIONI TESTA CON 0/1/2 FORI - SAME
JOINTS DE CULASSE AVEC 0/1/2 TROUS - SAME
0/1/2 HOLE HEAD GASKET - SAME
ZYLINDERKOPFDICHTUNGEN MIT 0/1/2 BOHRUNGEN - SAME
JUNTAS CABEZAL CON 0/1/2 ORIFICIOS - SAME

new

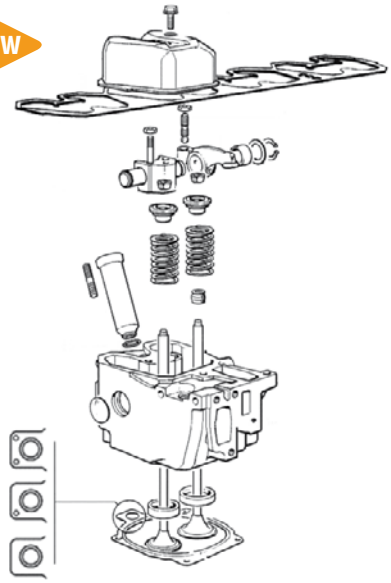

SAME	GUARNIZIONI TESTA 0 FORI SPESSORE 1,2 mm		GUARNIZIONI TESTA 1 FORO SPESSORE 1,6 mm		GUARNIZIONI TESTA 2 FORI SPESSORE 1,4 mm	
MODELLO MOTORE/ENGINE	ARTICOLO	OEM NOTE	ARTICOLO	OEM NOTE	ARTICOLO	OEM NOTE
EURO 0-1	**13332**	0.025.5491.0 0.078.1451.0/60	**13334**	0.025.5493.0 0.078.1453.0/60	**13333**	0.025.5492.0 0.078.1452.0/50
EURO 2	**13335**	0.025.5494.0 0.015.9190.0	**13337**	0.025.5496.0 0.015.9192.0	**13336**	0.025.5495.0 0.015.9191.0

SERIE GUARNIZIONI SLANZI
SERIE DE JOINTS SLANZI
SERIES OF SLANZI GASKETS
DICHTUNGSSATZ SLANZI
SERIE JUNTAS SLANZI

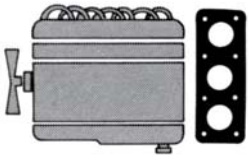

ARTICOLO	DESCRIZIONE/APPLICAZIONI	OEM
11192	DVA 920	8180.136 43-91-29
11193	DVA 1030	8180.096 43-91-30
11194	DVA 1500	8180.141 43-91-40
11195	DVA 1750	8180.098

Gli articoli qui descritti, prodotti da e/o per conto di CERMAG, sono da intendersi adattabili, quindi non originali, ai marchi indicati secondo REG. CE 1400/2002
All items described here, produced by and/or on behalf of CERMAG, are to be understood as adaptable, therefore not original, to the brands indicated according to REG. EC 1400/2002

SERIE GUARNIZIONI TESTATA MOTORI VM
SÉRIE JOINTS CULASSE MOTEURS VM
VM ENGINE HEAD GASKET SET
SATZ ZYLINDERKOPFDICHTUNGen MOTOREN VM
SERIE JUNTAS CULATA MOTORES VM

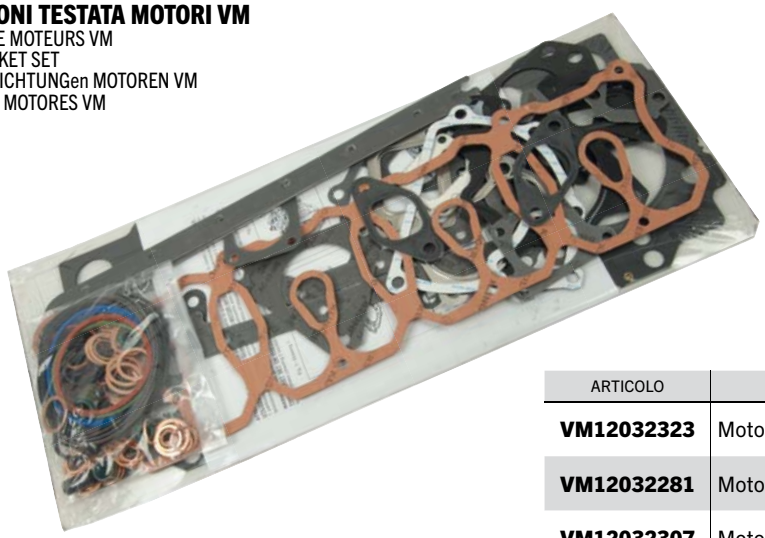

ARTICOLO	DESCRIZIONE/APPLICAZIONI	OEM
VM12032323	Motori D754 IE3 - SE3 - TE3	-
VM12032281	Motori D703 L - LT - LE - LTE - LTS	-
VM12032307	Motori R754 EU4 - EU5 - IE3	-

CARTA DA GUARNIZIONI IN ROTOLI
PAPIER DE SCELLEMENT EN ROULEAUX
GASKET PAPER IN ROLLS
SIEGELPAPIER IN ROLLEN
PAPEL DE JUNTAS EN ROLLOS

new



ARTICOLO	SPESSORE mm	LARGHEZZA m	LUNGHEZZA m
13514	0,25	1,0	10
13515	0,50	1,0	10
13516	1,00	1,0	10
13517	1,50	1,0	10

CARTA DA GUARNIZIONI IN FOGLI
PAPIER DE SCELLEMENT EN FEUILLES
GASKET PAPER IN SHEETS
SIEGELPAPIER IN BLÄTTERN
PAPEL DE JUNTAS EN HOJAS

new



ARTICOLO	SPESSORE mm	DIMENSIONI mm
13518	0,25	500x500
13519	0,50	500x500
13520	1,00	500x500
13521	1,50	500x500

ANELLI E SERIE ANELLI PER TRATTORI FIAT - NEW HOLLAND
BAGUES POUR FIAT - NEW HOLLAND
RINGS FOR FIAT - NEW HOLLAND
RINGEN FÜR FIAT - NEW HOLLAND
JUNTAS PARA FIAT - NEW HOLLAND

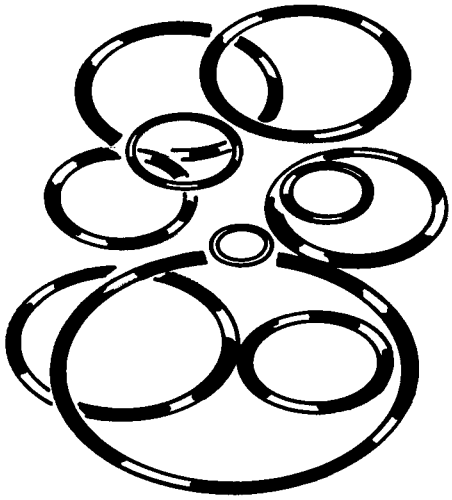

ARTICOLO	DESCRIZIONE / APPLICAZIONI	OEM
11486	**Serie anelli sollevatore** per 420 - 480/DT/.8DT - 640 - 500/S/DTS - 540/S/ DTS - 455C - 505C - 550/DT - 555C - 605C	1930089
11676	**Serie anelli sollevatore** per 570 - 670 - 580 - 680 - 780 - 880 - 980	1930088
11677	**Serie anelli sollevatore** per 850 - 850S - 1000 - 1000S	1930465
10969	**Serie anelli servocomando frizione sterzo** per 70C/1° - 90C - 120C	599876
10970	**Serie anelli gruppo inversore**	4950608
10971	**Serie anelli pompa** per 215R - 300R - 350R - 450R - 480R - 540R - 570R - 850R - 880R - 1000R - 1300R - 70C - 80C - 90C - 100C - 120C - 355C - 455C - 605C - ecc	8281576
10972	**Serie anelli pompa frizione - sterzo** per 10C - 14B - 14C - FL14B - FD20 - FD14	8281616 8294907
10973	**Serie anelli pompa sollevatore** per 615R/2° - 615R/1° - 715R/2° - AD/BD20 - 20 - FL10C - FL14C - FL20	8281200
10974	**Serie anelli viton pompa sollevatore**	8299349
new **13513**	**Serie anelli distributore sollevatore** per 115-90 - 130-90 - 140-90 - 160-90 - 180-90	5190453

Gli articoli qui descritti, prodotti da e/o per conto di CERMAG, sono da intendersi adattabili, quindi non originali, ai marchi indicati secondo REG. CE 1400/2002
All items described here, produced by and/or on behalf of CERMAG, are to be understood as adaptable, therefore not original, to the brands indicated according to REG. EC 1400/2002

12 **PARAOLI E FELTRI PER TRATTORI FIAT - NEW HOLLAND**
PARA-HUILES POUR FIAT - NEW HOLLAND
OIL BAFFLE FOR FIAT - NEW HOLLAND
ÖL-SCHUTZ FÜR FIAT - NEW HOLLAND
PARA-ACEITE PARA FIAT - NEW HOLLAND

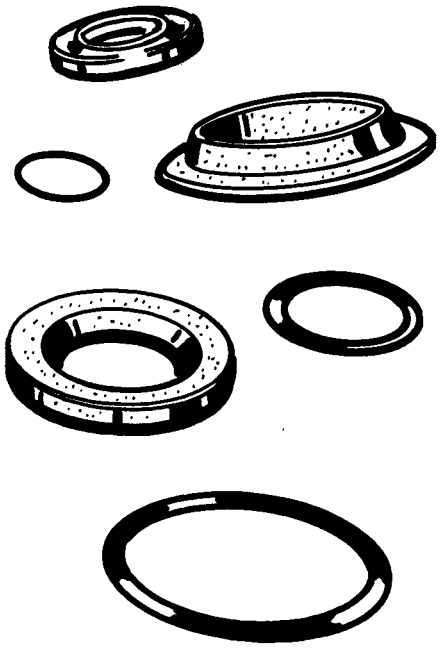

ARTICOLO	DESCRIZIONE / APPLICAZIONI	OEM
10976	Feltro paraolio 75x60x11 per assale FIAT 355 C - 355 CM - 455 C - 455 S	4960954
10977	Feltro paraolio 87,3x72x10,5 per assale FL4C - 4D - 4M - 505C - 605C	568496
10978	Feltro paraolio 91,5x82x50x11,5 per FIAT 60.90 - 65.90 - 70.90 - 80.90 - 85.90 - 466 - 566 - 766 - 570 - 670 - 580 - 680 - 780	4951077
10998	Feltro paraolio 100x75x10 per scatola riduttori laterali FL4C - 60SC Super	562772
11005	Feltro paraolio 120x100x12 scatola riduttori laterali per ADS - S - FL6 - 480 - 655C	571977
10979	Paraolio in poliuretano per fusi a snodo FIAT 640 - 650 - 750 - 850 - 1000 - 1300	4965792
10980	Paraolio in poliuretano per fusi a snodo FIAT 440 - 480 - 540DT	4965793
10981	Paraolio pompa sollevatore per FIAT 1380 - 1580 - 1880 - 420 - 440 - 466 - 566 - 666 - 855C - 955C - 1180 - 1355	9959354
10982	Paraolio pompa sollevatore per 215 - 250 - 300 - 350 - 450 - 480 - 500 - 540 - 640 - 615 - 715 - 750 - 70C - 80C - 90C - 100C - 120C - 355C - 455C - 605C - 655C	5110478 8273910
10983	Paraolio pompa sollevatore per 615R/2° - 715R/2°	8287883
10985	Paraolio 55x35x10	40000600
10986	Paraolio 55x35x12	40000380 40000382
10987	Paraolio 62x30x10	5105997
10989	Paraolio 65x50x10	44008713
10990	Paraolio 68x48x14	44881709
10991	Paraolio 70x55x8	5159078
10993	Paraolio 80x55x10	40000521
10994	Paraolio 85x57x12	40000120 40001240
10995	Paraolio 85x64x16	44881700
10996	Paraolio 90x55x10	40000860
10999	Paraolio 100x75x10	40000630
11000	Paraolio 100x75x17	38819123 8831405 40002440
11002	Paraolio 107,25x84x14	9023843 44007436 44010514
11004	Paraolio 120x100x10	40000760
11006	Paraolio 135x110x13	40002810 40002811
11007	Paraolio 135x114x13	40003800
11008	Paraolio 150x125x15	40002650

Gli articoli qui descritti, prodotti da e/o per conto di CERMAG, sono da intendersi adattabili, quindi non originali, ai marchi indicati secondo REG. CE 1400/2002
All items described here, produced by and/or on behalf of CERMAG, are to be understood as adaptable, therefore not original, to the brands indicated according to REG. EC 1400/2002

GUARNIZIONI E PACCHETTO GUARNIZIONI IN GOMMA PER TRATTORI FIAT - FIAT ALLIS

JOINTS POUR FIAT - FIAT ALLIS
GASKETS FOR FIAT - FIAT ALLIS
DICHTUNGSSÄTZE FÜR FIAT - FIAT ALLIS TRAKTOREN
SERIE DE CRIBAS PARA FIAT - FIAT ALLIS

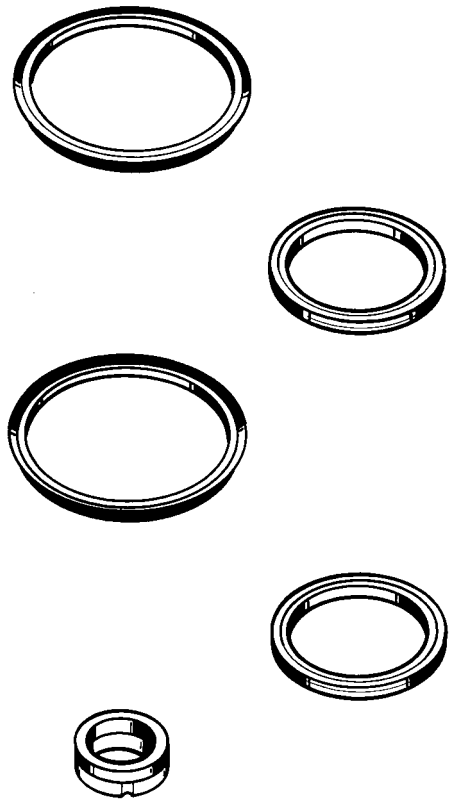

ARTICOLO	DESCRIZIONE / APPLICAZIONI	OEM
11009	Guarnizione basamento per 215R/2 - 411R - 415R - 411C	4602229
11011	Guarnizione supporto tendicingolo per AD/BD 14B - AD/BD 20 - 20 - FL 14	4951207
11012	Guarnizione a «U» per supporto cilindro tendicingoli 70C - 80C - 90C - 100C - 120C	4952577
11013	Guarnizione coperchio cilindro per 70C - 80C - 90C - 100C - 120C	4952579
11014	Guarnizione tamburo est. frizione per 45C - 50C/2 - 655C	4952721
11015	Guarnizioni filtro olio per 10C - 14B - FL10B - FL10C - FL14 - FL14B - FL14E - ecc.	4979714
11016	Guarnizioni leva cambio per 640 - 455 - 480 - 540 - 640 - 880 - 70.90 - 80.90 - ecc.	4984223
11017	Guarnizione leva disinnesto frizione per 465C - 565C - 665C - 765C - ecc.	5115007
11018	Guarnizione forcella differenz. in viton per 211R - 215R - 250R - 300R - 1000R - 1300R - 1380R - 1580R	554184 14457281
11019	Guarnizione leva disinnesto frizione per 411C - 455C - 555C - 605 - 655C	562666 4954714
11020	Guarnizione in viton per 312R - 411R - 415R - OM 513R - 615R - 1000R - 1300R - 1880R	559953 44881192 14457381
11021	Guarnizione martinetto per 215R - 250R - 300R	595517
11023	Guarnizione coperchio scatola convertitore per FL9 - 10 - 12 - 14 - 10B - AD/BD 10 - AD/BD 20	79006852
11026	Guarnizione coperchio scatola convertitore per AD12 - AD/BD 14 - 14B	9920133 79007210
11027	Guarnizione in viton per 1000R - 1300R	14456981
11030	Guarnizione comando freno a mano per 250 - 300 - 420 - 450 - 480 - 500 - 540 - 550 - 570 - 580 - 640 - 670 - 680 - 780 - 880 - 980 - 1000 - 1180 - 355C - 455C - 555C - 605C	14457680
11031	Guarnizione corona ruota R. per 1000	44011100
11032	Guarnizione quadrifoglio braccio sollevatore per 850 - 850S - 1000 - 1000 Super - 1300 - 1300DT Super - 1300 Super	44012068
11033	Guarnizione asta freno pedale per 850 - 1000 - 1300	44012538
11034	Guarnizione supporto cuscinetto per 60C - 70C - FL8	76001924
11035	Guarnizione in poliuretano per FL14 - 14C	79005172
11036	Pacchetto guarnizioni per tendicingoli 70C - 80C	596096 4975002
11037	Pacchetto guarnizioni rulli tendicingoli per AD/BD 14B - AD/BD 20 - FD 20	75128842
11038	Pacchetto guarnizioni per frizione servosterzo 70C - 80C - 90C - 100C - 120C	4953454 4975003 4988862 79009374
11039	Pacchetto guarnizioni tendicingoli per 10B - 10C - FL10 - FL10B - AD/BD 10 - FL 10 C	4957395 4974705
11040	Pacchetto guarnizioni per FL10 - FL10B - AD/BD 10	4957400

Gli articoli qui descritti, prodotti da e/o per conto di CERMAG, sono da intendersi adattabili, quindi non originali, ai marchi indicati secondo REG. CE 1400/2002
All items described here, produced by and/or on behalf of CERMAG, are to be understood as adaptable, therefore not original, to the brands indicated according to REG. EC 1400/2002

12

GUARNZIONI VARIE PER MOTORI LOMBARDINI
JOINTS POUR MOTEURS LOMBARDINI
SEALING FOR LOMBARDINI ENGINES
DICHTUNGEN FÜR LOMBARDINI-MOTOREN
VARIAS CRIBAS PARA MOTORES LOMBARDINI

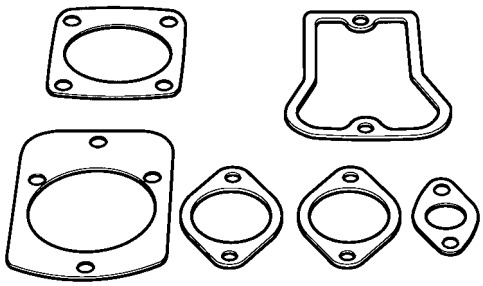

ARTICOLO	DESCRIZIONE	OEM
11707	Guarnizione coppa olio per LDA510-3LD510	271.4600.090
11708	Guarnizione coppa olio per LDA350 - LDA520 - 6LD360	500.4601.003

TAPPI CHIUSURA COPPE OLIO CARTER - SCATOLE CAMBIO/ DIFFERENZIALE
BOUCHON FERMETURE
CLOSING PLUG
SCHLUSS STÖPSEL
TAPÓN CIERRE



ARTICOLO	FILETTO mm	ALTEZZA SOTTOTESTA
11331	10x1,25	10 mm
11332	10x1,5	10 mm
11333	12x1,5	12 mm
11334	14x1,5	12 mm
11335	22x1,5	14 mm

TAPPO SFIATO LOMBARDINI-TIPO NUOVO
BOUCHON RENIFLARD POUR MOTEURS LOMBARDINI
BREATHER CAP FOR LOMBARDINI ENGINES
ENTLÜFTUNGSDECKEL FÜR LOMBARDINI-MOTOREN
TAPÓN RESPIRADERO PARA MOTORES LOMBARDINI



ARTICOLO	MARCA MOTORE	MODELLO	OEM NUOVO	OEM VECCHIO
10885	Lombardini	LA400 - 490 - LDA 80 - 450 - 451 - LDA510 - LDA91 - 96 - 97 - 100 - 820 - LDA520 - 530	9050050	9050021

ASTA LIVELLO OLIO
JAUGE HUILE
DIPSTICK
PEGELSTAB
ASTA DE NIVEL ACEITE



ARTICOLO	MARCA MOTORE	MODELLO	OEM
10106	Acme	ADN37-54	076004
10114	Ruggerini	MD150-MD151	076-44
10115	Ruggerini	CRD/1 (RP170)	076-13

PARAOLIO PER MOTORI LOMBARDINI
PARE HUILE POUR MOTEURS LOMBARDINI
OIL-PROTECTION FOR LOMBARDINI MOTORS
ÖL-SCHUTZ FÜR LOMBARDINI-MOTOREN
PARA-ACEITE PARA MOTORES LOMBARDINI



ARTICOLO	MODELLO	OEM LOMBARDINI	IMPIEGHI
11709	Paraolio lato ventola raffreddamento	1210076	3LD450 3LD510

Gli articoli qui descritti, prodotti da e/o per conto di CERMAG, sono da intendersi adattabili, quindi non originali, ai marchi indicati secondo REG. CE 1400/2002
All items described here, produced by and/or on behalf of CERMAG, are to be understood as adaptable, therefore not original, to the brands indicated according to REG. EC 1400/2002

CAPPELLOTTI VALVOLA PER MOTORI LOMBARDINI

BOUCHONS SOUPAPE POUR MOTEURS LOMBARDINI
VALVE CAPS FOR LOMBARDINI ENGINES
VENTILKAPPE FÜR LOMBARDINI-MOTOREN
TAPAS VALVULA PARA MOTORES LOMBARDINI

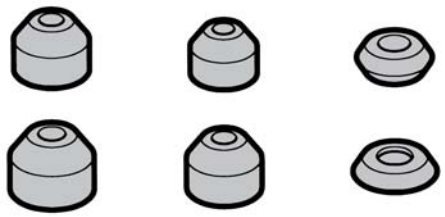

ARTICOLO	MARCA MOTORE	MODELLO	OEM
10117	Lombardini	6LD360-325 - LDA500-520-530-LDA904-914	2135072
10118	Lombardini	3LD450-510 - LDA450-510	2135068
10119	Lombardini	4LD640-705-820 - LDA 96-97-100-820	2135067
10120	Lombardini	5LD675/2-825/2-825/3 - LDA672-832-833	2135063

TAPPO STARTER

BOUCHON DEMARRAGE POUR MOTEURS
STARTER CAP FOR ENGINES
STARTERPROPFEN FÜR MOTOREN
TAPÓN STARTER PARA MOTORES



ARTICOLO	MARCA MOTORE	MODELLO	OEM	NOTE
10123	Lombardini	Tutti i Modelli	9055003	-
10124	Acme	Tutti i Modelli	890002	Conf. minima 10 pezzi
	Ruggerini		890001	

ANELLI DI TENUTA TUBO ASTA PUNTERIE

JOINTS D'ÉTANCHÉITÉ POUR OUTILS DE SOUPAPES
GASKET RINGS FOR VALVE TOOLS
DICHTUNGSRINGE FÜR VENTILSTÖSSEL
ARANDELA DE COMPRENSION TUBO VESTAGO EMPUJADOR

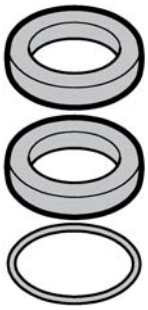

ARTICOLO	MARCA MOTORE	MODELLO	OEM
10538	Lombardini	6LD325 - 6LD360 - 6LD400 - 6LD435	4740018
10125	Lombardini	3LD450-510 - LDA450-510 - 4LD640-705-820 LDA96-97-100-820 - LA400	4740017
10128	Lombardini	LDA904-914	4740022
10466	Lombardini	LDA672-3-4 - 832-3-4	1261046

Gli articoli qui descritti, prodotti da e/o per conto di CERMAG, sono da intendersi adattabili, quindi non originali, ai marchi indicati secondo REG. CE 1400/2002
All items described here, produced by and/or on behalf of CERMAG, are to be understood as adaptable, therefore not original, to the brands indicated according to REG. EC 1400/2002

TAPPI SERBATOIO CARBURANTE
BOUCHON RESERVOIR CARBURANT - FUEL TANK PLUG - KRAFTSTOFFTANK PFROPFEN - TAPÓN DEPOSITO CARBURANTE

TAPPO GASOLIO ATTACCO A BAIONETTA 2 DENTI INTRODUZIONE Ø75
BOUCHON GAS-OIL, ATTAQUE A BAÏONETTE, 2 DENTES DE INTRODUCTION, Ø75
DIESEL FUEL PLUG, BAYONET COUPLING, 2 INTRODUCTORY TEETH, Ø75
DIESEL TANKDEKEL 2 ZAEHNE DIAM. 75
TAPÓN GASÓLEO, ATAQUE A BAYONETA, 2 DIENTES DE INTRODUCCIÓN, Ø75



ARTICOLO	APPLICAZIONI	OEM
11058	**FIAT:** 215 - 315 - 415 - 615 - 715 - 850 - 1000 **LANDINI:** 5500 - 6500 - 7500 - 5830 - 6030 - 6830 - 7830 - 8830 - C4500 - C5500C6500 - C7800	588974 5139618 5118532 4988782 1825066M92

TAPPO GASOLIO ATTACCO FILETTATO 32YZ
BUOCHON GAS-OIL, ATTAQUE FILETÉ 32YZ
DIESEL FUEL PLUG, THREADED COUPLING 32YZ
DIESEL TANKDEKEL, GEWINDE 32YZ
TAPÓN GASÓLEO, ATAQUE ROSCADO 32YZ



ARTICOLO	DESCRIZIONE/APPLICAZIONI	OEM
11062	**LOMBARDINI - INTERMOTOR: Serie** LA490 - IM 250 - 300 - 350 avvitato	9043-048

TAPPO GASOLIO ATTACCO A BAIONETTA 2 DENTI
BOUCHON GAS-OIL, ATTAQUE A BAÏONETTE
DIESEL FUEL PLUG, BAYONET COUPLING
DIESELTANKDEKEL 2 ZAHNE SCHNELLKUPPLUNG
TAPÓN GASÓLEO, ATAQUE A BAYONETA



ARTICOLO	APPLICAZIONI	OEM
11060	**FIAT:** 18 - 211 - 250 - 300 - 411 - 450 - 480 - 500 - 540 - 550 - 640 - 650 - 750 - 311C - 355C - 411C - 555C - 605C - 655C	4117122 4988782 4062251 5118532

TAPPO GASOLIO A VITE FEMMINA Ø60 PASSO 2 CON VALVOLA
BOUCHON GAS-OIL A VIS FEMELLE ÉTAPE 2, Ø60 AVEC VANNE
FEMALE SCREW DIESEL CAP Ø60 PITCH 2, VENTED BY VENTING SYSTEM
TANKDECKEL DIAM 60
TAPÓN GASÓLEO, ATAQUE HEMBRA Ø60 PASO 2 CON VÁLVULA



ARTICOLO	APPLICAZIONI	OEM
11061	**FIAT:** 100.55/90-110.90-115.90-130.90 - 140.90 - 160.90-180.90- 4030-4230-4430 -55/65-55/66-55/75-55/85-55/88-55/90-60/65- 60/66-60/75-60/85-60/88-60/90-60/93-60/94-62/86-65/88- 65/90-65/93-65/94-70/65-70/66-70/76-70/88-70/90-72/86- 72/93-72/94-80/66-80/76-80/88-80/90-82/86-82/93-82/94- 85/55-85/90-88/93-88/94-90/90-95/55 **LAMBORGHINI:** C.110SIX - RF.100 **LANDINI**: 6550 - 7550 - 8550 - 10000 - 13000 - cingoli serie 30 - 5530F - 6530F - 7530F - 8530F	5105346 3300019M91

TAPPO GASOLIO PASSO 2 Ø80
BOUCHON GAS-OIL ÉTAPE 2, Ø80
DIESEL CAP Ø80 PITCH 2,
DIESEL TANKDECKEL GEWINDE 2,DIAM 80
TAPÓN GASÓLEO, ATAQUE Ø60 PASO 2





ARTICOLO	CHIAVE KEY	APPLICAZIONI	OEM
11671	SI YES	**FIAT:** 50C - 55C - 60C - 70C - 80C - 90C - 100C - 120C	340772 542938 4977118 8253570
11059	NO NO		

Gli articoli qui descritti, prodotti da e/o per conto di CERMAG, sono da intendersi adattabili, quindi non originali, ai marchi indicati secondo REG. CE 1400/2002
All items described here, produced by and/or on behalf of CERMAG, are to be understood as adaptable, therefore not original, to the brands indicated according to REG. EC 1400/2002

segue TAPPI SERBATOIO CARBURANTE

BOUCHON RESERVOIR CARBURANT - FUEL TANK PLUG - KRAFTSTOFFTANK PFROPFEN - TAPÓN DEPOSITO CARBURANTE

TAPPO GASOLIO ATTACCO A BAIONETTA

BOUCHON GAS-OIL, ATTAQUE A BAÏONETTE
DIESEL FUEL PLUG, BAYONET COUPLING
DIESEL TANKDECKEL SCHNELLKUPPLUNG
TAPÓN GASÓLEO, ATAQUE A BAYONETA



ARTICOLO	DESCRIZIONE/APPLICAZIONI	OEM
11063	**LOMBARDINI - INTERMOTOR:** 6LD260 - 325 - 360 - 904 - 914 - LDA672 - 673	9043-015

TAPPO GASOLIO ATTACCO A BAIONETTA

BOUCHON GAS-OIL, ATTAQUE A BAÏONETTE
DIESEL FUEL PLUG, BAYONET COUPLING
DIESEL TANKDECKEL SCHNELLKUPPLUNG
TAPÓN GASÓLEO, ATAQUE A BAYONETA



ARTICOLO	DESCRIZIONE/APPLICAZIONI	OEM
10732	**LOMBARDINI - INTERMOTOR:** IM250 - 300 - 350 attacco a baionetta **NUOVO TIPO**	9080-131

TAPPO GASOLIO ATTACCO FILETTATO

BOUCHON GAS-OIL, ATTAQUE FILETÉ
DIESEL FUEL PLUG, THREADED COUPLING
GEWINDESTANKDECKEL
TAPÓN GASÓLEO, ATAQUE ROSCADO



ARTICOLO	DESCRIZIONE/APPLICAZIONI	OEM
11065	**LOMBARDINI - INTERMOTOR:** 3LD 450 - 510 - LDA 96 - 100 - 820	9043-037

TAPPO GASOLIO ATTACCO FILETTATO 32x2

BOUCHON GAS-OIL, ATTAQUE FILETÉ 32x2
DIESEL FUEL PLUG, THREADED COUPLING 32x2
GEWINDESTANKDECKEL 32X2
TAPÓN GASÓLEO, ATAQUE ROSCADO 32x2



ARTICOLO	DESCRIZIONE/APPLICAZIONI	OEM
11064	**LOMBARDINI - INTERMOTOR:** 7LD 600 - 645 - 740	9043-025

TAPPO GASOLIO A VITE FEMMINA Ø80 PASSO 6 CON VALVOLA

BOUCHON GAS-OIL A VIS FEMELLE ÉTAPE 6, Ø80 AVEC VANNE
FEMALE SCREW DIESEL CAP Ø80 PITCH 6, VENTED BY VENTING SYSTEM
DIESEL TANKDECKEL DIAM 80 MM
TAPÓN GASÓLEO, ATAQUE HEMBRA Ø80 PASO 6 CON VÁLVULA



ARTICOLO	DESCRIZIONE/APPLICAZIONI	OEM
13005	**ARBOS:** 4100E - 4110Q **LAMBORGHINI:** Spire 90.4 - 100.4 **MERLO:** P27.6 PLUS - P32.6 TOP - P55.9 CS - P72.10 PLUS - P120.10 HM - Serie MF/MM/ Turbofarmer **SAME:** DORADO 100.4 **NEW HOLLAND:** TD95D	53.312.904 - 0.019.3588.4 - 82009352 - 85702172 - 87590433 - 5094421

TAPPO GASOLIO A BAIONETTA A 2 DENTI, Ø DI INTRODUZIONE 58,5 mm CON VALVOLA

BOUCHON GAS-OIL, ATTAQUE A BAÏONETTE, 2 DENTES DE INTRODUCTION, Ø58.5 mm
DIESEL FUEL PLUG, BAYONET COUPLING, 2 INTRODUCTORY TEETH, Ø58.5 mm
DIESEL TANKDECKEL MIT SCHNELLKUPPLUNG,2ZAEHNE, DIAM 58.5 mm
TAPÓN GASÓLEO, ATAQUE A BAYONETA, 2 DIENTES DE INTRODUCCIÓN, Ø58.5 mm



13015



13016

ARTICOLO	CHIAVE KEY	APPLICAZIONI	OEM
13015	SI YES	**ARBOS:** 5100 - 5115 - 5130 - 7260 **CASE:** Maxxum 130CVX - Puma 160/230 CVX **CLAAS:** Arizon 420/430 **CNH:** T7 **STEYR:** Profi 6140	6512868M91
13016	NO NO		

12

segue TAPPI SERBATOIO CARBURANTE
BOUCHON RESERVOIR CARBURANT - FUEL TANK PLUG - KRAFTSTOFFTANK PFROPFEN - TAPÓN DEPOSITO CARBURANTE

TAPPO GASOLIO A BAIONETTA INTERNA Ø40 mm VENTILATO CON VALVOLA
BOUCHON GAZOLE À BAÏONNETTE INTERNE Ø40 mm VENTILÉ AVEC VANNE
INTERNAL BAYONET CONNECTOR DIESEL FUEL CAP Ø40 mm VENTILATED WITH VALVE
DIESELTANKVERSCHLUSS MIT INTERNEM BAJONETT Ø40 mm, BELÜFTET MIT VENTIL
TAPÓN GASÓLEO DE BAYONETA INTERNA Ø40 mm VENTILADO CON VÁLVULA

new



ARTICOLO	CHIAVE KEY	APPLICAZIONI	OEM
13410	SI YES	**CNH:** T4.80 - T4.120 - TH4.110	-
13411	NO NO		-

TAPPO GASOLIO A VITE MASCHIO Ø44 mm PASSO 6 CON VALVOLA
BOUCHON GAS-OIL A VIS MALE ÉTAPE 6, Ø44 mm AVEC VANNE
MALE SCREW DIESEL CAP Ø44 mm PITCH 6, VENTED BY VENTING SYSTEM
DIESEL TANKDECKEL DIAM 44 mm, GEWINDE 6 MIT VENTIL
TAPÓN GASÓLEO, ATAQUE MACHO Ø44 mm PASO 6 CON VÁLVULA



ARTICOLO	CHIAVE KEY	APPLICAZIONI	OEM
13017	SI YES	**CNH:** TK4000 - 4100M **DEUTZ-FAHR:** 65 F KEYLINE **MERLO:** Cingo M8.3 - Transporter EVO - Handler 400 **SAME:** Argon³ 75 - Frutteto 80	935892 - 87625182 - 87311515 - 87649242
13020	NO NO		87311515 - 47481653

TAPPO GASOLIO A VITE FEMMINA Ø61 mm PASSO 5 CON VALVOLA
BOUCHON GAS-OIL A VIS MALE ÉTAPE 5, Ø61 mm AVEC VANNE
MALE SCREW DIESEL CAP Ø61 mm PITCH 5, VENTED BY VENTING SYSTEM
TANKDECKEL DIAM 61 mm,GEWINDE 5 MIT VENTIL
TAPÓN GASÓLEO, ATAQUE MACHO Ø61 mm PASO 5 CON VÁLVULA



ARTICOLO	CHIAVE KEY	APPLICAZIONI	OEM
13018	SI YES	**ANTONIO CARRARO:** JX - TR - TTR 4400/4800 - SR - Mach - SN - T4F - TN5800 - SRX6800 - TRG8900 R - Serie: TC/TGF/Tigre/Tony/TRX **BCS:** Invictus K300/K400/K600/AR/RS/MT - Sky Jump V950 Dualsteer - Valiant600/650/AR/RS/MT - Vithar V750/850/950/AR/RS - Vivid300/400 - Volcan V850/V950/ **CASE:** 935 - Farmlfit 742 - Farmall 115C/U - MF **CNH:** Braud 11.90 / 9070L PLUS **DEUTZ FAHR:** 430F - 95C - 3060 **FERRARI:** Cromo K30/60 - Cobram 60RS - Thor V85 - Vega V95 **GOLDONI:** Energy 60/80 - Euro 45RN/455N - Maxter 60RS - Quasar 90 - Star 100/3050/3080 **LANDINI:** Mistral - Rex GE - Rex GT - Trekker F - 7000/9000 IS **LAMBORGHINI:** Ego **SAME:** Delfino 50 - Dorado 90 - Frutteto³ 90 - Krypton³ F90/F100/M105 - Solaris 55 **VALPADANA:** 1500 - 3080F - 4655VRM - VP4600 ISM/VRM - VP7000 IS - VP9000 AR - 90115AR	0.012.3914.3 - 44907408 - 47124251 3307650M91 00018461
13022	NO NO		

Gli articoli qui descritti, prodotti da e/o per conto di CERMAG, sono da intendersi adattabili, quindi non originali, ai marchi indicati secondo REG. CE 1400/2002
All items described here, produced by and/or on behalf of CERMAG, are to be understood as adaptable, therefore not original, to the brands indicated according to REG. EC 1400/2002

segue TAPPI SERBATOIO CARBURANTE
BOUCHON RESERVOIR CARBURANT - FUEL TANK PLUG - KRAFTSTOFFTANK PFROPFEN - TAPÓN DEPOSITO CARBURANTE

TAPPO GASOLIO A VITE FEMMINA Ø101 PASSO 10 VENTILATO CON VALVOLA "EU"
BOUCHON GAS-OIL A VIS FEMELLE ÉTAPE 10, Ø101 AVEC VANNE "EU"
FEMALE SCREW DIESEL CAP Ø101 PITCH 10, VENTED BY VENTING SYSTEM "EU"
DIESEL TANKDECKEL DIAM 101 MM "EU"
TAPÓN GASÓLEO, ATAQUE HEMBRA Ø101 PASO 10 CON VÁLVULA "EU"

new


13461


13462

ARTICOLO	CHIAVE KEY	APPLICAZIONI	OEM
13461	NO	**CNH:** TL70 - TL80 - TL90 - TL100 - T4040 - T4050 - TN55 - TN65 - TN70 - TN75 - TN60A - TN70A - TN75A - TN85A - TN95A **FORD:** 4635 - 4835 - 5635 - 6635 - 7635	5191706
13462	SI YES		

TAPPO GASOLIO A VITE MASCHIO Ø65 mm PASSO 6.5 CON VALVOLA
BOUCHON GAS-OIL A VIS MALE ÉTAPE 6.5, Ø65 mm AVEC VANNE
MALE SCREW DIESEL CAP Ø65 PITCH 6.5 mm, VENTED BY VENTING SYSTEM
DIESEL TANKDECKEL DIAM 65, GEWINDE 6.5 mm MIT VENITL
TAPÓN GASÓLEO, ATAQUE MACHO Ø65 PASO 6.5 mm CON VÁLVULA


13019

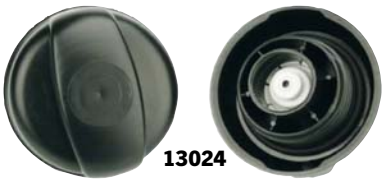
13024

ARTICOLO	CHIAVE KEY	APPLICAZIONI	OEM
13019	SI YES	**ANTONIO CARRARO:** 1500 - 3080F - 4655VRM - F95 - Ibrido - V7S - VL115 - Serie VLB **CASE:** 6135 - 6140 - 6150 - 6160 - 6165 - 6185 - 6190 - 6205 - 6210 - 6215 - 6230 - 935 - Farmlift 742 - Farmall 115C/115U - MF **CLAAS:** Arion 460/470/550/660/870/960 - Atos 240/350 - Axion 830/960 - Elios 240 - Nexos 210/240F/240MD/260 - Orion 750 - Scorpion 7030 **CNH:** LM7.42 - LM6.35 - T4/5/6/8 - TH7.42 - 935 **DEUTZ-FAHR:** 5125 - 6165 - 6215 - 6205G - 5130/6140/6160 /9190/7250/9340 TTV - 6210 CSHIFT - C9206 TSB - Agrofarm **HURLIMANN:** XM **JOHN DEERE:** 5055E - 5100GL **KUBOTA:** M7-151 **LANDINI:** Landforce - Rex V/S/90F - Powerfarm - Mistral - Serie 6 - Serie 7 **LAMBORGHINI:** Mach 250 T4i - Nitro 130 VRT - Nitro R 100 - Spark 190 T4i - Strike 110T4 **MASSEY FERGUSON:** MF 5612 - 3650 - 4708 - 4709 - 6613 - 7618 - 7626 - 8737 **MC CORMICK:** X - X4/5/6/7/8 **SAME:** Audax 220 ST - Explorer 90LD/100/105/115/ 120 - Fortis - Virtus 120 Infinity - 135 - 140 **STEYR:** Kompact 4065 S **VALTRA:** A73F - F105S - T213 Versu - N103 H5 N123 H5 - N163 Direct - S 374 - T133H Forestale - T154 Direct	87611302 47829787 47423970 4280585 4375699 87610994 84594321 85818917 87356658 87611758 87733550 47129726
13024	NO NO		

TAPPO GASOLIO FILETTATO MASCHIO 65X6,5 VENTILATO CON VALVOLA EQUA
BOUCHON GAZOLE FILETÉ MÂLE 65X6,5 VENTILÉ AVEC VANNE EQUA
MALE THREADED DIESEL FUEL CAP 65X6.5 VENTILATED WITH EQUA VALVE
VERSCHLUSS FÜR DIESELTANK MIT GEWINDE 65X6,5, BELÜFTET MIT VENTIL EQUA
TAPÓN GASÓLEO ROSCADO MACHO 65X6,5 VENTILADO CON VÁLVULA EQUA

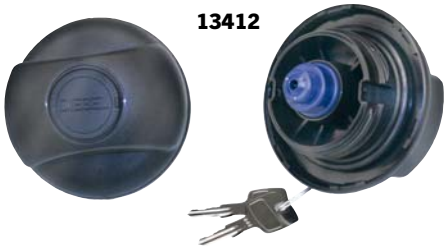
13412


13413

ARTICOLO	CHIAVE KEY	APPLICAZIONI	OEM
13412	SI YES	**ANTONIO CARRARO:** 1500 - 3080F - 4655VRM - F95 - Ibrido - V7S - VL115 - Serie VLB **CASE:** 6135 - 6140 - 6150 - 6160 - 6165 - 6185 - 6190 - 6205 - 6210 - 6215 - 6230 - 935 - Farmlift 742 - Farmall 115C/115U - MF - 5150 - 5115 TTV OF - 5125 - 5130 TTV **CLAAS:** Arion 460/470/550/660/870/960 - Atos 240/350 - Axion 830/960 - Elios 240 - Nexos 210/240F/240MD/260 - Orion 750 - Scorpion 7030 **CNH:** LM7.42 - LM6.35 - T4/5/6/8 - TH7.42 - 935 - T5 120 - TK4000 - 4100M **DEUTZ-FAHR:** 5125 - 6165 - 6215 - 6205G - 5130/6140/6160 /9190/7250/9340 TTV - 6210 CSHIFT - C9206 TSB - Agrofarm **FENDT:** 615 **HURLIMANN:** XM **JOHN DEERE:** 5055E - 5100GL **KUBOTA:** M7-151 **LANDINI:** Landforce - Rex V/S/90F - Powerfarm - Mistral - Serie 6 - Serie 7 **LAMBORGHINI:** Mach 250 T4i - Nitro 130 VRT - Nitro R 100 - Spark 190 T4i - Strike 110T4 **MASSEY FERGUSON:** MF 5612 - 3650 - 4708 - 4709 - 6613 - 7618 - 7626 - 8737 **MC CORMICK:** X - X4/5/6/7/8 **SAME:** Audax 220 ST - Explorer 90LD/100/105/115/ 120 - Fortis - Virtus 120 Infinity - 135 - 140 - Dorado 105 - Frutteto 105 **STEYR:** Kompact 4065 S **VALTRA:** A73F - F105S - T213 Versu - N103 H5 N123 H5 - N163 Direct - S 374 - T133H Forestale - T154 Direct	-
13413	NO NO		

Gli articoli qui descritti, prodotti da e/o per conto di CERMAG, sono da intendersi adattabili, quindi non originali, ai marchi indicati secondo REG. CE 1400/2002
All items described here, produced by and/or on behalf of CERMAG, are to be understood as adaptable, therefore not original, to the brands indicated according to REG. EC 1400/2002

TAPPI SERBATOIO UREA
BOUCHON RESERVOIR UREA - UREA TANK PLUG - HARNSTOFFTANKDECKEL - TAPÓN DEPOSITO UREA

TAPPO UREA A BAIONETTA INTERNA Ø40 mm NON VENTILATO
BOUCHON URÉE À BAÏONNETTE INTERNE Ø40 mm NON VENTILÉ
INTERNAL BAYONET CONNECTOR UREA CAP, Ø40 MM NOT VENTILATED
VERSCHLUSS FÜR HARNFLÜSSIGKEITSBEHÄLTER MIT INTERNEM BAJONETT Ø40 mm NICHT BELÜFTET
TAPÓN UREA DE BAYONETA INTERNA Ø40 mm NO VENTILADO



ARTICOLO	CHIAVE KEY	APPLICAZIONI	OEM
13414	SI YES	**CLAAS:** Torion 1410 **CNH:** T4.120 - TH4.110 **DIECI:** Agri Farmer **JHON DEERE:** 6215 R **LANDINI:** Serie 5-120 **MERLO:** P72.10 - P120.10HM - Serie MF/MM/TF **MC CORMICK:** X5 **VALTRA:** A104	51424324
13415	NO NO		AL211572 6650730A1

TAPPO UREA A BAIONETTA A DUE DENTI, Ø DI INTRODUZIONE 58,5 mm, NON VENTILATO
BOUCHON URÉE, ATTAQUE A BAÏONETTE, 2 DENTES DE INTRODUCTION, Ø58.5 mm SANS VANNE
UREA TANK PLUG, BAYONET COUPLING, 2 INTRODUCTORY TEETH, Ø58.5 mm, NOT VENTED
ADBLUE TANKDECKEL, 2 ZAHNE,DIAM 58.5 mm
TAPÓN UREA, ATAQUE A BAYONETA, 2 DIENTES DE INTRODUCCIÓN, Ø58.5 mm SÍN VÁLVULA



ARTICOLO	CHIAVE KEY	APPLICAZIONI	OEM
13021	SI YES	**CASE:** Farmlift 742 - Magnum 130/380 CVX - Puma 160/230 CVX - Quadtrac 620 EP - 130 Vestrum **CLAAS:** Arion 420/660 - Axion 960 - Nexos 240MD/260 **CNH:**LM6.35 - LM7.42 - T4/5/6/7/8 **DEUTZ-FAHR:** 6140 TTV - 6160 TTV - 6210 CSHIFT - 7250 TTV - 9340 TTV - C9206 T58 **DIECI:** Agristar - Agriplus - Agrimax - Agripivot **KUBOTA:** M6-121 - M7-172 - M7-173 **JOHN DEERE:** 6215 R **LAMBORGHINI:** Mach 250 T4i - Spark 130 - 190 T4i **LANDINI:** Serie 7-180 - 230 **MASSEY FERGUSON:** MF 5612 - 6613 - 6713 - 7618 - 7626 - 7726 - 8737 **MC CORMICK:** X7.6 - X75 - X8 **SAME:** Audax 220 ST - Dorado 105 - Explorer 105 - Fortis - Frutteto 105 - Virtus 135	4355409M1 0.018.3737.54
13025	NO NO		

TAPPO UREA A BAIONETTA A DUE DENTI, Ø DI INTRODUZIONE 60 mm, NON VENTILATO
BOUCHON URÉE, ATTAQUE A BAÏONETTE, 2 DENTES DE INTRODUCTION, Ø60 mm SANS VANNE
UREA TANK PLUG, BAYONET COUPLING, 2 INTRODUCTORY TEETH, Ø60 mm, NOT VENTED
ADBLUE TANKDECKEL, 2 ZAHNE,DIAM 60 mm
TAPÓN UREA, ATAQUE A BAYONETA, 2 DIENTES DE INTRODUCCIÓN, Ø60 mm SÍN VÁLVULA



ARTICOLO	CHIAVE KEY	APPLICAZIONI	OEM
13023	SI YES	**LANDINI:** 6-135H - Rex V/S - Serie 6 - Serie 7 **MC CORMICK:** X - X6 - X7 - X8	6637078A1 6511260M92

TAPPI INTRODUZIONE OLIO
BOUCHON POUR RESERVOIR DE HUILE - OIL TANK CAP - OELTANK DECKEL - TAPÓN PARA TANQUE DE ACEITE

TAPPO OLIO CON ATTACCO A BAIONETTA
BOUCHON HUILE, ATTAQUE BAÏONETTE
OIL PLUG, BAYONET COUPLING
OEL DECKEL
TAPÓN ACEITE, ATAQUE A BAYONETA



ARTICOLO	DESCRIZIONE/APPLICAZIONI	OEM
11052	**Tappo introduzione olio** per FIAT 215 - 250 - 450 - 480 - 500 - 550 - 355C - 455C - 555C - 605C - L523 - L525 - L625 - L627 - 8430 - 8830 - 8630 - 140-90DT - 180-90DT - 160-90DT	4161330 4232606 98418980

Gli articoli qui descritti, prodotti da e/o per conto di CERMAG, sono da intendersi adattabili, quindi non originali, ai marchi indicati secondo REG. CE 1400/2002
All items described here, produced by and/or on behalf of CERMAG, are to be understood as adaptable, therefore not original, to the brands indicated according to REG. EC 1400/2002

CINGHIE
COURROIE - COVER BELTS - KOFFERRIEMEN - CORREAS

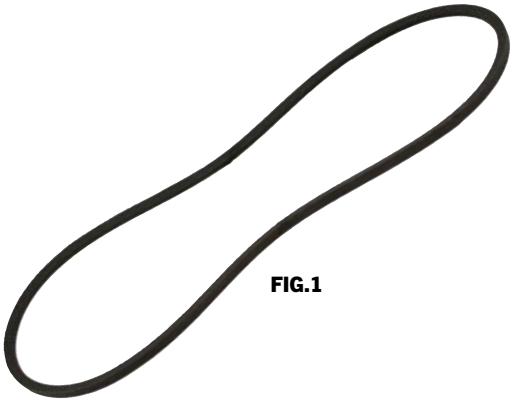
FIG.1

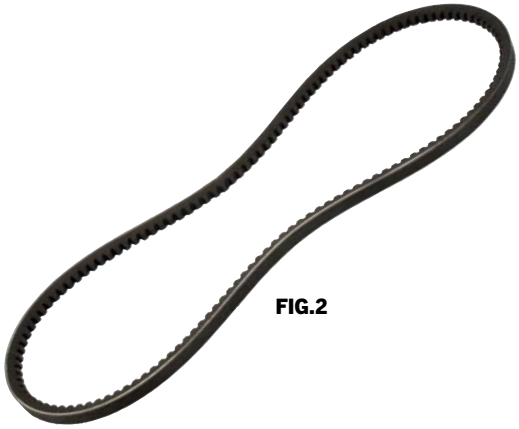
FIG.2

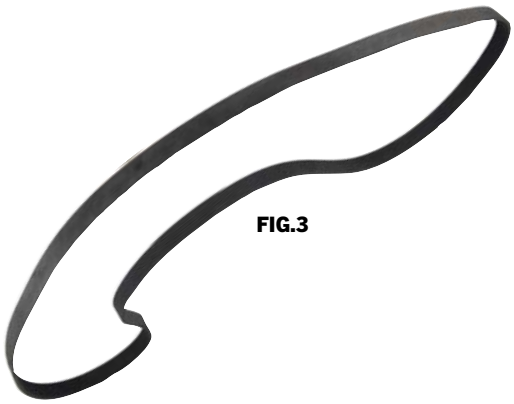
FIG.3

AGRIFULL

ARTICOLO	DESCRIZIONE/APPLICAZIONI	SVILUPPO	OEM	FIG.
11349	Mod. 30 - 55 CV - CF - 60 C - CM - 70C - 80C - 80.46 E - 80.56 E - C80.56 M - 80.66 E - C 80.66 M - 80.76 E - C 80.76	SPZ1120	468.8853	1
11350	Mod. 45 - 55 - 60 - 60 CS - CLS - 65 - 65 L - 70 - 70 F - L - 70 CS - CLS - 80 - 80 F - CS - R 350 SPRINT - R 80.50 - 80.50 L - 80.60 V-F - R 80.70 F - C 80.70 Special - Mod. 90 - 90S - 100 - 100 S - 110 - 110 S - 140	SPZ1137	4796327 4796328	1

CASE

ARTICOLO	DESCRIZIONE/APPLICAZIONI	SVILUPPO	OEM	FIG.
13173	JX1060C, JX1070C, JX1075C	XPA1132	4796328	2
13174	SERIE MAXXUM: 100,110,115,120, 125,130,140,145,150, SERIE MXU: 100, 110,115,125,130,135 SERIE PUMA 115-160: 115,125,130,140 , 155, PUMA CVT 145 SERIE PUMA CVX 130-160:, 130,145,160 SERIE VESTRUM CVX:, 100, 110, 120,130	8PK1550	4899178	3
13175	SERIE JX: JX60,JX70, JX80, JX90, JX95	8PK1150	5088081	3
13180	SERIE JXU: JX1070U,JX1080U, JX1090U, JX1100U SERIE JXC: JX1085C,JX1095C	13X965	47129821	2
13185	SERIE MAXXUM: 100,110,115,120, 125, 130, 135, 140, 145, 150 SERIE PUMA 115-160: 130,145, 160 **IMPIANTO CLIMA**	4PK938	84344776	3
13186	SERIE FARMALL: 105C, 110C, 105U, 110U, 115A, 115C, 115U, 85A, 85C, 95A, 95C, 95U SERIE LUXXUM: 100,110,120 SERIE QUANTUM CL: 80CL, 90CL, 100CL, 110CL SERIE QUANTUM F: 80F, 90F, 100F, 110F SERIE QUANTUM N: 80N, 90N, 100N, 110N SERIE QUANTUM V: 80V, 90V, 100V	8PK1425	84412878	3
13187	SERIE FARMALL: 85C, 95C, 105C, 115C, 85A, 95A, 105A, 115A SERIE QUANTUM F: 80F, 90F, 100F SERIE QUANTUM CL: 80CL, 90CL, 100CL, 110CL SERIE QUANTUM N: 80N, 90N, 100N, 110N SERIE QUANTUM V: 80V, 90V, 100V, 110V	8PK1430	84426014	3
13189	SERIE MXM: 135, 150, 165, 180	8PK1956	87309962	3
13192	SERIE FARMALL: 55C, 65A, 65C, 75A,, 75C, 85A, 95A , 105A, 115A SERIE JX: JX60,JX70, JX80, JX90, JX95 SERIE JXU: JXU75, JXU85, JXU95, JXU105, JXU115 **IMPIANTO CLIMA**	4PK925	87399980	3
13193	SERIE FARMALL: 65A, 65C, 75A, 75C, 85A, 95A,105A,115A SERIE JX: JX60, JX70, JX80 SERIE QUANTUM: 75C, 65C SERIE QUANTUM F: 75F, 85F, 95F, 105F SERIE QUANTUM N: 85N, 75N, 95N, 105N	8PK1395	87705737	3
13194	SERIE FARMALL: 110A, 120A, 125A, 140A SERIE MAXXUM: 100,110,115,120, 125,130,140 SERIE MXU: 100, 110,115,125,130,135 SERIE PUMA115-160: 115, 125, 140,155, **IMPIANTO CLIMA**	4PK990	87710661	3
13197	SERIE FARMALL: 65A, 75A, 85A,95A, 105A, 115A SERIE JX : 60, 70, 80, 90, 95 SERIE JXU: 1070, 1080,1090,1100 SERIE JXU: 75,85, 95,105, 115 SERIE QUANTUM N: 85N, 75N, 95N, , 105N SERIE QUANTUM F: 75F, 85F, 95F, 105F	8PK1380	5802350473 EX 47131754	3
13199	SERIE MAXXUM: 100,110,115,120, 125,130,140 SERIE MXU: 100, 110,115,125,130,135 SERIE PUMA 115-160: 115,125,130,140	8PK1535	J911563	3
13201	SERIE JXC: JX1085C,JX1095C SERIE JXU: JX1070U,JX1080U, JX1090U, JX1100U SERIE QUANTUM F: 75F, 85F, 95F, 105F	8PK1365	J911587	3

DEUTZ

ARTICOLO	DESCRIZIONE/APPLICAZIONI	SVILUPPO	OEM	FIG.
new **13464**	AGROPLUS - AGROTRAC	XPA1457	0.007.0967.0	2
new **13510**	Serie 6000, 6040, C7000, 6 Agrotron	10PK1811	01183157 01183416	3

Gli articoli qui descritti, prodotti da e/o per conto di CERMAG, sono da intendersi adattabili, quindi non originali, ai marchi indicati secondo REG. CE 1400/2002
All items described here, produced by and/or on behalf of CERMAG, are to be understood as adaptable, therefore not original, to the brands indicated according to REG. EC 1400/2002

segue CINGHIE
COURROIE - COVER BELTS - KOFFERRIEMEN - CORREAS

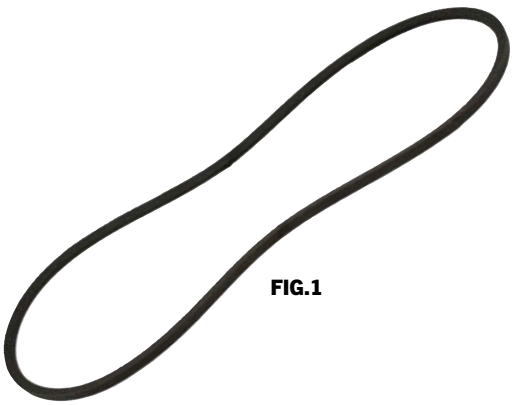

FIG.1

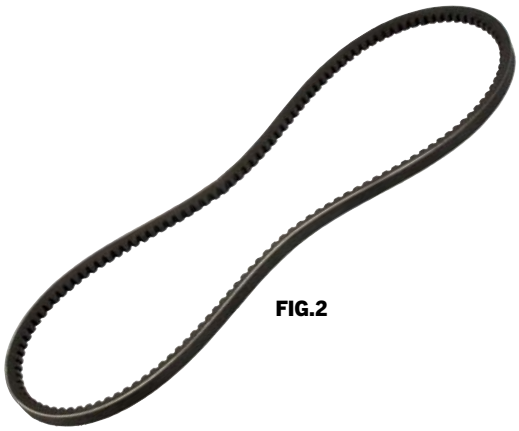

FIG.2

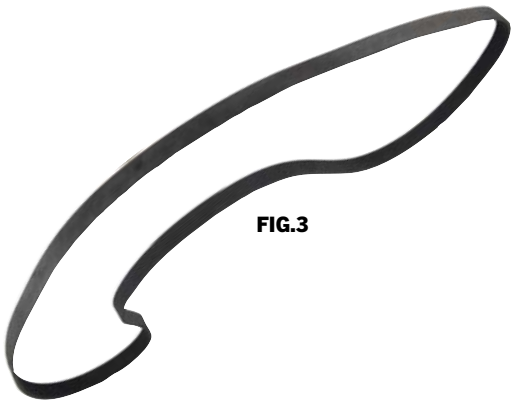

FIG.3

FENDT

ARTICOLO	DESCRIZIONE/APPLICAZIONI	SVILUPPO	OEM	FIG.
13180	300 Vario / SCR, 400 Vario, 500 Vario SCR, 700 Vario / SCR, 800 Vario, Farmer 400, Favorit 700	13X965	X696624100000	2
13510	Vario 309, 310, 311, 312, 313	10PK1811	F340200040010	3

FIAT - NEW HOLLAND (CNH)

ARTICOLO	DESCRIZIONE/APPLICAZIONI	SVILUPPO	OEM	FIG.
11476	80 C - 90 C - 100 C - 120 C - 1300 S	XPZ1587	1909636	2
11349	Mod. 300 - 350 - 355 C - CM - 446 - 465 C - CM - CV - 466 - 570 SPE - 474 - 480 S - 500 SUP - 505 C - 505 C Super - 540 - S - 565 C - 566 - 570 - V-F - 605 C Super - 640 - 665 C - 666 - 670 - F - 765 C - 766	SPZ1120	4688853	1
11352	Mod. 1000 - 1000 S - 1280 - 1300 - 1380	SPZ1112	4705361	1
11353	Mod. 680	SPZ1287	4712148	1
11350	Mod. 440 - 450 - 455 C - 455 C Super - 480 - 500 - 505 C - 540 - 605 C - 640 - 55.46 - 60.46 - 60.65 C - CM - 60.75 C - CM - 65.46 - 65.56 L - 65.66 - 70.56 L - 70.65 C - 70.66 - 70.66 LP - F - 70.75 C. CM - 80.65 - 80.66 - 80.66 F - 80.75 C - Mod. 980 - 1180 - 90.90 - 95.55 - 100.90 - 110.90 - 115.90 - 140.90	SPZ1137	4796327 4796328	1
11356	Mod. 805 C - 850 - 850 Super	A50	8818153	1
12365	420-450-450R-480/8-500S-540S-550-600-640-605C	XPZ1140	4702438	2
12366	580-680-780-55/90-60/90-65/90-70/90-80/90-85/90-65/94-72/94-82/94-88/94	XPZ1180	4796652 4796650 4696714	2
12372	60/93-60/94-65/93-72/93-82/93-88/93	XPZ1162	98433148	2
12368	65/94-72/94-82/94-88/94	XPZ1037	5140009	2
12369		XPZ1087	5140010	2
12370		XPZ1150	4796327	2
12371	90/90-100/90-110/90-115/90-130/90-140/90	XPZ1450	5140014	2
12372		XPZ1162	5140011	2
12373	1580-1880-160/90-180/90	XPZ1337	4796442	2
12375	F100-F110-F115-F120-F130-F140	XPA1207	4816716 98419479	2
12376	F130	XPA1120	98419486	2
12377		XPA850	98419518	2
12378	F140	XPA1107	98493301	2
12379		XPA857	98493307	2
12380	880	XPZ1312	4712148	2
12374	45.66 - 45.76 - 50.66 - 50.86 - 50.56 - 60.56 - 70.56 - 55.66 - 55.76 - 55.86 - 60.66 - 60.76 - 60-86	AX43	-	2
13173	SERIE 90: 90/90, 100/90, 110/90, 115/90, 130/90, 140/90 SERIE TK: 95-55, 100-55 SERIE TND: TN55D, TN65D, TN70D, TN75D SERIE TNF: TN70F, TN80F, TN90F SERIE TNFA: TN75FA, TN85FA, TN95FA SERIE TNS: TN55S, TN65S, TN75S	XPA1132	4796328	2
13174	SERIE T5. AUTOCOMMAND: T5.110, T5.120, T5.130, T5.140 SERIE T6. 120-180: T6.120, T6.125, T6.140,T6.145, T6.150, T6.155, T6.160, T6.165, T6.175, T6.180 SERIE T6000: T6010, T6020, T6030, T6040, T6050, T6060,T6070, T6080 SERIE T7.170-210: T7.170. T.185, T7.200, T7.210 SERIE TS6: TS6.110, TS6.120, T6.125, T6.140 SERIE TSA: TS100A, TS115A, TS125A, TS135A	8PK1550	4899178	3
13175	SERIE T3.F: T3.50F, T3.55F, T3.65F, T3.75F SERIE TD: TD60, TD70,TD80,TD90, TD95 SERIE TDD: TD70D, TD75D, TD80D, TD90D, TD95D SERIE TDF: TD65F, TD75F, TD85F	8PK1150	5088081	3
13176	CABINE COMFORT ORIGINALI CS3, CS5, CS16,CS21 - **IMPIANTO CLIMA**	10X1700	5140015	1
13177	2600,3600,4600,5600,6600,7600, 3900, 5700, 7700 TW10, TW20, TW30	13X1400	9604339	2
13178	TW5,TW15, TW25, TW35 7810, 7910 8630, 8730, 8830	13X1485	9625879	2
13179	TW5,TW15, TW25, TW35 7810, 7910 8630, 8730, 8830	13X1460	9842660	2
13180	TL70A, TL80A, TL90A, TL100A, TN85DA, TN95DA, TN85SA	13X965	47129821	2
13181	8160, 8260, 8360, 8560 M100, M115, M135, M160 **IMPIANTO FRENI COLORE VIOLA**	4PK884	82007330	3
13182	8160,8260,8360, 8560 M100,M115,M135,M160 TM115,TM125,TM135,TM150,TM165 **IMPIANTO FRENI COLORE ARANCIO**	4PK812	82012177	3

Gli articoli qui descritti, prodotti da e/o per conto di CERMAG, sono da intendersi adattabili, quindi non originali, ai marchi indicati secondo REG. CE 1400/2002
All items described here, produced by and/or on behalf of CERMAG, are to be understood as adaptable, therefore not original, to the brands indicated according to REG. EC 1400/2002

segue CINGHIE
COURROIE - COVER BELTS - KOFFERRIEMEN - CORREAS

FIAT - NEW HOLLAND (CNH)

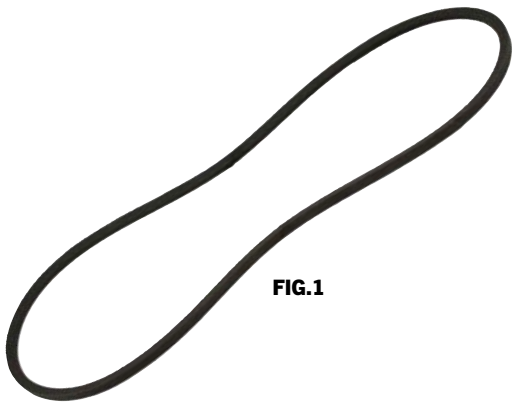
FIG.1

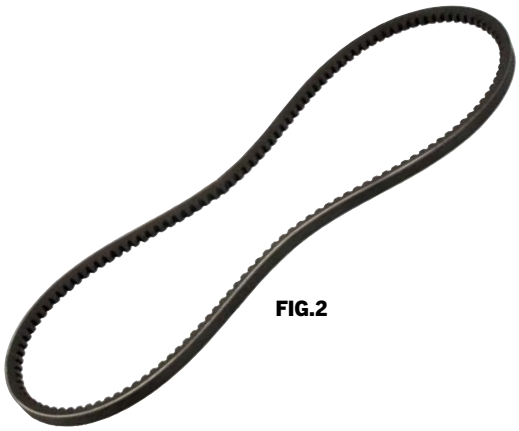
FIG.2

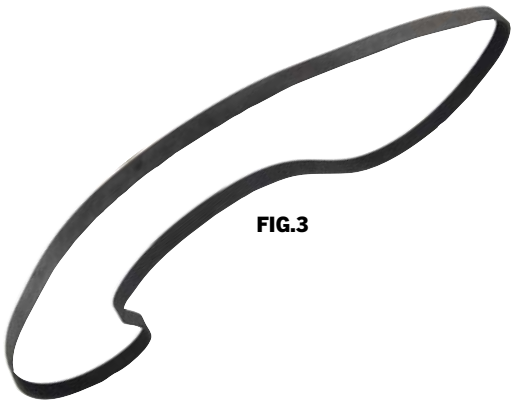
FIG.3

ARTICOLO	DESCRIZIONE/APPLICAZIONI	SVILUPPO	OEM	FIG.
13183	TM120, TM130, TM140, TM155, TM175, TM190 **IMPIANTO FRENI**	4PK837	82021010	3
13184	SERIE T6000: T6030, T6050,T6070,T6080,T6090 SERIE T7.170-210: T7.170, T7.185, T7.190, T7.200, T7.210	8PK1682	84229205	3
13185	SERIE T5. AUTOCOMMAND: T5.110, T5.120, T5.120, T5.130, T5.140 SERIE T6.120-180: T6.120, T6.125, T6.140, T6.145, T6.150, T6.155, T6.160, T6. 165, T6.175, T6.180 **IMPIANTO CLIMA**	4PK938	84344776	3
13186	SERIE T4.F: T4.80F, T4.90F, T4.100F, T4.110F SERIE T4.LP: T4.80LP, T4.90LP, T4. 100LP SERIE T4.NV: T4.80NV, T4.90NV, T4.100NV SERIE TD4.F : TD4.80F. TD4. 90F, TD4.100F SERIE T5.: T5.75, T5.85, T5.95, T5.100, T5.110, T5.110, T5.120 SERIE TD5.: TD5.75, TD5.85, TD5.95, TD5.105, TD5.115 SERIE TK4.: TK4.80, TK4.90, TK4.100	8PK1425	84412878	3
13187	SERIE T4.F: T4.80F, T4.90F, T4.100F, T4.110F SERIE T4.LP: T4.80LP, T4.90LP, T4. 100LP, T4.110LP SERIE T4.NV: T4.80NV, T4.90NV, T4.100NV, T4.110NV SERIE T4.: T4.75, T4.85, T4.95, T4.105, T4.115 SERIE TK4.: TK4.80, TK4.90, TK4.100, TK4.80F, TK4.80N, TK4.80V	8PK1430	84426014	3
13188	5110, 5610, 6610, 7410, 7610, 7710, 8210, 8830, 8630, 8730, 3530 TW5, TW15, TW25, TW35	13X800	86514615	2
13189	8160, 8260,8360,8360,8560 SERIE TM: 115, 125, 135, 150, 165	8PK1956	87309962	3
13190	SERIE 40: 5640,6640, 7740, 8240 , 8340 SERIE TS: 80,90,100, 110, 115 **IMPIANTO CLIMA**	6PK2550	87309963	3
13191	SERIE 40: 5640,6640, 7740, 8240, 8340 **SENZA IMPIANTO CLIMA**	6PK2210	87316556	3
13192	SERIE T4000: T4020, T4030,T4040, T4050 SERIE T4000F: T4030F, T4040F, T4050F, T4060F SERIE T5000: T5030, T5040, T5050, T5060, T5070 SERIE TD5. : TD5.65, TD5.75, TD5.85, TD5.105, TD5.115 SERIE TD5000: TD5010, TD5020, TD5030, TD5040 SERIE TK: TK4040, TK4050, TK4060 **IMPIANTO CLIMA**	4PK925	87399980	3
13193	SERIE T4.F: T4.75F, T4.85F, T4.95F, T4.105F SERIE T4.V: T4.65V, T4.75V, T4.85V, T4.95V, T4.105V SERIE T4: T4.55, T4.65, T4.75 SERIE T4000: T4020, T4030 SERIE T4000F: T4030F, T4040F, T4050F, T4060F SERIE T4000V: T4020V, T4030V, T4040V, T4050V, T4060V SERIE TK: TK4020F, TK4020V, TK4030V, TK4040, TK4040M, TK4050, TK4050M, TK4060	8PK1395	87705737	3
13194	SERIE T6000: T6010, T6020, T6030, T6040, T6050, T6070, T6080, T6090 SERIE TSA : 100A, 115A, 125A, 135A **IMPIANTO CLIMA**	4PK990	87710661	3
13195	65/90, 70/90, 80/90, 85/90, 65/94, 72/94, 82/94 85/94	10X1190	98473075 EX 4796652	2
13196	SERIE TD: TD60, TD70, TD75, TD80, TD90, TD95 SERIE TDD: TD70D, TD75D, TD80D, TD85D, TD90D, TD95D SERIE TL: TL70, TL80, TL90, TL100	10X1175	500369112	2
13197	SERIE T4.F: T4.75F, T4.85F, T4.95F, T4.105F SERIE T4000: T4030, T4040, T4050 SERIE T4000F: T4030F, T4040F, T4050F SERIE T4000N: T4030N, T4040N, T4050N SERIE T400V: T4030V, T4040V, T4050V, T4060V SERIE T5000: T5030, T5040, T5050, T5060, T5070 SERIE TD5.: TD5.75, TD5.85, TD5.95, TD5.105, TD5.115 SERIE TD5000: TD5010, TD5020, TD5030, TD5040, TD5050 SERIE TK: 4050, 4060 SERIE TLA: TL70A, TL80A, TL90A, TL100A	8PK1380	5802350473 EX 47131754	3
13198	SERIE 10 :5110, 5610, 6610, 6710, 6810, 7010, 7410, 7610, 7710	XPA1400	/162000060006 EX 87800129	2
13199	SERIE T6000: T6030, T6050,T6070,T6080,T6090 SERIE T7: 170-210: T7.170, T7.180, T7.185, T7.210	8PK1535	J911563	3
13200	SERIE M : 100,115,135,160 SERIE TM: 115, 125, 135, 150, 165 SERIE 60: 8260, 8360, 8560	8PK1473	J911565 87840341	3

Gli articoli qui descritti, prodotti da e/o per conto di CERMAG, sono da intendersi adattabili, quindi non originali, ai marchi indicati secondo REG. CE 1400/2002
All items described here, produced by and/or on behalf of CERMAG, are to be understood as adaptable, therefore not original, to the brands indicated according to REG. EC 1400/2002

segue CINGHIE
COURROIE - COVER BELTS - KOFFERRIEMEN - CORREAS

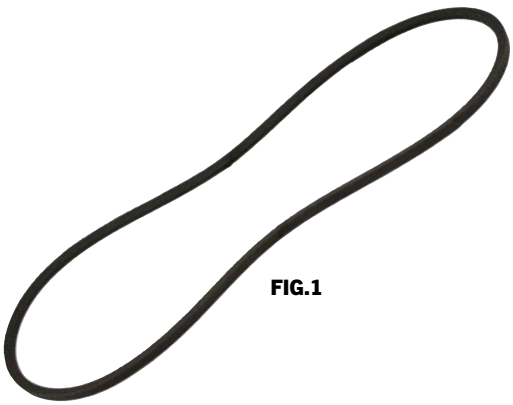

FIG.1

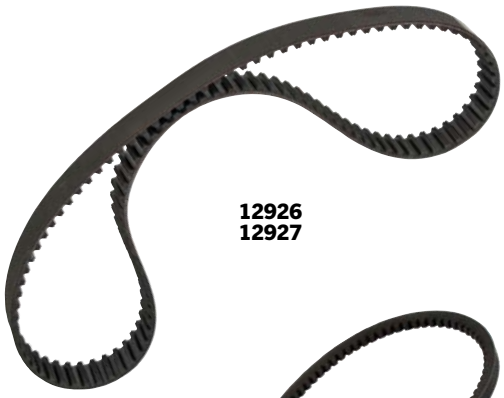

12926
12927

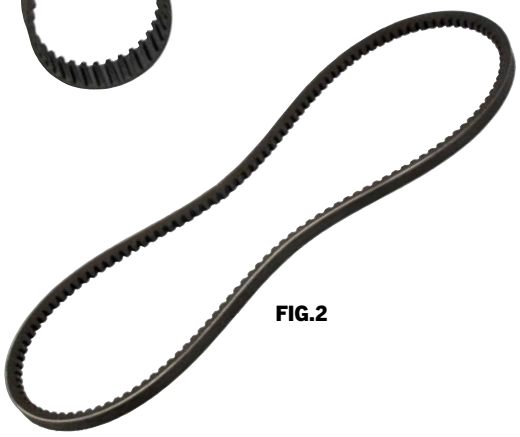

FIG.2

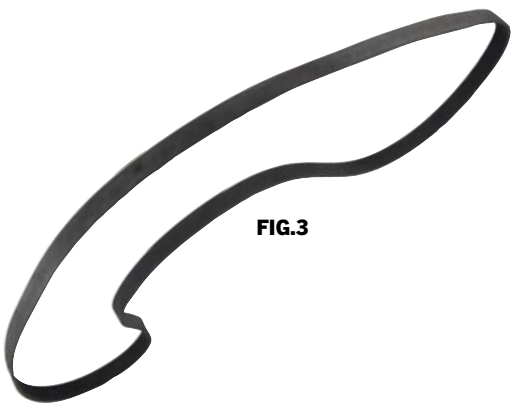

FIG.3

FIAT - NEW HOLLAND (CNH)

ARTICOLO	DESCRIZIONE/APPLICAZIONI	SVILUPPO	OEM	FIG.
13201	SERIE T4.F: T4.75F, T4.85F, T4.95F, T4.105F T4040, T4050 SERIE T4000F:T4030F T4040F, T4050F, T4060F SERIE TLA: TL70A, TL80A, TL90A, TL100A	8PK1365	J911587	3

HURLIMANN

ARTICOLO	DESCRIZIONE/APPLICAZIONI	SVILUPPO	OEM	FIG.
new **13464**	ELITE XB - MASTER - XT - H6115 ELITE - H6135 ELITE	XPA1457	0.007.0967.0	2

LAMBORGHINI

ARTICOLO	DESCRIZIONE/APPLICAZIONI	SVILUPPO	OEM	FIG.
new **13464**	FORMULA - PREMIUM - R - R4 - R5 - R5 EVO - RACING	XPA1457	0.007.0967.0	2

LANDINI

ARTICOLO	DESCRIZIONE/APPLICAZIONI	SVILUPPO	OEM	FIG.
11357	Per motori a 3 cilindri	SPA1250	2614B147 - 2612421	1
11358	Per motori a 4 cilindri	SPZ1212	2614B145	1
64367	Per motori a 4 cilindri	XPA1157	2614B143 - 3386214M1	2
new **13509**	Per motori a 6 cilindri turbo	AVX131550	2614B673	2
new **13474**	GHIBLI - REX	XPA1557	3656765M1 - 6613219A1	2

LAVERDA

ARTICOLO	DESCRIZIONE/APPLICAZIONI	SVILUPPO	OEM	FIG.
11476	M 152 - TA 150 S	XPZ1587	1909636	3
11350	M 92 AL - M 112 - M 112 AL - M 132 - AFC 110 - 3300 - 3350 - 3350 AL - 3400 - 3450 - 3500 - 3550 - 3550 AL - 3650 - 3750 - 3300 AL	SPZ1137	4796327 4796328	1
11356	M 100 - M 100 AL	A50	8818153	1

LOMBARDINI

ARTICOLO	DESCRIZIONE/APPLICAZIONI	SVILUPPO	OEM	FIG.
11359	LDA 672 - 673 - 832 - 833 - 834	A38.5	2400017	1
11360	LDA 904 - 914 - 8 LD 600/2 - 8LD665/2	SPZ800	2440034	1
12926	FOCS 2-3-4 CILINDRI	-	2440338	-
12927	FOCS 4 CILINDRI - AUTOMOTIVE 2 CILINDRI	-	2240343 2440343	-

SAME

ARTICOLO	DESCRIZIONE/APPLICAZIONI	SVILUPPO	OEM	FIG.
11469	Aurora 45 - Delfino - Minitauro	SPZ1337	2.4119.074.0	1
11470	Minitauro frutteto syncro - Corsaro - Minitaurus	SPZ1387	2.4119.061.0	1
11471	Centauro 60 - Vigneron - Leon	SPZ1412	2.4119.075.0	1
11472	Centurion 75 Special - Leopard - Corsaro 70 Syncro	SPZ1437	2.4119.076.0	1
11473	Saturno - Corsaro 70 syncro	XPZ1437	2.4119.060.0	2
11474	Phanter 88-95 - Tiger 105 - Giaguar 95	XPA1582	2.4119.077.0	2
new **13464**	LASER - SILVER - TITAN	XPA1457	0.007.0967.0	2

STEYR

ARTICOLO	DESCRIZIONE/APPLICAZIONI	SVILUPPO	OEM	FIG.
13173	KOMPACT 360, 370, 375	XPA1132	4796328	2
13174	SERIE EXPERT CVT: 4100,4110,4120,4130 SERIE PROFI: 4100, 4115, 6115,6125,6135	8PK1550	4899178	3
13185	SERIE EXPERT CVT: 4100, 4110, 4120, 4130 SERIE PROFI:4110,4115, 4125, 4130, 4135,6145 **IMPIANTO CLIMA**	4PK938	84344776	3
13186	SERIE KOMPACT: 4075, 4085, 4095, 4105, 4115 SERIE MULTI SERIES: 4095, 4100, 4105, 4110, 4115, 4120	8PK1425	84412878	3
13187	SERIE KOMPACT: 4075, 4085, 4095, 4105, 4115	8PK1430	84426014	3
13192	SERIE KOMPACT: 4055S, 4065, 4075, 4085, 4095 - **IMPIANTO CLIMA**	4PK925	87399980	3
13193	KOMPAKT: 4055S, 4065, 4065S, 4075	8PK1395	87705737	3
13194	SERIE PROFI: 4100, 4115, 4120, 4130, 6125, 6135, 6140 - **IMPIANTO CLIMA**	4PK990	87710661	3
13197	SERIE KOMPAKT: 485, 495, 4085, 4095	8PK1380	5802350473 EX 47131754	3
13199	SERIE PROFI: 4100, 4115, 4120, 6115, 6125, 6135, 6140	8PK1535	J911563	3
13201	SERIE KOMPAKT: 485, 495	8PK1365	J911587	3

Gli articoli qui descritti, prodotti da e/o per conto di CERMAG, sono da intendersi adattabili, quindi non originali, ai marchi indicati secondo REG. CE 1400/2002
All items described here, produced by and/or on behalf of CERMAG, are to be understood as adaptable, therefore not original, to the brands indicated according to REG. EC 1400/2002

TENDICINGHIA MOTORE

XXXX
XXXX
XXXX
XXXX

new



ARTICOLO	APPLICAZIONI	MOTORE	OEM
13460	**DEUTZ:** 07 - Agrocompact 3 - Agrolux F - Agroprima - Agrostar - Agroxtra - D - D06 - D07 - D07C - DX - DX4 - DX3 SC - DX3 V/F/S - DX3 VC - DX6 - DXAB - DXBIS - Intract **FENDT:** F390GTA	BF4L913 F3L912 F4L912 F6L912	02134804 02234572 02234586 02238068 04150694 04152511 F100004152511

TENDICINGHIA CNH

XXXX
XXXX
XXXX
XXXX

new



13503



13504

ARTICOLO	APPLICAZIONI	MOTORE	OEM
13503	**CASE-IH:** Farmall - MXU - Maxxum - Puma **DEUTZ:** 6130 **LANDINI:** 6C - 6C V-Shift - 6L - 6T4i Roboshift - 6T4i V-Shift - 7 **MC CORMICK:** MTX - TTX - X6 - X7 - X70 - XTX **NEW HOLLAND:** T6 - T6000 - T7 - T8 - T9 - TM - TS6 - TS6000 - TSA **STEYR:** CVT 6000 - Profi	B6T CUMMINS NEF FORD POWERSTAR IVECO F4D	87803067 504315781 504315784
13504	**CASE-IH:** Farmall - MXU - Maxxum - Puma **DEUTZ:** 6130 **FORD:** 10 - 10S **NEW HOLLAND:** T6 - T6000 - T7 - TM - TS - TS6 - TS6000 - TSA **STEYR:** CVT 6000 - Profi		87803068 2852245 504065879 500390511

Gli articoli qui descritti, prodotti da e/o per conto di CERMAG, sono da intendersi adattabili, quindi non originali, ai marchi indicati secondo REG. CE 1400/2002
All items described here, produced by and/or on behalf of CERMAG, are to be understood as adaptable, therefore not original, to the brands indicated according to REG. EC 1400/2002

KIT RIPARAZIONE "INA" PER JOHN DEERE

KIT RÉPARATION « INA » POUR JOHN DEERE - "INA" REPAIR KIT FOR JOHN DEERE - REPARATUR-SATZ „INA" FÜR JOHN DEERE - KIT REPARACIÓN "INA" PARA JOHN DEERE

new



13165



13160

Anche per motori COMMON RAIL

ARTICOLO	VERSIONE CON: impianto climatizzazione	VERSIONE CON: impianto aria compressa	LUNGHEZZA CINGHIA (mm)	COMPOSTA DA:	APPLICAZIONI	OEM
13165	NO	SI	2385	Puleggia, tenditore e cinghia	5620, 5720, 5820, 6120, 6220, 6320, 6420, 6420S, 6520, 6620, SE6020, SE6120, SE6220. SE6320, SE6420, SE6520, SE6620, SE6920. 6530, 6534, 6630, 6530PR, 6534PR, 6630PR, 5070M, 5080M, 5090M, 5100M, 5080R, 5090R, 5100R, 5080RN, 5090RN, 5100RN	AL 166836 AL156090 L114290
13160				Puleggia, tenditore, rullo di rinvio e cinghia		AL166836 AL156090 AL157596 L114290

new



Anche per motori COMMON RAIL

ARTICOLO	VERSIONE CON: impianto climatizzazione	VERSIONE CON: impianto aria compressa	LUNGHEZZA CINGHIA (mm)	COMPOSTA DA:	APPLICAZIONI	OEM
13162	SI	NO	2475	Puleggia, tenditore, rullo di rinvio e cinghia	5620, 5720, 6120, 6220, 6320, 6420, 6420S, 6520, SE6020, SE6120, SE6220,S E6320, SE6420, SE6420S, SE6520, SE6620, 6530, 6534, 6530PR, 6534PR, 5070M, 5080M, 5070R, 5080R, 5070RN, 5080RN	AL166836 AL156090 AL157596 L111601

new



Anche per motori COMMON RAIL

ARTICOLO	VERSIONE CON: impianto climatizzazione	VERSIONE CON: impianto aria compressa	LUNGHEZZA CINGHIA (mm)	COMPOSTA DA:	APPLICAZIONI	OEM
13171	SI	SI	2525	Puleggia, tenditore, rullo di rinvio e cinghia	5620, 5720, 6120, 6220, 6320, 6420, 6420S, 6520, SE6020, SE6120, SE6220, SE6320, SE6420, SE6520, SE6620, 6530, 6534, 6530PR, 6534PR, 5070M, 5080M, 5080R, 5090R, 5080RN, 5090RN	AL166836 AL156090 AL157596 L114293

Gli articoli qui descritti, prodotti da e/o per conto di CERMAG, sono da intendersi adattabili, quindi non originali, ai marchi indicati secondo REG. CE 1400/2002
All items described here, produced by and/or on behalf of CERMAG, are to be understood as adaptable, therefore not original, to the brands indicated according to REG. EC 1400/2002

segue KIT RIPARAZIONE “INA” PER JOHN DEERE

KIT RÉPARATION « INA » POUR JOHN DEERE - “INA” REPAIR KIT FOR JOHN DEERE - REPARATUR-SATZ „INA” FÜR JOHN DEERE - KIT REPARACIÓN “INA” PARA JOHN DEERE

new



Anche per motori COMMON RAIL

ARTICOLO	VERSIONE CON: impianto climatizzazione	VERSIONE CON: impianto aria compressa	LUNGHEZZA CINGHIA (mm)	COMPOSTA DA:	APPLICAZIONI	OEM
13169	SI	NO	2475	Tenditore e cinghia	5620, 5720, 6120, 6220, 6320, 6420, 6420S, 6520, SE6020, SE6120, SE6220,S E6320, SE6420, SE6520, SE6620, 6530, 6534, 6530PR, 6534PR, 5070M, 5080M, 5080R, 5090R, 5090RN, SIOORN	AL156090 L111601

new



13157



13167



13163

Anche per motori COMMON RAIL

ARTICOLO	VERSIONE CON: impianto climatizzazione	VERSIONE CON: impianto aria compressa	LUNGHEZZA CINGHIA (mm)	COMPOSTA DA:	APPLICAZIONI	OEM
13157	SI	NO	2460	Puleggia, tenditore, rullo di rinvio e cinghia	5820, 6620, SE6920, 6130, 6230, 6630, 6230PR, 6530PR, 6534PR, 6630PR, 5090M, 5100M, SI00R, 5100RN	AL166836 AL156090 AL157596 L111600
13167				Puleggia, tenditore e cinghia		AL166836 AL156090 L111600
13163		SI	2515	Puleggia, tenditore, rullo di rinvio e cinghia		AL166836 AL156090 AL157596 L114468

new



13155



13156

ARTICOLO	VERSIONE CON: impianto climatizzazione	VERSIONE CON: impianto aria compressa	LUNGHEZZA CINGHIA (mm)	COMPOSTA DA:	APPLICAZIONI	OEM
13155	SI	NO	2475	Tenditore, rullo di rinvio e cinghia		AL112300 AL157596 L111601
13156	SI	SI	2525			AL112300 AL157596 L114293

Gli articoli qui descritti, prodotti da e/o per conto di CERMAG, sono da intendersi adattabili, quindi non originali, ai marchi indicati secondo REG. CE 1400/2002

All items described here, produced by and/or on behalf of CERMAG, are to be understood as adaptable, therefore not original, to the brands indicated according to REG. EC 1400/2002

segue KIT RIPARAZIONE "INA" PER JOHN DEERE

KIT RÉPARATION « INA » POUR JOHN DEERE - "INA" REPAIR KIT FOR JOHN DEERE - REPARATUR-SATZ „INA" FÜR JOHN DEERE - KIT REPARACIÓN "INA" PARA JOHN DEERE

new



ARTICOLO	VERSIONE CON: impianto climatizzazione	VERSIONE CON: impianto aria compressa	LUNGHEZZA CINGHIA (mm)	COMPOSTA DA:	APPLICAZIONI	OEM
13164	SI	NO	2385	Puleggia, tenditore, rullo di rinvio e cinghia	6120, 6220, 6320, 6420, 6420S, 6520, 6620, SE6020, SE6120, SE6220, SE6320, SE6420, SE6520, SE6620	AL166835 ALIS6090 AL157596 L114290

new



13168



13170



13172

ARTICOLO	VERSIONE CON: impianto climatizzazione	VERSIONE CON: impianto aria compressa	LUNGHEZZA CINGHIA (mm)	COMPOSTA DA:	APPLICAZIONI	OEM
13168	SI	NO	2475	Puleggia, tenditore, rullo di rinvio e cinghia	6120, 6220, 6320, 6420, 6420S, 6520, SE6020, SE6120, SE6220, SE6320, SE6420, SE6520, SE6620	AL166835 AL156090 AL157596 L111601
13170				Puleggia, tenditore e cinghia		AL166835 AL156090 L111601
13172		SI	2525	puleggia (L. filetto 12 mm), tenditore, rullo di rinvio e cinghia		AL166835 AL156090 AL157596 L114293

new



Anche per motori COMMON RAIL

ARTICOLO	VERSIONE CON: impianto climatizzazione	VERSIONE CON: impianto aria compressa	LUNGHEZZA CINGHIA (mm)	COMPOSTA DA:	APPLICAZIONI	OEM
13159	NO	NO	1915	Puleggia, tenditore, rullo di rinvio e cinghia	6515, 6520, 6620, SE6520, SE6620, SE6920, 6225. 6525. 6130, 6230, 6530, 6534, 6630, 6230PR, 6530PR, 6534PR. 6630PR, 5090M, 5100M	AL166836 AL156090 AL157596 L114488

Gli articoli qui descritti, prodotti da e/o per conto di CERMAG, sono da intendersi adattabili, quindi non originali, ai marchi indicati secondo REG. CE 1400/2002
All items described here, produced by and/or on behalf of CERMAG, are to be understood as adaptable, therefore not original, to the brands indicated according to REG. EC 1400/2002

segue KIT RIPARAZIONE "INA" PER JOHN DEERE
KIT RÉPARATION « INA » POUR JOHN DEERE - "INA" REPAIR KIT FOR JOHN DEERE - REPARATUR-SATZ „INA" FÜR JOHN DEERE - KIT REPARACIÓN "INA" PARA JOHN DEERE

new



Anche per motori COMMON RAIL

ARTICOLO	VERSIONE CON: impianto climatizzazione	VERSIONE CON: impianto aria compressa	LUNGHEZZA CINGHIA (mm)	COMPOSTA DA:	APPLICAZIONI	OEM
13158	NO	NO	1910	Puleggia, tenditore, rullo di rinvio e cinghia	6820, 6920, 6920S, 6325, 6425, 6830, 6930, 6330PR, 6830PR, 6930PR, 7430PR, 7530PR	AL166836 AL156090 AL157596 L153280

new



ARTICOLO	VERSIONE CON: impianto climatizzazione	VERSIONE CON: impianto aria compressa	LUNGHEZZA CINGHIA (mm)	COMPOSTA DA:	APPLICAZIONI	OEM
13166	NO	SI	2385	Puleggia, tenditore e cinghia	6120, 6220, 6320, 6420, 6420S, 6520, 6620, SE6020, SE6120, SE6220, SE6320, SE6420, SE6520, SE6620	AL166835 AL156090 L114290

new



Anche per motori COMMON RAIL

ARTICOLO	VERSIONE CON: impianto climatizzazione	VERSIONE CON: impianto aria compressa	LUNGHEZZA CINGHIA (mm)	COMPOSTA DA:	APPLICAZIONI	OEM
13161	SI	NO	2455	Puleggia, tenditore, rullo di rinvio e cinghia	6820, 6920, 6920S, 6330, 6430, 6830, 6930, 6330PR, 6830PR, 5100M	AL166836 AL156090 AL157596 L155538

Gli articoli qui descritti, prodotti da e/o per conto di CERMAG, sono da intendersi adattabili, quindi non originali, ai marchi indicati secondo REG. CE 1400/2002
All items described here, produced by and/or on behalf of CERMAG, are to be understood as adaptable, therefore not original, to the brands indicated according to REG. EC 1400/2002

LA CAUSA PRINCIPALE DI UNA CORTA DURATA DI UNA POMPA ACQUA È DOVUTA AL TENDICINGHIA TROPPO TENSIONATO.
QUESTO TIPO DI DIFETTO NON È RICONOSCIUTO COME GARANZIA.
PREGHIAMO CONSULTARE LE INDICAZIONI DI MASSIMA DEL COSTRUTTORE QUANDO REGOLATE LA CINGHIA.

Ricambi per motori
SPARE PARTS FOR ENGINES

POMPE ACQUA
POMPEN A EAU - WATER PUMP - WASSERPUMPEN - BOMBA DE AGUA

MARCA E MODELLO	ARTICOLO	DISEGNO	OEM NOTE
AGRIFULL			
SPRINT 350 2RM/DT - 30 - 40 - 40 DT - 80.46 E - 80.46 E DT - C. 80.50 - 80.50 2RM - 80.56 E - 80.56 E DT - C 80.56 - 80.60 V/F 2RM - DT - 80.66 E - 80.66 E DT - C 80.66 - 80.70 2RM - 80.70 DTF - C 80.70 SPECIAL - C 80.76 - 80.76 E - 80.76 DT	**10677**		93191101
55 CF - 55 V - 55.60 - 55 V - 55 F - 55 DTF - 60 C - 60 CL - 60 F - 60 DT - 65 - 65 DT 70 - 70.C - 70.CL - 70 F - 70 DT - 80 - 80 DT - 80 C - 80 F - 80 F DT - 90 - 90 DT - 100 - 100 DT - 110 DT	**10325**		4813370
CARRARO ANTONIO (originale VM)			
NOTA: prima di ordinare verificare la pompa con la foto; in caso di dubbi contattateci con la matricola del motore.			
SUPERTIGRE 5500 - 7700 - 8800 **(Articolo guarnizione: VM22022101)**	**VM15202027**		15202027 15202022 (CODICE VM)
SERIE 21 - TIGRONE 5500 - 7700 - SUPER TIGRE 5500 - 7700 SERIE 22 - TIGRONE 8800 TRIC TRAC 4x4 - TIGRONE 8000 TRIC TRAC FRUTTETO - SUPER TRAC 7700 HTM (MOTORI VM - HR 394 HP - HR 394 NPT - HR 494 H) CON FORO **(Articolo guarnizione: VM22022101)**	**VM15202009**		15202009 (CODICE VM)
SUPERTIGRE TIGRONE4200 TIGRONE 8008D **(Articolo guarnizione: VM22022101)**	**VM15202023**		15202023 (CODICE VM)
SRX 8400 SERIE 100 Trattore (MOTORE VM D753IE3) SUPERTIGRE 5400 - S	**VM15202107**		15202107 (CODICE VM)

MARCA E MODELLO	ARTICOLO	DISEGNO	OEM NOTE
CASE			
5120 - 5130 - 5140 - 5150 - MX90 - MX100 - MX120 - MX135 - MAXXUM	**12208**		J802358
7110 - 7120 - 7130 - 7140 MAGNUM	**12209**		J802479
MXM 120-130-140 MAXXUM GIRANTE Ø 115	**11151**		-
423, 523, 624, 724, 824, 433, 533, 633, 733, 743, 743XL, 644, 744, 844, 844S, 844XL, 645, 745S, 745XL, 845, 845XL 353, 453, 553, 856, 856XL, 383	new **13206**		3132741R93
Maxxum 110, 115, 120, 125, 130, 140, Puma 115, 125, 130 CVX, 140, 145 CVX, 155, 160 CVX, 165, 165 CVT, 170, 170 CVX, 180, 180 CVT, 180 CVX, 185 CVX, 195, 195 CVT, 195 CVX, 200, 200 CVX, 210, 210 CVT, 210 CVX, 215, 215 CVX, 225 CVX, 230 CVX, Patriot 3230, 3330	new **13207**	 Ø puleggia 78 mm	2854835 5802497075
CVX1195, CVX140, CVX150, CVX160, CVX175, CVX195	new **13238**		162000060758
SERIE FARMALL: 55 - 65 - 75 - 85 - 95 - 105 - 110 SERIE LUXXUM: 100 - 110 - 120 SERIE QUANTUM: 80 - 90 - 100 - 110 MOTORI FPT SERIE F5gf MOTORI FPT SERIEI F5bf MOTORI FPT SERIE F5df	new **13254**	 Ø puleggia 97 mm	5801848193 5801395338

Gli articoli qui descritti, prodotti da e/o per conto di CERMAG, sono da intendersi adattabili, quindi non originali, ai marchi indicati secondo REG. CE 1400/2002
All items described here, produced by and/or on behalf of CERMAG, are to be understood as adaptable, therefore not original, to the brands indicated according to REG. EC 1400/2002

segue POMPE ACQUA
POMPEN A EAU - WATER PUMP - WASSERPUMPEN - BOMBA DE AGUA

MARCA E MODELLO	ARTICOLO	DISEGNO	OEM NOTE
segue CASE			
740 - 840 - 940 - 433 - 533 - 633 - 733 - 833 - 743 - 743XL - 554 - 644 - 724 - 744 - 844/S/XL - 745/S/XL - 845/XL - 985XL - 5000 - 5500 WINDROWER **NB: CON GIRANTE Ø98 mm - ALBERO CUSC. Ø38,1 mm**	**13284**		3132738R93 3132738R94
955XL - 1055XL - 1255/XL - 1455/XL - 946 - 1046 - 1246 - 956/XL - 1056/XL **NB: CON GIRANTE Ø112 mm - ALBERO CUSC. Ø38,1 mm**	**13286**		3138936R92 3138936R93 3138936R94 87602826
955XL - 1055XL - 1255/XL - 1455/XL - 946 - 1046 - 1246 - 956/XL - 1056/XL - 1620E **NB: CON GIRANTE Ø112 mm - ALBERO CUSC. Ø38,1 mm CON IMPIANTO CLIMA**	**13285**		3132676R93 3132676R94 787597R92
H85 - 884 N/A - 685 - 785 - 885 - 695 - 795 - 895 - 995 - 3210 - 4210 - 3220 - 4220 - 3230 - 4230 - 4240 **NB: CON GIRANTE Ø112 mm - ALBERO CUSC. Ø38,1 mm**	**13287**		3132739R93 3132739R94
1255 - 1455 (100 Cv ->) 433e - 533e - 633e - 733/e - 743 - 833e - 956 - 1056 (-> 100 Cv) Farmall 756	**13299**	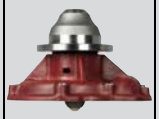	3144661R93
Serie JXM - JXU - JX - JXN	**12475**		-
Serie JXU - MXU	**12827**	 Ø puleggia 88 mm	-
C55 - C55A - C64 - C64A - CS68 - CS75 - CS78 - CS86 - CS94	new **13486**		299671A1 130100060703

CLAAS

Serie 100 - 1000 - 50 - 500 - 60 - 600 - 70 - 700 - 80 - 800 - 90 - 900 - CERES	**11146**		7701022333 7701200140
ARES 616 - 656 - 696 - 816 - 826 - 836 ARION 610 - 620 - 630 - 640 AXION 820 - 830 - 840 - 850	**13288**		0011616130

MARCA E MODELLO	ARTICOLO	DISEGNO	OEM NOTE
segue CLAAS			
456 - ARES 500 - 600 - 700 - 800 - ARION 600 - CELTIS - CERES - CERGOS - ERGOS - TEMIS	**12831**		6005028988 6005025985 6005021625 6005028749 6005022518
100 - 1000 - 400 - 50 - 500 - 60 - 70 - 700 - 80 - 800 - 90 - 900 - CERES - R	new **13486**		7700019362 622807310095
DEUTZ			
4.70 - 4.80 - 4.85 - 4.95 - 6.01 - 6.05 - 6.15 - 6.30 - 6.45 - AGROTON - 75 - 85 - 95 - 100 - AGROPLUS - AGROFARM - AGROTRON - AGROTRON K/MK - Serie 6 AGROTRON	**12211**		04206172 02937603 02937454
160 - 175 - 200 Agrotron 100, 120, 130, 135, 140, 150, 155, 160, 165, 175, 195, 200, 210, 215, 230, 235, 260, 265, 6.20, 6.30, 6.45, 120MKIII, 135MKIII, 150MKIII, 160MKIII, 165MKIII, 175MKIII, 200MKIII, 230MKIII, 260MKIII, 150.7, 165.7, 150.7, 165.7, 180.7, TTV1130, TTV1145, TTV1160 5680, 5680H, 5690, 5690HTS	**12212**		04801616 04205959 02937604
AGROTRON L/M/New/ AGROVITIS C 5000/6000 Serie 6G AGROTRON	**13037**		02937441 04258805
Agrotron 100, K430/Profiline, K610/Profiline, Agrovector 26.6, 29.6LP, 30.7, 35.7	**13203**		02937455
AGROTRON M AGROTRON TTV COM3	new **13482**		02931832 02931909 02937438 02937771
AGROKID 45	new **13475**		0.009.4789.4
AGROKID 25/25H/35	new **13476**		0.009.4635.4
Serie 6 Agrotron (Stage 3b) Serie 6 Agrotron Ttv (Stage 3b) Serie 7 Agrotron Ttv (Stage 3b) Serie 7 Agrotron 6040 Eco (Stage 3b) (2012) 6000 (Stage 3b) (2012) 6000 (2012) Serie C 7000 (Stage 3b)	new **13483**		02937770 02937554
AGROLUX 90 AGROLUX 140 5670	**13204**		04256959 02103002 04206970 04283173 02937605

Gli articoli qui descritti, prodotti da e/o per conto di CERMAG, sono da intendersi adattabili, quindi non originali, ai marchi indicati secondo REG. CE 1400/2002
All items described here, produced by and/or on behalf of CERMAG, are to be understood as adaptable, therefore not original, to the brands indicated according to REG. EC 1400/2002

segue POMPE ACQUA
POMPEN A EAU - WATER PUMP - WASSERPUMPEN - BOMBA DE AGUA

FENDT

MARCA E MODELLO	ARTICOLO	DISEGNO	OEM NOTE
FARMER: 103 - 103S - 104S - 105 - 105S - 106S - 108S FAVORIT: 12S - 610S - 611S - 612S	**11146**		6.207.0.731.002.5 6.206.0.731.006.5 F281200610010 C281200610010
FARMER: 307 - 308 - 309	**12211**		F119200610080 F119200610090 F119200610100 F119200610110
FARMER: 300C - 300 LS - 300 TURBOMATIK FAVORIT: 500 - 600	new **13485**		F382200610020
FARMER: 300 LS - 300 TURBOMATIK	new **13486**		F382200610011 F382200310011
VARIO FARMER	new **13482**		F716200610010 F716200610020 F71621610030 F731200610010 F731200610020 F731200610030
900 VARIO TMS FAVORIT 900	new **13487**		F926202610041
300 VARIO 500 VARIO 700 VARIO SCR 800 VARIO SCR FAVORIT 700	new **13483**		F416200610010

FIAT - NEW HOLLAND (CNH)

MARCA E MODELLO	ARTICOLO	DISEGNO	OEM NOTE
80.56 - 80.66 2RM - 80.66 DT - 80.76	**11147**		1756186
45.66 - 45.66DT - 50.66 - 50.66DT - 55.46 - 55.46DT - 55.65 - 55.66 - 55.66DT - 55.90 - 55.90DT - 60.46 - 60.46DT - 60.65 - 60.66 - 60.66DT - 60.90 - 60.90DT - 65.46 - 65.46DT - 65.66 - 65.66DT - 65.90 - 65.90DT - 70.65 - 70.66 - 70.66DT - 70.90 - 70.90DT - 80.65 - 80.66 - 80.66DT - 80.90 - 80.90DT - 85.55 - 90.90 - 90.90DT - 95.55C - 100.90 - 100.90DT - 115.90 - 115.90DT - 140.90 - 140.90DT tutti i modelli fi 12.92	**10325**		4813370
45.66 - 50.66 - 55.46 - 55.65 - 55.66 - 55.90 - 60.46 - 60.65 - 60.66 - 60.90 - 65.46 - 65.66 - 65.90 - 70.65 - 70.66 - 70.90 - 80.65 - 80.66 - 80.90 - 85.55 - 90.90 - 95.55C - 100.90 - 115.90 - 140.90DT - Serie gamma alta - Serie 76 - 86 - 93 - 94 tutti i modelli 01.93 fi 12.95	**12130**		98497117 98465322
80C - 100C - 120C	**11148**		4757340
FORD 30 - FIAT 90 - 160.90 - 160.90DT - 180.90 - 180.90DT - 1355C - 1580 - 1580DT - 1580DT - 1580DT TURBO - 1880 - 1880DT - SERIE TK	**11155**		4796534 1931072
250 - 255C - 300 - 350 - 355C - 400 - 420 - 440 - 446 - 450 - 455C - 455 SUPER - 460 - 465C - 466 - 470 - 474 - 480 - 480.8 - 500 - 505C - 540 - 550 - 555C - 565C - 566 - 570 - 600 - 605C - 640 - 665C - 666 - 670 - 765C - 766 - 880.5 - 980 - 980DT - 1000 - 1000 SUPER - 1180 - 1180DT - 1280 - 1280DT - 1380 - 1380DT	**10677**		4655054 4679242 4612675 4679303 93191101 82847745
215 - 400 - 411 - 415 - FL4	**10679**		566997
SERIE T4. Tier 4: T4.75 - T4. 85 - T4.95 - T4.105 - T4.115 SERIE T5. Tier 4: T5.75 - T5.85 - T5.95 - T5.105 - T5.115 SERIE Td4. Tier 4: Td4.80F - Td4.90F - Td4.100F SERIE Td5. Tier 4: Td5.85 - Td5. 95 SERIE TK4. Tier 4: TK4.80 - TK4.90 - TK4.100 MOTORI FPT SERIE F5df MOTORI FPT SERIE F5gf MOTORI FPT SERIE F5BF	**13254**	 Ø puleggia 97 mm	5801848193 5801395338

Gli articoli qui descritti, prodotti da e/o per conto di CERMAG, sono da intendersi adattabili, quindi non originali, ai marchi indicati secondo REG. CE 1400/2002
All items described here, produced by and/or on behalf of CERMAG, are to be understood as adaptable, therefore not original, to the brands indicated according to REG. EC 1400/2002

LA CAUSA PRINCIPALE DI UNA CORTA DURATA DI UNA POMPA ACQUA È DOVUTA AL TENDICINGHIA TROPPO TENSIONATO.
QUESTO TIPO DI DIFETTO NON È RICONOSCIUTO COME GARANZIA.
PREGHIAMO CONSULTARE LE INDICAZIONI DI MASSIMA DEL COSTRUTTORE QUANDO REGOLATE LA CINGHIA.

Ricambi per motori
SPARE PARTS FOR ENGINES

segue POMPE ACQUA
POMPEN A EAU - WATER PUMP - WASSERPUMPEN - BOMBA DE AGUA

MARCA E MODELLO	ARTICOLO	DISEGNO	OEM NOTE
segue FIAT - NEW HOLLAND (CNH)			
T6030 Delta/Elite/Plus, T6050 Delta/Elite/Plus, T6070 Delta/Elite/Plus, T6030 PC (40001-->50000), T6050 PC (40001-->50000), T6070 PC (40001-->50000), T6080 PC (40001-->50000), T6090 PC T7.170 AC, T7.185 AC, T7.200 AC, T7.210 AC, T7.220 AC, T7.235 AC, T7.250 AC, T7.260 AC, T7.270 AC, T7.220 PC, T7.235 PC, T7.250 PC, T7.260 PC, T7.170 RC, T7.185 RC, T7.200 RC, T7.210 RC, T7030, T7040, T7050, T7060, T7030 AC, T7040 AC, T7050, T7060, T7070 AC	**13207**	 Ø puleggia 78 mm	2854835 5802497075
580 - 580 DT - 680 - 680 DT - 780 - 780 DT - 855 C	**10678**		1930925 82847744
650 - 650 DT - 655 - 655 C - 750 - 750DT - 805 C - 850 - 850 S - 850 DT S	**11152**		8829787
880 - 880 DT	**11153**		8829790
1300 - 1300 DT - 1300 S - 1300 DT S	**11154**		8829805
35 - 40 - 45 - 50 - 512 - 513 - FL6 615	**11149**		577837
25 C - 25 R - 311 - 312 - 315 - 305 B 352C	**11150**		562988 589329
M100 - M115 - M135 - M160 - TM120 - TM130 - TM140 - TM150 - TM165 GIRANTE Ø 115 mm	**11151**		87801641 82847714 87840823 73321361
45.66 - 55.66 - 55.46 - 55.65 - 55.66 - 55.90 - 60.46 - 60.65 - 60.66 - 60.90 - 65.46 - 65.66 - 65.90 - 70.65 - 70.66 - 70.90 - 80.65 - 80.66 - 80.90 - 85.55 - 90.90 - 95.55C - 100.90 - 115.90 -140.90DT - SERIE 76 - 86 - 93 - 94 SERIE TNF - TN65F - TN75F - TN90F	**12475**		99454833 504065104

MARCA E MODELLO	ARTICOLO	DISEGNO	OEM NOTE
segue FIAT - NEW HOLLAND (CNH)			
T 4040/4050/N/V /4060/N/V 5040/5050/5060 /5070/ 6010/6020/6030/6040 /6050/6070 - TL90A/100A - TS100A/115A/125A/135A - TDS95/105/115 - TD5040/5050 - TK4050/M - TK4060 - T4.105/F/LP/N/V - T4.95/F/LP/N/V	**12827**	 Ø puleggia 88 mm	87803065 5802470503
Serie 4 F/LP/NV Serie T4000 Serie TD4000 TK	**13036**	 Ø puleggia 120 mm	504216828
Serie TM Nota: girante Ø126mm	**13144**		87384588 87802496
Serie TS	**13145**		87800712
T8010 - T8020 - T8030 - T8040 - T8050 - T9010 - T9020 - TG215 - TG245 - TG275 - TG305 - TJ275 - TJ325 - TJ280 - TJ330	**13281**	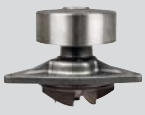	87308650 87308630 87400267 87774990 J804927 J286293 J940052
Serie TS	**13302**		FONN8501DC
FIAT ALLIS			
FL4 - FL5 - FD5 - FB7 - FD7 - FL7 - FR7 - FR9 - FR10 - FE12 - FR12 - FE14 - FE16 - FE18 - S60 - FG65A	**10677**		4655054 4679242 4612675 4679303 93191101
FL4 - FL5 - FD5 - FB7 - FD7 - FL7 - FR7 - FR9 - FR10 - FE12 - FR12 - FE14 - FE16 - FE18 - S60 - FG65A	**10325**		4813370
FL4 - FD5 - FL5 - FB7 - FD7 - FL7 - FR7 - FD9 - FR9 - FD10 - FL10 - FR10 - FR11 - FE12 - FE16 - FE18 - FA120 - FH120 - FR130 - FH150 - FH200 - - Tutti i modelli da 1/93 in avanti	**12130**		98497117

Gli articoli qui descritti, prodotti da e/o per conto di CERMAG, sono da intendersi adattabili, quindi non originali, ai marchi indicati secondo REG. CE 1400/2002
All items described here, produced by and/or on behalf of CERMAG, are to be understood as adaptable, therefore not original, to the brands indicated according to REG. EC 1400/2002

segue POMPE ACQUA
POMPEN A EAU - WATER PUMP - WASSERPUMPEN - BOMBA DE AGUA

MARCA E MODELLO	ARTICOLO	DISEGNO	OEM NOTE
segue FIAT ALLIS			
5 - FL6 - S70I - S70M - SR70 - S90	**11152**		8829787
7C - FL8C - 9	**11148**		4757340
FD 30 - FR 35	**11460**		4764156
FORD			
MAJOR MK1 - MAJOR MK11 - SUPER MAJOR	**11156**		E1ADKN8501C 81711728
DEXTA - SUPER DEXTA	**11157**		957E8501B CON PULEGGIA
2000 - 2100 - 2110 - 2120 - 2150 - 2300 - 2310 - 3000 - 3055 - 3100 - 3120 - 3150 - 3190 - 3300 - 3310 - 3400 - 3500 - 3550 - 4000 - 4100 - 4110 - 4140 - 4190 - 4200 - 4400 - 4410 - 4500 - 5000 - 5100 - 5190 - 5200 - 7000 - 7110 - 7200 - 2600 - 3600 - 3900 - 4100 - 4600 - 5600 - 5700 - 6600 - 6700 - 7600 - 7700 - 230A - 230B - 231 - 233 - 333 - 335 - 420 - 442 - 515 - 530A - 530B - 532 - 535 - 2310 - 2610 - 2810 - 2910 - 3610 - 3910 - 4110 - 4610 - 5610 - 5900 - 6610 - 6710 - 7610 - 7710	**11158**		D8NN8501UC CON BASAMENTO
Serie 10	**13300**		EJPN8A513EB
230A - 230B - 231 - 233 - 333 - 335 - 420 - 444T - 515 - 530A - 532 - 535 con aria condizionata fi 1986 550 - 555 - 655 - 755 - 2400 - 3600 - 3900 - 4100 - 4600 - 5600 - 5700 - 6600 - 6700 - 7600 - 7700 con aria condizionata fi 1981 2310 - 2610 - 2810 - 2910 - 3610 - 3910 - 4110 - 4610 - 5110 - 5610 - 5900 - 6410 - 6610 - 6710 - 7610 - 7710 con aria condizionata 81 fi 86	**11159**		EAPN8A513E 8926001 87800109 83926001 SENZA BASAMENTO

MARCA E MODELLO	ARTICOLO	DISEGNO	OEM NOTE
segue FORD			
A 64 - A 66 7910 - 8210 - 8530 - 8630 - 8730 - 8830 8700 - 9700 TW 5 / 10 / 15 / 20 TW 25 / 30 / 35	**11160**		EAPN8A513G 81863921 SENZA BASAMENTO
2000 - 2100 - 2110 - 2120 - 2150 - 2300 - 2310 - 2600 - 2610 - 2910 - 3000 - 3055 - 3100 - 3120 - 3150 - 3190 - 3230 - 3300 - 3310 - 3400 - 3430 - 3500 - 3550 - 3600 - 3610 - 3900 - 3910 - 3930 - 4000 - 4100 - 4110 - 4130 - 4140 - 4190 - 4200 - 4400 - 4410 - 4500 - 4600 - 4610 - 5000 - 5100 - 5190 - 5200 - 5600 - 5610 - 5700 - 6600 - 6610 - 6700 - 6710 - 7000 - 7110 - 7200 - 7600 - 7610 - 7700 - 7710	**12610**		EAPN8A513F 83926002 SENZA BASAMENTO
7810 ((-1/1988->)), 7910 8010, 8210 7810S 8530, 8630, 8730, 8830 TW10, TW15, TW20, TW25, TW30, TW35, TW5	**13205**		EJPN8A513BA
Serie 40	**13302**		FONN8501DC
Serie: 105 - 35 - 30	**12475**		-

GOLDONI (originale VM)
NOTA: prima di ordinare verificare la pompa con la foto; in caso di dubbi contattateci con la matricola del motore.

3050 - 3050 STAR - EURO55 - TRANSCAR 60 - (Motori VM - HR394HP - HR394HPT)	**VM15202009**		15202009 (CODICE VM)
3070 - 3070 STAR - COMPACT 664 (Motori VM - HR494H)	**VM15202027**		15202027 15202022 (CODICE VM)
- **(Articolo guarnizione: VM22022101)**	**VM15202023**		15202023 (CODICE VM)
-	**VM15202107**		15202107 (CODICE VM)

Gli articoli qui descritti, prodotti da e/o per conto di CERMAG, sono da intendersi adattabili, quindi non originali, ai marchi indicati secondo REG. CE 1400/2002
All items described here, produced by and/or on behalf of CERMAG, are to be understood as adaptable, therefore not original, to the brands indicated according to REG. EC 1400/2002

LA CAUSA PRINCIPALE DI UNA CORTA DURATA DI UNA POMPA ACQUA È DOVUTA AL TENDICINGHIA TROPPO TENSIONATO.
QUESTO TIPO DI DIFETTO NON È RICONOSCIUTO COME GARANZIA.
PREGHIAMO CONSULTARE LE INDICAZIONI DI MASSIMA DEL COSTRUTTORE QUANDO REGOLATE LA CINGHIA.

Ricambi per motori
SPARE PARTS FOR ENGINES

segue POMPE ACQUA
POMPEN A EAU - WATER PUMP - WASSERPUMPEN - BOMBA DE AGUA

MARCA E MODELLO	ARTICOLO	DISEGNO	OEM NOTE
HÜRLIMANN			
XB T-TB XB MAX XM XT	**12211**		04206172 02937603 02937454 04801515
XL XM	**12212**		04801616
358.4 - 368.4 - 488 /T - 468.8 - 496T - 486T - 5110 - 5116 - 6130 - 6136 - 5116T - 6155T - 6170T - 6190T XA 606/607 XT 908/909/910.4	**12214**		0.082.1740.4/10 0.082.1740.4/20 0.082.1740.4/30 0.082.1740.4/40 0.010.1137.4/30 0.082.1756.4 0.082.1740.6
1356 - 1556 - 1506 - 1706 - H6165 - H6190 H360	**12217**		0.064.1740.6/20
356 - 358 - 466 - 468 - 476 - 488	**12613**		0.066.1740.4/10 0.066.1740.4/20 0.066.1740.4/30 0.066.1740.4/40 0.066.1740.4/50 0.066.1740.4/60 0.009.7039.6
H6115/6135/6165/6190	**12614**		0.010.1138.4/20 0.010.1138.4/30 0.010.1138.4/40 0.007.0595.4/30 0.031.4391.4
XL	**13037**		2937441 04258805
XL135DCR / HI LEVEL DCR XL155DCR / HI LEVEL DCR XL175DCR / HI LEVEL DCR XL185DCR / HI LEVEL DCR	new **13482**		02931832 02931909 02937438 02937771
XA 60/80/90/100 XF 60/80/90/100 XS 80/90/100 XV 80/90/100	**12999**		0.016.0460.4
XM115 DCR, XM125 DCR XM110 Hi-Level, XM115 Hi- Level DCR, XM125 Hi-Level DCR XT 100 V-drive, XT 110 V-drive	**13203**		02937455
XL (STAGE 3B)	new **13483**		02937770 02937554
XL150.7 / HI-LEVEL XL165.7 / HI-LEVEL XL180.7HI-LEVEL	**13204**		2937604 4256959
PRINCE 445	new **13475**		0.009.4789.4

MARCA E MODELLO	ARTICOLO	DISEGNO	OEM NOTE
segue HÜRLIMANN			
PRINCE 325/XV PRINCE 435	new **13476**		0.009.4635.4
JOHN DEERE			
820 - 920 - 1020 - 1120 - 2020 - 2120 - 930 - 1030 - 1130 - 1630 - 1830 - 2030 - 2130 - 3159	**11161**		KIT RIPARAZIONE RE 11345 RE 62658
3100 - 3110 - 3200/X - 3210/X - 3300/X - 3310/X - 3400/X - 3410/X	**13303**		RE67092 RE60908
3030 - 3120 - 3130	**11162**		KIT RIPARAZIONE RE 11346
940 - 1040 - 1140 - 1640 - 1840 - 2040 - 2040S - 2140	**11163**		KIT RIPARAZIONE RE 11347
3040 - 3140 - 4040	**11164**		KIT RIPARAZIONE RE 11348 RE 70143
840 - 940 - 1040 - 1140 - 1350 - 1550 - 1640 - 1750 - 1840 - 1850 - 2040 - 2040S - 2140 - 2250 - 2450 - 2650 - 2850 - 5200 - 5300 - 5400 - 5500 Motore Mod. D239 - 239T - 3029T - 3179D - 4039T - 4239T	**12905**		R100812 R127918 R70437 RE25338 RE26975 RE60489 RE92416 RE92417 RE26955 RE46238 RE46257 RE40151
6010 -6020 - 6110 - 6210 - 6310 - 6410 - 6120 - 6220 - 6320 - 6420 - 6510 - 6520 - 6630 - 6810 - 6910 - 6920 - 7610	**12831**		RE500734 (EX) RE505980 RE546906
3210 - 3310 - 3410 - 210LE - 310E - 450H - 485E - 486E - 488E - 5410 - 5415 - 5510 - 5615 - 5715 - 6010 - 6110 - 650H - 6610 - 230LCR - 310E - 310G - 310SE - 310SG - 315SE - 315SG - 3410/X - 344H - 410E/G/J - 450H - 4890 - 4895 - 5415 - 550H - 5510 - 5510N - 5615 - 5715 - 650H - 6700 - 120 - 444H - 444HCL - 450G - 455G - 550G - 550H - 555G - 6010 - 6110 - 6110L - 6210 - 6210L - 6310 - 6310L - 6310S - 6405 - 6410 - 6310L - 6410S - 650G - 6510 - 6510L - 6605 - 6610 - TC444H - 6205 - 6505 - 6510 - 6515 - 6520 - SE6510 - SE6520 - 6603 - 670C/CH - 672CH - 700H/J - 7460 - 9935 - 200LL/LC - 230LC - 270LC - 4700 - 540G/GLL - 544H/HLL - 548G/II/III - 624H/HL - 640G/ II/III - 6505 - 670C/CH - 672CH - 698G - 710D - 7210 - 7405 - 7410 - 7510 - 7610 - 7710 - 7810 - 843G - 850G - 9400 - 9410 - TC544H - TC624H	**12830**		RE500737 (EX) RE546917 RE505981

Gli articoli qui descritti, prodotti da e/o per conto di CERMAG, sono da intendersi adattabili, quindi non originali, ai marchi indicati secondo REG. CE 1400/2002
All items described here, produced by and/or on behalf of CERMAG, are to be understood as adaptable, therefore not original, to the brands indicated according to REG. EC 1400/2002

segue POMPE ACQUA
POMPEN A EAU - WATER PUMP - WASSERPUMPEN - BOMBA DE AGUA

MARCA E MODELLO	ARTICOLO	DISEGNO	OEM NOTE
segue JOHN DEERE			
6105R - 6115R - 6125R - 6105M - 6115M - 6125M - 6140M - 7130 - 7230 - 7330 - 7430 - 7530 - 7630 - 7730 - 7830 - 7930 6230 - 6330 - 6430 - 624J - 644J - 850J - 1010E 1070D - 1070E - 1110D - 1110E 1210 - 1410D 1510E	**13038**		RE546918 R532564 SE501227
Serie 6000 6100 - 6100SE 6200 (Europe) - 6200 (USA) - 6200L - 6200SE 6300 (Europe) - 6300 (USA) - 6300L - 6300SE 6400 (Europe) - 6400 (USA) - 6400L - 6400SE 6500 - 6500L - 6506 6600 6800 6900 - Serie 7000 7600	**13039**		RE41157
6610 - 7200 - 7710 - 7810 - 7720 - 7820 - 7920 - 8100/T - 8200/T - 8300/T - 8400/T - 8110/T - 8210/T - 8310T - 8410/T - 8120/T - 8220/T - 8320/T - 8420/T - 8520/T - 8310R - 9100 - 9120 - 9220 - 9320 - 9420 - 9520 - 9620 - 9560	**13202**		RE521502 RE509598 RE57154
6145R - 6155/H/M/R/RH - 6175/M/R - 6195R - 6215R - 7210R - 7230R - 7250R	**13288**		RE557899
2854 - 2904 - 3204 - 8130 - 8225R - 8230 - 8230T - 8235R - 8245R - 8260R - 8270R - 8285R - 8295R - 8295RT - 8310R	**13304**		RE530194
LAMBORGHINI			
SERIE R3 EVO SERIE R3 T-TB R4 Serie R6	**12211**		04206172 02937603 02937454 04801515
Serie R6	**12212**		04801616
ERGOMATIC C 647/70-774/80-874/90T - GRAND PRIX 674/70-774/80-874/90T-R874 - FORMULA 105 - PREMIUM 850/950/1050/R775/874/90T CROSS	**12214**		0.082.1740.4/10 0.082.1740.4/20 0.082.1740.4/30 0.082.1740.4/40 0.082.1740.4/49 0.010.1137.4/30 0.082.1756.4 0.082.1740.6

MARCA E MODELLO	ARTICOLO	DISEGNO	OEM NOTE
segue LAMBORGHINI			
R1356 - 1506 - 1556 - 1706	**12217**		0.064.1740.6/20
AGILE - CRONO PLUS F.775-880-990 PLUS 55-70-75-90-100 R674.70- R774.80-R.2.56.66.76.86 RF 55-70-75-90-100 RS 70-75-90-100	**12611**		0.025.0907.4 0.015.2993.4 0.010.4616.4/20
956 - 100	**12612**		0.075.1740.4/70
C674 /.70/.70GP - C774 /.5/.80 CROSS 574.60 PLUS 660-775-880-990F R 647 /.70 - R 774 /.80 SPRINT 664.60/.70 - 774/80 VIGNETO 660/775	**12613**		0.066.1740.4/10 0.066.1740.4/20 0.066.1740.4/30 0.066.1740.4/40 0.066.1740.4/50 0.066.1740.4/60 0.009.7039.6
CHAMPION 120-135-150-160-180 FORMULA 115/135 PREMIUM 1060- R 1106-1306-1506 R4.105-115-130 RACING 150/165/190	**12614**		0.010.1138.4/20 0.010.1138.4/30 0.010.1138.4/40 0.007.0595.4/30 0.031.4391.4
C100 - CV80 - R 2.60/80/90/100 RF 60/80/90 RS 80/90/100 RV 80/90/100	**12999**		0.016.0460.4
R6 R7 SPARK	**13037**		2937441 04258805
R6.115 DCR, R6.125 DCR, R6.115 Hi-Profile DCR, R6.125 Hi-Profile DCR	**13203**		02937455

Gli articoli qui descritti, prodotti da e/o per conto di CERMAG, sono da intendersi adattabili, quindi non originali, ai marchi indicati secondo REG. CE 1400/2002
All items described here, produced by and/or on behalf of CERMAG, are to be understood as adaptable, therefore not original, to the brands indicated according to REG. EC 1400/2002

**LA CAUSA PRINCIPALE DI UNA CORTA DURATA DI UNA POMPA ACQUA È DOVUTA AL TENDICINGHIA TROPPO TENSIONATO.
QUESTO TIPO DI DIFETTO NON È RICONOSCIUTO COME GARANZIA.
PREGHIAMO CONSULTARE LE INDICAZIONI DI MASSIMA DEL COSTRUTTORE QUANDO REGOLATE LA CINGHIA.**

Ricambi per motori
SPARE PARTS FOR ENGINES

segue POMPE ACQUA
POMPEN A EAU - WATER PUMP - WASSERPUMPEN - BOMBA DE AGUA

MARCA E MODELLO	ARTICOLO	DISEGNO	OEM NOTE
segue LAMBORGHINI			
MACH ST MACH T4I VRT (STAGE 3B) SERIE R6 (STAGE 3B) SERIE R6 VRT (STAGE 3B) SPARK	new **13483**		02937770 02937554
R6.xxx DCR / 4V R6.xxx HI PROFILE DCR / 4V R6.xxx DCR VRT	new **13482**		02931832 02931909 02937438 02937771
R6.130S, R6.140S, R6.150S, R6.165S R6.150.7 VRT, R6.165.7 VRT, R7.175S, R7.190S, R7.200, R8.215 Victory 230, 260 Victory Plus 230, 260	**13204**		2937604 4256959
RUNNER 450	new **13475**		0.009.4789.4
RUNNER 250/JET RUNNER 350	new **13476**		0.009.4635.4

MARCA E MODELLO	ARTICOLO	DISEGNO	OEM NOTE
LANDINI			
5830 - 5840 - 5500 C4000 - C4500 - C4830 - C5000 - C5500 R4000 - R4500	**12073** senza puleggia		U5MW0023 U5MW0097 senza puleggia
	11166 con puleggia		41312487 con puleggia
6560 - R6500 - R6550 - R7500 - R8000 - R8500 - 8880 TL20C - TL20N/A - TL20DT	**11167** senza puleggia		U5MW0104 senza puleggia
R10000 - R12500 - R13000 - R14500	**11170** senza puleggia		U5MW0133 senza puleggia
Modelli vari Motore PERKINS 1004.4	**12215**		4131E012 U5HW0157
Legend 115 130 - 145 - 165 Motore PERKINS 1006.6 con albero Ø 18 mm e cuscinetto Ø 38,1 mm	**12216**		4131E011 U5MW0160
Tutti i nuovi modelli con motore 1006.6 - 6 cilindri con albero Ø 15 mm e cuscinetto Ø 30 mm	**11165**		U5MW0159
R 3000 R 5000	**11173**		U5MW0096
TL 16 N	**11465**		U5MW0089

Gli articoli qui descritti, prodotti da e/o per conto di CERMAG, sono da intendersi adattabili, quindi non originali, ai marchi indicati secondo REG. CE 1400/2002
All items described here, produced by and/or on behalf of CERMAG, are to be understood as adaptable, therefore not original, to the brands indicated according to REG. EC 1400/2002

segue POMPE ACQUA
POMPEN A EAU - WATER PUMP - WASSERPUMPEN - BOMBA DE AGUA

MARCA E MODELLO	ARTICOLO	DISEGNO	OEM NOTE
segue LANDINI			
Globalfarm 100 Powerfarm110/75 Rex techno 85/F/GE - 75F Serie 5-H 115H	**13040**		U5MW0206
Globalfarm tier3 100 Multifarm 80/90 Powerfarm 100/110/80/90 Powermondial 10/110-95/100 Rex techno 60F - 70F/GE - 80F/GE/GT - 90F/GE/GT Rex tier2 60/F/GE Rex tier3 80/F/GE/GT Serie4 small 4-075 Technofarm 60/70/80 Trekker 100/105/80/90 Vigneti Rex cab 80/90	**13041**		U5MW0208 (ex U5MW0201)
Powermondial 120	**13042**		T423548 (ex 4131A091 - 4131A092 - U5MW0198 - U5MW0200 - U5MW0202 - U5MW0204)
Legend N-G	**13043** Z.16		U5W0178 - U5MW0193 (ex U5MW0164 - U5MW0154 - 4131A048 - 4131A044)
Landpower 125 - 135 - 145 - 165 - 187 Mithos Tier2 111	**13277** Z.19		U5MW0196 701006A1 4224708M91 6680274A1
Atlas 75 Atlas 85	**13351**		U5MW0106 U5MW0167
MISTRAL 40 / 45 / 50 / 55	new **13477**		3664448M1

MARCA E MODELLO	ARTICOLO	DISEGNO	OEM NOTE
LAVERDA			
M84	**11167**		4131A021
M100	**11152**		8829787
M112 3350 - 3450 - 3600	**10677**		93191101
M120 - M132 (Motore 6.354)	**11466**		41313045
M120 - M132 (Motore 6.372.4)	**11467**		41313047
M150 - M152	**11464**		8829779
MX240 - MX240R	**11461**		4606023
MX300 - MX300R	**11462**		4710552
3300 - 3400 - 3500 - 3550 - 3550AL - 3650 - 3750 - 3300R - 3400R - 3500R - 3550R - 3650R - 3750R	**10325**		4813370
3700 - 3790 - 3790R	**11463**		4796537
3900	**11460**		4764156

Gli articoli qui descritti, prodotti da e/o per conto di CERMAG, sono da intendersi adattabili, quindi non originali, ai marchi indicati secondo REG. CE 1400/2002
All items described here, produced by and/or on behalf of CERMAG, are to be understood as adaptable, therefore not original, to the brands indicated according to REG. EC 1400/2002

**LA CAUSA PRINCIPALE DI UNA CORTA DURATA DI UNA POMPA ACQUA È DOVUTA AL TENDICINGHIA TROPPO TENSIONATO.
QUESTO TIPO DI DIFETTO NON È RICONOSCIUTO COME GARANZIA.
PREGHIAMO CONSULTARE LE INDICAZIONI DI MASSIMA DEL COSTRUTTORE QUANDO REGOLATE LA CINGHIA.**

Ricambi per motori
SPARE PARTS FOR ENGINES

segue POMPE ACQUA
POMPEN A EAU - WATER PUMP - WASSERPUMPEN - BOMBA DE AGUA

MARCA E MODELLO	ARTICOLO	DISEGNO	OEM NOTE
LOMBARDINI			
LDW 1503 - 1603 - 1903 - 2004 - 2204 - 2004T - 2204T	**13348**		6584445 Standard
	13349		6584447 Ribassata
Kit distribuzione con tendicinghia a rullo e pompa acqua a 19 denti per: FOCS 2-3 CILINDRI	**12928**		4898076
Kit distribuzione con tendicinghia a rullo e pompa acqua a 19 denti per: FOCS 4 CILINDRI	**12929**		4898077
MASSEY FERGUSON			
MF20 - MF20B - MF20C - MF30B - MF30E - MF35 - MF40 - MF50 - MF100C - MF133 - MF134C - MF135 - MF145 - MF147 - MF148 - MF150 - MF150C - MF154C - MF165 - MF200 - MF200C - MF203 - MF205 - MF230 - MF235 - MF240 - MF244 - MF245 - MF247 - MF248S - MF250 - MF254 - MF255 - MF356 - MF450 - MF550 - MF644 - MF911 - MF2135 - MF2203 - MF2205 - MF2345 - MF2500 - MF4000 DX35 - DX65 - DX133	**12073** senza puleggia		U5MW0023 U5MW0097 senza puleggia
	11166 con puleggia		41312487 con puleggia
MF 22 C - MF TL23 N - MF TL23DT - MF 30 - MF 31 - MF 33 - MF 50 - MF 50 B/C/D/E/H - MF 60 - MF 165 - MF 168 - MF 174/C - MF 175 - MF 178 - MF 180 - MF 184 - MF 185 - MF 188 - MF 194/C - MF 206 - MF 255 - MF 265 - MF 274 - MF 275 - MF 285 - MF 290 - MF 300 I° tipo - MF 307 Combine - MF 374/C - MF 376C - MF 384 - MF 393 - MF 394/C - MF 396/C - MF 400 - MF 487 Combine - MF 565 - MF 575 - MF 587 Combine - MF 590 - MF 670 - MF 675 - MF 690 - MF 3366 - MF 6000	**11167** senza puleggia		U5MW0104 senza puleggia
MF 44 - MF 80 - MF 400 - MF 500 - MF 507 - MF 520 - MF 525 - MF 530 - MF 541 - MF 542 - MF 1100	**11466** senza puleggia		senza puleggia

MARCA E MODELLO	ARTICOLO	DISEGNO	OEM NOTE
segue MASSEY FERGUSON			
MF 450 E - MF 530 - TX 550 - MF 542 - MF 620.5 - MF 620.7 - MF 750 - MF TX 750	**11467** senza puleggia		senza puleggia
RX 85 - RX 88 - MF 399 - MF 699 - MF 1014 - MF 1100 1° tipo - MF 1134 - MF 2620 - MF 2640 - MF 2680 - MF 2720 - MF 3085 - 3095 - 3115 - 3125 - MF 3635 - 3645 - 3655 - MF 13000	**11170** senza puleggia		U5MW0133 senza puleggia
Modelli vari Serie 4200 MF 4245 - MF 4255	**12215** senza puleggia		4131E012
MF 399 - MF 3085 - MF 3095 - MF 3115 - MF 3125 - MF 3635 - MF 3645 - MF 3655 - 4200 Series - MF 4260 - MF 4270 con albero cuscinetto Ø 38,1 mm.	**12216** senza puleggia		4131E011
MF 399 - MF 3085 - MF 3095 - MF 3115 - MF 3125 - MF 3635 - MF 3645 - MF 3655 - 4200 Series - MF 4260 - MF 4270 con albero cuscinetto Ø 30 mm.	**11165**		U5MW0156 U5MW0159
MF 30 - MF 40B - MF65 1957/64 MF155 - MF158 MF165 1964/70 MF260 - MF265 MF 300 Combine - MF 304 - MF560 - MF765 1964/70	**11465**		U5MW0089
MF 11 - MF 30 - MF 250 MF 300 II... TIPO MF 330 - MF 350 - MF 375 - W350 MF 390 - MF 390 T - MF 396 T - MF 398 - MF 1007 - MF 698 T - MF 3050 - MF3060 - MF 3065 - MF 3070 - MF 6130 - MF 6140 - MF6150	**12794**		U5MW0108
3615 - 3625 - 3630 - 3640 - 3650 - 3660 4435 - 4445 - 4455	**13044**		-
Serie 3600 - 4200 - 5600 - 6100 - 6600	**13455**		V837074393 V837084200 senza puleggia
Serie 5400 5600 6500 7400 7600 8400 8600	**13238**		V836867628 V837079839

segue POMPE ACQUA
POMPEN A EAU - WATER PUMP - WASSERPUMPEN - BOMBA DE AGUA

MARCA E MODELLO	ARTICOLO	DISEGNO	OEM NOTE
MC CORMICK			
GM55 GX55 GXH55	new **13477**		3664448M1
PERKINS MOTORI			
3.152.2 - 3.152.4 - A3.152 - AD3.152 - D3.152 - AP3.144 - T3.152.4	**12073**		-
A4.212 - 4.236 - 4.236M - 4.236.0 - A4.236 - 4.248 - 4.248.2 - A4.248	**11167**		-
6.354 - 6.354.0 - A6.354 - T6.354 - T6.354.0	**11466**		-
6.354.4 - A6.354.4 - T6.354.4 - 6.372.4 - A6.372.4	**11467**		-
6.354.4 - A6.354.4 - AT6.354.4 - T6.354.4	**11170**		-
1004.4 (4 cilindri)	**12215**		4131E012
1006.6 (6 cilindri) con albero cuscinetto Ø 38,1 mm.	**12216**		4131E011
1006.6 PHASER (6 cilindri) con albero cuscinetto Ø 30 mm.	**11165**		U5MW0156 U5MW0159
AD3.152	**11173**		U5MW0096
A4.192 D4.203 AD4.203	**11465**		U5MW0089
T4.236 4.248 A4.248	**12794**		U5MW0108

MARCA E MODELLO	ARTICOLO	DISEGNO	OEM NOTE
segue PERKINS MOTORI			
1104	**13040**		U5MW0206
1103A-33/33T 1103B-33/33T 1103C-33/33T/33TA 1103D-33/33T/33TA 1104D-44/44T/44TA	**13041**		U5MW0208 (ex U5MW0201)
1104D-E44T/E44TA 1106A-70T/70TA 1106C-E70TA 1106D-70TA 1106D-E66TA 1106D-E70TA	**13042**		T423548 (ex 4131A091 - 4131A092 - U5MW0198 - U5MW0200 - U5MW0202 - U5MW0204)
1004-40T 1006-60TA 1006-60TW	**13043** Z.16		U5MW0193 (ex U5MW0164 - U5MW0154 - 4131A048 - 4131A044)
1106C - E60TA	**13277** Z.19		U5MW0191 U5MW0196 4131A064 4131A061
D3.152 - 3.152 - A3.152 - AD3.152	**13283**		41312784
A4.192 - D4.203 - AD4.203	**13282**		41312892
A4.248	**13351**		U5MW0106 U5MW0167
SAME			
EXPLORER[3] IRON SILVER[3]	**12211**		04206172 02937603 02937454 04801515
IRON	**12212**		04801616

Gli articoli qui descritti, prodotti da e/o per conto di CERMAG, sono da intendersi adattabili, quindi non originali, ai marchi indicati secondo REG. CE 1400/2002
All items described here, produced by and/or on behalf of CERMAG, are to be understood as adaptable, therefore not original, to the brands indicated according to REG. EC 1400/2002

LA CAUSA PRINCIPALE DI UNA CORTA DURATA DI UNA POMPA ACQUA È DOVUTA AL TENDICINGHIA TROPPO TENSIONATO.
QUESTO TIPO DI DIFETTO NON È RICONOSCIUTO COME GARANZIA.
PREGHIAMO CONSULTARE LE INDICAZIONI DI MASSIMA DEL COSTRUTTORE QUANDO REGOLATE LA CINGHIA.

Ricambi per motori
SPARE PARTS FOR ENGINES

segue POMPE ACQUA
POMPEN A EAU - WATER PUMP - WASSERPUMPEN - BOMBA DE AGUA

MARCA E MODELLO	ARTICOLO	DISEGNO	OEM NOTE
segue SAME			
DORADO 90S/90V/100F/100S EXPLORER 85/95 FRUTTETO 70/90/100 KRYPTON 90/95/100/105/ 78F/90F/100F ROWCOP 100 SILVER 85/95/100/110	**12214**		0.082.1740.4/10 0.082.1740.4/20 0.082.1740.4/30 0.082.1740.4/40 0.010.1137.4/30 0.082.1756.4 0.082.1740.6 0.031.4158.4
ARGON DORADO EXPLORER 75-85-95 FRUTTETO II KRYPTON F. 80-90-100	**12611**		0.025.0907.4 0.010.4616.4/20 0.015.2993.4
RUBIN 120/135/150 SILVER 110/130/160/180 TITAN 150/160/165/190	**12614**		0.010.1138.4/20 0.010.1138.4/30 0.010.1138.4/40 0.007.0595.4/30 0.031.4391.4
DORADO 60/80/90/100 FRUTTETO 60/80/S80/V80/90/ V90/100/S100/V100 KRYPTON 80/110	**12999**		0.016.0460.4
IRON	**13037**		2937441 04258805
Iron 115 DCR, Iron 125 DCR, Iron 135 DCR Iron 115 Hi-Line DCR, Iron 125 Hi-Line DCR	**13203**		0.2937455
IRON DCR / CONTINUO IRON HI LINE DCR	new **13482**		02931832 02931909 02937438 02937771
Diamond 215, 230, 260, Diamond II 230, 260 Iron 130S, 140S, 155S, 165S, 175S, 190S, 200 Iron 150.7 Continuo, Iron 165.7 Continuo	**13204**		2937604 4256959
SOLARIS 45	new **13475**		0.009.4789.4
SOLARIS 25/HYDRO SOLARIS 35	new **13476**		0.009.4635.4
AUDAX FORTIS	new **13483**		02937770 02937554

MARCA E MODELLO	ARTICOLO	DISEGNO	OEM NOTE
STEYR			
KOMPAKT MULTI SERIES	**13254**	 Ø puleggia 97 mm	-
CVT6115, CVT6125, CVT6130 ET, CVT6140, CVT6145, CVT6160, CVT6165, CVT6170, CVT6180, CVT6185 ET, CVT6200, CVT6205 ET, CVT6210, CVT6215 ET, CVT6225, CVT6230 ET PROFI4110, PROFI4120, PROFI4130, PROFI6115, PROFI6125, PROFI6140	**13207**	 Ø puleggia 78 mm	2854835 5802497075
CVT6140, CVT6150, CVT6160, CVT6175, CVT6195	**13238**		V836867628 V837079839
KOMPAKT PROFI CVT 6165-6230	**12827**	 Ø puleggia 88 mm	2852114 5802470503
8000 - 900 - 9000 - M	new **13486**		299671A1 130100060703
VALTRA			
600 - 700 - 800 - 900 6200 - 6400 - 6800	**13044**		836764215
6900 - 8000 - 8050/HI - 8100 - 8150/HI - 8200 - 8400	**13301**		836864481
VALPADANA			
1555 - 1655 - 4550 - 4600 - 6475 - 6550 - 6560 - 6575	new **13477**		3664448M1

Gli articoli qui descritti, prodotti da e/o per conto di CERMAG, sono da intendersi adattabili, quindi non originali, ai marchi indicati secondo REG. CE 1400/2002
All items described here, produced by and/or on behalf of CERMAG, are to be understood as adaptable, therefore not original, to the brands indicated according to REG. EC 1400/2002

segue POMPE ACQUA
POMPEN A EAU - WATER PUMP - WASSERPUMPEN - BOMBA DE AGUA

MARCA E MODELLO	ARTICOLO	DISEGNO	OEM NOTE
VM MOTORI (originali) **NOTA: prima di ordinare verificare la pompa con la foto; in caso di dubbi contattateci con la matricola del motore.**			
HR394HP - HR394HPT - HR494HP - HR494HPT - HT394H - HR394HT - HR494H - HR494HT - HR694HT - D703L - D703LT - D704L - D704LT - D706LT - HR494H (Versione Goldoni) **(Senza guarnizione articolo: VM22022101)**	**VM15202027**		15202027 15202022
HR394HP - HR394HPT - (Versione Goldoni e Carraro Antonio) - HR494H (Versione Carrraro Antonio) CON FORO **(Senza guarnizione articolo: VM22022101)**	**VM15202009**		15202009
D703 - D704 - H494 - M494 - M694 **(Senza guarnizione articolo: VM22022101)**	**VM15202023**		15202023
HR494HT3 R754EU4 R756EU4-EU5-IE3 D753IE3	**VM15202107**		15202107
YANMAR			
Motori: 3TNE88 4TNE88	new **13477**		129001-42001 129001-42004 129001-42005

12

KIT GUARNIZIONI PER REVISIONE POMPA ACQUA E TERMOSTATO TRATTORI FIAT - NEW HOLLAND
KIT JOINTS POUR RÉVISION POMPE A EAU ET THERMOSTAT TRACTEURS FIAT - NEW HOLLAND
SEAL KIT FOR WATER PUMP AND THERMOSTAT OVERHAULS - FIAT - NEW HOLLAND TRACTORS
DICHTUNGSSATZ FÜR ÜBERHOLUNG WASSERPUMPE UND THERMOSTAT TRAKTOREN FIAT - NEW HOLLAND
KIT JUNTAS PARA REVISIÓN BOMBA AGUA Y TERMOSTATO TRACTORES FIAT - NEW HOLLAND

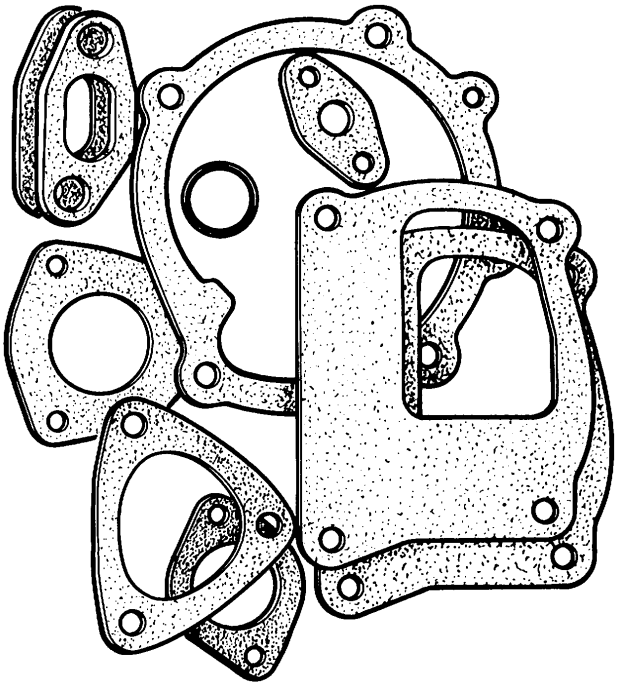

ARTICOLO	APPLICAZIONI
11778	4 - S.15 - FE 18 R - FD 5 - FD 7 - FL 4 C - FL 4 D - FL 4 L - FL 4 M - A 30 - A 40 - A 40 DT - 250 - 300 - R 300 - R 300 DT - 350 - 350 DT - 355 C/CM - 420/DT - 440/DT - 446/DT - 450 - 450/DT UTB - 455C - 455 C DAL - 465 C/CM - 465 CF - 465 CV - 466/DT - 470/DT - 474/DT - 480/DT - 480 S - 500 S/DT - 540 S/DT - 505 C - 550 - 565 C/CM - 566 - 570/DT - 570/V/F DTF - 580/DT - 605 C - 640/DT - 665 C - 666/DT - 670/DT/F/DTF - 765 C - 766/DT - 780/DT - 880/DT - 855 C - 955 C - 980/DT - 1000 - 80.46 E/EDT - C 80.50 NLC - C 80.56 M - 80.60 V/F/DT - 80.66 E/EDT - C 80.66/M - R 80.70 F/DTF - C 80.70 SPEC. - 80.76 E/DT - C 80.76
11779	1180 - 1280 - 1380
11780	FE 12 - FE 12 R - FE 16 - FL4 M - FR 7 - FR 9 - FR 9 B - A 50/DT - A 55/DT - 55 CV/CF - A 55 F/V/DT - A 55 L/DT - A 60 L/DT - A 55 - CVS/CFS - A 55 IV/DT - 55.90/DT - A 60 C/CL - A 60 II/DT - A 60 - F/DTF - A 60 CS/CLS - A 60 IV/DT - 60.90/DT - A 65 - A 65 DT - A 65 - L/DT - 65.90/DT - A 70/DT - A 70 L/DT - A 70/DT - A 70 II/DT - 70 C/CL - A 70 F/DTF - 70.90/DT - A 80/DT - A 70 CS/CLS - A 70 IV/DT - A 80/DT - 80 C - A 80 F/FDT - A 80 CS - A 80 II/DT - A 80 IV/DT - 80.90/DT - 85.90/DT - A 90/DT - A 90 S/SDT - 90.90/DT - A 100/DT - A 100 S/SDT - 100.90/DT - A 110/DT - A 110 S/SDT - 100/90/DT - 115.90/DT - 130.90/DT TURBO - 140.90 DT TURBO - A 140 DT -55.46 DT - 55.56 LDT - 60.56 LDT - 55.65 C/CM - 55.66/DT - 55.66LP/DTPL - 55.66 V/F/DTF - 55.57 CV/CF/CM - 55.76 V/F/DT - 55.88/DT - 60.65 C/CM - 60.66/DT - 60.66 LP - 60.66 LPF/DT - 60.75 C/CM - 60.76 F.DT - 60.88/DT - 65.46/DT - 65.56 L/DT - 65.66/DT - 65.88/DT - 70.56 L/DT - 70.65 C/CM - 70.66/DT - 70.66 LP/DTLP/F - 70.75 CM - 70.88/DT - 80.65 C - 80.66/DT - 80.66/DT - 80.66 F/DTF - 80.5 C - 80.76 F.DT - 80.88/DT - 85.55 C - 95.55 C

Gli articoli qui descritti, prodotti da e/o per conto di CERMAG, sono da intendersi adattabili, quindi non originali, ai marchi indicati secondo REG. CE 1400/2002
All items described here, produced by and/or on behalf of CERMAG, are to be understood as adaptable, therefore not original, to the brands indicated according to REG. EC 1400/2002

TERMOSTATI
THERMOSTATS
THERMOSTAT
THERMOSTAT
TERMÓSTATO





FIAT - NEW HOLLAND (CNH)

ARTICOLO	DISEGNO	APPLICAZIONE	OEM
12168	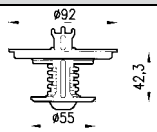	1355 C - 1580 - 1580 DT - 1880 - 1880 DT - 160.90 DT Turbo - - 180.90 DT Turbo	4808727 - 8831035 - 51560279
12169	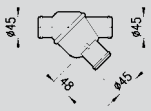	100 C - 120 C - 1300 - 1300 DT - 1300 DT Super	8819078 - 8829564
12170	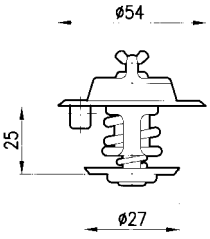	A40 - A40 DT - A65 - A65 DT - A90 - A90 DT - A100 - A100 DT - A140 - A140 DT - 55.90 - 55.90 DT - 60.90 - 60.90 DT - 70.90 - 70.90 DT - 80.90 - 80.90 DT - 90.90 - 90.90 DT - 100.90 - 100.90 DT - 115.90 - 115.90 DT - 130.90 Turbo - 130.90 DT Turbo - 140.90 Turbo - 140.90 DT Turbo - 45.66 - 45.66 DT - 55.66 - 55.66 DT - LP - F - V - DTF - 70.66 - 70.66 DT - LP - F - DTF - DTPL - 80.66 - 80.66 DT - 55.46 - 65.46 - 65.46 DT - 80.55 C - 95.55 C - 55.65 C - 55.65 CM - 70.65 C - 80.46 E - EDT - C - 8050 C - 8056 C - 8056 M - 8060 V - F - DT - 8065 C - 8066 E - EDT - C - 8066 M-R - 8070 F-R - 8070 - DTF-C - 8070 Special N - 8076 E - EDT - C - 250.90 C - 255.90 C - 300 - 300 DT - 350 - 350.91 C - 350 DT - 355 - 355 C - 355.90 C - 420 - 420 DT - 450 - 450.90 C - 450.93 C - 450 DT - 455.90 C - 455 C Super - 460 - 460 DT - 456 C - 466 - 466 DT - 470 - 470 DT - Special - 480 - 480.90 C - 480.8 - 480.8 DT - 500 - 500 DT - 500 S - 505 C Super - 540 - 540.90 C - 540 DT - 540 S - 550.90 C - 555 - 555.90 C - 565 C - 566 - 566 DT - 570 - 570 DT - V - F - DTF - 580 - 580 DT - 600 - 600 DT - 605 C Super - 640 - 640.90 - 640 DT - 655 - 655 C - 666 - 666 DT - 670 F - DTF - 680 - 680 DT - 765 C - 766 DT - 780 - 780.90 - 780 DT - 855 - 880.5 - 880 DTS - 900.91 C - 955 C Super - 980 - 980 DT - 1000 - 1000.90 C - 1000 DT Super - 1000 - S - DTS - 1180 DT - 1280 - 1280 DT - 1380 - 1380 DT - AD 4 - FL 4 - FL 4C - FL 14 - TL 5 - AD 148 - 250 - 255 - 350 - 355 C - 400 - 450 - 455 CI - 500 - 505 C - 550 - 555 - 6000 - 605 C - 1000	4655782 - 4674169 - 4684390 - 4703088 - 4703089 - 4703624 - 4703625 - 4823226 - 4823211 - 98463637 - 4569187 - 4610509 - 4610510 - 4630916
12171		70 C - 615 - 700 C - 715 C	4742296 - 568604
12172	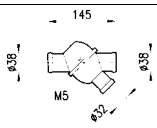	650 - 650 DT - 750 - 750 DT - 805 - 850 S-DTS - 880 - 880 DT - - 80 C - 90 C	8826010 - 8830331
12173	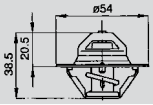	211 - 220 - 221 - 231 - 341 - 251 - 411 - 421 - 431 - 441 - 451 - - 415 Serie Diamante - 411 R-C	4062141-4062171 - 4065540-4066415 - 4138169-4138769 - 5000358
new **13473**		NEW HOLLAND: SERIE T 4000 - SERIE T 4000F - SERIE T 4000N - SERIE T 4000V - SERIE T 5000 - SERIE T 6000 - SERIE T 7000 AUTOCOMMAND - SERIE T4 F - SERIE T4 LP - SERIE T4 N - SERIE T4 V - SERIE T6 - T7 RANGE COMMAND - SERIE T7 - T7 AUTO COMMAND - SERIE TD 5000 - SERIE TD5 - SERIE TM 7000 - SERIE TSA - SERIE TSA DELTA - SERIE TS6000 - SERIE TS6 CASE: CASE IH - FARMALL - SERIE JX - JXU TIER 3 - MAXXUM - MXU - OPTUM CVX - PUMA CVT 165-230 - PUMA CVX 165-230 - PUMA TIER 4B - PUMA CVT TIER 4B - PUMA CVX TIER 4B - PUMA CVX STAGE V - PUMA STAGE V - QUANTUM F - QUANTUM N - QUANTUM V - QUANTUM C STEYR: KOMPAKT - PROFI - PROFI TIER 3 - CVT 6130-6160 - CVT 6165-6230 - CVT TIER 4B - CVT STAGE V - TERRUS CVT	4215604M2 - 2853135 - 504384724 - 84383461

TERMOSTATI
THERMOSTATS
THERMOSTAT
THERMOSTAT
TERMÓSTATO





PERKINS-LANDINI

ARTICOLO	DISEGNO	APPLICAZIONE	OEM
12362	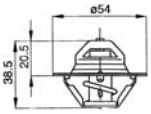	152D P4 L4 4A - 270/4A - 270D/P6/6 305/6 - 340/L4 MF 780 Combine /4A, 270 MF F.E.35 P3/3A TV 8.510 - V8/510	4A236M PF52845
12173	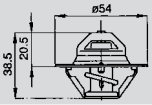	3.144 A3.144 - 3.152 A3.152 4.107 A4.107 4.108 - 4.192 4.203 A4.212 4.270 - 4.99 A4.99 6PF288 6PF305 A4.236 4.236 A4.248 - D3.152 AD3.152 - DZ101 T8.510	2485666 PF52842
12364	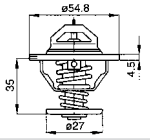	T6.354.3	2485679 2485613 2485605
13407	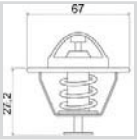	MWM PERKINS SISU STEYR YANMAR	2485C024 2485C034 2485C036 4224624M1 4224639M1 4223770M1 V836666334
13406		Serie 3400 MF Serie REX - TECHNOFARM - VIGNETI - MULTIFARM	4133L502 4133L508 4225297M1 4236403M1

BULBO PER TERMOMETRI OLIO-ACQUA
BOULE POUR TERMOMETRE HUILE-EAU
OIL-WATER GAUGES BULB
ÖL-WASSER THERMOMETER WULST
BULBO PARA TERMOMETRO ACEITE-AGUA


36999



ALTEZZA 40 mm - CHIAVE 19

ARTICOLO	DESCRIZIONE	APPLICAZIONI	OEM
35658	5/8" - 18 UNF	LANDINI Serie: 500 - 550 - 30 - 40 - 60 - 70 - 530 - 560 - LARGE Prima Serie - Trekker - Cingolati Meccanici MF Serie: 100 - 200 - 300 - 300XL - 300 S - 100 VFS - 300VFS	1877731M92
35659	M16 x 1,5	NEW HOLLAND Serie: TK - 66 - 90 - 93 - 94 - L - TL - TN - WINNER	4171667 87694766
36999	M22 x 1,5	FORD: Serie 10 S - 30 FIAT - Serie TK - 66 - 76 - 80 - 90 - WINNER - 250 - 300 - 450 - 450R - 480 - 480S - 500 - 500S - 446 - 466 - 566 - 666 - 766 - 605C - 640 - 1000 NORMALE - 1000 SUPER - 650 - 750 - 850 - 880 - 1300 NORMALE - 1300 SUPER	4178363 5108205 87694765

SENSORE TEMPERATURA ACQUA CNH
CAPTEUR TEMPÉRATURE EAU CNH
CNH WATER TEMPERATURE SENSOR
WASSERTEMPERATURSENSOR CNH
SENSOR TEMPERATURA AGUA CNH



ARTICOLO	DESCRIZIONE	APPLICAZIONI	OEM
37168	M16x1,5	FIAT: Serie T5 - TD 3/D/F - TK A/MA - TT D - TN FA/NA/A/DA/SA/VA CASE: Serie JX N/V	504088112

SENSORE TEMPERATURA ACQUA SAME
CAPTEUR TEMPÉRATURE EAU SAME
SAME WATER TEMPERATURE SENSOR
WASSERTEMPERATURSENSOR SAME
SENSOR TEMPERATURA AGUA SAME



ARTICOLO	DESCRIZIONE	APPLICAZIONI	OEM
37126	M14 x 1,5	**DEUTZ FAHR:** Agroclimber - Agrocompact - Agrofarm - Agrokid - Agrolux - Agroplus - Agrotrac **LAMBORGHINI:** 660V Agile - 775V Agile - C100 - C105 - C110 - C90 - C95 - C. 110 SIX CF100 - CF78 - CF80 - CF88 - CF90 - CF98 - CV70 - CV80 - Crono - 660-F Plus - 775-F Plus - 880-F Plus - 990-F Plus, Plus 100-F - Plus 55-F, Plus 70-F, Plus 75-F - 115 Formula, 135 Formula - Grand Prix - Grimper - Lampo - Premium - R1 - R2 - R3 - R4 - R5 - RF - RS - RV - Racing - Rekord - Runner - Sprint - Triumph **SAME:** Antares - Argon - Dorado - Explorer - Frutteto - Galaxy - Golden - Krypton - Laser - Rock - Roller - Rowcrop - Silver - Solaris - Supertitan - Tiger - Titan	2.7099.640.0 2.7099.640.0/10 2.7099.300.0 2.7099.220.0 04409288 04409276 04402342 04400956

Gli articoli qui descritti, prodotti da e/o per conto di CERMAG, sono da intendersi adattabili, quindi non originali, ai marchi indicati secondo REG. CE 1400/2002
All items described here, produced by and/or on behalf of CERMAG, are to be understood as adaptable, therefore not original, to the brands indicated according to REG. EC 1400/2002

SENSORE TEMPERATURA ACQUA JOHN DEERE

CAPTEUR TEMPÉRATURE EAU JOHN DEERE
JOHN DEERE WATER TEMPERATURE SENSOR
WASSERTEMPERATURSENSOR JOHN DEERE
SENSOR TEMPERATURA AGUA JOHN DEERE

new





ARTICOLO	DESCRIZIONE	APPLICAZIONI	OEM
37239	1/2" 14NPT 6-24V	Serie 20 - 30 - 35 - 40 - 50 - 5000 - 5003 - 5004 - 5005 - 5010 - 5015 - 5020 - 55 - 5D - 5E - 6000 - 6005 - 6010 - 6020 - 6030 - 7000 - 7005 - 7020 - 7030 - 8010 - 8R	RE51774 AZ15473 RE515494 AL24527 AZ12542 AL15473

Gli articoli qui descritti, prodotti da e/o per conto di CERMAG, sono da intendersi adattabili, quindi non originali, ai marchi indicati secondo REG. CE 1400/2002
All items described here, produced by and/or on behalf of CERMAG, are to be understood as adaptable, therefore not original, to the brands indicated according to REG. EC 1400/2002

RADIATORI IN RAME
RADIATEURS EN CUIVRE - COPPER RADIATORS - COPPER KÜHLER - RADIADORES DE COBRE

CASE IH



3 FILE

ARTICOLO	APPLICAZIONI	MISURE mm L	H	P	OEM
12834	353 - 383 - 423 - 453	410 445	510	95	3131579R91 787141R92

CASE IH



3 FILE

ARTICOLO	APPLICAZIONI	MISURE mm L	H	P	OEM
12835	433 - 533 - 633 - 733 - 833 - 933 - 440 - 540 - 640	490 530	550	75	3148115R94 3148115R93 3223389R91 3148113R94

CASE IH



4 FILE

ARTICOLO	APPLICAZIONI	MISURE mm L	H	P	OEM
12836	955XL - 956 - 956XL - 1055XL - 1056 - 1056XL	550	635	95	3399812R1

FIAT - NEW HOLLAND



5 FILE

ARTICOLO	APPLICAZIONI	MISURE mm L	H	P	OEM
11481	450 - 480 - 500 - 540 - 550 - 600 - 605 - 640	510	650	100	4956666 - 4981428 - 5104821 - 5139026 - 5139027 - 5139028 - 5163481 - 82980683 - 82981831

FIAT - NEW HOLLAND



4 FILE

ARTICOLO	APPLICAZIONI	MISURE mm L	H	P	OEM
11482	355-446-450-455-466-480-500-505-540-550-566-570-600-605-640-666-670-766-F4C a 3 cilindri	510	660	80	4973345 4986634 5012197 599105

FIAT - NEW HOLLAND



5 FILE

ARTICOLO	APPLICAZIONI	MISURE mm L	H	P	OEM
12775	80/66 - 80/88 - 70/66 - 82/93 - 88/93	509	627	100	5153483 5159617

FIAT - NEW HOLLAND



5 FILE

ARTICOLO	APPLICAZIONI	MISURE mm L	H	P	OEM
12778	82/94 - 100/55 TK - 100/90 - 110/90	553	695	110	5167365 5143885 5156061 5161005

FIAT - NEW HOLLAND



3 FILE

ARTICOLO	APPLICAZIONI	MISURE mm L	H	P	OEM
12776	FORD 3435-3935-4030-4135-45/66-50/66-55/75TK-56/66-60/66-60/76-62/76-62/86	470	583	100	5156033 5128854

Gli articoli qui descritti, prodotti da e/o per conto di CERMAG, sono da intendersi adattabili, quindi non originali, ai marchi indicati secondo REG. CE 1400/2002
All items described here, produced by and/or on behalf of CERMAG, are to be understood as adaptable, therefore not original, to the brands indicated according to REG. EC 1400/2002

segue RADIATORI IN RAME
RADIATEURS EN CUIVRE - COPPER RADIATORS - COPPER KÜHLER - RADIADORES DE COBRE

FIAT - NEW HOLLAND



5 FILE

ARTICOLO	APPLICAZIONI	MISURE mm			OEM
		L	H	P	
12773	1180 - 1280 - 1380	560	815	98	5109294 5103110

FIAT - NEW HOLLAND



5 FILE

ARTICOLO	APPLICAZIONI	MISURE mm			OEM
		L	H	P	
12779	WINNER F100 - F110 - F115 - F120 - F130	550	830	105	5167369 5167367 5150035

FIAT - NEW HOLLAND

new



4 FILE

ARTICOLO	APPLICAZIONI	MISURE mm			OEM
		L	H	P	
13465	Serie T3010 - T3020 - T3030 - T3040 - TCE40 - TCE45 - TCE50 - TCE55	450	390	100	9976250 87289552 87290477

FIAT - NEW HOLLAND



5 FILE

ARTICOLO	APPLICAZIONI	MISURE mm			OEM
		L	H	P	
12772	Serie TD55 - TD60 - TD65 - TD70 - TD75 - TD80 - TD90 - TD95D	555	640	105	5099122 5096595

FIAT - NEW HOLLAND



3 FILE

ARTICOLO	APPLICAZIONI	MISURE mm			OEM
		L	H	P	
12780	Serie TK-SL-TL 3 FILE	555	635	105	5169271

FIAT - NEW HOLLAND



4 FILE

ARTICOLO	APPLICAZIONI	MISURE mm			OEM
		L	H	P	
12774	65.46 - 55.56 - 60.56 - 65.56 - 70.56 - 70.65 - 80.65 - 55.60 - 60.65 - 65.66 - 70.66 - 80.66 - 60.75 - 62.85 - 55.88 - 60.88 - 65.88 - 70.88 - 60.93 - 65.93 - 72.93 - 60.94	515	655	100	5153481 5159615 5096597

FIAT - NEW HOLLAND



4 FILE

ARTICOLO	APPLICAZIONI	MISURE mm			OEM
		L	H	P	
12784	4430 - 4230 - 70/76 - 72/86 - 80/76 - 72/86 - 82/86 - TK 60/75V - TK 60/85V SERIE 76-86-F	470	565	105	44908541

FIAT - NEW HOLLAND



5 FILE

ARTICOLO	APPLICAZIONI	MISURE mm			OEM
		L	H	P	
12777	55/90 - 60/90 - 65/90 - 70/90 - 80/90 - 90-90 3FL. C/FORO - 580 - 680 - 780 - 880 - 980	555	675	110	5156059 4997175

Gli articoli qui descritti, prodotti da e/o per conto di CERMAG, sono da intendersi adattabili, quindi non originali, ai marchi indicati secondo REG. CE 1400/2002
All items described here, produced by and/or on behalf of CERMAG, are to be understood as adaptable, therefore not original, to the brands indicated according to REG. EC 1400/2002

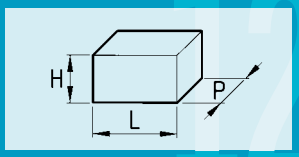

segue RADIATORI IN RAME
RADIATEURS EN CUIVRE - COPPER RADIATORS - COPPER KÜHLER - RADIADORES DE COBRE

FIAT - NEW HOLLAND



4 FILE

ARTICOLO	APPLICAZIONI	MISURE mm L	H	P	OEM
12708	211-214-215-231-251	357	500	70	585465

FIAT - NEW HOLLAND



4 FILE

ARTICOLO	APPLICAZIONI	MISURE mm L	H	P	OEM
11478	411-451-C F4C a 4 cilindri	425	660	110	576976

FIAT - NEW HOLLAND



4 FILE

ARTICOLO	APPLICAZIONI	MISURE mm L	H	P	OEM
11479	650 - 715 - 750 (IIª e IIIª serie) 805C - FL6	465	640	105	4950225 592423 44010824 44089044

FIAT - NEW HOLLAND



4 FILE

ARTICOLO	APPLICAZIONI	MISURE mm L	H	P	OEM
12781	N.H.: L60 - L65 - L75 - L85 - L95 - TK - TL FORD: 4635 - 4835 - 5635 - 6635 - 7635 CASE: JX70U - JX80U - JX90U - JX100U	555	615	105	S5169275 5169275 5169128

FIAT - NEW HOLLAND



4 FILE

ARTICOLO	APPLICAZIONI	MISURE mm L	H	P	OEM
12782	S. TNF80-95F - TN75 4FL - TN90F	465	610	110	5172928 5172926

FIAT - NEW HOLLAND



5 FILE

ARTICOLO	APPLICAZIONI	MISURE mm L	H	P	OEM
13149	140/90 - 160/90 - 180/90 - 160/55 - 1880				5129229

FIAT - NEW HOLLAND



4 FILE

ARTICOLO	APPLICAZIONI	MISURE mm L	H	P	OEM
13150	850 - 1000				4951039

LANDINI



4 FILE

ARTICOLO	APPLICAZIONI	MISURE mm L	H	P	OEM
13255	Serie REX TOP RESTYLING: 100GE-100GT - 100F- 110GE - 110GT- 110F - 120GE- 120GT- 120F Serie REX TECHNO RESTYLING: 100GE- 100GT - 100F- 110GE - 110GT- 110F - 120GE- 120GT- 120F	435	500	105	6505041M91

Gli articoli qui descritti, prodotti da e/o per conto di CERMAG, sono da intendersi adattabili, quindi non originali, ai marchi indicati secondo REG. CE 1400/2002
All items described here, produced by and/or on behalf of CERMAG, are to be understood as adaptable, therefore not original, to the brands indicated according to REG. EC 1400/2002

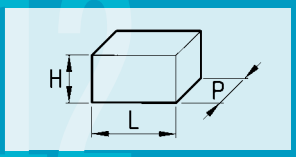

segue RADIATORI IN RAME
RADIATEURS EN CUIVRE - COPPER RADIATORS - COPPER KÜHLER - RADIADORES DE COBRE

LANDINI

new



4 FILE

ARTICOLO	APPLICAZIONI	MISURE mm L	H	P	OEM
13465	**LANDINI** Mistral / EPA2: 40, 45, 50, 55 Serie 2: 2-045, 2-050 **MC KORMICK** GM Series: 40, 45, 50, 55 X2 Series: X2.20, X2.30 **VALPADANA** 1540, 1545, 1550, 1555	450	390	100	4203325M92 4203325M91

LANDINI MASSEY FERGUSON



4 FILE

ARTICOLO	APPLICAZIONI	MISURE mm L	H	P	OEM
11484	C4500-C4830-C5500-C5830-C6500-C7800-5500- 5830-5840-6500-6550-6830-6840-7500-7550-7830-8500-8550-8830 MF 154-174-184-194-233-234-253-254-273-274-283-284-293-294	480	650	95	1824627M91

LANDINI MASSEY FERGUSON



5 FILE

ARTICOLO	APPLICAZIONI	MISURE mm L	H	P	OEM
12786	Rex Cab 90 - Rex Foot Step 90 - Serie60 8860-7880-8880-9060 - Advantage L95 - Atlas 85 - Atlas 90 - Blizzard 95 - Trekker C95-New80-New90	460	660	110	3647534M92 3658883M91 3547503M92

LANDINI MASSEY FERGUSON



4 FILE

ARTICOLO	APPLICAZIONI	MISURE mm L	H	P	OEM
13148	ADVANTAGE 65F - 65GT - 65L - 75F - 75GT - 75L - 85F - 85GT - 85L FRUTTETO 8560F - 8560V - 6560V - 6530L - 7530L - 8530L - 8530F TREKKER CF70	480	640	100	3308187M99

LANDINI MASSEY FERGUSON



5 FILE

ARTICOLO	APPLICAZIONI	MISURE mm L	H	P	OEM
12787	**LANDINI** 5860 - 5870 - 6030 - 6040 - 6060 - 6070 - 6860 - 6870 - 6880 - 7860 - 7870 - 7880 - 8860 - 8870 - 8880 - Blizzard 65/75/85 - C6830 - C7830 - C8860 - CF5030 - CF5830 - CF6030 - CF6060 - Blizzard 50 - Trekker CF65/75/85/C75-85 - Trekker new 70/C/F/L - 80/C/F/L - 90/C/F/L **MASSEY FERGUSON** 164 - 233 - 234CF - 244CE - 253 - 254CF - 263T - 264T/TCF/TS - 273 - 274C/CF/SK - 283 - 284 - 293 - 294/C/S - 363/LX/S - 364CF - 373/LX/S - 376/C/CF/XCF - 377 - 383/LX/S - 387 - 393/LX/S - 394C - 396/C/CF - 397	470	660	110	3666234M91 3307942M97 3308481M98 3308481M99 3655084M92 3648755M92

LANDINI MASSEY FERGUSON



3 FILE

ARTICOLO	APPLICAZIONI	MISURE mm L	H	P	OEM
13147	REX60 - REX60FP - REX60GE ADVANTAGE 55F - 55GT - 55L - 60F - 60GT - 60L VIGNETO REX 60V FRUTTETO 6530F TREKKER CF60	480	640	110	3660549M92 3551641M92

Gli articoli qui descritti, prodotti da e/o per conto di CERMAG, sono da intendersi adattabili, quindi non originali, ai marchi indicati secondo REG. CE 1400/2002
All items described here, produced by and/or on behalf of CERMAG, are to be understood as adaptable, therefore not original, to the brands indicated according to REG. EC 1400/2002

segue RADIATORI IN RAME
RADIATEURS EN CUIVRE - COPPER RADIATORS - COPPER KÜHLER - RADIADORES DE COBRE

LANDINI
MASSEY FERGUSON

new



4 FILE

ARTICOLO	APPLICAZIONI	MISURE mm			OEM
		L	H	P	
13508	**LANDINI** 10000/S/MK3 - 13000 **MASSEY FERGUSON** 1014 - 1024	560	750	100	3304168M92

MASSEY FERGUSON

new



5 FILE

ARTICOLO	APPLICAZIONI	MISURE mm			OEM
		L	H	P	
13502	5425 - 5435 - 5445 - 5455 - 6235/HV - 6245/HV - 6255/HV - 6260 - 6445	565	530	134	3786392M1 3786444M1

TAPPI RADIATORE
BOUOCHONS RADIATEUR
RADIATOR PLUGS
KÜHLERSTOPFEN
TAPONES RADIADOR



FIAT - NEW HOLLAND

ARTICOLO	APPLICAZIONI	OEM
11053	Tappo radiatore per FIAT 315 - 415 - 615 - 715	588971
11054	Tappo radiatore per FIAT 18 - 211 - 215 - 250 - 300 - 312 - 350 - 411 - 420 - 450 - 480 - 500 - 540 - 550 - 570 - 580 - 640 - 450 - 670 - 750 - 850 - 311C - 355C - 411C - 455C - 555C - 655C	590054 4051529 4988491
11055	Tappo radiatore alto per FIAT	4075101 4256225 87569398
11056	Tappo grande per radiatore FIAT - OM 513 R - 50C - 80C - 90C - 100C - 120C	4959324 576992 4957787 4959324 8512472
11057	Tappo radiatore per FIAT 55.90 - 60.90 - 70.90 - 80.90 - 100.90 - 110.90 - F100 - F110 - F120 - F130	4999682
11670	Tappo radiatore per FR7 - FR78 - FR9 - FD14E - FO30 - FL14E - FR10 - FR10B - FR15B - FR20 - FR20B - FR20B Turbo	76027863 76008464 790057933

Gli articoli qui descritti, prodotti da e/o per conto di CERMAG, sono da intendersi adattabili, quindi non originali, ai marchi indicati secondo REG. CE 1400/2002
All items described here, produced by and/or on behalf of CERMAG, are to be understood as adaptable, therefore not original, to the brands indicated according to REG. EC 1400/2002

12

VASO ESPANSIONE
VASE D'EXPANSION
EXPANSION RESERVOIR
AUSDEHNUNGSGEFÄSS
DEPÓSITO DE EXPANSIÓN



ACCESSORI



TAPPO PER VASO ESPANSIONE 13251
OEM: 4274034

13252

CNH

ARTICOLO	APPLICAZIONI	OEM
13251	SERIE 90 - SERIE 66 - SERIE 94 - SERIE WINNER - SERIE TN - SERIE 55 CINGOLATI - SERIE TK CINGOLATI	5142463

SERBATOIO COMANDO FRENI SAME
RÉSERVOIR COMMANDE FREINS SAME
SAME BRAKE CONTROL TANK
BEHÄLTER FÜR BREMSSTEUERUNG SAME
DEPÓSITO CONTROL FRENOS SAME



ACCESSORI



TAPPO PER SERBATOIO SAME 13395
OEM: 0.257.6654.3/10

13396

SAME

ARTICOLO	APPLICAZIONI	OEM
13395	ANTARES 110 / 130 EXPLORER II 60 / 70 / 80 / 90 LASER 100	0.257.6654.4/20

SERBATOIO RADIATORE NEW HOLLAND
RÉSERVOIR RADIATEUR NEW HOLLAND
NEW HOLLAND RADIATOR TANK
KÜHLERBEHÄLTER NEW HOLLAND
DEPÓSITO RADIADOR NEW HOLLAND



CNH

ARTICOLO	APPLICAZIONI	OEM
13400	**CNH:** Serie TM - Serie M - Serie TS **CASE:** Serie CVX - Serie HXM - Serie MXU **STEYR:** 120, 130, 150, 170 4100, 4115, 6115, 6125, 6135	82019583 82009886

TUBI PER RADIATORE LUNGHI 1 METRO
TUBES POUR RADIATEUR LONGUEUR 1 METRE
1-METER LENGTH RADIATOR PIPES
KÜHLERLEITUNG MIT 1 METER LÄNGE
TUBOS PARA RADIADOR LONGITUD 1 METRO



ARTICOLO	Ø INTERNO mm	Ø ESTERNO mm	PRESSIONE D'ESERCIZIO bar	PRESSIONE DI SCOPPIO bar
12665	20	26	4	12
12666	25	32		
12667	30	38		
12668	32	40		
12669	35	43		
12670	38	46		
12671	40	48		
12672	45	54		
12673	50	60		

TUBO GRECATO PER RADIATORE IN ROTOLI DA 10 METRI
TUBES POUR RADIATEUR LONGUEUR 10 METRE
10-METER LENGTH RADIATOR PIPES
KUHLER SHCALUCHROLLE 10 METER
TUBOS PARA RADIADOR LONGITUD 10 METRO





ARTICOLO	Ø INTERNO mm	Ø ESTERNO mm	PRESSIONE D'ESERCIZIO bar	PRESSIONE DI SCOPPIO bar
13114	20	30	10	30
13115	25	35	10	30
13116	28	38	10	30
13117	30	40	10	30
13118	32	43	10	30
13119	35	46	10	30
13120	38	48	10	30
13121	40	51	10	30
13122	45	55	10	30
13123	51	63	10	30

Gli articoli qui descritti, prodotti da e/o per conto di CERMAG, sono da intendersi adattabili, quindi non originali, ai marchi indicati secondo REG. CE 1400/2002
All items described here, produced by and/or on behalf of CERMAG, are to be understood as adaptable, therefore not original, to the brands indicated according to REG. EC 1400/2002

MANICOTTI
MANCHONS - COUPLING - SPANNÜLSENSATZ - SEPARADORES

MANICOTTI PER TRATTORI FIAT - FIAT ALLIS
MANCHONS POUR TRACTEURS FIAT - FIAT ALLIS
COUPLINGS FOR FIAT - FIAT ALLIS TRACTORS
MUFFEN FÜR TRAKTOREN FIAT - FIAT ALLIS
MANGUITOS PARA TRACTORES FIAT - FIAT ALLIS

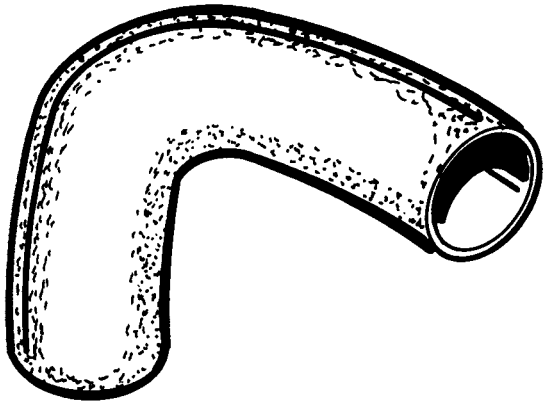

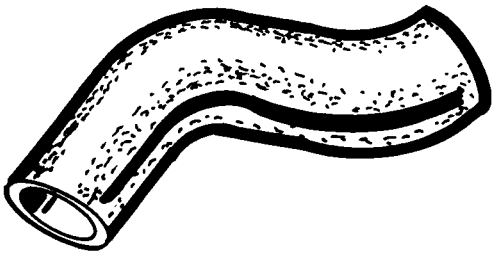

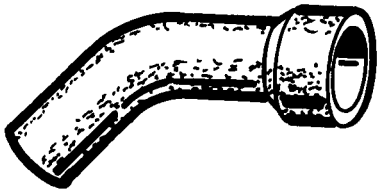

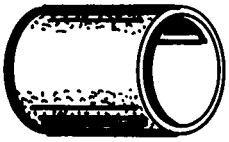

MANICOTTI RADIATORE

ARTICOLO	APPLICAZIONI	OEM
10886	Inferiore per: 480 - 540 - 640 - 780 - 1000 - Ecc. 355C - 455C - 555C - 605C	596152
10887	Inferiore per: FL 10 - FL 10B - AD/BD10 - AD/BD10B FL 14 - 10 B	4953822
10888	Inferiore per: 80C - 90C - 100C - 120C - AD/BD7C - 7L	4971643
10889	Inferiore per: 411C - 411R	10135686
10890	Inferiore per: 415	10134986
10891	Inferiore per: 18R - 211R - 215R - 50C/1	10142186
10892	Superiore per: 480 - 540 - 355C - 455C - Ecc.	4950088 5127416
10893	Superiore per: 1000	4951084
10894	Superiore per: 750 - 655C.2	4951429
10895	Superiore per: 850	4952243
10899	Superiore per: 100C - 120C - AD/BD9-9	4971644
10900	Superiore per: 580 - 680 - 780 - 980 - 60.90 - 70.90 80.90 - 90.90 - Ecc.	4997263 5111527
10901	Superiore per: 570 - 670 - 465C - 565C - 665C - 765C 466 - 566 - 666 - 766 - Ecc.	5104825
10902	Superiore per: FL 14C	79011400
10903	Superiore per: 18 - 211 - 215 - 250	10146086
10952	Superiore radiatore per: FL10C	79013093 79019804
10936	Superiore radiatore per: FL10 - AD/BD10	4957299 79001576

MANICOTTO POMPA ACQUA

ARTICOLO	APPLICAZIONI	OEM
10918	Mod. 18R - 211R - 215R - 411R - 415R - 411C	4579906
10920	Mod. 650R/1ª - 715R/1ª - 750R/1ª - 850R/1ª - 80C - 90C - 655C/1ª	8813238
10921	Inferiore per: FL10 - FL10B - AD/BD10 - AD/BD10B 100C - 120C	8815030 4953249
10922	Mod. 650R/2ª - 715R/2ª - 750R/2ª - 850R/2ª - 8880R - 50C/2 - 80C - 90C - 100C - 120C - 655C/2ª	8819913
10923	Mod. 650R - 750R - 50C/2 - 655C	8820051
10925	Mod. 100C - 120C - AD/BD9	8826928
10934	Mod. 10C - FL9 - FL10C - FH150 - 220 - 300 - FL14C - 120C - 160.90 DT - 1355	98432897 4640236 4787632

Gli articoli qui descritti, prodotti da e/o per conto di CERMAG, sono da intendersi adattabili, quindi non originali, ai marchi indicati secondo REG. CE 1400/2002
All items described here, produced by and/or on behalf of CERMAG, are to be understood as adaptable, therefore not original, to the brands indicated according to REG. EC 1400/2002

segue MANICOTTI
MANCHONS - COUPLING - SPANNÜLSENSATZ - SEPARADORES

MANICOTTI PER TRATTORI FIAT - FIAT ALLIS
MANCHONS POUR TRACTEURS FIAT - FIAT ALLIS
COUPLINGS FOR FIAT - FIAT ALLIS TRACTORS
MUFFEN FÜR TRAKTOREN FIAT - FIAT ALLIS
MANGUITOS PARA TRACTORES FIAT - FIAT ALLIS

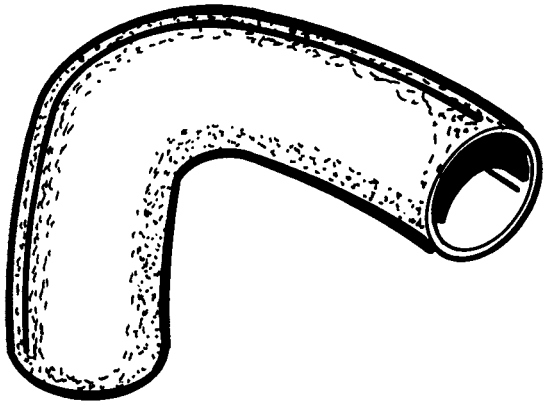

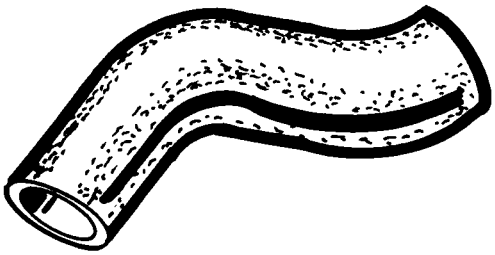

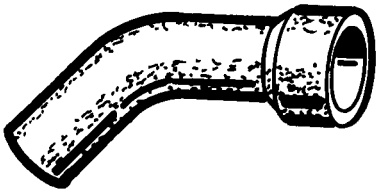

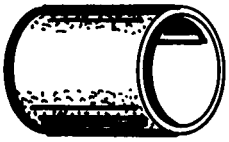

SERIE MANICOTTI RADIATORE

ARTICOLO	APPLICAZIONI COMPLETE DI FASCETTE STRINGITUBO	OEM
10904	Mod. 215 - 211	4578404 10146086 10142186 98425462
10905	Mod. 312 / 2ª Serie - 312 C / 2ª Serie	595935 10130786 10134686 4583999
10906	Mod. 411 - 411C	10154880 12084780 10133386
10907	Mod. 450 - 480 - 540 - 550 - 640 - 355C - 455C - 505C - 605C	4950088 596152
10908	Mod. 466 - 566 - 570 - 666 - 766 - 55/66 - 60/66 - 70/66 80/66 - 465C - 565C - 665C - 765C - 82/86F	5104825 596152
10909	Mod. 580 - 680 - 780 - 780DT - 980 - 980DT - 55/90 60/90 - 70/90 - 80/90 - 90/90 - 100/90	5111527 596152
10910	Mod. 1000 - 1000DT	4951084 597054 596152
10911	Mod. 1300 - 1300DT	44018952 501833 4964895 4990689 8825910 38813916 8828844
10916	Mod. OM 650 - 650DT - 750 - 750DT	4951429 4950426 8820051 8819913 8813238
10917	Mod. OM 850	4952243 8819913 8813238 8820051 597049
12791	Mod. 115.90/DT - 130.90/DT	5121678 12077185 5123171
12792	Mod. 140.90/DT	5107001 5123171 12077185
12793	Mod. TL100	5166566 596152

MANICOTTI VARI

ARTICOLO	APPLICAZIONI	OEM
10928	Tubazione scambiatore di calore per: 14C - FL14C - FL14 - FD14 Manicotto FR20 - FL20 - FL14D - AD/BD20 - 20	4865234 4578607
10929	Manicotto termostato per: 25R - 312R - 25C - 311C	550844
10935	Manicotto filtro aria per: 450R - 480R - 500R - 540R - 550R - 640R - 355C - 455C - 555C - 605C - FL10 - FL10B - AD/BD10 - AD/BD10B	4952552
10938	Manicotto tubazione olio sollevatore per: 100.90 - 110.90 - 115.90 - 130.90 - 140.90 - 160.90 - 180.90	5109879
10939	Manicotto tubazione olio sollevatore per: 45.66 - 55.66 - 60.66 - 60.90 - 70.90 - 80.90 - 90.90	5118862
10940	Manicotto tubazione olio per: 115.90 - 130.90 - 140.90 - 160.90	5123074
10942	Manicotto circolazione acqua per: 90C - 80C - FL8C - AD/BD7C	8825784
10943	Manicotto tubazione acqua per: 8B - AD/BD8 - 8 - FL9	8827312
10944	Manicotto termostato 880	8830636
10946	Manicotto diritto per: 315R - 312R - 411R - FL14 - AD/BD14	10134686
10949	Manicotto diritto tubazioni per: FL12 - FL14	12088086
10926	Manicotto filtro per 312R	570363

Gli articoli qui descritti, prodotti da e/o per conto di CERMAG, sono da intendersi adattabili, quindi non originali, ai marchi indicati secondo REG. CE 1400/2002
All items described here, produced by and/or on behalf of CERMAG, are to be understood as adaptable, therefore not original, to the brands indicated according to REG. EC 1400/2002

segue MANICOTTI
MANCHONS - COUPLING - SPANNÜLSENSATZ - SEPARADORES

MANICOTTI PER TRATTORI LANDINI
MANCHONS POUR TRACTEURS LANDINI
COUPLINGS FOR LANDINI TRACTORS
MUFFEN FÜR TRAKTOREN LANDINI
MANGUITOS PARA TRACTORES LANDINI

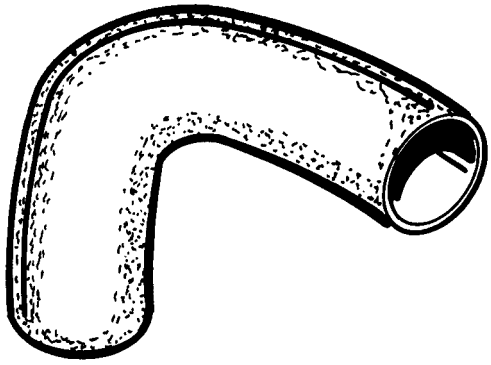

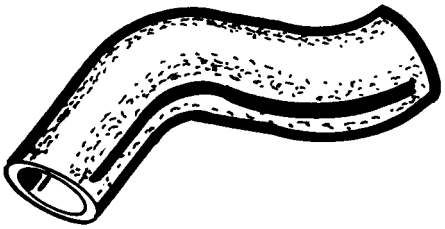

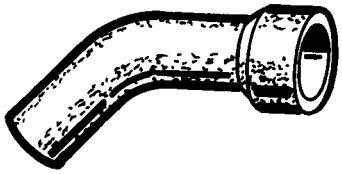

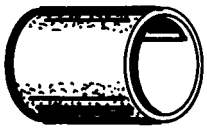



MANICOTTI RADIATORE

ARTICOLO	APPLICAZIONI	OEM
11688	Manicotto inferiore radiatore per R3000 - R4000 - R4500 - R5000 - C4000	973765M1
11689	Manicotto inferiore radiatore per C4000 - C5000 - C.I. 5000 Special	976699M1
11690	Manicotto superiore radiatore per R4000 - R4500 - R5000 - C4000 - C5000	973116M1
11691	Manicotto inferiore radiatore per R6000 - C4500 - C5500	1824634M1
11692	Manicotto superiore radiatore per R6000 - R5500 - R5600 - R7500 - R8500	1824633M1
11693	Manicotto inferiore radiatore per R6500 - R7500 - R8500	1424533M1
11694	Manicotto inferiore radiatore per R6550 - R7550 - R8550	1427275M1
11695	Manicotto superiore radiatore per R6550 - R7550 - R8550	1427274M1
11696	Manicotto superiore radiatore per R13500 - R14500	1425332M1
11697	Manicotto inferiore radiatore per R12500 - R14500 - R10000 2ª Serie	1425333M1
11698	Manicotto inferiore radiatore per R9500 - R10000 1ª Serie	3301095M1
11699	Manicotto superiore radiatore per R10000 1ª Serie	3301097M1
11700	Manicotto superiore radiatore per R9500	1822671M1

MANICOTTI POMPA ACQUA

ARTICOLO	APPLICAZIONI	OEM
11701	Manicotto pompa acqua per R4000 - R4500 - R5000 - R5500 - C4500 - C5500	34821422M1
11702	Manicotto per termostato e pompa acqua per R4000 - R4500 - R5000 - R5500 - C4000 - C5000 - C4500 - C5500 - C.I. 5000	976731M1

KIT MANICOTTI

ARTICOLO	APPLICAZIONI	OEM
new **13409**	**PERKINS** KIT manicotto più fascette 9500 - 10000 - 12500 - 14500 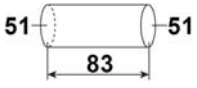	U5MH0028 U5MH0029 6680170A1 3637427M91

Gli articoli qui descritti, prodotti da e/o per conto di CERMAG, sono da intendersi adattabili, quindi non originali, ai marchi indicati secondo REG. CE 1400/2002
All items described here, produced by and/or on behalf of CERMAG, are to be understood as adaptable, therefore not original, to the brands indicated according to REG. EC 1400/2002

12

TUBI ACQUA PER TRATTORI FIAT - NEW HOLLAND

TUYAU EAU POUR FIAT - WATER TUBE FOR FIAT - WASSER RÖHRE FÜR FIAT TRAKTOREN - TUBOS AGUA PARA TRACTORS FIAT


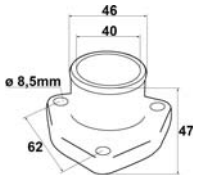

ARTICOLO	DESCRIZIONE	OEM
11364	Tubo acqua in alluminio per termostato FIAT-OM dal 250 al 1380	599810 4599810 4661543
11365	Guarnizione per tubo	4599809



ARTICOLO	DESCRIZIONE	OEM
11369	Tubo acqua portatermostato FIAT dal 250 al 1380	4601625



ARTICOLO	DESCRIZIONE	OEM
11370	Tubo acqua FIAT dal 250 al 1000 - FL - 4	4615794 4673807
11371	Guarnizione per tubo	4673810



ARTICOLO	DESCRIZIONE	OEM
11372	Tubo acqua FIAT Serie 90 - dal 250 al 1000 - FL. 4	4770247
11373	Guarnizione per tubo A.	4770435 4848840



ARTICOLO	DESCRIZIONE	OEM
11380	Tubo supporto pompa acqua FIAT 55 - 60 - 70 - 80 - FL/AD 6-7-8	558394



ARTICOLO	DESCRIZIONE	OEM
11381	Collettore acqua su testa FIAT dal 311 al 352	555851 570304 595851



ARTICOLO	DESCRIZIONE	OEM
11382	Tubo uscita acqua radiatore FIAT dal 311 al 352	570357



ARTICOLO	DESCRIZIONE	OEM
11387	Tubo acqua FIAT dal 311/312 al 332	576026



ARTICOLO	DESCRIZIONE	OEM
11388	Tubo acqua OM 50 - 750 - 850	8818461



ARTICOLO	DESCRIZIONE	OEM
11391	Tubo acqua FIAT dal 850 al 1000 FL-4	4614160 4697838



ARTICOLO	DESCRIZIONE	OEM
11392	Tubo acqua FIAT dal 355 al 1000 FL-4	4956119 4614112 4614162 4614165 5117300



ARTICOLO	DESCRIZIONE	OEM
11396	Tubo acqua inferiore FIAT 250 - 255 - 300	4614647

Gli articoli qui descritti, prodotti da e/o per conto di CERMAG, sono da intendersi adattabili, quindi non originali, ai marchi indicati secondo REG. CE 1400/2002
All items described here, produced by and/or on behalf of CERMAG, are to be understood as adaptable, therefore not original, to the brands indicated according to REG. EC 1400/2002

segue TUBI ACQUA PER TRATTORI FIAT - NEW HOLLAND

TUYAU EAU POUR FIAT - WATER TUBE FOR FIAT - WASSER RÖHRE FÜR FIAT TRAKTOREN - TUBOS AGUA PARA TRACTORS FIAT



ARTICOLO	DESCRIZIONE	OEM
11401	Tubo acqua con porta rubinetto FIAT dal 415 al 1300	4580705 8825941



ARTICOLO	DESCRIZIONE	OEM
11406	Tubo acqua FIAT 315R	589525



Solo con pompa 12475

ARTICOLO	DESCRIZIONE	OEM
12837	FIAT-NEW HOLLAND: 45.66 - 55.66 - 55.46 - 55.65 - 55.66 - 55.90 - 60.46 - 60.65 - 60.66 - 60.90 - 65.46 - 65.66 - 65.90 - 70.65 - 70.66 - 70.90 - 80.65 - 80.66 - 80.90 - 85.55 - 90.90 - 95.55C - 100.90 - 115.90 -140.90DT SERIE 76 - 86 - 93 - 94 SERIE TNF - TN65F - TN75F - TN90F FIAT ALLIS: FL4 - FD5 - FL5 - FB7 - FD7 - FL7 - FR7 - FD9 - FR9 - FD10 - FL10 - FR10 - FR11 - FE12 - FE16 - FE18 - FA120 - FH120 - FR130 - FH150 - FH200 - - Tutti i modelli da 1/93 in avanti	98415712

new



Solo con pompa 12130

ARTICOLO	DESCRIZIONE	OEM
13279	FIAT-NEW HOLLAND: 45.66 - 55.46 - 55.65 - 55.66 - 55.90 - 60.46 - 60.65 - 60.66 - 60.90 - 65.46 - 65.66 - 65.90 - 70.65 - 70.66 - 70.90 - 80.65 - 80.66 - 80.90 - 85.55 - 90.90 - 95.55C - 100.90 - 115.90 -140.90DT SERIE 76 - 86 - 93 - 94 SERIE TNF - TN65F - TN75F - TN90F FIAT ALLIS: FL4 - FD5 - FL5 - FB7 - FD7 - FL7 - FR7 - FD9 - FR9 - FD10 - FL10 - FR10 - FR11 - FE12 - FE16 - FE18 - FA120 - FH120 - FR130 - FH150 - FH200 - - Tutti i modelli da 1/93 in avanti	98464616

Gli articoli qui descritti, prodotti da e/o per conto di CERMAG, sono da intendersi adattabili, quindi non originali, ai marchi indicati secondo REG. CE 1400/2002
All items described here, produced by and/or on behalf of CERMAG, are to be understood as adaptable, therefore not original, to the brands indicated according to REG. EC 1400/2002

12

GIUNTI VISCOSTATICI DI RAFFREDDAMENTO
JOINTS VISCOSTATIQUES DE REFROIDISSEMENT - VISCOSTATIC COOLING JOINTS - VISCO-KÜHLKUPPLUNGEN - EMBRAGUES VISCOSOS DE REFRIGERACIÓN

SCHEMA DI MONTAGGIO

new

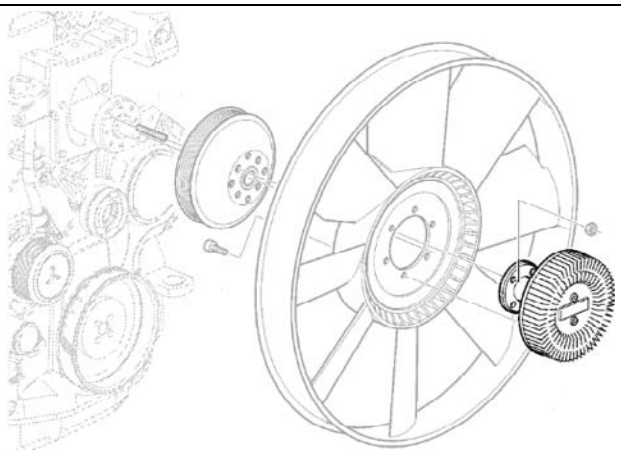

CASE - NEW HOLLAND (CNH)

new



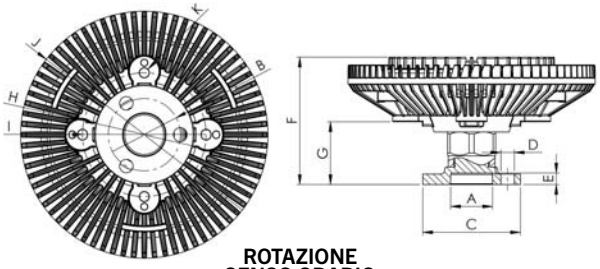

ROTAZIONE SENSO ORARIO

RICAMBI



VENTOLA DI RAFFREDDAMENTO A 11 PALE
OEM 5187803

13258

ARTICOLO	A mm	B mm	C mm	D mm	E mm	F mm	G mm	H mm	I mm	J mm	K mm	APPLICAZIONI	OEM
13257	Ø 28	Ø 48	Ø 62,5	3x Ø 9	7,7	76,2	34,2	Ø 66,7	Ø 82,5	Ø 165	4xM8	TN55, TN65, TN70, TN75, TN55D, TN65D, TN70D, TN75D, TN55S, TN65S, TN70S, TN75S	5187805 47130509

CASE - NEW HOLLAND (CNH)

new



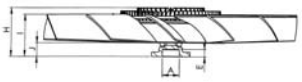

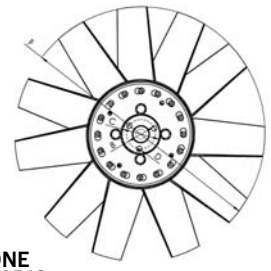

ROTAZIONE SENSO ORARIO

ARTICOLO	A mm	B mm	C mm	D mm	E mm	F mm	H mm	I mm	J mm	APPLICAZIONI	OEM
13289	Ø 28	Ø 48	Ø 63	3x Ø 9	12	Ø 417	79,5	69,3	22,9	**CNH:** TN70F, TN75FA, TN75N, TN80F, TN85FA, TN75NA, TN95F, TN95FA, TN65N, TN55V, TN60VA, TN65V, TN70VA, TN75V, TN75VA **CASE:** JX 1060V/1070V/1075V/1095V/1070N/1075N/1095N	5190090

CASE - NEW HOLLAND (CNH)

new



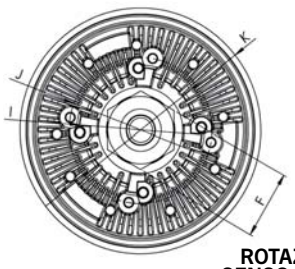

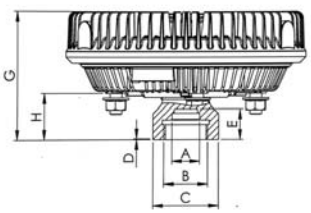

ROTAZIONE SENSO ORARIO

ARTICOLO	A mm	B mm	C mm	D mm	E mm	F mm	G mm	H mm	I mm	J mm	K mm	APPLICAZIONI	OEM
13308	Ø 19 H8	M30x2	Ø 44,6	0,5	20,2	45	84,9	30,5	Ø 82,5	Ø 96,7	Ø 163	**CASE:** Maxxum - Mxm **FORD:** Serie 40 **NEW HOLLAND:** Serie T6 - Serie T60 - Serie TM - Serie TS	81862862

Gli articoli qui descritti, prodotti da e/o per conto di CERMAG, sono da intendersi adattabili, quindi non originali, ai marchi indicati secondo REG. CE 1400/2002
All items described here, produced by and/or on behalf of CERMAG, are to be understood as adaptable, therefore not original, to the brands indicated according to REG. EC 1400/2002

segue GIUNTI VISCOSTATICI DI RAFFREDDAMENTO

JOINTS VISCOSTATIQUES DE REFROIDISSEMENT - VISCOSTATIC COOLING JOINTS - VISCO-KÜHLKUPPLUNGEN - EMBRAGUES VISCOSOS DE REFRIGERACIÓN

CASE - NEW HOLLAND (CNH)



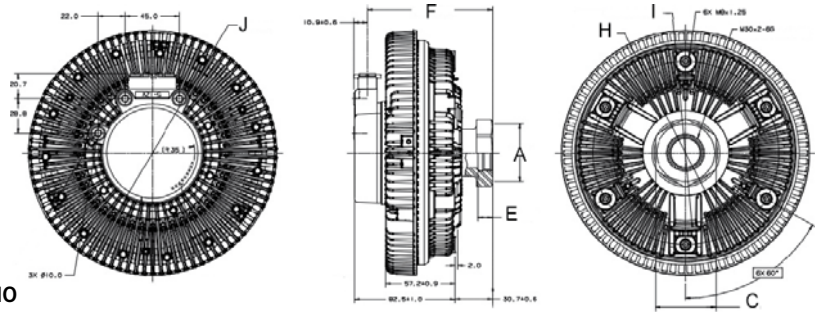

ROTAZIONE
SENSO ORARIO

ARTICOLO	A mm	B mm	C mm	D mm	E mm	F mm	H mm	I mm	J mm	APPLICAZIONI	OEM
13309	47,9	-	49,9	-	11,91	102,8	152,0	124,9	203,8	**CASE:** Mxm **NEW HOLLAND:** Serie TM	82025803

CASE - NEW HOLLAND (CNH)

new



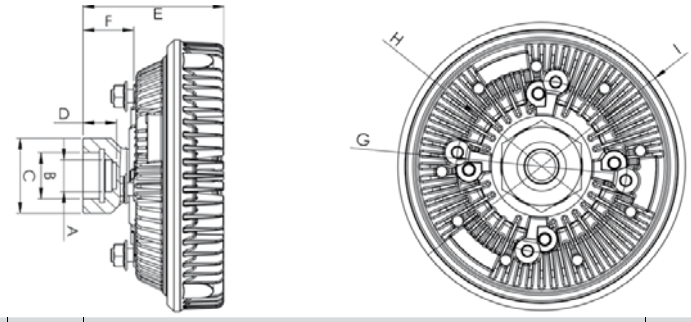

ROTAZIONE
SENSO ORARIO

ARTICOLO	A mm	B mm	C mm	D mm	E mm	F mm	G mm	H mm	I mm	APPLICAZIONI	OEM
13481	Ø 19 H8	M30x2 LH	45	20,2	84,9	30,5	82,5	96,7	163	**FORD:** 8160 - 8260 - 8360 - 8560 **NEW HOLLAND:** Serie TM - M	82000845

CASE - NEW HOLLAND (CNH)



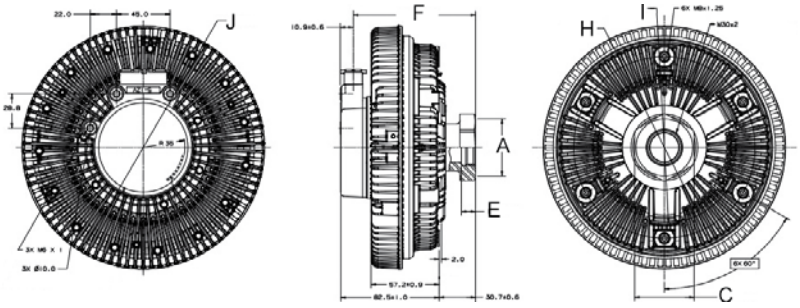

ROTAZIONE
SENSO ORARIO

ARTICOLO	A mm	B mm	C mm	D mm	E mm	F mm	H mm	I mm	J mm	APPLICAZIONI	OEM
13310	47,9	-	49,9	-	11,91	102,8	152,4	126,9	203,8	**CASE:** Puma **NEW HOLLAND:** Serie T6 - Serie T7	87739304

CASE - NEW HOLLAND (CNH)



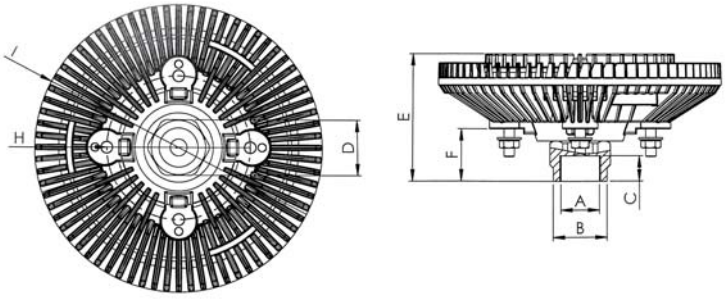

ROTAZIONE
SENSO ORARIO

ARTICOLO	A mm	B mm	C mm	D mm	E mm	F mm	H mm	I mm	APPLICAZIONI	OEM
13401	M24x1,5	Ø 31	15	32	60,5	22,5	Ø 100	Ø 151	**CASE:** Farmall - Quantum **NEW HOLLAND:** Serie T4.xxx - T4000F - T4.5 - TD4000F - TD5 - T4.XXF - T4000N - T4000V - T4000	47135805

Gli articoli qui descritti, prodotti da e/o per conto di CERMAG, sono da intendersi adattabili, quindi non originali, ai marchi indicati secondo REG. CE 1400/2002
All items described here, produced by and/or on behalf of CERMAG, are to be understood as adaptable, therefore not original, to the brands indicated according to REG. EC 1400/2002

segue GIUNTI VISCOSTATICI DI RAFFREDDAMENTO

JOINTS VISCOSTATIQUES DE REFROIDISSEMENT - VISCOSTATIC COOLING JOINTS - VISCO-KÜHLKUPPLUNGEN - EMBRAGUES VISCOSOS DE REFRIGERACIÓN

CASE - NEW HOLLAND (CNH)



ROTAZIONE
SENSO ORARIO

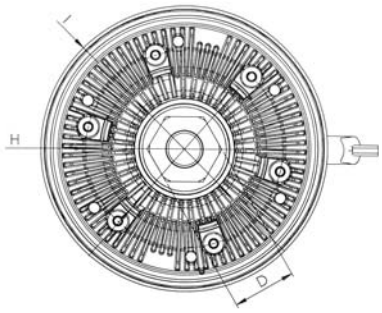

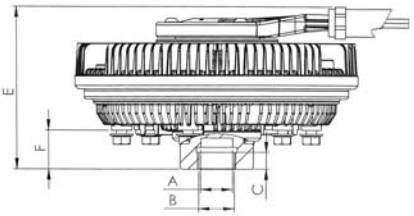

ARTICOLO	A mm	B mm	C mm	D mm	E mm	F mm	H mm	I mm	APPLICAZIONI	OEM
13313	Ø 25	M30x2	13,3	50	127,5	30,7	Ø 152,4	Ø 221,5	**CASE:** Puma - Puma CVT - Puma CVX **NEW HOLLAND:** SerieT7.xxx - T7000	87383689

CASE - NEW HOLLAND - FIAT - FORD (CNH)

new



ROTAZIONE
SENSO ORARIO

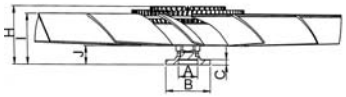

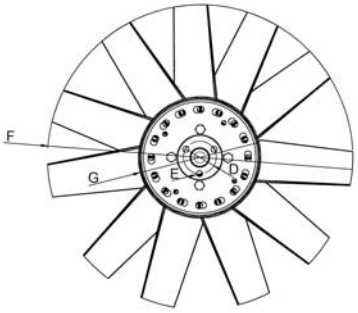

ARTICOLO	A mm	B mm	C mm	D mm	E mm	F mm	G mm	H mm	I mm	J mm	APPLICAZIONI	OEM
13471	Ø 28 H8	Ø 65	7,7	Ø 48	3 x Ø 9	Ø 450	Ø 180	76	65	20	**CASE:** JXU100 - JXU70 - JXU80 - JXU90 **NEW HOLLAND:** TL100 - TL70 - TL80 - TL90 **FIAT:** L60 - L65 - L75 - L85 - L95 **FORD:** 4635 - 4835 - 5635 - 6635 - 7635	47124802

Gli articoli qui descritti, prodotti da e/o per conto di CERMAG, sono da intendersi adattabili, quindi non originali, ai marchi indicati secondo REG. CE 1400/2002
All items described here, produced by and/or on behalf of CERMAG, are to be understood as adaptable, therefore not original, to the brands indicated according to REG. EC 1400/2002

12

segue GIUNTI VISCOSTATICI DI RAFFREDDAMENTO
JOINTS VISCOSTATIQUES DE REFROIDISSEMENT - VISCOSTATIC COOLING JOINTS - VISCO-KÜHLKUPPLUNGEN - EMBRAGUES VISCOSOS DE REFRIGERACIÓN

FENDT

new



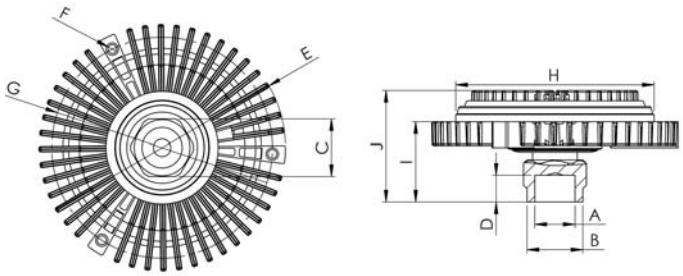

ROTAZIONE
SENSO ORARIO

ARTICOLO	A mm	B mm	C mm	D mm	E mm	F mm	G mm	H mm	I mm	J mm	APPLICAZIONI	OEM
13259	M30x1,5	Ø 35,8	36	13,2	Ø 160	3xM6	Ø 147	Ø 135	34,7	55,5	FARMER 307 FARMER 308 FARMER 309	G117200040110

JOHN DEERE

new



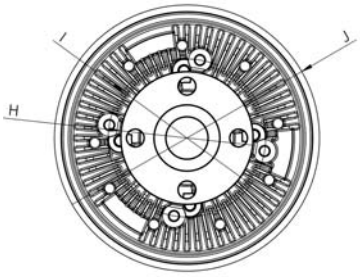

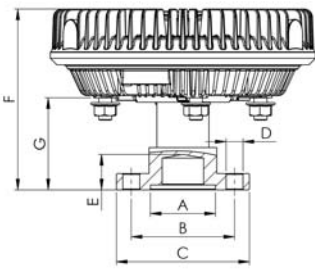

RICAMBI



VENTOLA DI
RAFFREDDAMENTO
A 7 PALE
OEM L79028

13261

ARTICOLO	A mm	B mm	C mm	D mm	E mm	F mm	G mm	H mm	I mm	J mm	APPLICAZIONI	OEM
13260	Ø 40 H8	Ø 63,5	Ø 81,8	4x Ø 10,4	21,7	110,8	56,4	Ø 82,5	Ø 96,7	Ø 163	5070M, 5080M, 5090M, 5100M, 5070R, 5080R, 5090R, 5100R, 6130, 6230, 6330, 6430, 6225, 6325, 6425, 6525, Serie 5000M, 5020, 6000, 6010, 6025, 6030, 7000	AL200918

JOHN DEERE

new



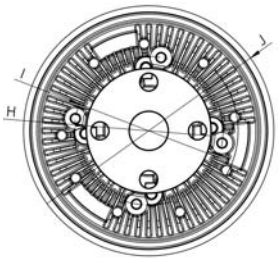

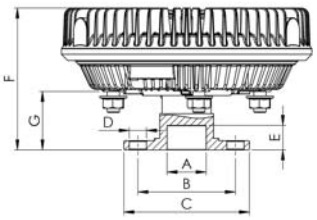

RICAMBI



VENTOLA DI
RAFFREDDAMENTO
A 7 PALE
OEM L79028

13261

ARTICOLO	A mm	B mm	C mm	D mm	E mm	F mm	G mm	H mm	I mm	J mm	APPLICAZIONI	OEM
13262	Ø 25,5 H8	Ø 63,5	Ø 81,8	4x Ø 11,2	16	92,5	38,1	Ø 82,5	Ø 96,7	Ø 163	6100, 6200, 6300, 6400,	AL69178

JOHN DEERE

new



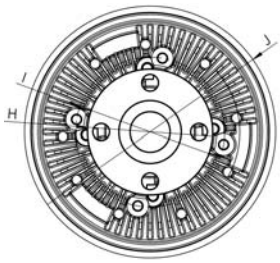

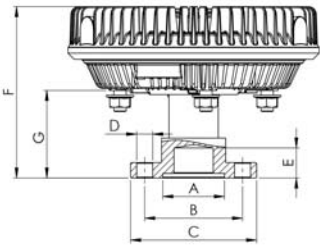

RICAMBI



VENTOLA DI
RAFFREDDAMENTO
A 7 PALE
OEM L79028

13261

ARTICOLO	A mm	B mm	C mm	D mm	E mm	F mm	G mm	H mm	I mm	J mm	APPLICAZIONI	OEM
13263	Ø 40 H8	Ø 63,5	Ø 81,8	4x Ø 10,4	19,5	110,8	56,4	Ø 82,5	Ø 96,7	Ø 163	6205, 6405, 6505, 6605, 6010/SE, 6110/L/SE, 6210/L/SE, 6310/L, 6410/L/S/SE, 6510/L/S/SE, 6610, 6810, 6910/S	AL118091

Gli articoli qui descritti, prodotti da e/o per conto di CERMAG, sono da intendersi adattabili, quindi non originali, ai marchi indicati secondo REG. CE 1400/2002
All items described here, produced by and/or on behalf of CERMAG, are to be understood as adaptable, therefore not original, to the brands indicated according to REG. EC 1400/2002

segue GIUNTI VISCOSTATICI DI RAFFREDDAMENTO

JOINTS VISCOSTATIQUES DE REFROIDISSEMENT - VISCOSTATIC COOLING JOINTS - VISCO-KÜHLKUPPLUNGEN - EMBRAGUES VISCOSOS DE REFRIGERACIÓN

JOHN DEERE

new



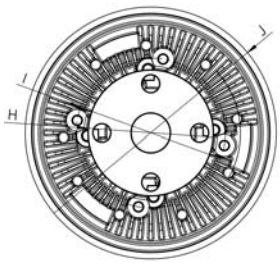

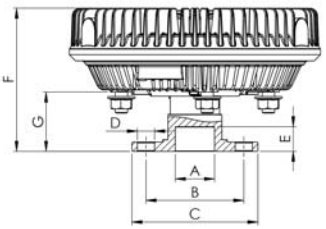

RICAMBI



VENTOLA DI RAFFREDDAMENTO A 7 PALE
OEM L79028

13261

ARTICOLO	A mm	B mm	C mm	D mm	E mm	F mm	G mm	H mm	I mm	J mm	APPLICAZIONI	OEM
13264	Ø 25,5 H8	Ø 63,5	Ø 81,8	4x Ø 11,2	16	92,5	38,1	Ø 82,5	Ø 96,7	Ø 163	6200, 6400, 6500, 6600, 6800, 6900, 6900, 6200SE, 6300SE, 6400SE	AL81448

JOHN DEERE

new



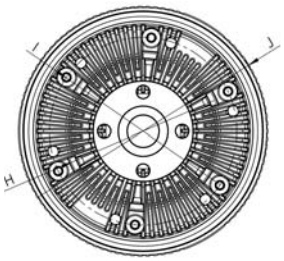

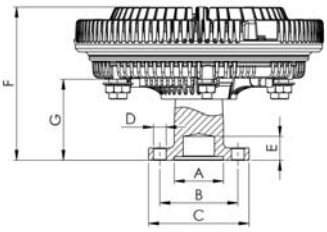

ARTICOLO	A mm	B mm	C mm	D mm	E mm	F mm	G mm	H mm	I mm	J mm	APPLICAZIONI	OEM
13265	Ø 40 H8	Ø 63,5	Ø 81,8	4x Ø 10,4	19,5	124,3	65,5	Ø 127	Ø 152,4	Ø 203	6520, 6620, 6820, 6920, 6920 S, 6520SE, 6620SE, 6920SE, 7220, 7320, 7420, 7520	AL155874

JOHN DEERE

new



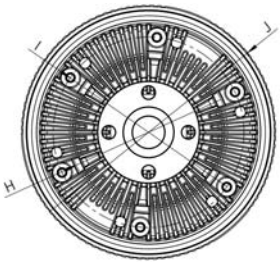

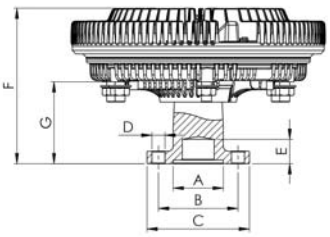

ARTICOLO	A mm	B mm	C mm	D mm	E mm	F mm	G mm	H mm	I mm	J mm	APPLICAZIONI	OEM
13266	Ø 40 H8	Ø 63,5	Ø 81,8	4x Ø 10,4	19,5	124,3	65,5	Ø 127	Ø 152,4	Ø 203	6020, 6120, 6220, 6320, 6420, 6020SE, 6120SE, 6220SE, 6320SE, 6120L, 6220L, 6320L, 6420L, 6520L	AL155873

JOHN DEERE

new



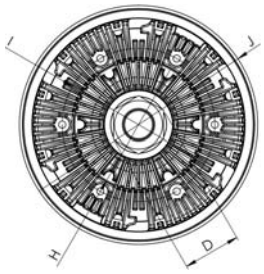

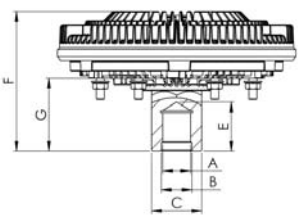

ARTICOLO	A mm	B mm	C mm	D mm	E mm	F mm	G mm	H mm	I mm	J mm	APPLICAZIONI	OEM
13267	M30x2 LH	Ø 30,5 H8	50	57,7	48,6	138,6	72,1	Ø 127	Ø 152,4	Ø 238	8120, 8220, 8320, 8120T, 8220T, 8320T	RE164619

Gli articoli qui descritti, prodotti da e/o per conto di CERMAG, sono da intendersi adattabili, quindi non originali, ai marchi indicati secondo REG. CE 1400/2002
All items described here, produced by and/or on behalf of CERMAG, are to be understood as adaptable, therefore not original, to the brands indicated according to REG. EC 1400/2002

12

segue GIUNTI VISCOSTATICI DI RAFFREDDAMENTO
JOINTS VISCOSTATIQUES DE REFROIDISSEMENT - VISCOSTATIC COOLING JOINTS - VISCO-KÜHLKUPPLUNGEN - EMBRAGUES VISCOSOS DE REFRIGERACIÓN

JOHN DEERE

new



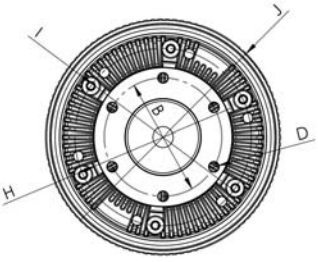

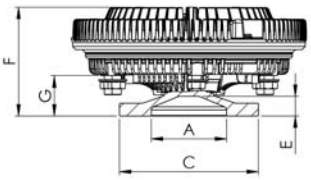

ARTICOLO	A mm	B mm	C mm	D mm	E mm	F mm	G mm	H mm	I mm	J mm	APPLICAZIONI	OEM
13268	Ø 65 H8	Ø 101,5	Ø 120	6x M10x1,5	17	93,2	34,4	Ø 127	Ø 152,4	Ø 203	8100, 8300, 8400, 8200T, 8300T, 8400T	RE188987

JOHN DEERE

new



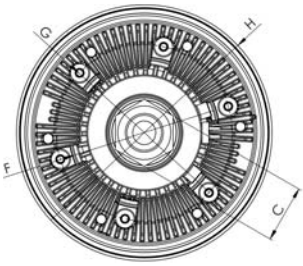

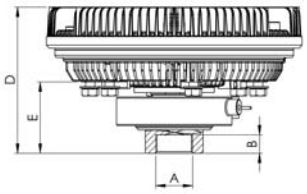

RICAMBI



VENTOLA DI RAFFREDDAMENTO A 9 PALE
OEM RE245935

13270

ARTICOLO	A mm	B mm	C mm	D mm	E mm	F mm	G mm	H mm	APPLICAZIONI	OEM
13269	M30x2	16	50	126,2	61,3	Ø 127	Ø 152,4	Ø 221,5	7630, 7730, 7830, 7930	RE577314

LANDINI - MC CORMICK

new



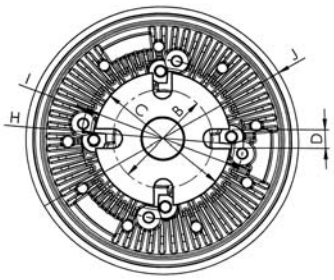

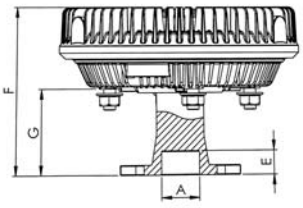

ARTICOLO	A mm	B mm	C mm	D mm	E mm	F mm	G mm	H mm	I mm	J mm	APPLICAZIONI	OEM
13402	Ø 25,5 H8	Ø 60	Ø 81,8	4x Ø 11	16	112,4	57	Ø 82,5	Ø 96,7	Ø 163	**LANDINI:** Landpower - Powermaster - Powermax - Serie 6 - Serie 7 **MC CORMICK:** GMax - McPower 6 - MTX - Serie X6.4 - Serie X7.4	45150311

MASSEY FERGUSON

new



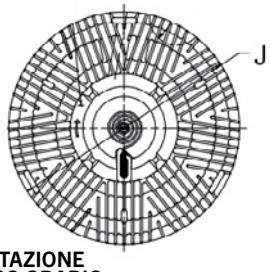

ROTAZIONE
SENSO ORARIO

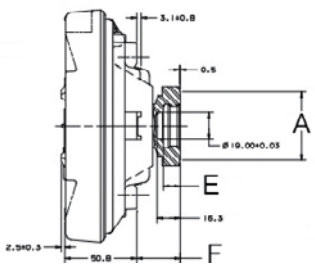

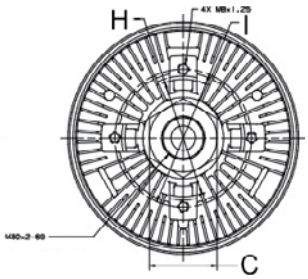

ARTICOLO	A mm	B mm	C mm	D mm	E mm	F mm	H mm	I mm	J mm	APPLICAZIONI	OEM
13311	47,9	-	47,9	-	11,91	30,7	82,45	96,77	164,5	Serie 54 - Serie 62 - Serie 64 - Serie 82	3661727JA 3780206M1 3783351M1

Gli articoli qui descritti, prodotti da e/o per conto di CERMAG, sono da intendersi adattabili, quindi non originali, ai marchi indicati secondo REG. CE 1400/2002
All items described here, produced by and/or on behalf of CERMAG, are to be understood as adaptable, therefore not original, to the brands indicated according to REG. EC 1400/2002

segue GIUNTI VISCOSTATICI DI RAFFREDDAMENTO

JOINTS VISCOSTATIQUES DE REFROIDISSEMENT - VISCOSTATIC COOLING JOINTS - VISCO-KÜHLKUPPLUNGEN - EMBRAGUES VISCOSOS DE REFRIGERACIÓN

SAME - LAMBORGHINI - DEUTZ

new



ROTAZIONE
SENSO ORARIO

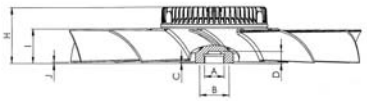

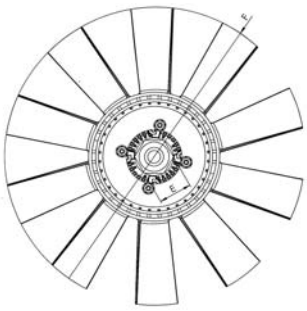

ARTICOLO	A mm	B mm	C mm	D mm	E mm	F mm	H mm	I mm	J mm	APPLICAZIONI	OEM
13397	M30x1,5	50	0,5	18	50	450	85	51,5	1,5	**SAME:** Dorado - Explorer - Frutteto - Krypton **LAMBORGHINI:** C. - R3 - RF - RS - RV - Spire **DEUTZ:** Agroclimber - Agrofarm - Agroplus - Serie 5	0.018.5226.4/10

SAME - LAMBORGHINI - DEUTZ

new



ROTAZIONE
SENSO ORARIO

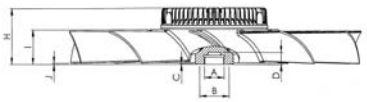

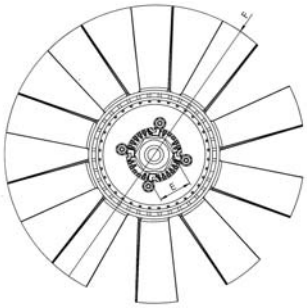

ARTICOLO	A mm	B mm	C mm	D mm	E mm	F mm	H mm	I mm	J mm	APPLICAZIONI	OEM
13399	M30x1,5	50	0,5	18	50	485	85	51,5	1,5	**SAME:** Dorado - Explorer - Frutteto - Argon - Fortis - Virtus **LAMBORGHINI:** Nitro - R6 - Spark - Spire - Strike **DEUTZ:** Serie 5 - Serie 6	0.021.8818.4/10

VENTOLE DI RAFFREDDAMENTO PER GIUNTI VISCOSTATICI

VENTILATEURS DE REFROIDISSEMENT POUR JOINTS VISCOSTATIQUES - COOLING FANS FOR VISCOSTATIC JOINTS - KÜHLLÜFTERRÄDER FÜR VISCO-KUPPLUNGEN - VENTILADORES DE REFRIGERACIÓN PARA EMBRAGUES VISCOSOS

CASE

new



ARTICOLO	DESCRIZIONE	OEM
13258	VENTOLA DI RAFFREDDAMENTO A 11 PALE	5187803

FORD

new

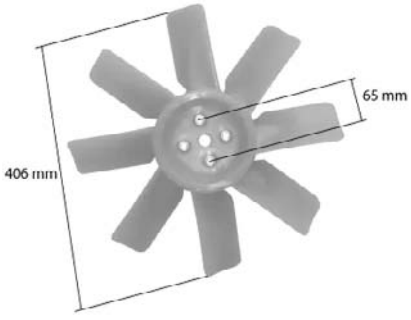

ARTICOLO	APPLICAZIONI	MISURE	OEM
13394	**FORD:** Serie 10 - 30 - 600 - 700 - 1000 - 2000	Ø Esterno: 406 mm Interasse attacco: 65 mm	87010708 81829494

Gli articoli qui descritti, prodotti da e/o per conto di CERMAG, sono da intendersi adattabili, quindi non originali, ai marchi indicati secondo REG. CE 1400/2002
All items described here, produced by and/or on behalf of CERMAG, are to be understood as adaptable, therefore not original, to the brands indicated according to REG. EC 1400/2002

segue VENTOLE DI RAFFREDDAMENTO PER GIUNTI VISCOSTATICI

VENTILATEURS DE REFROIDISSEMENT POUR JOINTS VISCOSTATIQUES - COOLING FANS FOR VISCOSTATIC JOINTS - KÜHLLÜFTERRÄDER FÜR VISCO-KUPPLUNGEN - VENTILADORES DE REFRIGERACIÓN PARA EMBRAGUES VISCOSOS

JOHN DEERE

new



13261



13270

ARTICOLO	DESCRIZIONE	OEM
13261	VENTOLA DI RAFFREDDAMENTO A 7 PALE	L79028
13270	VENTOLA DI RAFFREDDAMENTO A 9 PALE	RE245935

LANDINI

new



13391

NB: da ordinare insieme al 13392

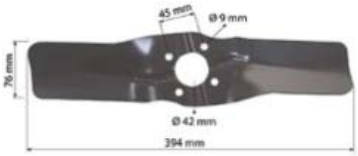



13392

NB: da ordinare insieme al 13391

ARTICOLO	DESCRIZIONE	APPLICAZIONI	MISURE	OEM
13391	Pala **anteriore** per ventola di raffreddamento	30 - 40 - 50 - 60 - 70 - 80 - 500 - Advantage - Atlas - Blizzard - Cingolati - Globus - Rex - Trekker	L.: 394 mm Prof.: 76 mm Ø Foro: 42 mm	3539008M91
13392	Pala **posteriore** per ventola di raffreddamento			3539007M91

LANDINI

new



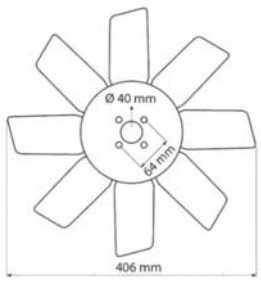

ARTICOLO	DESCRIZIONE	APPLICAZIONI	MISURE	OEM
13393	Ventola di raffreddamento a 6 pale completa	30 - 40 - 50 - 60 - 70 - 80 - 500 - Advantage - Atlas - Blizzard - Cingolati - Globus - Rex - Trekker	Ø Est: 406 mm Ø Attacco: 64 mm Ø Foro: 40 mm	3538983M91

Gli articoli qui descritti, prodotti da e/o per conto di CERMAG, sono da intendersi adattabili, quindi non originali, ai marchi indicati secondo REG. CE 1400/2002
All items described here, produced by and/or on behalf of CERMAG, are to be understood as adaptable, therefore not original, to the brands indicated according to REG. EC 1400/2002

SILENZIATORI
POTS D'ECHAPPEMENT - MUFFLERS - AUSPUFFE - SILENCIADORES

ACME

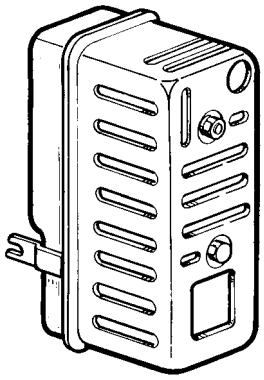

ARTICOLO	MODELLO	OEM
11660	A180 - A120 con protezione	526.244
10410	Guarnizione marmitta	448.139



ARTICOLO	MODELLO	OEM
10133	AL 215 Hp 5,5 AL 290 Hp 7,5 AL 330 Hp 10	526.156
10409	Guarnizione marmitta	449.012

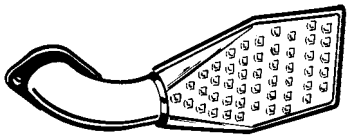

ARTICOLO	MODELLO	OEM
11475	VT 88 (BCS) VT 94	526.104
11863	Guarnizione marmitta	449.136

BETA

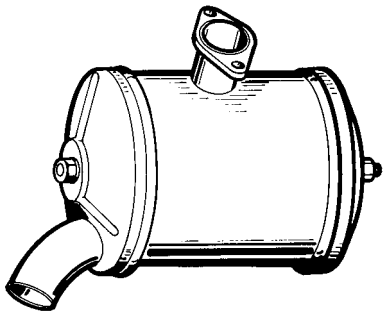

ARTICOLO	MODELLO	OEM
11663	B 210	

Gli articoli qui descritti, prodotti da e/o per conto di CERMAG, sono da intendersi adattabili, quindi non originali, ai marchi indicati secondo REG. CE 1400/2002
All items described here, produced by and/or on behalf of CERMAG, are to be understood as adaptable, therefore not original, to the brands indicated according to REG. EC 1400/2002

segue SILENZIATORI
POTS D'ECHAPPEMENT - MUFFLERS - AUSPUFFE - SILENCIADORES

CASE - IHC



ARTICOLO	APPLICAZIONI	OEM
12260	CASE: 1055 - 955 - 1056 - 956	3220369R96

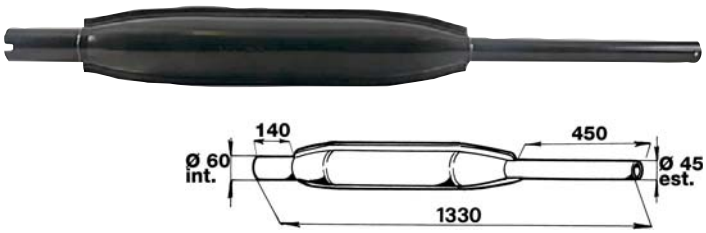

ARTICOLO	APPLICAZIONI	OEM
12261	CASE: 743 - 644 - 844 - 745 - 845 - 4210 - 4220 - 4230 - 4240	3145624R9 - 3216683R5

new



ARTICOLO	APPLICAZIONI	MISURE mm	OEM
13315	JX70U - JX80U	Ø 60 Ø 44 460x120	5167695 73402093

new



ARTICOLO	APPLICAZIONI	OEM
13388	JX1090U JXU 75/85/95/105/115	87744911 87388180 47135591

new



ARTICOLO	APPLICAZIONI	MISURE mm	OEM
13314	MAXXUM 5130/5140/5150/5230/5240/5250	Ø 77 Ø 80 510x261	A184475 A184515 V2682164 87704568

new



ARTICOLO	APPLICAZIONI	MISURE mm	OEM
13316	MXM 120/130/140/150	-	82022922 82022921 82022920

new

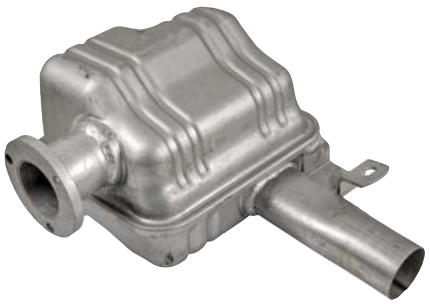

ARTICOLO	APPLICAZIONI	OEM
13387	QUANTUM 85C - 95C	87744911 87388180 47135591

Gli articoli qui descritti, prodotti da e/o per conto di CERMAG, sono da intendersi adattabili, quindi non originali, ai marchi indicati secondo REG. CE 1400/2002
All items described here, produced by and/or on behalf of CERMAG, are to be understood as adaptable, therefore not original, to the brands indicated according to REG. EC 1400/2002

segue SILENZIATORI
POTS D'ECHAPPEMENT - MUFFLERS - AUSPUFFE - SILENCIADORES

C.M. MOTORI



ARTICOLO	APPLICAZIONI	OEM
11879	C.M. 80 - C.M. 90	



ARTICOLO	APPLICAZIONI	OEM
11664	101 - 125 - 152	

DEUTZ

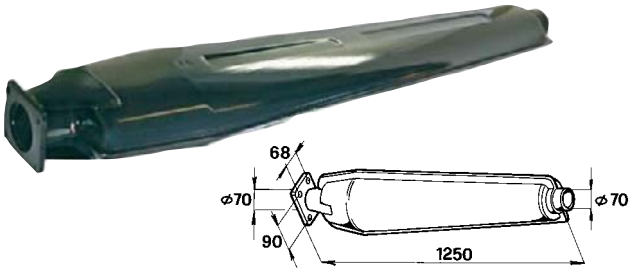

ARTICOLO	APPLICAZIONI	OEM
12263	DX 6.30 - 6.40 - 6.50	04306587

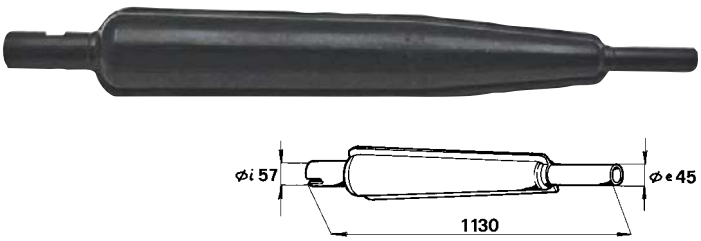

ARTICOLO	APPLICAZIONI	OEM
12264	DX 3.10 - 3.30 - 3.50 - 3.60 - 3.65 AGROPRIMA - AGROEXTRA	04346150

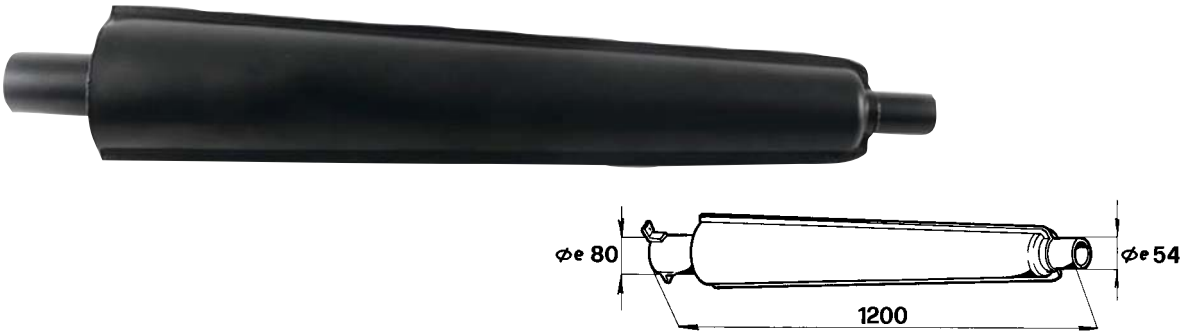

ARTICOLO	APPLICAZIONI	OEM
12265	AGROPRIMA: 4.31 / 4.56 / 6.06 - AGROEXTRA: 4.47 / 4.57 / 6.07 / 6.17 - DX 4.10 / 4.30 - 4.50 / 4.70	04385385

DUCATI

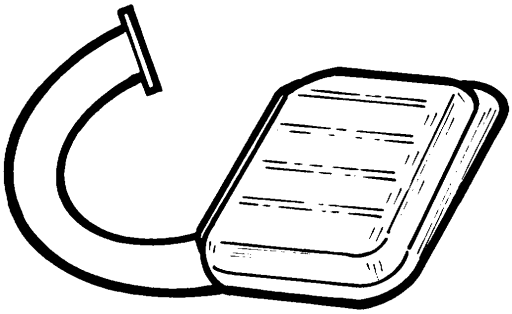

ARTICOLO	MODELLO	OEM
11880	IS 9 - IS 11	

Gli articoli qui descritti, prodotti da e/o per conto di CERMAG, sono da intendersi adattabili, quindi non originali, ai marchi indicati secondo REG. CE 1400/2002
All items described here, produced by and/or on behalf of CERMAG, are to be understood as adaptable, therefore not original, to the brands indicated according to REG. EC 1400/2002

segue SILENZIATORI
POTS D'ECHAPPEMENT - MUFFLERS - AUSPUFFE - SILENCIADORES

FENDT



ARTICOLO	OEM	APPLICAZIONI
11877	H178200101020	Serie 300 - 305 - 306 - 308 - 309



ARTICOLO	OEM	NOTE
12266	H238209101020	FARMER 102 - 103 - 104 - 105 - 106 - 108 - 303 - 304

FIAT - NEW HOLLAND - AGRIFULL - OM

ACCESSORI



Coperchio con perno per Silenziatore Art. 10137
OEM: 4953217 - 5011654

10154

ARTICOLO	DESCRIZIONE	MODELLO	PROTEZIONE ARTICOLO	OEM
10137	Silenziatore Ø int. 46 mm - Altezza 740 mm	Dal 250 al 670	**12107**	5011631-4957068 4982306-0597983 4958660-4980843
10138	Silenziatore con coperchio Ø int. 46 mm - Altezza 740 mm	Dal 250 al 670 AD/4	**12107**	5011657-4981162 4981062-4998293 0597984
10556	Prolunga dritta Ø int. 46 mm - L. 780 mm per silenz. 10137	Dal 250 al 750	**12108**	5122884
10438	Prolunga curva L. 480 mm per silenziatore 10137	Dal 250 al 670	**12109**	5011633-4980841 5117022
10441	Fascetta di fissaggio Ø da 46 mm a 49 mm		—	5101436 5101435 5116793 - 5116795

Gli articoli qui descritti, prodotti da e/o per conto di CERMAG, sono da intendersi adattabili, quindi non originali, ai marchi indicati secondo REG. CE 1400/2002
All items described here, produced by and/or on behalf of CERMAG, are to be understood as adaptable, therefore not original, to the brands indicated according to REG. EC 1400/2002

segue SILENZIATORI
POTS D'ECHAPPEMENT - MUFFLERS - AUSPUFFE - SILENCIADORES

segue FIAT - NEW HOLLAND - AGRIFULL - OM

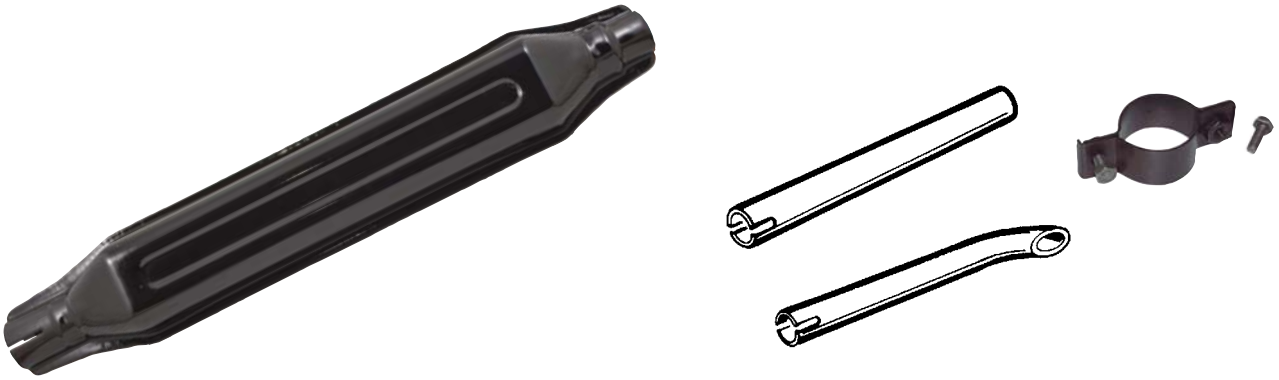

ARTICOLO	DESCRIZIONE	MODELLO	PROTEZIONE ARTICOLO	OEM
10141	Silenziatore smaltato Ø int. 46 mm	570-580-670-680-780-S.66-465C-565C-665C-765C	**12107**	4997325 5100920/N 5157240
10556	Prolunga dritta Ø int. 46 mm - lungh. 780 mm	Dal 570 al 780 - Serie 66 - 465C - 565C - 663C - 665C - 765C	**12108**	5122884 - 5122888
10443	Prolunga curva lungh. 700 mm	Dal 570 al 780 - Serie 66 - 465C - 565C - 665C - 765C	**12112**	4997329
10441	Fascetta di fissaggio Ø da 46 mm a 49 mm		-	5101436 5101435 5116793

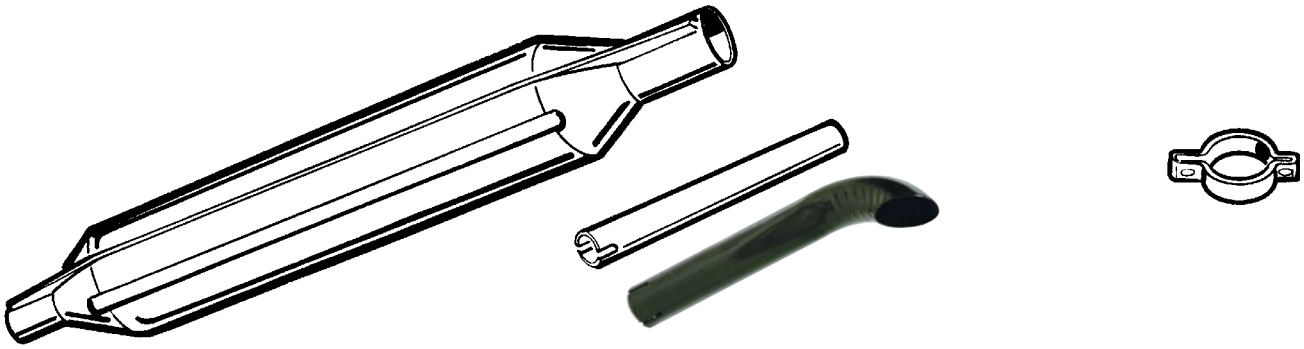

ARTICOLO	DESCRIZIONE	MODELLO	PROTEZIONE ARTICOLO	OEM
12680	Silenziatore smaltato Ø int. 60 mm con lana di roccia silenziata	Dal 850 al 1380	-	5146629
10145	Silenziatore smaltato Ø int. 60 mm	Dal 850S al 1380 - Serie 66.90	**12113**	5123236-5101810/11 5112171-4997485 5101709-5109915 5111563/65-5116897/99 4987847-5111661 4987876 - 5152184
10555	Prolunga dritta Ø int. 60 mm - lungh. 760 mm	Dal 850S al 1380 - Serie 66.90	**12114**	5011564/66 5116797-5123235
10439	Prolunga curva Ø int. 60 mm - lungh. 450 mm	Dal 850S al 1380 - Serie 66.90	**12115**	5100923-4997597
12911	Prolunga curva Ø int. 60 mm - lungh. 670 mm	Dal 850S al 1380 - Serie 66.90	-	4997486
10147	Fascetta in 2 pezzi Ø da 60 mm a 65 mm		-	5116798 5101437



ARTICOLO	DESCRIZIONE	MODELLO	PROTEZIONE ARTICOLO	OEM
12681	Silenziatore antiscintilla FIAT - Ø55 - LUNGA 860mm	dal 750 al 1000	-	4953422

Gli articoli qui descritti, prodotti da e/o per conto di CERMAG, sono da intendersi adattabili, quindi non originali, ai marchi indicati secondo REG. CE 1400/2002
All items described here, produced by and/or on behalf of CERMAG, are to be understood as adaptable, therefore not original, to the brands indicated according to REG. EC 1400/2002

segue SILENZIATORI
POTS D'ECHAPPEMENT - MUFFLERS - AUSPUFFE - SILENCIADORES

segue FIAT - NEW HOLLAND - AGRIFULL - OM

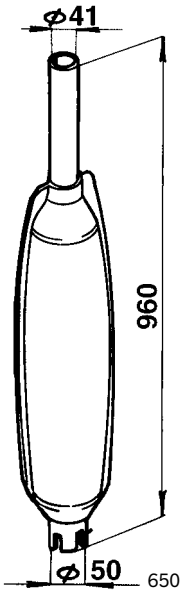

APPLICAZIONI
650 - 750 - 850 Normale - 1000 Normale

ARTICOLO	DESCRIZIONE	PROTEZ. ARTICOLO	OEM
10143	Silenziatore smaltato Ø int. 50 mm OM 750-805-850-900-1000	**12107**	44008048 44013587 44014516 44005048
10144	Fascetta di fissaggio Ø da 52 mm a 55 mm	—	44008048/A



APPLICAZIONI
Serie 55-65F/M/V - 60-65M/V - 70-65V - 65 - 66 - 80-65 - 90 - Vigneto - Frutteto - Cingolati

ARTICOLO	DESCRIZIONE	OEM
10149	Silenziatore	5127341
10441	Fascetta di fissaggio Ø 46 mm in 2 pezzi	5101435
12465	Protezione	-

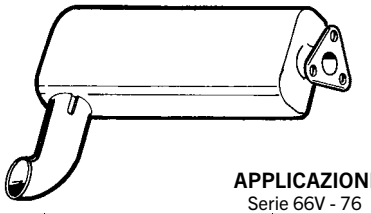

APPLICAZIONI
Serie 66V - 76

ARTICOLO	MODELLO	OEM
10560	Dalla serie 65/66 alla serie 50/80 (scarico later. in basso)	5134942 44905942 84221783
10561	Curva tipo corto (scarico later. in basso)	44908719
10441	Fascetta di fissaggio curva Ø 46 mm	5101436

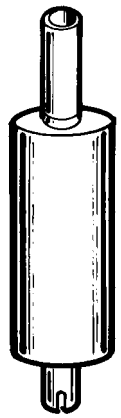

ARTICOLO	ALT. mm	Ø ATT. mm	OEM	APPLICAZIONI
11885	1220	80	5123288 5116897 5146413	**FIAT** 55 - 60 - 70 - 80 - 160 - 180 - 1580 - 1880 - 160/55 - 140/90 - 140/90DT - 160/90 - 160/90DT - 180/90 - 180/90DT **FORD** 8630 - 8830 **HESSTON** 7580
12075	Coperchio para pioggia			
12076	Fascetta		5109263	-

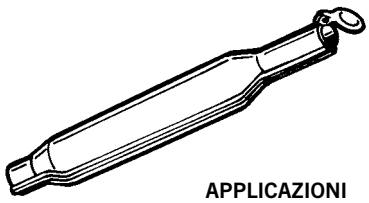

APPLICAZIONI
312 - 315 - 411 - 415 - 451C

ARTICOLO	DESCRIZIONE	PROTEZ. ARTICOLO	OEM
10747	Tipo corto (H 500 mm) Ø int. 45 mm	**12111**	589710 592752 4970708 4979464
10441	Fascetta di fissaggio Ø 46 mm in 2 pezzi		5101435

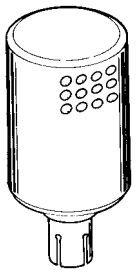

ARTICOLO	MARCA	PROTEZ. ARTICOLO	DESCRIZIONE
10440	Per tutti i trattori **FIAT** sino a 70 HP	**12110**	Scarico laterale cofano Ø int. 46 mm
10441	Fascetta di fissaggio Ø 46 mm in 2 pezzi		

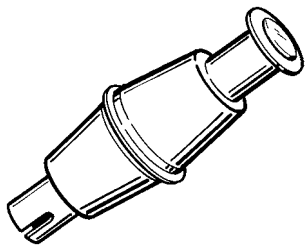

ARTICOLO	MODELLO	OEM
10874	Dal Mod. 35 al Mod. 715 Ø int. 55 mm	559481 50710
10158	Fascetta di fissaggio Ø da 55 mm a 60 mm	

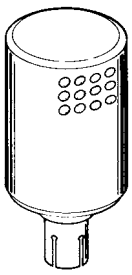

ARTICOLO	MODELLO	PROTEZIONE ARTICOLO
10875	Dal Mod. 35 al Mod. 715 Alt. cofano Ø int. 55 mm	**12110**
10158	Fascetta di fissaggio Ø da 55 mm a 60 mm	



ARTICOLO	MARCA	PROTEZ. ARTICOLO	DESCRIZIONE
10871	**Per tutti i trattori FIAT sino a 70 HP**	**12110**	Scarico laterale con curva altezza cofano Ø int. 46 mm
11336	Fascetta di fissaggio Ø 46 mm		



ARTICOLO	MODELLO	OEM
10872	60/70/80/AD/FL/5/7/ con coperchietto Ø int. 62 mm - H 510 mm	597084
10873	Fascetta di fissaggio Ø 60 mm	

Gli articoli qui descritti, prodotti da e/o per conto di CERMAG, sono da intendersi adattabili, quindi non originali, ai marchi indicati secondo REG. CE 1400/2002
All items described here, produced by and/or on behalf of CERMAG, are to be understood as adaptable, therefore not original, to the brands indicated according to REG. EC 1400/2002

segue SILENZIATORI
POTS D'ECHAPPEMENT - MUFFLERS - AUSPUFFE - SILENCIADORES

segue FIAT - NEW HOLLAND - AGRIFULL - OM

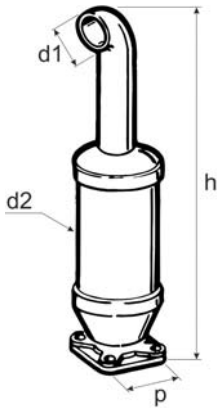

Interasse fori 70 mm

ARTICOLO	h	d1	d2	p	OEM	APPLICAZIONI
11886	1080 mm	60 mm	135 mm	70 mm	4979464 4970735 4965720 4981134 4981139	**Fiat** 80 - 90 - 10 FL - AD 8 - 9 - 10
12682	1500 mm	60 mm	130 mm	70 mm	79000519	FL10

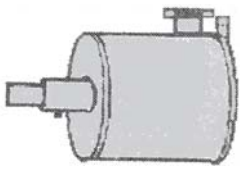

ARTICOLO	DESCRIZIONE	OEM	APPLICAZIONI
12683	Silenziatore	5169716	FIAT: L85 - L95 - TL100 TL70 - TL80 - TL90



ARTICOLO	DESCRIZIONE	OEM	APPLICAZIONI
12890	Marmitta verniciata	82010811	M135/M160 - 8360/8560 - TM125/140/150/165 - TV140



ARTICOLO	DESCRIZIONE	OEM	APPLICAZIONI
12892	Marmitta verniciata	82011369	5640/6640/66400 - TS90

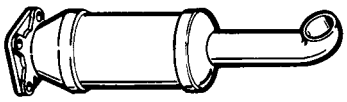

Interasse fori 90 mm

ARTICOLO	ALT.	Ø ATT.	OEM	APPLICAZIONI
11887	1080 mm	60 mm	4980957 4960245 591142	**Fiat** FL - AD - BD - 12 - 14 - 18 - 20



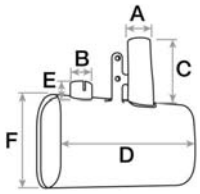

ARTICOLO	MISURE	OEM	APPLICAZIONI
12684	**A:** 55 **B:** 45 **C:** 140 **E:** 40 **F:** 200 **Prof.:** 350	5172649 5093950	65/66S - 80/66S **TD:** 5040 - 5050 - 55D - 60D - 65D - 70D - 75D - 80D - 85D - 90D - 95D - **TK:** 65F - 65V - 76 - 76M - 80A - 80MA - 85 - 85M - **TN:** 55 - 55D - 55S - 55V - 60A - 60DA - 60SA - 60VA - 65 - 65D - 65F - 65N - 65S - 65V - 70 - 70A - 70F - 70NA - 70VA - 75 - 75A - 75F - 75FA - 80F



ARTICOLO	DESCRIZIONE	OEM	APPLICAZIONI
12891	Marmitta verniciata	82010813	M100/M115 - 8160/8260 - TM110/115/120/130



ARTICOLO	DESCRIZIONE	OEM	APPLICAZIONI
12893	Marmitta verniciata	82010856	7740/77400 - TS90/100/110

Gli articoli qui descritti, prodotti da e/o per conto di CERMAG, sono da intendersi adattabili, quindi non originali, ai marchi indicati secondo REG. CE 1400/2002
All items described here, produced by and/or on behalf of CERMAG, are to be understood as adaptable, therefore not original, to the brands indicated according to REG. EC 1400/2002

segue SILENZIATORI
POTS D'ECHAPPEMENT - MUFFLERS - AUSPUFFE - SILENCIADORES

segue FIAT - NEW HOLLAND - AGRIFULL - OM



ARTICOLO	MISURE mm	OEM	APPLICAZIONI
12894	Ø 56 L 390	5169717 73400583	L85/95 - 88/85M - TL65/70/80/100

new



ARTICOLO	APPLICAZIONI	MISURE mm	OEM
13315	L 60/65/75 TL 70/80/90/100	Ø 60 Ø 44 460x120	5167695 73402093

new



ARTICOLO	APPLICAZIONI	MISURE mm	OEM
13317	TS 80/90/115/120	L. TOT 430	82014930 82014931 73401965

new



ARTICOLO	APPLICAZIONI	MISURE mm	OEM
13316	TM 120/130/140/150	-	82022922 82022921 82022920

new



ARTICOLO	APPLICAZIONI	MISURE mm	OEM
13386	NEW HOLLAND: TD - TN - TDD CASE: JX - JXC - JXN - JXV	-	5172688

new

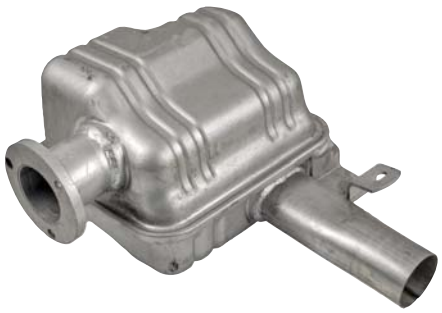

ARTICOLO	APPLICAZIONI	OEM
13387	T4020 - T4030 - T4040 - T4050	87744911 87388180 47135591 87392493

new



ARTICOLO	APPLICAZIONI	OEM
13388	T5030 - T5040 - T5050 - T5060 - T5070 - TL90A	47130384

Gli articoli qui descritti, prodotti da e/o per conto di CERMAG, sono da intendersi adattabili, quindi non originali, ai marchi indicati secondo REG. CE 1400/2002
All items described here, produced by and/or on behalf of CERMAG, are to be understood as adaptable, therefore not original, to the brands indicated according to REG. EC 1400/2002

segue SILENZIATORI
POTS D'ECHAPPEMENT - MUFFLERS - AUSPUFFE - SILENCIADORES

segue FIAT - NEW HOLLAND - AGRIFULL - OM

GOMITI PER SILENZIATORI FIAT OM



ARTICOLO	DESCRIZIONE	MODELLO	OEM
12381	Collettore in ghisa smaltato tipo lungo,doppia curva, inclinato in avanti	serie 66 - 465 - 565 - 570 - 665 - 670 - 765 - 60.65 - 70.65	5164167



ARTICOLO	DESCRIZIONE	MODELLO	OEM
11881	Gomito in ferro	Dalla serie 311 alla serie 352	584737



ARTICOLO	DESCRIZIONE	OEM
10150	Gomito in ghisa smaltata dalla serie 250 alla serie 670	598350 5101206 5109917



ARTICOLO	DESCRIZIONE	MODELLO	OEM
10151	Gomito in ghisa smaltata per trattori e cingoli	250 - 350 - 400 - 450 - 480 - 500 - 540 - 550 - 600 - 640 - 640DT	598592 5011655 4981674



ARTICOLO	DESCRIZIONE	OEM
10552	Gomito in ghisa smaltata per serie 66 Vigneto e Frutteto con scarico laterale	44905487 5164290



ARTICOLO	DESCRIZIONE	OEM
10737	Gomito in ghisa smaltata per serie 66 - Ecc. inclinato in avanti - Curvato a «U»	5121925 5164163



ARTICOLO	DESCRIZIONE	OEM
11792	Gomito Dalla serie 312 alla serie 451	550716- 567934- 584608

Gli articoli qui descritti, prodotti da e/o per conto di CERMAG, sono da intendersi adattabili, quindi non originali, ai marchi indicati secondo REG. CE 1400/2002
All items described here, produced by and/or on behalf of CERMAG, are to be understood as adaptable, therefore not original, to the brands indicated according to REG. EC 1400/2002

segue SILENZIATORI
POTS D'ECHAPPEMENT - MUFFLERS - AUSPUFFE - SILENCIADORES

segue FIAT - NEW HOLLAND - AGRIFULL - OM

COPERCHI PER SILENZIATORI FIAT OM



ARTICOLO	DESCRIZIONE	OEM
10152	Coperchio bilanciato con fascetta Diametri: da 48 a 51 mm	5116904



ARTICOLO	DESCRIZIONE	OEM
10153	Coperchio bilanciato con fascetta Diametri: da 58 a 63 mm	5116898



ARTICOLO	DESCRIZIONE	OEM
12075	Coperchio bilanciato con fascetta Diametri: da 72 a 80 mm	5123289



ARTICOLO	DESCRIZIONE	OEM
13408	Coperchio bilanciato con fascetta Diametri: da 84 a 89 mm	520247M92 3615086M1 1498008M1 E2NN5N206AA 83935299 AR86600



ARTICOLO	DESCRIZIONE	OEM
10154	Coperchio con perno - Diametri: da 46 a 50 mm Dalla serie 250 alla serie 780 - Serie 66 Agrifull	4953217 5011654



Flange per tubo sottocarro

ARTICOLO	OEM FIAT	IMPIEGHI	APPLICAZIONI
11909	5011638 596647	Fiat dal 250 a 670	Tubo sottocarro Art. 11907
11910	596752	Fiat OM dal 650 a 1000	

TUBI SOTTOCARRO

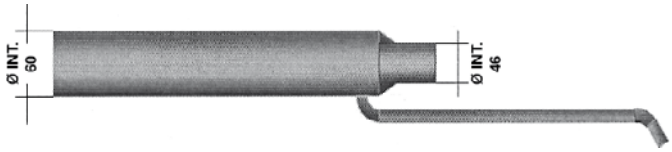

ARTICOLO	OEM	APPLICAZIONI
12677	5153514	**Tubo eiettore per Fiat:** SERIE 55/66 (DT-S) - 55/88 (DT-S) - 60/56 (DT-S) - 60/66 (DT-S) - 60/75 (M) - 60/88 (DT) - 60/93 (DT) - 60/94 (DT) - 62/85 (M) - 65/56 (DT) - 65/66 (DT-S) - 65/88 (DT) - 65/93 (DT) - 70/56 (DT) - 70/66 (DT-S) - 70/75 (M) - 70/88 (DT) - 72/85 (M) - 72/93 (DT) - 80/66 (DT-S) - 80/75 - 80/88 (DT) - 82/85M - 82/93 (DT)

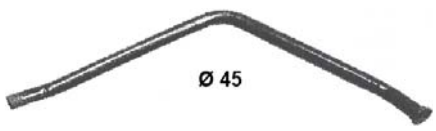

ARTICOLO	Ø mm	OEM	APPLICAZIONI
12679	45	5121282 44903840	**Tubo scarico sottocarro per Fiat:** SERIE 66

Gli articoli qui descritti, prodotti da e/o per conto di CERMAG, sono da intendersi adattabili, quindi non originali, ai marchi indicati secondo REG. CE 1400/2002
All items described here, produced by and/or on behalf of CERMAG, are to be understood as adaptable, therefore not original, to the brands indicated according to REG. EC 1400/2002

segue SILENZIATORI
POTS D'ECHAPPEMENT - MUFFLERS - AUSPUFFE - SILENCIADORES

FORD



ARTICOLO	APPLICAZIONI	PROTEZIONE ARTICOLO
10138	Silenziatore per Mod. 5000 Ø interno 46 mm	**12107**
10441	Fascetta 2 pezzi - Ø 46 mm	

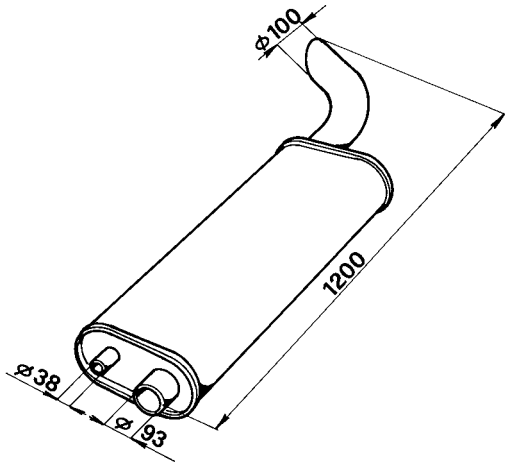

ARTICOLO	APPLICAZIONI	OEM
12267	8630 - 8730 - 8830 - TW15 - TW20 - TW25 - TW30 - TW35	83928167



ARTICOLO	APPLICAZIONI	OEM
12268	FORD 700, 7600, 7610, 7700 , 7710, 7810, 7910, 8210 Serie 10 - 30 - 1000	83949814 83908348 83932274 83932275 83949814 87704570



N.B.: senza cabina

ARTICOLO	APPLICAZIONI	OEM
12269	4110 - 4610 - 4130 - 4630 - 4100 - 4600	83958580



ARTICOLO	APPLICAZIONI	MISURE mm	OEM
13315	4635 - 4835 - 5635 - 6635 - 7635	Ø 60 Ø 44 460x120	5167695 73402093



ARTICOLO	APPLICAZIONI	OEM
12270	FORD 3000 - 4000 - 5000	83904220



ARTICOLO	APPLICAZIONI	MISURE mm	OEM
13398	2000, 3000, 4000, 5000, 2310, 4110, 5900, 4130, 4100	Ø 47 L 1125	81817063 C7NN5230R F1817063

Gli articoli qui descritti, prodotti da e/o per conto di CERMAG, sono da intendersi adattabili, quindi non originali, ai marchi indicati secondo REG. CE 1400/2002
All items described here, produced by and/or on behalf of CERMAG, are to be understood as adaptable, therefore not original, to the brands indicated according to REG. EC 1400/2002

segue SILENZIATORI
POTS D'ECHAPPEMENT - MUFFLERS - AUSPUFFE - SILENCIADORES

GOLDONI



ARTICOLO	APPLICAZIONI	OEM
13346	3000 Star V - 3000 Star LE - 3000 Star - 3080 Star - Energy - Quasar - Star 50/70 - Star 900/100 - Star Quadrifoglio	00037766



ARTICOLO	APPLICAZIONI	OEM
13347	Starcar - 3000 - 3000 Star - Compact - Star 50/70 - Star serie A/B	00017927

JLO

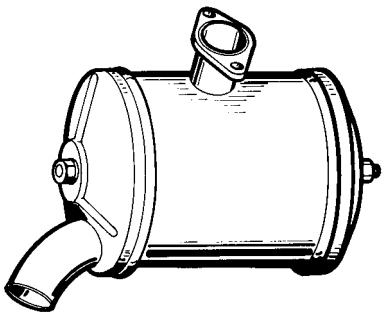

ARTICOLO	APPLICAZIONI
11663	Mod.: 101 - 152 - Motozappe Brumi



ARTICOLO	APPLICAZIONI
11664	Mod.: 101 - 125 - 152

Gli articoli qui descritti, prodotti da e/o per conto di CERMAG, sono da intendersi adattabili, quindi non originali, ai marchi indicati secondo REG. CE 1400/2002
All items described here, produced by and/or on behalf of CERMAG, are to be understood as adaptable, therefore not original, to the brands indicated according to REG. EC 1400/2002

segue SILENZIATORI
POTS D'ECHAPPEMENT - MUFFLERS - AUSPUFFE - SILENCIADORES

JOHN DEERE

new



ARTICOLO	APPLICAZIONI	MISURE mm	OEM
13318	6110/SE - 6200 - 6205 - 6210/SE - 6300 - 6310/SE - 6400 - 6410SE - 8430T	Ø 61,5 H 215 270x161	AL113991 AL78267

new



ARTICOLO	APPLICAZIONI	MISURE mm	OEM
13319	6510/SE - 6610/SE - 6810 - 6910/S	Ø 75-65 L. 253	AL114384

new



ARTICOLO	APPLICAZIONI	MISURE mm	OEM
13320	6020 - 6110 - 6120 - 6210 - 6215 - 6220 - 6310/S - 6320 - 6410 - 6415 - 6420 - 6510/L/S - 6520L	Ø 60-65 Ø 64-86 L. 235	AL117294

new



ARTICOLO	APPLICAZIONI	MISURE mm	OEM
13321	6010 - 6110/L/SE - 6200/L - 6210/SE - 6300/L - 6310/L/S - 6400 - 6410/L - 6500L - 6510S	-	AL82411

new



ARTICOLO	APPLICAZIONI	MISURE mm	OEM
13322	2940 - 2950 - 3030 - 3040 - 3050 - 3120 - 3130 - 3140 - 3150 - 3340 - 3350 - 3640 - 3650 - 9360R - 9460R	Ø 65 Ø 73 535x230	AL37167 AL30336 AL56018

Gli articoli qui descritti, prodotti da e/o per conto di CERMAG, sono da intendersi adattabili, quindi non originali, ai marchi indicati secondo REG. CE 1400/2002
All items described here, produced by and/or on behalf of CERMAG, are to be understood as adaptable, therefore not original, to the brands indicated according to REG. EC 1400/2002

segue SILENZIATORI
POTS D'ECHAPPEMENT - MUFFLERS - AUSPUFFE - SILENCIADORES

LANDINI - MASSEY FERGUSON

LANDINI



Ø ATTACCO
56 mm
—
ALTEZZA
395 mm
(TIPO CORTO)

ARTICOLO	APPLICAZIONI	PROT. ARTICOLO	OEM
10157	Trattori gommati: 5500/R-5830/R-6500/R 6550/R-6830/DT-7500/DT-7550/DT-7830/DT-8500/DT-8550/DT-8830/DT Trattori cingolati: 5500-4830-5830-6830-7830-6500	**12110**	898228M92
10158	Fascetta		

LANDINI - MASSEY FERGUSON

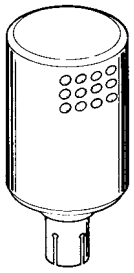

ALTEZZA COFANO

ARTICOLO	APPLICAZIONI	PROT. ARTICOLO
10875	Silenziatore corto per trattori fino a 60 HP - Ø int. 55 mm	**12110**
10158	Fascetta	

LANDINI

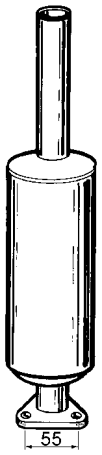

ALTEZZA
700 mm

ARTICOLO	MODELLO	ATTACCO	OEM
11889	Trattori 3000 - 3500	Ø 40 mm Flangiato 3 fori	1817867M91

LANDINI - MASSEY FERGUSON



APPLICAZIONI **LANDINI**
Trattori gommati: 5500/R 6500/R - 6550/R - 6330/DT 7500/DT - 75550/DT - 7830/DT 8500/DT - 8550/DT - 8830/DT Trattori cingolati: 5500 4830 - 6830 - 7330 - 6500

APPLICAZIONI **MASSEY FERGUSON**
Trattori gommati: 133R - 135R - 235R - 240R - 245R - 245DT - 274DT Trattori cingolati: 134C - 154C - 174C - 194C - 234C - 254C - 274C

ACCESSORI
Parapioggia silenziato Ø 45 mm
13048

ALTEZZA = 1130 mm
ATTACCO = 55 mm

ARTICOLO	DESCRIZIONE	OEM	PROT. ARTICOLO
10155	Silenziatore con prolunga diritta	898228M92 1427799M94	**12107**
10158	Fascetta		

LANDINI - MASSEY FERGUSON

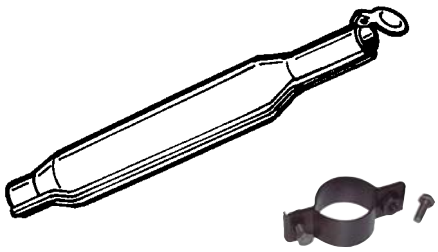

ATTACCO
Ø 46 mm

ARTICOLO	MODELLO LANDINI	MODELLO M F	OEM	PROT. ARTICOLO
10747	Trattori 5000	TR 200-244	0973083	**12111**
10441	Fascetta			

MASSEY FERGUSON

new



ARTICOLO	APPLICAZIONI	MISURE mm	OEM
13323	4225 - 4235 - 4240 - 4245 - 4255 - 4265 - 4365 - 5355 - 5360	-	3814606M1 3814606M2 3712928M3 3712928M2

LANDINI - MASSEY FERGUSON

new



ARTICOLO	APPLICAZIONI	MISURE mm	OEM
13456	35 - 133 - 135 - 135V - 140 - 145 - 145S - 145V - 148 - 152 - FE35 - 35X - TE20 - TEA20 - TEE20 - TEF20 - TEH20	Ø 40 mm L=870 mm	890476M93 180364M92 825698M91 80364M92

Gli articoli qui descritti, prodotti da e/o per conto di CERMAG, sono da intendersi adattabili, quindi non originali, ai marchi indicati secondo REG. CE 1400/2002
All items described here, produced by and/or on behalf of CERMAG, are to be understood as adaptable, therefore not original, to the brands indicated according to REG. EC 1400/2002

segue SILENZIATORI
POTS D'ECHAPPEMENT - MUFFLERS - AUSPUFFE - SILENCIADORES

segue LANDINI - MASSEY FERGUSON

LANDINI



ARTICOLO	MODELLO	OEM
12273	LARGE: 10000 - 13000	3301158M94

LANDINI

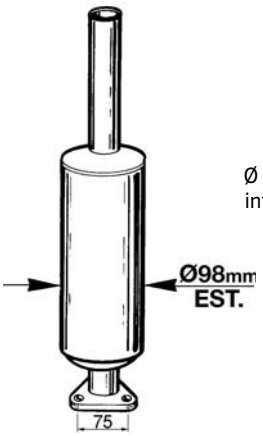

ATTACCO
FLANGIATO
Ø interno 45 mm
interasse 75 mm
3 fori

ALTEZZA
1100 mm

ARTICOLO	MODELLO	OEM
11888	Trattori 7000 - 8000 - 9500	1432713M92 1432713M93

LANDINI - MASSEY FERGUSON

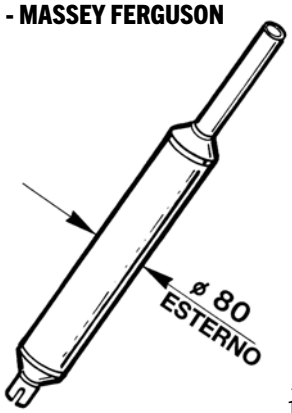

ALTEZZA
1030 mm

ARTICOLO	MODELLO	ATTACCO	OEM
11891	Modelli vari MF: 340 - 350 - 360 - 362 - 372 - 382	Ø 50 mm	1683796M3 894291M4
11336	Fascetta		

LANDINI



ARTICOLO	MODELLO	OEM
12434	5530 - 6530 - 7530 8530 - FRUTTETO	3531689M91

LANDINI

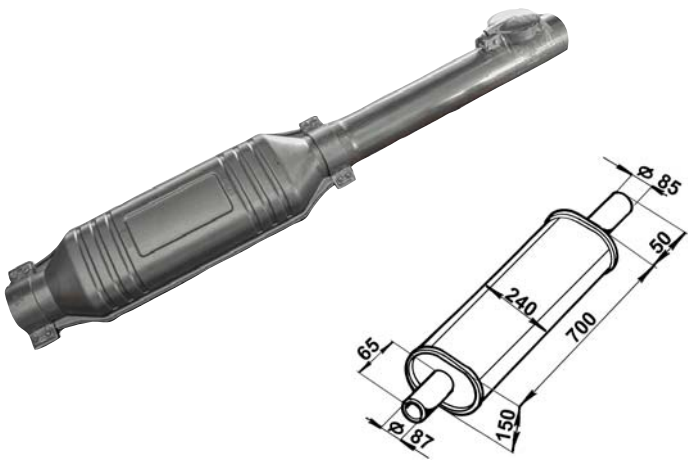

ARTICOLO	MODELLO	OEM
12896	14500	1427506M96

MASSEY FERGUSON



ARTICOLO	MODELLO	OEM
12897	1007 - 3070 - 397T	3388433M1

Gli articoli qui descritti, prodotti da e/o per conto di CERMAG, sono da intendersi adattabili, quindi non originali, ai marchi indicati secondo REG. CE 1400/2002
All items described here, produced by and/or on behalf of CERMAG, are to be understood as adaptable, therefore not original, to the brands indicated according to REG. EC 1400/2002

segue LANDINI - MASSEY FERGUSON

LANDINI - MASSEY FERGUSON



ALTEZZA
1140 mm

ARTICOLO	MODELLO LANDINI	MODELLO MF	ATTACCO Ø	OEM
11337	ADVANTAGE BLIZZARD TREKKER	Trattori vari	55 mm	3530335M91
10158	Fascetta			

MASSEY FERGUSON

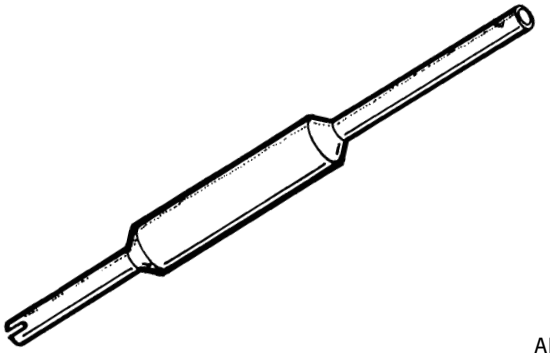

ALTEZZA
1385 mm

ARTICOLO	ATTACCO Ø	APPLICAZIONI	OEM
11895	55 mm	Trattori: 175 - 260 - 265 - 275 - 285 - 290/DT	699143M91 3821782M91 3772138M91
10158	Fascetta		

LANDINI - MASSEY FERGUSON

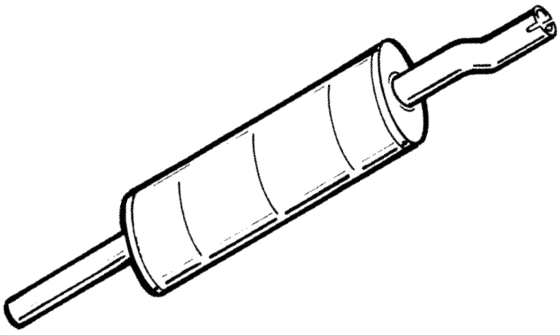

ARTICOLO	MODELLO	ATTACCO Ø	OEM
11896	MASSEY FERGUSON 595-698-1114 LANDINI: 12500 - 14500	70 mm	3600200M91 1680529M91

MASSEY FERGUSON



ARTICOLO	MODELLO	OEM
12900	-	3582118M1

MASSEY FERGUSON

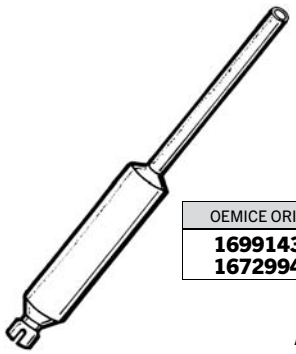

OEMICE ORIGINALE
1699143M92
1672994M93

ALTEZZA
1060 mm

ARTICOLO	ATTACCO Ø	APPLICAZIONI	PROT. ARTICOLO
11894	55 mm	Trattori: 175 -178 - 168 - 188 - 165N/3 168R/S - 675/DT - 690	**12113**
10158	Fascetta		



ARTICOLO	DESCRIZIONE / APPLICAZIONI	OEM
11892	Gomito in ghisa per **Landini - Massey Ferguson**	3300939M2



ARTICOLO	DESCRIZIONE / APPLICAZIONI	OEM
11893	Gomito in ghisa per **Landini - Massey Ferguson**	3300940M1

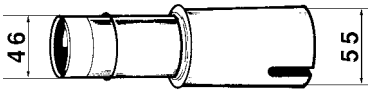

ARTICOLO	DESCRIZIONE / APPLICAZIONI
11773	Adattatore da marmitta **Landini** a **Fiat**

Gli articoli qui descritti, prodotti da e/o per conto di CERMAG, sono da intendersi adattabili, quindi non originali, ai marchi indicati secondo REG. CE 1400/2002
All items described here, produced by and/or on behalf of CERMAG, are to be understood as adaptable, therefore not original, to the brands indicated according to REG. EC 1400/2002

segue SILENZIATORI
POTS D'ECHAPPEMENT - MUFFLERS - AUSPUFFE - SILENCIADORES

LOMBARDINI - INTERMOTOR



10543

10136

ARTICOLO	MARCA	MODELLO	OEM
10543	**Lombardini Intermotor**	IM250 - 300 - 350 LA 300 - 350 vers.motocoltivat.	5460-522
10136	**Intermotor**	IM250 - 300 - 350	5460-400
10406	Guarnizione marmitta		

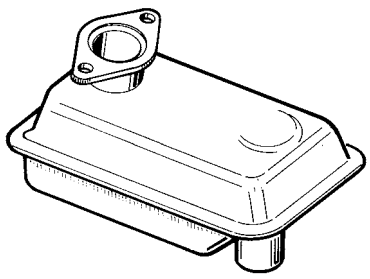

ARTICOLO	MARCA	MODELLO	OEM
10546	**Lombardini Intermotor**	3LD490 - LA400 - LA490 - IM490	5460.048
10408	Guarnizione marmitta		

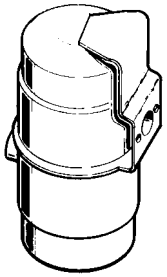

ARTICOLO	MARCA	MODELLO	OEM
10134	**Lombardini**	6LD325 - 360 LDA500 - 503 520 - 522 - 530	5462.089
10411	Guarnizione marmitta		



ARTICOLO	MARCA	MODELLO	OEM
10135	**Lombardini**	3LD510 - LDA450 - 510 - LDA80 - 4LD705 - LDA 96 - 97 - 100 - 820	5460-090
10412	Guarnizione marmitta		

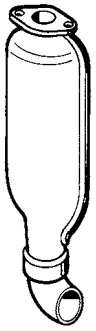

ARTICOLO	MARCA	MODELLO	OEM
10542	**Lombardini**	5LD 675/2 - 4LD640 - 904 - 914 - LDA 96 - 97 - 100 - 672 - 832	5461-047
10558	**Lombardini**	Curva per marmitta	9170-028
10413	Guarnizione marmitta		

MINARELLI MOTORI



ARTICOLO	DESCRIZIONE / APPLICAZIONI
10547	**Benassi** - Motozappe Mod. I 190

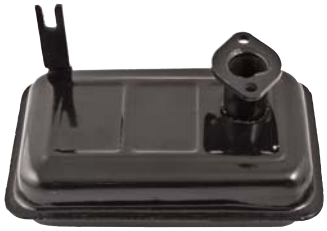

ARTICOLO	DESCRIZIONE / APPLICAZIONI
11732	Silenziatore applicato a motozappe **Benassi** - Mod. BL 75 **Minarelli** 125



ARTICOLO	DESCRIZIONE / APPLICAZIONI
12328	Marmitta adattabile su motori: **Minarelli** 150

Gli articoli qui descritti, prodotti da e/o per conto di CERMAG, sono da intendersi adattabili, quindi non originali, ai marchi indicati secondo REG. CE 1400/2002
All items described here, produced by and/or on behalf of CERMAG, are to be understood as adaptable, therefore not original, to the brands indicated according to REG. EC 1400/2002

segue SILENZIATORI
POTS D'ECHAPPEMENT - MUFFLERS - AUSPUFFE - SILENCIADORES

MORINI MOTORI

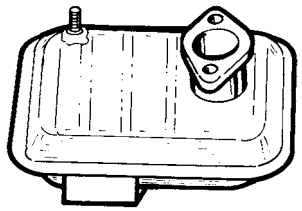

ARTICOLO	MARCA	MODELLO
11897	**Morini**	Mod. CZ 7

RENAULT TRATTORI



ARTICOLO	MARCA	DESCRIZIONE	ALTEZZA	ATTACCO Ø	PROTEZIONE ARTICOLO	APPLICAZIONI
10155	**Renault**	Silenziatore con prolunga diritta	1130 mm	55 mm	**12107**	Trattori: HP 91/DT 551/45 651/S
10158	Fascetta					

RUGGERINI MOTORI

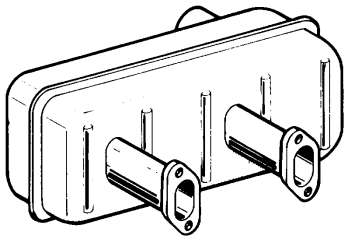

ARTICOLO	MARCA	MODELLO	OEM
11656	**Ruggerini**	RD180 - 200 210	527-17 5460685

SAME

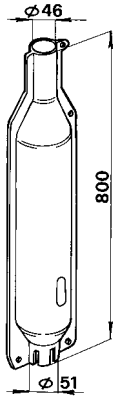

FIG. 1



FIG. 1a

ARTICOLO	DESCRIZIONE	OEM	APPLICAZIONI
12274	Silenziatore (fig.1)	0.150.5610.2/10 - 0.150.5610.2/30	Delfino 35 - Minitauro 60 Corsaro 70 Syncro
12276	Prolunga (fig.1a)	14656650	

Gli articoli qui descritti, prodotti da e/o per conto di CERMAG, sono da intendersi adattabili, quindi non originali, ai marchi indicati secondo REG. CE 1400/2002
All items described here, produced by and/or on behalf of CERMAG, are to be understood as adaptable, therefore not original, to the brands indicated according to REG. EC 1400/2002

segue SILENZIATORI
POTS D'ECHAPPEMENT - MUFFLERS - AUSPUFFE - SILENCIADORES

segue SAME



OEM
0.255.5630.3/50
0.250.5630.3

ARTICOLO	MODELLI
12409	H468 Prestige - Aster 60 Explorer 90 Turbo Explorer 60 - 70 - 75 - 80 Leopard 90 Laser 90 Turbo

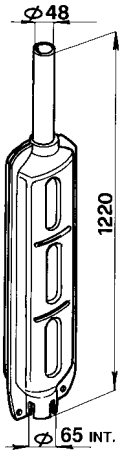

OEM
0.170.54630.3
0.170.54630.3/20

ARTICOLO	MODELLI
12279	Laser 100 - 110 Tiger Six 105 Trident 130 - Bufalo 130
12278	Fascetta

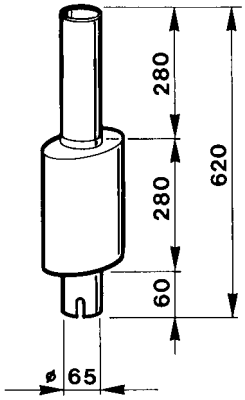

Frutteto

ARTICOLO	DESCRIZIONE
11898	Silenziatore con Ø int. Ø 65 mm adattabile a tr. **Same tipo corto**



OEM
0.008.3920.0/30

ARTICOLO	DESCRIZIONE
12281	Tubo Same

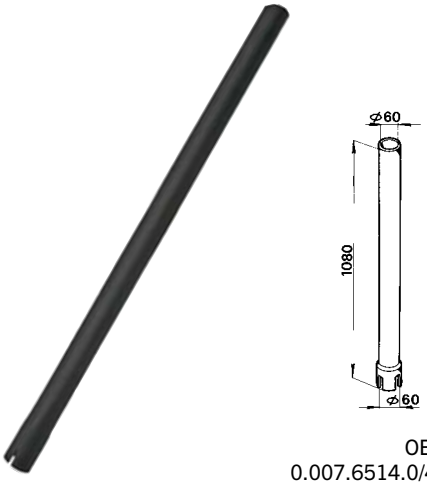

OEM
0.007.6514.0/40

ARTICOLO	DESCRIZIONE
12282	Tubo Same



OEM
0.007.6542.3/30

ARTICOLO	DESCRIZIONE	MODELLI
12898	Silenziatore sottocofano con curva Ø 80 mm	Explorer 60 II Explorer 70 II Explorer 80 II



OEM
0.008.3686.3/10

ARTICOLO	DESCRIZIONE	MODELLI
12899	Silenziatore sottocofano Ø 80 mm	Antares: 110 - 130 Laser: 110 - 115 - 125 - 130 - 150 - 170 Silver: 110 - 115 - 130 Titan: 145 - 160 - 190

Gli articoli qui descritti, prodotti da e/o per conto di CERMAG, sono da intendersi adattabili, quindi non originali, ai marchi indicati secondo REG. CE 1400/2002
All items described here, produced by and/or on behalf of CERMAG, are to be understood as adaptable, therefore not original, to the brands indicated according to REG. EC 1400/2002

segue SILENZIATORI
POTS D'ECHAPPEMENT - MUFFLERS - AUSPUFFE - SILENCIADORES

STEYR

new



ARTICOLO	APPLICAZIONI	OEM
13387	4085 KOMPAKT 4095 KOMPAKT	87744911 87388180 47135591 87392493

VOLPI & BOTTOLI

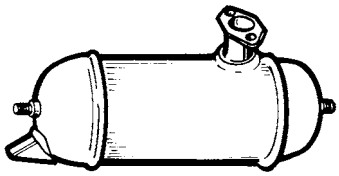

ARTICOLO
11905

ZANETTI

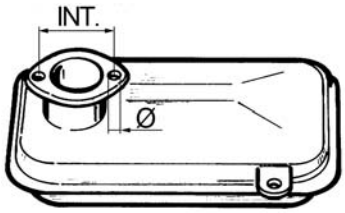

ARTICOLO	MODELLO	INTERASSE mm	Ø mm
12187	120	45	7
11906	175	50	9

Gli articoli qui descritti, prodotti da e/o per conto di CERMAG, sono da intendersi adattabili, quindi non originali, ai marchi indicati secondo REG. CE 1400/2002
All items described here, produced by and/or on behalf of CERMAG, are to be understood as adaptable, therefore not original, to the brands indicated according to REG. EC 1400/2002

MARMITTE IN ACCIAIO AL TITANIO RIVESTITE IN ALLUMINIO
POT D'ECHAPPEMENT EN TITANE COFFRÉ EN ALUMINIUM - STEEL MUFFLER IN TITANIUM COATED IN ALUMINIUM
HNUSPUFFTOPF AUS TITANSTAHL ÜBERZOGEN AUS ALUMINIUM - TUBO DE ESCAPE EN ACERO AL TITANIO CUBIERTAS EN ALUMINIO

Marmitta costruita senza saldature esterne, con speciali acciai al titanio con rivestimento in alluminio 15/10 ad alta conduzione termica per un migliore abbattimento dai fumi allo scarico. Costituita internamente da un doppio corpo (due elementi) in cui ogniuno agisce sulla fluidodinamica dello scarico come silenziatore dissipativo mediante l'azione degli elementi perforati e silenziatore reattivo mediante la variazione del percorso dei gas; inoltre la marmitta è costruita in modo da evitare eventuali sfiati nei punti di incastro.

TIPO CURVO
TYPE COURBE
CURVED TYPE
GEKRÜMMTER TYP
TIPO CURVO

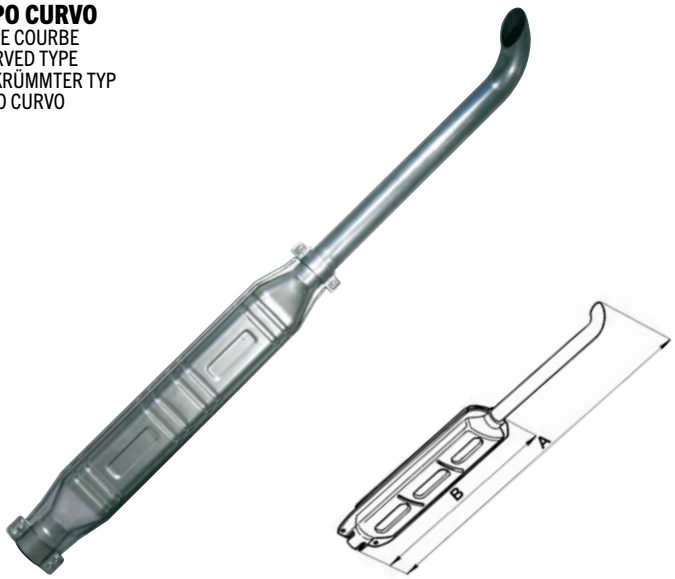

ARTICOLO	Ø INTERNO mm	POTENZA MOTORE cv	A mm	B mm
12847	45	50 - 65	980	**465**
12399	46	60 - 72	1.285	685
12848	50	60 - 75	1.065	**465**
12400	50	65 - 75	1.285	685
12401	55	70 - 85	1.285	685
12402	60	85 - 120	1.465	825
12403	65	115 - 130	1.465	825
12404	70	130 - 150	1.465	825

TIPO DRITTO
TYPE DROIT
STRAIGHT TYPE
GERADER TYP
TIPO RECTO

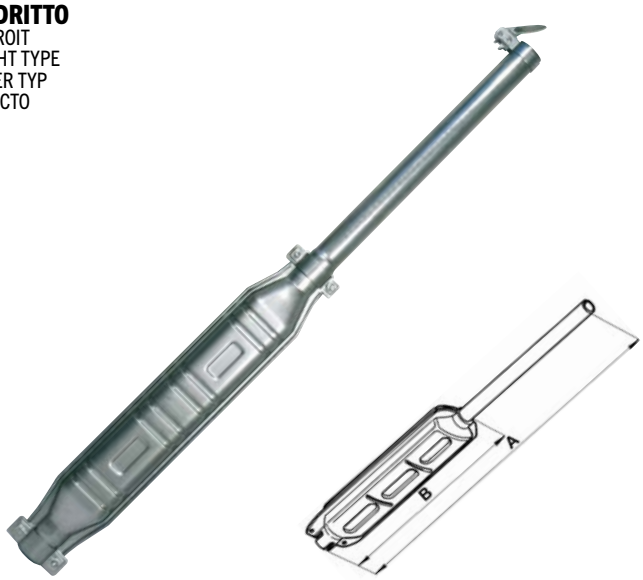

ARTICOLO	Ø INTERNO mm	POTENZA MOTORE cv	A mm	B mm
12849	45	50 - 65	965	**465**
12405	46	60 - 72	1.225	685
12850	50	60 - 75	1.005	**465**
12406	50	65 - 75	1.225	685
12407	55	70 - 85	1.225	685
12408	60	85 - 120	1.370	825
12409	65	115 - 130	1.370	825
12410	70	130 - 150	1.370	825

PROTEZIONE
PROTECTION
PROTECTION
SCHUTZ
PROTECCIÓN

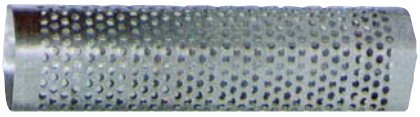

ARTICOLO	DESCRIZIONE	MISURE mm
12411	Per marmitte lunghe Ø 46 - 50 - 55	105x110x560
12412	Per marmitte lunghe Ø 60 - 65 - 70	125x130x670
12851	Per marmitte corte Ø 45 - 50	120x110x385
12852	Per marmitte lunghe Ø 80 - 89 - 102	150x190x720
12853	Per marmitte corte Ø 80 - 89 - 102	150x190x560

PARAPIOGGIA TIPO SILENZIATO
PROTECTION "PARAPLUIE" TYPE SILENCIEUX
WATER SAFE SOUND DEAD
GERÄUSCHARMER SCHUTZ
PARALLUVIA TIPO SILENCIADO



ARTICOLO	DESCRIZIONE
12417	Ø 48 per marmitta Ø 46
12418	Ø 50 per marmitta Ø 50
12419	Ø 55 per marmitta Ø 55
12420	Ø 60 per marmitta Ø 60
12421	Ø 65 per marmitta Ø 65
12422	Ø 70 per marmitta Ø 70

MARMITTE UNIVERSALI DA INTERNO COFANO
POTS D'ECHAP. UNIVERSELS POUR INTERIEUR CAPOT - UNIVERSAL SILENCERS FOR BONNET INTERIORS
VIELZWECK-AUSPUFFTÖPFE FÜR EINBAU UNTER MOTORHAUBE - SILENCIADORES UNIVERSALES INTERIOR CAPÓ

Possono essere facilmente montate su gruppi moto pompa, elettrogeni e trattorini da vigneto.
Le potenze vanno dai 20 cv ai 60 cv



ARTICOLO	DESCRIZIONE
12674	Marmitta Ø 40 - L=575 - H=165 mm
12675	Marmitta Ø 45 - L=575 - H=165 mm



ARTICOLO	DESCRIZIONE
12676	Protezione con spacco lato manicotto entrata 115x125 H=340

Gli articoli qui descritti, prodotti da e/o per conto di CERMAG, sono da intendersi adattabili, quindi non originali, ai marchi indicati secondo REG. CE 1400/2002
All items described here, produced by and/or on behalf of CERMAG, are to be understood as adaptable, therefore not original, to the brands indicated according to REG. EC 1400/2002

SILENZIATORI SUPERSILENZIATI
PÔTS D'ÉCHAPPEMENT - LOW NOISE SILENCERS - AUSPUFFE - SILENCIADORES
Marmitte a scarico libero con abbattimento del rumore di oltre il 25% rispetto ai silenziatori montati in origine sui motori.

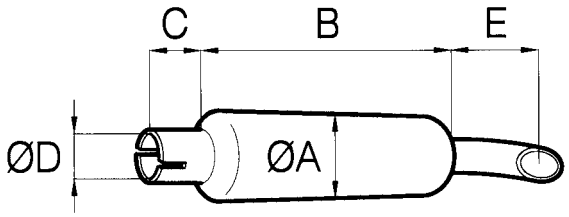

ARTICOLO	A mm	B mm	C mm	Ø D. INT. mm	E mm	HP. MOT.	NOTE
10159	100	250	60	46	180	5/30	
10160	100	400	60	56	200	30/60	
10161	120	600	60	56	200	60/90	
10162	200	800	80	86	200	90/150	Uscita con tubo diritto
10163	225	800	100	100	200	150/200	Uscita con tubo diritto

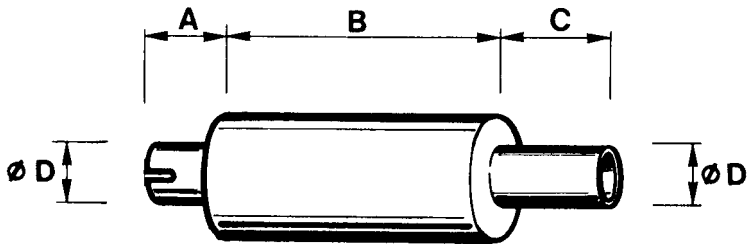

ARTICOLO	OVALE mm	A mm	B mm	C mm	Ø D EST. mm	Ø D INT. mm	HP. MOT.	CARATTERISTICHE
11665	130x85	100	400	100	45	40	DA 10 A 50 HP	Marmitte supersilenziate a sezione ovale idonee per spazi ristretti. Senza lane di roccia. Molto valide per le omologazioni abbattimento di 25-30 DBA.
11666	200x120	100	550	100	70	66	DA 40 A 100 HP	

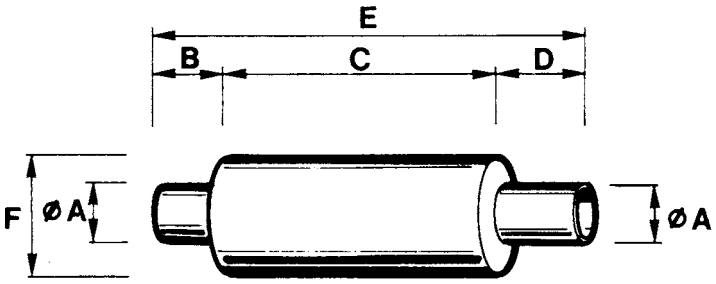

ARTICOLO	Ø A EST. mm	Ø A INT. mm	B mm	C mm	D mm	E mm	F mm	HP. MOT.	CARATTERISTICHE
11667	55	51	70	550	70	690	150	DA 30 A 70 HP	Marmitte supersilenziate a sezione **cilindrica** - Senza lane di roccia. Abbattibmento di 25-30 DBA. Molto valide per le omologazioni.
11668	70	66	100	600	100	800	200	DA 70 A 140 HP	
11669	90	86	100	750	100	950	230	DA 140 A 200 HP	

Gli articoli qui descritti, prodotti da e/o per conto di CERMAG, sono da intendersi adattabili, quindi non originali, ai marchi indicati secondo REG. CE 1400/2002
All items described here, produced by and/or on behalf of CERMAG, are to be understood as adaptable, therefore not original, to the brands indicated according to REG. EC 1400/2002

Ricambi per motori
SPARE PARTS FOR ENGINES

PARAPIOGGIA TIPO SILENZIATO
PROTECTION "PARAPLUIE" TYPE SILENCIEUX
WATER SAFE SOUND DEAD
GERÄUSCHARMER SCHUTZ
PARALLUVIA TIPO SILENCIADO



ARTICOLO	DESCRIZIONE
13046	Parapioggia silenziato **Ø 40 mm**
13047	Parapioggia silenziato **Ø 42 mm**
13048	Parapioggia silenziato **Ø 45 mm**
12417	Parapioggia silenziato **Ø 48 mm**
12418	Parapioggia silenziato **Ø 50 mm**
12419	Parapioggia silenziato **Ø 55 mm**
12420	Parapioggia silenziato **Ø 60 mm**
12421	Parapioggia silenziato **Ø 65 mm**
12422	Parapioggia silenziato **Ø 70 mm**
13049	Parapioggia silenziato **Ø 76 mm**
13050	Parapioggia silenziato **Ø 80 mm**
13051	Parapioggia silenziato **Ø 85 mm**
13052	Parapioggia silenziato **Ø 89 mm**
13053	Parapioggia silenziato **Ø 100 mm**
13054	Parapioggia silenziato **Ø 102 mm**
13055	Parapioggia silenziato **Ø 110 mm**
13056	Parapioggia silenziato **Ø 114 mm**

FASCETTE PER SILENZIATORI
COLLIERS POUR ECHAPPEMENTS
U-CLAMPS FOR EXHAUSTION PIPES
SCHELLE FÜR SCHALLDÜMPFER
ABRAZADERA PARA SILENCIADORES



ARTICOLO	DESCRIZIONE
13125	Fascetta silenziatore **Ø 43 ÷ 45 mm**
13126	Fascetta silenziatore **Ø 46 ÷ 47 mm**
13127	Fascetta silenziatore **Ø 48 ÷ 50 mm**
13128	Fascetta silenziatore **Ø 51 ÷ 52 mm**
13129	Fascetta silenziatore **Ø 53 mm**
13130	Fascetta silenziatore **Ø 54 ÷ 55 mm**
13131	Fascetta silenziatore **Ø 56 ÷ 57 mm**
13132	Fascetta silenziatore **Ø 58 ÷ 60 mm**
13133	Fascetta silenziatore **Ø 61 ÷ 63 mm**
13134	Fascetta silenziatore **Ø 63 ÷ 65 mm**
13135	Fascetta silenziatore **Ø 66 ÷ 67 mm**
13136	Fascetta silenziatore **Ø 68 ÷ 69 mm**
13137	Fascetta silenziatore **Ø 70 ÷ 72 mm**
13138	Fascetta silenziatore **Ø 73 ÷ 76 mm**
13139	Fascetta silenziatore **Ø 83 ÷ 85 mm**
13140	Fascetta silenziatore **Ø 86 ÷ 89 mm**
13141	Fascetta silenziatore **Ø 92 ÷ 94 mm**
13142	Fascetta silenziatore **Ø 95 ÷ 98 mm**

TUBO FLESSIBILE IN ACCIAIO ZINCATO PER SCARICO MOTORI (rotoli da 6m)
TUYAU FLEXIBLE EN ACIER GALVANISÉ POUR DÉCHARGÉ MOTEURS
FLEXIBLE PIPE IN STEEL GALVANIZED FOR UNLOADING MOTOR
FLEXIBLES ROHR IN STAHL GALVANISIERT, UM MOTOR AUSZULADEN
TUBO FLEXIBLE EN ACERO GALVANIZADO PARA DESCARGAR MOTOR



ARTICOLO	Ø INTERNO mm	Ø ESTERNO mm	LUNGHEZZA ROTOLO m
12638	30	35	6,00
12449	35	40	6,00
12450	40	45	6,00
12451	45	50	6,00
12452	50	55	6,00
12453	55	60	6,00
12454	60	65	6,00
12455	65	70	6,00
12456	70	75	6,00
12457	76	81	6,00
12458	80	85	6,00
12459	89	94	6,00
12460	102	107	6,00
12461	114	119	6,00

FASCETTA A CAVALLOTTO
COLLIER A CAVALIER
U-CLAMP
U-BOLZEN
ABRAZADERA CON HIERRO EN "U"



ARTICOLO	DESCRIZIONE	ARTICOLO	DESCRIZIONE
12546	Fascetta Ø 35 mm	**12555**	Fascetta Ø 69 mm
12547	Fascetta Ø 40 mm	**12556**	Fascetta Ø 76 mm
12548	Fascetta Ø 45 mm	**12557**	Fascetta Ø 80 mm
12549	Fascetta Ø 48 mm	**12558**	Fascetta Ø 86 mm
12550	Fascetta Ø 51 mm	**12559**	Fascetta Ø 89 mm
12551	Fascetta Ø 54 mm	**12560**	Fascetta Ø 98 mm
12552	Fascetta Ø 57 mm	**12561**	Fascetta Ø 106 mm
12553	Fascetta Ø 60 mm	**12562**	Fascetta Ø 110 mm
12554	Fascetta Ø 66 mm		

Gli articoli qui descritti, prodotti da e/o per conto di CERMAG, sono da intendersi adattabili, quindi non originali, ai marchi indicati secondo REG. CE 1400/2002
All items described here, produced by and/or on behalf of CERMAG, are to be understood as adaptable, therefore not original, to the brands indicated according to REG. EC 1400/2002

12

GRIGLIE METALLICHE ANTISCOTTATURE
GRILLES METALIQUES DE PROTECTION - METAL BURNING-SAFE GRILL - BRANDSCHUTZ FÜR AUSPUFF - CRIBAS METALICAS ANTIQUEMADURAS

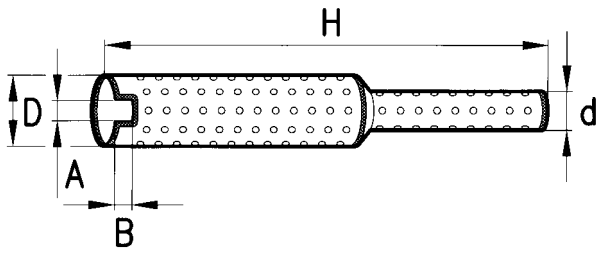

ARTICOLO	H mm	D mm	d mm	A mm	B mm	APPLICAZIONI
12166	1300	130	68	90	90	Protezione per marmitta 10141 completa di tubo 10556
12167	1300	145	78	90	100	Protezione per marmitta 10145 completa di tubo 10555

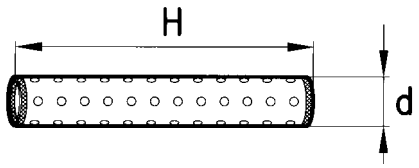

ARTICOLO	d mm	H mm	APPLICAZIONI A TUBI
12108	68	630	10556
12109	68	320	10438
12112	78	443	10443
12114	78	610	10555
12115	78	300	10439
12854	78	830	-
12855	78	1000	-
12856	89	443	-
12857	89	610	-
12858	89	830	-
12859	89	1000	-

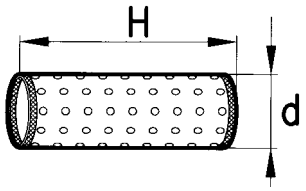

ARTICOLO	d mm	H mm	APPLICAZIONI A MARMITTE
12110	125	350	10875 - 10871 - 10440 - 10157
12111	130	510	10747
12860	130	1000	-

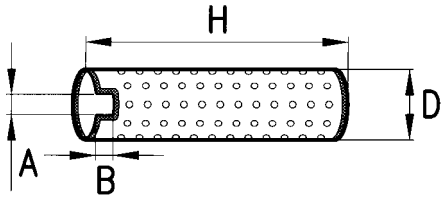

ARTICOLO	H mm	D mm	A mm	B mm	APPLICAZIONI A MARMITTE
12107	830	130	90	90	10137 - 10138 - 10141 10143 - 10155
12113	830	145	90	100	10145 - 11894
12861	1000	145	-	-	-

SENSORI OSSIDO DI AZOTO PER CATALIZZATORI SCR (sistema AdBlue®)
XXXX - XXXX - XXXX - XXXX

new



ARTICOLO	APPLICAZIONI	OEM
13491	**FENDT:** Vario MT **MASSEY FERGUSON:** Serie 4600-5600-6700-7600-8600-8700 **VALTRA:** Serie N-S-T	ACW1305320
13492	**JOHN DEERE:** Serie 5M-5R	RE552182
13493	**NEW HOLLAND:** Serie T6.xxx-T7.xxx **STEYR:** Serie CVT	47688088
13494	**NEW HOLLAND:** Serie T6.xxx-T7.xxx	84414466
13495	**NEW HOLLAND:** Serie T7.xxx Autocommand	84422750

Gli articoli qui descritti, prodotti da e/o per conto di CERMAG, sono da intendersi adattabili, quindi non originali, ai marchi indicati secondo REG. CE 1400/2002
All items described here, produced by and/or on behalf of CERMAG, are to be understood as adaptable, therefore not original, to the brands indicated according to REG. EC 1400/2002

FILTRI CON E SENZA CARBONI ATTIVI PER TRATTAMENTI FITOFARMACI E/O CABINE

FILTRE AIR POUR CABINES - FARM MACHINE CAB AIR FILTER - AKTIVKOHLEFILTER & STANDARD KABINEN FILTER - FILTROS DE AIRE A PANEL PARA CABINAS

ANTONIO CARRARO

MODELLI	ARTICOLO FILTRO CON CARBONI ATTIVI	OEM FILTRO CON CARBONI ATTIVI	IMMAGINE E DIMENSIONI	ARTICOLO FILTRO ANTIPOLVERE	OEM FILTRO ANTIPOLVERE
7700 SUPERTIGRE 7700 SUPERTRAC	**12572** Per trattamenti fitofarmaci	45305061	 590x100x61 mm	**12300**	45305049 - 48013048
CARRARO	**12603** Per trattamenti fitofarmaci	45305294	 400x130x61 mm	**-**	-
ERGIT 100 TGF 10400 TGF 9800	**12608** Per trattamenti fitofarmaci	45305270	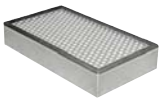 300x170x55 mm	**13341**	45305278
SRX ERGIT	**12603** Per trattamenti fitofarmaci	-	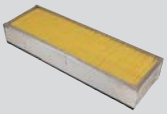 400x130x61 mm	**11719**	45305574
TIGRETRAC 7700 Turb	**12605**	624005812	 585x125x61 mm	**12298**	624015812
TGF10.400 TGF 9800 CAB PROTECTOR	**13417**	45325293	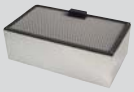 300x170x100 mm	**-**	-
TONY 8700 TONY 8900	**13512**	45325207	new  500x100x55 mm	**13511**	45325229

BARIGHELLI

MODELLI	ARTICOLO FILTRO CON CARBONI ATTIVI	OEM FILTRO CON CARBONI ATTIVI	IMMAGINE E DIMENSIONI	ARTICOLO FILTRO ANTIPOLVERE	OEM FILTRO ANTIPOLVERE
Semovente con cabina BRIEDA (montati in coppia)	**12567** Per trattamenti fitofarmaci	-	 330x130x55 mm	**-**	-
Semovente con cabina BRIEDA in abbinamento al modello 12567 per ricircolo aria interno	**12568** Per trattamenti fitofarmaci	-	 680x130x30 mm	**-**	-

BRAUD & FAUCHEUX

MODELLI	ARTICOLO FILTRO CON CARBONI ATTIVI	OEM FILTRO CON CARBONI ATTIVI	IMMAGINE E DIMENSIONI	ARTICOLO FILTRO ANTIPOLVERE	OEM FILTRO ANTIPOLVERE
VIGNETO	**12707** Per trattamenti fitofarmaci	ANC6872	 740x125x71 mm	**12693**	-

Gli articoli qui descritti, prodotti da e/o per conto di CERMAG, sono da intendersi adattabili, quindi non originali, ai marchi indicati secondo REG. CE 1400/2002
All items described here, produced by and/or on behalf of CERMAG, are to be understood as adaptable, therefore not original, to the brands indicated according to REG. EC 1400/2002

segue FILTRI CON E SENZA CARBONI ATTIVI PER TRATTAMENTI FITOFARMACI E/O CABINE
FILTRE AIR POUR CABINES - FARM MACHINE CAB AIR FILTER - LUFTFILTER FÜR TRACTORKABINEN - FILTROS DE AIRE A PANEL PARA CABINAS

CLAAS

MODELLI	ARTICOLO FILTRO CON CARBONI ATTIVI	OEM FILTRO CON CARBONI ATTIVI	IMMAGINE E DIMENSIONI	ARTICOLO FILTRO ANTIPOLVERE	OEM FILTRO ANTIPOLVERE
NECTIS	**12578** Per trattamenti fitofarmaci	-	 585x180x60 mm	**12299**	-
ELIOS NEXOS	**12988** Per trattamenti fitofarmaci	7211704900	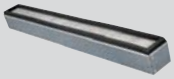 635x70x66 mm	**13326**	001141648.0 001141340.0
AXOS AXION	**-**	-	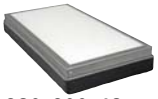 380x200x48 mm	**13438**	6005031402
NEXOS Stage V 220 - 230 - 240 - 260	**13489**	0011769980 558800	new  691x108x100 mm	**-**	-

DEUTZ

MODELLI	ARTICOLO FILTRO CON CARBONI ATTIVI	OEM FILTRO CON CARBONI ATTIVI	IMMAGINE E DIMENSIONI	ARTICOLO FILTRO ANTIPOLVERE	OEM FILTRO ANTIPOLVERE
AGROCOMPACT TRATTORI	**12581** Per trattamenti fitofarmaci	01095352 0.010.9535.2	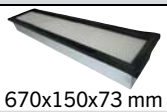 670x150x73 mm	**12996**	001075192
AGROPLUS	**12995** Per trattamenti fitofarmaci	001100852	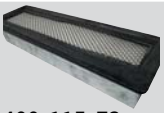 400x115x73 mm	**13327**	001053652
Serie: M35 - M36 - M1300 - M1600 - M2000 - D07C - DX - DX3 - DX4 - DX6 - DX7 - DX8	**-**	-	 476x125x59 mm	**12382**	04307461 04336385
AGROTRON	**13447**	04411228	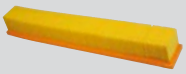 560x78x71 mm	**12384**	04411228
AGROTRON: EURO2 - MK I/II - MK III - TIER 3 - DCR. - TTV - EURO 2	**-**	-	 550x77x72 mm	**13000**	0.017.2976.2/10
AGROPLUS F/S/V SERIES 5 DF/DS/DV	**13390**	0.012.0314.2	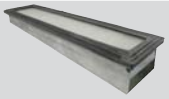 520x122x53/72 mm	**13256**	0.017.7130.2/10
AGROSTAR - AGROTRON 4 / 6X /MK II / MK III / NEW	**-**	-	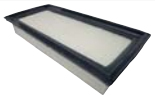 370x175x57,5 mm	**13427**	04383944
AGROCOMPACT DX 3/4/6	**13450**	04307641	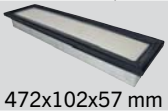 472x102x57 mm	**-**	-
AGROPLUS F/S/C Serie 5 DF/DS/DV	**-**	-	 480x98,5x67 mm	**13432**	0.016.5406.2/10
5105 - 5115 - 5125 - 5080 - 5090 - 5100 - 5105 - 5110 - 5115 - 5120 - 5125	**-**	-	new  691x108x100 mm	**13488**	0.024.3451.2

Gli articoli qui descritti, prodotti da e/o per conto di CERMAG, sono da intendersi adattabili, quindi non originali, ai marchi indicati secondo REG. CE 1400/2002
All items described here, produced by and/or on behalf of CERMAG, are to be understood as adaptable, therefore not original, to the brands indicated according to REG. EC 1400/2002

segue FILTRI CON E SENZA CARBONI ATTIVI PER TRATTAMENTI FITOFARMACI E/O CABINE

FILTRE AIR POUR CABINES - FARM MACHINE CAB AIR FILTER - LUFTFILTER FÜR TRACTORKABINEN - FILTROS DE AIRE A PANEL PARA CABINAS

FENDT

MODELLI	ARTICOLO FILTRO CON CARBONI ATTIVI	OEM FILTRO CON CARBONI ATTIVI	IMMAGINE E DIMENSIONI	ARTICOLO FILTRO ANTIPOLVERE	OEM FILTRO ANTIPOLVERE
FARMER 303LS - 305LS/LSA - 306S/LS/LSA - 307LS/LSA - 308S/LS/LSA - 309S/LS/LSA - 310LS/LSA - 311LSA - 312LSA	**12573** Con base esterna Per trattamenti fitofarmaci	H198810904100	 597x108x60 mm	-	-
FENDT 209V - 309V	**12587** Con base esterna Per trattamenti fitofarmaci	-	 295x212x55 mm	-	-
FARMER VARIO FAVORIT	-	-	 295x212x55 mm	**12733**	F178810130040 H178810130070 H117811130100 H260810140180 X178810130040
FARMER serie 300 - 400 VARIO serie 300-400-700-800-900 FAVORIT 500-700-800 XYLON - F serie	**13444**	-	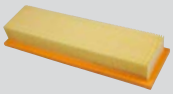 405x118x58 mm	**12738**	H816810140070 H916810140070 H816810140071
Serie 400 Vario - 700Favorit/Vario - 800Favorit/Vario	-	-	 476x125x59 mm	**12382**	H716810130010 H716810130011
300 VARIO 500 VARIO 700 VARIO	-	-	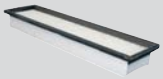 548x118x58 mm	**13431**	H737812140010
	-	-	 133x125x45 mm	new **13472**	H350810140080
200 VARIO FARMER 200 - 300C - 300LS FAVORIT 500 - 600	**13448**	F198810140010	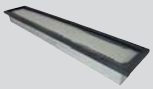 580x85x56 mm	-	-

FIAT - NEW HOLLAND (CNH)

MODELLI	ARTICOLO FILTRO CON CARBONI ATTIVI	OEM FILTRO CON CARBONI ATTIVI	IMMAGINE E DIMENSIONI	ARTICOLO FILTRO ANTIPOLVERE	OEM FILTRO ANTIPOLVERE
CASE: JXV - JXV/N **NEW HOLLAND**: TN	**12580** Per trattamenti fitofarmaci	47137326 44911740 47137324	 650x70x60 mm	**12998**	44910397 47137321
CASE: 6270 6290	**12768** Per trattamenti fitofarmaci	-	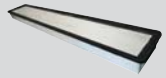 880x135x58 mm	-	-
CASE: QUANTUM **NEW HOLLAND**: T4 TS	**13240** Per trattamenti fitofarmaci	47807844	 670x100x42 mm	-	-
CASE: Serie FARMALL Serei LUXXUM **CNH**: Serie T4.xxx - T5.xxx **STEYR**: Serie KOMPAKT	**13250** Per trattamenti fitofarmaci	-	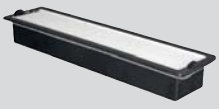 398x98x57 mm	**13249**	47565055 84219716 84579424

Gli articoli qui descritti, prodotti da e/o per conto di CERMAG, sono da intendersi adattabili, quindi non originali, ai marchi indicati secondo REG. CE 1400/2002
All items described here, produced by and/or on behalf of CERMAG, are to be understood as adaptable, therefore not original, to the brands indicated according to REG. EC 1400/2002

segue FILTRI CON E SENZA CARBONI ATTIVI PER TRATTAMENTI FITOFARMACI E/O CABINE
FILTRE AIR POUR CABINES - FARM MACHINE CAB AIR FILTER - LUFTFILTER FÜR TRACTORKABINEN - FILTROS DE AIRE A PANEL PARA CABINAS

segue FIAT - NEW HOLLAND (CNH)

MODELLI	ARTICOLO FILTRO CON CARBONI ATTIVI	OEM FILTRO CON CARBONI ATTIVI	IMMAGINE E DIMENSIONI	ARTICOLO FILTRO ANTIPOLVERE	OEM FILTRO ANTIPOLVERE
CASE JX - JXU **FIAT** Serie: L - M WINNER **NEW HOLLAND** T-TD-TL-TLA-TM-TS	**12579** Con base esterna centrale Per trattamenti fitofarmaci	5097838	 520x104x49 mm	**12737**	1868102 - 1931180 47128151 - 47128198 5094483 - 5181232 5196842 - 73402760 81868102 - 82012057 87603874 - 569300 22103 - 124692 47548101
FIAT Trattori 160-90 / 180-90 Cab.PININFARINA supercomfort (montati in coppia)	**12571** Per trattamenti fitofarmaci	-	 435x178x60 mm	**11724**	5141540 P4594G
FIAT 1580 1880	**12604** Per trattamenti fitofarmaci	-	 435x152x61 mm	-	-
NEW HOLLAND	**12573** Con base esterna Per trattamenti fitofarmaci	NEW HOLLAND: 80922215 922215	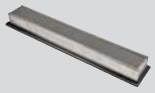 597x108x60 mm	-	-
FIAT **NEW HOLLAND** VIGNETO BRAUD Vendemmiatrice	**12707** Per trattamenti fitofarmaci	321750750 47405000	 740x125x71 mm	**12693**	321750750 920018705
NEW HOLLAND Serie TN - S-A Cabina BLU Serie TN - F-A Cabina BLU (montati in coppia)	**12589** Con base esterna Per trattamenti fitofarmaci	47135044 47135045 47129095	 647x108x78 mm	**13058** ANTIPOLLINE ANTIPOLVERE	47135043 47135041 47133993 84264633 84572321 47129134
CNH T4.55 - T4.65 - T4.75- T4.85- T4.95 - T4.105- T4.115- T5.95	-	-	 208x85/148x27 mm	new **13143**	84577445 84587832
NEW HOLLAND: T7 T7000 T6 TSA	**12991** Antiodore **12992** Per trattamenti fitofarmaci	87309516 82034665	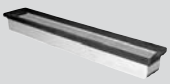 550x100x63 mm	**13389**	87726675 82022328 82034664
FIAT 40/56-3566S **NEW HOLLAND** 50/66	**12574** Con base esterna Per trattamenti fitofarmaci	-	 434x136x60 mm	**11723** Con base esterna	5136393
FIAT 65/90 - F100DT - F110DT F115DT - F120DT F130 - F140 **NEW HOLLAND** F100/DT - F110/DT F115/DT - F120/DT F130/DT - F140/DT	**12575** Con base esterna Per trattamenti fitofarmaci	-	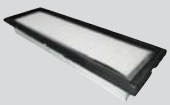 457x147x59 mm	**12293**	5124932 5160985 84268729
T3000	**12606** Per trattamenti fitofarmaci	3540220M1 3670955M1	 415x100x61 mm	-	-

Gli articoli qui descritti, prodotti da e/o per conto di CERMAG, sono da intendersi adattabili, quindi non originali, ai marchi indicati secondo REG. CE 1400/2002
All items described here, produced by and/or on behalf of CERMAG, are to be understood as adaptable, therefore not original, to the brands indicated according to REG. EC 1400/2002

segue FILTRI CON E SENZA CARBONI ATTIVI PER TRATTAMENTI FITOFARMACI E/O CABINE

FILTRE AIR POUR CABINES - FARM MACHINE CAB AIR FILTER - LUFTFILTER FÜR TRACTORKABINEN - FILTROS DE AIRE A PANEL PARA CABINAS

segue FIAT - NEW HOLLAND (CNH)

MODELLI	ARTICOLO FILTRO CON CARBONI ATTIVI	OEM FILTRO CON CARBONI ATTIVI	IMMAGINE E DIMENSIONI	ARTICOLO FILTRO ANTIPOLVERE	OEM FILTRO ANTIPOLVERE
CASE CVX 1135-1145-1155-1170-1195 CV 140-150-160-170-175-195 CS 68-75-78-80-85-86-90-94-95-100-105 **NEW HOLLAND** T7500 - TVT135-145-155-170-190-195	-	-	 243x173x43 mm	**12736**	1-34-584-630 47984110
CASE 1060-1075-1160 **NEW HOLLAND** 1075 - 1400 - 1495 - 1500 - 1900 - 990 - TR70 - TR75 - TR85 - TR86 - TR96	-	-	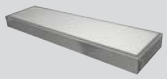 711x190x56 mm	**12305**	021959 - 1105394C1 D2NN19N551A D3NN19N551A D5NN19N551A E2NN19N551AA F84818 - LX134692 134692
CASE Serie MXM **NEW HOLLAND** Serie TM - TS	-	-	 205x115x55 mm	new **13422**	82018373
NEW HOLLAND Serie TM - TS	-	-	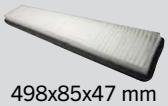 498x85x47 mm	new **13442**	87385322
NEW HOLLAND Serie T5 - TD5	-	-	 510x60x15 mm	new **13423**	84524327
NEW HOLLAND Serie T6000 - TSA	new **13428**	-	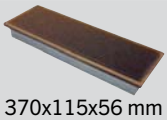 370x115x56 mm	new **13424**	87726695
NEW HOLLAND Serie T4000 - T4000F - T4000N - TNDA - TNFA -	-	-	 157x76x36 mm	new **13433**	47131906
NEW HOLLAND Serie T4000 - T4000F - T4000N - TNDA - TNFA -	-	-	 345x75x37 mm	new **13434**	47131907
NEW HOLLAND Serie T4.XXF BLUECAB 4	-	-	 565 x 90 x 40 mm	new **13437**	47811582
NEW HOLLAND Serie TD5 (lato DX)	-	-	 565 x 90 x 40 mm	new **13440**	47744116
NEW HOLLAND Serie TD5 (lato SX)	-	-	 565 x 90 x 40 mm	new **13441**	47744117
CASE IH	-	-	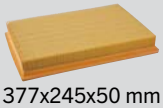 377x245x50 mm	**12735**	K303737
CASE CX - MX	-	-	 468x116x56 mm	**12734**	87761808

segue FILTRI CON E SENZA CARBONI ATTIVI PER TRATTAMENTI FITOFARMACI E/O CABINE
FILTRE AIR POUR CABINES - FARM MACHINE CAB AIR FILTER - LUFTFILTER FÜR TRACTORKABINEN - FILTROS DE AIRE A PANEL PARA CABINAS

segue FIAT - NEW HOLLAND (CNH)

MODELLI	ARTICOLO FILTRO CON CARBONI ATTIVI	OEM FILTRO CON CARBONI ATTIVI	IMMAGINE E DIMENSIONI	ARTICOLO FILTRO ANTIPOLVERE	OEM FILTRO ANTIPOLVERE
CASE 6270 6290	-	-	 880x135x58 mm	**12767**	-
Pro-Series	**12572** Per trattamenti fitofarmaci	-	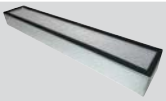 590x100x61 mm	**12300**	401894A1
FIAT **NEW HOLLAND** TX TF	-	-	 800x200x66 mm	**12766**	9502149 80441838
FIAT AGRI	-	-	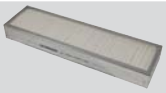 500x140x56 mm	**12296**	P4463
FIAT ALLIS	-	-	 400x355x61 mm	**11720**	79045228
FIAT Trattori	-	-	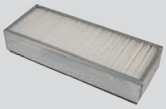 330x130x61 mm	**11717**	P3327
FIAT Trattori 1580 - 1590	-	-	 435x152x56 mm	**12290**	1930782 - 5108728 5109236 - P4594
FIAT ALLIS **FIAT HITACHI** FD 145 FR 7C-70-9C-90 -100-130-160-220	-	-	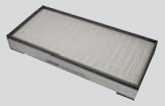 490x230x50 mm	**12713**	439302693 79109003
FIAT	-	-	 465x125x56 mm	**12294**	9960862
FIAT	-	-	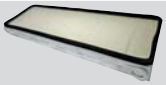 585x180x60 mm	**12299**	79079546
FIAT	-	-	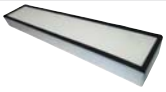 680x130x56 mm	**12302**	300135837
FIAT	-	-	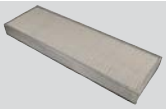 700x230x61 mm	**12303**	9966372
FIAT	**13112** Per trattamenti fitofarmaci	47135057 47131909 47135058	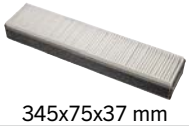 345x75x37 mm	**13110**	47135057 47131909 47135058
FIAT	**13111** Per trattamenti fitofarmaci	47135051 47131908 47135052	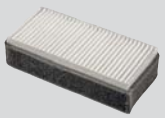 155x75x37 mm	**13109**	47135051 47131908 47135052

Gli articoli qui descritti, prodotti da e/o per conto di CERMAG, sono da intendersi adattabili, quindi non originali, ai marchi indicati secondo REG. CE 1400/2002
All items described here, produced by and/or on behalf of CERMAG, are to be understood as adaptable, therefore not original, to the brands indicated according to REG. EC 1400/2002

segue FILTRI CON E SENZA CARBONI ATTIVI PER TRATTAMENTI FITOFARMACI E/O CABINE

FILTRE AIR POUR CABINES - FARM MACHINE CAB AIR FILTER - LUFTFILTER FÜR TRACTORKABINEN - FILTROS DE AIRE A PANEL PARA CABINAS

FORD

MODELLI	ARTICOLO FILTRO CON CARBONI ATTIVI	OEM FILTRO CON CARBONI ATTIVI	IMMAGINE E DIMENSIONI	ARTICOLO FILTRO ANTIPOLVERE	OEM FILTRO ANTIPOLVERE
4635 - 4835 - 5635 - 5640 - 6635 - 6640 - 6700 - 7740 - 7840 - 8160 - 8240 - 8260 - 8340 - 8360 - 8560 DELUXE - SUPERLUXE TL - TLA	-	-	 520x105x49 mm	**12737**	83994739 F0NN18N385AB
6500 - 6600 - 6700 - 6710 - 7000 - 8000 - 8200 - 8260 - 8400 - 9000 - 9200 - 9260 - 9700	-	-	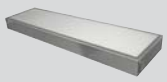 711x190x56 mm	**12305**	134692 D2NN19N551A D3NN19N551A D3NN19NSS1A D5NN19N551A E2NN19A551AA LX134692
3120 3610	-	-	 880x135x58 mm	**12767**	-

GOLDONI

MODELLI	ARTICOLO FILTRO CON CARBONI ATTIVI	OEM FILTRO CON CARBONI ATTIVI	IMMAGINE E DIMENSIONI	ARTICOLO FILTRO ANTIPOLVERE	OEM FILTRO ANTIPOLVERE
QUASAR 90 - STAR 90 -100	**12608** Per trattamenti fitofarmaci	00045141	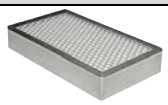 300x170x55 mm	**13341**	00045140
STAR 3000 / LE STAR 4000 QUAD. STAR 90 - 100 STAR QUADRIF. ASTER ENERGY	**12901** Per trattamenti fitofarmaci	00039470	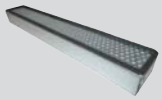 600x90x61 mm	**13060**	00039469

HÜRLIMANN

MODELLI	ARTICOLO FILTRO CON CARBONI ATTIVI	OEM FILTRO CON CARBONI ATTIVI	IMMAGINE E DIMENSIONI	ARTICOLO FILTRO ANTIPOLVERE	OEM FILTRO ANTIPOLVERE
XA 606 - XA 607 - XA 655 - XA 657 - XA 658 - XF 75	**12577** Con base esterna Per trattamenti fitofarmaci	-	 760x137x74 mm	**12637** Con base esterna	-
XN 706/707/708 XS	**12581** Per trattamenti fitofarmaci	01095352 0.010.9535.2	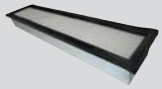 670x150x73 mm	**12996**	001075192
H358 PRESTIGE - H358.4 CLUB - H4105 Turbo - H468 - H468.4 - H478 - H478.4 - H488 PRESTIGE - H6135 ELITE - XT908 - XT909 - XT910 - XT911 - XT913	**12563** Con foro centrale Per trattamenti fitofarmaci	00943030	 740x125x60 mm	**12306** Con foro centrale	0.98706.51.2
XA606 - XA607 - XA655 - XA656 - XA657 - XA658 - XF75	-	-	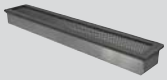 760x140x73 mm	**12637**	0.009.9424.2/10
XF (TIER3/4) XS (TIER3/4) XV (TIER3/4)	-	-	 520x122x53/72 mm	new **13256**	0.017.7130.2/10

segue FILTRI CON E SENZA CARBONI ATTIVI PER TRATTAMENTI FITOFARMACI E/O CABINE
FILTRE AIR POUR CABINES - FARM MACHINE CAB AIR FILTER - LUFTFILTER FÜR TRACTORKABINEN - FILTROS DE AIRE A PANEL PARA CABINAS

JOHN DEERE

MODELLI	ARTICOLO FILTRO CON CARBONI ATTIVI	OEM FILTRO CON CARBONI ATTIVI	IMMAGINE E DIMENSIONI	ARTICOLO FILTRO ANTIPOLVERE	OEM FILTRO ANTIPOLVERE
Serie 5000	**12578** Per trattamenti fitofarmaci	ER047209	 585x180x60 mm	**12299**	ER047210
Serie 5000	**12988** Per trattamenti fitofarmaci	ER396530	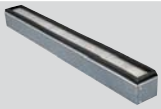 635x70x66 mm	**13326**	ER372387 ER396530 ER559633
Serie 5000 Serie 6000 Serie 7000	**12592** Per trattamenti fitofarmaci	AL119095CA	 590x132x83 mm	**13325**	AL119095
5315 5515	**12591** Per trattamenti fitofarmaci	ER200791	 700x70x73 mm	**13328**	ER200790
Serie 7000 Serie 8000 Serie 9000	**12994** Antiodore	-	 173x87x315 mm	**-**	-
Serie: 900 - 1000 - 2000 - 3000	**-**	-	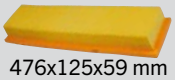 476x125x59 mm	**12382**	L 58 629
Serie 2000 - 3000 - 4000 - 5000 - 6000 - 7000 - 8000 - 9000	**-**	-	 711x190x56 mm	**12305**	AN112705 - AR49986 RE11793 - RE12793
5020, 5620, 5720, 5820, 5055E, 5065E, 5075E, 5095M, 5080M, 5080R, 5080RN, 5090M, 5090M, 5090R, 5090RN, 5100M, 5100R, 5100RN, 5115M, 5225, 5325, 5425,5525, 6090MC, 6100MC, 6110MC			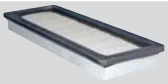 390x125x30 mm	**13245**	RE198488
	12588 Con base esterna centrale Per trattamenti fitofarmaci	RE261352 SJ14010	 390x125x55 mm	**13419**	RE261352
5020, 5620, 5720, 5820, 5055E, 5065E, 5075E, 5095 M, 5070M, 5080M, 5080R, 5080RN, 5090M, 5090R, 5090RN, 5100R, 5100RN, 5100M, 5115M, 6090MC, 6100MC, 6100RC, 6110MC, 6110RV	new **13480**	SJ14011	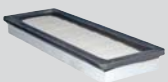 305X108X30 mm	**13244**	RE195491 RE261353
Serie 6020 - 7020	**-**	-	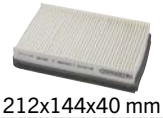 212x144x40 mm	**13416**	L155288
Serie 6R	**13446**	-	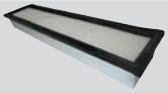 441x110x75 mm	**13418**	AL212841
Serie 7030, 8010, 8020, 8030, 8R, 9000, 9020, 9030	**13449**	-	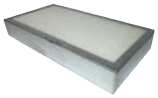 320x165x48 mm	**13420**	RE187966

Gli articoli qui descritti, prodotti da e/o per conto di CERMAG, sono da intendersi adattabili, quindi non originali, ai marchi indicati secondo REG. CE 1400/2002
All items described here, produced by and/or on behalf of CERMAG, are to be understood as adaptable, therefore not original, to the brands indicated according to REG. EC 1400/2002

segue FILTRI CON E SENZA CARBONI ATTIVI PER TRATTAMENTI FITOFARMACI E/O CABINE

FILTRE AIR POUR CABINES - FARM MACHINE CAB AIR FILTER - LUFTFILTER FÜR TRACTORKABINEN - FILTROS DE AIRE A PANEL PARA CABINAS

segue JOHN DEERE

MODELLI	ARTICOLO FILTRO CON CARBONI ATTIVI	OEM FILTRO CON CARBONI ATTIVI	IMMAGINE E DIMENSIONI	ARTICOLO FILTRO ANTIPOLVERE	OEM FILTRO ANTIPOLVERE
Serie 6000	**13425**	-	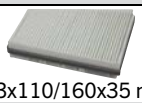 203x110/160x35 mm	**13421**	AL71259
Serie 40, 50	**13451**	-	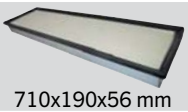 710x190x56 mm	**-**	L38598

KUBOTA

MODELLI	ARTICOLO FILTRO CON CARBONI ATTIVI	OEM FILTRO CON CARBONI ATTIVI	IMMAGINE E DIMENSIONI	ARTICOLO FILTRO ANTIPOLVERE	OEM FILTRO ANTIPOLVERE
Serie M ST30	**12572** Per trattamenti fitofarmaci	-	 590x100x61 mm	**12300**	-

LAMBORGHINI

MODELLI	ARTICOLO FILTRO CON CARBONI ATTIVI	OEM FILTRO CON CARBONI ATTIVI	IMMAGINE E DIMENSIONI	ARTICOLO FILTRO ANTIPOLVERE	OEM FILTRO ANTIPOLVERE
660 PLUS 775 PLUS 880 PLUS 990 PLUS R 674	**12577** Con base esterna Per trattamenti fitofarmaci	0.009.9423.2	 760x137x74 mm	**12637** Con base esterna	0.009.9424.2/10
AGILE 660/770/880/990	**12581** Per trattamenti fitofarmaci	01095352 0.010.9535.2	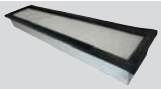 670x150x73 mm	**12996**	001075192
Serie 200 R6 R7 R8	**-**	-	 560x78x71 mm	**12384**	04411228
PREMIUM CHAMPION 774-80 G. PRIX 874-90 Turbo G.P. C774-80 ERGO. R3-95 - R4-95	**12563** Con foro centrale Per trattamenti fitofarmaci	0.009.4303.0	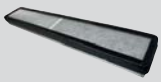 740x125x60 mm	**12306** Con foro centrale	0.98706.51.2
RF RS RV SPIRE F/S/V	**-**	-	 520x122x53/72 mm	**13256**	0.017.7130.2/10
NITRO STRIKE STRIKE G	**-**	-	new  691x108x100 mm	**13488**	0.024.3451.2

LANDINI

MODELLI	ARTICOLO FILTRO CON CARBONI ATTIVI	OEM FILTRO CON CARBONI ATTIVI	IMMAGINE E DIMENSIONI	ARTICOLO FILTRO ANTIPOLVERE	OEM FILTRO ANTIPOLVERE
REX REX VIGNETO LARGE F/V ADVANTAGE FRUTTETO BLIZZARRD	**12578** Per trattamenti fitofarmaci	3311741M91	 585x180x60 mm	**12299**	3302666M92
MISTRAL 40 - 45 - 50 - 55	**12606** Per trattamenti fitofarmaci	3540220M1 3670955M1	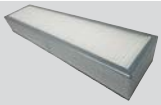 415x100x61 mm	**-**	-

Gli articoli qui descritti, prodotti da e/o per conto di CERMAG, sono da intendersi adattabili, quindi non originali, ai marchi indicati secondo REG. CE 1400/2002
All items described here, produced by and/or on behalf of CERMAG, are to be understood as adaptable, therefore not original, to the brands indicated according to REG. EC 1400/2002

segue FILTRI CON E SENZA CARBONI ATTIVI PER TRATTAMENTI FITOFARMACI E/O CABINE
FILTRE AIR POUR CABINES - FARM MACHINE CAB AIR FILTER - LUFTFILTER FÜR TRACTORKABINEN - FILTROS DE AIRE A PANEL PARA CABINAS

segue LANDINI

MODELLI	ARTICOLO FILTRO CON CARBONI ATTIVI	OEM FILTRO CON CARBONI ATTIVI	IMMAGINE E DIMENSIONI	ARTICOLO FILTRO ANTIPOLVERE	OEM FILTRO ANTIPOLVERE
NEW REX V TIER 2 MISTRAL Tier3 REX Tecno REX Top REX Vigneti Serie 60	**12906** Per trattamenti fitofarmaci	3683541M91	 580x175x52 mm	**12907**	3683542M91
ALPINE POWERFARM POWERMASTER LANDPOWER	**12990** Per trattamenti fitofarmaci	3678352M91	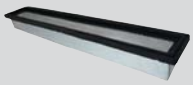 570x95x55 mm	**12385**	3677515M91 3677515M92
Serie X4 POWERFARM	**12997** Per trattamenti fitofarmaci	6516773M2 6530530M1	 567x80x60 mm	**13435**	6516773M1
Cabine SPECIAL CAB	**12608** Per trattamenti fitofarmaci	M10864	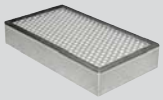 300x170x55 mm	**13341**	M10793
SERIE 60	**-**	-	 680x130x56 mm	**12302**	3540200M1
6550 7550 8550 10000 13000	**-**	-	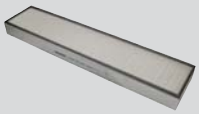 720x160x56 mm	**12304**	3301748M91
SERIE :REX 4 70 F, GT, S,V 80 F, GT, S, V 90 F, GT, S, V 100 F, GT, S, V 110 F, GT, S, V 120 F, GT, S, V CON CABINA CAT 4	**13278** Per trattamenti fitofarmaci	66003980A5	 770x138x110 mm	**-**	-
ALPINE LANDPOWER POWERFARM	**-**	-	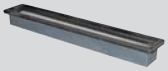 558X85X59 mm	**13426**	3678352M91
MISTRAL (stage V) REX 3 (stage V) REX 4 (stage V) Serie 2 TREKKER 4 (stage V)	**13453**	6625275A1	 662x110x47 mm	**13436**	6603981A2
GHIBLI GLOBUS LEGEND MISTRAL MYTHOS VISION	**12607** Per trattamenti fitofarmaci	3651506M91 3651506M92	 450x150x78 mm	**13439**	3651225M91

Gli articoli qui descritti, prodotti da e/o per conto di CERMAG, sono da intendersi adattabili, quindi non originali, ai marchi indicati secondo REG. CE 1400/2002
All items described here, produced by and/or on behalf of CERMAG, are to be understood as adaptable, therefore not original, to the brands indicated according to REG. EC 1400/2002

segue FILTRI CON E SENZA CARBONI ATTIVI PER TRATTAMENTI FITOFARMACI E/O CABINE

FILTRE AIR POUR CABINES - FARM MACHINE CAB AIR FILTER - LUFTFILTER FÜR TRACTORKABINEN - FILTROS DE AIRE A PANEL PARA CABINAS

LAVERDA

MODELLI	ARTICOLO FILTRO CON CARBONI ATTIVI	OEM FILTRO CON CARBONI ATTIVI	IMMAGINE E DIMENSIONI	ARTICOLO FILTRO ANTIPOLVERE	OEM FILTRO ANTIPOLVERE
L521 / MCS L624 MCS L627 Mietirebbia	**12707** Per trattamenti fitofarmaci	321750750	 740x125x71 mm	**12693**	321750750
296 LCS 305	**-**	-	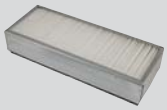 330x130x61 mm	**11717**	322820250
296 LCS 3600/R 3850 3890	**-**	-	 680x130x56 mm	**12302**	300135837 322820100

MASSEY FERGUSON

MODELLI	ARTICOLO FILTRO CON CARBONI ATTIVI	OEM FILTRO CON CARBONI ATTIVI	IMMAGINE E DIMENSIONI	ARTICOLO FILTRO ANTIPOLVERE	OEM FILTRO ANTIPOLVERE
354 36RS 364 374 675 690	**12578** Per trattamenti fitofarmaci	3311741M91 3405118M1	 585x180x60 mm	**12299**	3302666M91 3302666M92
374 S 384 384 S	**12605** Per trattamenti fitofarmaci	624005812	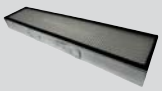 585x125x61 mm	**12298**	1AC1355
3435	**12585** Con base esterna Per trattamenti fitofarmaci	3909432M11	 520x120x73 mm	**-**	-
SERIE: 3000 - 3100 - 3600 LO PROFILE HI-LINE DELUXE	**12768** Per trattamenti fitofarmaci	3389746M1 3467171M91	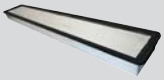 880x135x58 mm	**-**	-
	12989	VA381671	 620x70x66 mm	**-**	-
7270	**-**	-	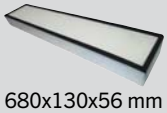 680x130x56 mm	**12302**	3540200M1

Gli articoli qui descritti, prodotti da e/o per conto di CERMAG, sono da intendersi adattabili, quindi non originali, ai marchi indicati secondo REG. CE 1400/2002
All items described here, produced by and/or on behalf of CERMAG, are to be understood as adaptable, therefore not original, to the brands indicated according to REG. EC 1400/2002

segue FILTRI CON E SENZA CARBONI ATTIVI PER TRATTAMENTI FITOFARMACI E/O CABINE
FILTRE AIR POUR CABINES - FARM MACHINE CAB AIR FILTER - LUFTFILTER FÜR TRACTORKABINEN - FILTROS DE AIRE A PANEL PARA CABINAS

segue MASSEY FERGUSON

MODELLI	ARTICOLO FILTRO CON CARBONI ATTIVI	OEM FILTRO CON CARBONI ATTIVI	IMMAGINE E DIMENSIONI	ARTICOLO FILTRO ANTIPOLVERE	OEM FILTRO ANTIPOLVERE
560	-	-	 711x190x56 mm	**12305**	-
	-	-	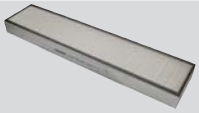 720x160x56 mm	**12304**	3301748M91
Serie: 3000 - 3100 - 3600 - 4300 - 6100 - 8100 - 8200 LOW PROFILE HI-LINE	-	-	 880x135x58 mm	**12767**	3385200M1 3388840M1 3388840M2 3388890M1 3900826M1
Serie: 5400 - 5600 - 5700 - 6400 - 6600 - 6700 - 7400 - 7700 - 8400	new **13445**	3786649M1	 470x175x55 mm	**13430**	-
Serie: 5400 - 6400 - 6600 - 7400 - 8400	new **13452**	4271140M1	 475x180x55 mm	-	-

MAZZOTTI

MODELLI	ARTICOLO FILTRO CON CARBONI ATTIVI	OEM FILTRO CON CARBONI ATTIVI	IMMAGINE E DIMENSIONI	ARTICOLO FILTRO ANTIPOLVERE	OEM FILTRO ANTIPOLVERE
Semovente mod.IBIS (montati in coppia)	**12569** Per trattamenti fitofarmaci	-	 250x100x55 mm	-	-

MC CORMICK

MODELLI	ARTICOLO FILTRO CON CARBONI ATTIVI	OEM FILTRO CON CARBONI ATTIVI	IMMAGINE E DIMENSIONI	ARTICOLO FILTRO ANTIPOLVERE	OEM FILTRO ANTIPOLVERE
C-MAX CX-L G-MAX	**12990** Per trattamenti fitofarmaci	-	 570x95x55 mm	**12385**	-
F100 - F105 - F60 - F70 - F75 - F80 - F85 F/GE/XL - F90 - F95 - V60 - V65 - V70 - V75 - V80 - V85	**12578** Per trattamenti fitofarmaci	-	 585x180x60 mm	**12299**	3302666M92 3311741M91
GM40 - GM45 - GM50 - GM55	**12606** Per trattamenti fitofarmaci	-	 415x100x61 mm	-	-
GM40 - GM45 - GM50 - GM55	**12607** Per trattamenti fitofarmaci	-	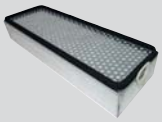 450x150x78 mm	-	-

Gli articoli qui descritti, prodotti da e/o per conto di CERMAG, sono da intendersi adattabili, quindi non originali, ai marchi indicati secondo REG. CE 1400/2002
All items described here, produced by and/or on behalf of CERMAG, are to be understood as adaptable, therefore not original, to the brands indicated according to REG. EC 1400/2002

segue FILTRI CON E SENZA CARBONI ATTIVI PER TRATTAMENTI FITOFARMACI E/O CABINE

FILTRE AIR POUR CABINES - FARM MACHINE CAB AIR FILTER - LUFTFILTER FÜR TRACTORKABINEN - FILTROS DE AIRE A PANEL PARA CABINAS

segue MC CORMICK

MODELLI	ARTICOLO FILTRO CON CARBONI ATTIVI	OEM FILTRO CON CARBONI ATTIVI	IMMAGINE E DIMENSIONI	ARTICOLO FILTRO ANTIPOLVERE	OEM FILTRO ANTIPOLVERE
Serie X4	**12997** Per trattamenti fitofarmaci	6516773M2	 567x80x60 mm	**13329**	6530530M1
CX 75 CX 85 CX 95 CX 105	-	-	 468x116x56 mm	**12734**	248124A2

RENAULT

MODELLI	ARTICOLO FILTRO CON CARBONI ATTIVI	OEM FILTRO CON CARBONI ATTIVI	IMMAGINE E DIMENSIONI	ARTICOLO FILTRO ANTIPOLVERE	OEM FILTRO ANTIPOLVERE
DIONIS FRUCTUS PALES 50-12 LB/V/F - 55-14 LB/V - 70-12 V/F - 70-14 LB/V/F - 80-12 F - 80-14 F/LB/V	**12578** Per trattamenti fitofarmaci	6000166226 6005012634 6005711904	 585x180x60 mm	**12299**	6005012555
RB140	-	-	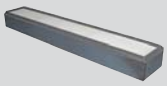 590x100x61 mm	**12300**	-

SAME

MODELLI	ARTICOLO FILTRO CON CARBONI ATTIVI	OEM FILTRO CON CARBONI ATTIVI	IMMAGINE E DIMENSIONI	ARTICOLO FILTRO ANTIPOLVERE	OEM FILTRO ANTIPOLVERE
LASER 90-100-110-130-150 ANTARES SILVER EXPLORER	**12563** Con foro centrale Per trattamenti fitofarmaci	009.43030	 740x125x60 mm	**12306** Con foro centrale	0.98706.51.2
DORADO 56-66-76-86 FRUTTETO II 60-75-85- EXPLORER 75-75 EXPORT -80-85-85 EXPORT -90-ERGOMATIC 90/95	**12577** Con base esterna Per trattamenti fitofarmaci	00994232 09.9423.2	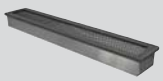 760x137x74 mm	**12637** Con base esterna	0.009.9424.2/10
DORADO GOLDEN	**12581** Per trattamenti fitofarmaci	01095352 0.010.9535.2	 670x150x73 mm	**12996**	001075192
ASTER 60 - 70	**12707** Per trattamenti fitofarmaci	0.008.3828.0/10	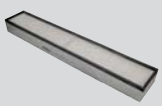 740x125x71 mm	-	-

Gli articoli qui descritti, prodotti da e/o per conto di CERMAG, sono da intendersi adattabili, quindi non originali, ai marchi indicati secondo REG. CE 1400/2002
All items described here, produced by and/or on behalf of CERMAG, are to be understood as adaptable, therefore not original, to the brands indicated according to REG. EC 1400/2002

segue FILTRI CON E SENZA CARBONI ATTIVI PER TRATTAMENTI FITOFARMACI E/O CABINE

FILTRE AIR POUR CABINES - FARM MACHINE CAB AIR FILTER - LUFTFILTER FÜR TRACTORKABINEN - FILTROS DE AIRE A PANEL PARA CABINAS

segue SAME

MODELLI	ARTICOLO FILTRO CON CARBONI ATTIVI	OEM FILTRO CON CARBONI ATTIVI	IMMAGINE E DIMENSIONI	ARTICOLO FILTRO ANTIPOLVERE	OEM FILTRO ANTIPOLVERE
FRUTTETO 3	**12585** Con base esterna Per trattamenti fitofarmaci	0.012.0314.2	 520x120x73 mm	**13057** Con base esterna	0.012.0313.2
LASER GAKAXY EXPLORER	-	-	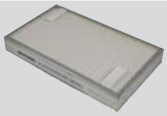 382x230x48 mm	**11718**	98534812 985348121
IRON DIAMOND	-	-	 560x78x71 mm	**12384**	-
	-	-	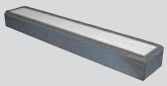 590x100x61 mm	**12300**	92443303/10
LASER EXPLORER GALAXY	-	-	 680x130x56 mm	**12302**	92443302 92443303
DORADO FRUTTETO II EXPLORER	-	-	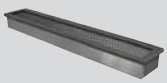 760x140x73 mm	**12637**	000994242 0.009.9424.2/10
FRUTTETO / ACTIVE DRIVE FRUTTETO S HI-STEER/ACTIVE DRIVE FRUTTETO V HI-STEER/ACTIVE DRIVE FRUTTETO^3/S/V	**13390**	0.017.7130.2/10	 520x122x53/72 mm	**13256**	0.017.7130.2/10
FRUTTETO / ACTIVE DRIVE FRUTTETO CLASSIC FRUTTETO S CLASSIC FRUTTETO 3 S/V	-	-	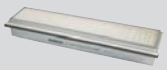 480x98,5x67 mm	**13432**	0.016.5406.2/10
EXPLORER VIRTUS	-	-	 691x108x100 mm	**13488**	0.024.3451.2

STEYR

MODELLI	ARTICOLO FILTRO CON CARBONI ATTIVI	OEM FILTRO CON CARBONI ATTIVI	IMMAGINE E DIMENSIONI	ARTICOLO FILTRO ANTIPOLVERE	OEM FILTRO ANTIPOLVERE
KOMPAKT	**12580** Per trattamenti fitofarmaci	-	 650x70x60 mm	**12998**	-
Serie 900-948-975-9000-9078-9086-9094-9100-9105-9115-9125-9145	-	-	 243x173x43 mm	**12736**	134584216 134584630

Gli articoli qui descritti, prodotti da e/o per conto di CERMAG, sono da intendersi adattabili, quindi non originali, ai marchi indicati secondo REG. CE 1400/2002

All items described here, produced by and/or on behalf of CERMAG, are to be understood as adaptable, therefore not original, to the brands indicated according to REG. EC 1400/2002

segue FILTRI CON E SENZA CARBONI ATTIVI PER TRATTAMENTI FITOFARMACI E/O CABINE

FILTRE AIR POUR CABINES - FARM MACHINE CAB AIR FILTER - LUFTFILTER FÜR TRACTORKABINEN - FILTROS DE AIRE A PANEL PARA CABINAS

VALTRA VALMET

MODELLI	ARTICOLO FILTRO CON CARBONI ATTIVI	OEM FILTRO CON CARBONI ATTIVI	IMMAGINE E DIMENSIONI	ARTICOLO FILTRO ANTIPOLVERE	OEM FILTRO ANTIPOLVERE
8300 8300T 8600 8800 8850	**12768** Per trattamenti fitofarmaci	-	 880x135x58 mm	**12767**	F33888402
Serie: M / N / T / T2	**-**	-	 530x65x50 mm	new **13429**	V35741210

Cabine

MODELLI	ARTICOLO FILTRO CON CARBONI ATTIVI	OEM FILTRO CON CARBONI ATTIVI	IMMAGINE E DIMENSIONI	ARTICOLO FILTRO ANTIPOLVERE	OEM FILTRO ANTIPOLVERE
DS	**12590** Per trattamenti fitofarmaci	-	 250x200x55 mm	**-**	-
MAZZOTTI IBIS 1500	**12586** Per trattamenti fitofarmaci	-	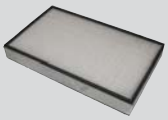 430x260x60 mm	**-**	-
TORINCAB	**12564** Per trattamenti fitofarmaci	-	 400x120x35 mm	**-**	-
SGOBBI	**12576** Per trattamenti fitofarmaci	-	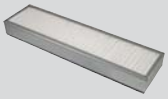 500x130x55 mm	**-**	-
SPECIAL CAB (MF)?	**12608** Per trattamenti fitofarmaci	M13253	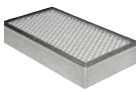	**-**	-
GUARESI - BRIEDA	**-**	-	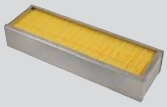 320x100x56 mm	**11716**	P3330 1AC1333

Gli articoli qui descritti, prodotti da e/o per conto di CERMAG, sono da intendersi adattabili, quindi non originali, ai marchi indicati secondo REG. CE 1400/2002
All items described here, produced by and/or on behalf of CERMAG, are to be understood as adaptable, therefore not original, to the brands indicated according to REG. EC 1400/2002

segue FILTRI CON E SENZA CARBONI ATTIVI PER TRATTAMENTI FITOFARMACI E/O CABINE
FILTRE AIR POUR CABINES - FARM MACHINE CAB AIR FILTER - LUFTFILTER FÜR TRACTORKABINEN - FILTROS DE AIRE A PANEL PARA CABINAS

segue Cabine

MODELLI	ARTICOLO FILTRO CON CARBONI ATTIVI	OEM FILTRO CON CARBONI ATTIVI	IMMAGINE E DIMENSIONI	ARTICOLO FILTRO ANTIPOLVERE	OEM FILTRO ANTIPOLVERE
BRIEDA	-	-	 330x130x61 mm	**11717**	1AC2360
BRIEDA	-	-	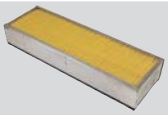 400x130x61 mm	**11719**	1AC1304
BRIEDA	new **12603**	-	 585x125x61 mm	**12298**	1AC1355
BRIEDA	-	-	 585x180x60 mm	**12299**	1AC2305
BRIEDA	-	-	 590x100x61 mm	**12300**	1AC1329
BRIEDA	-	-	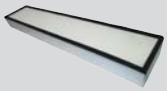 680x130x56 mm	**12302**	1AC1306
BRIEDA	-	-	 700x230x61 mm	**12303**	1AC1336
BRIEDA	**12563** Con foro centrale Per trattamenti fitofarmaci	-	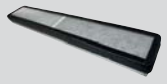 740x125x60 mm	**12306** Con foro centrale	1AC1328
LOCHMANN	-	-	 585x125x61 mm	**12298**	624015812

Varie

MODELLI	ARTICOLO FILTRO CON CARBONI ATTIVI	OEM FILTRO CON CARBONI ATTIVI	IMMAGINE E DIMENSIONI	ARTICOLO FILTRO ANTIPOLVERE	OEM FILTRO ANTIPOLVERE
BEMAC	-	-	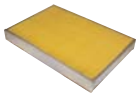 445x300x50 mm	**12291**	P4458
	-	-	 520x175x56 mm	**12297**	-
AEBI TERRATRAC	-	-	 720x160x56 mm	**12304**	-

Gli articoli qui descritti, prodotti da e/o per conto di CERMAG, sono da intendersi adattabili, quindi non originali, ai marchi indicati secondo REG. CE 1400/2002
All items described here, produced by and/or on behalf of CERMAG, are to be understood as adaptable, therefore not original, to the brands indicated according to REG. EC 1400/2002

FILTRO ARIA CON FORO CENTRALE
FILTRE AIR PERCÉ - AIR FILTER WITH CENTRAL HOLE - LUFTFILTER MIT ZENTRALBOHRUNG - FILTRO DE AIRE CON ORIFICIO CENTRAL



ARTICOLO	MOTORE	MODELLO	OEM	FORO CENTRALE mm
10004	Cotiemme	CA350	5/1933	39

FILTRO ARIA A BAGNO D'OLIO CON CAPPELLOTTO
FILTRE A AIR AVEC CABOCHON
AIR FILTER WITH HEAD
LUFTFILTER IN ÖLBAD MIT KAPPE
FILTRO DE AIRE EN BAÑO DE ACEITE CON TAPA



ARTICOLO	ALTEZZA mm	LARGHEZZA mm	Ø FORO ENTRATA mm	MARCA	MODELLO	CODICE MASSA FILTRANTE
10008	180	70	27	CM	46-80	**12154**
				Ducati	Salice	
				JLO	L 71	
				Minarelli	I 80	
10017	209	96	40	Beta	B125	**10040**
				Brumi	-	
				Eurosystem	Lauz	
				JLO	L101-L125-L152	
				MAB	-	
				Morini	C27	
				Pasbo	-	
				Sep	-	
				Zanetti	-	

FILTRO ARIA A BAGNO D'OLIO CON PREFILTRO A CICLONE
FILTRE A AIR AVEC PREFILTRE COMPLET
AIR FILTER WITH CYCLON AIR FILTER
LUFTFILTER IN ÖLBAD MIT VORFILTER
FILTRO DE AIRE EN BAÑO DE ACEITE CON PREPURIFICADOR A CICLÓN



ARTICOLO	ALTEZZA mm	LARGHEZZA mm	Ø FORO ENTRATA mm	MARCA	MODELLO	RICAMBI
10018	275	107	40	Brumi	-	FILTRO **10041** PARTE TRASP. **12151** COPERCHIO **10099**
				Hatz	1B30	
				JLO	L197	
				Minarelli	-	
				Morini	-	
12155	253	96	40	Cotiemme	CA240-CA340	FILTRO **10040** PARTE TRASP. **10095** COPERCHIO **12908**
				Hatz	-	

FILTRO A BAGNO D'OLIO CON PREFILTRO IN METALLO TIPO CICLONE
FILTRE A AIR AVEC PREFILTRE COMPLET EN MÉTAL
METAL AIR FILTER WITH CYCLON AIR FILTER
METALL LUFTFILTER IN ÖLBAD MIT VORFILTER
FILTRO DE AIRE EN BANO DE ACEITE CON PREPURIFICADOR A CICLÓN DE METAL



ARTICOLO	ALTEZZA mm	LARGHEZZA mm	Ø FORO ENTRATA mm	MARCA	MODELLO	CODICE MASSA FILTRANTE
10009	195	107	40	JLO	152	**10041**

PREFILTRI CICLONE COMPLETI
PREFILTRES COMPLETS - CYCLON AIR FILTER COMPLETE - VORFILTER KPLT. - PREPULIFICADORES CICLÓN COMPLETAS



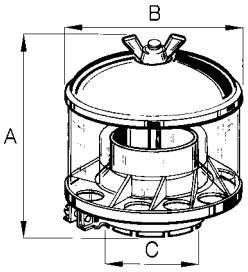

ARTICOLO	DATI TECNICI A mm	B mm	C mm	CODICE PARTE TRASPARENTE	MARCA	OEM
10049	88	100	40	**10095**	Slanzi-Lombardini	6727031
					Ruggerini	67005
12162	108	120	45	**10057**	Applicazioni varie	—
10050	108	120	48	**10057**	Landini	3545692M91
					Slanzi-Lombardini	6727028
					Ruggerini	67006
					BCS Matra	-
12163	108	120	50	**10057**	Applicazioni varie	—
10457	123	136	58	**10461**	Landini	976611M91
12164	123	136	60	**10461**	Applicazioni varie	—
12165	131	173	76	**12148**	Applicazioni varie	—
12141	142	173	63	**12148**	Fiat	4955800
					Landini	—
12142	142	173	65	**12148**	Applicazioni varie	—
12143	142	173	68	**12148**	VM	41122018A
12144	142	173	70	**12148**	Fiat	4962643
12145	200	270	96	**12149**	Landini	727154M91
12146	200	270	102	**12149**	Applicazioni varie	—
12147	200	270	115	**12149**	Applicazioni varie	5102570

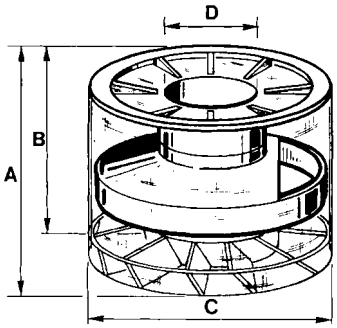

ARTICOLO	DATI TECNICI A mm	B mm	C mm	D mm	MARCA	OEM
10051	87	60	84	38	Ruggerini	67014
10052	105	66	112	48	Ruggerini	67015

PREFILTRO A CICLONE MONTAGGIO ORIZZONTALE
PREFILTRE A CYCLONE MONTAGE HORIZONTAL
CYCLONE PREFILTER FOR HORIZONTAL ASSEMBLY
ZYKLON-VORFILTER FÜR WAAGERECHTE MONTAGE
PREFILTRO DE CICLÓN MONTAJE HORIZONTAL

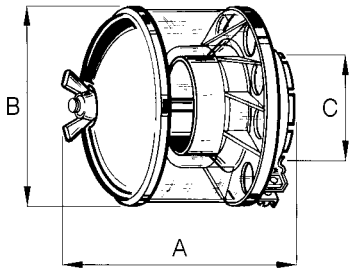

ARTICOLO	DATI TECNICI A mm	B mm	C mm	CODICE PARTE TRASPARENTE	MARCA	OEM
10551	123	136	58	**10550**	Lombardini	6727030

GOMITO FILTRO ARIA FIAT 25R - 211R - 215R
COUDE FILTRE À AIR - FIAT 25R - 211R - 215R
AIR FILTER ELBOW - FIAT 25R - 211R - 215R
KNIE LUFTFILTER - FIAT 25R - 211R - 215R
CODO FILTRO DE AIRE - FIAT 25R - 211R - 215R

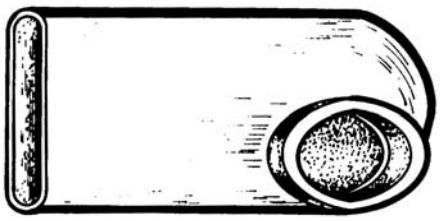

ARTICOLO	OEM
11133	565574

Gli articoli qui descritti, prodotti da e/o per conto di CERMAG, sono da intendersi adattabili, quindi non originali, ai marchi indicati secondo REG. CE 1400/2002
All items described here, produced by and/or on behalf of CERMAG, are to be understood as adaptable, therefore not original, to the brands indicated according to REG. EC 1400/2002

COPERCHI - CAPPELLOTTI FILTRO
CABOCHONS POUR FILTRES - FILTERS HEADS - FILTERDECKEL - TAPA FILTRO

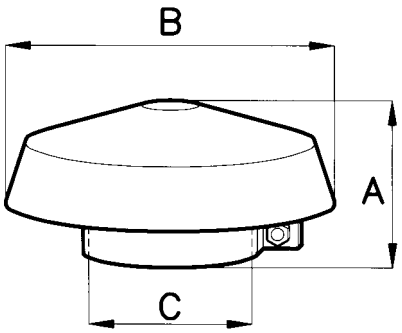

ARTICOLO	DATI TECNICI			MARCA	OEM	MATERIALE
	A mm	B mm	C mm			
12150	41	95	40	Slanzi		ACCIAIO
10043	49	95	45	Applicazioni varie		ACCIAIO
10447	42	125	56	Lombardini		ACCIAIO
10045	62	125	56	Ruggerini		ACCIAIO
10458	64	136	58	Slanzi		PLASTICA
10046	64	136	65	VM	4 112 0047A	PLASTICA
10459	64	136	68	VM	4 112 0039A	PLASTICA

ECCENTRICO
CAME
ECCENTRIC
EXZENTRISCH
EXCÉNTRICO



ARTICOLO	DATI TECNICI				MARCA	OEM	MATERIALE
	A mm	B mm	C mm	D mm			
10044	48	95	48	13	Ruggerini	151.48	PLASTICA



ARTICOLO	MARCA MOTORE	MODELLO	A mm	OEM
12908	—	Motori: Acme - Beta - Brumi - JLO - Mab - Morini - Minarelli - Pasbo - Ruggerini - Slanzi - Zanetti Coperchio per articoli:10095	97	—
10099	—	Motori: Beta - Brumi - JLO - MAB - Morini - Minarelli - Pasbo - Zanetti	105	—
10096	Acme — Ruggerini	ADN37-43-45 48-54-60 Coperchio per articoli: 10021 MC70-71	120	231164 — 233-14
10097	— Ruggerini	Coperchio per articoli: 10010 -1015 - 10012 Serie RF80-140	130	— 233-18
10098	Ruggerini	Serie RF80-140	135	233-49

GANCIO FILTRO ARIA
CROCHET FILTRE A AIR
AIR FILTER HITCH
VERSCHLUSS FÜR LUFTERFILTER
JUNTA FILTRO DE AIRE



ARTICOLO
10080

MASSE FILTRANTI IN ACCIAIO PER FIAT-LAMBORGHINI - LANDINI - MF - SAME
CARTOUCHE EN ACIER
STEEL CARTRIDGE
STAHL FILTERMASSE
MASA FILTRANDE DE ACERO

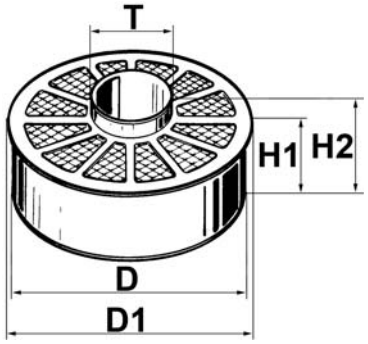

ARTICOLO	DESCRIZIONE/APPLICAZIONE	T mm	H1 mm	H2 mm	D mm	D1 mm	BORDO	OEM
11134	**Fiat** 60 - 70 - 80 - 90 **Fiat Allis** FL/AD 7-8	76	93	102	222	-	NO	573717 4654741
11136	**Fiat** 750 - 805 - 850 - 850DT - 900 - 1000	71	85	-	220	-	NO	599802 4975692
11137	**Fiat** dal 355C-al 715 / **Fiat Allis** - FL/AD-4-5-6	64	73	-	175	-	NO	4963663
11139	**Fiat Agri** e **Fiat Hitachi** nuove serie (tutti i tipi) Dal 465 al 765 - Serie 65-66-90	38/62	90	132	178	195	SI	8322103
11140	**Fiat** dal 850 al 1380 (tutti i tipi) - Serie 90	48/79	77	129	230	245	SI	8322167
11141	**Fiat** 120C	71	71	-	220	242	SI	8322259
12156	**Fiat**	35/68	85	102	177	197	**	10000250
12157	**Fiat**	68/102	93	145/165	318	345	*	8322292
11206	**Lamborghini - Landini - MF - Arbos** - ecc. - Altezza mm 60 - Ø esterno mm 175 (con bordino a labbro) - Ø tubo interno mm. 58 - Lunghezza tubo interno mm 92 (OEM Landini - MF - 1423899 M91 - C4500 - C5500 - 5860 - 5870)	60	61	92	160	175	SI	-
11143	**Landini - MF** (5500 - 6500 - 7500 - C4830 - C5830 - C6830) Altezza mm 110 - Ø esterno mm 160 (senza bordino a labbro) 170 (con bordino a labbro) Ø tubo interno mm. 58	58	105	125	160	172	SI	1420511 M91

N.B.: Le masse sono costruite in **acciaio speciale**, il quale permette una lunga durata.

* : Esterno in plastica.

**: Esterno in plastica - Bordino a metà massa

Gli articoli qui descritti, prodotti da e/o per conto di CERMAG, sono da intendersi adattabili, quindi non originali, ai marchi indicati secondo REG. CE 1400/2002
All items described here, produced by and/or on behalf of CERMAG, are to be understood as adaptable, therefore not original, to the brands indicated according to REG. EC 1400/2002

12

PARTI TRASPARENTI PER PREFILTRI CICLONE
PARTIES TRANSPARENTES POUR PREFILTRES COMPLETS - CYCLON PREFILTER ELEMENT - GLÄSER FÜR VORFILTER - PARTES TRASPARENTES PARA PREPURIFICADORES CICLÓN

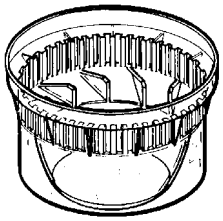

h = 67 mm
Ø = 133 mm
ARTICOLO **10055**

ACME MOD.: ADN 37 - ADN 48
OEM: 059132

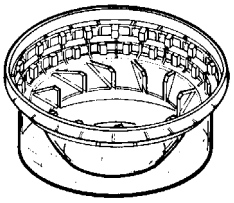

h = 67 mm
Ø = 146 mm
ARTICOLO **10056**

ACME MOD.: ADN 45 - 48 - 54 - 60
OEM: 059151

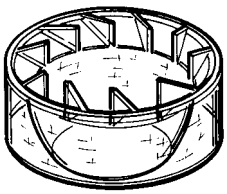

h = 57 mm
Ø = 116 mm
ARTICOLO **10057**

ACME MOD.: ADN 54 - 60
RUGGERINI MOD.: RD901/2 - RD92/2
SLANZI MOD.: DVA 1030
PER ARTICOLI: 10010 - 10012 - 10050
OEM: ACME 059038
OEM: RUGGERINI 059.38
OEM: SLANZI 9710.084

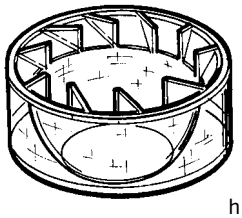

h = 45 mm
Ø = 97 mm
ARTICOLO **10095**

ACME - BETA - BRUMI - JLO - MAB - MORINI - MINARELLI - PASBO - RUGGERINI - SLANZI - ZANETTI
OEM: ACME 059130
OEM: RUGGERINI 05936
OEM: SLANZI 9710.099



h = 64 mm
Ø = 133 mm
ARTICOLO **10461**

LAMBORGHINI - MASSEY F.
PER PREFILTRO 10457
OEM: 2.4239.500.2



h = 54 mm
Ø = 120 mm
ARTICOLO **10061**

LOMBARDINI MOD.: 6LD260 - 6LD325 - 6LD360 - 6LD400 - LDA500 - 520 - 530 - 503 - 522
OEM: 1301-053



h = 70 mm
Ø = 140 mm
ARTICOLO **10062**

LOMBARDINI MOD.: 3LD450-510
4LD640-705-820
LDA450-510-96-97-100-820
PER ARTICOLI: 10015
OEM: 1301-069

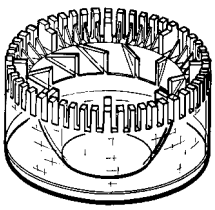

h = 53 mm
Ø = 116 mm
ARTICOLO **10058**

RUGGERINI MOD.: MC70-MC71
PER ARTICOLI 10021
OEM: 060-06

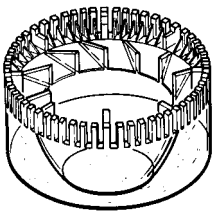

PER ART. 10012

h = 60 mm
Ø = 130 mm
ARTICOLO **10059**

RUGGERINI MOD.: RF80 - RF140
OEM: 059-90
(per Art. 10012)

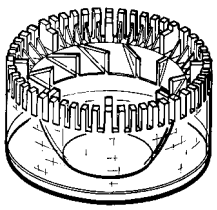

h = 55 mm
Ø = 100 mm
ARTICOLO **12151**

BRUMI - JLO - MORINI - MINARELLI - RUGGERINI (MICRO)

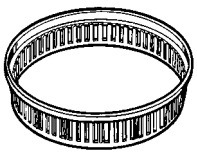

h = 30 mm
Ø = 146 mm
ARTICOLO **10060**

ACME MOD.: 059153
RUGGERINI MOD.: ANELLO
PER ARTICOLO 10081
OEM: 059-73

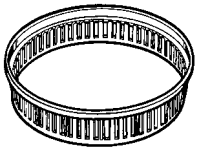

h = 35 mm
Ø = 135 mm
ARTICOLO **12595**

ACME OEM: 059192
RUGGERINI MOD.: 060.22
PER FILTRO 10023

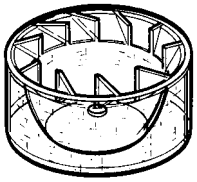

Con foro Ø 8 mm

h = 64 mm
Ø = 133 mm
ARTICOLO **10550**

RUGGERINI MOD.: RD952 - 270
OEM: 059-44
SLANZI MOD.: DVA1750

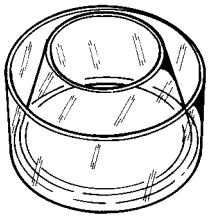

h = 86 mm
Ø = 170 mm
ARTICOLO **12148**

FIAT - LANDINI - VM
Applicazioni varie

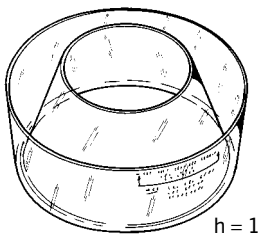

h = 110 mm
Ø = 262 mm
ARTICOLO **12149**

LANDINI - Applicazioni varie

Gli articoli qui descritti, prodotti da e/o per conto di CERMAG, sono da intendersi adattabili, quindi non originali, ai marchi indicati secondo REG. CE 1400/2002
All items described here, produced by and/or on behalf of CERMAG, are to be understood as adaptable, therefore not original, to the brands indicated according to REG. EC 1400/2002

FILTRI ARIA A SECCO
FILTRES A AIR A SEC
DRY AIR FILTER
TROCKENLUFTFILTER
FILTROS AIRE EN SECO



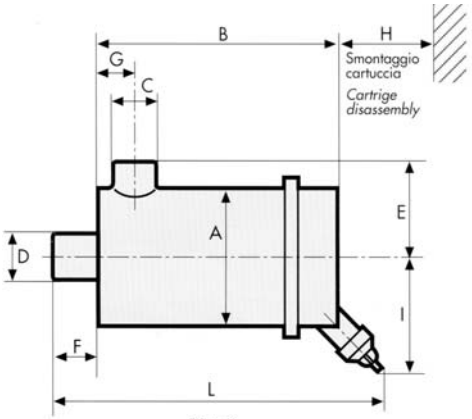

Fig. 1

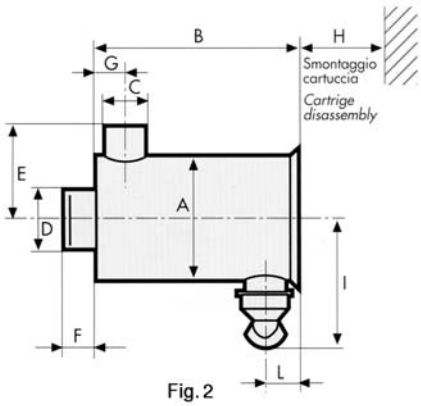

Fig. 2

ARTICOLO	FIG.	A mm	B mm	C mm	D mm	E mm	F mm	G mm	H mm	I mm	L mm	PORTATA m^3/h	CARTUCCIA DI RICAMBIO
12330	1	166	300	63	58	115	60	45	240	150	396	215	**10810**
12331	1	203	320	76	76	140	60	50	260	165	428	350	**10766**
12332	1	166	400	76	76	161	54	-	240	137	500	240	**10759**
12333	1	203	400	96	89	185	65	60	340	165	513	450	**10843**
12334	2	133	260	50	50	100	42	43	242	145	42	180	**10824**
12335	2	203	398	95,5	89	178	60	65	399	179	42	500	**10829**
12336	2	259	430	114	102	205	50	86	380	230	50	800	**12226**

ACCESSORI PER FILTRI ARIA A SECCO
ACCESSOIRES POUR FILTRES A AIR A SEC
DRY AIR FILTER ACCESSORIES
ZUBEHÖRTEILE FÜR TROCKENLUFTFILTER
ACCESORIOS PARA FILTROS AIRE EN SECO







ARTICOLO FILTRO	CAPPELLOTTO	PREFILTRO	CARTUCCIA SICUREZZA	FASCETTA	VALVOLA DI SCARICO POLVERE
12330	**12338**	**12141**	**11728**	**12345**	
12331	**12339**	**12165**	**12343**	**12346**	
12332	**12339**	**12165**	**10760**	**12345**	
12333	**12340**	**12145**	**10830**	**12346**	**12433**
12334	**12337**	**12163**	**-**	**12344**	
12335	**12340**	**12145**	**10830**	**12346**	
12336	**12341**	**12147**	**12225**	**12347**	

Gli articoli qui descritti, prodotti da e/o per conto di CERMAG, sono da intendersi adattabili, quindi non originali, ai marchi indicati secondo REG. CE 1400/2002
All items described here, produced by and/or on behalf of CERMAG, are to be understood as adaptable, therefore not original, to the brands indicated according to REG. EC 1400/2002

12

FILTRI CARBURANTE IN PLASTICA, CARTUCCIA IN RETE

FILTRES CARBURANT EN PLASTIQUE, CARTOUCHE EN GRILLE - PLASTIC FUEL FILTERS, GAUZE CARTRIDGE -
KRAFTSTOFFFILTER AUS KUNSTSTOFF, EINSATZ AUS DRAHT - FILTROS CARBURANTE DE PLÁSTICO, CARTUCHO DE RED



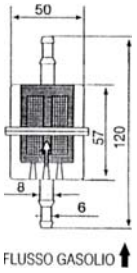

ARTICOLO
12349



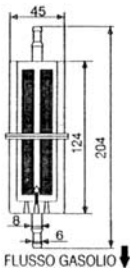

ARTICOLO
11266



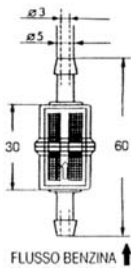

ARTICOLO
10742

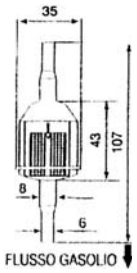

ARTICOLO
12617

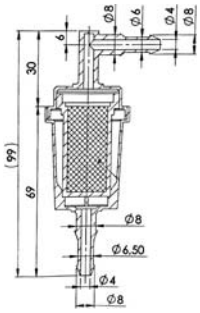

ARTICOLO
12618



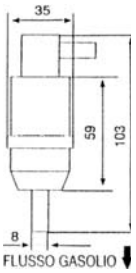

ARTICOLO
12619



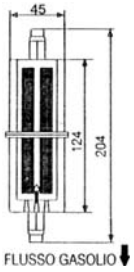

ATTACCHI RAPIDI
PER TUBI RILSAN Ø 8 mm

ARTICOLO
12865



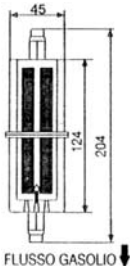

ATTACCHI RAPIDI
PER TUBI RILSAN Ø 10 mm

ARTICOLO
12866



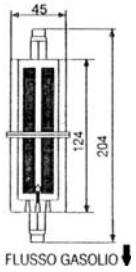

ATTACCHI RAPIDI
PER TUBI RILSAN Ø 12 mm

ARTICOLO
12867



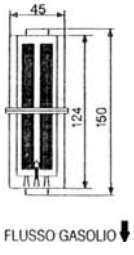

FILETTO FEMMINA 1/4”

ARTICOLO
12868

Gli articoli qui descritti, prodotti da e/o per conto di CERMAG, sono da intendersi adattabili, quindi non originali, ai marchi indicati secondo REG. CE 1400/2002
All items described here, produced by and/or on behalf of CERMAG, are to be understood as adaptable, therefore not original, to the brands indicated according to REG. EC 1400/2002

FILTRI CARBURANTE IN PLASTICA, CARTUCCIA IN CARTA

FILTRES CARBURANT EN PLASTIQUE, CARTOUCHE EN PAPIER - PLASTIC FUEL FILTERS, PAPER CARTRIDGE -
KRAFTSTOFFFILTER AUS KUNSTSTOFF, EINSATZ AUS PAPIER - FILTROS CARBURANTE DE PLÁSTICO, CARTUCHO DE PAPEL



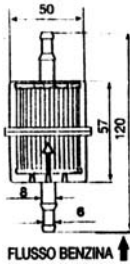

ARTICOLO
10079



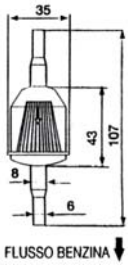

ARTICOLO
12620



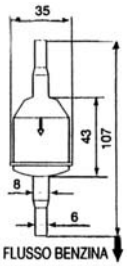

ARTICOLO
12621



FILTRI ADBLUE® PER TRATTORI
FILTRES POUR ADBLUE® - ADBLUE® FILTERS - ADBLUE® FILTER - FILTROS PARA ADBLUE®



ARTICOLO	DIMENSIONI	APPLICAZIONI	OEM
FDUF101	H 95 mm Ø 53 mm	**AGCO:** S67 - S77	-
		CASE IH: MAGNUM 180/250 STEIGER 600/620 STX620	47364243
		DEUTZ-FAHR: AGROTRON 7210/7230/7250	4602317
		FENDT: FAVORIT - 722NA SCR - 722 SCR - 724NA SCR - 724 SCR - VARIO 313	V837079423
		JOHN DEERE: 6195R - 9470R - 6175R - 9370R - 8320RT - 9520R - 9420R - 6145R - 6215R - 6155R - 9620R - 9570R - 8320R	RE554498
		MASSEY FERGUSON: MF 8670 - 7615 - 6612 - 6614 - 8690 - 6613 - 8660 - 8680	V837079423
		NEW HOLLAND: T6.145 - T7.260 - T8.410 - T7.290 - T7.270 - T7.245 - T7.175 - T8.435 - T8.350 - T8.320 - T7.230 - T8.320 - T7.210 - T7.225 - T9.530 - T7.190 - T8.380	47364243



ARTICOLO	DIMENSIONI	APPLICAZIONI	OEM
FDUF104	H 85 mm Ø 43 mm	**FENDT:** KATANA 50 - 65	-



ARTICOLO	DIMENSIONI	APPLICAZIONI	OEM
FD3986767	H 101 mm Ø 66 mm	**CASE IH:** MAGNUM 225 - 235 - 235 CVT - 260 - 260 CVT - 290 - 290 CVT - 315 - 315 CVT - 340 - 340 CVT - 370 CVT STEIGER 400 PUMA 160	84254852
		MASSEY FERGUSON: MF 8660 - 8670 - 8680 - 8690 - 8650	V837062993
		NEW HOLLAND: CX8070 T6.120 - T7.170 - T7.185 - T7.200 - T7.210 - T7.220 - T7.250 - T7.260 - T7.270 - T7.235 - T8.275 - T8.300 - T8.330 - T8.360 - T8.390 - T8.420 - T9.390 - T9.450 - T9.505 - T9.560 - T9.615 - T9.670	84254852

Gli articoli qui descritti, prodotti da e/o per conto di CERMAG, sono da intendersi adattabili, quindi non originali, ai marchi indicati secondo REG. CE 1400/2002
All items described here, produced by and/or on behalf of CERMAG, are to be understood as adaptable, therefore not original, to the brands indicated according to REG. EC 1400/2002

FILTRI
FILTRES - FILTERS - FILTER - FILTROS

MARCA E MODELLO	ARTICOLO E DESCRIZIONE	DISEGNO	OEM E MISURE
ACME MOTORI			
A180 - A220	**11738** MASSA FILTRANTE		OEM 359129 Massa filtrante a pannello L 145 mm LA 65 mm - H 40 mm
AL215 - AL290	**10001** FILTRO ARIA		OEM 387140 Filtro aria a bagno d'olio a foro disassato Ø 39 applicato a BCS
ALN330 AL330	**10002** FILTRO ARIA		OEM 387141 Filtro aria a bagno d'olio con foro disassato Ø 39 mm
	12067 MASSA FILTRANTE		OEM 359.121 Massa filtrante a pannello per filtro12066 L 190 - LA 80 - H 35
FE82 - VT88 - VT94 AL480 - AL550	**10003** FILTRO ARIA		OEM 387142 Filtro aria a bagno d'olio con foro disassato Ø 50 mm
ADN 37-ADN43	**10074** FILTRO OLIO		OEM 175005 immerso H 65 mm - Ø 24 mm
	10065 FILTRO NAFTA		OEM 391012 immerso con fissaggio al serbatoio H 70 mm - Ø 50 mm
	10038 MASSA FILTRANTE		OEM 359125 massa filtrante per filtro 10023
ADN 45-48-54-60	**10074** FILTRO OLIO		OEM 175005 immerso H 65 mm - Ø 24 mm
	10065 FILTRO NAFTA		OEM 391012 immerso - con fissaggio al serbatoio H 70 mm - Ø 50 mm
	10024 FILTRO ARIA		OEM 387080 Filtro aria a bagno d'olio con prefiltro a ciclone e con attacco orizzontale H 267 mm - Ø 130 mm
	10037 MASSA FILTRANTE		OEM 359127 massa filtrante per filtro 10024

MARCA E MODELLO	ARTICOLO E DESCRIZIONE	DISEGNO	OEM E MISURE
segue ACME MOTORI			
SERIE ADX300-600-740	**10816** FILTRO NAFTA		OEM 175102 immerso H 70 mm - Ø 35 mm
	12394 MASSA FILTRANTE		OEM 359131 Massa filtrante a pannello L 180 mm LA 110 mm - H 58 mm
AGRIFULL			
C60L - C60N C70L - C70N	**10465** FILTRO OLIO **FDLF3347**		OEM 1909101 Avvitabile H 180 mm - Ø 109 mm
	10070 FILTRO NAFTA **FDFF167A**		OEM 1909100 Immerso H 71 mm - Ø 87 mm
	10754 CARTUCCIA ARIA **FDAF1830KM**		OEM 730190101 Cartuccia esterna H 313 mm - Ø 133 mm
	10755 CARTUCCIA ARIA **FDAF1839**		OEM 059901104 Cartuccia interna (sicurezza) per 10754 H 281 mm - Ø 75 mm
C345-C345DT C350-C350C C355C-C355SS	**10104** FILTRO OLIO **FDLF16242**		OEM 73039401 Avvitabile H 90 mm - Ø 78 mm
	10070 FILTRO NAFTA **FDFF167A**		OEM 1909100 Immerso H 71 mm - Ø 87 mm
	10756 FILTRO IDRAULICO		OEM 050011260 Immerso H 125 mm - Ø 45 mm
	10754 CARTUCCIA ARIA **FDAF1830KM**		OEM 730190101 Cartuccia esterna H 313 mm - Ø 133 mm
	10755 CARTUCCIA ARIA **FDAF1839**		OEM 059901104 Cartuccia interna (di sicurezza) per filtro 10754 H 281 mm - Ø 75 mm
C345C-C345CS C355C-C355CS	**10105** FILTRO OLIO **FDLF3315**		OEM 730390201 Avvitabile H 140 mm - Ø 97 mm
	10070 FILTRO NAFTA **FDFF167A**		OEM 1909100 Immerso H 71 mm - Ø 87 mm

(segue)

Gli articoli qui descritti, prodotti da e/o per conto di CERMAG, sono da intendersi adattabili, quindi non originali, ai marchi indicati secondo REG. CE 1400/2002
All items described here, produced by and/or on behalf of CERMAG, are to be understood as adaptable, therefore not original, to the brands indicated according to REG. EC 1400/2002

segue FILTRI
FILTRES - FILTERS - FILTER - FILTROS

MARCA E MODELLO	ARTICOLO E DESCRIZIONE	DISEGNO	OEM E MISURE
segue AGRIFULL			
C345C-C345CS C355C-C355CS	**10756** FILTRO IDRAULICO		OEM 050011260 Immerso H 125 mm - Ø 45 mm
	10754 CARTUCCIA ARIA **FDAF1830KM**		OEM 730190101 Cartuccia esterna H 313 mm - Ø 133 mm
	10755 CARTUCCIA ARIA **FDAF1839**		OEM 059901104 Cartuccia interna (di sicurezza) per 10754 H 281 mm - Ø 75 mm
JOLLY 50	**10465** FILTRO OLIO **FDLF3347**		OEM 1909101 Avvitabile H 180 mm - Ø 109 mm
	10070 FILTRO NAFTA **FDFF167**		OEM 1909100 Immerso H 71 mm - Ø 87 mm
	10754 CARTUCCIA ARIA **FDAF1830KM**		OEM 730190101 Cartuccia esterna H 313 mm - Ø 133 mm
	10755 CARTUCCIA ARIA **FDAF1839**		OEM 059901104 Cartuccia interna (di sicurezza) per 10754 H 281 mm - Ø 75 mm
55C FRUTTETO 40DT	**10465** FILTRO OLIO **FDLF3347**		OEM 1909101 Avvitabile H 180 mm - Ø 109 mm
	10070 FILTRO NAFTA **FDFF167**		OEM 1909100 Immerso H 71 mm - Ø 87 mm
50 - 50DT 55C - F 55C - F	**10465** FILTRO OLIO **FDLF3347**		OEM 1909101 Avvitabile H 180 mm - Ø 109 mm
	10748 FILTRO NAFTA **FDFF5135**		OEM 1930010 Avvitabile H 160 mm - Ø 84 mm
	11769 CARTUCCIA ARIA **FDAF25502K**		OEM 1930443 Cartuccia esterna H 348 mm - Ø 149 mm
	11771 CARTUCCIA ARIA **FDAF25503**		OEM 1930442 Cartuccia interna (sicurezza) H 287 mm - Ø 50 mm
55 - 60 - 60DT	**10465** FILTRO OLIO **FDLF3347**		OEM 1909101 Avvitabile H 180 mm - Ø 109 mm
	10070 FILTRO NAFTA **FDFF167**		OEM 1909100 Immerso H 71 mm - Ø 87 mm
(segue)			

MARCA E MODELLO	ARTICOLO E DESCRIZIONE	DISEGNO	OEM E MISURE
segue AGRIFULL			
55 - 60 - 60DT	**10757** FILTRO IDRAULICO **FDHF7569**		OEM 1909130 Avvitabile H 180 mm - Ø 110 mm
60 DERBY	**10105** FILTRO OLIO **FDLF3315**		OEM 730390201 Avvitabile H 140 mm - Ø 97 mm
	10070 FILTRO NAFTA **FDFF167A**		OEM 1909100 Immerso H 71 mm - Ø 87 mm
	10756 FILTRO IDRAULICO		OEM 050011260 Immerso H 125 mm - Ø 45 mm
	10754 CARTUCCIA ARIA **FDAF1830KM**		OEM 730190101 Cartuccia esterna H 313 mm - Ø 133 mm
	10755 CARTUCCIA ARIA **FDAF1839**		OEM 059901104 Cartuccia interna (di sicurezza) per 10754 H 281 mm - Ø 75 mm
65 - 65DT	**10465** FILTRO OLIO **FDLF3347**		OEM 1909101 Avvitabile H 180 mm - Ø 109 mm
	10070 FILTRO NAFTA **FDFF167A**		OEM 1909100 Immerso H 71 mm - Ø 87 mm
	10757 FILTRO IDRAULICO **FDHF7569**		OEM 1909130 Avvitabile H 180 mm - Ø 110 mm
70 GRISO 70DT GRISO 75 GRISO	**10105** FILTRO OLIO **FDLF3315**		OEM 730390201 Avvitabile H 140 mm - Ø 97 mm
	10758 FILTRO NAFTA **FDFF4052A**		OEM 730290501 Immerso H 112 mm - Ø 87 mm
	10754 CARTUCCIA ARIA **FDAF1830KM**		OEM 730190101 Cartuccia esterna H 313 mm - Ø 133 mm
	10755 CARTUCCIA ARIA **FDAF1839**		OEM 059901104 Cartuccia interna (di sicurezza) per 10754 H 281 mm - Ø 75 mm
70 - 70C 70DT - 70F	**10465** FILTRO OLIO **FDLF3347**		OEM 1909101 Avvitabile H 180 mm - Ø 109 mm
	10070 FILTRO NAFTA **FDFF167A**		OEM 1909100 Immerso H 71 mm - Ø 87 mm
(segue)			

Gli articoli qui descritti, prodotti da e/o per conto di CERMAG, sono da intendersi adattabili, quindi non originali, ai marchi indicati secondo REG. CE 1400/2002
All items described here, produced by and/or on behalf of CERMAG, are to be understood as adaptable, therefore not original, to the brands indicated according to REG. EC 1400/2002

segue FILTRI
FILTRES - FILTERS - FILTER - FILTROS

MARCA E MODELLO	ARTICOLO E DESCRIZIONE	DISEGNO	OEM E MISURE
segue AGRIFULL			
70 - 70C 70DT - 70F	**10757** FILTRO IDRAULICO **FDHF7569**		OEM 1909130 Avvitabile H 180 mm - Ø 110 mm
80 - 80C - 80F 80DT	**10465** FILTRO OLIO **FDLF3347**		OEM 1909101 Avvitabile H 180 mm - Ø 109 mm
	10070 FILTRO NAFTA **FDFF167A**		OEM 1909100 Immerso H 71 mm - Ø 87 mm
80 TORNADO 80DT TORNADO 90 RODEO 90DT RODEO RODEO 95 TURBO 105 - 111S SPINTO	**10105** FILTRO OLIO **FDLF3315**		OEM 730390201 Avvitabile H 140 mm - Ø 97 mm
	10758 FILTRO NAFTA **FDFF4052A**		OEM 730290501 Immerso H 112 mm - Ø 87 mm
	10759 CARTUCCIA ARIA **FDAF940K**		OEM 730190601 Cartuccia esterna H 391 mm - Ø 133 mm
	10760 CARTUCCIA ARIA **FDAF988**		OEM 059905104 Cartuccia interna (Sicurezza) H 348 mm - Ø 85 mm
90 - 90DT	**10465** FILTRO OLIO **FDLF3347**		OEM 1909101 Avvitabile H 180 mm - Ø 109 mm
	10070 FILTRO NAFTA **FDFF167A**		OEM 1909100 Immerso H 71 mm - Ø 87 mm
	10757 FILTRO IDRAULICO **FDHF7569**		OEM 1909130 Avvitabile H 180 mm - Ø 110 mm
80.50 80.60 80.70	**10465** FILTRO OLIO **FDLF3347**		OEM 1909101 Avvitabile H 180 mm - Ø 109 mm
	10070 FILTRO NAFTA **FDFF167A**		OEM 1909100 Immerso H 71 mm - Ø 87 mm
	10761 FILTRO IDRAULICO **FDHF6274**		OEM 5103031 Immerso H 206 mm - Ø 45 mm
(segue)	**10754** CARTUCCIA ARIA **FDAF1830KM**		OEM 730190101 Cartuccia esterna H 313 mm - Ø 133 mm

MARCA E MODELLO	ARTICOLO E DESCRIZIONE	DISEGNO	OEM E MISURE
segue AGRIFULL			
80.50 80.60 80.70	**10755** CARTUCCIA ARIA **FDAF1839**		OEM 059901104 Cartuccia interna (di sicurezza) per 10754 H 281 mm - Ø 75 mm
	11770 CARTUCCIA ARIA		OEM 1909131 Cartuccia esterna H 329 mm - Ø 150 mm
	13454 CARTUCCIA ARIA		OEM Cartuccia interna x 11770 Ø 90x67 mm L. 330 mm
80.56 80.56 DT	**10070** FILTRO NAFTA **FDFF167A**		OEM 1909100 Immerso H 71 mm - Ø 87 mm
	10757 FILTRO IDRAULICO **FDHF7569**		OEM 1909130 Avvitabile H 180 mm - Ø 110 mm
80.60 80.60 DT 80.65	**10105** FILTRO OLIO **FDLF3315**		OEM 730390201 Avvitabile H 140 mm - Ø 97 mm
	10070 FILTRO NAFTA **FDFF167A**		OEM 1909100 Immerso H 71 mm - Ø 87 mm
80.66 80.66 DT 80.76 80.76 DT	**10764** FILTRO OLIO **FDLF3313**		OEM 1930328 OEM 1930329 Avvitabile H 140 mm - Ø 97 mm
	10070 FILTRO NAFTA **FDFF167A**		OEM 1909100 Immerso H 71 mm - Ø 87 mm
80.75 - 80.75 DT 80.85 - 80.85 DT 80.95 TURBO 80.95 DT TURBO 80.105 80.105 DT TURBO	**10105** FILTRO OLIO **FDLF3315**		OEM 730390201 Avvitabile H 140 mm - Ø 97 mm
	10758 FILTRO NAFTA **FDFF4052A**		OEM 730290501 Immerso H 112 mm - Ø 87 mm
100 100 DT	**10467** FILTRO OLIO		OEM 1909102 Avvitabile H 145 mm - Ø 109 mm
	10070 FILTRO NAFTA **FDFF167A**		OEM 1909100 Immerso H 71 mm - Ø 87 mm
	10763 FILTRO IDRAULICO **FDHF6268**		OEM 5106917 Immerso H 209 mm - Ø 85 mm

segue FILTRI
FILTRES - FILTERS - FILTER - FILTROS

MARCA E MODELLO	ARTICOLO E DESCRIZIONE	DISEGNO	OEM E MISURE
segue AGRIFULL			
140 140 DT TURBO	**10070** FILTRO NAFTA **FDFF167A**		OEM 1909100 Immerso H 71 mm - Ø 87 mm
	10757 FILTRO IDRAULICO **FDHF7569**		OEM 1909130 Avvitabile H 180 mm - Ø 110 mm
230C 235C 235 PONY 235 SPRINT	**12043** FILTRO OLIO		OEM Avvitabile H 91 mm - Ø 78 mm
	10070 FILTRO NAFTA **FDFF167A**		OEM 1909100 Immerso H 71 mm - Ø 87 mm
235 VIGNETO 345 VIGNETO 345 JOLLY 360 - 475	**10105** FILTRO OLIO **FDLF3315**		OEM 730390201 Avvitabile H 140 mm - Ø 97 mm
	10070 FILTRO NAFTA **FDFF167A**		OEM 1909100 Immerso H 71 mm - Ø 87 mm
	10756 FILTRO IDRAULICO		OEM 050011260 Immerso H 125 mm - Ø 45 mm
	10754 CARTUCCIA ARIA **FDAF1830KM**		OEM 730190101 Cartuccia esterna H 313 mm - Ø 133 mm
	10755 CARTUCCIA ARIA **FDAF1839**		OEM 059901104 Cartuccia interna (di sicurezza) per 10754 H 281 mm - Ø 75 mm
485 TURBO	**10105** FILTRO OLIO **FDLF3315**		OEM 730390201 Avvitabile H 140 mm - Ø 97 mm
	10758 FILTRO NAFTA **FDFF4052A**		OEM 730290501 Immerso H 112 mm - Ø 87 mm
	10759 CARTUCCIA ARIA **FDAF940K**		OEM 730190601 Cartuccia esterna H 391 mm - Ø 133 mm

MARCA E MODELLO	ARTICOLO E DESCRIZIONE	DISEGNO	OEM E MISURE
segue AGRIFULL			
495	**10105** FILTRO OLIO **FDLF3315**		OEM 730390201 Avvitabile H 140 mm - Ø 97 mm
	10758 FILTRO NAFTA **FDFF4052A**		OEM 730290501 Immerso H 112 mm - Ø 87 mm
	10759 CARTUCCIA ARIA **FDAF940K**		OEM 730190601 Cartuccia esterna H 391 mm - Ø 133 mm
	10760 CARTUCCIA ARIA **FDAF988**		OEM 059905104 Cartuccia interna (di sicurezza) H 348 mm - Ø 85 mm
670 FRUTTETO	**10070** FILTRO NAFTA **FDFF167A**		OEM 1909100 Immerso H 71 mm - Ø 87 mm
	10763 FILTRO IDRAULICO **FDHF6268**		OEM 5106917 Immerso H 209 mm - Ø 85 mm
AS MOTOREN			
1ª GENERAZIONE	**12545** MASSA FILTRANTE ARIA		OEM 4221 Massa filtrante cilindrica H 75 mm Ø est. 70 mm Ø int. 38 mm
2ª GENERAZIONE	**12497** MASSA FILTRANTE ARIA		OEM 7545 Massa filtrante cilindrica H 65 mm Ø est. 60 mm Ø int. 36 mm
BRIGGS & STRATTON			
QUANTUM 3,5 - 5 HP ORIZZONTALE 3 - 5 HP	**12036** MASSA FILTRANTE ARIA	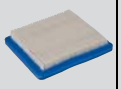	OEM 491.588 399.959 Massa filtrante a pannello LU 133 mm LA 114 mm H 25 mm
	12517 PRE FILTRO		OEM 491435 Prefiltro per 12036
MOTORE 8 HP - 10 HP 13 HP - 16 HP	**12038** MASSA FILTRANTE ARIA **FDAF4574**		OEM 393957-390930 Massa filtrante cilindrica H 96 mm - Ø 108mm
MOTORE ORIZZONTALE 5HP	**12040** MASSA FILTRANTE ARIA		OEM 392308 Massa filtrante cilindrica H 71 mm Ø 70 mm

Gli articoli qui descritti, prodotti da e/o per conto di CERMAG, sono da intendersi adattabili, quindi non originali, ai marchi indicati secondo REG. CE 1400/2002
All items described here, produced by and/or on behalf of CERMAG, are to be understood as adaptable, therefore not original, to the brands indicated according to REG. EC 1400/2002

segue FILTRI
FILTRES - FILTERS - FILTER - FILTROS

MARCA E MODELLO	ARTICOLO E DESCRIZIONE	DISEGNO	OEM E MISURE
segue BRIGGS & STRATTON			
VANGUARD 16 HP	**12116** MASSA FILTRANTE ARIA		OEM 394018 392642 Massa filtrante cilindrica H 55 mm Ø 180 mm
2 TEMPI 4HP 3,5 MAX 4 MAX	**12034** MASSA FILTRANTE ARIA	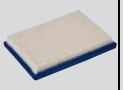	OEM 397.795 395027 Massa filtrante a pannello LU 160 mm LA 114 mm H 20 mm
MOTORE ORIZZONTALE 5HP	**12039** MASSA FILTRANTE ARIA		OEM 396424 Massa filtrante cilindrica H 71 mm - Ø 70 mm
QUANTUM 35 4HP	**12035** MASSA FILTRANTE ARIA	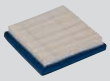	OEM 399.877 Massa filtrante a pannello LU 117 mm LA 117 mm H 22 mm
TWIN VANGUARD (25,5 microns) LONG VERSION	**10544** FILTRO OLIO **FDLF3338**		OEM 491056 807894 Avvitabile H 94 mm Ø est. 78 mm Ø int. 19 mm
VANGUARD 9HP	**12032** MASSA FILTRANTE ARIA		OEM 491384 Massa filtrante a pannello LU 185 mm LA 160 mm H 38 mm
-	**10075** FILTRO OLIO **FDLF16108**		OEM 492932 Avvitabile H 58 mm Ø 78 mm
Series 282700 -283700 - 286700 VERTCAL da 12 a 15 HP	**12498** MASSA FILTRANTE ARIA		OEM 496894-493909 Massa filtrante ovale LU 184 mm LA 73 mm H 76 mm
INTEK da 14 a 24 HP	**12480** MASSA FILTRANTE ARIA		OEM 499486-632312 Massa filtrante a pannello LU 178 mm LA 102 mm H 38 mm
-	**12481** MASSA FILTRANTE ARIA		OEM 623171-697775-698313 LU 180 LA 80 H 38

MARCA E MODELLO	ARTICOLO E DESCRIZIONE	DISEGNO	OEM E MISURE
segue BRIGGS & STRATTON			
25 microns	**12524** FILTRO OLIO **FDLF3614**		OEM 692513 499532-70185 Avvitabile H 75 mm Ø est. 68 mm Ø int. 19 mm
Series 284H07-285H07-286H770-31E700-31G700-31H700 INTEK AVS	**12482** MASSA FILTRANTE ARIA	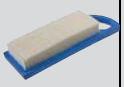	OEM 697014-697634-698083-697776 Massa filtrante a pannello LU 222 mm LA 79 mm H 38 mm
-	**12540** FILTRO OLIO		OEM 702167 H 196 mm Ø est.102 mm Ø int. 14 mm
-	**10764** FILTRO OLIO **FDLF3313**		OEM 795097 Avvitabile H 140 mm - Ø 97 mm
VANGUARD 9HP - 12,5HP 14HP - 16HP	**12033** MASSA FILTRANTE ARIA	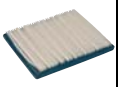	OEM 805.113 Massa filtrante a pannello LU 185 mm LA 160 mm H 18 mm
CARRARO ANTONIO			
500 T	**10075** FILTRO OLIO **FDLF16108**		OEM Avvitabile H 58 mm Ø 78 mm
(MOTORE RUGGERINI)	**10859** FILTRO NAFTA **FDFF5091**		OEM 2175200 Avvitabile H 61 mm Ø 78 mm
CARRARINO SUPER (MOTORE LOMBARDINI 7LD 665)	**10063** FILTRO NAFTA **FDFF5281**		OEM Immerso H 50 mm Ø 48 mm Senza guarnizione Art. 12976
	13330 COPERCHIO FILTRO		Coperchio per 10063
TIGRE 2800 GIARDINO TIGRECAR 2800	**12041** FILTRO OLIO		OEM Avvitabile H 75 mm Ø 78 mm
(MOTORE DUCATI DM 862)	**10068** FILTRO NAFTA		OEM 2175066 - 2175186 Avvitabile H 108 mm - Ø 55 mm

segue FILTRI
FILTRES - FILTERS - FILTER - FILTROS

MARCA E MODELLO	ARTICOLO E DESCRIZIONE	DISEGNO	OEM E MISURE
segue CARRARO ANTONIO			
TIGRE CAR 3200	**10075** FILTRO OLIO **FDLF16108**		OEM Avvitabile H 58 mm Ø 78 mm
(MOTORE RUGGERINI)	**10100** FILTRO NAFTA **FDFF5040**		OEM Avvitabile H 78 mm Ø 78 mm
TIGRONE 735	**12042** FILTRO OLIO		OEM Immerso H 60 mm Ø 70 mm
(MOTORE SLANZI)	**10769** FILTRO NAFTA		OEM Immerso in panno H 113 mm Ø 63 mm
TIGRONE 750	**10013** FILTRO OLIO		OEM Immerso H 245 mm Ø 68 mm
(Mot. Lombardini LDA 672)	**10069** FILTRO NAFTA **FDFF146**		OEM Immerso H 113 mm Ø 63 mm
TIGRONE TRANS (Mot. Ruggerini RD 220)	**10434** FILTRO OLIO		OEM Avvitabile H 108 mm Ø 55 mm
	10075 FILTRO OLIO **FDLF16108**		OEM Avvitabile H 58 mm Ø 78 mm
	10100 FILTRO NAFTA **FDFF5040**		OEM Avvitabile H 78 mm Ø 78 mm
	10859 FILTRO NAFTA **FDFF5091**		OEM 2175200 Avvitabile H 60 mm Ø 77 mm
TIGROTTO RS TIGROTTO TRANS (Mot. Ruggerini RD 180)	**10434** FILTRO OLIO		OEM Avvitabile H 108 mm Ø 55 mm
	10075 FILTRO OLIO **FDLF16108**		OEM Avvitabile H 58 mm Ø 78 mm
	10100 FILTRO NAFTA **FDFF5040**		OEM Avvitabile H 78 mm Ø 78 mm
	10859 FILTRO NAFTA **FDFF5091**		OEM 2175200 Avvitabile H 60 mm Ø 77 mm

MARCA E MODELLO	ARTICOLO E DESCRIZIONE	DISEGNO	OEM E MISURE
segue CARRARO ANTONIO			
TIGRE 4000 (Mot. Yanmar)	**12521** FILTRO NAFTA **FDFF5219**		OEM Filtro nafta H 79 mm - Ø 76 mm
	12525 FILTRO OLIO **FDLF3462**		OEM Filtro olio H 72 mm - Ø 80 mm
	13342 CARTUCCIA ARIA		OEM 44509021 Cartuccia filtro aria H 296 mm - Ø 105 mm
	13343 CARTUCCIA ARIA		OEM 44509020 Cartuccia interna (di sicurezza) per filtro 13342
SUPER TIGRONE 4000SM SM VIGNETO VIGNETO TIGRE 4000SM SM VIGNETO TIGRONE 4000SM UNICAR 4000SM UNITRANS 4000SM (Mot. VM 298)	**12043** FILTRO OLIO		OEM Avvitabile Filetto M14x1.5 H 91 mm Ø 78 mm
	10075 FILTRO OLIO **FDLF16108**		OEM Avvitabile Filetto 3/4" 16 H 58 mm Ø 78 mm
	10070 FILTRO NAFTA **FDFF167A**		OEM Immerso H 71 mm Ø 87 mm
SUPER TIGRE 4800 SM NORMAL VIGNETO TIGRONE 4800SM NORMAL, VIGNETO TIGRONE, 4800KING VIGNETO UNITRANS 4800SM (Mot. VM 1053SU)	**10072** FILTRO OLIO **FDLF785**		OEM Avvitabile H 123 mm Ø 78 mm
	10070 FILTRO NAFTA **FDFF167A**		OEM Immerso H 71 mm Ø 87 mm
SUPER TIGRE 7000SM VIGNETO, NORMAL TROPICAL 7000 TIGRONE 7000 (Mot. VM 1053SU)	**10105** FILTRO OLIO **FDLF3315**		OEM Avvitabile H 140 mm Ø 97 mm
	10100 FILTRO NAFTA **FDFF5040**		OEM Avvitabile H 78 mm Ø 78 mm
	10070 FILTRO NAFTA **FDFF167A**		OEM Immerso H 71 mm Ø 87 mm

Gli articoli qui descritti, prodotti da e/o per conto di CERMAG, sono da intendersi adattabili, quindi non originali, ai marchi indicati secondo REG. CE 1400/2002
All items described here, produced by and/or on behalf of CERMAG, are to be understood as adaptable, therefore not original, to the brands indicated according to REG. EC 1400/2002

segue FILTRI
FILTRES - FILTERS - FILTER - FILTROS

MARCA E MODELLO	ARTICOLO E DESCRIZIONE	DISEGNO	OEM E MISURE
CARRARO SPA			
44.4 (Mot. Deutz)	**10470** FILTRO OLIO **FDLF4056**		OEM Avvitabile H 138 mm Ø 97 mm
	10064 FILTRO NAFTA **FDFF5052**		OEM 41022 Avvitabile H 115 mm Ø 84 mm
48.4 58.4	**10105** FILTRO OLIO **FDLF3315**		OEM Avvitabile H 140 mm Ø 97 mm
	10064 FILTRO NAFTA **FDFF5052**		OEM 41022 Avvitabile H 115 mm Ø 84 mm
	10765 FILTRO IDRAULICO		OEM 109617 Immerso H 209 mm Ø 85 mm
50.5CL CM - CS 50.5C 60.5	**10072** FILTRO OLIO **FDLF785**		OEM Avvitabile H 123 mm Ø 78 mm
	10070 FILTRO NAFTA **FDFF167A**		OEM 41042 Immerso H 71 mm Ø 87 mm
58.2	**10105** FILTRO OLIO **FDLF3315**		OEM Avvitabile H 140 mm Ø 97 mm
	10070 FILTRO NAFTA **FDFF167A**		OEM 41042 Immerso H 71 mm Ø 87 mm
68.2 - 78.2 82.2 - 98.2	**10764** FILTRO OLIO **FDLF3313**		OEM Avvitabile H 140 mm Ø 97 mm
	10070 FILTRO NAFTA **FDFF167A**		OEM 41042 Immerso H 71 mm Ø 87 mm
68.4 - 78.4 88.4 - 98.4	**10764** FILTRO OLIO **FDLF3313**		OEM Avvitabile H 140 mm Ø 97 mm
	10070 FILTRO NAFTA **FDFF167A**		OEM 41042 Immerso H 71 mm Ø 87 mm
	10765 FILTRO IDRAULICO		OEM 109617 Immerso H 209 mm Ø 85 mm
	10766 CARTUCCIA ARIA **FDAF409K**		OEM Cartuccia esterna H 315 mm - Ø 155 mm

MARCA E MODELLO	ARTICOLO E DESCRIZIONE	DISEGNO	OEM E MISURE
segue CARRARO SPA			
118.4 (Mot. Perkins 6.372)	**10687** FILTRO OLIO **FDLF699**		OEM Avvitabile H 179 mm Ø 97 mm
	10070 FILTRO NAFTA **FDFF167A**		OEM 41042 Immerso H 71 mm Ø 87 mm
138.4 (Motore Perkins 6.354)	**10764** FILTRO OLIO **FDLF3313**		OEM Avvitabile H 141 mm Ø 97 mm
	10687 FILTRO OLIO **FDLF699**		OEM Avvitabile H 180 mm Ø 97 mm
	10070 FILTRO NAFTA **FDFF167A**		OEM 41042 Immerso H 71 mm Ø 87 mm
352 - 354 355	**10722** FILTRO OLIO **FDLF595**		OEM 41034 Immerso H 108 mm Ø 60 mm
	10070 FILTRO NAFTA **FDFF167A**		OEM 41042 Immerso H 71 mm Ø 87 mm
	10064 FILTRO NAFTA **FDFF5052**		OEM 41022 Avvitabile H 115 mm Ø 84 mm
450	**10769** FILTRO NAFTA		OEM 41028 Immerso in panno H 113 mm Ø 63 mm
	10069 FILTRO NAFTA **FDFF146**		OEM 41028 Immerso in carta H 113 mm Ø 63 mm

segue FILTRI
FILTRES - FILTERS - FILTER - FILTROS

MARCA E MODELLO	ARTICOLO E DESCRIZIONE	DISEGNO	OEM E MISURE
segue CARRARO SPA			
452 - 454 - 455 502 - 502FV 504 - 505 - 544 552 - 555CS 555CL - 602 604	**10767** FILTRO OLIO		OEM Immerso H 153 mm Ø 85 mm
	10105 FILTRO OLIO **FDLF3315**		OEM Avvitabile H 140 mm Ø 97 mm
	10070 FILTRO NAFTA **FDFF167A**		OEM 41042 Immerso H 71 mm Ø 87 mm
	10064 FILTRO NAFTA **FDFF5052**		OEM 41022 Avvitabile H 115 mm Ø 84 mm
501.2 - 501.4 520.2 - 520.4	**10072** FILTRO OLIO **FDLF785**		OEM Avvitabile H 123 mm Ø 78 mm
	10070 FILTRO NAFTA **FDFF167A**		OEM 41042 Immerso H 71 mm Ø 87 mm
	10770 FILTRO IDRAULICO **FDHF28935**		OEM 501.2 Avvitabile - H 180 mm Ø 110 mm - solo per Mod. 501.2 - 520.2
	10771 FILTRO IDRAULICO **FDHF6350**		OEM Avvitabile - H 231 mm Ø 110 mm - solo per Mod. 501.4 - 520.4
520 V (2RM-4RM) 520.2VB - 520.2 520.2V - 520.2 VF 520.4 - 520.4V 520.4VF 520.2 VFR	**10072** FILTRO OLIO **FDLF785**		OEM Avvitabile H 123 mm Ø 78 mm
	10070 FILTRO NAFTA **FDFF167A**		OEM 41042 Immerso H 71 mm Ø 87 mm
550 - 600 650	**10767** FILTRO OLIO		OEM Immerso H 153 mm Ø 85 mm
	10769 FILTRO NAFTA		OEM 41028 Immerso in panno H 113 - Ø 63 mm
	10069 FILTRO NAFTA **FDFF146**		OEM 41028 Immerso in carta H 113 mm - Ø 63 mm

MARCA E MODELLO	ARTICOLO E DESCRIZIONE	DISEGNO	OEM E MISURE
segue CARRARO SPA			
601.2 - 601.4 620.2 - 620.4	**10072** FILTRO OLIO **FDLF785**		OEM Avvitabile H 123 mm Ø 78 mm
	10070 FILTRO NAFTA **FDFF167A**		OEM 41042 Immerso H 71 mm Ø 87 mm
	10770 FILTRO IDRAULICO **FDHF28935**		OEM 501.2 Avvitabile - H 180 mm Ø 110 mm - solo per Mod. 601.2 - 620.2
	10771 FILTRO IDRAULICO **FDHF6350**		OEM Avvitabile - H 231 mm Ø 110 mm - solo per Mod. 601.4 - 620.4
655 - 702 704 - 952 954	**10105** FILTRO OLIO **FDLF3315**		OEM Avvitabile H 140 mm Ø 97 mm
	10070 FILTRO NAFTA **FDFF167A**		OEM 41042 Immerso H 71 mm Ø 87 mm
	10064 FILTRO NAFTA **FDFF5052**		OEM 41022 Avvitabile H 115 mm Ø 84 mm
720.2 - 720.4 820.2 - 820.4	**10764** FILTRO OLIO **FDLF3313**		OEM Avvitabile H 140 mm Ø 97 mm
	10070 FILTRO NAFTA **FDFF167A**		OEM 41042 Immerso H 71 mm Ø 87 mm
	10770 FILTRO IDRAULICO **FDHF28935**		OEM 501.2 Avvitabile - H 180 mm Ø 110 mm - solo per Mod. 720.2 - 820.2
	10771 FILTRO IDRAULICO **FDHF6350**		OEM 501.2 Avvitabile - H 231 mm Ø 110 mm - solo per Mod. 720.4 - 820.4
842 - 844	**10764** FILTRO OLIO **FDLF3313**		OEM Avvitabile H 140 mm Ø 97 mm
	10070 FILTRO NAFTA **FDFF167A**		OEM 41042 Immerso H 71 mm Ø 87 mm

Gli articoli qui descritti, prodotti da e/o per conto di CERMAG, sono da intendersi adattabili, quindi non originali, ai marchi indicati secondo REG. CE 1400/2002
All items described here, produced by and/or on behalf of CERMAG, are to be understood as adaptable, therefore not original, to the brands indicated according to REG. EC 1400/2002

segue FILTRI
FILTRES - FILTERS - FILTER - FILTROS

MARCA E MODELLO	ARTICOLO E DESCRIZIONE	DISEGNO	OEM E MISURE
segue CARRARO SPA			
920.2 - 920.4	**10687** FILTRO OLIO **FDLF699**		OEM Avvitabile H 179 mm Ø 97 mm
	10070 FILTRO NAFTA **FDFF167A**		OEM 41042 Immerso H 71 mm Ø 87 mm
	10765 FILTRO IDRAULICO		OEM 109617 Immerso H 209 mm Ø 85 mm
	10770 FILTRO IDRAULICO **FDHF28935**		OEM 501.2 Avvitabile - H 180 mm Ø 110 mm - solo per Mod. 920.2
	10771 FILTRO IDRAULICO **FDHF6350**		OEM Avvitabile - H 231 mm Ø 110 mm - solo per Mod. 920.4
1020	**10764** FILTRO OLIO **FDLF3313**		OEM Avvitabile H 140 mm Ø 97 mm
	10070 FILTRO NAFTA **FDFF167A**		OEM 41042 Immerso H 71 mm Ø 87 mm
1020.2 - 1020.4 1020 (2RM - 4RM) MOTORE PERKINS 4.318	**10764** FILTRO OLIO **FDLF3313**		OEM Avvitabile H 140 mm Ø 97 mm
	10687 FILTRO OLIO **FDLF699**		OEM Avvitabile H 179 mm - Ø 97 mm Per forti prestazioni
	10070 FILTRO NAFTA **FDFF167A**		OEM 41042 Immerso H 71 mm Ø 87 mm
1050.4	**10764** FILTRO OLIO **FDLF3313**		OEM Avvitabile H 141 mm Ø 97 mm
	10070 FILTRO NAFTA **FDFF167A**		OEM 41042 Immerso H 71 mm Ø 87 mm

MARCA E MODELLO	ARTICOLO E DESCRIZIONE	DISEGNO	OEM E MISURE
segue CARRARO SPA			
1151.4	**10804** FILTRO OLIO **FDLF3346**		OEM Avvitabile H 231 mm Ø 110 mm
	10064 FILTRO NAFTA **FDFF5052**		OEM 41022 Avvitabile H 115 mm Ø 84 mm
	10783 CARTUCCIA ARIA **FDAF971**		OEM Cartuccia filtro aria H 370 mm Ø 227 mm
5020.5 CL	**10105** FILTRO OLIO **FDLF3315**		OEM Avvitabile H 140 mm Ø 97 mm
	10070 FILTRO NAFTA **FDFF167A**		OEM 41042 Immerso H 71 mm Ø 87 mm
51.000.2 51.000.4 61.000. 4 FRUTTETO 71.000.2 FRUTTETO 81.000	**10470** FILTRO OLIO **FDLF4056**		OEM Avvitabile H 138 mm Ø 97 mm
	10064 FILTRO NAFTA **FDFF5052**		OEM Avvitabile H 115 mm Ø 84 mm
C3 - C23 230 - 300	**10722** FILTRO OLIO **FDLF595**		OEM 41034 Immerso H 108 mm Ø 60 mm
	10069 FILTRO NAFTA **FDFF146**		OEM 41028 Immerso H 113 mm Ø 63 mm
C4 - C3 - 335 445 EUREX 400 - 500	**10855** FILTRO OLIO		OEM Immerso H 122 mm Ø 70 mm
	10069 FILTRO NAFTA **FDFF146**		OEM 41028 Immerso H 113 mm Ø 63 mm
R7464 R7624 R7674	**10764** FILTRO OLIO **FDLF3313**		OEM Avvitabile H 141 mm Ø 97 mm
	10070 FILTRO NAFTA **FDFF167A**		OEM 41042 Immerso H 71 mm Ø 87 mm

segue FILTRI
FILTRES - FILTERS - FILTER - FILTROS

MARCA E MODELLO	ARTICOLO E DESCRIZIONE	DISEGNO	OEM E MISURE
segue CARRARO SPA			
SERIE 2500 3500 - 3500 CL	**10722** FILTRO OLIO **FDLF595**		OEM 41034 Immerso H 108 mm Ø 60 mm
	10069 FILTRO NAFTA **FDFF146**		OEM 41028 Immerso H 113 mm Ø 63 mm
SERIE 4500 4500 CL	**10105** FILTRO OLIO **FDLF3315**		OEM Avvitabile H 140 mm Ø 97 mm
	10769 FILTRO NAFTA		OEM 41028 Immerso in panno H 113 mm Ø 63 mm
	10069 FILTRO NAFTA **FDFF146**		OEM 41028 Immerso in carta H 113 mm Ø 63 mm
SERIE 6500 7000 - 7500	**10767** FILTRO OLIO		OEM Immerso H 153 mm Ø 85 mm
	10105 FILTRO OLIO **FDLF3315**		OEM Avvitabile H 140 mm Ø 97 mm
	10769 FILTRO NAFTA		OEM 41028 Immerso in panno H 113 mm Ø 63 mm
	10069 FILTRO NAFTA **FDFF146**		OEM 41028 Immerso in carta H 113 mm Ø 63 mm
6.1000.4 8.1000.4	**10465** FILTRO OLIO **FDLF3347**		OEM Avvitabile H 180 mm Ø 109 mm
	10064 FILTRO NAFTA **FDFF5052**		OEM 41022 Avvitabile H 115 mm Ø 84 mm
AGRIPLUS	**12222** CARTUCCIA ARIA ESTERNA **FDAF25292**		OEM ER263097 H 350 mm Ø 165 mm
CASE IH			
CVX120 - 130 - 150 - 170	**12724** FILTRO OLIO **FDHF35376**		OEM 47108132 H 136 mm Ø 158 mm est. fondo Ø 58 mm int. fondo
Serie: MXM	**12977** FILTRO NAFTA		OEM 87803445
533 A - 633 A - 740 A - 743 A - 743 XL/XLA - 745 S/A - 745 XL/ XLA - 844 A/S/SA/ XL/XLA - 856 XL/ XLA - 1056 XL/ XLA -1255 XL/XLA - 1455 XLA	**12702** FILTRO OLIO **FDHF35258**		OEM 1328276 C1 H 118 mm Ø 56 mm est. fondo Ø 24 mm int. fondo

MARCA E MODELLO	ARTICOLO E DESCRIZIONE	DISEGNO	OEM E MISURE
CLAAS / RENAULT			
Serie: ARION 500	**12977** FILTRO NAFTA		OEM 0011350420
	FDAD27750 new FILTRO ESSICATORE IMPIANTO FRENATURA AD ARIA		OEM 0004300969 H 165 mm - Ø 140 mm M39x1,5
456 ARES 500/600/ 700/800 ARION 500/600 CELTIS ERGOS	**FDLF16243** FILTRO OLIO		OEM 6005028743 H 151 mm - Ø 93 mm
	FDAD27750 new FILTRO ESSICATORE IMPIANTO FRENATURA AD ARIA		OEM 0004300969 H 165 mm - Ø 140 mm M39x1,5
CERGOS 335 - 345 - 355	**12687** FILTRO IDRAULICO **FDHF35314**		OEM 7700045536 7700060361 H 178 mm - Ø 80 mm Tubo Ø 50 mm
MOTO- COLTIVATORI 30/33	**10545** FILTRO OLIO		OEM Immerso H 82 mm - Ø 70 mm
	10069 FILTRO NAFTA **FDFF146**		OEM 0008548759 Immerso H 113 mm - Ø 63 mm
MOTO- COLTIVATORI 45/49	**10013** FILTRO OLIO		OEM Immerso H 245 mm - Ø 68 mm
	10069 FILTRO NAFTA **FDFF146**		OEM 0008548759 Immerso H 113 mm - Ø 63 mm
TR. D16 (7053) D22 (7052)	**10785** FILTRO NAFTA **FDFF230**		OEM 00854804700 Immerso H 64 mm - Ø 63 mm
TR. D30 (7051) N71	**10823** FILTRO OLIO **FDLF594**		OEM 0003082654 Immerso H 154 mm - Ø 70 mm

Gli articoli qui descritti, prodotti da e/o per conto di CERMAG, sono da intendersi adattabili, quindi non originali, ai marchi indicati secondo REG. CE 1400/2002
All items described here, produced by and/or on behalf of CERMAG, are to be understood as adaptable, therefore not original, to the brands indicated according to REG. EC 1400/2002

segue FILTRI
FILTRES - FILTERS - FILTER - FILTROS

MARCA E MODELLO	ARTICOLO E DESCRIZIONE	DISEGNO	OEM E MISURE
segue CLAAS / RENAULT			
TR. D35 (7050)	**10069** FILTRO NAFTA **FDFF146**		OEM 0008548759 Immerso H 113 mm - Ø 63 mm
TR. NUOVO 71- SUPER D7- SUPER 2D (R7201) SUPER 5 (R7054)	**10070** FILTRO NAFTA **FDFF167A**		OEM 0002656621- 0025568011- 7701010100 Immerso H 71 mm - Ø 87 mm
SUPER 4D - 5D - 6D - 7F (MOTORE 591)	**10767** FILTRO OLIO		OEM 20854838600 Immerso H 153 mm - Ø 63 mm
	10785 FILTRO NAFTA **FDFF230**		OEM 0854804700 Immerso H 64 mm - Ø 63 mm
	10070 FILTRO NAFTA **FDFF167A**		OEM 0002656621- 0025568011- 7701010100 Immerso H 71 mm - Ø 87 mm
SUPER 7 (Motori Perkins 3.144 oppure P3.152)	**10127** FILTRO OLIO **FDLF596**		OEM 0123154500 Immerso H 116 mm - Ø 70 mm
	10823 FILTRO OLIO **FDLF594**		OEM 0003082654 Immerso H 154 mm - Ø 70 mm
	10070 FILTRO NAFTA **FDFF167A**		OEM 0002656621- 0025568011- 7701010100 Immerso H 71 mm - Ø 87 mm
R 50 (7211) - R 53 (7213) - (Mot. MWM D 325.2) R 50S - R 50SC - (Mot. D 327.2)	**10469** FILTRO OLIO **FDLF3378**		OEM 7701029278 Immerso H 97 mm - Ø 95 mm
	10070 FILTRO NAFTA **FDFF167A**		OEM 0002656621- 0025568011- 7701010100 Immerso H 71 mm - Ø 87 mm
R51 (R7256) - R56 (R7251) - R56 4x4 - R60 (R7253) - R61 (R7254) - R70 (R7252) - R80 (R7282) - R86 (R7281) - E456 (R7255) - R486 (R7285) - (Mot. MVM D 325.3)	**10767** FILTRO OLIO		OEM 20854838600 Immerso H 153 mm - Ø 85 mm
	12118 FILTRO OLIO		OEM 7701023168 Avvitabile H 110 mm - Ø 96 mm
	10070 FILTRO NAFTA **FDFF167A**		OEM 0002656621- 0025568011- 7701010100 Immerso H 71 mm - Ø 87 mm

MARCA E MODELLO	ARTICOLO E DESCRIZIONE	DISEGNO	OEM E MISURE
segue CLAAS / RENAULT			
R50, R53, R56, R60, R51TP, R60S, R70, R80 (MWM D 325.3R), R80 (MWM D 305.3R), R460S, R480S, R61-14S, R561-14, R69 (MWM D 226.3R), R80V, R480S, R480V, R462, R86, R89, R92, R421, R461, R461M, R461S, R462, R456 (R7255), R485 (R7285), R489, R551, R551S, R551.4, R551.4S, R556, R556S	**12118** FILTRO OLIO		OEM 7701023168 Avvitabile H 110 mm - Ø 96 mm
	10070 FILTRO NAFTA **FDFF167A**		OEM 0002656621- 0025568011- 7701010100 Immerso H 71 mm - Ø 87 mm
R55 (R7231) - R57 (R7241) - R58 (R7261)	**10767** FILTRO OLIO		OEM 20854838600 Immerso H 153 mm - Ø 85 mm
	10070 FILTRO NAFTA **FDFF167A**		OEM 0002656621- 0025568011- 7701010100 Immerso H 71 mm - Ø 87 mm
R77 MASTER 1 (R7281)	**10772** FILTRO OLIO **FDLF4054**		OEM 5000790822 Immerso H 209 mm - Ø 97 mm
	10069 FILTRO NAFTA **FDFF146**		OEM 0008548759 Immerso H 113 mm - Ø 63 mm
	10070 FILTRO NAFTA **FDFF167A**		OEM 0002656621- 0025568011- 7701010100 Immerso H 71 mm - Ø 87 mm
R78 MASTER 2	**10767** FILTRO OLIO		OEM 20854838600 Immerso H 153 mm - Ø 85 mm
	10070 FILTRO NAFTA **FDFF167A**		OEM 0002656621- 0025568011- 7701010100 Immerso H 71 mm - Ø 87 mm
	10069 FILTRO NAFTA **FDFF146**		OEM0008548759 Immerso H 113 mm - Ø 63 mm

Gli articoli qui descritti, prodotti da e/o per conto di CERMAG, sono da intendersi adattabili, quindi non originali, ai marchi indicati secondo REG. CE 1400/2002
All items described here, produced by and/or on behalf of CERMAG, are to be understood as adaptable, therefore not original, to the brands indicated according to REG. EC 1400/2002

segue FILTRI
FILTRES - FILTERS - FILTER - FILTROS

MARCA E MODELLO	ARTICOLO E DESCRIZIONE	DISEGNO	OEM E MISURE
segue CLAAS / RENAULT			
R94, R96, R96 (Mot. PERKINS)	**10463** FILTRO OLIO		OEM7701349752 Immerso H 71 mm - Ø 97 mm
	10687 FILTRO OLIO **FDLF699**		OEM 0003563603 Immerso H 179 mm - Ø 97 mm Forti prestazioni
	10070 FILTRO NAFTA **FDFF167A**		OEM 0002656621-0025568011-7701010100 Immerso H 71 mm - Ø 87 mm
R90S, R90V, R90VE, R490S, (R7398AL)	**10764** FILTRO OLIO **FDLF3313**		OEM 770129280 Immerso H 140 mm - Ø 97 mm
	10070 FILTRO NAFTA **FDFF167A**		OEM 0002656621-0025568011-7701010100 Immerso H 71 mm - Ø 87 mm
	10845 CARTUCCIA ARIA **FDAF4067**		OEM 770125064 Cartuccia filtro aria H 293 mm - Ø 126 mm
R91TP, R94, R490, R98, R496, R555, R651, R651S, R651.4, R652, R656, R681, R701.4F, R751, R752, R781, R781.4, R921, R951, R981, R782, R851-R95.14TX, R85.12LS, R85.14LS, R95.12TX, R891, R921, R951.4, R981.4, R1151.4, R1181, R1181.4, 68.12RS, 68.14RS, 75.12RS, 75.12TS, 75.14TS, 80.12, 80.14, 96.12, 95.14, 91.15, 95.12, 103.12TX, 103.12RS, 103.14TX, 103.14RS, 106.14TX, 106.14RS, 321.4, 421M, 486, 489, 496	**10764** FILTRO OLIO **FDLF3313**		OEM 770129280 Immerso H 140 mm - Ø 97 mm
	10070 FILTRO NAFTA **FDFF167A**		OEM 0002656621-0025568011-7701010100 Immerso H 71 mm - Ø 87 mm
segue CLAAS / RENAULT			
R851, R851.4, R851.4S, R95.14TX, R85.12LS, R85.14LS, R95.12TX (Mot. MWM TD 226.4) 70.12SP, 70.14SP	**10764** FILTRO OLIO **FDLF3313**		OEM 770129280 Immerso H 140 mm - Ø 97 mm
	10070 FILTRO NAFTA **FDFF167A**		OEM 0002656621-0025568011-7701010100 Immerso H 71 mm - Ø 87 mm
	10784 CARTUCCIA ARIA **FDAF4058**		OEM 7701019017 Cartuccia esterna H 353 mm - Ø 165 mm
	12833 CARTUCCIA ARIA INTERNA **FDAF1842**		OEM 7701019018 Cartuccia filtro aria int. H 376 mm - Ø 90/80mm
R1451.4 (R7694) R1451 TURBO (Mot. MWM TD 228.6)	**10764** FILTRO OLIO **FDLF3313**		OEM 770129280 Immerso H 140 mm - Ø 97 mm
	10070 FILTRO NAFTA **FDFF167A**		OEM 0002656621-0025568011-7701010100 Immerso H 71 mm - Ø 87 mm
	10064 FILTRO NAFTA **FDFF5052**		OEM 7701017732 Cartuccia esterna H 115 mm - Ø 84 mm
	10776 CARTUCCIA ARIA **FDAF25064**		OEM 5000241796 Cartuccia esterna H 375 mm - Ø 198 mm
	12119 CARTUCCIA ARIA **FDAF1840**		OEM 7701021498 Cartuccia interna H 375 mm - Ø 86 mm
32.50, 32.60, 34.60, 61.12RS, 61.15RS, 65.12LS, MX 65.34 (Mot. MWM D 226.3) 421, 461, 461M, 462, 466S, 521 (Mot. MWM D 327.3/D, 327.3R)	**12118** FILTRO OLIO		OEM 7701023168 Avvitabile H 110 mm - Ø 96 mm
	10070 FILTRO NAFTA **FDFF167A**		OEM 0002656621-0025568011-7701010100 Immerso H 71 mm - Ø 87 mm
103.14TX, 110.14TX, 113.14TX, 113.14TS, 113.14TX, 133.14TX, 145.14TX (Mot. MWM D 227.6 6 CYL) (segue)	**10764** FILTRO OLIO **FDLF3313**		OEM 770129280 Avvitabile H 140 mm - Ø 97 mm
	10070 FILTRO NAFTA **FDFF167A**		OEM 0002656621-0025568011-7701010100 Immerso H 71 mm - Ø 87 mm

Gli articoli qui descritti, prodotti da e/o per conto di CERMAG, sono da intendersi adattabili, quindi non originali, ai marchi indicati secondo REG. CE 1400/2002
All items described here, produced by and/or on behalf of CERMAG, are to be understood as adaptable, therefore not original, to the brands indicated according to REG. EC 1400/2002

segue FILTRI
FILTRES - FILTERS - FILTER - FILTROS

MARCA E MODELLO	ARTICOLO E DESCRIZIONE	DISEGNO	OEM E MISURE
segue CLAAS / RENAULT			
103.14TX, 110.14TX, 113.14TX, 113.14TS, 113.14TX, 133.14TX, 145.14TX (Mot. MWM D 227.6 6 CYL)	**10814** CARTUCCIA ARIA **FDAF418N**		OEM 0003564117 Cartuccia esterna H 340 mm - Ø 234 mm
	10851 CARTUCCIA ARIA **FDAF490M**		OEM 0003564115 Cartuccia interna (sicurezza) H 331 mm - Ø 116 mm
113.12TX, 113.14TX, 113.12FS, 113.14FS, (Mot. MWM D 226.6 / TD 226.6)	**10764** FILTRO OLIO **FDLF3313**		OEM 770129280 Avvitabile H 140 mm - Ø 97 mm
	10772 FILTRO OLIO **FDLF4054**		OEM 500790822 Avvitabile H 209 mm - Ø 97 mm
	10070 FILTRO NAFTA **FDFF167A**		OEM 0002656621-0025568011-7701010100 Immerso H 71 mm - Ø 87 mm
160 (Mot. ALLIS CHALMERS)	**10127** FILTRO NAFTA **FDLF596**		OEM 0123154500 Immerso H 116 mm - Ø 70 mm
	10070 FILTRO NAFTA **FDFF167A**		OEM 0002656621-0025568011-7701010100 Immerso H 71 mm - Ø 87 mm
301, R351M (Mot. MWM D 327.2R)	**10469** FILTRO OLIO **FDLF3378**		OEM 7701029278 Avvitabile H 97 mm - Ø 95 mm
	10070 FILTRO NAFTA **FDFF167A**		OEM 0002656621-0025568011-7701010100 Immerso H 71 mm - Ø 87 mm
321.4, 351.4 (Mot. CARRARO 195)	**10722** FILTRO OLIO **FDLF595**		OEM 6000141034 Immerso H 108 mm - Ø 60 mm
	10064 FILTRO NAFTA **FDFF5052**		OEM 7701017732 Avvitabile H 115 mm - Ø 84 mm
361, 361M, R421M, R456, R495 (Mot. MWM D 325.3)	**12118** FILTRO OLIO		OEM 7701023168 Avvitabile H 110 mm - Ø 96 mm
	10070 FILTRO NAFTA **FDFF167A**		OEM 0002656621-0025568011-7701010100 Immerso H 71 mm - Ø 87 mm
	10064 FILTRO NAFTA **FDFF5052**		OEM 7701017732 Avvitabile H 115 mm - Ø 84 mm

MARCA E MODELLO	ARTICOLO E DESCRIZIONE	DISEGNO	OEM E MISURE
segue CLAAS / RENAULT			
385 (Mot. MWM)	**10839** FILTRO OLIO **FDLF598**		OEM 7701015133 Immerso H 116 mm - Ø 94 mm
385 MASTER 1, 385 MASTER 2	**10767** FILTRO OLIO		OEM 20854838600 Immerso H 153 mm - Ø 85 mm
	10070 FILTRO NAFTA **FDFF167A**		OEM 0002656621-0025568011-7701010100 Immerso H 71 mm - Ø 87 mm
451.4, 571.4, 481.4 (Mot. CARRARO)	**10064** FILTRO NAFTA **FDFF5052**		OEM 7701017732 Avvitabile H 115 mm - Ø 84 mm
545.4, 571.4, 651.4 (Mot. CARRARO 285/315)	**10105** FILTRO OLIO **FDLF3315**		OEM Avvitabile H 140 mm - Ø 97 mm
	10070 FILTRO NAFTA **FDFF167A**		OEM 0002656621-0025568011-7701010100 Immerso H 71 mm - Ø 87 mm
700M, 704M, 720M, 724M, 551.43, 1401.4	**12118** FILTRO OLIO		OEM 7701023168 Avvitabile H 110 mm - Ø 96 mm
	10070 FILTRO NAFTA **FDFF167A**		OEM 0002656621-0025568011-7701010100 Immerso H 71 mm - Ø 87 mm
7012, 7013	**10823** FILTRO OLIO **FDLF594**		OEM 0003082654 Immerso H 154 mm - Ø 70 mm
FILTRI IDRAULICI APPLICABILI A VARI MODELLI — ALTA MOVIMENTA-ZIONE	**12120** FILTRO IDRAULICO **FDHF28808**		OEM 6005002332 6005003244 Immerso H 112 mm - Ø 52 mm
	12121 FILTRO IDRAULICO **FDHF35307**		OEM 7701028138 Filtro in linea H 144 mm - Ø 80 mm Tubo Ø 30 mm
	12122 FILTRO IDRAULICO **FDHF35306**		OEM 6005007631 Filtro in linea H 144 mm - Ø 80 mm Tubo Ø 38 mm
	12123 FILTRO IDRAULICO **FDHF6186**		OEM 7701015558 Immerso H 140 mm - Ø 69 mm
-	**12703** FILTRO OLIO		OEM 6005026864 H 118 mm - Ø 56,3 mm

Gli articoli qui descritti, prodotti da e/o per conto di CERMAG, sono da intendersi adattabili, quindi non originali, ai marchi indicati secondo REG. CE 1400/2002
All items described here, produced by and/or on behalf of CERMAG, are to be understood as adaptable, therefore not original, to the brands indicated according to REG. EC 1400/2002

segue FILTRI
FILTRES - FILTERS - FILTER - FILTROS

MARCA E MODELLO	ARTICOLO E DESCRIZIONE	DISEGNO	OEM E MISURE
CLAAS MIETITREBBIE			
COMMANDOR 112 CS (Motore Perkins V8540)	**10687** FILTRO OLIO **FDLF699**		OEM 147.222.0 Avvitabile H 179 mm Ø 97 mm
	10070 FILTRO NAFTA **FDFF167A**		OEM Immerso H 71 mm Ø 87 mm
	10776 CARTUCCIA ARIA **FDAF25064**		OEM 677.434.0 Cartuccia esterna H 375 mm Ø 198 mm
	12119 CARTUCCIA ARIA **FDAF1840**		OEM 1761680 9400840 9420840 Cartuccia interna H 375 mm - Ø 86 mm
DOMINATOR 38 38S - 48 - 48S (Motore Perkins 4.236)	**10764** FILTRO OLIO **FDLF3313**		OEM 147.223.0 - 147.225.0 Avvitabile H 140 mm Ø 97 mm
	10064 FILTRO NAFTA **FDFF5052**		OEM 556.501.0 Avvitabile H 115 mm - Ø 84 mm
	10788 CARTUCCIA ARIA **FDAF4135**		OEM 723.561.0 Cartuccia esterna H 335 mm - Ø 148 mm
DOMINATOR 56 58S (Motore Perkins 4.248)	**10764** FILTRO OLIO **FDLF3313**		OEM 147.223.0 - 147.225.0 Avvitabile H 140 mm - Ø 97 mm
	10064 FILTRO NAFTA **FDFF5052**		OEM 556.501.0 Avvitabile H 115 mm - Ø 84 mm
	10784 CARTUCCIA ARIA **FDAF4058**		OEM 676.600.0 Cartuccia filtro aria est. H 345 mm - Ø 90/82
	12833 CARTUCCIA ARIA INTERNA **FDAF1842**		OEM 1761691 1784291 Cartuccia filtro aria int. H 376 mm-Ø 90/80mm
DOMINATOR 58S SPECIAL DOMINATOR 66	**10687** FILTRO OLIO **FDLF699**		OEM 147.222.0 Avvitabile H 179 mm - Ø 97 mm
	10064 FILTRO NAFTA **FDFF5052**		OEM 556.501.0 Avvitabile H 115 mm - Ø 84 mm
	10784 CARTUCCIA ARIA **FDAF4058**		OEM 676.600.0 Cartuccia filtro aria H 353 mm - Ø 165 mm
	12833 CARTUCCIA ARIA INTERNA **FDAF1842**		OEM 1761691 1784291 Cartuccia filtro aria int. H 376 mm - Ø 90/80mm

MARCA E MODELLO	ARTICOLO E DESCRIZIONE	DISEGNO	OEM E MISURE
segue CLAAS MIETITREBBIE			
DOMINATOR 68 68R - 68S (Motore Perkins 4.258)	**10764** FILTRO OLIO **FDLF3313**		OEM 147.223.0 147.225.0 Avvitabile H 140 mm Ø 97 mm
	10064 FILTRO NAFTA **FDFF5052**		OEM 556.501.0 Avvitabile H 115 mm Ø 84 mm
	10788 CARTUCCIA ARIA **FDAF4135**		OEM 723.561.0 Cartuccia esterna H 335 mm Ø 148 mm
DOMINATOR 68 - 68R - 68S - 76 - 76H - 78 - 78S - 86 - 88S (Motore Perkins 6.354.4)	**10687** FILTRO OLIO **FDLF699**		OEM 147.222.0 Avvitabile H 179 mm Ø 97 mm
	10064 FILTRO NAFTA **FDFF5052**		OEM 556.501.0 Avvitabile H 115 mm Ø 84 mm
	10784 CARTUCCIA ARIA **FDAF4058**		OEM 676.600.0 Cartuccia esterna H 353 mm Ø 165 mm
	12833 CARTUCCIA ARIA INTERNA **FDAF1842**		OEM 1761691 1784291 Cartuccia filtro aria int. H 376 mm Ø 90/80mm
DOMINATOR 80 - 80H - 85 - 85H (Motore Perkins 6.372.4)	**10839** FILTRO OLIO **FDLF598**		OEM 146.790.0 Immerso H 116 mm Ø 94 mm
	10687 FILTRO OLIO **FDLF699**		OEM 147.222.0 Avvitabile H 179 mm Ø 97 mm
	10064 FILTRO NAFTA **FDFF5052**		OEM 556.501.0 Avvitabile H 115 mm Ø 84 mm
	10469 FILTRO OLIO **FDLF3378**		OEM 660.576.0 Avvitabile H 97 mm - Ø 95 mm
	10784 CARTUCCIA ARIA **FDAF4058**		OEM 676.600.0 Cartuccia esterna H 353 mm Ø 165 mm
	12833 CARTUCCIA ARIA INTERNA **FDAF1842**		OEM 1761691 1784291 Cartuccia filtro aria int. H 376 mm Ø 90/80mm

Gli articoli qui descritti, prodotti da e/o per conto di CERMAG, sono da intendersi adattabili, quindi non originali, ai marchi indicati secondo REG. CE 1400/2002
All items described here, produced by and/or on behalf of CERMAG, are to be understood as adaptable, therefore not original, to the brands indicated according to REG. EC 1400/2002

segue FILTRI
FILTRES - FILTERS - FILTER - FILTROS

MARCA E MODELLO	ARTICOLO E DESCRIZIONE	DISEGNO	OEM E MISURE
segue CLAAS MIETITREBBIE			
DOMINATOR 88S - 88SL - 96 (Motore Perkins T 6.354.4)	**10764** FILTRO OLIO **FDLF3313**		OEM 147.223.0 147.225.0 Avvitabile H 140 mm Ø 97 mm
	10064 FILTRO NAFTA **FDFF5052**		OEM 556.501.0 Avvitabile H 115 mm Ø 84 mm
	10776 CARTUCCIA ARIA **FDAF25064**		OEM 677.434.0 Cartuccia esterna H 375 mm Ø 198 mm
	12119 CARTUCCIA ARIA **FDAF1840**		OEM 1761680 9400840 9420840 Cartuccia interna H 375 mm Ø 86 mm
DOMINATOR 100 - 105 (Motore Perkins V8.605)	**10839** FILTRO OLIO **FDLF598**		OEM 146.790.0 Immerso H 116 mm Ø 94 mm
	10687 FILTRO OLIO **FDLF699**		OEM 147.222.0 Avvitabile H 179 mm Ø 97 mm
	10764 FILTRO OLIO **FDLF3313**		OEM Avvitabile H 140 mm Ø 97 mm
	10776 CARTUCCIA ARIA **FDAF25064**		OEM 677.434.0 Cartuccia esterna H 375 mm Ø 198 mm
	12119 CARTUCCIA ARIA **FDAF1840**		OEM 1761680 9400840 9420840 Cartuccia interna H 375 mm - Ø 86 mm
DOMINATOR 106 - 108S - 112CS (Motore Perkins V8.540)	**10687** FILTRO OLIO **FDLF699**		OEM 147.222.0 Avvitabile H 179 mm Ø 97 mm
	10070 FILTRO NAFTA **FDFF167A**		OEM Immerso H 71 mm Ø 87 mm
	10776 CARTUCCIA ARIA **FDAF25064**		OEM 677.434.0 Cartuccia esterna H 375 mm Ø 198 mm
	12119 CARTUCCIA ARIA **FDAF1840**		OEM 1761680 9400840 9420840 Cartuccia interna H 375 mm Ø 86 mm

MARCA E MODELLO	ARTICOLO E DESCRIZIONE	DISEGNO	OEM E MISURE
segue CLAAS MIETITREBBIE			
JAGUAR 850/880/890/900	**12765** FILTRO OLIO **FDLF3829**		OEM 068.710.0 H 314 mm Ø 121 mm est. Ø 56 mm int.
LEXION 580	**12765** FILTRO OLIO **FDLF3829**		OEM 068.710.0 H 314 mm Ø 121 mm est. Ø 56 mm int.
MATADOR STANDARD (SFB) (Motore Perkins 4.270D)	**10127** FILTRO OLIO **FDLF596**		OEM 115.054.0 Immerso H 116 mm Ø 70 mm
	10069 FILTRO NAFTA **FDFF146**		OEM 099.155.0 Immerso H 113 mm Ø 63 mm
MERCATOR 50 MERCATOR 75 (Motore Ford 2704/2715E)	**10769** FILTRO NAFTA		OEM 099.104.0 Immerso in panno H 113 mm Ø 63 mm
	10069 FILTRO NAFTA **FDFF146**		OEM 099.155.0 Immerso H 113 mm Ø 63 mm
MERCATOR 60 65 - 70 (Motore Perkins 6.354/6.372)	**10839** FILTRO OLIO **FDLF598**		OEM 146.790.0 Immerso H 116 mm Ø 94 mm
	10769 FILTRO NAFTA		OEM 099.104.0 Immerso in panno H 113 mm Ø 63 mm
	10069 FILTRO NAFTA **FDFF146**		OEM 099.155.0 Immerso H 113 mm Ø 63 mm
DEUTZ			
AGROTRON	**12730** FILTRO IDRAULICO **FDHF35340**		OEM 04437774 H 234 mm Ø 80 mm est. in fondo Ø 39 mm int. in fondo
DX.3.10 - DX.3.30 - DX.3.50	**10470** FILTRO OLIO **FDLF4056**		OEM 01174418 Avvitabile H 138 mm Ø 97 mm
	10748 FILTRO NAFTA **FDFF5135**		OEM Avvitabile H 160 mm Ø 84 mm
	10772 FILTRO OLIO **FDLF4054**		OEM 01174421 Avvitabile H 209 mm Ø 97 mm
	10773 CARTUCCIA ARIA **FDAF4137**		OEM 231.1565 Cartuccia filtro aria H 212 mm Ø 165 mm

Gli articoli qui descritti, prodotti da e/o per conto di CERMAG, sono da intendersi adattabili, quindi non originali, ai marchi indicati secondo REG. CE 1400/2002
All items described here, produced by and/or on behalf of CERMAG, are to be understood as adaptable, therefore not original, to the brands indicated according to REG. EC 1400/2002

segue FILTRI
FILTRES - FILTERS - FILTER - FILTROS

MARCA E MODELLO	ARTICOLO E DESCRIZIONE	DISEGNO	OEM E MISURE
segue DEUTZ			
DX.3.60 - DX.3.70 - DX.3.90 - DX.4.10 - DX.4.30 - DX.4.50 - DX.4.70 - DX.80 - DX.80 A - DX.86 - DX.86 A - DX.92 - DX.92 A	**10470** FILTRO OLIO **FDLF4056**		OEM 01174418 Avvitabile H 138 mm Ø 97 mm
	10748 FILTRO NAFTA **FDFF5135**		OEM Avvitabile H 160 mm Ø 84 mm
	10772 FILTRO OLIO **FDLF4054**		OEM 01174421 Avvitabile H 209 mm Ø 97 mm
	10774 CARTUCCIA ARIA **FDAF991**		OEM 233.9823 Cartuccia filtro aria H 334 mm Ø 165 mm
DX.6.10-DX.6.30 DX.85-DX.85 A DX.90-DX.90 A DX.110-DX.110A DX.120-DX.120A	**10748** FILTRO NAFTA **FDFF5135**		OEM Avvitabile H 160 mm Ø 84 mm
	10772 FILTRO OLIO **FDLF4054**		OEM 01174421 Avvitabile H 209 mm Ø 97 mm
	10774 CARTUCCIA ARIA **FDAF991**		OEM 233.9823 Cartuccia filtro aria H 334 mm Ø 165 mm
DX.6.50-DX.7.10 DX.140-DX.140A DX.145 DX.145A DX.160-DX.160A DX.8.30	**10748** FILTRO NAFTA **FDFF5135**		OEM Avvitabile H 160 mm Ø 84 mm
	10772 FILTRO OLIO **FDLF4054**		OEM 01174421 Avvitabile H 209 mm Ø 97 mm
	10776 CARTUCCIA ARIA **FDAF25064**		OEM 216.5049 Cartuccia filtro aria H 375 mm Ø 198 mm
	12119 CARTUCCIA ARIA **FDAF1840**		OEM Cartuccia interna H 375 mm Ø 86 mm
DX.36 V - D2506 - D3006 - D3607 - D3607 A	**10100** FILTRO NAFTA **FDFF5040**		OEM 01174424 - 01180596 Avvitabile H 78 mm Ø 78 mm
	10773 CARTUCCIA ARIA **FDAF4137**		OEM 231.1565 Cartuccia filtro aria H 212 mm Ø 165 mm

MARCA E MODELLO	ARTICOLO E DESCRIZIONE	DISEGNO	OEM E MISURE
segue DEUTZ			
DX 50V	**10064** FILTRO NAFTA **FDFF5052**		OEM 01174423 Avvitabile H 115 mm Ø 84 mm
	10773 CARTUCCIA ARIA **FDAF4137**		OEM 231.1565 Cartuccia filtro aria H 212 mm Ø 165 mm
DX86 TURBO - DX92 TURBO	**10470** FILTRO OLIO **FDLF4056**		OEM 01174418 Avvitabile H 138 mm Ø 97 mm
	10064 FILTRO NAFTA **FDFF5052**		OEM 01174423 Avvitabile H 115 mm Ø 84 mm
DX.230 - DX.230A	**10748** FILTRO NAFTA **FDFF5135**		OEM Avvitabile H 160 mm Ø 84 mm
	10772 FILTRO OLIO **FDLF4054**		OEM 01174421 Avvitabile H 209 mm Ø 97 mm
	10777 CARTUCCIA ARIA **FDAF4060**		OEM 216.5059 Cartuccia filtro aria H 495 mm Ø 242 mm
D 4005 - D 4505 - D 5005 - D 5505	**10470** FILTRO OLIO **FDLF4056**		OEM 01174418 Avvitabile H 138 mm Ø 97 mm
	10776 CARTUCCIA ARIA **FDAF25064**		OEM 216.5049 Cartuccia filtro aria H 375 mm Ø 198 mm
	12119 CARTUCCIA ARIA **FDAF1840**		OEM Cartuccia interna H 375 mm Ø 86 mm
D4006 - D4506 - D5006 - D5206 - D5506 - D6006 - D6206 - D6806 - D7006 - D7206	**10470** FILTRO OLIO **FDLF4056**		OEM 01174418 Avvitabile H 138 mm Ø 97 mm
	10064 FILTRO NAFTA **FDFF5052**		OEM 01174423 Avvitabile H 115 mm Ø 84 mm
	10773 CARTUCCIA ARIA **FDAF4137**		OEM 231.1565 Cartuccia filtro aria H 212 mm Ø 165 mm

Gli articoli qui descritti, prodotti da e/o per conto di CERMAG, sono da intendersi adattabili, quindi non originali, ai marchi indicati secondo REG. CE 1400/2002
All items described here, produced by and/or on behalf of CERMAG, are to be understood as adaptable, therefore not original, to the brands indicated according to REG. EC 1400/2002

segue FILTRI
FILTRES - FILTERS - FILTER - FILTROS

MARCA E MODELLO	ARTICOLO E DESCRIZIONE	DISEGNO	OEM E MISURE
segue DEUTZ			
D4007 - D4507 - D4507A - D4807 - D4807A - D5207 - D5207A - D6007 - D6007A - D6207 - D6207A - D6507 - D6507A - D6807 - D6807A - D7007 - D7007A - D7207A	**10470** FILTRO OLIO **FDLF4056**		OEM 01174418 Avvitabile H 138 mm Ø 97 mm
	10064 FILTRO NAFTA **FDFF5052**		OEM 01174423 Avvitabile H 115 mm Ø 84 mm
	10748 FILTRO NAFTA **FDFF5135**		OEM Avvitabile H 160 mm Ø 84 mm
	10773 CARTUCCIA ARIA **FDAF4137**		OEM 231.1565 Cartuccia filtro aria H 212 mm Ø 165 mm
D4507C - D4807C D5207C - D6007C D6207C - D6807C D7007C - D7207C	**10470** FILTRO OLIO **FDLF4056**		OEM 01174418 Avvitabile H 138 mm Ø 97 mm
	10064 FILTRO NAFTA **FDFF5052**		OEM 01174423 Avvitabile H 115 mm Ø 84 mm
	10748 FILTRO NAFTA **FDFF5135**		OEM Avvitabile H 160 mm Ø 84 mm
	10772 FILTRO OLIO **FDLF4054**		OEM 01174421 Avvitabile H 209 mm Ø 97 mm
	10773 CARTUCCIA ARIA **FDAF4137**		OEM 231.1565 Cartuccia filtro aria H 212 mm Ø 165 mm
D7506	**10772** FILTRO OLIO **FDLF4054**		OEM 01174421 Avvitabile H 209 mm Ø 97 mm
	10064 FILTRO NAFTA **FDFF5052**		OEM 01174423 Avvitabile H 115 mm Ø 84 mm
	10774 CARTUCCIA ARIA **FDAF991**		OEM 233.9823 Cartuccia filtro aria H 334 mm Ø 165 mm

MARCA E MODELLO	ARTICOLO E DESCRIZIONE	DISEGNO	OEM E MISURE
segue DEUTZ			
D7807 - D7807A	**10470** FILTRO OLIO **FDLF4056**		OEM 01174418 Avvitabile H 138 mm Ø 97 mm
	10064 FILTRO NAFTA **FDFF5052**		OEM 01174423 Avvitabile H 115 mm Ø 84 mm
	10774 CARTUCCIA ARIA **FDAF991**		OEM 233.9823 Cartuccia filtro aria H 334 mm Ø 165 mm
D7807C	**10470** FILTRO OLIO **FDLF4056**		OEM 01174418 Avvitabile H 138 mm Ø 97 mm
	10064 FILTRO NAFTA **FDFF5052**		OEM 01174423 Avvitabile H 115 mm Ø 84 mm
	10772 FILTRO OLIO **FDLF4054**		OEM 01174421 Avvitabile H 209 mm Ø 97 mm
	10774 CARTUCCIA ARIA **FDAF991**		OEM 233.9823 Cartuccia filtro aria H 334 mm Ø 165 mm
D8005 - D9005	**10772** FILTRO OLIO **FDLF4054**		OEM 01174421 Avvitabile H 209 mm Ø 97 mm
D8006 - D9006 - D9006A - D100 06 - D120 06 - D130 06	**10782** FILTRO OLIO		OEM Immerso H 110 mm Ø 70 mm
	10772 FILTRO OLIO **FDLF4054**		OEM 01174421 Avvitabile H 209 mm Ø 97 mm
	10064 FILTRO NAFTA **FDFF5052**		OEM 01174423 Avvitabile H 115 mm Ø 84 mm

(segue)

Gli articoli qui descritti, prodotti da e/o per conto di CERMAG, sono da intendersi adattabili, quindi non originali, ai marchi indicati secondo REG. CE 1400/2002
All items described here, produced by and/or on behalf of CERMAG, are to be understood as adaptable, therefore not original, to the brands indicated according to REG. EC 1400/2002

segue FILTRI
FILTRES - FILTERS - FILTER - FILTROS

MARCA E MODELLO	ARTICOLO E DESCRIZIONE	DISEGNO	OEM E MISURE
segue DEUTZ			
D8006 - D9006 - D9006A - D100 06 - D120 06 - D130 06	**10748** FILTRO NAFTA **FDFF5135**		OEM Avvitabile H 160 mm Ø 84 mm
	10774 CARTUCCIA ARIA **FDAF991**		OEM 233.9823 Cartuccia filtro aria H 334 mm Ø 165 mm
D16006	**10772** FILTRO OLIO **FDLF4054**		OEM 01174421 Avvitabile H 209 mm Ø 97 mm
	10783 CARTUCCIA ARIA **FDAF971**		OEM 235.2117 Cartuccia filtro aria H 370 mm Ø 227 mm
INTRAC 2002 - INTRAC 2003 - INTRAC 2004A	**10470** FILTRO OLIO **FDLF4056**		OEM 01174418 Avvitabile H 138 mm Ø 97 mm
	10064 FILTRO NAFTA **FDFF5052**		OEM 01174423 Avvitabile H 115 mm Ø 84 mm
	10773 CARTUCCIA ARIA **FDAF4137**		OEM 231.1565 Cartuccia filtro aria H 212 mm Ø 165 mm
INTRAC 2005 - INTRAC 2006	**10772** FILTRO OLIO **FDLF4054**		OEM 01174421 Avvitabile H 209 mm Ø 97 mm
	10064 FILTRO NAFTA **FDFF5052**		OEM 01174423 Avvitabile H 115 mm Ø 84 mm
	10784 CARTUCCIA ARIA **FDAF4058**		OEM 2912005 Cartuccia filtro aria H 353 mm Ø 165 mm
	12833 CARTUCCIA ARIA INTERNA **FDAF1842**		OEM Cartuccia filtro aria int. H 376 mm Ø 90/80mm
Serie: 5 5080 Ecoline, 5090 Ecoline, 5090.4 Ecoline, 5090.4G, 5105.4G, 5115.4G, Serie: 5D 5080, 5090, 5090.4, 5100.4	**12945** FILTRO NAFTA		OEM 0.900.2154.1 H 195 mm - Ø 78 mm

MARCA E MODELLO	ARTICOLO E DESCRIZIONE	DISEGNO	OEM E MISURE
segue DEUTZ			
AGROTRON AGROTRON M AGROTRON NEW AGROTRON PROFILINE AGROTRON X	**12978** FILTRO IDRAULICO		OEM 0.900.0374.4 H 250 mm - Ø 100 mm
Serie: 7 AGROTRON 7 TTV AGROTRAC COM3 AGROTRON M AGROTRON TTV	**12980** FILTRO ARIA		OEM 0.900.0862.6 190x350x220 mm
	New **13522** FILTRO ARIA		OEM 0.900.0793.7 189x330x168 mm
Serie: AGROFARM AGROFARM T-TB COM3 AGROTRON K COM3	**12970** FILTRO NAFTA **FDFS19975**		OEM 0.900.0456.2 H 180 mm - Ø 80 mm
Serie: AGROSUN AGROTRAC AGROTRAC COM3	**12979** FILTRO IDRAULICO		OEM 2.4419.730.0 H 290 mm - Ø 120 mm
FENDT			
F 12 HL F 18 G F 20 GH F 24 L F 24 W - FL 236 FL 237 - FL 326 FARMER 1 F 116 - FIX 1 FW 236 FW 237 FARMER 1	**10785** FILTRO NAFTA **FDFF230**		OEM F112 200.060.130 Immerso H 64 mm Ø 63 mm
F 12 - F12GH F12H - F15GG F15HG - F15HG F17W - F17L F20GG - F20HG F22V - F25 F28P/H - F236W FL114 - FL120 FL131 - FL236 FIX1 - FIX2 FW116 - FW120 FW243U FWU237	**10069** FILTRO NAFTA **FDFF146**		OEM F015.200.060.180 Immerso H 113 mm Ø 63 mm
FARMER 1D FIX 2E	**10469** FILTRO OLIO **FDLF3378**		OEM F120.203.310.170 Avvitabile H 97 mm - Ø 95 mm
	10069 FILTRO NAFTA **FDFF146**		OEM F105.200.060.180 Immerso H 113 mm Ø 63 mm
	10064 FILTRO NAFTA **FDFF5052**		OEM W 1H4117 Avvitabile H 115 Ø 84 mm

Gli articoli qui descritti, prodotti da e/o per conto di CERMAG, sono da intendersi adattabili, quindi non originali, ai marchi indicati secondo REG. CE 1400/2002
All items described here, produced by and/or on behalf of CERMAG, are to be understood as adaptable, therefore not original, to the brands indicated according to REG. EC 1400/2002

segue FILTRI
FILTRES - FILTERS - FILTER - FILTROS

MARCA E MODELLO	ARTICOLO E DESCRIZIONE	DISEGNO	OEM E MISURE
segue FENDT			
FARMER 12 (FL236) FARMER 2 (FW139) FARMER 2D (FW228)	**10069** FILTRO NAFTA **FDFF146**		OEM F015.200.060.180 Immerso H 113 mm - Ø 63 mm
FARMER 25 EXPORT	**10100** FILTRO NAFTA **FDFF5040**		OEM F138.204.060.020 Avvitabile H 78 mm - Ø 78 mm
FARMER 2DE 2E - 2S - 3S FAVORIT3 (FW 150/1)	**10069** FILTRO NAFTA **FDFF146**		OEM F015.200.080.180 Immerso H 113 mm - Ø 63 mm
FARMER 3S 4S	**10764** FILTRO OLIO **FDLF3313**		OEM F238.202.310.010 Avvitabile H 140 mm - Ø 97 mm
	10069 FILTRO NAFTA **FDFF146**		OEM F015.200.060.180 Immerso in carta H 113 mm - Ø 63 mm
FARMER 5S FAVORIT 3S	**10764** FILTRO OLIO **FDLF3313**		OEM F238.202.310.010 Avvitabile H 140 mm - Ø 97 mm
	10069 FILTRO NAFTA **FDFF146**		OEM F015.200.060.180 Immerso H 113 mm - Ø 63 mm
	10064 FILTRO NAFTA **FDFF5052**		OEM F100.001.160.243 Avvitabile H 115 mm - Ø 84 mm
FARMER 11S 12S - 14S FAVORIT 4S 10S - 12S	**10764** FILTRO OLIO **FDLF3313**		OEM F238.202.310.010 Avvitabile H 140 mm - Ø 97 mm
	10064 FILTRO NAFTA **FDFF5052**		OEM F100.001.160.243 Avvitabile H 130 mm - Ø 84 mm
FARMER 102 102S - 102SA FARMER 103 103S - 103LS 103LSA - 103SA 104S - 104LS 104LSA - 104SA 105 - 105SA	**10100** FILTRO NAFTA **FDFF5040**		OEM F138.204.060.020 Avvitabile H 78 mm Ø 78 mm
	13459 FILTRO IDRAULICO		OEM F178950010050 Immerso H 65 mm - Ø 55 mm
FARMER 105S 105LS - 106S TURBO MATIC 108S - 108LS	**10764** FILTRO OLIO **FDLF3313**		OEM F238.202.310.010 Avvitabile H 140 mm - Ø 97 mm
	10070 FILTRO NAFTA **FDFF167A**		OEM F278.201.060.040 Immerso H 71 mm - Ø 87 mm
	10100 FILTRO NAFTA **FDFF5040**		OEM F138.204.060.020 Avvitabile H 78 mm - Ø 78 mm
	13459 FILTRO IDRAULICO		OEM F178950010050 Immerso H 65 mm - Ø 55 mm

MARCA E MODELLO	ARTICOLO E DESCRIZIONE	DISEGNO	OEM E MISURE
segue FENDT			
FARMER 200 - 200 SA - 201 S - 201 SA	**10470** FILTRO OLIO **FDLF4056**		OEM F100.001.173.481 Avvitabile H 138 mm - Ø 97 mm
	10100 FILTRO NAFTA **FDFF5040**		OEM F138.204.060.020 Avvitabile H 78 mm - Ø 78 mm
	10773 CARTUCCIA ARIA **FDAF4137**		OEM F135.203.092.010 Cartuccia filtro aria H 212 mm - Ø 165 mm
	13459 FILTRO IDRAULICO		OEM F178950010050 Immerso H 65 mm - Ø 55 mm
FARMER 240S - 250S - 260S - 275S	**10470** FILTRO OLIO **FDLF4056**		OEM F100.001.173.481 Avvitabile H 138 mm - Ø 97 mm
	10100 FILTRO NAFTA **FDFF5040**		OEM F138.204.060.020 Avvitabile H 78 mm - Ø 78 mm
	10845 CARTUCCIA ARIA **FDAF4067**		OEM X810.270.073 Cartuccia filtro aria H 293 mm - Ø 126 mm
FARMER 250V - 260V - 270V - 260P - 270P - 280P	**10470** FILTRO OLIO **FDLF4056**		OEM F100.001.173.481 Avvitabile H 138 mm - Ø 97 mm
	10064 FILTRO NAFTA **FDFF5052**		OEM F100.001.160.243 Avvitabile H 115 mm - Ø 84 mm
	10845 CARTUCCIA ARIA **FDAF4067**		OEM X810.270.073 Cartuccia filtro aria H 293 mm - Ø 126 mm
FARMER 303 LS - 304 LS	**10748** FILTRO NAFTA **FDFF5135**		OEM F180.201.060.030 Avvitabile H 160 mm - Ø 84 mm
	10064 FILTRO NAFTA **FDFF5052**		OEM F100.001.160.243 Avvitabile H 115 mm - Ø 84 mm
	10788 CARTUCCIA ARIA **FDAF4135**		OEM Cartuccia filtro aria H 335 mm - Ø 148 mm
	13459 FILTRO IDRAULICO		OEM F178950010050 Immerso H 65 mm - Ø 55 mm
FARMER 305LS - 305LSA - 306S - 306LS - 306LSA - 308S - 308LS - 308LSA	**10764** FILTRO OLIO **FDLF3313**		OEM F238.202.310.010 Avvitabile H 140 mm - Ø 97 mm
	10064 FILTRO NAFTA **FDFF5052**		OEM F100.001.160.243 Avvitabile H 115 mm - Ø 84 mm
	10788 CARTUCCIA ARIA **FDAF4135**		OEM Cartuccia filtro aria H 335 mm - Ø 148 mm

segue FILTRI
FILTRES - FILTERS - FILTER - FILTROS

MARCA E MODELLO	ARTICOLO E DESCRIZIONE	DISEGNO	OEM E MISURE
segue FENDT			
FARMER 309S 309LS - 309LSA	**10764** FILTRO OLIO **FDLF3313**		OEM F238.202.310.010 Avvitabile H 140 mm - Ø 97 mm
	10748 FILTRO NAFTA **FDFF5135**		OEM F180.201.060.030 Avvitabile H 160 mm - Ø 85 mm
	10064 FILTRO NAFTA **FDFF5052**		OEM F100.001.160.243 Avvitabile H 115 mm Ø 84 mm
	10788 CARTUCCIA ARIA **FDAF4135**		OEM Cartuccia filtro aria H 335 mm - Ø 148 mm
FARMER 310LS - 310LSA - 311LSA 312LSA	**10764** FILTRO OLIO **FDLF3313**		OEM F238.202.310.010 Avvitabile H 140 mm - Ø 97 mm
	10064 FILTRO NAFTA **FDFF5052**		OEM F100.001.160.243 Avvitabile H 115 mm - Ø 84 mm
	10784 CARTUCCIA ARIA **FDAF4058**		OEM F184.200.090.010 Cartuccia esterna H 353 mm - Ø 165 mm
	12833 CARTUCCIA ARIA INTERNA **FDAF1842**		OEM F184200090040 Cartuccia filtro aria int. H 376 mm Ø 90/80mm
FARMER 400/410/411/412 dal 11/99 al 11/03	**12728** FILTRO OLIO		OEM H411101490100 H 118 mm Ø 77 mm in alto Ø 69 mm in basso
FARMER 3S (FW 238) FAVORIT 3 (FW 150/11)	**10069** FILTRO NAFTA **FDFF146**		OEM F015.200.060.180 Immerso H 113 mm - Ø 63 mm
	10064 FILTRO NAFTA **FDFF5052**		OEM F100.001.160.243 Avvitabile H 115 mm - Ø 84 mm
	10100 FILTRO NAFTA **FDFF5040**		OEM F138.204.060.020 Avvitabile H 78 mm - Ø 78 mm
FAVORIT 309/310/311/312 409/410/411/412 711/712/714/716 815/817/818 916/920/924/926	**12718** FILTRO OLIO **FDHF35320**		OEM F916100600010 H 198,5 mm Ø 70 mm est. in fondo Ø 25 mm int. in fondo
	new **13459** FILTRO IDRAULICO		OEM F178950010050 Immerso H 65 mm - Ø 55 mm

MARCA E MODELLO	ARTICOLO E DESCRIZIONE	DISEGNO	OEM E MISURE
segue FENDT			
FAVORIT 700/711/714/716 815/817/818 916/920/924/926 /930 VARIO	**12701** FILTRO OLIO **FDHF35483**		OEM F916100490010 H 198,5 mm Ø 70 mm est. in fondo Ø 25 mm int. in fondo
FAVORIT 711/712/714/716 /718 815/817/818 VARIO 815 TMS/817 TMS/ 818 TMS	**12764** FILTRO OLIO		OEM F716200510020 H 214 mm Ø 83 mm est. in fondo Ø 36 mm int. in fondo
FAVORIT 600LS 610LS 611LS 611LSA	**10764** FILTRO OLIO **FDLF3313**		OEM F238.202.310.010 Avvitabile H 140 mm - Ø 97 mm
	10748 FILTRO NAFTA **FDFF5135**		OEM F180.201.060.030 Avvitabile H 160 mm - Ø 85 mm
	10783 CARTUCCIA ARIA **FDAF971**		OEM F280.200.090.020 Cartuccia esterna H 370 mm - Ø 227 mm
	10776 CARTUCCIA ARIA **FDAF25064**		OEM F184.230.090.050 Cartuccia esterna H 375 mm - Ø 198 mm
	12119 CARTUCCIA ARIA **FDAF1840**		OEM F184230090100 Cartuccia interna H 375 mm - Ø 86 mm
	new **13459** FILTRO IDRAULICO		OEM F178950010050 Immerso H 65 mm - Ø 55 mm
FAVORIT 610S 611S	**10764** FILTRO OLIO **FDLF3313**		OEM F238.202.310.010 Avvitabile H 140 mm - Ø 97 mm
	10748 FILTRO NAFTA **FDFF5135**		OEM F180.201.060.030 Avvitabile H 160 mm - Ø 85 mm
	10064 FILTRO NAFTA **FDFF5052**		OEM F100.001.160.243 Avvitabile H 115 mm - Ø 84 mm
	10776 CARTUCCIA ARIA **FDAF25064**		OEM F184.230.090.050 Cartuccia filtro aria H 375 mm - Ø 198 mm
	12119 CARTUCCIA ARIA **FDAF1840**		OEM F184230090100 Cartuccia interna H 375 mm Ø 86 mm

Gli articoli qui descritti, prodotti da e/o per conto di CERMAG, sono da intendersi adattabili, quindi non originali, ai marchi indicati secondo REG. CE 1400/2002
All items described here, produced by and/or on behalf of CERMAG, are to be understood as adaptable, therefore not original, to the brands indicated according to REG. EC 1400/2002

segue FILTRI
FILTRES - FILTERS - FILTER - FILTROS

MARCA E MODELLO	ARTICOLO E DESCRIZIONE	DISEGNO	OEM E MISURE
segue FENDT			
FAVORIT 610 SL 611 SL 612 SL	**10764** FILTRO OLIO **FDLF3313**		OEM F238.202.310.010 Avvitabile H 140 mm - Ø 97 mm
	10769 FILTRO NAFTA		OEM F015.200.060.160 Immerso in panno 1° Filtraggio H 113 mm - Ø 63 mm
	10069 FILTRO NAFTA **FDFF146**		OEM F015.200.060.180 Immerso in carta 2° Filtraggio H 113 mm - Ø 63 mm
	10064 FILTRO NAFTA **FDFF5052**		OEM F100.001.160.243 Avvitabile H 115 mm - Ø 84 mm
	10748 FILTRO NAFTA **FDFF5135**		OEM F180.201.060.030 Avvitabile H 160 mm - Ø 84 mm
	10776 CARTUCCIA ARIA **FDAF25064**		OEM F184.230.090.050 Cartuccia esterna H 375 mm - Ø 198 mm
	12119 CARTUCCIA ARIA **FDAF1840**		OEM F184230090100 Cartuccia interna H 375 mm Ø 86 mm
FAVORIT 612S 612SL	**10764** FILTRO OLIO **FDLF3313**		OEM F238.202.310.010 Avvitabile H 140 mm - Ø 97 mm
	10064 FILTRO NAFTA **FDFF5052**		OEM F100.001.160.243 Avvitabile H 115 mm - Ø 84 mm
	10748 FILTRO NAFTA **FDFF5135**		OEM F180.201.060.030 Avvitabile H 160 mm - Ø 84 mm
	10784 CARTUCCIA ARIA **FDAF4058**		OEM F184.200.090.010 Fino al 6/74 Cartuccia filtro aria H 353 mm - Ø 165 mm
	12833 CARTUCCIA ARIA INTERNA **FDAF1842**		OEM F184200090040 Cartuccia filtro aria int. H 376 mm Ø 90/80mm
	10776 CARTUCCIA ARIA **FDAF25064**		OEM F184.230.090.050 Dal 7/74 -Cartuccia est. H 375 mm - Ø 198 mm
	12119 CARTUCCIA ARIA **FDAF1840**		OEM F184230090100 Cartuccia interna H 375 mm Ø 86 mm

MARCA E MODELLO	ARTICOLO E DESCRIZIONE	DISEGNO	OEM E MISURE
segue FENDT			
FAVORIT 612 LSA 614 LSA 615 LSA	**10772** FILTRO OLIO **FDLF4054**		OEM Avvitabile H 209 mm - Ø 97 mm
	10748 FILTRO NAFTA **FDFF5135**		OEM F180.201.060.030 Avvitabile H 160 mm - Ø 84 mm
	10776 CARTUCCIA ARIA **FDAF25064**		OEM F184.230.090.050 Cartuccia filtro aria H 375 mm - Ø 198 mm
	12119 CARTUCCIA ARIA **FDAF1840**		OEM F184230090100 Cartuccia interna H 375 mm - Ø 86 mm
	10783 CARTUCCIA ARIA **FDAF971**		OEM F280.200.090.020 Cartuccia esterna H 370 mm - Ø 227 mm
	new **13459** FILTRO IDRAULICO		OEM F178950010050 Immerso H 65 mm - Ø 55 mm
FAVORIT 614S 614 LS 614 SL 615 SL 615 LS (segue)	**10764** FILTRO OLIO **FDLF3313**		OEM F238.202.310.010 Avvitabile H 140 mm - Ø 97 mm
	10772 FILTRO OLIO **FDLF4054**		OEM Avvitabile H 209 mm - Ø 97 mm
	10769 FILTRO NAFTA		OEM F015.200.060.160 Immerso in panno 1° Filtraggio H 113 mm - Ø 63 mm
	10069 FILTRO NAFTA **FDFF146**		OEM F015.200.600.180 Immerso in carta 2° Filtraggio H 113 mm - Ø 63 mm
	10064 FILTRO NAFTA **FDFF5052**		OEM F100.001.160.243 Avvitabile H 115 mm Ø 84 mm
	10748 FILTRO NAFTA **FDFF5135**		OEM F180.201.060.030 Avvitabile H 160 mm - Ø 84 mm
	10776 CARTUCCIA ARIA **FDAF25064**		OEM F184.230.090.050 Cartuccia esterna H 375 mm - Ø 198 mm
	new **13459** FILTRO IDRAULICO		OEM F178950010050 Immerso H 65 mm - Ø 55 mm

segue FILTRI
FILTRES - FILTERS - FILTER - FILTROS

MARCA E MODELLO	ARTICOLO E DESCRIZIONE	DISEGNO	OEM E MISURE
segue FENDT			
FAVORIT 614S 614 LS 614 SL 615 SL 615 LS	**12119** CARTUCCIA ARIA **FDAF1840**		OEM F184230090100 Cartuccia interna H 375 mm - Ø 86 mm
	10784 CARTUCCIA ARIA **FDAF4058**		OEM F184.200.090.010 Cartuccia esterna H 353 mm - Ø 165 mm
	12833 CARTUCCIA ARIA INTERNA **FDAF1842**		OEM F184200090040 Cartuccia filtro aria int. H 376 mm Ø 90/80mm
	13459 FILTRO IDRAULICO		OEM F178950010050 Immerso H 65 mm - Ø 55 mm
FAVORIT 816 FAVORIT 818 FAVORIT 822 FAVORIT 824	**12717** FILTRO OLIO **FDHF28864**		OEM F824100050010 H 228 mm Ø 100 mm est. fondo Ø 59 mm int. fondo Ø 59 mm int. alto
200 S 200 SA	**10470** FILTRO OLIO **FDLF4056**		OEM F100.001.180.024 Avvitabile H 138 mm - Ø 97 mm
	10064 FILTRO NAFTA **FDFF5052**		OEM F100.001.160.243 Avvitabile H 115 mm - Ø 84 mm
	13459 FILTRO IDRAULICO		OEM F178950010050 Immerso H 65 mm - Ø 55 mm
200 V - 200 K 203 V - 203 K 204 V - 204 P 205 P 203 P - 203 PII 203 VII	**10470** FILTRO OLIO **FDLF4056**		OEM F100.001.160.024 Avvitabile H 138 mm - Ø 97 mm
	10100 FILTRO NAFTA **FDFF5040**		OEM F138.204.060.020 Avvitabile H 78 mm Ø 78 mm
	10064 FILTRO NAFTA **FDFF5052**		OEM F100.001.160.243 Avvitabile H 115 mm - Ø 84 mm
	10748 FILTRO NAFTA **FDFF5135**		OEM F180.201.060.030 Avvitabile H 160 mm - Ø 84 mm
	10773 CARTUCCIA ARIA **FDAF4137**		OEM F135.203.092.010 Cartuccia filtro aria H 212 mm - Ø 165 mm
	13459 FILTRO IDRAULICO		OEM F178950010050 Immerso H 65 mm - Ø 55 mm

MARCA E MODELLO	ARTICOLO E DESCRIZIONE	DISEGNO	OEM E MISURE
segue FENDT			
240 - 250V - 250VA 260P - 260PA 260V - 260VA 270P - 270PA 270V - 270VA 280P - 280PA	**10470** FILTRO OLIO **FDLF4056**		OEM F100.001.160.024 Avvitabile H 138 mm - Ø 97 mm
	10100 FILTRO NAFTA **FDFF5040**		OEM F138.204.060.020 Avvitabile H 78 mm Ø 78 mm
	10845 CARTUCCIA ARIA **FDAF4067**		OEM X810.270.073 Cartuccia filtro aria H 293 mm - Ø 126 mm
390 GT-DT 395 GT-DT 395 GHA-DT	**10772** FILTRO OLIO **FDLF4054**		OEM Avvitabile H 209 mm - Ø 97 mm
	10748 FILTRO NAFTA **FDFF5135**		OEM F180.201.060.030 Avvitabile H 160 mm - Ø 84 mm
	10784 CARTUCCIA ARIA **FDAF4058**		OEM F184.200.090.010 Cartuccia esterna H 353 mm - Ø 165 mm
	12833 CARTUCCIA ARIA INTERNA **FDAF1842**		OEM F184200090040 Cartuccia filtro aria int. H 376 mm Ø 90/80 mm
Serie: 800 Vario SCR 800 Vario SCR S4	**12980** FILTRO ARIA		OEM F842201090010 190x350x220 mm
	new **13522** FILTRO ARIA		OEM H931202090700 H931202090400 189x330x168 mm
	FDAD27750 new FILTRO ESSICATORE IMPIANTO FRENATURA AD ARIA		OEM F931882140010 H 165 mm - Ø 140 mm M39x1,5

FIAT - OM

SERIE 18-24	**10789** FILTRO NAFTA **FDFF109**		OEM 1909112 Immerso H 100 mm - Ø 82 mm
SERIE 25-25R	**10790** FILTRO OLIO **FDLF574**		OEM 1909104 Immerso H 110 mm - Ø 96 mm
	10789 FILTRO NAFTA **FDFF109**		OEM 1909112 Immerso H 100 mm - Ø 82 mm

Gli articoli qui descritti, prodotti da e/o per conto di CERMAG, sono da intendersi adattabili, quindi non originali, ai marchi indicati secondo REG. CE 1400/2002
All items described here, produced by and/or on behalf of CERMAG, are to be understood as adaptable, therefore not original, to the brands indicated according to REG. EC 1400/2002

segue FILTRI
FILTRES - FILTERS - FILTER - FILTROS

MARCA E MODELLO	ARTICOLO E DESCRIZIONE	DISEGNO	OEM E MISURE
segue FIAT - OM			
SERIE 50 OM	**10791** FILTRO OLIO **FDLF3893**		OEM 1909123 Immerso H 190 mm - Ø 94 mm
	10465 FILTRO OLIO **FDLF3347**		OEM 1909101 Avvitabile H 180 mm - Ø 109 mm
	10793 FILTRO NAFTA **FDFF4080**		OEM 1909109 Immerso H 234 mm - Ø 82 mm 2° Filtraggio
	10462 FILTRO NAFTA **FDFF5039**		OEM 1909103 Avvitabile H 183 mm - Ø 109 mm
SERIE 55	**10794** FILTRO OLIO		OEM 1909118 Immerso H 251 mm - Ø 152 mm
	10793 FILTRO NAFTA **FDFF4080**		OEM 1909109 Immerso H 234 mm - Ø 82 mm
SERIE 60C 60 CI 60 CT	**10791** FILTRO OLIO **FDLF3893**		OEM 1909123 Immerso H 190 mm - Ø 94 mm
	10794 FILTRO OLIO		OEM 1909118 Immerso H 250 mm - Ø 152 mm
	10789 FILTRO NAFTA **FDFF109**		OEM 1909112 Immerso H 100 mm - Ø 82 mm
	10793 FILTRO NAFTA **FDFF4080**		OEM 1909109 Immerso H 234 mm - Ø 82 mm
60 CA	**10791** FILTRO OLIO **FDLF3893**		OEM 1909123 Immerso H 190 mm - Ø 94 mm
	10465 FILTRO OLIO **FDLF3347**		OEM 1909101 Avvitabile H 180 mm - Ø 109 mm
	10789 FILTRO NAFTA **FDFF109**		OEM 1909112 Immerso H 100 mm - Ø 82 mm
	10793 FILTRO NAFTA **FDFF4080**		OEM 1909109 Immerso H 234 mm - Ø 82 mm
(segue)	**10462** FILTRO NAFTA **FDFF5039**		OEM 1909103 Avvitabile dal 1/69 H 183 mm - Ø 109 mm

MARCA E MODELLO	ARTICOLO E DESCRIZIONE	DISEGNO	OEM E MISURE
segue FIAT - OM			
60 CA	**12695** FILTRO OLIO		OEM 1909105-1909127 per Sollevatore Immerso H 266 mm - Ø 78 mm
	10795 FILTRO IDRAULICO		OEM 585484 per Cambio Immerso H 122 mm - Ø 45 mm
SERIE 70 CI 70 R - 80 CA 80 R	**10791** FILTRO OLIO **FDLF3893**		OEM 1909123 Immerso H 190 mm - Ø 94 mm
	10794 FILTRO OLIO		OEM 1909118 Immerso H 250 mm - Ø 152 mm
	10789 FILTRO NAFTA **FDFF109**		OEM 1909112 Immerso H 100 mm - Ø 82 mm
	10793 FILTRO NAFTA **FDFF4080**		OEM 1909109 Immerso H 234 mm - Ø 82 mm
	10462 FILTRO NAFTA **FDFF5039**		OEM 1909103 Avvitabile dal 1/69 H 183 mm - Ø 109 mm
	10761 FILTRO IDRAULICO **FDHF6274**		OEM 1909134 Immerso H 206 mm - Ø 45 mm
	12753 CARTUCCIA ARIA **FDAF4655KM**		OEM 1930764 H 304 mm Ø 72 mm int. in alto
	12840 FILTRO ARIA INTERNO		OEM 1930730 H 255 mm Ø 92 mm
	10795 FILTRO IDRAULICO		OEM 585484 Servo sterzo Immerso H 122 mm - Ø 45 mm
80 C AGRICULTURAL	**10465** FILTRO OLIO **FDLF3347**		OEM 1909101 Avvitabile H 180 mm - Ø 109 mm
	10070 FILTRO NAFTA **FDFF167A**		OEM 1909100 Immerso H 71 mm - Ø 87 mm
(segue)	**10795** FILTRO IDRAULICO		OEM 585484 Servo sterzo Immerso H 122 mm - Ø 45 mm

segue FILTRI
FILTRES - FILTERS - FILTER - FILTROS

MARCA E MODELLO	ARTICOLO E DESCRIZIONE	DISEGNO	OEM E MISURE
segue FIAT - OM			
80 C AGRICULTURAL	**10798** CARTUCCIA ARIA **FDAF4074**		OEM 8322121 Cartuccia esterna H 206 mm - Ø 222 mm
	12753 CARTUCCIA ARIA **FDAF4655KM**		OEM 1930764 H 304 mm Ø 72 mm int. in alto
	12840 FILTRO ARIA INTERNO		OEM 1930730 H 255 mm Ø 92 mm
	10797 CARTUCCIA ARIA **FDAF4078**		OEM 8322122 Cartuccia interna (di sicurezza) H 175 mm - Ø 136 mm
90 C AGRICULTURAL	**10465** FILTRO OLIO **FDLF3347**		OEM 1909101 Avvitabile H 180 mm - Ø 109 mm
	10070 FILTRO NAFTA **FDFF167A**		OEM 1909100 Immerso H 71 mm - Ø 87 mm 2° Filtraggio
100 C	**10465** FILTRO OLIO **FDLF3347**		OEM 1909101 Avvitabile H 180 mm - Ø 109 mm
	10802 FILTRO NAFTA **FDFF5064**		OEM 1909107 Immerso 1° Filtraggio H 189 mm - Ø 94 mm
	10462 FILTRO NAFTA **FDFF5039**		OEM 1909103 Avvitabile 2° Filtraggio H 183 mm - Ø 109 mm
120 C AGRICOLTURAL	**10465** FILTRO OLIO **FDLF3347**		OEM 1909101 Avvitabile H 180 mm - Ø 109 mm
	10803 FILTRO OLIO **FDHF6118**		OEM 1901608 Immerso H 236 mm - Ø 110 mm
	10802 FILTRO NAFTA **FDFF5064**		OEM 1909107 Immerso 1° Filtraggio H 189 mm - Ø 94 mm
	10462 FILTRO NAFTA **FDFF5039**		OEM 1909103 Avvitabile 2° Filtraggio H 183 mm - Ø 109 mm

MARCA E MODELLO	ARTICOLO E DESCRIZIONE	DISEGNO	OEM E MISURE
segue FIAT - OM			
125 CA - CI	**10803** FILTRO OLIO **FDHF6118**		OEM 1901608 Immerso H 236 mm - Ø 110 mm
	10793 FILTRO NAFTA **FDFF4080**		OEM 1909109 Immerso H 234 mm - Ø 82 mm
130 C	**10803** FILTRO OLIO **FDHF6118**		OEM 1901608 Immerso H 236 mm - Ø 110 mm
	10804 FILTRO OLIO **FDLF3346**		OEM 1909137-1930544 Avvitabile H 231 mm - Ø 110 mm
	10802 FILTRO NAFTA **FDFF5064**		OEM 1909107 Immerso - 1° Filtraggio H 189 mm - Ø 94 mm
	10462 FILTRO NAFTA **FDFF5039**		OEM 1909103 Avvitabile - 2° Filtraggio H 183 mm - Ø 109 mm
140 - 140 CA 140 C1	**10803** FILTRO OLIO **FDHF6118**		OEM 1901608 Immerso H 236 mm - Ø 110 mm
	10793 FILTRO NAFTA **FDFF4080**		OEM 1909109 Immerso H 234 mm - Ø 82mm
	10798 CARTUCCIA ARIA **FDAF4074**		OEM 8322121 Cartuccia esterna H 206 mm - Ø 222 mm
	10797 CARTUCCIA ARIA **FDAF4078**		OEM 8322122 Cartuccia interna (di sicurezza) H 175 mm - Ø 136 mm
150 C	**10803** FILTRO OLIO **FDHF6118**		OEM 1901608 Immerso H 236 mm - Ø 110 mm
	10804 FILTRO OLIO **FDLF3346**		OEM 1909137-1930544 Avvitabile H 231 mm - Ø 110 mm
	10802 FILTRO NAFTA **FDFF5064**		OEM 1909107 Immerso H 189 mm - Ø 94 mm 1° Filtraggio
(segue)	**10462** FILTRO NAFTA **FDFF5039**		OEM 1909103 Avvitabile dal 1/72 H 183 mm - Ø 109 mm

Gli articoli qui descritti, prodotti da e/o per conto di CERMAG, sono da intendersi adattabili, quindi non originali, ai marchi indicati secondo REG. CE 1400/2002
All items described here, produced by and/or on behalf of CERMAG, are to be understood as adaptable, therefore not original, to the brands indicated according to REG. EC 1400/2002

segue FILTRI
FILTRES - FILTERS - FILTER - FILTROS

MARCA E MODELLO	ARTICOLO E DESCRIZIONE	DISEGNO	OEM E MISURE
segue FIAT - OM			
150 C	**10798** CARTUCCIA ARIA **FDAF4074**		OEM 8322121 Cartuccia esterna H 206 mm - Ø 222 mm
	10797 CARTUCCIA ARIA **FDAF4078**		OEM 8322122 Cartuccia interna (di sicurezza) H 175 mm - Ø 136 mm
180	**10804** FILTRO OLIO **FDLF3346**		OEM 1901604-1930544 1909137 - Avvitabile H 231 mm - Ø 110 mm
	10462 FILTRO NAFTA **FDFF5039**		OEM 1909103 Avvitabile H 183 mm - Ø 109 mm
200 C	**10803** FILTRO OLIO **FDHF6118**		OEM 1901608 Immerso fino al 8/72 H 236 mm - Ø 110 mm
	10804 FILTRO OLIO **FDLF3346**		OEM 1909137-1930544 Avvitabile dal 9/72 H 231 mm - Ø110 mm
	10802 FILTRO NAFTA **FDFF5064**		OEM 1909107 Immerso H 189 mm - Ø 94 mm 1° Filtraggio
	10793 FILTRO NAFTA **FDFF4080**		OEM 1909109 Immerso H 234 mm - Ø 82 mm 2° Filtraggio
	10462 FILTRO NAFTA **FDFF5039**		OEM 1909103 Avvitabile dal 1/72 H 183 mm - Ø 109 mm
	10805 CARTUCCIA ARIA		OEM 4971959 Cartuccia esterna H 413 mm - Ø 236 mm
	10806 CARTUCCIA ARIA		OEM 4972550 Cartuccia interna (di sicurezza) H 397 mm - Ø 125 mm
200 R - 211 RB 215 C - 312 R	**10790** FILTRO OLIO **FDLF574**		OEM 1909104 Immerso H 110 mm - Ø 96 mm
211 R - 215 R 220 - 220 C	**10789** FILTRO NAFTA **FDFF109**		OEM 1909112 Immerso H 100 mm - Ø 82 mm

MARCA E MODELLO	ARTICOLO E DESCRIZIONE	DISEGNO	OEM E MISURE
segue FIAT - OM			
211 - 241 - 321	**10790** FILTRO OLIO **FDLF574**		OEM 1909104 Immerso H 110 mm - Ø 96 mm
	10789 FILTRO NAFTA **FDFF109**		OEM 1909112 Immerso H 100 mm - Ø 82 mm
250 NASTRO ORO - 255 300 - 300 DT 350 350 SPECIAL 355F - 355CM	**10467** FILTRO OLIO		OEM 1909102 Avvitabile H 145 mm - Ø 109 mm
	10070 FILTRO NAFTA **FDFF167A**		OEM 1909100 Immerso H 71 mm - Ø 87 mm
	10761 FILTRO IDRAULICO **FDHF6274**		OEM 1909134 Immerso per Sollevatore H 206 mm - Ø 45 mm
311C/CR - 312C 315C - 331RS 332C - 332RS 342 - 351C 352C - SERIE 315 DIAMANTE	**10807** FILTRO OLIO		OEM 1909110 Immerso H 100 mm - Ø 70 mm
	10790 FILTRO OLIO **FDLF574**		OEM 1909104 Immerso H 110 mm - Ø 96 mm
	10789 FILTRO NAFTA **FDFF109**		OEM 1909112 Immerso H 100 mm - Ø 82 mm
	10761 FILTRO IDRAULICO **FDHF6274**		OEM 1909134 Immerso H 206 mm - Ø 45 mm
	10756 FILTRO IDRAULICO		OEM 1909133 Immerso H 125 mm - Ø 45 mm solo per 315 C
312 RB 315 RB 415 RB	**10790** FILTRO OLIO **FDLF574**		OEM 1909104 Immerso H 110 mm - Ø 96 mm
	10756 FILTRO IDRAULICO		OEM 1909133 Immerso H 125 mm - Ø 45 mm
355 C	**10467** FILTRO OLIO		OEM 1909102 Avvitabile H 145 mm - Ø 109 mm
	10070 FILTRO NAFTA **FDFF167A**		OEM 1909100 Immerso H 71 mm - Ø 87 mm
	10761 FILTRO IDRAULICO **FDHF6274**		OEM 1909134 Immerso per sollevatore H 205 mm - Ø 45 mm

Gli articoli qui descritti, prodotti da e/o per conto di CERMAG, sono da intendersi adattabili, quindi non originali, ai marchi indicati secondo REG. CE 1400/2002
All items described here, produced by and/or on behalf of CERMAG, are to be understood as adaptable, therefore not original, to the brands indicated according to REG. EC 1400/2002

segue FILTRI
FILTRES - FILTERS - FILTER - FILTROS

MARCA E MODELLO	ARTICOLO E DESCRIZIONE	DISEGNO	OEM E MISURE
segue FIAT - OM			
411 C - 421 431 C - 441 451 C SERIE DIAMANTE 415 C/R/CL	**10808** FILTRO NAFTA **FDFF146**		OEM 1909108 Immerso H 115 mm - Ø 63 mm
	10761 FILTRO IDRAULICO **FDHF6274**		OEM 1909134 Immerso H 206 mm - Ø 45 mm
	10756 FILTRO IDRAULICO		OEM 1909133 Immerso solo per mod. 415 H 125 mm - Ø 45 mm
	11770 CARTUCCIA ARIA		OEM 1909131 Cartuccia esterna H 329 mm - Ø 150 mm Solo per mod. 450
	13454 CARTUCCIA ARIA		OEM 1909132 Cartuccia interna x 11770 Ø 90x67 mm L. 330 mm
400 - 420 420 DT - 440 440 DT - 455 C 455 DAL - 450 450 DT/DAL/UTB	**10465** FILTRO OLIO **FDLF3347**		OEM 1909101 Avvitabile H 180 mm - Ø 109 mm
	10070 FILTRO NAFTA **FDFF167A**		OEM 1909100 Immerso H 71 mm - Ø 87 mm
	10761 FILTRO IDRAULICO **FDHF6274**		OEM 1909134 Immerso per Sollevatore H 206 mm - Ø 45 mm
415 C - 415 R	**10790** FILTRO OLIO **FDLF574**		OEM 1909104 Immerso H 110 mm - Ø 96 mm
	10808 FILTRO NAFTA **FDFF146**		OEM 1909108 Immerso H 115 mm - Ø 63 mm
	10756 FILTRO IDRAULICO		OEM 1909133 Immerso H 125 mm - Ø 45 mm
455 C 455 C SUPER	**10790** FILTRO OLIO **FDLF574**		OEM 1909104 Immerso H 110 mm - Ø 96 mm
	10465 FILTRO OLIO **FDLF3347**		OEM 1909101 Avvitabile H 180 mm - Ø 109 mm dal 1/69
	10808 FILTRO NAFTA **FDFF146**		OEM 1909108 Immerso H 115 mm - Ø 63 mm dal 12/68
	10070 FILTRO NAFTA **FDFF167A**		OEM 1909100 Immerso H 71 mm - Ø 87 mm dal 1/69
	10761 FILTRO IDRAULICO **FDHF6274**	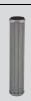	OEM 1909134 Immerso per Sollevatore H 206 mm - Ø 45 mm

MARCA E MODELLO	ARTICOLO E DESCRIZIONE	DISEGNO	OEM E MISURE
segue FIAT - OM			
460 460 DT 460 V	**10465** FILTRO OLIO **FDLF3347**		OEM 1909101 Avvitabile H 180 mm - Ø 109 mm
	10070 FILTRO NAFTA **FDFF167A**		OEM 1909100 Immerso H 71 mm - Ø 87 mm
	10761 FILTRO IDRAULICO **FDHF6274**		OEM 1909134 Immerso H 206 mm - Ø 45 mm
	10754 CARTUCCIA ARIA **FDAF1830KM**		OEM 1909128 9955976 Cartuccia esterna H 313 mm - Ø 133 mm
	10755 CARTUCCIA ARIA **FDAF1839**		OEM 1909129 Cartuccia interna (di sicurezza) per 10754 H 281 mm - Ø 75 mm
465 C 466 466 DT	**10465** FILTRO OLIO **FDLF3347**		OEM 1909101 Avvitabile H 180 mm - Ø 109 mm
	10070 FILTRO NAFTA **FDFF167A**		OEM 1909100 Immerso H 71 mm - Ø 87 mm
	12128 FILTRO IDRAULICO **FDHF28912**		OEM 1909143 Immerso H 96 mm - Ø 47 mm
	10757 FILTRO IDRAULICO **FDHF7569**		OEM 1909130 Avvitabile H 180 mm - Ø 110 mm Solo per 465C
	10761 FILTRO IDRAULICO **FDHF6274**		OEM 1909134 Immerso H 206 mm - Ø 45 mm Solo per 466/466DT
	10810 CARTUCCIA ARIA **FDAF437KM**		OEM 1909139 Cartuccia filtro aria H 290 mm - Ø 133 mm
	11728 CARTUCCIA ARIA **FDAF1966**		OEM Cartuccia interna (di sicurezza) Ø79-Ø65 mm H 256 per filtro 10810
470 470 DT 470 S (segue)	**10465** FILTRO OLIO **FDLF3347**		OEM 1909101 Avvitabile H 180 mm - Ø 109 mm
	10070 FILTRO NAFTA **FDFF167A**		OEM 1909100 Immerso H 71 mm - Ø 87 mm

Gli articoli qui descritti, prodotti da e/o per conto di CERMAG, sono da intendersi adattabili, quindi non originali, ai marchi indicati secondo REG. CE 1400/2002
All items described here, produced by and/or on behalf of CERMAG, are to be understood as adaptable, therefore not original, to the brands indicated according to REG. EC 1400/2002

segue FILTRI
FILTRES - FILTERS - FILTER - FILTROS

MARCA E MODELLO	ARTICOLO E DESCRIZIONE	DISEGNO	OEM E MISURE
segue FIAT - OM			
470 470 DT 470 S	**12128** FILTRO IDRAULICO **FDHF28912**		OEM 1909143 Immerso H 96 mm - Ø 47 mm
470 470 DT 470 S	**10763** FILTRO IDRAULICO **FDHF6268**		OEM 5106917-1909106 Immerso per sollevatore H 209 mm - Ø 85 mm
	10754 CARTUCCIA ARIA **FDAF1830KM**		OEM 9955976 1909128 Cartuccia esterna H 313 mm - Ø 133 mm
	10755 CARTUCCIA ARIA **FDAF1839**		OEM 1909129-9955749 - Cartuccia interna (di sicurezza) per 10754 H 281 mm - Ø 75 mm
	10810 CARTUCCIA ARIA **FDAF437KM**		OEM 1909139 Cartuccia filtro aria H 290 mm - Ø 133 mm
	11728 CARTUCCIA ARIA **FDAF1966**		OEM Cartuccia interna (di sicurezza) Ø79-Ø65 mm H 256 per filtro 10810
470 FRUTTETO 474 VIGNETO 474 DT - DTE	**10465** FILTRO OLIO **FDLF3347**		OEM 1909101 Avvitabile H 180 mm - Ø 109 mm
	10070 FILTRO NAFTA **FDFF167A**		OEM 1909100 Immerso H 71 mm - Ø 87 mm
	10763 FILTRO IDRAULICO **FDHF6268**		OEM 5106917 Immerso H 209 mm - Ø 85 mm
	12128 FILTRO IDRAULICO **FDHF28912**		OEM 1909143 Immerso H 96 mm - Ø 47 mm
	11770 CARTUCCIA ARIA		OEM 1909131 Cartuccia esterna H 329 mm - Ø 150 mm
	13454 CARTUCCIA ARIA		OEM 1909132 Cartuccia interna x 11770 Ø 90x67 mm L. 330 mm
480 - 480 DT 500 - 500 DT/S 505 C 540 - 540 DT 550 - 555 480.8 - 480.8DT	**12286** PREFILTRO		OEM 4955740 - 4997662 - 4997666 Prefiltro per modello 455C - 605C
	12289 FASCETTA FILTRO		OEM 596698 Fascetta filtro
(segue)	**11137** MASSA FILTRANTE		OEM 4963663 Massa filtrante in metallo

MARCA E MODELLO	ARTICOLO E DESCRIZIONE	DISEGNO	OEM E MISURE
segue FIAT - OM			
480 - 480 DT 500 - 500 DT/S 505 C 540 - 540 DT 550 - 555 480.8 - 480.8DT	**10465** FILTRO OLIO **FDLF3347**		OEM 1909101 Avvitabile H 180 mm - Ø 109 mm
	10070 FILTRO NAFTA **FDFF167A**		OEM 1909100 Immerso H 71 mm - Ø 87 mm
	10761 FILTRO IDRAULICO **FDHF6274**		OEM 1909134 Immerso H 206 mm - Ø 45 mm
OM 512 - OM 513	**10791** FILTRO OLIO **FDLF3893**		OEM 1909123 Immerso H 190 mm - Ø 94 mm Dal 5/62 in avanti
	10465 FILTRO OLIO **FDLF3347**		OEM 1909101 Avvitabile H 180 mm - Ø 109 mm
	10793 FILTRO NAFTA **FDFF4080**		OEM 1909109 Immerso H 234 mm - Ø 82 mm
565 C 566 566 DT	**10465** FILTRO OLIO **FDLF3347**		OEM 1909101 Avvitabile H 180 mm - Ø 109 mm
	10070 FILTRO NAFTA **FDFF167A**		OEM 1909100 Immerso H 71 mm - Ø 87 mm
	10757 FILTRO IDRAULICO **FDHF7569**		OEM 1909130 Avvitabile H 180 mm - Ø 110 mm
	10810 CARTUCCIA ARIA **FDAF437KM**		OEM 1909139 Cartuccia filtro aria H 290 mm - Ø 133 mm
	11728 CARTUCCIA ARIA **FDAF1966**		OEM Cartuccia interna (di sicurezza) Ø79-Ø65 mm H 256 per filtro 10810
570 570 DT	**10465** FILTRO OLIO **FDLF3347**		OEM 1909101 Avvitabile H 180 mm - Ø 109 mm
(segue)	**10070** FILTRO NAFTA **FDFF167A**		OEM 1909100 Immerso H 71 mm - Ø 87 mm

Gli articoli qui descritti, prodotti da e/o per conto di CERMAG, sono da intendersi adattabili, quindi non originali, ai marchi indicati secondo REG. CE 1400/2002
All items described here, produced by and/or on behalf of CERMAG, are to be understood as adaptable, therefore not original, to the brands indicated according to REG. EC 1400/2002

segue FILTRI
FILTRES - FILTERS - FILTER - FILTROS

MARCA E MODELLO	ARTICOLO E DESCRIZIONE	DISEGNO	OEM E MISURE
segue FIAT - OM			
570 570 DT	**10763** FILTRO IDRAULICO **FDHF6268**		OEM 5106917-1909106 Immerso per Sollevatore H 209 mm - Ø 85 mm
	12128 FILTRO IDRAULICO **FDHF28912**		OEM 1909143 Immerso H 96 mm - Ø 47 mm
	10810 CARTUCCIA ARIA **FDAF437KM**		OEM 1909139 Cartuccia filtro aria H 290 mm - Ø 133 mm
	11728 CARTUCCIA ARIA **FDAF1966**		OEM Cartuccia interna (di sicurezza) Ø79-Ø65 mm H 256 per filtro 10810
	10754 CARTUCCIA ARIA **FDAF1830KM**		OEM 1909128 9955976 Cartuccia esterna H 313 mm - Ø 133 mm
	10755 CARTUCCIA ARIA **FDAF1839**		OEM: 1909129-9955749 Cartuccia interna (di sicurezza) per 10754 H 281 mm - Ø 75 mm
570 DT FRUTTETO - VIGNETO	**10465** FILTRO OLIO **FDLF3347**		OEM 1909101 Avvitabile H 180 mm - Ø 109 mm
	10070 FILTRO NAFTA **FDFF167A**		OEM 1909100 Immerso H 71 mm - Ø 87 mm
	10761 FILTRO IDRAULICO **FDHF6274**		OEM 1909134 Immerso H 206 mm - Ø 45 mm
	11770 CARTUCCIA ARIA		OEM 1909131 Cartuccia esterna H 329 mm - Ø 150 mm
	13454 CARTUCCIA ARIA		OEM 1909132 Cartuccia interna x 11770 Ø 90x67 mm L. 330 mm
580 580 DT	**10465** FILTRO OLIO **FDLF3347**		OEM 1909101 Avvitabile H 180 mm - Ø 109 mm
	10070 FILTRO NAFTA **FDFF167A**		OEM 1909100 Immerso H 71 mm - Ø 87 mm
	12128 FILTRO IDRAULICO **FDHF28912**		OEM 1909143 Immerso H 96 mm - Ø 47 mm
(segue)	**10763** FILTRO IDRAULICO **FDHF6268**		OEM 5106917-1909106 Immerso - Per Sollevatore H 209 mm - Ø 85 mm

MARCA E MODELLO	ARTICOLO E DESCRIZIONE	DISEGNO	OEM E MISURE
segue FIAT - OM			
580 580 DT	**10810** CARTUCCIA ARIA **FDAF437KM**		OEM 1909139 Cartuccia filtro aria H 290 mm - Ø 133 mm
	11728 CARTUCCIA ARIA **FDAF1966**		OEM Cartuccia interna (di sicurezza) Ø79-Ø65 mm H 256 per filtro 10810
600 - 605 C 640 - 640 DT	**10465** FILTRO OLIO **FDLF3347**		OEM 1909101 Avvitabile H 180 mm - Ø 109 mm
	10070 FILTRO NAFTA **FDFF167A**		OEM 1909100 Immerso H 71 mm - Ø 87 mm
615 - 715	**10465** FILTRO OLIO **FDLF3347**		OEM 1909101 Avvitabile H 180 mm - Ø 109 mm
	10791 FILTRO OLIO **FDLF3893**		OEM 1909123 Immerso H 190 mm - Ø 94 mm
	10793 FILTRO NAFTA **FDFF4080**		OEM 4477254-1909109 Immerso - 2° Filtraggio H 234 mm - Ø 82 mm
650 - 650 DT 655 C	**10465** FILTRO OLIO **FDLF3347**		OEM 1909101 Avvitabile H 180 mm - Ø 109 mm
	10462 FILTRO NAFTA **FDFF5039**		OEM 1909103 Avvitabile H 183 mm - Ø 109 mm
665C - 665 MONTAGNA - 666 - 666 DT	**10465** FILTRO OLIO **FDLF3347**		OEM 1909101 Avvitabile H 180 mm - Ø 109 mm
	10070 FILTRO NAFTA **FDFF167A**		OEM 1909100 Immerso H 71 mm - Ø 87 mm
	10757 FILTRO IDRAULICO **FDHF7569**		OEM 1909139 Avvitabile H 180 mm - Ø 110 mm
	12128 FILTRO IDRAULICO **FDHF28912**		OEM 1909143 Immerso H 96 mm - Ø 47 mm
	10810 CARTUCCIA ARIA **FDAF437KM**		OEM 1909139 Cartuccia filtro aria H 290 mm - Ø 133 mm
	11728 CARTUCCIA ARIA **FDAF1966**		OEM Cartuccia interna (di sicurezza) Ø79-Ø65 mm H 256 per filtro 10810

Gli articoli qui descritti, prodotti da e/o per conto di CERMAG, sono da intendersi adattabili, quindi non originali, ai marchi indicati secondo REG. CE 1400/2002
All items described here, produced by and/or on behalf of CERMAG, are to be understood as adaptable, therefore not original, to the brands indicated according to REG. EC 1400/2002

segue FILTRI
FILTRES - FILTERS - FILTER - FILTROS

MARCA E MODELLO	ARTICOLO E DESCRIZIONE	DISEGNO	OEM E MISURE
segue FIAT - OM			
670 - 670 DT 670 FRUTTETO	**10465** FILTRO OLIO **FDLF3347**		OEM 1909100 Avvitabile H 180 mm - Ø 109 mm
	10070 FILTRO NAFTA **FDFF167A**		OEM 1909100 Immerso H 71 mm - Ø 87 mm
	10761 FILTRO IDRAULICO **FDHF6274**		OEM 1909134 Immerso per Sollevatore H 206 mm - Ø 45 mm
	12128 FILTRO IDRAULICO **FDHF28912**		OEM 1909143 Immerso H 96 mm - Ø 47 mm
	10754 CARTUCCIA ARIA **FDAF1830KM**		OEM 1909128 9955976 Cartuccia esterna H 313 mm - Ø 133 mm
	10755 CARTUCCIA ARIA **FDAF1839**		OEM: 1909129-9955749 Cartuccia interna (di sicurezza) per 10754 H 281 mm - Ø 75 mm
	10810 CARTUCCIA ARIA **FDAF437KM**		OEM 1909139 Cartuccia filtro aria H 290 mm - Ø 133 mm
	11728 CARTUCCIA ARIA **FDAF1966**		OEM Cartuccia interna (di sicurezza) Ø79-Ø65 mm H 256 per filtro 10810
680 - 680 DT-H	**10465** FILTRO OLIO **FDLF3347**		OEM 1909101 Avvitabile H 180 mm - Ø 109 mm
	10070 FILTRO NAFTA **FDFF167A**		OEM 1909100 Immerso H 71 mm - Ø 87 mm
	10763 FILTRO IDRAULICO **FDHF6268**		OEM 5106917- 1909106 Immerso - Per sollevatore H 209 mm - Ø 85 mm
	12128 FILTRO IDRAULICO **FDHF28912**		OEM 1909143 Immerso H 96 mm - Ø 47 mm
	10811 CARTUCCIA ARIA **FDAF4164K**		OEM 1909116 Cartuccia esterna H 339 mm - Ø 155 mm
	10812 CARTUCCIA ARIA **FDAF4165**		OEM 1909117 Cartuccia interna (di sicurezza) H 306 mm - Ø 85 mm

MARCA E MODELLO	ARTICOLO E DESCRIZIONE	DISEGNO	OEM E MISURE
segue FIAT - OM			
750 750 N 750 SOM 755 C	**10465** FILTRO OLIO **FDLF3347**		OEM 1909101 Avvitabile H 180 mm - Ø 109 mm
	10462 FILTRO NAFTA **FDFF5039**		OEM 1909103 Avvitabile H 183 mm - Ø 109 mm
765 C - 766 766 DT - 775 C	**10465** FILTRO OLIO **FDLF3347**		OEM 1909101 Avvitabile H 180 mm - Ø 109 mm
	10070 FILTRO NAFTA **FDFF167A**		OEM 1909100 Immerso H 71 mm - Ø 87 mm
	10757 FILTRO IDRAULICO **FDHF7569**		OEM 1909130 Avvitabile H 180 mm - Ø 110 mm
	12128 FILTRO IDRAULICO **FDHF28912**		OEM 1909143 Immerso H 96 mm - Ø 47 mm
	10810 CARTUCCIA ARIA **FDAF437KM**		OEM 1909139 Cartuccia filtro aria H 290 mm - Ø 133 mm
	11728 CARTUCCIA ARIA **FDAF1966**		OEM Cartuccia interna (di sicurezza) Ø79-Ø65 mm H 256 per filtro 10810
780 780 DT	**10465** FILTRO OLIO **FDLF3347**		OEM 1909101 Avvitabile H 180 mm - Ø 109 mm
	10070 FILTRO NAFTA **FDFF167A**		OEM 1909100 Immerso H 71 mm - Ø 87 mm
	10763 FILTRO IDRAULICO **FDHF6268**		OEM 5106917- 1909106 Immerso - Per Sollevatore H 209 mm - Ø 85 mm
	12128 FILTRO IDRAULICO **FDHF28912**		OEM 1909143 Immerso H 96 mm - Ø 47 mm
	10811 CARTUCCIA ARIA **FDAF4164K**		OEM 1909116 Cartuccia esterna H 339 mm - Ø 155 mm
	10812 CARTUCCIA ARIA **FDAF4165**		OEM 1909117 Cartuccia interna (di sicurezza) H 306 mm - Ø 85 mm

Gli articoli qui descritti, prodotti da e/o per conto di CERMAG, sono da intendersi adattabili, quindi non originali, ai marchi indicati secondo REG. CE 1400/2002
All items described here, produced by and/or on behalf of CERMAG, are to be understood as adaptable, therefore not original, to the brands indicated according to REG. EC 1400/2002

segue FILTRI
FILTRES - FILTERS - FILTER - FILTROS

MARCA E MODELLO	ARTICOLO E DESCRIZIONE	DISEGNO	OEM E MISURE
segue FIAT - OM			
805 C - 855 C	**10465** FILTRO OLIO **FDLF3347**		OEM 1909101 Avvitabile H 180 mm - Ø 109 mm
	10070 FILTRO NAFTA **FDFF167A**		OEM 1909100 Immerso H 71 mm - Ø 87 mm
	10763 FILTRO IDRAULICO **FDHF6268**		OEM 5105917-1909106 Immerso - Per Sollevat. H 209 mm - Ø 85 mm
850 850 DT 850 SUPER	**10465** FILTRO OLIO **FDLF3347**		OEM 1909101 Avvitabile H 180 mm - Ø 109 mm
	10462 FILTRO NAFTA **FDFF5039**		OEM 1909103 Avvitabile H 183 mm - Ø 109 mm
	12128 FILTRO IDRAULICO **FDHF28912**		OEM 1909143 Immerso H 96 mm - Ø 47 mm
	12695 FILTRO OLIO		OEM 1909105-1909127 Immerso - Per Sollevatore H 266 mm - Ø 78 mm
880 880 DT	**10465** FILTRO OLIO **FDLF3347**		OEM 1909101 Avvitabile H 180 mm - Ø 109 mm
	10070 FILTRO NAFTA **FDFF167A**		OEM 1909100 Immerso H 71 mm - Ø 87 mm
	10748 FILTRO NAFTA **FDFF5135**		OEM 1930010 Avvitabile H 160 mm - Ø 84 mm
	10763 FILTRO IDRAULICO **FDHF6268**		OEM 5106917-1909106 Immerso - Per Sollevatore H 209 mm - Ø 85 mm
	12128 FILTRO IDRAULICO **FDHF28912**		OEM 1909143 Immerso H 96 mm - Ø 47 mm
	10811 CARTUCCIA ARIA **FDAF4164K**		OEM 1909116 Cartuccia esterna H 339 mm - Ø 155 mm
	10812 CARTUCCIA ARIA **FDAF4165**		OEM 1909117 Cartuccia interna (di sicurezza) H 306 mm - Ø 85 mm

MARCA E MODELLO	ARTICOLO E DESCRIZIONE	DISEGNO	OEM E MISURE
segue FIAT - OM			
880/5DT	**10467** FILTRO OLIO		OEM 1909102 Avvitabile H 145 mm - Ø 109 mm
	12128 FILTRO IDRAULICO **FDHF28912**		OEM 1909143 Immerso H 96 mm - Ø 47 mm
	10748 FILTRO NAFTA **FDFF5135**		OEM 1930010 Avvitabile H 160 mm - Ø 84 mm
	10763 FILTRO IDRAULICO **FDHF6268**		OEM 5106917-1909106 Immerso - Per Sollevatore H 209 mm - Ø 85 mm
	10811 CARTUCCIA ARIA **FDAF4164K**		OEM 1909116 Cartuccia esterna H 339 mm - Ø 155 mm
	10812 CARTUCCIA ARIA **FDAF4165**		OEM 1909117 Cartuccia interna (di sicurezza) H 306 mm - Ø 85 mm
900 900 DT	**10467** FILTRO OLIO		OEM 1909102 Avvitabile H 145 mm - Ø 109 mm
	10070 FILTRO NAFTA **FDFF167A**		OEM 1909100 Immerso H 71 mm - Ø 87 mm
955 C	**10467** FILTRO OLIO		OEM 1909102 Avvitabile H 145 mm - Ø 109 mm
	10748 FILTRO NAFTA **FDFF5135**		OEM 1930010 Avvitabile H 160 mm - Ø 84 mm
	10763 FILTRO IDRAULICO **FDHF6268**		OEM 5106917-1909106 Immerso - Per Sollevatore H 209 mm - Ø 85 mm
	10811 CARTUCCIA ARIA **FDAF4164K**		OEM 1909116 Cartuccia esterna H 339 mm - Ø 155 mm
	10812 CARTUCCIA ARIA **FDAF4165**		OEM 1909117 Cartuccia interna (di sicurezza) H 306 mm - Ø 85 mm

Gli articoli qui descritti, prodotti da e/o per conto di CERMAG, sono da intendersi adattabili, quindi non originali, ai marchi indicati secondo REG. CE 1400/2002
All items described here, produced by and/or on behalf of CERMAG, are to be understood as adaptable, therefore not original, to the brands indicated according to REG. EC 1400/2002

segue FILTRI
FILTRES - FILTERS - FILTER - FILTROS

MARCA E MODELLO	ARTICOLO E DESCRIZIONE	DISEGNO	OEM E MISURE
segue FIAT - OM			
980 980 DT	**10465** FILTRO OLIO **FDLF3347**		OEM 1909101 Avvitabile H 180 mm - Ø 109 mm
	10070 FILTRO NAFTA **FDFF167A**		OEM 1909100 Immerso H 71 mm - Ø 87 mm
	10748 FILTRO NAFTA **FDFF5135**		OEM 1930010 Avvitabile H 160 mm - Ø 84 mm
	10763 FILTRO IDRAULICO **FDHF6268**		OEM 1909106- 5105917 Immerso per Sollevatore H 209 mm - Ø 85 mm
	12128 FILTRO IDRAULICO **FDHF28912**		OEM 1909143 Immerso H 96 mm - Ø 47 mm
	10811 CARTUCCIA ARIA **FDAF4164K**		OEM 1909116 Cartuccia esterna H 339 mm - Ø 155 mm
	10812 CARTUCCIA ARIA **FDAF4165**		OEM 1909117 Cartuccia interna (di sicurezza) H 306 mm - Ø 85 mm
1000 - 1000 N 1000 DT 1000 S	**10467** FILTRO OLIO		OEM 1909102 Avvitabile H 145 mm - Ø 109 mm
	10070 FILTRO NAFTA **FDFF167A**		OEM 1909100 Immerso H 71 mm - Ø 87 mm
	12695 FILTRO OLIO		OEM 1909105 1909127 Immerso H 266 mm - Ø 78 mm

MARCA E MODELLO	ARTICOLO E DESCRIZIONE	DISEGNO	OEM E MISURE
segue FIAT - OM			
1180 1180 DT 1280 1280 DT	**10467** FILTRO OLIO		OEM 1909102 Avvitabile H 145 mm - Ø 109 mm
	10070 FILTRO NAFTA **FDFF167A**		OEM 1909100 Immerso H 71 mm - Ø 87 mm
	10748 FILTRO NAFTA **FDFF5135**		OEM 1930010 Avvitabile H 160 mm - Ø 84 mm
	12128 FILTRO IDRAULICO **FDHF28912**		OEM 1909143 Immerso H 96 mm - Ø 47 mm
	10757 FILTRO IDRAULICO **FDHF7569**		OEM 1909130 Avvitabile per Sollevatore H 180 mm - Ø 110 mm
	10814 CARTUCCIA ARIA **FDAF418N**		OEM 1909136 Cartuccia esterna H 340 mm - Ø 234 mm
	10815 CARTUCCIA ARIA		OEM 1909135 Cartuccia interna (di sicurezza) H 286 mm - Ø 116 mm
	10813 CARTUCCIA ARIA **FDAF4994**		OEM 1930175 Cartuccia interna (di sicurezza) H 314 mm - Ø 116 mm
1300 1300S DT	**10465** FILTRO OLIO **FDLF3347**		OEM 1909101 Avvitabile H 180 mm - Ø 109 mm
	10802 FILTRO NAFTA **FDFF5064**		OEM 1909107 Immerso 1° Filtraggio H 189 mm - Ø 94 mm
	10462 FILTRO NAFTA **FDFF5039**		OEM 1909103 2° Filtraggio Avvitabile H 183 mm - Ø 109 mm
	12695 FILTRO OLIO		OEM 1909105- 1909127 Immerso - Per Sollevatore H 266 mm - Ø 78 mm

Gli articoli qui descritti, prodotti da e/o per conto di CERMAG, sono da intendersi adattabili, quindi non originali, ai marchi indicati secondo REG. CE 1400/2002
All items described here, produced by and/or on behalf of CERMAG, are to be understood as adaptable, therefore not original, to the brands indicated according to REG. EC 1400/2002

segue FILTRI
FILTRES - FILTERS - FILTER - FILTROS

MARCA E MODELLO	ARTICOLO E DESCRIZIONE	DISEGNO	OEM E MISURE
segue FIAT - OM			
1355 C	**10804** FILTRO OLIO **FDLF3346**		OEM 1909116-1930544 Avvitabile H 231 mm - Ø 110 mm
	10802 FILTRO NAFTA **FDFF5064**		OEM 1909107 Immerso - 1° Filtraggio H 189 mm - Ø 94 mm
	10462 FILTRO NAFTA **FDFF5039**		OEM 1909103 Avvitabile 2° Filtraggio H 183 mm - Ø 109 mm
	10843 CARTUCCIA ARIA **FDAF1733K**		OEM 1909957 Cartuccia esterna H 390 mm - Ø 154 mm
	10830 CARTUCCIA ARIA **FDAF4103**		OEM 1909964 Cartuccia interna (sicurezza) H 359 mm - Ø 85 mm
1380 1380 DT	**10467** FILTRO OLIO		OEM 1909102 Avvitabile H 145 mm - Ø 109 mm
	10070 FILTRO NAFTA **FDFF167A**		OEM 1909102 Immerso H 71 mm - Ø 87 mm
	10748 FILTRO NAFTA **FDFF5135**		OEM 1930010 Avvitabile H 160 mm - Ø 84 mm
	12128 FILTRO IDRAULICO **FDHF28912**		OEM 1909143 Immerso H 96 mm - Ø 47 mm
	10757 FILTRO IDRAULICO **FDHF7569**		OEM 1909130 Avvitabile Per Sollevatore H 180 mm - Ø 110 mm
	10814 CARTUCCIA ARIA **FDAF418N**		OEM 1909136 Cartuccia esterna H 340 mm - Ø 234 mm
	10815 CARTUCCIA ARIA		OEM 1909135 Cartuccia interna (di sicurezza) H 286 mm - Ø 116 mm
	10813 CARTUCCIA ARIA **FDAF4994**		OEM 19030175 Cartuccia interna (di sicurezza) H 314 mm - Ø 116 mm
1580 1580 DT	**10804** FILTRO OLIO **FDLF3346**		OEM 1909137 Avvitabile H 231 mm - Ø 110 mm
(segue)	**10802** FILTRO NAFTA **FDFF5064**		OEM 1909107 Immerso 1° Filtraggio H 189 mm - Ø 94 mm

MARCA E MODELLO	ARTICOLO E DESCRIZIONE	DISEGNO	OEM E MISURE
segue FIAT - OM			
1580 1580 DT	**10462** FILTRO NAFTA **FDFF5039**		OEM 1909103 Avvitabile 2° Filtraggio H 183 mm - Ø 109 mm
	10757 FILTRO IDRAULICO **FDHF7569**		OEM 1909130 Avvitabile Per Sollevatore H 180 mm - Ø 110 mm
	12128 FILTRO IDRAULICO **FDHF28912**		OEM 1909143 Immerso H 96 mm - Ø 47 mm
	10814 CARTUCCIA ARIA **FDAF418N**		OEM 1909136 Cartuccia esterna H 340 mm - Ø 234 mm
	10815 CARTUCCIA ARIA		OEM 1909135 Cartuccia interna (di sicurezza) H 286 mm - Ø 116 mm
	10813 CARTUCCIA ARIA **FDAF4994**		OEM 1930175 Cartuccia interna (di sicurezza) H 314 mm - Ø 116 mm
1880 1880 DT	**10804** FILTRO OLIO **FDLF3346**		OEM 1909137-19030544 Avvitabile H 231 mm - Ø 110 mm
	10802 FILTRO NAFTA **FDFF5064**		OEM 1909107 Immerso 1° Filtraggio H 189 mm - Ø 94 mm
	10462 FILTRO NAFTA **FDFF5039**		OEM 1909103 Avvitabile 2° Filtraggio H 183 mm - Ø 109 mm
	10757 FILTRO IDRAULICO **FDHF7569**		OEM 1909130 Avvitabile Per Sollevatore H 180 mm - Ø 110 mm
	10814 CARTUCCIA ARIA **FDAF418N**		OEM 1909136 Cartuccia esterna H 340 mm - Ø 234 mm
	10815 CARTUCCIA ARIA		OEM 1909135 Cartuccia interna (di sicurezza) H 286 mm - Ø 116 mm
	10813 CARTUCCIA ARIA **FDAF4994**		OEM 1930175 Cartuccia interna (di sicurezza) H 314 mm - Ø 116 mm

Gli articoli qui descritti, prodotti da e/o per conto di CERMAG, sono da intendersi adattabili, quindi non originali, ai marchi indicati secondo REG. CE 1400/2002
All items described here, produced by and/or on behalf of CERMAG, are to be understood as adaptable, therefore not original, to the brands indicated according to REG. EC 1400/2002

segue FILTRI
FILTRES - FILTERS - FILTER - FILTROS

MARCA E MODELLO	ARTICOLO E DESCRIZIONE	DISEGNO	OEM E MISURE
segue FIAT - OM			
35 - 66 (MOTORE LOMBARDINI LDW 1503)	**10744** FILTRO OLIO		OEM 9963447 Avvitabile H 122 mm - Ø 78 mm
	10064 FILTRO NAFTA **FDFF5052**		OEM 9963446 Avvitabile H 115 mm - Ø 84 mm
45.66 - 45.66 DT VIGNETO 55.46 - 55.46 DT 55.66 - 55.66 DT	**10465** FILTRO OLIO **FDLF3347**		OEM 1909101 Avvitabile H 180 mm - Ø 109 mm
	10748 FILTRO NAFTA **FDFF5135**		OEM 1930010 Avvitabile H 160 mm - Ø 84 mm
	10757 FILTRO IDRAULICO **FDHF7569**		OEM 1909130 Avvitabile H 180 mm - Ø 110 mm
	10810 CARTUCCIA ARIA **FDAF437KM**		OEM 1909139 Cartuccia filtro aria H 290 mm - Ø 133 mm
	11728 CARTUCCIA ARIA **FDAF1966**		OEM Cartuccia interna (di sicurezza) Ø79-Ø65 mm H 256 per filtro 10810
	11770 CARTUCCIA ARIA		OEM 1909131 Cartuccia esterna H 329 mm - Ø 150 mm
	13454 CARTUCCIA ARIA		OEM 1909132 Cartuccia interna x 11770 Ø 90x67 mm L. 330 mm
50.86 - 55.88 - 60.88 - 65.88	**10465** FILTRO OLIO **FDLF3347**		OEM 1909101 Avvitabile H 180 mm - Ø 109 mm
	10748 FILTRO NAFTA **FDFF5135**		OEM 1930010 Avvitabile H 160 mm - Ø 84 mm
	11769 CARTUCCIA ARIA **FDAF25502K**		OEM 1930443 Cartuccia esterna H 348 mm - Ø 149 mm (Solo per mod. 50.86)
	11771 CARTUCCIA ARIA **FDAF25503**		OEM 1930442 Cartuccia interna (sic.) H 287 mm - Ø 50 mm (Solo per mod. 50.86)
55.75 55.75 MONTAGNA 55.75 VIGNETO	**10465** FILTRO OLIO **FDLF3347**		OEM 1909101 Avvitabile H 180 mm - Ø 109 mm
	10070 FILTRO NAFTA **FDFF167A**		OEM 1909100 Immerso H 71 mm - Ø 87 mm
	10757 FILTRO IDRAULICO **FDHF7569**		OEM 1909130 Avvitabile H 180 mm - Ø 110 mm

MARCA E MODELLO	ARTICOLO E DESCRIZIONE	DISEGNO	OEM E MISURE
segue FIAT - OM			
55.76	**10465** FILTRO OLIO **FDLF3347**		OEM 1909101 Avvitabile H 180 mm - Ø 109 mm
	10748 FILTRO NAFTA **FDFF5135**		OEM 1930010 Avvitabile H 160 mm - Ø 84 mm
	10757 FILTRO IDRAULICO **FDHF7569**		OEM 1909130 Avvitabile H 180 mm - Ø 110 mm
	11769 CARTUCCIA ARIA **FDAF25502K**		OEM 1930443 Cartuccia esterna H 348 mm - Ø 149 mm (Solo per mod. 50.86)
55.90 - 55.90 DT 60.90 - 60.90 DT	**10465** FILTRO OLIO **FDLF3347**		OEM 1909101 Avvitabile H 180 mm - Ø 109 mm
	10070 FILTRO NAFTA **FDFF167A**		OEM 1909100 Immerso H 71 mm - Ø 87 mm
	10757 FILTRO IDRAULICO **FDHF7569**		OEM 1909130 Avvitabile H 180 mm - Ø 110 mm
	10811 CARTUCCIA ARIA **FDAF4164K**		OEM 1909116 Cartuccia esterna H 339 mm - Ø 155 mm
	10812 CARTUCCIA ARIA **FDAF4165**		OEM 1909117 Cartuccia interna (di sicurezza) H 306 mm - Ø 85 mm
	10810 CARTUCCIA ARIA **FDAF437KM**		OEM 1909139 Cartuccia filtro aria H 290 mm - Ø 133 mm
	11728 CARTUCCIA ARIA **FDAF1966**		OEM Cartuccia interna (di sicurezza) Ø79-Ø65 mm H 256 per filtro 10810
60.65 60.65 VIGNETO	**10465** FILTRO OLIO **FDLF3347**		OEM 1909101 Avvitabile H 180 mm - Ø 109 mm
	10748 FILTRO NAFTA **FDFF5135**		OEM 1930010 Avvitabile H 160 mm - Ø 84 mm
	10757 FILTRO IDRAULICO **FDHF7569**		OEM 1909130 Avvitabile H 180 mm - Ø 110 mm
(segue)	**10810** CARTUCCIA ARIA **FDAF437KM**		OEM 1909139 Cartuccia filtro aria H 290 mm - Ø 133 mm

Gli articoli qui descritti, prodotti da e/o per conto di CERMAG, sono da intendersi adattabili, quindi non originali, ai marchi indicati secondo REG. CE 1400/2002
All items described here, produced by and/or on behalf of CERMAG, are to be understood as adaptable, therefore not original, to the brands indicated according to REG. EC 1400/2002

segue FILTRI
FILTRES - FILTERS - FILTER - FILTROS

MARCA E MODELLO	ARTICOLO E DESCRIZIONE	DISEGNO	OEM E MISURE
segue FIAT - OM			
60.65 60.65 VIGNETO	**11728** CARTUCCIA ARIA **FDAF1966**		OEM Cartuccia interna (di sicurezza) Ø79-Ø65 mm H 256 per filtro 10810
60.66 LP 60.66 V/F	**10465** FILTRO OLIO **FDLF3347**		OEM 1909101 Avvitabile H 180 mm - Ø 109 mm
	10748 FILTRO NAFTA **FDFF5135**		OEM 1930010 Avvitabile H 160 mm - Ø 84 mm
	10757 FILTRO IDRAULICO **FDHF7569**		OEM 1909130 Avvitabile H 180 mm - Ø 110 mm
	10810 CARTUCCIA ARIA **FDAF437KM**		OEM 1909139 Cartuccia filtro aria H 290 mm - Ø 133 mm
	11728 CARTUCCIA ARIA **FDAF1966**		OEM Cartuccia interna (di sicurezza) Ø79-Ø65 mm H 256 per filtro 10810
60.75 VIGNETO 60.75 STEERING 0 - MATIC 70.75C 70.75 STEERING 0 - MATIC 70.75 MONTAGNA	**10465** FILTRO OLIO **FDLF3347**		OEM 1909101 Avvitabile H 180 mm - Ø 109 mm
	10070 FILTRO NAFTA **FDFF167A**		OEM 1909100 Immerso H 71 mm - Ø 87 mm
	10757 FILTRO IDRAULICO **FDHF7569**		OEM 1909130 Avvitabile H 180 mm - Ø 110 mm
65.90 - A65.90 - 80.66 - 80.88	**10465** FILTRO OLIO **FDLF3347**		OEM 1909101 Avvitabile H 180 mm - Ø 109 mm
	10748 FILTRO NAFTA **FDFF5135**		OEM 1930010 Avvitabile H 160 mm - Ø 84 mm
70.66 DT 80.66 65.46 65.66 70.65 MONTAGNA	**10465** FILTRO OLIO **FDLF3347**		OEM 1909101 Avvitabile H 180 mm - Ø 109 mm
	10070 FILTRO NAFTA **FDFF167A**		OEM 1909100 Immerso H 71 mm - Ø 87 mm
(segue)	**10757** FILTRO IDRAULICO **FDHF7569**		OEM 1909130 Avvitabile H 180 mm - Ø 110 mm

MARCA E MODELLO	ARTICOLO E DESCRIZIONE	DISEGNO	OEM E MISURE
segue FIAT - OM			
70.66 DT 80.66 65.46 65.66 70.65 MONTAGNA	**10810** CARTUCCIA ARIA **FDAF437KM**		OEM 1909139 Cartuccia filtro aria H 290 mm - Ø 133 mm
	11728 CARTUCCIA ARIA **FDAF1966**		OEM Cartuccia interna (di sicurezza) Ø79-Ø65 mm H 256 per filtro 10810
70.90 - 70.90DT 80.90 - 80.90DT	**10465** FILTRO OLIO **FDLF3347**		OEM 1909101 Avvitabile H 180 mm - Ø 109 mm
	10070 FILTRO NAFTA **FDFF167A**		OEM 1909100 Immerso H 71 mm - Ø 87 mm
	10757 FILTRO IDRAULICO **FDHF7569**		OEM 1909130 Avvitabile Per sollevatore H 180 mm - Ø 110 mm
	10812 CARTUCCIA ARIA **FDAF4165**		OEM 1909117 Cartuccia interna (di sicurezza) H 306 mm - Ø 85 mm
72.93 - 72.93DT 72.94 - 72.94DT	**10465** FILTRO OLIO **FDLF3347**		OEM 1909101 Avvitabile H 180 mm - Ø 109 mm
	10748 FILTRO NAFTA **FDFF5135**		OEM 1930010 Avvitabile H 160 mm - Ø 84 mm
	10757 FILTRO IDRAULICO **FDHF7569**		OEM 1909130 Avvitabile H 180 mm - Ø 110 mm
85.55 95.55	**10465** FILTRO OLIO **FDLF3347**		OEM 1909101 Avvitabile H 180 mm - Ø 109 mm
	10070 FILTRO NAFTA **FDFF167A**		OEM 1909100 Immerso H 71 mm - Ø 87 mm
	10763 FILTRO IDRAULICO **FDHF6268**		OEM 1909106 Immerso Per sollevatore H 209 mm - Ø 85 mm
	10811 CARTUCCIA ARIA **FDAF4164K**		OEM 1909116 Cartuccia esterna H 339 mm - Ø 155 mm dal 12/85
	10812 CARTUCCIA ARIA **FDAF4165**		OEM 1909117 Cartuccia interna (di sicurezza) H 306 mm - Ø 85 mm

Gli articoli qui descritti, prodotti da e/o per conto di CERMAG, sono da intendersi adattabili, quindi non originali, ai marchi indicati secondo REG. CE 1400/2002
All items described here, produced by and/or on behalf of CERMAG, are to be understood as adaptable, therefore not original, to the brands indicated according to REG. EC 1400/2002

segue FILTRI
FILTRES - FILTERS - FILTER - FILTROS

MARCA E MODELLO	ARTICOLO E DESCRIZIONE	DISEGNO	OEM E MISURE
segue FIAT - OM			
80.75 STEERING - O - MATIC	**10465** FILTRO OLIO **FDLF3347**		OEM 1909101 Avvitabile H 180 mm - Ø 109 mm
	10070 FILTRO NAFTA **FDFF167A**		OEM 1909100 Immerso H 71 mm - Ø 87 mm
	10757 FILTRO IDRAULICO **FDHF7569**		OEM 1909130 Avvitabile H 180 mm - Ø 110 mm
	10810 CARTUCCIA ARIA **FDAF437KM**		OEM 1909139 Cartuccia filtro aria H 290 mm - Ø 133 mm
	11728 CARTUCCIA ARIA **FDAF1966**		OEM Cartuccia interna (di sicurezza) Ø79-Ø65 mm H 256 per filtro 10810
	10813 CARTUCCIA ARIA **FDAF4994**		OEM 1930175 Cartuccia interna (sicurezza) H 314 mm - Ø 116 mm
85.55 95.55	**10467** FILTRO OLIO		OEM 1909102 Avvitabile H 145 mm - Ø 109 mm
	10748 FILTRO NAFTA **FDFF5135**		OEM 1930010 Avvitabile H 160 mm - Ø 84 mm
	10811 CARTUCCIA ARIA **FDAF4164K**		OEM 1909116 Cartuccia esterna H 339 mm - Ø 155 mm
	10812 CARTUCCIA ARIA **FDAF4165**		OEM 1909117 Cartuccia interna (di sicurezza) H 306 mm - Ø 85 mm
90.90 90.90 DT 100.90 DT 110.90 DT	**10467** FILTRO OLIO		OEM 1909102 Avvitabile H 145 mm - Ø 109 mm
	10748 FILTRO NAFTA **FDFF5135**		OEM 1930010 Avvitabile H 160 mm - Ø 84 mm
	10757 FILTRO IDRAULICO **FDHF7569**		OEM 1909130 Avvitabile H 180 mm - Ø 110 mm
	10812 CARTUCCIA ARIA **FDAF4165**		OEM 1909117 Cartuccia interna (di sicurezza) H 306 mm - Ø 85 mm
	10811 CARTUCCIA ARIA **FDAF4164K**		OEM 1909116 Cartuccia esterna H 339 mm - Ø 155 mm

MARCA E MODELLO	ARTICOLO E DESCRIZIONE	DISEGNO	OEM E MISURE
segue FIAT - OM			
90.90 90.90 DT 100.90 DT 110.90 DT	**12223** CARTUCCIA ARIA INTERNA **FDAF25558**		OEM 1930590 H 345 mm Ø 90 mm
	12222 CARTUCCIA ARIA ESTERNA **FDAF25292**		OEM 1930589 H 350 mm Ø 165 mm
115.90 115.90 DT 130.90	**12224** FILTRO OLIO **FDLF3481**		OEM 1930213 Avvitabile H 145 mm - Ø 110 mm
	10070 FILTRO NAFTA **FDFF167A**		OEM 1909100 Immerso H 71 mm - Ø 87 mm
	10757 FILTRO IDRAULICO **FDHF7569**		OEM 1909130 Avvitabile H 180 mm - Ø 110 mm
	12416 CARTUCCIA ARIA ESTERNA **FDAF25057**		OEM 1930349 1930174 H 335 mm - Ø 255 mm
	10813 CARTUCCIA ARIA **FDAF4994**		OEM 1930175 Cartuccia interna (sicurezza) H 314 mm - Ø 116 mm
130.90 DT - 140.90 - 140.90 DT TURBO 140.90 TURBO	**10748** FILTRO NAFTA **FDFF5135**		OEM 1930010 Avvitabile H 160 mm - Ø 84 mm
	10757 FILTRO IDRAULICO **FDHF7569**		OEM 1909130 Avvitabile Per sollevatore H 180 mm - Ø 110 mm
	12416 CARTUCCIA ARIA ESTERNA **FDAF25057**		OEM 1930349 1930174 H 335 mm - Ø 255 mm
	10813 CARTUCCIA ARIA **FDAF4994**		OEM 1930175 Cartuccia interna (sicurezza) H 314 mm - Ø 116 mm
	12224 FILTRO OLIO **FDLF3481**		OEM 1930213 Avvitabile H 145 mm - Ø 110 mm

segue FILTRI
FILTRES - FILTERS - FILTER - FILTROS

MARCA E MODELLO	ARTICOLO E DESCRIZIONE	DISEGNO	OEM E MISURE
segue FIAT - OM			
160.55 180.55	**10804** FILTRO OLIO **FDLF3346**		OEM 1909137- 1930544 Avvitabile H 231 mm - Ø 110 mm
	10802 FILTRO NAFTA **FDFF5064**		OEM 1909107 Immerso 1° Filtraggio H 189 mm - Ø 94 mm
	10462 FILTRO NAFTA **FDFF5039**		OEM 1909103 Avvitabile H 183 mm - Ø 109 mm
	10757 FILTRO IDRAULICO **FDHF7569**		OEM 1909130 Avvitabile 1° Filtraggio H 180 mm - Ø 110 mm
160.90 - 180.90 - 160.90 DT TURBO 180.90 DT TURBO 180.55 TURBO HYDRODRIVE	**10804** FILTRO OLIO **FDLF3346**		OEM 1901604- 1930544 Avvitabile H 231 mm - Ø 110 mm
	10802 FILTRO NAFTA **FDFF5064**		OEM 1909107 Immerso 1° Filtraggio H 189 mm - Ø 94 mm
	10462 FILTRO NAFTA **FDFF5039**		OEM 1909103 Avvitabile 2° Filtraggio H 183 mm - Ø 109 mm
	10757 FILTRO IDRAULICO **FDHF7569**		OEM 1909130 Avvitabile Per sollevatore H 180 mm - Ø 110 mm
	12416 CARTUCCIA ARIA ESTERNA **FDAF25057**		OEM 1930349 1930174 H 335 mm - Ø 255 mm
	10813 CARTUCCIA ARIA **FDAF4994**		OEM 1930175 Cartuccia interna (sicurezza) H 314 mm - Ø 116 mm

MARCA E MODELLO	ARTICOLO E DESCRIZIONE	DISEGNO	OEM E MISURE
segue FIAT - OM			
SERIE L L60 L65 L75 L85 L95	**10467** FILTRO OLIO		OEM 1909102 Avvitabile H 145 mm Ø 85 mm
	10748 FILTRO NAFTA **FDFF5135**		OEM 1930010- 87800220 Avvitabile H 160 mm Ø 84 mm
	12248 FILTRO IDRAULICO **FDHF6547**		OEM 85802793 Avvitabile H 290 mm Ø 120 mm
	12249 FILTRO IDRAULICO **FDHF28833**		OEM 1930986 Avvitabile H 175 mm Ø 110 mm
PER MODELLI: L60 L65 L75	**12233** CARTUCCIA ARIA INTERNA **FDAF25484**		OEM 1930588 H 320 mm Ø 80 mm
	12234 CARTUCCIA ARIA ESTERNA **FDAF25291**		OEM 1930587 H 330 mm Ø 140 mm
	12246 CARTUCCIA ARIA INTERNA **FDAF4983**		OEM 1930537 Autopulente H 307 mm Ø 70 mm
	12247 CARTUCCIA ARIA ESTERNA **FDAF25002M**		OEM 1930536 Autopulente H 355 mm Ø 135 mm
PER MODELLI: L85 L95	**12223** CARTUCCIA ARIA INTERNA **FDAF25558**		OEM 1930590 H 345 mm Ø 90 mm
	12222 CARTUCCIA ARIA ESTERNA **FDAF25292**		OEM 1930589 H 350 mm Ø 165 mm
	10812 CARTUCCIA ARIA INTERNA **FDAF4165**		OEM 1930825 Autopulente H 310 mm Ø 85 mm
	12243 CARTUCCIA ARIA ESTERNA **FDAF25342**		OEM 1930605 Autopulente H 345 mm Ø 160 mm

Gli articoli qui descritti, prodotti da e/o per conto di CERMAG, sono da intendersi adattabili, quindi non originali, ai marchi indicati secondo REG. CE 1400/2002
All items described here, produced by and/or on behalf of CERMAG, are to be understood as adaptable, therefore not original, to the brands indicated according to REG. EC 1400/2002

segue FILTRI
FILTRES - FILTERS - FILTER - FILTROS

MARCA E MODELLO	ARTICOLO E DESCRIZIONE	DISEGNO	OEM E MISURE
segue FIAT - OM			
TN65F TN75F TN90F	**12235** FILTRO OLIO **FDLF17483**		OEM 1931018 Avvitabile H 115 mm Ø 110 mm
	10748 FILTRO NAFTA **FDFF5135**		OEM 1930010- 87800220 Avvitabile H 160 mm Ø 84 mm
	12236 FILTRO IDRAULICO		OEM 5174044 - 47131194 - 84257511 Avvitabile H 170 mm Ø 140 mm
PER MODELLI: TN65F TN75F	**12233** CARTUCCIA ARIA INTERNA **FDAF25484**		OEM 1930588 H 320 mm Ø 80 mm
	12234 CARTUCCIA ARIA ESTERNA **FDAF25291**		OEM 1930587 H 330 mm Ø 140 mm
PER MODELLI: TN65F TN75F	**10812** CARTUCCIA ARIA **FDAF4165**		OEM 1909117 - 1930825 H 306 mm Ø 85 mm
	12237 CARTUCCIA ARIA ESTERNA **FDAF25348K**		OEM 1931027 - 1930824-87342507 H 350 mm Ø 160 mm
TS80 TS90 TS100 TS110	**12218** FILTRO OLIO **FDLF4017**		OEM 81879134 Avvitabile H 180 mm Ø 96 mm
	10748 FILTRO NAFTA **FDFF5135**		OEM 87800220 Avvitabile H 160 mm Ø 84 mm
	12220 FILTRO IDRAULICO **FDHF6553**		OEM 81863799 Avvitabile H 240 mm Ø 98 mm
	12240 FILTRO IDRAULICO **FDHF6188**		OEM 81863229 Avvitabile H 160 mm Ø 97 mm
	12241 FILTRO IDRAULICO **FDHF28881**		OEM 81869132 Avvitabile H 200 mm Ø 97 mm

(segue)

MARCA E MODELLO	ARTICOLO E DESCRIZIONE	DISEGNO	OEM E MISURE
segue FIAT - OM			
TS80 TS90 TS100 TS110	**12227** FILTRO IDRAULICO **FDHF28885**		OEM 82005016 - 84248043 Avvitabile H 245 mm - Ø 136 mm
	12228 CARTUCCIA ARIA INTERNA **FDAF25303**		OEM 82008601 Avvitabile H 295 mm Ø 91 mm
	12229 CARTUCCIA ARIA ESTERNA **FDAF25302**		OEM 82011402 - 82008600 H 345 mm Ø 190 mm
WINNER F100 F110 F115 F120	**10467** FILTRO IDRAULICO		OEM 1909102 Avvitabile H 145 mm Ø 85 mm
	10748 FILTRO NAFTA **FDFF5135**		OEM 1930010- 87800220 Avvitabile H 160 mm - Ø 84 mm
	12221 FILTRO IDRAULICO **FDHF28914**		OEM 1930882 Immerso H 220 mm Ø 102 mm
	12223 CARTUCCIA ARIA INTERNA **FDAF25558**		OEM 1930590 H 345 mm Ø 90 mm
	12222 CARTUCCIA ARIA ESTERNA **FDAF25292**		OEM 1930589 H 350 mm Ø 165 mm
	12242 CARTUCCIA ARIA INTERNA **FDAF25978**		OEM 1930825 Autopulente H 310 mm Ø 85 mm
	12243 CARTUCCIA ARIA ESTERNA **FDAF25342**		OEM 1930605 Autopulente H 345 mm Ø 160 mm
WINNER F130 F140	**12224** FILTRO OLIO **FDLF3481**		OEM 1930213 Avvitabile H 145 mm Ø 110 mm
	10748 FILTRO NAFTA **FDFF5135**		OEM 87800220 1930010 - Avvitabile H 160 mm Ø 84 mm
	12221 FILTRO IDRAULICO **FDHF28914**		OEM 1930882 Immerso H 220 mm Ø 102 mm
	12225 CARTUCCIA ARIA INTERNA **FDAF4589**		OEM 1930790 H 385 mm Ø 117 mm
	12226 CARTUCCIA ARIA ESTERNA **FDAF4894KM**		OEM 1930603 H 430 mm Ø 205 mm

Gli articoli qui descritti, prodotti da e/o per conto di CERMAG, sono da intendersi adattabili, quindi non originali, ai marchi indicati secondo REG. CE 1400/2002
All items described here, produced by and/or on behalf of CERMAG, are to be understood as adaptable, therefore not original, to the brands indicated according to REG. EC 1400/2002

segue FILTRI
FILTRES - FILTERS - FILTER - FILTROS

MARCA E MODELLO	ARTICOLO E DESCRIZIONE	DISEGNO	OEM E MISURE
segue FIAT - OM			
SERIE M M100 M115 M135 M160	**12218** FILTRO OLIO **FDLF4017**		OEM 81879134 Avvitabile H 180 mm Ø 96 mm
	12244 FILTRO NAFTA **FDFS19525**		OEM 87840590 Avvitabile H 185 mm Ø 85 mm
	12250 FILTRO DECANTATORE **FDFS19814**		OEM 87840591 Attacco rapido H 125 mm Ø 80 mm
	12227 FILTRO IDRAULICO **FDHF28885**		OEM 82005016 - 84248043 Avvitabile H 245 mm Ø 136 mm
	12220 FILTRO IDRAULICO **FDHF6553**		OEM 81863799 Avvitabile H 240 mm Ø 98 mm
	12221 FILTRO IDRAULICO **FDHF28914**		OEM 1930882 Immerso H 220 mm Ø 102 mm
PER MODELLI M100 M115	**12228** CARTUCCIA ARIA INTERNA **FDAF25303**		OEM 82008601 H 295 mm Ø 91 mm
	12229 CARTUCCIA ARIA ESTERNA **FDAF25302**		OEM 82008600 - 82011402 H 345 mm Ø 190 mm
PER MODELLI M135 M160	**12230** CARTUCCIA ARIA INTERNA **FDAF25457**		OEM 82008607 H 395 mm Ø 120 mm
	12231 CARTUCCIA ARIA ESTERNA **FDAF25371**		OEM 82008606 H 400 mm Ø 215 mm

MARCA E MODELLO	ARTICOLO E DESCRIZIONE	DISEGNO	OEM E MISURE
segue FIAT - OM			
SERIE G G170 G190 G210 G240	**12218** FILTRO OLIO **FDLF4017**		OEM 81879134 Avvitabile H 180 mm Ø 96 mm
	12219 FILTRO NAFTA **FDFS19687**		OEM 87840136 Avvitabile H 130 mm Ø 108 mm
	12220 FILTRO IDRAULICO **FDHF6553**		OEM 81863799 Avvitabile H 240 mm Ø 98 mm
	12238 CARTUCCIA ARIA INTERNA **FDAF25336**		OEM 89846495 H 380 mm Ø 150 mm
	12239 CARTUCCIA ARIA ESTERNA **FDAF25368**		OEM 89846494 Avvitabile H 408 mm Ø 252 mm
T7030 T7040 T7050 T7060	**12729** FILTRO IDRAULICO		OEM 47132992 H 110 mm Ø 82 mm in alto Ø 60 mm in basso
	FDLF16117 FILTRO OLIO		OEM 84228488 H 171 mm Ø 95 mm O.R. 108x3
	FDAD27750 new FILTRO ESSICATORE IMPIANTO FRENATURA AD ARIA		OEM 87638772 H 165 mm - Ø 140 mm M39x1,5
FIAT HITACHI escavatori EX135W/165W/215W FB 110/FB2000 FH 90W/FH 95W	**12705** FILTRO OLIO **FDHF7919**		OEM 71448723 H 68,50 mm Ø 55 mm est. in fondo Ø 26,5 mm int. in fondo
KOBELCO CASE CX35 - CX39 Movimento terra	**12722** FILTRO IDRAULICO **FDHF6686**		OEM 72284848 H 110 mm Ø 82 mm O.R. 108x3

Gli articoli qui descritti, prodotti da e/o per conto di CERMAG, sono da intendersi adattabili, quindi non originali, ai marchi indicati secondo REG. CE 1400/2002
All items described here, produced by and/or on behalf of CERMAG, are to be understood as adaptable, therefore not original, to the brands indicated according to REG. EC 1400/2002

segue FILTRI
FILTRES - FILTERS - FILTER - FILTROS

MARCA E MODELLO	ARTICOLO E DESCRIZIONE	DISEGNO	OEM E MISURE
FORD TRATTORI			
2000 - 5000 - 5500	**10764** FILTRO OLIO **FDLF3313**		OEM A710X 6714CA Avvitabile H 140 mm - Ø 97 mm
	10471 FILTRO OLIO **FDLF580**		OEM C7NN 6714A Avvitabile H 113 mm - Ø 109 mm
	10070 FILTRO NAFTA **FDFF167A**		OEM C5NE 9176A Immerso H 71 mm - Ø 87 mm
	10820 CARTUCCIA ARIA **FDAF492**		OEM C5NE 9A641A Cartuccia esterna H 275 mm - Ø 114 mm
2120	**10471** FILTRO OLIO **FDLF580**		OEM C7NN 6714A Avvitabile H 113 mm - Ø 109 mm
	10070 FILTRO NAFTA **FDFF167A**		OEM C5NE 9716A Immerso H 71 mm - Ø 87 mm
3000 - 3400 - 3500 - 4000 - 4010 - 4400 - 4500	**10471** FILTRO OLIO **FDLF580**		OEM C7NN 6714A Avvitabile H 113 mm - Ø 109 mm
	10070 FILTRO NAFTA **FDFF167A**		OEM C5NE 9176A Immerso H 71 mm - Ø 87 mm
	10820 CARTUCCIA ARIA **FDAF492**		OEM C5NE 9A641A Cartuccia esterna H 275 mm - Ø 114 mm
4100 - 4140 - 4190 - 4200 - 4600 - 5550	**10471** FILTRO OLIO **FDLF580**		OEM C7NN 6714A Avvitabile H 113 mm - Ø 109 mm
	10070 FILTRO NAFTA **FDFF167A**		OEM C5NE 9176A Immerso H 71 mm - Ø 87 mm
5600 - 5700 - 6600 - 6700	**10471** FILTRO OLIO **FDLF580**		OEM C7NN 6714A Avvitabile H 113 mm - Ø 109 mm
	10070 FILTRO NAFTA **FDFF167A**		OEM C5NE 9176A Immerso H 71 mm - Ø 87 mm
	10821 CARTUCCIA ARIA **FDAF1641**		OEM D1NN9601A Cartuccia esterna H 394 mm - Ø 168 mm
	10822 CARTUCCIA ARIA		OEM DINN-9R500-AB Cartuccia interna (sicurezza) H 351 mm - Ø 94 mm

MARCA E MODELLO	ARTICOLO E DESCRIZIONE	DISEGNO	OEM E MISURE
segue FORD TRATTORI			
5610 - 5710 - 6610 - 6610 SERIES II 6710 - 6710 SERIES II	**10764** FILTRO OLIO **FDLF3313**		OEM A710X 6714CA Avvitabile H 140 mm - Ø 97 mm
	10471 FILTRO OLIO **FDLF580**		OEM C7NN 6714A Avvitabile H 113 mm - Ø 109 mm
	10070 FILTRO NAFTA **FDFF167A**		OEM C5NE 9176A Immerso H 71 mm - Ø 87 mm
	10821 CARTUCCIA ARIA **FDAF1641**		OEM D1NN9601A Cartuccia esterna H 394 mm - Ø 168 mm
	10822 CARTUCCIA ARIA		OEM DINN-9R500-AB Cartuccia interna (sicurezza) H 351 mm - Ø 94 mm
6000	**10471** FILTRO OLIO **FDLF580**		OEM C7NN 6714A Avvitabile H 113 mm - Ø 109 mm
	10070 FILTRO NAFTA **FDFF167A**		OEM C5NE 9176A Immerso H 71 mm - Ø 87 mm
	10789 FILTRO NAFTA **FDFF109**		OEM CONN-9155-B Immerso H 100 mm - Ø 82 mm
	10820 CARTUCCIA ARIA **FDAF492**		OEM C5NE 9A641A Cartuccia esterna H 275 mm - Ø 114 mm
7000 - 7500 - 7600 - 7700 - 7610 - 7610 SERIES II 7710 - 7710 SERIES II	**10687** FILTRO OLIO **FDLF699**		OEM D2NN-6714C Avvitabile H 179 mm - Ø 97 mm
	10471 FILTRO OLIO **FDLF580**		OEM C7NN 6714A Avvitabile H 113 mm - Ø 109 mm
	10070 FILTRO NAFTA **FDFF167A**		OEM C5NE 9176A Immerso H 71 mm - Ø 87 mm
	10821 CARTUCCIA ARIA **FDAF1641**		OEM CD1NN9601A Cartuccia esterna H 394 mm - Ø 168 mm
	10822 CARTUCCIA ARIA		OEM DINN-9R500-AB Cartuccia interna (sicurezza) H 351 mm - Ø 94 mm

Gli articoli qui descritti, prodotti da e/o per conto di CERMAG, sono da intendersi adattabili, quindi non originali, ai marchi indicati secondo REG. CE 1400/2002
All items described here, produced by and/or on behalf of CERMAG, are to be understood as adaptable, therefore not original, to the brands indicated according to REG. EC 1400/2002

segue FILTRI
FILTRES - FILTERS - FILTER - FILTROS

MARCA E MODELLO	ARTICOLO E DESCRIZIONE	DISEGNO	OEM E MISURE
segue FORD TRATTORI			
7910	**10070** FILTRO NAFTA **FDFF167A**		OEM C5NE 9176A Immerso H 71 mm - Ø 87 mm
	10758 FILTRO NAFTA **FDFF4052A**		OEM D8NN9176AA Immerso H 112 mm - Ø 87 mm
	10821 CARTUCCIA ARIA **FDAF1641**		OEM D1NN9601A Cartuccia esterna H 394 mm - Ø 168 mm
	10822 CARTUCCIA ARIA		OEM DINN-9R500-AB Cartuccia interna (sicurezza) H 351 mm - Ø 94 mm
8210	**10764** FILTRO OLIO **FDLF3313**		OEM A710X-6714BA Avvitabile H 140 mm - Ø 97 mm
	10758 FILTRO NAFTA **FDFF4052A**		OEM D8NN9176AA Immerso H 112 mm - Ø 87 mm
	10821 CARTUCCIA ARIA **FDAF1641**		OEM D1NN9601A Cartuccia esterna H 394 mm - Ø 168 mm
	10822 CARTUCCIA ARIA		OEM DINN-9R500-AB Cartuccia interna (sicurezza) H 351 mm - Ø 94 mm
TW 5 - TW 10	**10758** FILTRO NAFTA **FDFF4052A**		OEM D8NN9176AA Immerso H 112 mm - Ø 87 mm
	10821 CARTUCCIA ARIA **FDAF1641**		OEM D1NN9601A Cartuccia esterna H 394 mm - Ø 168 mm
	10822 CARTUCCIA ARIA		OEM DINN-9R500-AB Cartuccia interna (sicurezza) H 351 mm - Ø 94 mm
TW 15 - TW 20 - TW 25 - TW 30 - TW 35	**10758** FILTRO NAFTA **FDFF4052A**		OEM D8NN9176AA Immerso H 112 mm - Ø 87 mm
TW 24	**10070** FILTRO NAFTA **FDFF167A**		OEM C5NE 9176A Immerso H 71 mm - Ø 87 mm
	10758 FILTRO NAFTA **FDFF4052A**		OEM D8NN9176AA Immerso H 112 mm - Ø 87 mm

MARCA E MODELLO	ARTICOLO E DESCRIZIONE	DISEGNO	OEM E MISURE
segue FORD TRATTORI			
FORD DEXTA 32 (Mot. PERKINS P3/144)	**10127** FILTRO OLIO **FDLF596**		OEM A730X 6731T1A Immerso H 116 mm - Ø 70 mm
FORD DEXTA - SUPER DEXTA 2000	**10823** FILTRO OLIO **FDLF594**		OEM A730X 6744A1A Immerso H 154 mm - Ø 70 mm
	10127 FILTRO OLIO **FDLF596**		OEM A730X 6731T1A Immerso H 116 mm - Ø 70 mm
FORD DEXTA - SUPER DEXTA 2000 - 3000	**10127** FILTRO OLIO **FDLF596**		OEM A730X 6731T1A Immerso H 116 mm - Ø 70 mm
	10070 FILTRO NAFTA **FDFF167A**		OEM C5NE 9176A Immerso H 71 mm - Ø 87 mm
	10820 CARTUCCIA ARIA **FDAF492**		OEM C5NE 9A641A Cartuccia esterna H 275 mm - Ø 114 mm
FORD SUPER MAJOR 5000	**10127** FILTRO OLIO **FDLF596**		OEM A730X 6731T1A Immerso H 116 mm - Ø 70 mm
FORD MAJOR 4000 - 5000 PETROL	**10820** CARTUCCIA ARIA **FDAF492**		OEM C5NE 9A641A Cartuccia esternia H 275 mm - Ø 114 mm
FORD MAJOR 4000 - 5000 DIESEL	**10070** FILTRO NAFTA **FDFF167A**		OEM C5NE 9176A Immerso H 71 mm - Ø 87 mm
GOLDONI			
GOLDONI GARDEN IDRO 1800 - 2000 (Motore KOLER)	**10544** FILTRO OLIO **FDLF3338**		OEM Avvitabile H 94 mm - Ø 78 mm
UNIVERSAL 224 (Motore SLANZI DVA 920)	**10434** FILTRO OLIO		OEM 06340478 Avvitabile H 108 mm - Ø 55 mm
	10068 FILTRO NAFTA		OEM 2175066 - 2175186 Avvitabile H 108 mm - Ø 55 mm
UNIVERSAL 230 (Motori LOMBARDINI LDA 672)	**10545** FILTRO OLIO		OEM Immerso H 82 mm - Ø 70 mm
	10069 FILTRO NAFTA **FDFF146**		OEM Immerso H 113 mm - Ø 63 mm

Gli articoli qui descritti, prodotti da e/o per conto di CERMAG, sono da intendersi adattabili, quindi non originali, ai marchi indicati secondo REG. CE 1400/2002
All items described here, produced by and/or on behalf of CERMAG, are to be understood as adaptable, therefore not original, to the brands indicated according to REG. EC 1400/2002

segue FILTRI
FILTRES - FILTERS - FILTER - FILTROS

MARCA E MODELLO	ARTICOLO E DESCRIZIONE	DISEGNO	OEM E MISURE
segue GOLDONI			
UNIVERSAL 236 (Motore SLANZI DVA 1550)	**10071** FILTRO OLIO **FDLF3678**		OEM Avvitabile H 74 mm - Ø 78 mm
	12869 FILTRO OLIO		OEM 00004460 H 145 mm - Ø 60 mm
	10100 FILTRO NAFTA **FDFF5040**		OEM 02175197 - 06340454 Avvitabile H 78 mm - Ø 78 mm
UNIVERSAL 240 TRATTRICE 1040 TRANSCAR 40 (Motore SLANZI DVA 1750)	**10549** FILTRO OLIO		OEM Immerso H 186 mm - Ø 68 mm
	10070 FILTRO NAFTA **FDFF167A**		OEM0 06340241 Immerso H 71 mm - Ø 87 mm
SERIE 926 926 RS/DT (Motore SLANZI DVA 1030)	**10434** FILTRO OLIO		OEM 06340478 Avvitabile H 108 mm - Ø 55 mm
	10070 FILTRO NAFTA **FDFF167A**		OEM 06340241 Immerso H 71 mm - Ø 87 mm
	12869 FILTRO OLIO		OEM 00004460 H 145 mm - Ø 60 mm
	10068 FILTRO NAFTA		OEM 2175066 - 2175186 Avvitabile H 108 mm - Ø 55 mm
	10853 CARTUCCIA ARIA		OEM Cartuccia filtro aria a secco H 208 mm - Ø 90 mm
SERIE 933 RS/DT (Mot. LOMBARDINI LDA 914)	**10544** FILTRO OLIO **FDLF3338**		OEM Avvitabile H 94 mm - Ø 78 mm
	10063 FILTRO NAFTA **FDFF5281**		OEM Immerso H 50 mm - Ø 48 mm Senza guarnizione Art. 12976
	13330 COPERCHIO FILTRO		Coperchio per 10063
	10064 FILTRO NAFTA **FDFF5052**		OEM 06340451 Avvitabile H 115 mm - Ø 84 mm
TRANSCAR 30 - 30RS (Motore SLANZI DVA 1200) (segue)	**10434** FILTRO OLIO		OEM 06340478 Avvitabile H 108 mm - Ø 55 mm
	10756 FILTRO OLIO		OEM 00015900 H 124 mm - Ø 45 mm

MARCA E MODELLO	ARTICOLO E DESCRIZIONE	DISEGNO	OEM E MISURE
segue GOLDONI			
TRANSCAR 30 - 30RS (Motore SLANZI DVA 1200)	**10070** FILTRO NAFTA **FDFF167A**		OEM 06340241 Immerso H 71 mm - Ø 87 mm
	10068 FILTRO NAFTA		OEM 2175066 - 2175186 Avvitabile H 108 mm - Ø 55 mm
SERIE 3050 - SERIE 3060 VIGNERON TURBO (Mot. VM HR394 HP - HR 394 HPT)	**10463** FILTRO OLIO		OEM 06340239 Avvitabile H 71 mm - Ø 97 mm
	10469 FILTRO OLIO **FDLF3378**		OEM Avvitabile H 97 mm - Ø 95 mm
	10070 FILTRO NAFTA **FDFF167A**		OEM 06340241 Immerso H 71 mm - Ø 87 mm
TRATTRICE 1055 - TRANSCAR 55 - 60 - MOTORE VM HR394	**10072** FILTRO OLIO **FDLF785**		OEM 06340450 Avvitabile H 123 mm - Ø 78 mm
	10070 FILTRO NAFTA **FDFF167A**		OEM 06340241 Immerso H 71 mm - Ø 87 mm
	11726 CARTUCCIA ARIA **FDAF435KM**		OEM 06340310 Cartuccia filtro aria H 262 mm - Ø 105 mm
COMPACT 614 COMPACT 602 604 - C 45 (Motore LOMBARDINI LDA 933 - 5LD 825.3)	**10072** FILTRO OLIO **FDLF785**		OEM 06340450 Avvitabile H 123 mm - Ø 78 mm
	10064 FILTRO NAFTA **FDFF5052**		OEM 06340451 Avvitabile H 115 mm - Ø 84 mm
	11726 CARTUCCIA ARIA **FDAF435KM**		OEM 06340310 Cartuccia filtro aria H 262 mm - Ø 105 mm
	12882 CARTUCCIA ARIA INTERNA		OEM 06340317 Cartuccia filtro aria H 245 mm - Ø 62 mm
IDEA 20 Motore PERKINS 103.12	**12131** FILTRO OLIO **FDLF3708**		OEM 06340398 - 140516990 Avvitabile H 101 mm - Ø 76 mm
	12132 FILTRO NAFTA **FDFF5114**		OEM 06340397 - 130366120 Avvitabile H 88 mm - Ø 76 mm
IDEA 26 IDEA 30 Motore PERKINS 103.13 - 103.15	**10469** FILTRO OLIO **FDLF3378**		OEM 06340399 Avvitabile H 97 mm - Ø 95 mm
	12132 FILTRO NAFTA **FDFF5114**		OEM 06340397 - 130366120 Avvitabile H 88 mm - Ø 76 mm

segue FILTRI
FILTRES - FILTERS - FILTER - FILTROS

MARCA E MODELLO	ARTICOLO E DESCRIZIONE	DISEGNO	OEM E MISURE
segue GOLDONI			
IDEA 20 IDEA 26 IDEA 30	**12912** FILTRO ARIA		OEM 00027516 H 64 mm Øin.165mm-Øes.212mm
	11726 CARTUCCIA ARIA **FDAF435KM**		OEM 06340310 Cartuccia filtro aria H 262 mm - Ø 105 mm
	12871 FILTRO OLIO		OEM 00015806 H 200 mm - Ø 45 mm
IDEA 35 IDEA 37 IDEA 40	**12140** CARTUCCIA ARIA		OEM 06340366 Cartuccia filtro aria H 240 mm - Ø 155 mm
	12600 CARTUCCIA ARIA		OEM 06340421 Cartuccia interna (di sicurezza) per filtro 12140
	12871 FILTRO OLIO		OEM 00015806 H 200 mm - Ø 45 mm
	10744 FILTRO OLIO		OEM 2175104 - 2175280 - 06340452 Avvitabile H 122 mm - Ø 78 mm
	12922 FILTRO NAFTA **FDFF5052**		OEM 2175046 - 2175286 - 06340451 Avvitabile H 123 mm - Ø 77 mm
ASTER 35 ASTER 40 ASTER 45	**13342** CARTUCCIA ARIA		OEM 06340541 Cartuccia filtro aria H 296 mm - Ø 105 mm
	13343 CARTUCCIA ARIA		OEM 06340542 Cartuccia interna (di sicurezza) H286 mm Ø Est.59mm-Ø Int.41mm per filtro 13342
	12871 FILTRO OLIO		OEM 00015806 H 200 mm - Ø 45 mm
	10744 FILTRO OLIO		OEM 2175104 - 2175280 - 06340452 Avvitabile H 122 mm - Ø 78 mm
	12922 FILTRO NAFTA **FDFF5052**		OEM 2175046 - 2175286 - 06340451 Avvitabile H 123 mm - Ø 77 mm

MARCA E MODELLO	ARTICOLO E DESCRIZIONE	DISEGNO	OEM E MISURE
segue GOLDONI			
RONIN 40 RONIN 50	**13342** CARTUCCIA ARIA		OEM 06340541 Cartuccia filtro aria H 296 mm - Ø 105 mm
	13343 CARTUCCIA ARIA		OEM 06340542 Cartuccia interna (di sicurezza) H286 mm Ø Est.59mm-Ø Int.41mm per filtro 13342
	12121 FILTRO IDRAULICO **FDHF35307**		OEM 00059450 Filtro in linea H 144 mm - Ø 80 mm Tubo Ø 30 mm
	10744 FILTRO OLIO		OEM 2175104 - 2175280 - 06340452 Avvitabile H 122 mm - Ø 78 mm
	12922 FILTRO NAFTA **FDFF5052**		OEM 2175046 - 2175286 - 06340451 Avvitabile H 123 mm - Ø 77 mm
BOXTER 20 BOXTER 25	**12821** CARTUCCIA ARIA **FDAF25550**		OEM 06340582 Cartuccia filtro aria H 185 mm - Ø 85 mm
	12864 CARTUCCIA ARIA		OEM 06340583 Cartuccia interna (sicurezza) H 154 mm - Ø 46 mm
	10756 FILTRO OLIO		OEM 00015900 H 124 mm - Ø 45 mm
S80 PLUS TRANSCAR 80MR ARBOS 4050	**13344** CARTUCCIA ARIA		OEM 06340653 Cartuccia esterna H 328 mm Ø esterno 122 mm Ø interno 71 mm
	13345 CARTUCCIA ARIA		OEM 06340654 Cartuccia interna (di sicurezza) per filtro 13344 H 321 mm Ø esterno 78 mm Ø interno 52 mm
TRANSCAR 60 Motore VM D703L	**12135** FILTRO OLIO **FDLF3568**		OEM 06340240 VM 41152006 Avvitabile H 120 mm - Ø 75 mm
	10070 FILTRO NAFTA **FDFF167A**		OEM 06340241 VM 45310054 Immerso H 71 mm - Ø 87 mm
TRANSCAR 20 - 22 - 25 - 28 - 33 - 40 - 50 - 60	**12912** FILTRO ARIA		OEM 00027516 H 64 mm Øin.165mm-Øes.212mm
	12051 CARTUCCIA ARIA		OEM 2175.048 - 2H5118 cartuccia aria H 71 mm - Ø 165 mm

Gli articoli qui descritti, prodotti da e/o per conto di CERMAG, sono da intendersi adattabili, quindi non originali, ai marchi indicati secondo REG. CE 1400/2002
All items described here, produced by and/or on behalf of CERMAG, are to be understood as adaptable, therefore not original, to the brands indicated according to REG. EC 1400/2002

segue FILTRI
FILTRES - FILTERS - FILTER - FILTROS

MARCA E MODELLO	ARTICOLO E DESCRIZIONE	DISEGNO	OEM E MISURE
segue GOLDONI			
SERIE STAR 75	**10557** FILTRO OLIO **FDLF678**		OEM 00021712 Avvitabile H 141 mm - Ø 97
	12788 FILTRO NAFTA **FS19838**		OEM 0JRE60021 Bloccaggio a baionetta con ghiera H 114 mm - Ø 83 mm
	12881 FILTRO OLIO		OEM 00034706 H 91 mm - Ø 42 mm
	12872 FILTRO OLIO		OEM 00037832 H 310 mm - Ø 67 mm
	10764 FILTRO OLIO **FDLF3313**		OEM 06340476 Avvitabile H 140 mm - Ø 97 mm
	12873 FILTRO OLIO		OEM 06340422 H 114 mm - Ø 52 mm
	10070 FILTRO NAFTA **FDFF167A**		OEM 06340241 Immerso H 71 mm - Ø 87 mm
	12140 CARTUCCIA ARIA		OEM 06340366 Cartuccia filtro aria H 240 mm - Ø 155 mm
	12600 CARTUCCIA ARIA		OEM 06340421 Cartuccia interna (di sicurezza) per filtro 12140
SERIE 3070 3070 STAR (Motore VM HR494HP)	**12136** FILTRO OLIO		OEM 41152002A - 06340238 Avvitabile H 95 mm - Ø 95 mm
	10748 FILTRO NAFTA **FDFF5135**		OEM 5310071A - 06340242 Avvitabile H 160 mm - Ø 84 mm
COMPACT 652 654 (Motore SOFIM - 8141-I)	**10748** FILTRO NAFTA **FDFF5135**		OEM 5310071A - 06340242 Avvitabile H 160 mm - Ø 84 mm
	10810 CARTUCCIA ARIA **FDAF437KM**		OEM 06340316 Cartuccia filtro aria H 290 mm - Ø 133 mm
(segue)	**12224** FILTRO OLIO **FDLF3481**		OEM Avvitabile H 145 mm - Ø 110 mm

MARCA E MODELLO	ARTICOLO E DESCRIZIONE	DISEGNO	OEM E MISURE
segue GOLDONI			
COMPACT 652 654 (Motore SOFIM - 8141-I)	**11728** CARTUCCIA ARIA **FDAF1966**		OEM 06340327 Cartuccia interna (di sicurezza) Ø79-Ø65 mm H 256 per filtro 10810
	12930 CARTUCCIA ARIA		OEM 06340327 Cartuccia interna Ø67 mm H 256 **per filtro originale VIRGIS**
COMPACT 762 - 764 - 772 - 774 (Motore JOHN DEERE DF. G01 - DF. G03)	**10557** FILTRO OLIO **FDLF678**		OEM 00021712 Avvitabile H 141 mm - Ø 97 mm
	10818 FILTRO NAFTA **FDFF203**		OEM 00021450 Tipo box Altezza 80 mm Larghezza 94 mm Lunghezza 126 mm
	12871 FILTRO OLIO		OEM 00015806 H 200 mm - Ø 45 mm
	10766 CARTUCCIA ARIA **FDAF409K**		OEM 06340328 Cartuccia filtro aria H 315 - Ø 155 mm Solo per mod. 774
	12343 CARTUCCIA ARIA		OEM 06340329 Cartuccia interna (di sicurezza) H 290 mm - Ø 85 mm
CINGOLI C.60 (Motore VM SUN 310 5)	**10105** FILTRO OLIO **FDLF3315**		OEM Avvitabile H 140 mm - Ø 97 mm
	10070 FILTRO NAFTA **FDFF167A**		OEM 06340241 Immerso H 71 mm - Ø 87 mm
BASE 20 (Motore LOMBARDINI 121D 475/2)	**10063** FILTRO NAFTA **FDFF5281**		OEM Immerso H 50 mm - Ø 48 mm Senza guarnizione Art. 12976
	13330 COPERCHIO FILTRO		Coperchio per 10063
	10745 FILTRO OLIO		OEM 2175.107 06340453 Avvitabile H 60 mm - Ø 78 mm
MAXTER 60-70 (Motore D.703 LT)	**10070** FILTRO NAFTA **FDFF167A**		OEM 45310054A - 06340241 Immerso H 71 mm - Ø 87 mm
	12135 FILTRO OLIO **FDLF3568**		OEM 06340240 VM 41152006 Avvitabile H 120 mm - Ø 75 mm
	12871 FILTRO OLIO		OEM 00015806 H 200 mm - Ø 45 mm
(segue)	**10810** CARTUCCIA ARIA **FDAF437KM**		OEM 06340316 Cartuccia filtro aria H 290 mm - Ø 133 mm

segue FILTRI
FILTRES - FILTERS - FILTER - FILTROS

MARCA E MODELLO	ARTICOLO E DESCRIZIONE	DISEGNO	OEM E MISURE
segue GOLDONI			
MAXTER 60-70 (Motore D.703 LT)	**11728** CARTUCCIA ARIA **FDAF1966**		OEM 06340327 Cartuccia interna (di sicurezza) Ø79-Ø65 mm H 256 per filtro 10810
	12930 CARTUCCIA ARIA		OEM 06340327 Cartuccia interna Ø67 mm H 256 **per filtro originale VIRGIS**
	12873 FILTRO OLIO		OEM 06340422 H 114 mm - Ø 52 mm
	12140 CARTUCCIA ARIA		OEM 06340366 Cartuccia filtro aria H 240 mm - Ø 155 mm
	12881 FILTRO OLIO		OEM 00034706
	12600 CARTUCCIA ARIA		OEM 06340421 Cartuccia interna (di sicurezza) per filtro 12140
3050 STAR V 3050 STAR (Motore VM394H)	**10070** FILTRO NAFTA **FDFF167A**		OEM 06340241 45310054A Immerso H 71 mm - Ø 87 mm
	12871 FILTRO OLIO		OEM 00015806 H 200 mm - Ø 45 mm
	10463 FILTRO OLIO		OEM 41152005 - 06340238 Avvitabile H 71 mm - Ø 97 mm
	12872 FILTRO OLIO		OEM 00037832 H 310 mm - Ø 67 mm
	10810 CARTUCCIA ARIA **FDAF437KM**		OEM 06340316 Cartuccia filtro aria H 290 mm - Ø 133 mm
	11728 CARTUCCIA ARIA **FDAF1966**		OEM 06340327 Cartuccia interna (di sicurezza) Ø79-Ø65 mm H 256 per filtro 10810
	12930 CARTUCCIA ARIA		OEM 06340327 Cartuccia interna Ø67 mm H 256 **per filtro originale VIRGIS**
	12140 CARTUCCIA ARIA		OEM 06340366 Cartuccia filtro aria H 240 mm - Ø 155 mm
	12600 CARTUCCIA ARIA		OEM 06340421 Cartuccia interna (di sicurezza) per filtro 12140

MARCA E MODELLO	ARTICOLO E DESCRIZIONE	DISEGNO	OEM E MISURE
segue GOLDONI			
STAR 50 STAR 70 QUASAR (Motore D.703L - D.704L)	**10070** FILTRO NAFTA **FDFF167A**		OEM 06340241 45310054A Immerso H 71 mm - Ø 87 mm
	10748 FILTRO NAFTA **FDFF5135**		OEM 5310071A - 06340242 Avvitabile H 160 mm - Ø 84 mm
	12871 FILTRO OLIO		OEM 00015806 H 200 mm - Ø 45 mm
	12135 FILTRO OLIO **FDLF3568**		OEM 06340240 VM 41152006 Avvitabile H 120 mm - Ø 75 mm
	12881 FILTRO OLIO		OEM 00034706
	12872 FILTRO OLIO		OEM 00037832 H 310 mm - Ø 67 mm
	10810 CARTUCCIA ARIA **FDAF437KM**		OEM 06340316 Cartuccia filtro aria H 290 mm - Ø 133 mm
	11728 CARTUCCIA ARIA **FDAF1966**		OEM 06340327 Cartuccia interna (di sicurezza) Ø79-Ø65 mm H 256 per filtro 10810
	12930 CARTUCCIA ARIA		OEM 06340327 Cartuccia interna Ø67 mm H 256 **per filtro originale VIRGIS**
	12873 FILTRO OLIO		OEM 06340422 H 114 mm - Ø 52 mm
	12140 CARTUCCIA ARIA		OEM 06340366 Cartuccia filtro aria H 240 mm - Ø 155 mm
	12600 CARTUCCIA ARIA		OEM 06340421 Cartuccia interna (di sicurezza) per filtro 12140
STAR 3080 ENERGY 80 Q100 4100Q ARBOS	**12888** FILTRO ARIA ESTERNO		OEM 06340591
	12889 FILTRO ARIA INTERNO		OEM 06340592

Gli articoli qui descritti, prodotti da e/o per conto di CERMAG, sono da intendersi adattabili, quindi non originali, ai marchi indicati secondo REG. CE 1400/2002
All items described here, produced by and/or on behalf of CERMAG, are to be understood as adaptable, therefore not original, to the brands indicated according to REG. EC 1400/2002

segue FILTRI
FILTRES - FILTERS - FILTER - FILTROS

MARCA E MODELLO	ARTICOLO E DESCRIZIONE	DISEGNO	OEM E MISURE
HONDA			
MOTOZAPPA F510-F560	**12055** MASSA FILTRANTE ARIA	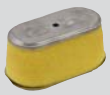	OEM 17210 - 734-003/505 Massa filtrante ovale H 57 mm - Ø 120/68 mm
GX140 - GX160 5HP OR	**12056** MASSA FILTRANTE ARIA		OEM 17210 - ZE1-821/822/505 Massa filtrante ovale H 70 mm - Ø 102/75 mm
GXV120 GXV140-GV150 GV200 3,5HP-4HP-5HP	**12057** MASSA FILTRANTE ARIA		OEM 17210-ZE6-003/505 17211-888-013/015/505 Massa filtrante ovale H 50 mm - Ø 187/62 mm
GX V 120 - GX V 160	**12058** MASSA FILTRANTE ARIA		OEM 17210-ZE7-013/505/003 Massa filtrante ovale H 48 mm - Ø 187/62 mm
GX V 140	**12059** MASSA FILTRANTE ARIA	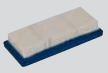	OEM 17211-ZG9-800/8000 Massa filtrante a pannello LU 136 mm LA 58 mm - H 25 mm
GX V 140 - GX V 150 - GX V 160	**12060** MASSA FILTRANTE ARIA	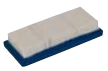	OEM 17211-ZG9-M000 Massa filtrante a pannello LU 148 mm LA 89 mm - H 25 mm
GX 240 GX 270	**12061** MASSA FILTRANTE ARIA	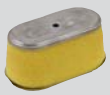	OEM 17210-ZE2-822/821/882 Massa filtrante ovale H 78 mm - Ø 102/89 mm
GX 340 GX 390	**12062** MASSA FILTRANTE ARIA		OEM 17210-ZE3-000/010/505 Massa filtrante ovale LU 112 mm LA 96 mm - H 92 mm
-	**10079** FILTRO BENZINA		OEM 16900-671/003/004/023/024 Ø est. 43 mm LU 122 mm
-	**12526** FILTRO OLIO **FDLF3692**		OEM 15400-PFB004 15400-PJ7005/015 Ø est. 65,28 mm H 65,46 mm
GX110 old 3,5HP GX120 new 4HP	**12488** MASSA FILTRANTE ARIA **FDAF25471**		OEM 17210-ZE0-505/821/822 Massa filtrante ovale LU 102 mm- LA 73 mm H 54 mm
-	**12516** SPUGNA FILTRANTE		OEM 17403-ZE1-810 Spugna filtrante H 32 mm - Ø Int. 33 mm - Ø Est. 74 mm

MARCA E MODELLO	ARTICOLO E DESCRIZIONE	DISEGNO	OEM E MISURE
segue HONDA			
GC 135-160-190 GCV 135-160-190 GS 160-190 GSV 160-190	**12629** MASSA FILTRANTE ARIA		OEM 17211-ZL8-000 17211-2L8-003 Massa filtrante a pannello LU 131 mm LA 114mm - H 24mm
HANOMAG TRATTORI			
BRILLANT R 442 - 600 600 A - 900 900 A ROBUST 900 900 A	**10764** FILTRO OLIO **FDLF3313**		OEM 114.932.108 Avvitabile H 140 mm - Ø 97 mm
	10769 FILTRO NAFTA		OEM 153.187.003 Immerso in panno 1° Filtraggio H 113 mm - Ø 63 mm
	10069 FILTRO NAFTA **FDFF146**		OEM 130.924.119 Immerso in carta 1° Filtraggio H 113 mm - Ø 63 mm
BRILLANT 600	**10769** FILTRO NAFTA		OEM 153.187.003 Immerso in panno 1° Filtraggio H 113 mm - Ø 63 mm
	10069 FILTRO NAFTA **FDFF146**		OEM 130.924.119 Immerso in carta 2° Filtraggio H 113 mm - Ø 63 mm
BRILLANT 601 700 - 700A - 900 900A - 701 - ROBUST 901 GRANIT 501	**10764** FILTRO OLIO **FDLF3313**		OEM 114.932.108 Avvitabile H 140 mm - Ø 97 mm
	10064 FILTRO NAFTA **FDFF5052**		OEM Avvitabile H 130 mm - Ø 84 mm
	10748 FILTRO NAFTA **FDFF5135**		OEM 114.924.144 Avvitabile H 160 mm - Ø 84 mm

Gli articoli qui descritti, prodotti da e/o per conto di CERMAG, sono da intendersi adattabili, quindi non originali, ai marchi indicati secondo REG. CE 1400/2002
All items described here, produced by and/or on behalf of CERMAG, are to be understood as adaptable, therefore not original, to the brands indicated according to REG. EC 1400/2002

segue FILTRI
FILTRES - FILTERS - FILTER - FILTROS

MARCA E MODELLO	ARTICOLO E DESCRIZIONE	DISEGNO	OEM E MISURE
HATZ			
-	**12138** FILTRO OLIO		OEM 01480000 Filtro olio motore
-	**10069** FILTRO NAFTA **FDFF146**		OEM 40007300 Immerso H 113 mm - Ø 63 mm
-	**10469** FILTRO OLIO **FDLF3378**		OEM 40038100 Avvitabile H 97 mm - Ø 95 mm
-	**10764** FILTRO OLIO **FDLF3313**		OEM 40065300 Avvitabile H 140 mm - Ø 97 mm
-	**10070** FILTRO NAFTA **FDFF167A**		OEM 40078800 Immerso H 71 mm - Ø 87 mm
-	**10748** FILTRO NAFTA **FDFF5135**		OEM 40078801 Avvitabile H 160 mm - Ø 84 mm
-	**10064** FILTRO NAFTA **FDFF5052**		OEM 40120300 Avvitabile H 130 mm - Ø 84 mm
-	**10769** FILTRO NAFTA		OEM 50159600 Immerso in panno 1° Filtraggio H 113 mm - Ø 63 mm
-	**10100** FILTRO NAFTA **FDFF5040**		OEM 50251500 Avvitabile H 78 mm - Ø 78 mm
-	**12349** FILTRO NAFTA		OEM 50317000 H 57 mm (solo parte filtrante) - Ø 50 mm
-	**10075** FILTRO OLIO **FDLF16108**		OEM 50302800823 Avvitabile H 58 mm Ø 78 mm
-	**10017** FILTRO ARIA		OEM 50455600 Filtro aria a bagno d'olio con cappellotto H 209 mm - Ø 96 mm

MARCA E MODELLO	ARTICOLO E DESCRIZIONE	DISEGNO	OEM E MISURE
segue HATZ			
-	**12155** FILTRO ARIA		OEM 50455700 Filtro aria a bagno d'olio con prefiltro a ciclone H 253 mm - Ø 96 mm
-	**10018** FILTRO ARIA		OEM 50476300 Filtro aria a bagno d'olio con prefiltro a ciclone H 275 mm - Ø 107 mm
-	**10009** FILTRO ARIA		OEM 50476200 Filtro aria a bagno d'olio con prefiltro in metallo tipo ciclone H 195 mm - Ø 107 mm
HURLIMANN			
D95 - D100 - D110 - D115 - D115T - D150 - D310T	**10764** FILTRO OLIO **FDLF3313**		OEM Avvitabile H 140 mm - Ø 97 mm
	10064 FILTRO NAFTA **FDFF5052**		OEM Avvitabile H 115 mm - Ø 84 mm
D180 - D210 - D310 - D500	**10064** FILTRO NAFTA **FDFF5052**		OEM Avvitabile H 115 mm - Ø 84 mm
H35F DT - H351 - H355 - H360 - H460 - H465 - H470 - H480 - H485 - H356 - H466 - H466.4 - H358.4 H358 PRESTIGE	**10471** FILTRO OLIO **FDLF580**		OEM Avvitabile H 113 mm - Ø 109 mm
	10070 FILTRO NAFTA **FDFF167A**		OEM 2.4319.060.1 Immerso H 71 mm - Ø 87 mm
	10770 FILTRO IDRAULICO **FDHF28935**		OEM Avvitabile H 180 mm - Ø 110 mm
	11769 CARTUCCIA ARIA **FDAF25502K**		OEM 2.4249.340.1 Cartuccia esterna H 348 mm - Ø 149 mm (Solo per mod. H351 - H356 - H466 - H466.4)
	11770 CARTUCCIA ARIA		OEM Cartuccia esterna H 329 mm - Ø 150 mm
	13454 CARTUCCIA ARIA		OEM Cartuccia interna x 11770 Ø 90x67 mm L. 330 mm
	11771 CARTUCCIA ARIA **FDAF25503**		OEM 2.4248.340.2 Cartuccia interna (sicurezza) H 287 mm - Ø 50 mm (Solo per mod. H351 - H356 - H466 - H466.4)

Gli articoli qui descritti, prodotti da e/o per conto di CERMAG, sono da intendersi adattabili, quindi non originali, ai marchi indicati secondo REG. CE 1400/2002
All items described here, produced by and/or on behalf of CERMAG, are to be understood as adaptable, therefore not original, to the brands indicated according to REG. EC 1400/2002

segue FILTRI
FILTRES - FILTERS - FILTER - FILTROS

MARCA E MODELLO	ARTICOLO E DESCRIZIONE	DISEGNO	OEM E MISURE
segue HURLIMANN			
H361 - H361 FRUTTETO - H362	**10471** FILTRO OLIO **FDLF580**		OEM Avvitabile H 113 mm - Ø 109 mm
	10070 FILTRO NAFTA **FDFF167A**		OEM 2.4319.060.1 Immerso H 71 mm - Ø 87 mm
	10770 FILTRO IDRAULICO **FDHF28935**		OEM Avvitabile H 180 mm - Ø 110 mm Fino al 12/87
	10771 FILTRO IDRAULICO **FDHF6350**		OEM Avvitabile H 231 mm - Ø 110 mm Dal 1/88
	11769 CARTUCCIA ARIA **FDAF25502K**		OEM 2.4249.340.1 Cartuccia esterna H 348 mm - Ø 149 mm
	11771 CARTUCCIA ARIA **FDAF25503**		OEM 2.4248.340.2 Cartuccia interna (sicurezza) H 287 mm - Ø 50 mm
H372 - H372DT - H476 - H476 FRUTTETO	**10471** FILTRO OLIO **FDLF580**		OEM Avvitabile H 113 mm - Ø 109 mm
	10070 FILTRO NAFTA **FDFF167A**		OEM 2.4319.060.1 Immerso H 71 mm - Ø 87 mm
	10770 FILTRO IDRAULICO **FDHF28935**		OEM Avvitabile H 180 mm - Ø 110 mm
	10829 CARTUCCIA ARIA **FDAF4748K**		OEM 2.4249.131.0 2.4249.310.4 Cartuccia esterna H 394 mm - Ø 155 mm
	10830 CARTUCCIA ARIA **FDAF4103**		OEM 2.4249.130.7 2.4249.130.9 Cartuccia interna (sic.) H 359 mm - Ø 85 mm
H 372 TURBO H 488 T	**10070** FILTRO NAFTA **FDFF167A**		OEM 2.4319.060.1 Immerso H 71 mm - Ø 87 mm
	10770 FILTRO IDRAULICO **FDHF28935**		OEM Avvitabile H 180 mm - Ø 110 mm
	10829 CARTUCCIA ARIA **FDAF4748K**		OEM 2.4249.131.0 2.4249.310.4 Cartuccia esterna H 394 mm - Ø 155 mm
	10830 CARTUCCIA ARIA **FDAF4103**		OEM 2.4249.130.7 2.4249.130.9 Cartuccia interna (sic.) H 359 mm - Ø 85 mm

MARCA E MODELLO	ARTICOLO E DESCRIZIONE	DISEGNO	OEM E MISURE
segue HURLIMANN			
H 468 - H478 - H468 CLUB - H478.4 - H478 PRESTIGE	**10471** FILTRO OLIO **FDLF580**		OEM Avvitabile H 113 mm - Ø 109 mm
	10070 FILTRO NAFTA **FDFF167A**		OEM 2.4319.060.1 Immerso H 71 mm - Ø 87 mm
	10829 CARTUCCIA ARIA **FDAF4748K**		OEM 2.4249.131.0 2.4249.310.4 Cartuccia esterna H 394 mm - Ø 155 mm
	10830 CARTUCCIA ARIA **FDAF4103**		OEM 2.4249.130.7 2.4249.130.9 Cartuccia interna (sic.) H 359 mm - Ø 85 mm
H 490	**10467** FILTRO OLIO		OEM Avvitabile H 145 mm - Ø 109 mm
	10070 FILTRO NAFTA **FDFF167A**		OEM 2.4319.060.1 Immerso H 71 mm - Ø 87 mm
	10811 CARTUCCIA ARIA **FDAF4164K**		OEM Cartuccia esterna H 339 mm - Ø 155 mm
H 496 T - H 6115 T - H 6136 TURBO	**10758** FILTRO NAFTA **FDFF4052A**		OEM Immerso H 112 mm - Ø 87 mm
	10771 FILTRO IDRAULICO **FDHF6350**		OEM Avvitabile H 231 mm - Ø 110 mm
	10829 CARTUCCIA ARIA **FDAF4748K**		OEM 2.4249.131.0 2.4249.310.4 Cartuccia esterna H 394 mm - Ø 155 mm
	10830 CARTUCCIA ARIA **FDAF4103**		OEM 2.4249.130.7 2.4249.130.9 Cartuccia interna (sic.) H 359 mm - Ø 85 mm
H 4105 ELITE	**10467** FILTRO OLIO		OEM Avvitabile H 145 mm - Ø 109 mm
	10758 FILTRO NAFTA **FDFF4052A**		OEM Immerso H 112 mm - Ø 87 mm
	10770 FILTRO IDRAULICO **FDHF28935**		OEM Avvitabile H 180 mm - Ø 110 mm
	10829 CARTUCCIA ARIA **FDAF4748K**		OEM 2.4249.131.0 2.4249.310.4 Cartuccia esterna H 394 mm - Ø 155 mm
	10830 CARTUCCIA ARIA **FDAF4103**		OEM 2.4249.130.7 2.4249.130.9 Cartuccia interna (sic.) H 359 mm - Ø 85 mm

segue FILTRI
FILTRES - FILTERS - FILTER - FILTROS

MARCA E MODELLO	ARTICOLO E DESCRIZIONE	DISEGNO	OEM E MISURE
segue HURLIMANN			
H 5105	**10467** FILTRO OLIO		OEM Avvitabile H 145 mm - Ø 109 mm
	10758 FILTRO NAFTA **FDFF4052A**		OEM Immerso H 112 mm - Ø 87 mm
H 5110	**10748** FILTRO NAFTA **FDFF5135**		OEM Avvitabile H 160 mm - Ø 84 mm Fino al 8/81
	10758 FILTRO NAFTA **FDFF4052A**		OEM Immerso H 112 mm - Ø 87 mm dal 9/81
	10811 CARTUCCIA ARIA **FDAF4164K**		OEM Cartuccia esterna H 339 mm - Ø 155 mm Fino al 8/81
	10812 CARTUCCIA ARIA		OEM Cartuccia interna (di sicurezza) H 306 mm - Ø 85 mm
	10829 CARTUCCIA ARIA **FDAF4748K**		OEM 2.4249.131.0 2.4249.310.4 Cartuccia esterna H 394 mm - Ø 155 mm dal 9/81
	10830 CARTUCCIA ARIA **FDAF4103**		OEM 2.4249.130.7 2.4249.130.9 Cartuccia interna (sic.) H 359 mm - Ø 85 mm
H 5116 TURBO H6136	**10467** FILTRO OLIO		OEM Avvitabile H 145 mm - Ø 109 mm
	10758 FILTRO NAFTA **FDFF4052A**		OEM Immerso H 112 mm - Ø 87 mm
	10771 FILTRO IDRAULICO **FDHF6350**		OEM Avvitabile H 231 mm - Ø 110 mm
	10829 CARTUCCIA ARIA **FDAF4748K**		OEM 2.4249.131.0 2.4249.310.4 Cartuccia esterna H 394 mm - Ø 155 mm
	10830 CARTUCCIA ARIA **FDAF4103**		OEM 2.4249.130.7 2.4249.130.9 Cartuccia interna (sic.) H 359 mm - Ø 85 mm

MARCA E MODELLO	ARTICOLO E DESCRIZIONE	DISEGNO	OEM E MISURE
segue HURLIMANN			
H 6125 H 6155	**10467** FILTRO OLIO		OEM Avvitabile H 145 mm - Ø 109 mm
	10758 FILTRO NAFTA **FDFF4052A**		OEM Immerso H 112 mm - Ø 87 mm
H 6130	**10467** FILTRO OLIO		OEM Avvitabile H 145 mm - Ø 109 mm
	10758 FILTRO NAFTA **FDFF4052A**		OEM Immerso H 112 mm - Ø 87 mm
	10811 CARTUCCIA ARIA **FDAF4164K**		OEM Cartuccia esterna H 339 mm - Ø 155 mm
	10812 CARTUCCIA ARIA		OEM Cartuccia interna (di sicurezza) H 306 mm - Ø 85 mm
	10814 CARTUCCIA ARIA **FDAF418N**		OEM Cartuccia esterna H 340 mm - Ø 234 mm
	10815 CARTUCCIA ARIA		OEM Cartuccia interna (di sicurezza) H 286 mm - Ø 116 mm
	10813 CARTUCCIA ARIA **FDAF4994**		OEM Cartuccia interna (di sicurezza) H 314 mm - Ø 116 mm
H 6160 TURBO	**10758** FILTRO NAFTA **FDFF4052A**		OEM Immerso H 112 mm - Ø 87 mm
	10771 FILTRO IDRAULICO **FDHF6350**		OEM Avvitabile H 231 mm - Ø 110 mm
	10814 CARTUCCIA ARIA **FDAF418N**		OEM Cartuccia esterna H 340 mm - Ø 234 mm
	10815 CARTUCCIA ARIA		OEM Cartuccia interna (di sicurezza) H 286 mm - Ø 116 mm
	10813 CARTUCCIA ARIA **FDAF4994**		OEM Cartuccia interna (di sicurezza) H 314 mm - Ø 116 mm

Gli articoli qui descritti, prodotti da e/o per conto di CERMAG, sono da intendersi adattabili, quindi non originali, ai marchi indicati secondo REG. CE 1400/2002
All items described here, produced by and/or on behalf of CERMAG, are to be understood as adaptable, therefore not original, to the brands indicated according to REG. EC 1400/2002

segue FILTRI
FILTRES - FILTERS - FILTER - FILTROS

MARCA E MODELLO	ARTICOLO E DESCRIZIONE	DISEGNO	OEM E MISURE
segue HURLIMANN			
H 6170 T	**10758** FILTRO NAFTA **FDFF4052A**		OEM Immerso H 112 mm - Ø 87 mm
	10771 FILTRO IDRAULICO **FDHF6350**		OEM Avvitabile H 231 mm - Ø 110 mm
	10832 CARTUCCIA ARIA **FDAF1929**		OEM Cartuccia esterna H 418 mm - Ø 234 mm
	10833 CARTUCCIA ARIA **FDAF804M**		OEM Cartuccia interna (di sicurezza) H 397 mm - Ø 116 mm
T 5200 T 6200 T 6700	**10764** FILTRO OLIO **FDLF3313**		OEM Avvitabile H 140 mm - Ø 97 mm
	10064 FILTRO NAFTA **FDFF5052**		OEM Avvitabile H 115 mm - Ø 84 mm
XL COM 3 XL/ XL DCR Hi-Level-Serie XL/ XL DCR-Serie	**12730** FILTRO IDRAULICO **FDHF35340**		OEM 04437774 H 234 mm Ø 80 mm est. in fondo Ø 39 mm int. in fondo
XA80, XA90, XA80 Tradition, XA90 Tradition, XA90.4 Tradition, Farmotion XB 105.4 T4i, XB 115.4 T4i, XB 90.4 T4i	**12945** FILTRO NAFTA		OEM 0.900.2154.1 H 195 mm - Ø 78 mm
Serie: XL XL COM3 XL Hi-Level XL Hi-Level COM3	**12978** FILTRO IDRAULICO		OEM 0.900.0374.4 H 250 mm - Ø 100 mm
	12980 FILTRO ARIA		OEM 0.900.0862.6 190x350x220 mm
	new **13522** FILTRO ARIA		OEM 0.900.0793.7 189x330x168 mm
Serie: XB Max XB Max COM3 XB T-TB COM3 XM COM3 XM HI-Level XT COM3	**12970** FILTRO NAFTA **FDFS19975**		OEM 0.900.0456.2 H 180 mm - Ø 80 mm
Serie: SX	**12979** FILTRO IDRAULICO		OEM 2.4419.730.0 H 290 mm - Ø 120 mm

MARCA E MODELLO	ARTICOLO E DESCRIZIONE	DISEGNO	OEM E MISURE
IMT			
533	**10823** FILTRO OLIO **FDLF594**		OEM Immerso H 154 mm - Ø 70 mm
INTERMOTOR			
LA 400 490 - 510	**10005** FILTRO ARIA **FDHF28864**		OEM 3700.047 Filtro aria a bagno d'olio con foro centrale
ISEKI			
-	**12533** FILTRO NAFTA **FDFF5260**		OEM 141510201100 H 68 mm - Ø 33 mm
TX1300E TX1500 TX2140 TX2160	**10863** CARTUCCIA ARIA **FDAF1658K**		OEM 142710128400 Cartuccia esterna H 190 mm - Ø 83 mm
TX216HST (mot. K3A/K3B)	**12525** FILTRO OLIO **FDLF3462**		OEM 566966540000 H 72 mm - Ø 80 mm
-	**12503** CARTUCCIA ARIA		OEM 143115228000 H 280 mm - Ø 115 mm
TS3510 (mot. 3ADI)	**11726** CARTUCCIA ARIA **FDAF435KM**		OEM 144410137000 Cartuccia filtro aria H 262 mm - Ø 105 mm
-	**12513** CARTUCCIA ARIA		OEM 148010420700 Cartuccia filtro aria H 200 mm - Ø 110 mm
-	**12531** FILTRO NAFTA **FDFF5103**		OEM 15241023110 Filtro nafta H 88 mm - Ø 50 mm
-	**12508** CARTUCCIA ARIA **FDAF4939**		OEM 156010320240 Cartuccia filtro aria H 270 mm - Ø 105 mm
-	**12536** FILTRO NAFTA		OEM 565004048790 Filtro nafta H 57 mm - Ø 30 mm
-	**12523** FILTRO OLIO		OEM 569132408041 69132408041 Filtro olio

segue FILTRI
FILTRES - FILTERS - FILTER - FILTROS

MARCA E MODELLO	ARTICOLO E DESCRIZIONE	DISEGNO	OEM E MISURE
JOHN - DEERE TRATTORI			
Caricatore 444H/HLL/HTC 544H/HLL/HTC TC44H/TC54H	**12748** CARTUCCIA ARIA **FDAF25492**		OEM F 052645 - F 052645J - RE 504850 H 421 mm Ø 208 mm est. in fondo Ø 106 mm int. in fondo
820 - 820 D 830 D - 840D - 1020 - 1020 DIESEL	**10557** FILTRO OLIO **FDLF678**		OEM AR 58956 - T 19044 Avvitabile H 141 mm - Ø 97 mm
	10070 FILTRO NAFTA **FDFF167A**		OEM AT 17387T Immerso H 71 mm - Ø 87 mm
	10818 FILTRO NAFTA **FDFF203**		OEM AR 50041 Tipo box Altezza 80 mm Larghezza 94 mm Lunghezza 126 mm
	10810 CARTUCCIA ARIA **FDAF437KM**		OEM AN 150202 Cartuccia filtro aria H 290 mm - Ø 133 mm
	11728 CARTUCCIA ARIA **FDAF1966**		OEM Cartuccia interna (di sicurezza) Ø79-Ø65 mm H 256 per filtro 10810
	12596 FILTRO IDRAULICO **FDHF6079**		OEM AR 75603 Filtro Idraulico H 139 mm - Ø 117 mm
830 - 1530 DIESEL - 2040 - 2150 - 2240 - 2440 - 2350 - 2550 - 2520 - 2520 DIESEL - 2630 - 2640	**10557** FILTRO OLIO **FDLF678**		OEM AR 58956 - T 19044 Avvitabile H 141 mm - Ø 97 mm
	10818 FILTRO NAFTA **FDFF203**		OEM AR 50041 Tipo box Altezza 80 mm Larghezza 94 mm Lunghezza 126 mm
	10810 CARTUCCIA ARIA **FDAF437KM**		OEM AN150202 Cartuccia esterna (fino al TEL. 190319) H 290 mm - Ø 133 mm
	11728 CARTUCCIA ARIA **FDAF1966**		OEM Cartuccia interna (di sicurezza) Ø79-Ø65 mm H 256 per filtro 10810
	10754 CARTUCCIA ARIA **FDAF1830KM**		OEM AR 84228 Cartuccia esterna H 313 mm - Ø 133 mm da TEL. 190320
	10755 CARTUCCIA ARIA **FDAF1839**		OEM AL 27159 Cartuccia interna (di sicurezza) per 10754 H 281 mm - Ø 75 mm
	12596 FILTRO IDRAULICO **FDHF6079**		OEM AR 75603 Filtro Idraulico H 139 mm - Ø 117 mm

MARCA E MODELLO	ARTICOLO E DESCRIZIONE	DISEGNO	OEM E MISURE
segue JOHN - DEERE TRATTORI			
850 - 950 - 1050	**10764** FILTRO OLIO **FDLF3313**		OEM AE 28914 Avvitabile H 140 mm - Ø 97 mm
	11726 CARTUCCIA ARIA **FDAF435KM**		OEM AH 19847 Cartuccia filtro aria H 262 mm - Ø 105 mm
920 - 1120 - 1520 - 1520 DIESEL - 2020 - 2020D	**10557** FILTRO OLIO **FDLF678**		OEM AR 58956 - T 19044 Avvitabile H 141 mm - Ø 97 mm
	10070 FILTRO NAFTA **FDFF167A**		OEM AT 17387T Immerso H 71 mm - Ø 87 mm
	12596 FILTRO IDRAULICO **FDHF6079**		OEM AR 75603 Filtro Idraulico H 139 mm - Ø 117 mm
	10810 CARTUCCIA ARIA **FDAF437KM**		OEM AN 150202 Cartuccia filtro aria H 290 mm - Ø 133 mm
	11728 CARTUCCIA ARIA **FDAF1966**		OEM Cartuccia interna (di sicurezza) Ø79-Ø65 mm H 256 per filtro 10810
1010C - 1010L - 1010W - 1010 DIESEL - 2010 D 2010 F - 2120 - 2510 - 2510 DIESEL	**10557** FILTRO OLIO **FDLF678**		OEM AR 58956 - T 19044 Avvitabile H 141 mm - Ø 97 mm
	10070 FILTRO NAFTA **FDFF167A**		OEM AT 17387T Immerso H 71 mm - Ø 87 mm
1250	**10557** FILTRO OLIO **FDLF678**		OEM AR 58956 - T 19044 Avvitabile H 141 mm - Ø 97 mm
	10754 CARTUCCIA ARIA **FDAF1830KM**		OEM AE 31724 Cartuccia esterna H 313 mm - Ø 133 mm
	10755 CARTUCCIA ARIA **FDAF1839**		OEM AL 27159 Cartuccia interna (di sicurezza) per 10754 H 281 mm - Ø 75 mm
1800	**10815** CARTUCCIA ARIA		OEM AR 27823 Cartuccia interna (di sicurezza) H 286 mm - Ø 116 mm

Gli articoli qui descritti, prodotti da e/o per conto di CERMAG, sono da intendersi adattabili, quindi non originali, ai marchi indicati secondo REG. CE 1400/2002
All items described here, produced by and/or on behalf of CERMAG, are to be understood as adaptable, therefore not original, to the brands indicated according to REG. EC 1400/2002

segue FILTRI
FILTRES - FILTERS - FILTER - FILTROS

MARCA E MODELLO	ARTICOLO E DESCRIZIONE	DISEGNO	OEM E MISURE
segue JOHN - DEERE TRATTORI			
2010 C - 2010 W	**10557** FILTRO OLIO **FDLF678**		OEM AR 58956 - T 19044 Avvitabile H 141 mm - Ø 97 mm
	10810 CARTUCCIA ARIA **FDAF437KM**		OEM AN 150202 Cartuccia filtro aria H 290 mm - Ø 133 mm
	11728 CARTUCCIA ARIA **FDAF1966**		OEM Cartuccia interna (di sicurezza) Ø79-Ø65 mm H 256 per filtro 10810
2030 2030 DIESEL	**10557** FILTRO OLIO **FDLF678**		OEM AR 58956 - T 19044 Avvitabile H 141 mm - Ø 97 mm
	10070 FILTRO NAFTA **FDFF167A**		OEM AT 17387T Immerso H 71 mm - Ø 87 mm
	12596 FILTRO IDRAULICO **FDHF6079**		OEM AR 75603 Filtro Idraulico H 139 mm - Ø 117 mm
	10818 FILTRO NAFTA **FDFF203**		OEM AR 50041 Tipo/Box Altezza 80 mm Larghezza 94 mm Lunghezza 126 mm
2720	**12750** CARTUCCIA ARIA **FDAF25552**		OEM M 131803 - R G25644 H 263 mm Ø 61 mm est. in fondo Ø 46 mm int. in fondo
2750 - 2950 - 2840 - 2940 - 4030 - 6000	**10557** FILTRO OLIO **FDLF678**		OEM AR 58956 Avvitabile H 141 mm - Ø 97 mm
	10818 FILTRO NAFTA **FDFF203**		OEM AR 50041 Tipo/Box Altezza 80 mm Larghezza 94 mm Lunghezza 126 mm
3800	**12756** CARTUCCIA ARIA **FDAF26395**		OEM AZ 59702 H 401 mm Ø 195 mm est. in fondo Ø 114 mm int. in alto

MARCA E MODELLO	ARTICOLO E DESCRIZIONE	DISEGNO	OEM E MISURE
segue JOHN - DEERE TRATTORI			
3010 3010 W 3010 D 3020 3020 D 4000 4100 4100 D 4010 W 4020 4020 D	**10557** FILTRO OLIO **FDLF678**		OEM AR 58956 - T 19044 Avvitabile H 141 mm - Ø 97 mm
	10818 FILTRO NAFTA **FDFF203**		OEM AR 50041 Tipo/Box Altezza 80 mm Larghezza 94 mm Lunghezza 126 mm
	12596 FILTRO IDRAULICO **FDHF6079**		OEM AR 75603 Filtro Idraulico H 139 mm - Ø 117 mm
	10766 CARTUCCIA ARIA **FDAF409K**		OEM AR 46481 Cartuccia esterna H 315 mm - Ø 155 mm
	10860 CARTUCCIA ARIA **FDAF818K**		OEM AR 39798 Cartuccia esterna H 264 mm - Ø 155 mm
SERIE 3000 - 5000 - 5025 - 5E - 5EN - 5G - 5GV - 6000	**12222** CARTUCCIA ARIA ESTERNA **FDAF25292**		OEM ER263097 H 350 mm Ø 165 mm
4010 4100 4110 4115	**12821** CARTUCCIA ARIA **FDAF25550**		OEM M 113621 Cartuccia filtro aria H 185 mm - Ø 85 mm
	12864 CARTUCCIA ARIA		OEM Cartuccia interna (sicurezza) H 154 mm - Ø 46 mm
4040 - 4050 - 4240 - 4320 - 4430 - 4440 - 4520 - 4620 - 4630 - 4640 - 4840 - 5010 DIESEL - 5020 DIESEL - 6030 - 7020 - 7520 - 8430	**10818** FILTRO NAFTA **FDFF203**		OEM AR 50041 Tipo/Box Altezza 80 mm Larghezza 94 mm Lunghezza 126 mm
4890/4895 4990/4995	**12752** CARTUCCIA ARIA **FDAF26114**		OEM AT 178517 H 468 mm Ø 132 mm est. Ø 94 mm int.
4890/4895/4990/ 4995	**12751** CARTUCCIA ARIA **FDAF25667**		OEM AT 178516 H 482 mm Ø 236 mm est. in fondo Ø 131 mm int. in fondo
5620	**12755** CARTUCCIA ARIA **FDAF26393**		OEM AZ 55542 H 376 mm Ø 159 mm est. in fondo Ø 94 mm int. in fondo
7610 - 7620 7630 - 7640	**10557** FILTRO OLIO **FDLF678**		OEM AR 58956 - T 19044 Avvitabile H 141 mm - Ø 97 mm

Gli articoli qui descritti, prodotti da e/o per conto di CERMAG, sono da intendersi adattabili, quindi non originali, ai marchi indicati secondo REG. CE 1400/2002
All items described here, produced by and/or on behalf of CERMAG, are to be understood as adaptable, therefore not original, to the brands indicated according to REG. EC 1400/2002

segue FILTRI
FILTRES - FILTERS - FILTER - FILTROS

MARCA E MODELLO	ARTICOLO E DESCRIZIONE	DISEGNO	OEM E MISURE
segue JOHN - DEERE TRATTORI			
8010 DIESEL 8020 DIESEL	**10803** FILTRO OLIO **FDHF6118**		OEM AR 29554 R Immerso per cambio e circuito idraulico H 236 mm - Ø 110 mm
6100 - 6200 - 6300 - 6400	**10557** FILTRO OLIO **FDLF678**		OEM T19044 Avvitabile H 135 mm - Ø 98 mm
	12712 FILTRO OLIO **FDHF30747**		OEM AL-112936 H 208,5 mm Ø 79,25 mm est. in fondo Ø 42,4 mm int. in alto
	11783 FILTRO NAFTA **FDFS19861**		OEM RE64450-RE62419 Bloccaggio a baionetta con ghiera H 130 mm - Ø 85 mm
	11793 FILTRO IDRAULICO **FDHF6555**		OEM RE34958 Avvitabile H 240 mm - Ø 97 mm
	11788 CARTUCCIA ARIA **FDAF25300**		OEM AL78223 Cartuccia esterna H 315 mm Ø 235/185 mm
	11789 CARTUCCIA ARIA **FDAF25301**		OEM AL78224 Cartuccia interna (sicurezza) H 130 mm Ø 200/130 mm
	FDAD27750 new FILTRO ESSICATORE IMPIANTO FRENATURA AD ARIA		OEM AL204884 - HXE135862 H 165 mm - Ø 140 mm M39x1,5
6100 SE/6200 SE	**12712** FILTRO OLIO **FDHF30747**		OEM AL-112936 H 208,5 mm Ø 79,25 mm est. in fondo Ø 42,4 mm int. in alto
	FDLF16243 FILTRO OLIO		OEM RE504836 - RE541420 H 151 mm - Ø 93 mm
	FDAD27750 new FILTRO ESSICATORE IMPIANTO FRENATURA AD ARIA		OEM AL204884 - HXE135862 H 165 mm - Ø 140 mm M39x1,5

MARCA E MODELLO	ARTICOLO E DESCRIZIONE	DISEGNO	OEM E MISURE
segue JOHN - DEERE TRATTORI			
6020 SE/premium 6120 SE/premium 6220 SE/premium 6320 SE/premium 6420 S/SE/premium 6520 SE/premium 6620 SE - 6820 - 6920	**12716** FILTRO IDRAULICO **FDHF35343**		OEM AL 160316 - AL 160771 H 261 mm Ø 78,5 mm est. in fondo Ø 42 mm int. in alto Ø 42 mm int. in fondo
	FDLF16243 FILTRO OLIO		OEM RE504836 - RE541420 H 151 mm - Ø 93 mm
	13459 FILTRO IDRAULICO		OEM L114404 Immerso H 65 mm - Ø 55 mm
	FDAD27750 new FILTRO ESSICATORE IMPIANTO FRENATURA AD ARIA		OEM AL204884 - HXE135862 H 165 mm - Ø 140 mm M39x1,5
6220 premium 6330 premium 6420/6420 S /6430 premium 6520/6620/6820 - 6920/6920 S /6920 T 7220/7320/7330/ 7330 premium 7420/7430 premium/7520	**12730** FILTRO IDRAULICO **FDHF35340**		OEM A L118321 H 234 mm Ø 80 mm est. in fondo Ø 39 mm int. in fondo
	FDLF16243 FILTRO OLIO		OEM RE504836 - RE541420 H 151 mm - Ø 93 mm
	13459 FILTRO IDRAULICO		OEM L114404 Immerso H 65 mm - Ø 55 mm
	FDAD27750 new FILTRO ESSICATORE IMPIANTO FRENATURA AD ARIA		OEM AL204884 - HXE135862 H 165 mm - Ø 140 mm M39x1,5
6600 - 6800 - 6900	**10557** FILTRO OLIO **FDLF678**		OEM T19044 Avvitabile H 135 mm - Ø 98 mm
	11783 FILTRO NAFTA **FDFS19861**		OEM RE64450- Bloccaggio a baionetta con ghiera H 130 mm - Ø 85 mm
	11793 FILTRO IDRAULICO **FDHF6555**		OEM RE34958 Avvitabile H 240 mm - Ø 97 mm
	11862 CARTUCCIA ARIA **FDAF25341**		OEM AL78869 Cartuccia esterna H 310 mm Ø 287/227 mm
	12093 CARTUCCIA ARIA **FDAF25334**		OEM AL78870 Cartuccia interna (sicurezza) H 130 mm Ø 240/160 mm
	FDAD27750 new FILTRO ESSICATORE IMPIANTO FRENATURA AD ARIA		OEM AL204884 - HXE135862 H 165 mm - Ø 140 mm M39x1,5

Gli articoli qui descritti, prodotti da e/o per conto di CERMAG, sono da intendersi adattabili, quindi non originali, ai marchi indicati secondo REG. CE 1400/2002
All items described here, produced by and/or on behalf of CERMAG, are to be understood as adaptable, therefore not original, to the brands indicated according to REG. EC 1400/2002

segue FILTRI
FILTRES - FILTERS - FILTER - FILTROS

MARCA E MODELLO	ARTICOLO E DESCRIZIONE	DISEGNO	OEM E MISURE
segue JOHN - DEERE TRATTORI			
Serie: 5R 6005 6030 6M 6R 6RC	**12977** FILTRO NAFTA		OEM RE529644
7600	**10557** FILTRO OLIO **FDLF678**		OEM T19044 Avvitabile H 135 mm - Ø 98 mm
	12094 FILTRO NAFTA **FDFS19516**		OEM RE53058- RE64449-RE62418 Bloccaggio a baionetta con ghiera - 1°filtraggio H 115 mm - Ø 85 mm
	11783 FILTRO NAFTA **FDFS19861**		OEM RE64450 Bloccaggio a baionetta con ghiera- 2° filtraggio H 130 mm - Ø 85 mm
	12097 FILTRO IDRAULICO **FDHF6553**		OEM RE47313 Avvitabile H 240 mm - Ø 97 mm
	12095 CARTUCCIA ARIA **FDAF4878**		OEM RE34962- RE67124 Cartuccia esterna H 330 mm - Ø 235 mm
	12096 CARTUCCIA ARIA **FDAF25215**		OEM RE34963 Cartuccia interna (Sicurezza) H 305 mm - Ø 133 mm
7700	**12098** FILTRO OLIO **FDLF3567**		OEM RE57394 Avvitabile H 173 mm - Ø 130 mm
	11783 FILTRO NAFTA **FDFS19861**		OEM RE64450 Bloccaggio a baionetta con ghiera H 130 mm - Ø 85 mm
	12097 FILTRO IDRAULICO **FDHF6553**		OEM RE47313 Avvitabile H 240 mm - Ø 97 mm
	12099 CARTUCCIA ARIA **FDAF25358**		OEM RE34966- RE65880 Cartuccia esterna H 400 mm - Ø 240 mm
	12100 CARTUCCIA ARIA **FDAF25361**		OEM RE34967 Cartuccia interna (Sicurezza) H 380 mm - Ø 183 mm
Serie: 5M 6005 6M 6R 7030	**12970** FILTRO NAFTA **FDFS19975**		OEM RE541922 H 180 mm - Ø 80 mm

MARCA E MODELLO	ARTICOLO E DESCRIZIONE	DISEGNO	OEM E MISURE
segue JOHN - DEERE TRATTORI			
Serie: 8030 8R	**12979** FILTRO IDRAULICO		OEM AT112393 H 290 mm - Ø 120 mm
7800	**12098** FILTRO OLIO **FDLF3567**		OEM RE57394 Avvitabile H 173 mm - Ø 130 mm
	12101 FILTRO NAFTA **FDFF5045**		OEM RE27091- AR86745 Tipo box - 1° filtraggio Altezza 82 mm Larghezza 97 mm Lunghezza 130 mm
	11783 FILTRO NAFTA **FDFS19861**		OEM RE64490 Bloccaggio a baionetta con ghiera H 130 mm - Ø 85 mm
	12097 FILTRO IDRAULICO **FDHF6553**		OEM RE47313 Avvitabile H 240mm - Ø 97 mm
	12099 CARTUCCIA ARIA **FDAF25358**		OEM RE34966 Cartuccia esterna H 400 mm - Ø 240 mm
	12100 CARTUCCIA ARIA **FDAF25361**		OEM RE34967 Cartuccia interna (sicurezza) H 380 mm - Ø 183 mm

segue FILTRI
FILTRES - FILTERS - FILTER - FILTROS

MARCA E MODELLO	ARTICOLO E DESCRIZIONE	DISEGNO	OEM E MISURE
segue JOHN - DEERE TRATTORI			
8100 - 8400	**12098** FILTRO OLIO **FDLF3567**		OEM RE57394 Avvitabile H 173 mm - Ø 130 mm
	12101 FILTRO NAFTA **FDFF5045**		OEM RE27091- Tipo box - 1° filtraggio Altezza 82 mm Larghezza 97 mm Lunghezza 130 mm
	12102 FILTRO NAFTA **FDFS19546**		OEM RE62423- RE65431 Bloccaggio a baionetta con ghiera 2° filtraggio H 170 mm - Ø 85 mm
	12104 FILTRO IDRAULICO **FDHF6184**		OEM AR94510 Filtro in rete di metallo per il sollevatore H 205 mm - Ø 117 mm
	12105 FILTRO IDRAULICO **FDHF6684**		OEM RE51797 Avvitabile trasmissione H 360 mm - Ø 121 mm
	12103 CARTUCCIA ARIA **FDAF25359**		OEM RE51629 Cartuccia esterna H 400 mm - Ø 285 mm
	12100 CARTUCCIA ARIA **FDAF25361**		OEM RE34967 Cartuccia interna (sicurezza) H 380 mm - Ø 183 mm
6010 - 6010 SE - 6100	**12698** FILTRO OLIO **FDHF30697**		OEM AL-113475 H 116 mm Ø 79 mm est. in fondo Ø 42 mm int. in alto
	13459 FILTRO IDRAULICO		OEM L114404 Immerso H 65 mm - Ø 55 mm
-	**12743** CARTUCCIA ARIA **FDAF26394**		OEM AZ 55541 H 359 mm Ø 88 mm est. in fondo

segue FILTRI
FILTRES - FILTERS - FILTER - FILTROS

MARCA E MODELLO	ARTICOLO E DESCRIZIONE	DISEGNO	OEM E MISURE
KAWASAKI			
FC180 (6HP) FJ180V-AS04 (6,5HP)	**12484** MASSA FILTRANTE ARIA	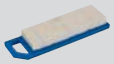	OEM 11029-7010/7016/7021 - 11013-2151 Massa filtr. a pannello LU 200mm - LA 60mm H 25 mm
FC420V/540V/150V FD620 FE290D/350D short version FB460	**12524** FILTRO OLIO **FDLF3614**		OEM49065-2062/2071/2075 - 49065-2062 Filtro olio a cartuccia H 70 mm - Øest. 68 mm Øint. 19 mm
KOHLER			
K181 (8HP)	**12477** MASSA FILTRANTE ARIA **FDAF1651**		OEM 231847 Filtro aria H 57 mm - Øest. 111 mm Øint. 76 mm
-	**11726** CARTUCCIA ARIA **FDAF435KM**		OEM 249753 - 258646 Cartuccia filtro aria H 262 mm - Ø 105 mm
K482-K532-K582 K662-KT17/19 MV18-20	**12523** FILTRO OLIO		OEM 277233 Avvitabile H 123 mm - Øest. 76 mm Øint. 19 mm
-	**12540** FILTRO OLIO		OEM 286622 H 196 mm - Øest.102 mm Øint. 14 mm
KUBOTA			
Serie B: B1200-B1400-B1402-B1500-B1502-B1600-B1702 B6001 B7000-B7001	**10863** CARTUCCIA ARIA **FDAF1658K**		OEM 15221-11223-15222-11220->11224-15319-11221 Cartuccia esterna H 190 mm - Ø 83 mm
	12525 FILTRO OLIO **FDLF3462**		OEM 15241-32090/92/93 15841-32431 H 72 mm - Ø 80 mm
Serie R: R420LS Serie KH: KH151 (mot.V1902BH 34HP) KH191 (mot.S2800D 56HP)	**12521** FILTRO NAFTA **FDFF5219**		OEM 15221-43080/81-15221-43170 70000-43081 Filtro nafta H 79 mm - Ø 76 mm
Serie R: R520 Serie KH: KH033 (mot.V1902BH3) KH040 (mot.V1902BH4) Serie R: R410,B (mot.V1902 37HP) R510,B (mot.V2203 48HP)	**10810** CARTUCCIA ARIA **FDAF437KM**		OEM 15000-37101-15401-11081-15606-11080/081/211-15763-11081-19433-11081 Cartuccia filtro aria H 290 mm - Ø 133 mm
	11728 CARTUCCIA ARIA **FDAF1966**		OEM Cartuccia interna (di sicurezza) Ø79-Ø65 mm H 256 per filtro 10810
	12521 FILTRO NAFTA **FDFF5219**		OEM 15221-43080/81-15221-43170 70000-43081 Filtro nafta H 79 mm - Ø 76 mm

MARCA E MODELLO	ARTICOLO E DESCRIZIONE	DISEGNO	OEM E MISURE
segue KUBOTA			
Serie B: B1902 (serie 3) Serie L: L1500 (serie 3) L1501 (serie 3) L1511 (serie 3) L2000 (serie 3) L2002 (serie 3)	**10863** CARTUCCIA ARIA **FDAF1658K**		OEM 15221-11223-15222-11220->11224-15319-11221 Cartuccia esterna H 190 mm - Ø 83 mm
	12118 FILTRO OLIO		OEM - Avvitabile H 110 mm - Ø 96 mm
Serie B: B2201 (serie 3) Serie L: L2600-L2601-L3001 (serie 3)	**12118** FILTRO OLIO		OEM - Avvitabile H 110 mm - Ø 96 mm
Serie B: B5000-B5001-B5100-B5200-B6100-B6200-B7100-B7200-B8100-B8200 (serie 3) Serie G: G2 (mot.D600) G2HST (mot.D600) (serie 3)	**12525** FILTRO OLIO **FDLF3462**		OEM 15241-32090/92/93 15841-32431 Filtro olio H 72 mm - Ø 80 mm
Serie KH: KH024 (mot.D950BH2 8HP) KH031 (mot.Z600KW3 11HP) KH036 (mot.Z620KW 12HP) KH041 (mot.D950BH 16HP)	**10863** CARTUCCIA ARIA **FDAF1658K**		OEM 15221-11223 15222-11220->11224 15319-11221 - 15321-11011 15321-11221 - 15328-11221 15501-11080 - 19215-11220 51852110801 - 76611-58420 Cartuccia esterna H 190 mm - Ø 83 mm
	12521 FILTRO NAFTA **FDFF5219**		OEM 15221-43080/81 15221-43170 70000-43081 Filtro nafta H 79 mm - Ø 76 mm
	12525 FILTRO OLIO **FDLF3462**		OEM 15241-32090/92/93 15841-32431 Filtro olio H 72 mm - Ø 80 mm
Serie KH: KH035 (mot.D850BH 14HP) Serie KX: KX36,G,HG (mot.D662B4 14HP) KX41,G,HG (mot.D1105B4 20HP) KX61,G,HG (mot.D1105B4G 26HP) KX71 (mot.V1502B4 30HP) Serie R: R310,B,H (mot.V1305-RP 25HP)	**12521** FILTRO NAFTA **FDFF5219**		OEM 15221-43080/81 15221-43170 70000-43081 Filtro nafta H 79 mm - Ø 76 mm
	12525 FILTRO OLIO **FDLF3462**		OEM 15241-32090/92/93 15841-32431 Filtro olio H 72 mm - Ø 80 mm

Gli articoli qui descritti, prodotti da e/o per conto di CERMAG, sono da intendersi adattabili, quindi non originali, ai marchi indicati secondo REG. CE 1400/2002
All items described here, produced by and/or on behalf of CERMAG, are to be understood as adaptable, therefore not original, to the brands indicated according to REG. EC 1400/2002

segue FILTRI
FILTRES - FILTERS - FILTER - FILTROS

MARCA E MODELLO	ARTICOLO E DESCRIZIONE	DISEGNO	OEM E MISURE
segue KUBOTA			
Serie KH: KH050 (mot.D950BH) KH051 (mot.D950BH 19HP)	**11726** CARTUCCIA ARIA **FDAF435KM**		OEM15104-11080 15287-11080/81 15401-11080 17325-11080 70000-11081 Cartuccia filtro aria H 262 mm - Ø 105 mm
	12521 FILTRO NAFTA **FDFF5219**		OEM 15221-43080/81 15221-43170 70000-43081 Filtro nafta H 79 mm - Ø 76 mm
	12525 FILTRO OLIO **FDLF3462**		OEM 15241-32090/92/93 15841-32431 Filtro olio H 72 mm - Ø 80 mm
Serie KH: KH060 (mot.1302BH23HP) KH066 (mot.D140BH26HP) KH090 (mot. V1702BH30HP) KH101 (mot.V1902BH 34HP)	**11726** CARTUCCIA ARIA **FDAF435KM**		OEM15104-11080 15287-11080/81 15401-11080 17325-11080 70000-11081 Cartuccia filtro aria H 262 mm - Ø 105 mm
	12521 FILTRO NAFTA **FDFF5219**		OEM 15221-43080/81 15221-43170 70000-43081 Filtro nafta H 79 mm - Ø 76 mm
Serie KX: KX101 (mot.V1502B4 34HP) KX151 (mot.V1902B4 40HP)	**12521** FILTRO NAFTA **FDFF5219**		OEM 15221-43080/81 15221-43170 70000-43081 Filtro nafta H 79 mm - Ø 76 mm
	12118 FILTRO OLIO		OEM Avvitabile H 110 mm - Ø 96 mm
Serie L: L175 (serie 3) L185,DT (serie 3) L225,DT (serie 3) 15222-11221	**10863** CARTUCCIA ARIA **FDAF1658K**		OEM 15221-11223-15222 11220->11224 15319-11221 - 15321-11011-15321-11221-15328-11221-15501-11080-19215-11220 51852110801-76611-58420 Cartuccia esterna H 190 mm - Ø 83 mm
Serie L: L175 (serie 3) L185,DT (serie 3) L225,DT (serie 3)	**12521** FILTRO NAFTA **FDFF5219**		OEM 15221-43080/81 15221-43170 70000-43081 Filtro nafta H 79 mm - Ø 76 mm
	10072 FILTRO OLIO **FDLF785**		OEM Avvitabile H 123 mm - Ø 78 mm

MARCA E MODELLO	ARTICOLO E DESCRIZIONE	DISEGNO	OEM E MISURE
segue KUBOTA			
Serie L: L1801 (serie 3) L1802 (serie 3) Serie RC: RC20 (mot. 2B500C) RC23 (mot. 2B600B)	**10863** CARTUCCIA ARIA **FDAF1658K**		OEM 15221-11223-15222 11220->11224 15319-11221 - 15321-11011-15321-11221-15328-11221-15501-11080 - 19215-11220 51852110801 - 76611-58420 Cartuccia esterna H 190 mm - Ø 83 mm
Serie L: L200 (serie 3) L210 (serie 3) L260 (serie 3)	**10072** FILTRO OLIO **FDLF785**		OEM Avvitabile H 123 mm - Ø 78 mm
Serie L: L235 (serie 3) L275 (serie 3) L285 (serie 3) L295,DT (serie 3) L355SS (serie 3)	**11726** CARTUCCIA ARIA **FDAF435KM**		OEM15104-11080 15287-11080/81 15401-11080 17325-11080 70000-11081 Cartuccia filtro aria H 262 mm - Ø 105 mm
	10764 FILTRO OLIO **FDLF3313**		OEM Avvitabile H 140 mm - Ø 97 mm
Serie L: L225 -225DT L245 -245HC (serie 3)	**10863** CARTUCCIA ARIA **FDAF1658K**		OEM 15221-11223-15222 11220->11224 15319-11221 - 15321-11011-15321-11221-15328-11221-15501-11080 - 19215-11220 51852110801 - 76611-58420 Cartuccia esterna H 190 mm - Ø 83 mm
	12521 FILTRO NAFTA **FDFF5219**		OEM 15221-43080/81 15221-43170 70000-43081 Filtro nafta H 79 mm - Ø 76 mm
	10072 FILTRO OLIO **FDLF785**		OEM Avvitabile H 123 mm - Ø 78 mm
Serie L: L2202 (serie 3) L2402 (serie 3) L2602 (serie 3) L2802 (serie 3) L3202 (serie 3) L3602 (serie 3)	**11726** CARTUCCIA ARIA **FDAF435KM**		OEM15104-11080 15287-11080/81 15401-11080 17325-11080 70000-11081 Cartuccia filtro aria H 262 mm - Ø 105 mm
	12118 FILTRO OLIO		OEM - Avvitabile H 110 mm - Ø 96 mm

Gli articoli qui descritti, prodotti da e/o per conto di CERMAG, sono da intendersi adattabili, quindi non originali, ai marchi indicati secondo REG. CE 1400/2002
All items described here, produced by and/or on behalf of CERMAG, are to be understood as adaptable, therefore not original, to the brands indicated according to REG. EC 1400/2002

segue FILTRI
FILTRES - FILTERS - FILTER - FILTROS

MARCA E MODELLO	ARTICOLO E DESCRIZIONE	DISEGNO	OEM E MISURE
segue KUBOTA			
Serie L: L2900DT/GST L305 (serie 3) L3010DT/GST/HST L3710DT/GST/HST Serie RW: 25 (serie 3) (mot.V1500BWD) Serie V: V1502BC	**11726** CARTUCCIA ARIA **FDAF435KM**		OEM15104-11080 15287-11080/81 15401-11080 17325-11080 70000-11081 Cartuccia filtro aria H 262 mm - Ø 105 mm
Serie L: L345,W (serie 3)	**11726** CARTUCCIA ARIA **FDAF435KM**		OEM15104-11080- 15287-11080/81 15401-11080-17325- 11080-70000-11081 Cartuccia filtro aria H 262 mm - Ø 105 mm
	12521 FILTRO NAFTA **FDFF5219**		OEM 15221-43080/81 15221-43170 70000-43081 Filtro nafta H 79 mm - Ø 76 mm
	10764 FILTRO OLIO **FDLF3313**		OEM Avvitabile H 140 mm - Ø 97 mm
Serie M: M4000 M4050	**11726** CARTUCCIA ARIA **FDAF435KM**		OEM15104-11080- 15287-11080/81 15401-11080-17325- 11080-70000-11081 Cartuccia filtro aria H 262 mm - Ø 105 mm
	10863 CARTUCCIA ARIA **FDAF1658K**		OEM 15221-11223- 15222- 11220->11224 15319-11221 - 15321- 11011-15321-11221 - 15328-11221-15501- 11080 - 19215-11220 51852110801 - 76611- 58420 Cartuccia esterna H 190 mm - Ø 83 mm
	12539 FILTRO OLIO **FDLF566**		OEM 15101-32411 Filtro olio H 140 mm - Ø 70 mm
	10072 FILTRO OLIO **FDLF785**		OEM Avvitabile H 123 mm - Ø 78 mm
	10764 FILTRO OLIO **FDLF3313**		OEM Avvitabile H 140 mm - Ø 97 mm
Serie M: M4500,DT	**11726** CARTUCCIA ARIA **FDAF435KM**		OEM15104-11080- 15287-11080/81 15401-11080-17325- 11080-70000-11081 Cartuccia filtro aria H 262 mm - Ø 105 mm
	10072 FILTRO OLIO **FDLF785**		OEM Avvitabile H 123 mm - Ø 78 mm
Serie M: M4950	**10764** FILTRO OLIO **FDLF3313**		OEM Avvitabile H 140 mm - Ø 97 mm

MARCA E MODELLO	ARTICOLO E DESCRIZIONE	DISEGNO	OEM E MISURE
segue KUBOTA			
Serie M: M5950 M6950	**10070** FILTRO NAFTA **FDFF167A**		OEM 15451-43560 Immerso H 71 mm - Ø 87 mm
	12525 FILTRO OLIO **FDLF3462**		OEM 15241-32090/92/93 15841-32431 Filtro olio H 72 mm - Ø 80 mm
Serie M: M7950DT M8950	**10070** FILTRO NAFTA **FDFF167A**		OEM 15451-43560 Immerso H 71 mm - Ø 87 mm
Serie RW: 30 (serie 3 mot. V1902BDW)	**10810** CARTUCCIA ARIA **FDAF437KM**		OEM 15000-37101- 15401-11081 15606-11080/081/211 15763-11081-19433- 11081 Cartuccia filtro aria H 290 mm - Ø 133 mm
-	**11728** CARTUCCIA ARIA **FDAF1966**		OEM15612-11180 - 17301-11180 Cartuccia interna (di sicurezza) Ø79-Ø65 mm H 256 per filtro 10810
-	**12533** FILTRO NAFTA **FDFF5260**		OEM 10450-055710 Filtro nafta H 68 mm - Ø 33 mm
-	**12541** FILTRO OLIO		OEM 15105-32080 Filtro olio H 95 mm - Ø 62 mm
-	**12532** FILTRO NAFTA **FDFF5104**		OEM 15231-43560 - 15231- 43563-15321-43560 - 15321-46563 Filtro nafta H 85 mm Ø 28 mm
-	**12495** MASSA FILTRANTE ARIA		OEM 15261-11220 Filtro aria H 155 mm - Ø 75 mm
-	**10471** FILTRO OLIO **FDLF580**		OEM 15402-32430 Avvitabile H 113 mm - Ø 109 mm
-	**12531** FILTRO NAFTA **FDFF5103**		OEM 15521-43160 15567-87461 Filtro nafta H 88 mm - Ø 50 mm
-	**12506** CARTUCCIA FILTRO ARIA **FDAF821M**		OEM 15581-11081 - 19404- 11081-402-5156-400 Filtro aria H 390 mm - Ø 195mmt
-	**10857** CARTUCCIA ARIA **FDAF434KM**		OEM 15606-96015 Cartuccia esterna H 418 mm - Ø 202 mm
	10833 CARTUCCIA ARIA **FDAF804M**		OEM Cartuccia interna (sicurezza) H 397 mm - Ø 116 mm
-	**12508** CARTUCCIA ARIA **FDAF4939**		OEM 15741-11080 - 15741- 11081-15741-11083 Filtro aria H 270 mm - Ø 105 mm

Gli articoli qui descritti, prodotti da e/o per conto di CERMAG, sono da intendersi adattabili, quindi non originali, ai marchi indicati secondo REG. CE 1400/2002
All items described here, produced by and/or on behalf of CERMAG, are to be understood as adaptable, therefore not original, to the brands indicated according to REG. EC 1400/2002

segue FILTRI
FILTRES - FILTERS - FILTER - FILTROS

MARCA E MODELLO	ARTICOLO E DESCRIZIONE	DISEGNO	OEM E MISURE
segue KUBOTA			
-	**12527** FILTRO OLIO **FDLF3925**		OEM 15853-32430 15853-99170 Filtro olio H 75 mm - Ø 67 mm
-	**10766** CARTUCCIA ARIA **FDAF409K**		OEM 16097-49441 Cartuccia esterna H 315 mm - Ø 155 mm
-	**10744** FILTRO OLIO		OEM16271-32090-16271-32092 Avvitabile H 122 mm - Ø 78 mm
-	**12534** FILTRO NAFTA **FDFF5259**		OEM 16271-43560 Filtro nafta H 85 mm - Ø 35 mm
-	**12486** MASSA FILTRANTE ARIA		OEM16667-11080-16667-11081 Filtro aria L 181 mm LA 106 mm - H 33 mm
-	**12530** FILTRO IDRAULICO		OEM 37410-38550 Filtro idraulico H 58 mm - Ø 60 mm
-	**12529** FILTRO IDRAULICO		OEM 38430-3771-4 Filtro idraulico H 132 mm - Ø 80 mm
-	**10814** CARTUCCIA ARIA **FDAF418N**		OEM 402-3152-300 Cartuccia esterna H 340 mm - Ø 234 mm
-	**12502** CARTUCCIA FILTRO ARIA		OEM 402-4847-410 Filtro aria H 456 mm - Ø 308 mm
-	**10851** CARTUCCIA ARIA **FDAF490M**		OEM 402-5156-500 Cartuccia interna (sicurezza) H 331 mm - Ø 116 mm
-	**12537** FILTRO NAFTA		OEM 6A320-59930 Filtro nafta H 55 mm - Ø 35 mm
-	**12507** CARTUCCIA FILTRO ARIA		OEMR140142270 R140142280 Filtro aria H 310 mm - Ø 125 mm
-	**12509** CARTUCCIA FILTRO ARIA **FDAF25497**		OEM R240142280 Filtro aria H 300 mm - Ø 72 mm
-	**12496** MASSA FILTRANTE ARIA **FDFF251**		OEM RA21151280 Filtro aria H 78 mm - Ø 50 mm
-	**12528** FILTRO IDRAULICO		OEM RD411-62210 Filtro idraulico H 177 mm - Ø 105 mm

MARCA E MODELLO	ARTICOLO E DESCRIZIONE	DISEGNO	OEM E MISURE
segue KUBOTA			
-	**12510** CARTUCCIA FILTRO ARIA **FDAF25551**		OEM TA04093230 Filtro aria H 275 mm - Ø 105 mm
-	**12821** CARTUCCIA ARIA **FDAF25550**		OEM K1211-82320 Cartuccia filtro aria H 185 mm - Ø 85 mm
	12864 CARTUCCIA ARIA		OEM Cartuccia interna (sicurezza) H 154 mm - Ø 46 mm
Serie: M100GX, M125GX, M130GX, M6100, M7100	new **13506** FILTRO GASOLIO		OEM 1J521 - 43172 Filtro gasolio H 123 mm - Ø 62 mm 20x1,5
	new **13507** FILTRO GASOLIO SEPARATORE		OEM 1E786 - 43060 Filtro gasolio H 148 mm - Ø 70 mm 16x1,5
LAMBORGHINI			
C340 C350 R340	**11205** FILTRO OLIO		OEM 400.1452.1 Immerso H 140 mm - Ø 58 mm
1R - 1C - 2R - 4R - 5C - R340 - C340 - C350 - R360 - R365 - R470 - R475 - R480 - R485	**10069** FILTRO NAFTA **FDFF146**		OEM 2.4319.530.4 Immerso H 113 mm - Ø 63 mm
4C	**10856** FILTRO OLIO		OEM 400.1452.9 Immerso H 95 mm - Ø 54 mm
	10069 FILTRO NAFTA **FDFF146**		OEM 2.4319.530.4 Immerso 2° Filtraggio H 113 mm - Ø 63 mm
7 R 7 RDT	**10769** FILTRO NAFTA		OEM 2.4319.530.3 Immerso in panno 1° Filtraggio H 113 mm - Ø 63 mm
	10069 FILTRO NAFTA **FDFF146**		OEM 2.4319.530.4 Immerso 2° Filtraggio H 113 mm - Ø 63 mm
	10823 FILTRO OLIO **FDLF594**		OEM 400.4608.5 Immerso H 154 mm - Ø 70 mm
ARGON 50 - 60 - ASTER 60 - CRONO 50 - CRONO 60 (segue)	**10471** FILTRO OLIO **FDLF580**		OEM 044.1567.01 Avvitabile H 113 mm - Ø 109 mm
	10070 FILTRO NAFTA **FDFF167A**		OEM 2.4319.060.1 Immerso H 71 mm - Ø 87 mm

segue FILTRI
FILTRES - FILTERS - FILTER - FILTROS

MARCA E MODELLO	ARTICOLO E DESCRIZIONE	DISEGNO	OEM E MISURE
segue LAMBORGHINI			
ARGON 50 - 60 - ASTER 60 - CRONO 50 - CRONO 60	**11769** CARTUCCIA ARIA **FDAF25502K**		OEM 2.4249.340.1 Cartuccia esterna H 348 mm - Ø 149 mm Solo per mod. ASTER 60
	11771 CARTUCCIA ARIA **FDAF25503**		OEM 2.4249.390.2 Cartuccia interna (sicurezza) H 287 mm - Ø 50 mm Solo per mod. ASTER 60
135 FORMULA 165 RACING	**10758** FILTRO NAFTA **FDFF4052A**		OEM 2.4319.130.1 Immerso H 112 mm - Ø 87 mm
105 FORMULA POWER SPEED	**10467** FILTRO OLIO		OEM 041.1553.0/01 Avvitabile H 145 mm - Ø 109 mm
	10758 FILTRO NAFTA **FDFF4052A**		OEM 2.4319.130.1 Immerso H 112 mm - Ø 87 mm
	10829 CARTUCCIA ARIA **FDAF4748K**		OEM 2.4249.131.0 2.4249.310.4 Cartuccia esterna H 394 mm - Ø 155 mm
	10830 CARTUCCIA ARIA **FDAF4103**		OEM 2.4249.130.7 2.4249.130.9 Cartuccia interna (sic.) H 359 mm - Ø 85 mm
R 226 C 226	**10069** FILTRO NAFTA **FDFF146**		OEM 2.4319.530.4 Immerso H 113 mm - Ø 63 mm
	10127 FILTRO OLIO **FDLF596**		OEM 400.1451.6 Immerso H 116 mm - Ø 70 mm
R 230 C 230 C 230S	**10856** FILTRO OLIO		OEM 400.1452.9 Immerso H 95 mm - Ø 54 mm
	10069 FILTRO NAFTA **FDFF146**		OEM 2.4319.530.4 Immerso H 113 mm - Ø 63 mm
R 235 R 235 DT	**10469** FILTRO OLIO **FDLF3378**		OEM 2.4419.140.1 Avvitabile H 97 mm - Ø 95 mm
	10070 FILTRO NAFTA **FDFF167A**		OEM 2.4319.060.1 Immerso H 71 mm - Ø 87 mm
	10824 CARTUCCIA ARIA **FDAF819KM**		OEM Cartuccia esterna H 240 mm - Ø 104 mm
	10825 CARTUCCIA ARIA **FDAF4850**		OEM Cartuccia interna (di sicurezza) H 216 mm - Ø 61 mm

MARCA E MODELLO	ARTICOLO E DESCRIZIONE	DISEGNO	OEM E MISURE
segue LAMBORGHINI			
R 240	**10471** FILTRO OLIO **FDLF580**		OEM 044.1554.0 Avvitabile H 113 mm - Ø 109 mm
	10100 FILTRO NAFTA **FDFF5040**		OEM 2.4319.510.1 Avvitabile H 78 mm - Ø 78 mm
R345 - C554 - R660 - R660DT - C664 - C660 - FRUTTETO VIGNETO R775 FRUTTETO R784 - C784 - R854 - R854DT	**10471** FILTRO OLIO **FDLF580**		OEM 044.1554.0 Avvitabile H 113 mm - Ø 109 mm
	10070 FILTRO NAFTA **FDFF167A**		OEM 2.4319.060.1 Immerso H 71 mm - Ø 87 mm
	11769 CARTUCCIA ARIA **FDAF25502K**		OEM 2.4249.340.1 Cartuccia esterna H 348 mm - Ø 149 mm Non applicabile ai mod. R784 - C784 - R854 - R854DT
	11771 CARTUCCIA ARIA **FDAF25503**		OEM 2.4249.340.2 Cartuccia interna (sicurezza) H 287 mm - Ø 50 mm Non applicabile ai mod. R784 - C784 - R854 - R854DT
R 350	**10467** FILTRO OLIO		OEM 041.1553.0/01 Avvitabile H 145 mm - Ø 109 mm
	10100 FILTRO NAFTA **FDFF5040**		OEM 2.4319.510.1 Avvitabile H 78 mm - Ø 78 mm
452	**10856** FILTRO OLIO		OEM 400.1452.9 Immerso H 95 mm - Ø 54 mm
	10069 FILTRO NAFTA **FDFF146**		OEM 2.4319.530.4 Immerso H 113 mm - Ø 63 mm
C352 - C352L - C352S - C352 SL	**10469** FILTRO OLIO **FDLF3378**		OEM 2.4419.140.1 Avvitabile H 97 mm - Ø 95 mm
	10070 FILTRO NAFTA **FDFF167A**		OEM 2.4319.060.1 Immerso H 71 mm - Ø 87 mm
	10754 CARTUCCIA ARIA **FDAF1830KM**		OEM 2.4249.500.1 Cartuccia esterna H 313 mm - Ø 133 mm
	10755 CARTUCCIA ARIA **FDAF1839**		OEM 2.4249.500.2 Cartuccia interna (sicurezza) per 10754 H 281 mm - Ø 75 mm

Gli articoli qui descritti, prodotti da e/o per conto di CERMAG, sono da intendersi adattabili, quindi non originali, ai marchi indicati secondo REG. CE 1400/2002
All items described here, produced by and/or on behalf of CERMAG, are to be understood as adaptable, therefore not original, to the brands indicated according to REG. EC 1400/2002

segue FILTRI
FILTRES - FILTERS - FILTER - FILTROS

MARCA E MODELLO	ARTICOLO E DESCRIZIONE	DISEGNO	OEM E MISURE
segue LAMBORGHINI			
C353L - C353LL - CL653 - C653L	**10764** FILTRO OLIO **FDLF3313**		OEM 2.4419.150.1 Avvitabile H 140 mm - Ø 97 mm
	10070 FILTRO NAFTA **FDFF167A**		OEM 2.4319.060.1 Immerso H 71 mm - Ø 87 mm
C 483	**10469** FILTRO OLIO **FDLF3378**		OEM 2.4419.140.1 Avvitabile H 97 mm - Ø 95 mm
	10070 FILTRO NAFTA **FDFF167A**		OEM 2.4319.060.1 Immerso H 71 mm - Ø 87 mm
	10757 FILTRO IDRAULICO **FDHF7569**		OEM Avvitabile H 180 mm - Ø 110 mm
R 483	**10764** FILTRO OLIO **FDLF3313**		OEM 2.4419.150.1 Avvitabile H 140 mm - Ø 97 mm
	10070 FILTRO NAFTA **FDFF167A**		OEM 2.4319.060.1 Immerso H 71 mm - Ø 87 mm
	10757 FILTRO IDRAULICO **FDHF7569**		OEM Avvitabile H 180 mm - Ø 110 mm
C 503 C 603	**10764** FILTRO OLIO **FDLF3313**		OEM 2.4419.150.1 Avvitabile H 140 mm - Ø 97 mm
	10070 FILTRO NAFTA **FDFF167A**		OEM 2.4319.060.1 Immerso H 71 mm - Ø 87 mm
	10754 CARTUCCIA ARIA **FDAF1830KM**		OEM 2.4249.500.1 Cartuccia esterna H 313 mm - Ø 133 mm
	10755 CARTUCCIA ARIA **FDAF1839**		OEM 2.4249.500.2 Cartuccia interna (sicurezza) per 10754 H 281 mm - Ø 75 mm
C554 - C554 COMPACT ERGOMATIC	**10471** FILTRO OLIO **FDLF580**		OEM 044.1554.0 Avvitabile H 113 mm - Ø 109 mm
	10070 FILTRO NAFTA **FDFF167A**		OEM 2.4319.060.1 Immerso H 71 mm - Ø 87 mm
(segue)	**11769** CARTUCCIA ARIA **FDAF25502K**		OEM 2.4249.340.1 Cartuccia esterna H 348 mm - Ø 149 mm

MARCA E MODELLO	ARTICOLO E DESCRIZIONE	DISEGNO	OEM E MISURE
segue LAMBORGHINI			
C554 - C554 COMPACT ERGOMATIC	**11771** CARTUCCIA ARIA **FDAF25503**		OEM 2.4249.340.2 Cartuccia interna (sicurezza) H 287 mm - Ø 50 mm
C 503 S C 603 S	**10070** FILTRO NAFTA **FDFF167A**		OEM 2.4319.060.1 Immerso H 71 mm - Ø 87 mm
	10754 CARTUCCIA ARIA **FDAF1830KM**		OEM 2.4249.500.1 Cartuccia esterna H 313 mm - Ø 133 mm
	10755 CARTUCCIA ARIA **FDAF1839**		OEM 2.4249.500.2 Cartuccia interna (sicurezza) per 10754 H 281 mm - Ø 75 mm
R 500 - R 500 DT	**10764** FILTRO OLIO **FDLF3313**		OEM 2.4419.150.1 Avvitabile H 140 mm - Ø 97 mm
	10070 FILTRO NAFTA **FDFF167A**		OEM 2.4319.060.1 Immerso H 71 mm - Ø 87 mm
	11769 CARTUCCIA ARIA **FDAF25502K**		OEM 2.4249.340.1 Cartuccia esterna H 348 mm - Ø 149 mm
	11771 CARTUCCIA ARIA **FDAF25503**		OEM 2.4249.340.2 Cartuccia interna (sicurezza) H 287 mm - Ø 50 mm
C 553 P - C 653 P - C 653	**10070** FILTRO NAFTA **FDFF167A**		OEM 2.4319.060.1 Immerso H 71 mm - Ø 87 mm
C 583 - C 683	**10070** FILTRO NAFTA **FDFF167A**		OEM 2.4319.060.1 Immerso H 71 mm - Ø 87 mm
	10757 FILTRO IDRAULICO **FDHF7569**		OEM Avvitabile H 180 mm - Ø 110 mm
R 583 - R 1156 - R 1156 DT	**10467** FILTRO OLIO		OEM 041.1553.0/01 Avvitabile H 145 mm - Ø 109 mm
	10070 FILTRO NAFTA **FDFF167A**		OEM 2.4319.060.1 Immerso H 71 mm - Ø 87 mm
	10757 FILTRO IDRAULICO **FDHF7569**		OEM Avvitabile H 180 mm - Ø 110 mm

Gli articoli qui descritti, prodotti da e/o per conto di CERMAG, sono da intendersi adattabili, quindi non originali, ai marchi indicati secondo REG. CE 1400/2002
All items described here, produced by and/or on behalf of CERMAG, are to be understood as adaptable, therefore not original, to the brands indicated according to REG. EC 1400/2002

segue FILTRI
FILTRES - FILTERS - FILTER - FILTROS

MARCA E MODELLO	ARTICOLO E DESCRIZIONE	DISEGNO	OEM E MISURE
segue LAMBORGHINI			
C503S - R503S - R503DT - R603 - R603DT	**10467** FILTRO OLIO		OEM 041.1553.0/01 Avvitabile H 145 mm - Ø 109 mm
	10100 FILTRO NAFTA **FDFF5040**		OEM 2.4319.510.1 Avvitabile H 78 mm - Ø 78 mm
	10828 FILTRO IDRAULICO		OEM 7016.255.0 Immerso H 179 mm - Ø 85 mm
R600 - R600DT - R684 - C684 - R754 - R754DT - R754 ERGOMATIC	**10471** FILTRO OLIO **FDLF580**		OEM 044.1554.0 Avvitabile H 113 mm - Ø 109 mm
	10070 FILTRO NAFTA **FDFF167A**		OEM 2.4319.060.1 Immerso H 71 mm - Ø 87 mm
	10771 FILTRO IDRAULICO **FDHF6350**		OEM Avvitabile H 231 mm - Ø 110 mm
	11769 CARTUCCIA ARIA **FDAF25502K**		OEM 2.4249.340.1 Cartuccia esterna H 348 mm - Ø 149 mm Solo per Mod. R600-R600DT
	11771 CARTUCCIA ARIA **FDAF25503**		OEM 2.4249.340.2 Cartuccia interna (Sicurezza) H 287 mm - Ø 50 mm Solo per Mod. 600-R600DT
R653 - R654 - R654DT	**10471** FILTRO OLIO **FDLF580**		OEM 044.1554.0 Avvitabile H 113 mm - Ø 109 mm
	10070 FILTRO NAFTA **FDFF167A**		OEM 2.4319.060.1 Immerso H 71 mm - Ø 87 mm
	10828 FILTRO IDRAULICO		OEM 7016.255.0 Immerso H 179 mm - Ø 85 mm
R574 - 60N - R674 .70 - R674.70N - C674.70 ERGOMATIC R674.70 GRAN PRIX R775 FRUTTETO R775 VIGNETO	**10471** FILTRO OLIO **FDLF580**		OEM 044.1554.0 Avvitabile H 113 mm - Ø 109 mm
	10070 FILTRO NAFTA **FDFF167A**		OEM 2.4319.060.1 Immerso H 71 mm - Ø 87 mm
	10770 FILTRO IDRAULICO **FDHF28935**		OEM Avvitabile H 180 mm - Ø 110 mm
(segue)			

MARCA E MODELLO	ARTICOLO E DESCRIZIONE	DISEGNO	OEM E MISURE
segue LAMBORGHINI			
R574 - 60N - R674 .70 - R674.70N - C674.70 ERGOMATIC R674.70 GRAN PRIX R775 FRUTTETO R775 VIGNETO	**11769** CARTUCCIA ARIA **FDAF25502K**		OEM 2.4249.340.1 Cartuccia esterna H 348 mm - Ø 149 mm
	11771 CARTUCCIA ARIA **FDAF25503**		OEM 2.4249.340.2 Cartuccia interna (Sicurezza) H 287 mm - Ø 50 mm Non applicabile ai Mod. R775 FRUTTETO-R775 VIGNETO
R 683	**10471** FILTRO OLIO **FDLF580**		OEM 044.1554.0 Avvitabile H 113 mm - Ø 109 mm
	10070 FILTRO NAFTA **FDFF167A**		OEM 2.4319.060.1 Immerso H 71 mm - Ø 87 mm
	10757 FILTRO IDRAULICO **FDHF7569**		OEM Avvitabile H 180 mm - Ø 110 mm
R700 - R700DT - C774.80 ERGOMATIC R774.80 - R774.80 GRAN PRIX	**10471** FILTRO OLIO **FDLF580**		OEM 044.1554.0 Avvitabile H 113 mm - Ø 109 mm
	10070 FILTRO NAFTA **FDFF167A**		OEM 2.4319.060.1 Immerso H 71 mm - Ø 87 mm
	10771 FILTRO IDRAULICO **FDHF6350**		OEM Avvitabile H 231 mm - Ø 110 mm
	10829 CARTUCCIA ARIA **FDAF4748K**		OEM 2.4249.131.0 2.4249.310.4 Cartuccia esterna H 394 mm - Ø 155 mm
	10830 CARTUCCIA ARIA **FDAF4103**		OEM 2.4249.130.7 2.4249.130.9 Cartuccia interna (sic.) H 359 mm - Ø 85 mm
R704 - R704DT - R804 - R804DT EXPORT	**10064** FILTRO NAFTA **FDFF5052**		OEM 2.4319.500.1 Avvitabile H 115 mm - Ø 84 mm
R874.90 TURBO R874.90 TURBO GRAN PRIX	**10070** FILTRO NAFTA **FDFF167A**		OEM 2.4319.060.1 Immerso H 71 mm - Ø 87 mm
	10770 FILTRO IDRAULICO **FDHF28935**		OEM Avvitabile H 180 mm - Ø 110 mm Fino al 3/87
	10757 FILTRO IDRAULICO **FDHF7569**		OEM Avvitabile H 180 mm - Ø 110 mm Dal 4/87
(segue)	**10829** CARTUCCIA ARIA **FDAF4748K**		OEM 2.4249.131.0 2.4249.310.4 Cartuccia esterna H 394 mm - Ø 155 mm

Gli articoli qui descritti, prodotti da e/o per conto di CERMAG, sono da intendersi adattabili, quindi non originali, ai marchi indicati secondo REG. CE 1400/2002
All items described here, produced by and/or on behalf of CERMAG, are to be understood as adaptable, therefore not original, to the brands indicated according to REG. EC 1400/2002

segue FILTRI
FILTRES - FILTERS - FILTER - FILTROS

MARCA E MODELLO	ARTICOLO E DESCRIZIONE	DISEGNO	OEM E MISURE
segue LAMBORGHINI			
R874.90 TURBO R874.90 TURBO GRAN PRIX	**10830** CARTUCCIA ARIA **FDAF4103**		OEM 2.4249.130.7 2.4249.130.9 Cartuccia interna (sic.) H 359 mm - Ø 85 mm
R904 - R940DT EXPORT	**10064** FILTRO NAFTA **FDFF5052**		OEM 2.4319.500.1 Avvitabile H 115 mm - Ø 84 mm
	10759 CARTUCCIA ARIA **FDAF940K**		OEM 2.4249.060.1 Cartuccia esterna H 391 mm - Ø 133 mm
	10760 CARTUCCIA ARIA **FDAF988**		OEM 2.4249.070.2 Cartuccia interna (sicurezza) H 348 mm - Ø 85 mm
R955 - R1256	**10467** FILTRO OLIO		OEM 041.1553.0/01 Avvitabile H 145 mm - Ø 109 mm
	10758 FILTRO NAFTA **FDFF4052A**		OEM 2.4319.130.1 Immerso H 112 mm - Ø 87 mm
	10757 FILTRO IDRAULICO **FDHF7569**		OEM Avvitabile H 180 mm - Ø 110 mm
R956 - R956DT - R956.100 - R 1106 - R1106 DT	**10471** FILTRO OLIO **FDLF580**		OEM 044.1554.0 Avvitabile H 113 mm - Ø 109 mm
	10758 FILTRO NAFTA **FDFF4052A**		OEM 2.4319.130.1 Immerso H 112 mm - Ø 87 mm
	10771 FILTRO IDRAULICO **FDHF6350**		OEM Avvitabile H 231 mm - Ø 110 mm
	10829 CARTUCCIA ARIA **FDAF4748K**		OEM 2.4249.131.0 2.4249.310.4 Cartuccia esterna H 394 mm - Ø 155 mm
	10830 CARTUCCIA ARIA **FDAF4103**		OEM 2.4249.130.7 2.4249.130.9 Cartuccia interna (sic.) H 359 mm - Ø 85 mm
R1056 - R1056DT	**10467** FILTRO OLIO		OEM 041.1553.0/01 Avvitabile H 145 mm - Ø 109 mm
	10758 FILTRO NAFTA **FDFF4052A**		OEM 2.4319.130.1 Immerso H 112 mm - Ø 87 mm

MARCA E MODELLO	ARTICOLO E DESCRIZIONE	DISEGNO	OEM E MISURE
segue LAMBORGHINI			
R1306DT TURBO	**10467** FILTRO OLIO		OEM 041.1553.0/01 Avvitabile H 145 mm - Ø 109 mm
	10758 FILTRO NAFTA **FDFF4052A**		OEM 2.4319.130.1 Immerso H 112 mm - Ø 87 mm
	10771 FILTRO IDRAULICO **FDHF6350**		OEM Avvitabile H 231 mm - Ø 110 mm
	10829 CARTUCCIA ARIA **FDAF4748K**		OEM 2.4249.131.0 2.4249.310.4 Cartuccia esterna H 394 mm - Ø 155 mm
	10830 CARTUCCIA ARIA **FDAF4103**		OEM 2.4249.130.7 2.4249.130.9 Cartuccia interna (sic.) H 359 mm - Ø 85 mm
R1356 - R1356DT	**10467** FILTRO OLIO		OEM 041.1553.0/01 Avvitabile H 145 mm - Ø 109 mm
	10758 FILTRO NAFTA **FDFF4052A**		OEM 2.4319.130.1 Immerso H 112 mm - Ø 87 mm
	10757 FILTRO IDRAULICO **FDHF7569**		OEM Avvitabile H 180 mm - Ø 110 mm Fino al 12/81
	10831 FILTRO IDRAULICO **FDHF28934**		OEM Avvitabile H 256 mm - Ø 110 mm Dal 1/82
	10832 CARTUCCIA ARIA **FDAF1929**		OEM 2.4249.280.3 Cartuccia esterna H 418 mm - Ø 234 mm
	10833 CARTUCCIA ARIA **FDAF804M**		OEM Cartuccia interna (sicurezza) H 397 mm - Ø 116 mm
R1506 DT TURBO - R1706 DT TURBO	**11768** FILTRO OLIO **FDLF3483**		OEM Avvitabile H 231 mm - Ø 112 mm
	10758 FILTRO NAFTA **FDFF4052A**		OEM 2.4319.130.1 Immerso H 112 mm - Ø 87 mm
	10771 FILTRO IDRAULICO **FDHF6350**		OEM Avvitabile H 231 mm - Ø 110 mm Per modello R 1506 DT TURBO
(segue)	**10757** FILTRO IDRAULICO **FDHF7569**		OEM Avvitabile H 180 mm - Ø 110 mm Per modello R 1706 DT TURBO

segue FILTRI
FILTRES - FILTERS - FILTER - FILTROS

MARCA E MODELLO	ARTICOLO E DESCRIZIONE	DISEGNO	OEM E MISURE
segue LAMBORGHINI			
R1506 DT TURBO - R1706 DT TURBO	**10832** CARTUCCIA ARIA **FDAF1929**		OEM 2.4249.280.3 Cartuccia esterna H 418 mm - Ø 234 mm Dal 7/86
	10833 CARTUCCIA ARIA **FDAF804M**		OEM Cartuccia interna (sicurezza) H 397 mm - Ø 116 mm
R1556DT	**11768** FILTRO OLIO **FDLF3483**		OEM Avvitabile H 231 mm - Ø 112 mm
	10070 FILTRO NAFTA **FDFF167A**		OEM 2.4319.060.1 Immerso H 71 mm - Ø 87 mm
	10757 FILTRO IDRAULICO **FDHF7569**		OEM Avvitabile H 180 mm - Ø 110 mm Fino al 9/91
	10831 FILTRO IDRAULICO **FDHF28934**		OEM Avvitabile H 256 mm - Ø 110 mm Dal 10/81
Spire 100.4, 80, 80 Target, 90, 90 Target, 90.4, 90.4 Target, Strike 100 MD/LD, 105.4 HD/MD, 115.4 HD/MD, 80 LD, 90 MD/LD, 90.4 HD/MD,	**12945** FILTRO NAFTA		OEM 0.900.2154.1 H 195 mm - Ø 78 mm
Serie: R6 - R6 COM3 - R6 Hi-Profile - R6 Hi-Profile DCR COM 3 R8	**12978** FILTRO IDRAULICO		OEM 0.900.0374.4 H 250 mm - Ø 100 mm
Serie: MACH R5 Evo COM3 R6 COM3 R6 Hi-Profile DCR COM 3 R6 VRT COM 3	**12980** FILTRO ARIA		OEM 0.900.0862.6 190x350x220 mm
	new **13522** FILTRO ARIA		OEM 0.900.0793.7 189x330x168 mm
Serie: R3 Evo R3 Evo COM3 R3 T-TB COM3 R4 COM3 R6 R6 Hi-Profile	**12970** FILTRO NAFTA **FDFS19975**		OEM 0.900.0456.2 H 180 mm - Ø 80 mm
Serie: Champion	**12979** FILTRO IDRAULICO		OEM 2.4419.730.0 H 290 mm - Ø 120 mm

MARCA E MODELLO	ARTICOLO E DESCRIZIONE	DISEGNO	OEM E MISURE
LANDINI			
C25 - CS25 - R25 - RV25 - DT25	**10790** FILTRO OLIO **FDLF574**		OEM Immerso H 110 mm - Ø 96 mm
	10785 FILTRO NAFTA **FDFF230**		OEM 20472 Immerso H 64 mm - Ø 63 mm
	10835 FILTRO NAFTA		OEM 20472/1 Immerso H 76 mm - Ø 63 mm
4000 - 4500 SUPER - 5000 - 7000	**10127** FILTRO OLIO **FDLF596**		OEM Immerso H 116 mm - Ø 70 mm
	10837 FILTRO NAFTA **FDFF5364**		OEM 27741 Immerso H 88 mm - Ø 70 mm
	10070 FILTRO NAFTA **FDFF167**		OEM 31099 Immerso H 71 mm - Ø 87 mm
	13026 FILTRO OLIO		OEM 974535M2 H 68 mm - Ø 63 mm
4500 - 5500C - 5500CS - 5500CL	**10127** FILTRO OLIO **FDLF596**		OEM Immerso H 116 mm - Ø 70 mm
	10072 FILTRO OLIO **FDLF785**		OEM 2654408 Avvitabile H 123 mm - Ø 78 mm
	13034 FILTRO ARIA		OEM 1425216M91 Filtro aria a bagno d'olio H 390 mm - Ø 160 mm
	10047 MASSA FILTRANTE		OEM Massa filtrante per filtro 13034 Foro 58 mm
	12753 CARTUCCIA ARIA **FDAF4655KM**		OEM 3310358 H 304 mm Ø 72 mm int. in alto
4500 - 5500C - 5500CS - 5500CL	**12840** FILTRO ARIA INTERNO		OEM 331357M1 331354M1-3595519M1 H 255 mm Ø 92 mm
	10070 FILTRO NAFTA **FDFF167A**		OEM 31099 Immerso H 71 mm - Ø 87 mm

Gli articoli qui descritti, prodotti da e/o per conto di CERMAG, sono da intendersi adattabili, quindi non originali, ai marchi indicati secondo REG. CE 1400/2002
All items described here, produced by and/or on behalf of CERMAG, are to be understood as adaptable, therefore not original, to the brands indicated according to REG. EC 1400/2002

segue FILTRI
FILTRES - FILTERS - FILTER - FILTROS

MARCA E MODELLO	ARTICOLO E DESCRIZIONE	DISEGNO	OEM E MISURE
segue LANDINI			
C4830F - C5830F - C6030F - (Motore PERKINS A3.152S) - 8530/2 - 8530/4 (Motore PERKINS AD3.152S)	**10072** FILTRO OLIO **FDLF785**		OEM 2654408 Avvitabile H 123 mm - Ø 78 mm
	10070 FILTRO NAFTA **FDFF167A**		OEM 31099 Immerso H 71 mm - Ø 87 mm
	13034 FILTRO ARIA		OEM 1425216M91 Filtro aria a bagno d'olio H 390 mm - Ø 160 mm
	10047 MASSA FILTRANTE		OEM Massa filtrante per filtro 13034 Foro 58 mm
5505 - C5500 - 5500CL - CS - 6500 MKII - 5530F2 - 5530F4 - 5530L4 - 5830F2 - 5830F4 - 5830/2 - 5830/4 - 5840/2 - 5840/4 - 6030F2 - 6030F4 - 6030/2 - 6030/4 - 6030L4 - 6030V2 - 6030V4- 6040/2 - 6040/4 - 6505 - 6530F2 - 6530F4 - 6530L4 - 6530V2 - 6530V4- 6650/2 - 6650/4 - C6860 - C6860F - 6830/2 - 6830/4 - 6840/2 - 6840/4 - 7500 - 7530 - 7530F2 - 7530F4 - 7550 - 7550/2 - 7550/4 - 7580 - 7830/2 - 7830/4 - 8530F2 - 8530F4 - 8530L4 - 8830/2 - 8830/4 - 8850/2 - 8850/4 - 8550/2 - 8554/4 - 8860 - 16500 DT TURBO INTERCOOLER	**10764** FILTRO OLIO **FDLF3313**		OEM 2654403 2654404 - 2654405 - 3540049M91 Avvitabile H 140 mm - Ø 97 mm
	10070 FILTRO NAFTA **FDFF167A**		OEM 31099 Immerso H 71 mm - Ø 87 mm
	12753 CARTUCCIA ARIA **FDAF4655KM**		OEM 3310358 H 304 mm Ø 72 mm int. in alto
	12840 FILTRO ARIA INTERNO		OEM 331357M1 331354M1-3595519M1 H 255 mm Ø 92 mm
	13035 FILTRO ARIA		OEM 1425217M91 Filtro aria a bagno d'olio H 430 mm - Ø 165 mm
	13027 FILTRO OLIO		OEM 3307250M91 H 120 mm - Ø 60 mm
6000 - 6500 - R6500 - CL6500 - 7500 - R7500 - DT7500	**10127** FILTRO OLIO **FDLF596**		OEM Immerso H 116 mm - Ø 70 mm
	10764 FILTRO OLIO **FDLF3313**		OEM 2654403 - 2654404 - 2654405 - 3540049M91 Avvitabile H 140 mm - Ø 97 mm
	10070 FILTRO NAFTA **FDFF167A**		OEM 31099 Immerso H 71 mm - Ø 87 mm
	13035 FILTRO ARIA		OEM 1425217M91 Filtro aria a bagno d'olio H 430 mm - Ø 165 mm

MARCA E MODELLO	ARTICOLO E DESCRIZIONE	DISEGNO	OEM E MISURE
segue LANDINI			
C7800 - C7830 - R8830/2 - DT8830 - 8830/4	**10764** FILTRO OLIO **FDLF3313**		OEM 2654403 - 2654404 - 2654405 - 3540049M91 Avvitabile H 140 mm - Ø 97 mm
	10070 FILTRO NAFTA **FDFF167A**		OEM 31099 Immerso H 71 mm - Ø 87 mm
	12753 CARTUCCIA ARIA **FDAF4655KM**		OEM 3310358 H 304 mm Ø 72 mm int. in alto
	12840 FILTRO ARIA INTERNO		OEM 331357M1 331354M1-3595519M1 H 255 mm Ø 92 mm
	10758 FILTRO NAFTA **FDFF4052A**		OEM Immerso H 112 mm - Ø 87 mm
	13035 FILTRO ARIA		OEM 1425217M91 Filtro aria a bagno d'olio H 430 mm - Ø 165 mm
R8000 - 8000DT - 8500	**10127** FILTRO OLIO **FDLF596**		OEM Immerso H 116 mm - Ø 70 mm
	10764 FILTRO OLIO **FDLF3313**		OEM 2654403 - 2654404 - 2654405 - 3540049M91 Avvitabile H 140 mm - Ø 97 mm
	10687 FILTRO OLIO **FDLF699**		OEM 2654407 1447031 Avvitabile H 179 mm - Ø 97 mm Per forti prestazioni
	10070 FILTRO NAFTA **FDFF167A**		OEM 31099 Immerso H 71 mm - Ø 87 mm

segue FILTRI
FILTRES - FILTERS - FILTER - FILTROS

MARCA E MODELLO	ARTICOLO E DESCRIZIONE	DISEGNO	OEM E MISURE
segue LANDINI			
R8000 SUPER - R8000S	**10823** FILTRO OLIO **FDLF594**		OEM 1896000M91-26560090 Immerso H 154 mm - Ø 70 mm
	10764 FILTRO OLIO **FDLF3313**		OEM 2654403 - 2654404 - 2654405 - 3540049M91 Avvitabile H 140 mm - Ø 97 mm
	10687 FILTRO OLIO **FDLF699**		OEM 2654407 1447031 Avvitabile H 179 mm - Ø 97 mm Per forti prestazioni
	10070 FILTRO NAFTA **FDFF167A**		OEM 31099 Immerso H 71 mm - Ø 87 mm
R9000 - R9500 SPECIAL	**10687** FILTRO OLIO **FDLF699**		OEM 2654407 1447031 - Avvitabile H 179 mm - Ø 97 mm Forti prestazioni
	10070 FILTRO NAFTA **FDFF167A**		OEM 31099 Immerso H 71 mm - Ø 87 mm
	10766 CARTUCCIA ARIA **FDAF409K**		OEM Cartuccia esterna H 315 mm - Ø 155 mm
	13026 FILTRO OLIO		OEM 974535M2 H 68 mm - Ø 63 mm
	13033 CARTUCCIA ARIA		OEM 1420377M91 H 305 mm - Ø 155 mm
9880 (Motore PERKINS 6.354.4)	**10687** FILTRO OLIO **FDLF699**		OEM 2654407 1447031 - Avvitabile H 179 mm - Ø 97 mm Forti prestazioni
	10070 FILTRO NAFTA **FDFF167A**		OEM 31099 Immerso H 71 mm - Ø 87 mm
	10829 CARTUCCIA ARIA **FDAF4748K**		OEM Cartuccia esterna H 394 mm - Ø 155 mm
	10830 CARTUCCIA ARIA **FDAF4103**		OEM Cartuccia interna (sicurezza) H 359 mm - Ø 85 mm

MARCA E MODELLO	ARTICOLO E DESCRIZIONE	DISEGNO	OEM E MISURE
segue LANDINI			
11500C	**10687** FILTRO OLIO **FDLF699**		OEM 2654407 1447031 - Avvitabile H 179 mm - Ø 97 mm Forti prestazioni
	10758 FILTRO NAFTA **FDFF4052A**		OEM Immerso H 112 mm - Ø 87 mm
10000 - 10000S2 10000S4 - 12000 DT10000 - DT12500 - R12500	**10687** FILTRO OLIO **FDLF699**		OEM 2654407 1447031 - Avvitabile H 179 mm - Ø 97 mm Forti prestazioni
	10070 FILTRO NAFTA **FDFF167A**		OEM 31099 Immerso H 71 mm - Ø 87 mm
	12697 FILTRO IDRAULICO		OEM 1425418 M1 H 155 mm - Ø 75 mm
	10829 CARTUCCIA ARIA **FDAF4748K**		OEM 3310355M91 Cartuccia esterna H 394 mm - Ø 155 mm Dal 1/83
	10843 CARTUCCIA ARIA **FDAF1733K**		OEM Cartuccia esterna H 390 mm - Ø 154 mm Fino al 12/82
	10830 CARTUCCIA ARIA **FDAF4103**		OEM 1093683M92 Cartuccia interna (sicurezza) H 359 mm - Ø 85 mm
	13028 FILTRO IDRAULICO		OEM 3530223M92 H 155 mm - Ø 80 mm
	13029 FILTRO OLIO		OEM 1425411M91 H 185 mm - Ø 80 mm
	13030 FILTRO OLIO		OEM 3530222M91 H 205 mm - Ø 80 mm
	13031 FILTRO OLIO		OEM 1426462M91 H 82 mm - Ø 68 mm
	13032 FILTRO OLIO		OEM 3302055M91 H 128 mm - Ø 68 mm

Gli articoli qui descritti, prodotti da e/o per conto di CERMAG, sono da intendersi adattabili, quindi non originali, ai marchi indicati secondo REG. CE 1400/2002
All items described here, produced by and/or on behalf of CERMAG, are to be understood as adaptable, therefore not original, to the brands indicated according to REG. EC 1400/2002

segue FILTRI
FILTRES - FILTERS - FILTER - FILTROS

MARCA E MODELLO	ARTICOLO E DESCRIZIONE	DISEGNO	OEM E MISURE
segue LANDINI			
R10500 - C11500 C13000 - DT13000 - 13000MKII4	**10687** FILTRO OLIO **FDLF699**		OEM 2654407 1447031 - Avvitabile H 179 mm - Ø 97 mm Forti prestazioni
	10070 FILTRO NAFTA **FDFF167A**		OEM 31099 Immerso H 71 mm - Ø 87 mm
C13500C	**10764** FILTRO OLIO **FDLF3313**		OEM 2654403 - 2654404 - 2654405 - 3540049M91 Avvitabile H 140 mm - Ø 97 mm
	10070 FILTRO NAFTA **FDFF167A**		OEM 31099 Immerso H 71 mm - Ø 87 mm
	10842 CARTUCCIA ARIA **FDAF4150**		OEM Cartuccia interna (sicurezza) H 383 mm - Ø 104 mmr
R14500 - DT11500 - 14500MKII TURBO	**10764** FILTRO OLIO **FDLF3313**		OEM 2654403 - 2654404 - 2654405 - 3540049M91 Avvitabile H 140 mm - Ø 97 mm
	12697 FILTRO OLIO		OEM 1425418M1 H 155 mm - Ø 75 mm
	10070 FILTRO NAFTA **FDFF167A**		OEM 31099 Immerso H 71 mm - Ø 87 mm
	10857 CARTUCCIA ARIA **FDAF434KM**		OEM Cartuccia esterna H 418 mm - Ø 202 mm
	10833 CARTUCCIA ARIA **FDAF804M**		OEM Cartuccia interna (sicurezza) H 397 mm - Ø 116 mm
	13028 FILTRO IDRAULICO		OEM 3530223M92 H 155 mm - Ø 80 mm
	13029 FILTRO OLIO		OEM 1425411M91 H 185 mm - Ø 80 mm
	13030 FILTRO OLIO		OEM 3530222M91 H 205 mm - Ø 80 mm
	13031 FILTRO OLIO		OEM 1426462M91 H 82 mm - Ø 68 mm
	13032 FILTRO OLIO		OEM 3302055M91 H 128 mm - Ø 68 mm

MARCA E MODELLO	ARTICOLO E DESCRIZIONE	DISEGNO	OEM E MISURE
segue LANDINI			
LEGEND 130 - 145 - 165 (serie PERKIS 1006-6 THR)	**10070** FILTRO NAFTA **FDFF167A**		OEM 26561117 Immerso H 71 mm - Ø 87 mm
	10687 FILTRO OLIO **FDLF699**		OEM 2654407 1447031 - Avvitabile H 179 mm - Ø 97 mm
	12597 FILTRO IDRAULICO **FDHF28811**		OEM 3619594 M1 3540378 M1 Immerso H 160 mm - Ø 50 mm
	10770 FILTRO IDRAULICO **FDHF28935**		OEM 3551956M91 Avvitabile H 180 mm - Ø 110 mm
LEGEND 180 LEGEND New Generation 120/130/140/160 /180	**12749** CARTUCCIA ARIA **FDAF25491**		OEM 3658045 M1 4271468 M1 H 404 mm Ø 109 mm est. in fondo Ø 88 mm int. in fondo
MISTRAL 40 - 45 - 50	**12525** FILTRO OLIO **FDLF3462**		OEM 3678034M3 Filtro olio H 72 mm - Ø 80 mm
	12531 FILTRO NAFTA **FDFF5103**		OEM 3653390M1 Filtro nafta H 88 mm - Ø 50 mm
	12521 FILTRO NAFTA **FDFF5219**		OEM 3677987M2 Filtro nafta H 79 mm - Ø 76 mm
	83465 FILTRO OLIO **FDHF6538**		OEM 3668164M91 Filtro olio H 211 mm - Ø 96 mm
	13342 CARTUCCIA ARIA		OEM VP125395 Cartuccia filtro aria H 296 mm - Ø 105 mm
	13343 CARTUCCIA ARIA		OEM VP125396 Cartuccia interna (di sicurezza) H286 mm Ø Est.59mm-Ø Int.41mm per filtro 13342
VISION 100/90/80	**12873** FILTRO OLIO		OEM 3556455 M1 H 114 mm Ø 52 mm

segue FILTRI
FILTRES - FILTERS - FILTER - FILTROS

MARCA E MODELLO	ARTICOLO E DESCRIZIONE	DISEGNO	OEM E MISURE
LAVERDA MIETITREBBIE			
M60 - M75	**10807** FILTRO OLIO		OEM 1909110 Immerso H 100 mm - Ø 70 mm
	10790 FILTRO OLIO **FDLF574**		OEM 1909104 Immerso H 110 mm - Ø 96 mm
	10808 FILTRO NAFTA **FDFF146**		OEM 1930749 Immerso H 115 mm - Ø 63 mm 1° e 2° filtraggio
MFL 110AL	**10465** FILTRO OLIO **FDLF3347**		OEM 1909101 Avvitabile H 180 mm - Ø 109 mm
	10070 FILTRO NAFTA **FDFF167A**		OEM 1909100 Immerso H 71 mm - Ø 87 mm
M112AI - M132 (Motore FIAT 8005/SI)	**10465** FILTRO OLIO **FDLF3347**		OEM 1909101 Avvitabile H 180 mm - Ø 109 mm
	10462 FILTRO NAFTA **FDFF5039**		OEM 1909103 Avvitabile H 183 mm - Ø 109 mmt
M120 - M120R	**10839** FILTRO OLIO **FDLF598**		OEM Immerso H 116 mm - Ø 94 mm
	10764 FILTRO OLIO **FDLF3313**		OEM Avvitabile H 140 mm - Ø 97 mm
	10837 FILTRO NAFTA **FDFF5364**		OEM Immerso H 88 mm - Ø 70 mm
	10070 FILTRO NAFTA **FDFF167A**		OEM 1909100 Immerso H 71 mm - Ø 87 mm
M132 (Motore PERKINS 6.372)	**10839** FILTRO OLIO **FDLF598**		OEM Immerso H 116 mm - Ø 94 mm
	10687 FILTRO OLIO **FDLF699**		OEM Avvitabile H 179 mm - Ø 97 mm
	10837 FILTRO NAFTA **FDFF5364**		OEM Immerso H 88 mm - Ø 70 mm
	10070 FILTRO NAFTA **FDFF167A**		OEM 1909100 Immerso H 71 mm - Ø 87 mm

MARCA E MODELLO	ARTICOLO E DESCRIZIONE	DISEGNO	OEM E MISURE
segue LAVERDA MIETITREBBIE			
M150 - M152	**10465** FILTRO OLIO **FDLF3347**		OEM 1909101 Avvitabile H 180 mm - Ø 109 mm
	10804 FILTRO OLIO **FDLF3346**		OEM 1909137 Avvitabile H 231 mm - Ø 110 mm
	10802 FILTRO NAFTA **FDFF5064**		OEM 1909107 Immerso H 189 mm - Ø 94 mm
	10462 FILTRO NAFTA **FDFF5039**		OEM 1909103 Avvitabile H 183 mm - Ø 109 mm
3300	**10839** FILTRO OLIO **FDLF598**		OEM Immerso H 116 mm - Ø 94 mm
	10764 FILTRO OLIO **FDLF3313**		OEM Avvitabile H 140 mm - Ø 97 mm
	10070 FILTRO NAFTA **FDFF167A**		OEM 1909100 Immerso H 71 mm - Ø 87 mm
3300AL - 3350AL	**10467** FILTRO OLIO		OEM 1909102 Avvitabile H 145 mm - Ø 109 mm
	10070 FILTRO NAFTA **FDFF167**		OEM 1909100 Immerso H 71 mm - Ø 87 mm
3350 - 3400 - 3450 - 3500	**10465** FILTRO OLIO **FDLF3347**		OEM 1909101 Avvitabile H 180 mm - Ø 109 mm
	10070 FILTRO NAFTA **FDFF167A**		OEM 1909100 Immerso H 71 mm - Ø 87 mm
3550 - 3550 AL - 3750	**10802** FILTRO NAFTA **FDFF5064**		OEM 1909107 Immerso H 189 mm - Ø 94 mm
	10462 FILTRO NAFTA **FDFF5039**		OEM 1909103 Avvitabile H 183 mm - Ø 109 mm

Gli articoli qui descritti, prodotti da e/o per conto di CERMAG, sono da intendersi adattabili, quindi non originali, ai marchi indicati secondo REG. CE 1400/2002
All items described here, produced by and/or on behalf of CERMAG, are to be understood as adaptable, therefore not original, to the brands indicated according to REG. EC 1400/2002

segue FILTRI
FILTRES - FILTERS - FILTER - FILTROS

MARCA E MODELLO	ARTICOLO E DESCRIZIONE	DISEGNO	OEM E MISURE
segue LAVERDA MIETITREBBIE			
3650	**10467** FILTRO OLIO		OEM 1909102 Avvitabile H 145 mm - Ø 109 mm
	10802 FILTRO NAFTA **FDFF5064**		OEM 1909107 Immerso H 189 mm - Ø 94 mm
	10462 FILTRO NAFTA **FDFF5039**		OEM 1909103 Avvitabile H 183 mm - Ø 109 mm
3600R - 3700 - 3700R - 3900	**10804** FILTRO OLIO **FDLF3346**		OEM 1909137 Avvitabile H 231 mm - Ø 110 mm
	10802 FILTRO NAFTA **FDFF5064**		OEM 1909107 Immerso H 189 mm - Ø 94 mm
	10462 FILTRO NAFTA **FDFF5039**		OEM 1909103 Avvitabile H 183 mm - Ø 109 mm
	10813 CARTUCCIA ARIA **FDAF4994**		OEM 1930349 Cartuccia interna (sicurezza) H 314 mm - Ø 116 mm
3790 - 3850 - 3890	**10804** FILTRO OLIO **FDLF3346**		OEM 1909137 Avvitabile H 231 mm - Ø 110 mm
	10802 FILTRO NAFTA **FDFF5064**		OEM 1909107 Immerso H 189 mm - Ø 94 mm
	10462 FILTRO NAFTA **FDFF5039**		OEM 1909103 Avvitabile H 183 mm - Ø 109 mm

MARCA E MODELLO	ARTICOLO E DESCRIZIONE	DISEGNO	OEM E MISURE
LOMBARDINI MOTORI			
LGA 184 LGA 225 LKA 184 LKA 225	**11738** MASSA FILTRANTE		OEM 2175.097 Massa filtrante a pannello per filtro
CHD SERIE LDW 1203 CHD SERIE LDW 1503 APPLICATI A TRATTORI FIAT SERIE 35.66	**10744** FILTRO OLIO		OEM 2175.104 Avvitabile H 122 mm - Ø 78 mm
	12922 FILTRO NAFTA **FDFF5052**		OEM 2175.046 Avvitabile H 123 mm - Ø 77 mm
FOCS SERIE LDW 502 LDW 602 LDW 903	**10745** FILTRO OLIO		OEM 2175.107 Avvitabile H 60 mm - Ø 75 mm
	12044 FILTRO NAFTA **FDFF5040**		OEM 2175.045 Avvitabile H 74 mm - Ø 78 mm
	12045 MASSA FILTRANTE **FDAF26502**	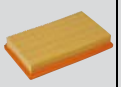	OEM 2175.105 2175.132-2175.164 Massa filtrante a pannello H 40 mm L 135 mm P 122
	12821 CARTUCCIA ARIA **FDAF25550**		OEM 2175.166 Cartuccia filtro aria H 190 mm - Ø 90 mm
	12864 CARTUCCIA ARIA		OEM Cartuccia interna (sicurezza) H 154 mm - Ø 46 mm
FOCS SERIE LDW 1204 LDW 1204T	**12046** FILTRO OLIO **FDLF3624**		OEM 2175.131 Avvitabile H 90 mm - Ø 77 mm
	12044 FILTRO NAFTA **FDFF5040**		OEM 3730.073 Avvitabile H 74 mm - Ø 78 mm
	12047 MASSA FILTRANTE **FDAF4597**		OEM 2175.133 Massa filtrante a pannello H 37 mm L 270 mm P 133

segue FILTRI
FILTRES - FILTERS - FILTER - FILTROS

MARCA E MODELLO	ARTICOLO E DESCRIZIONE	DISEGNO	OEM E MISURE
segue LOMBARDINI MOTORI			
3LD 450 - 3LD 450S - 3LD 535L - 3LD 510 - 3LD 510L - 4LD 640 - LDA 450 - LDA 510 - 3LD 450 - 3LD 510	**10071** FILTRO OLIO **FDLF3678**		OEM 2175.028 Avvitabile H 75 mm - Ø 76 mm
	10063 FILTRO NAFTA **FDFF5281**		OEM 2175.009 Immerso H 52 mm - Ø 49 mm Senza guarnizione Art. 12976 (OEM 4430071)
	13330 COPERCHIO FILTRO new		Coperchio per 10063
	12044 FILTRO NAFTA **FDFF5040**		OEM 2175.045 Avvitabile H 74 mm - Ø 78 mm
	10012 FILTRO ARIA		OEM 3700.102 Filtro aria a bagno d'olio con prefiltro a ciclone H 290 mm - Ø 130 mm
	10011 FILTRO ARIA		OEM 3700.101 Filtro aria a bagno d'olio con cappellotto H 251 mm - Ø 130 mm
	10042 MASSA FILTRANTE		Massa filtrante per filtri 10011 - 10012 - Non intercambiabile con la massa originale
	12909 SPUGNA FILTRANTE		Spugna per filtri 10011 - 10012
	11198 MASSA FILTRANTE		OEM 5496-111 Massa filtrante intercambiabile con la massa originale
	12188 MASSA FILTRANTE		OEM 5496-008 Massa filtrante intercambiabile con la massa originale
	12309 SPUGNA FILTRANTE		OEM 5496110 Massa filtrante H = 36 mm Ø Int. 40 mm Ø Est. 136 mm

MARCA E MODELLO	ARTICOLO E DESCRIZIONE	DISEGNO	OEM E MISURE
segue LOMBARDINI MOTORI			
4LD 640 - 4LD 705 - 4LD 820 - LDA 96 - LDA 97 - LDA 100 - LDA 820 -	**10071** FILTRO OLIO **FDLF3678**		OEM 2175.028 Avvitabile H 75 mm - Ø 76 mm
	10063 FILTRO NAFTA **FDFF5281**		OEM 2175.009 Immerso H 52 mm - Ø 49 mm Senza guarnizione Art. 12976 (OEM 4430071)
	13330 COPERCHIO FILTRO new		Coperchio per 10063
	12044 FILTRO NAFTA **FDFF5040**		OEM 2175.045 Avvitabile H 74 mm - Ø 78 mm
	10015 FILTRO ARIA		OEM 3700.140 Filtro aria a bagno d'olio con prefiltro a ciclone H 320 mm - Ø 130 mm
	10014 FILTRO ARIA		OEM 3700.139 Filtro aria a bagno d'olio con cappellotto H 214 mm - Ø 130 mm
	12909 SPUGNA FILTRANTE		Spugna per filtri 10014 - 10015 H = 25 mm Ø Int. 55 mm Ø Est. 130 mm
	10030 MASSA FILTRANTE		Massa filtrante per filtri 10014 - 10015 - Non intercambiabile con la massa originale
	11198 MASSA FILTRANTE		OEM 5496.111 Massa filtrante intercambiabile con la massa originale **NO mod. 4LD 820**
	12309 SPUGNA FILTRANTE		OEM 5496110 Massa filtrante H = 36 mm Ø Int. 40 mm Ø Est. 136 mm
5LD 625-3 TURBO 5LD 675-2, 5LD 825-2 5LD 825-2L 5LD 675-3 5LD 675-4 5LD 825-2 5LD 825-3L 5LD 675-3 5LD 825-3 5LD 825-3L 5LD 825-4 5MD 825-4L 5LD 825-4 5LD 825-4L 5LD 930-3 5LD 930-4 LDA 672 LDA 673 LDA 674 LDA 832 LDA 833 LDA 834 (segue)	**10545** FILTRO OLIO		OEM 2175.011 Immerso H 82 mm - Ø 70 mm
	10013 FILTRO OLIO		OEM 2175.012 Immerso H 245 mm - Ø 68 mm
	10072 FILTRO OLIO **FDLF785**		OEM 2175.036 Avvitabile H 123 mm - Ø 77 mm
	12922 FILTRO NAFTA **FDFF5052**		OEM 2175.046 Avvitabile H 123 mm - Ø 77 mm
	10069 FILTRO NAFTA **FDFF146**		OEM 2175.014 Immerso H 113 mm - Ø 63 mm

Gli articoli qui descritti, prodotti da e/o per conto di CERMAG, sono da intendersi adattabili, quindi non originali, ai marchi indicati secondo REG. CE 1400/2002
All items described here, produced by and/or on behalf of CERMAG, are to be understood as adaptable, therefore not original, to the brands indicated according to REG. EC 1400/2002

segue FILTRI
FILTRES - FILTERS - FILTER - FILTROS

MARCA E MODELLO	ARTICOLO E DESCRIZIONE	DISEGNO	OEM E MISURE
segue LOMBARDINI MOTORI			
5LD 625-3 TURBO 5LD 675-2, 5LD 825-2 5LD 825-2L 5LD 675-3 5LD 675-4 5LD 825-3L 5LD 825-3 5LD 825-4 5MD 825-4L 5LD 825-4L 5LD 930-3 5LD 930-4 LDA 672 LDA 673 LDA 674 LDA 832 LDA 833 LDA 834 LDA 933	**10070** FILTRO NAFTA **FDFF167A**		OEM 2175.042 Immerso H 71 mm - Ø 87 mm
	11206 MASSA FILTRANTE		OEM 5496.074 Massa filtrante per filtri
	10754 CARTUCCIA ARIA **FDAF1830KM**		OEM 2175.055 Cartuccia esterna H 313 mm - Ø 133 mm
	10755 CARTUCCIA ARIA **FDAF1839**		OEM Cartuccia interna (di sicurezza) per 10754 H 281 mm - Ø 75 mm
	10759 CARTUCCIA ARIA **FDAF940K**		OEM 2175.056 Cartuccia esterna H 391 mm - Ø 133 mm
6LD260 - 260C 6LD325 - 325C - 6LD360 - 360C - 6LD360V - 400 - 6LD400C - 400V LDA500 - 503 - 520 - 522 - 530 - 6LD435	**10073** FILTRO OLIO		OEM 2175.019 Immerso H 50 mm - Ø 24 mm
	10544 FILTRO OLIO **FDLF3338**		OEM 2175.040 Avvitabile H 94 mm - Ø 78 mm
	10076 FILTRO NAFTA **FDFF5280**		OEM 2175.032 Immerso H 52 mm - Ø 42 mm Senza guarnizione Art. 12975 (OEM 4431040)
	13338 COPERCHIO FILTRO new		Coperchio per 10076
	10100 FILTRO NAFTA **FDFF5040**		OEM 2175197 Avvitabile H 78 mm - Ø 78 mm
	10021 FILTRO ARIA		OEM 3700.109 Filtro aria a bagno d'olio con prefiltro a ciclone H 300 mm - Ø 120 mm
	10020 FILTRO ARIA		OEM 3700.111 Filtro aria a bagno d'olio con cappellotto H 290 mm - Ø 120 mm
	10010 FILTRO ARIA		OEM 3700.109 Filtro aria a bagno d'olio con prefiltro a ciclone H 320 mm - Ø 125 mm
	12909 SPUGNA FILTRANTE		Spugna per filtro 10010 H = 25 mm Ø Int. 55 mm Ø Est. 130 mm
	10032 MASSA FILTRANTE		Massa filtrante per filtro 10020 - 10021 Non intercambiabile con la massa originale
(segue)	**10042** MASSA FILTRANTE		Massa filtrante per filtro 10010 - Non intercambiabile con la massa originale

MARCA E MODELLO	ARTICOLO E DESCRIZIONE	DISEGNO	OEM E MISURE
segue LOMBARDINI MOTORI			
6LD260 - 260C 6LD325 - 325C - 6LD360 - 360C - 6LD360V - 400 - 6LD400C - 400V LDA500 - 503 - 520 - 522 - 530 - 6LD435	**11196** MASSA FILTRANTE		OEM 5496.071 Massa filtrante intercambiabile con la massa originale H 90 mm - Ø 119 mm
	11197 MASSA FILTRANTE		OEM 5496.113 Massa filtrante in spugna intercambiabile con la massa originale H = 35 mm-Ø Int. 33 mm - Ø Est. 122 mm
	12050 MASSA FILTRANTE **FDAF332**		OEM 2175.050 Massa filtrante a pannello forma circolare Ø 140 mm H 68 mm
SOLO PER MODELLI 6LD 400 - 6LD 435	**12079** MASSA FILTRANTE	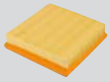	OEM 2175.134 - 2175.096 Massa filtrante a pannello - quadrata Lung.-Larg. 160 mm H 38 mm
7LD600 - 665 7LD665C - 7LD665F - 7LD740 - LDA710 - LDA 720 - LDA 740	**10738** FILTRO OLIO		OEM 2175.025 Immerso H 64 mm - Ø 38 mm
	10063 FILTRO NAFTA **FDFF5281**		OEM 2175.009 Immerso H 52 mm - Ø 49 mm Senza guarnizione Art. 12976 (OEM 4430071)
	13330 COPERCHIO FILTRO new		Coperchio per 10063
	12044 FILTRO NAFTA **FDFF5040**		OEM 2175.045 Avvitabile H 74 mm - Ø 78 mm
	10014 FILTRO ARIA		OEM 3700.139 Filtro aria a bagno d'olio con cappellotto
	10015 FILTRO ARIA		OEM 3700.140 Filtro aria a bagno d'olio con prefiltro a ciclone H 320 mm - Ø 130 mm
	12909 SPUGNA FILTRANTE		Spugna per filtri 10014 - 10015 H = 25 mm Ø Int. 55 mm Ø Est. 130 mm
	10030 MASSA FILTRANTE		Massa filtrante per filtro 10014 - Non intercambiabile con la massa originale
	11198 MASSA FILTRANTE		OEM 5496.111 Massa filtrante intercambiabile con la massa originale
	10824 CARTUCCIA ARIA **FDAF819KM**		OEM Cartuccia esterna H 240 mm - Ø 104 mm
	12309 SPUGNA FILTRANTE		OEM 5496110 Massa filtrante H = 36 mm Ø Int. 40 mm Ø Est. 136 mm

segue FILTRI
FILTRES - FILTERS - FILTER - FILTROS

MARCA E MODELLO	ARTICOLO E DESCRIZIONE	DISEGNO	OEM E MISURE
segue LOMBARDINI MOTORI			
LDA904 - LDA914 - LDA940 - 8LD600.2 - 8LD665.2 - 8LD740.2	**10544** FILTRO OLIO **FDLF3338**		OEM 2175.040 Avvitabile H 94 mm - Ø 78 mm
	10063 FILTRO NAFTA **FDFF5281**		OEM 2175.009 Immerso H 52 mm - Ø 49 mm
	13330 COPERCHIO new FILTRO		Coperchio per 10063
	12044 FILTRO NAFTA **FDFF5040**		OEM 2175.045 Avvitabile H 74 mm - Ø 78 mm
	10754 CARTUCCIA ARIA **FDAF1830KM**		OEM 2175.055 Cartuccia esterna H 313 mm - Ø 133 mm
	10755 CARTUCCIA ARIA **FDAF1839**		OEM Cartuccia interna (di sicurezza) per 10754 H 281 mm - Ø 75 mm
	11203 MASSA FILTRANTE		OEM 5496.075 Massa filtrante Intercambiabile con la massa originale
	12309 SPUGNA FILTRANTE		OEM 5496110
9LD560 - 2 9LD561-2 9LD625 9LD625/3 10LD560 - 2 10LD360 - 2 10LD400 - 2 10LD 400 - 2/B - 1 11LD535 - 3 11LD625 11LD625 - 3	**10739** FILTRO OLIO		OEM 2175.044 Immerso H 76 mm - Ø 24 mm
	10544 FILTRO OLIO **FDLF3338**		OEM 2175.040 Avvitabile H 94 mm - Ø 78 mm
	10063 FILTRO NAFTA **FDFF5281**		OEM 2175.009 Immerso H 52 mm - Ø 49 mm
	13330 COPERCHIO new FILTRO		Coperchio per 10063
	12922 FILTRO NAFTA **FDFF5052**		OEM 2175.046 Avvitabile H 123 mm - Ø 77 mm
	12051 CARTUCCIA ARIA		OEM 2175.048 cartuccia aria H 71 mm - Ø 165 mm
	10754 CARTUCCIA ARIA **FDAF1830KM**		OEM 2175.055 Cartuccia esterna H 313 mm - Ø 133 mm
	10755 CARTUCCIA ARIA **FDAF1839**		OEM Cartuccia interna (di sicurezza) per 10754 H 281 mm - Ø 75 mm
	12309 SPUGNA FILTRANTE		OEM 5496110 Massa filtrante H = 36 mm Ø Int. 40 mm Ø Est. 136 mm

MARCA E MODELLO	ARTICOLO E DESCRIZIONE	DISEGNO	OEM E MISURE
segue LOMBARDINI MOTORI			
12LD435-2 12LD435-2/B - 1 14LD475/2	**10544** FILTRO OLIO **FDLF3338**		OEM 2175.040 Avvitabile H 94 mm - Ø 78 mm
	10739 FILTRO OLIO		OEM 2175.044 Immerso H 76 mm - Ø 24 mm
	12044 FILTRO NAFTA **FDFF5040**		OEM 2175.045 Avvitabile H 74 mm - Ø 78 mm
	10748 FILTRO NAFTA **FDFF5135**		OEM Avvitabile H 160 mm - Ø 84 mm
	10063 FILTRO NAFTA **FDFF5281**		OEM 2175.009 Immerso H 52 mm - Ø 49 mm
	13330 COPERCHIO new FILTRO		Coperchio per 10063
15LD315	**12080** FILTRO OLIO		OEM 2175.129 - 2175.155 Immerso H 88 mm - Ø 24 mm
	12081 FILTRO NAFTA		OEM 3730.096 Filtro nafta H 85 mm - Ø 50 mm
	12082 MASSA FILTRANTE		OEM 2175.128 2175.173 Cartuccia aria H 70 mm - Ø 120 mm
15LD255 - 315 - 350 SECONDA SERIE	**12395** FILTRO ARIA		OEM 3700.373.292 Immerso H 251 mm - Ø 120 mm
SERIE IM250 - IM300 - IM350 - IM359	**12396** MASSA FILTRANTE	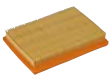	OEM 2175.50 - 2175.172 H 29 mm L 155 mm P 115
-	**12397** FILTRO ARIA		OEM 2175.239 H 72 mm - Ø 126 mm
-	**12821** CARTUCCIA ARIA **FDAF25550**		OEM 2175.166 Cartuccia filtro aria H 190 mm - Ø 90 mm
	12864 CARTUCCIA ARIA		OEM Cartuccia interna (sicurezza) H 154 mm - Ø 46 mm
MANITOU			
-	**12700** FILTRO OLIO **FDHF7981**		OEM 221174 H 255 mm Ø 70 mm est. in fondo Ø 41 mm int. in fondo

Gli articoli qui descritti, prodotti da e/o per conto di CERMAG, sono da intendersi adattabili, quindi non originali, ai marchi indicati secondo REG. CE 1400/2002
All items described here, produced by and/or on behalf of CERMAG, are to be understood as adaptable, therefore not original, to the brands indicated according to REG. EC 1400/2002

segue FILTRI
FILTRES - FILTERS - FILTER - FILTROS

MARCA E MODELLO	ARTICOLO E DESCRIZIONE	DISEGNO	OEM E MISURE
MASSEY FERGUSON MIETITREBBIE			
MF240	**10764** FILTRO OLIO **FDLF3313**		OEM 2862361M1 Avvitabile H 140 mm - Ø 97 mm
	10687 FILTRO OLIO **FDLF699**		OEM MF1034065-M91 Avvitabile H 179 mm - Ø 97 mm Forti prestazioni
	12694 FILTRO IDRAULICO		OEM 3771122 M92 H 129 mm - Ø 62,5 mm Ø 37 mm int. in basso
	10070 FILTRO NAFTA **FDFF167A**		OEM MF1020250M91 Immerso H 71 mm - Ø 87 mm
	10758 FILTRO NAFTA **FDFF4052A**		OEM 26566602 Immerso H 112 mm - Ø 87 mm
MF253/263/265/ 275/285/290 MF342/350/352/ 355/360/362/375 /382/390/398/ 399 MF4215/4220/ 4225/4235/4240/ 4245/4255/4260/ 4265/4270 MF4315/4320/ 4325/4335/4345/ 4355/4360/4365/ 4370 MF5335	**12694** FILTRO IDRAULICO		OEM 3771122 M92 H 129 mm - Ø 62,5 mm Ø 37 mm int. in basso
MF400	**10839** FILTRO OLIO **FDLF598**		OEM 185233M1 Immerso H 116 mm - Ø 94 mm
	10070 FILTRO NAFTA **FDFF167A**		OEM MF 1020250M91 Immerso H 71 mm - Ø 87 mm
MF500 - MF510	**10839** FILTRO OLIO **FDLF598**		OEM 185233M1 Immerso H 116 mm - Ø 94 mm
	10764 FILTRO OLIO **FDLF3313**		OEM 2862361M1 Avvitabile H 140 mm - Ø 97 mm
	10687 FILTRO OLIO **FDLF699**		OEM MF1034065M91 Avvitabile H 179 mm - Ø 97 mm Forti prestazioni
	10070 FILTRO NAFTA **FDFF167A**		OEM MF1020250M91 Immerso H 71 mm - Ø 87 mm

MARCA E MODELLO	ARTICOLO E DESCRIZIONE	DISEGNO	OEM E MISURE
segue MASSEY FERGUSON MIETITREBBIE			
MF620	**10839** FILTRO OLIO **FDLF598**		OEM 185233M1 Immerso H 116 mm - Ø 94 mm
	10687 FILTRO OLIO **FDLF699**		OEM MF1034065M91 Avvitabile H 179 mm - Ø 97 mm Forti prestazioni
	10070 FILTRO NAFTA **FDFF167A**		OEM MF1020250M91 Immerso H 71 mm - Ø 87 mm
	10766 CARTUCCIA ARIA **FDAF409K**		OEM 722360M91 Cartuccia filtro aria H 315 mm - Ø 155 mm
MASSEY-FERGUSON TRATTORI			
MF35MKII - MF35XMKII	**10127** FILTRO OLIO **FDLF596**		OEM 894972M91 Immerso H 116 mm - Ø 70 mm
	10837 FILTRO NAFTA **FDFF5364**		OEM MF1851815M1 Immerso H 88 mm - Ø 70 mm
	10070 FILTRO NAFTA **FDFF167A**		OEM MF1020250M91 Immerso H 71 mm - Ø 87 mm
MF30 MF90/90 SUPER MF180/185 MF202/203/204	**12709** FILTRO OLIO **FDHF6369**		OEM 191855M4 H 112,7 mm Ø 44,5 mm est. in fondo Ø 25,4 mm int. in alto Ø 25,4 mm int. in fondo
MF34/36/38/40	**12690** FILTRO OLIO		OEM H 174,50 mm Ø 93,50 mm
MF60	**10687** FILTRO OLIO **FDLF699**		OEM1447031 MF1034065M91 Avvitabile H 179 mm - Ø 97 mm
	10070 FILTRO NAFTA **FDFF167A**		OEM MF1020250M91 Immerso H 71 mm - Ø 87 mm
MF65	**10127** FILTRO OLIO **FDLF596**		OEM 894972M91 Immerso H 116 mm - Ø 70 mm
	10072 FILTRO OLIO **FDLF785**		OEM MF1447082M1 Avvitabile H 123 mm - Ø 78 mm
(segue)	**10837** FILTRO NAFTA **FDFF5364**		OEM MF1851815M1 Immerso H 88 mm - Ø 70 mm 1° filtraggio

Gli articoli qui descritti, prodotti da e/o per conto di CERMAG, sono da intendersi adattabili, quindi non originali, ai marchi indicati secondo REG. CE 1400/2002
All items described here, produced by and/or on behalf of CERMAG, are to be understood as adaptable, therefore not original, to the brands indicated according to REG. EC 1400/2002

segue FILTRI
FILTRES - FILTERS - FILTER - FILTROS

MARCA E MODELLO	ARTICOLO E DESCRIZIONE	DISEGNO	OEM E MISURE
segue MASSEY-FERGUSON TRATTORI			
MF65	**10070** FILTRO NAFTA **FDFF167A**		OEM MF1020250M91 Immerso H 71 mm - Ø 87 mm 2° Filtr. - Dal Mot. 2804594
MF133S	**10823** FILTRO OLIO **FDLF594**		OEM MF835992M9 - 26560090 Immerso H 154 mm - Ø 70 mm
	10072 FILTRO OLIO **FDLF785**		OEM MF1447082M1 Avvitabile H 123 mm - Ø 78 mm
	10070 FILTRO NAFTA **FDFF167A**		OEM MF1020250M91 Immerso H 71 mm - Ø 87 mm
MF133 SUPER	**10072** FILTRO OLIO **FDLF785**		OEM MF1447-082M1 Avvitabile H 123 mm - Ø 78 mm
	10070 FILTRO NAFTA **FDFF167A**		OEM MF1020250M91 Immerso H 71 mm - Ø 87 mm
	10824 CARTUCCIA ARIA **FDAF819KM**		OEM 1032762M91 Cartuccia filtro aria H 240 mm - Ø 104 mmt
MF135	**10127** FILTRO OLIO **FDLF596**		OEM 894972M91 Immerso H 116 mm - Ø 70 mm
	10072 FILTRO OLIO **FDLF785**		OEM MF1447082M1 Avvitabile H 123 mm - Ø 78 mm
	10070 FILTRO NAFTA **FDFF167A**		OEM MF1020250M91 Immerso H 71 mm - Ø 87 mm
	10820 CARTUCCIA ARIA **FDAF492**		OEM 1026131M92 Cartuccia esterna H 275 mm - Ø 114 mm
	10824 CARTUCCIA ARIA **FDAF819KM**		OEM 1032762M91 Cartuccia filtro aria H 240 mm - Ø 104 mm
MF148 - MF158 - MF158MKII FRUTTETO	**10127** FILTRO OLIO **FDLF596**		OEM 894972M91 Immerso H 116 mm - Ø 70 mm
(segue)	**10072** FILTRO OLIO **FDLF785**		OEM MF1447082M1 Avvitabile H 123 mm - Ø 78 mm

MARCA E MODELLO	ARTICOLO E DESCRIZIONE	DISEGNO	OEM E MISURE
segue MASSEY-FERGUSON TRATTORI			
MF148 - MF158 - MF158MKII FRUTTETO	**10070** FILTRO NAFTA **FDFF167A**		OEM MF1020250M91 Immerso H 71 mm - Ø 87 mm
	10820 CARTUCCIA ARIA **FDAF492**		OEM1026131M92 Cartuccia esterna H 275 mm - Ø 114 mm
MF152 MF235 S/240/250 /253 A /263 T/ 298 MF340/375 MF560 MF675 MF1004 MF1004 TURBO	**12688** FILTRO OLIO		OEM 1467984 M92 1674984 M92 1810694 M92 H 160 mm Ø 67 mm
MF154C - MF154S - MF154V	**10127** FILTRO OLIO **FDLF596**		OEM 894972M91 Immerso H 116 mm - Ø 70 mm
	10072 FILTRO OLIO **FDLF785**		OEM MF1447082M1 Avvitabile H 123 mm - Ø 78 mm
	12753 CARTUCCIA ARIA **FDAF4655KM**		OEM 3310358 M1 H 304 mm Ø 72 mm int. alto
	12840 FILTRO ARIA INTERNO		OEM H 255 mm Ø 92 mm
	10070 FILTRO NAFTA **FDFF167A**		OEM MF1020250M91 Immerso H 71 mm - Ø 87 mm
MF155	**10823** FILTRO OLIO **FDLF594**		OEM 26560090 MF8335992M92 - Immerso H 154 mm - Ø 70 mm
	10072 FILTRO OLIO **FDLF785**		OEM MF1447082M1 Avvitabile H 123 mm - Ø 78 mm
	10070 FILTRO NAFTA **FDFF167A**		OEM MF1020250M91 Immerso H 71 mm - Ø 87 mm
	12688 FILTRO OLIO		OEM1467984 M92 1674984 M92 1810694 M92 H 160 mm Ø 67 mm
	10820 CARTUCCIA ARIA **FDAF492**		OEM1026131M92 Cartuccia esterna H 275 mm - Ø 114 mm
	10843 CARTUCCIA ARIA **FDAF1733K**		OEM MF1093682M91 Cartuccia esterna H 390 mm - Ø 154 mm
	10830 CARTUCCIA ARIA **FDAF4103**		OEM MF1093683M91 Cartuccia interna H 359 mm - Ø 85 mm

Gli articoli qui descritti, prodotti da e/o per conto di CERMAG, sono da intendersi adattabili, quindi non originali, ai marchi indicati secondo REG. CE 1400/2002
All items described here, produced by and/or on behalf of CERMAG, are to be understood as adaptable, therefore not original, to the brands indicated according to REG. EC 1400/2002

segue FILTRI
FILTRES - FILTERS - FILTER - FILTROS

segue MASSEY FERGUSON TRATTORI

MARCA E MODELLO	ARTICOLO E DESCRIZIONE	DISEGNO	OEM E MISURE
MF164S - MF164V	**10072** FILTRO OLIO **FDLF785**		OEM MF1447082M1 Avvitabile H 123 mm - Ø 78 mm
	12753 CARTUCCIA ARIA **FDAF4655KM**		OEM 3310358 M1 H 304 mm Ø 72 mm int. alto
	12840 FILTRO ARIA INTERNO		OEM H 255 mm Ø 92 mm
	10070 FILTRO NAFTA **FDFF167A**		OEM MF1020250M91 Immerso H 71 mm - Ø 87 mm
MF165 (Motori PERKINS AD4.203 - AG4.212 - 4.212)	**10127** FILTRO OLIO **FDLF596**		OEM 894972M91 Immerso H 116 mm - Ø 70 mm Solo per motori AD4.203
	10072 FILTRO OLIO **FDLF785**		OEM MF144782M1 Avvitabile H 123 mm - Ø 78 mm
	10823 FILTRO OLIO **FDLF594**		OEM 26560090 MF8335992M92 Immerso H 154 mm - Ø 70 mm Solo per motori AG4.212-4.212
	10764 FILTRO OLIO **FDLF3313**		OEM 1447048M1 Avvitabile H 140 mm - Ø 97 mm Solo per motore PERKINS 4.212
	12709 FILTRO OLIO **FDHF6369**		OEM 191855 M4 H 112,7 mm Ø 44,5 mm est. in fondo Ø 25,4 mm int. in alto Ø 25,4 mm int. in fondo
	10837 FILTRO NAFTA **FDFF5364**		OEM MF1851815M1 Immerso H 88 mm - Ø 70 mm Solo per motore PERKINS AD4.203
	10070 FILTRO NAFTA **FDFF167A**		OEM MF1020250M91 Immerso H 71 mm - Ø 87 mm
	10820 CARTUCCIA ARIA **FDAF492**		OEM1026131M92 Cartuccia esterna H 275 mm - Ø 114 mm
	10843 CARTUCCIA ARIA **FDAF1733K**		OEM MF1093682M91 Cartuccia esterna H 390 mm - Ø 154 mm
	10830 CARTUCCIA ARIA **FDAF4103**		OEM 1093683M91 Cartuccia interna (sicurezza) H 359 mm - Ø 85 mm

segue MASSEY FERGUSON TRATTORI

MARCA E MODELLO	ARTICOLO E DESCRIZIONE	DISEGNO	OEM E MISURE
MF174C - MF174F - MF174S - MF174C CRAWIER TRACTOR	**10823** FILTRO OLIO **FDLF594**		OEM MF835992M92 -26560090 Immerso H 154 mm - Ø 70 mm Fino al 1974
	10764 FILTRO OLIO **FDLF3313**		OEM 1447048M1 Avvitabile H 140 mm - Ø 97 mm Dal 1/1975
	10687 FILTRO OLIO **FDLF699**		OEM1447031 MF1034065M91 Avvitabile H 179 mm - Ø 97 mm Per forti prestazioni
	10070 FILTRO NAFTA **FDFF167A**		OEM MF1020250M91 Immerso H 71 mm - Ø 87 mm
MF175 - MF177	**10823** FILTRO OLIO **FDLF594**		OEM MF835992M92 -26560090 Immerso H 154 mm - Ø 70 mm
	10764 FILTRO OLIO **FDLF3313**		OEM 1447048M1 Avvitabile H 140 mm - Ø 97 mm
	12709 FILTRO OLIO **FDHF6369**		OEM 191855 M4 H 112,7 mm Ø 44,5 mm est. in fondo Ø 25,4 mm int. in alto Ø 25,4 mm int. in fondo
	10070 FILTRO NAFTA **FDFF167A**		OEM MF1020250M91 Immerso H 71 mm - Ø 87 mm
	10820 CARTUCCIA ARIA **FDAF492**		OEM 1026131M92 Cartuccia esterna H 275 mm - Ø 114 mm
MF184F/S	**10127** FILTRO OLIO **FDLF596**		OEM 894972M91 Immerso H 116 mm - Ø 70 mm
	10072 FILTRO OLIO **FDLF785**		OEM MF1447082M1 Avvitabile H 123 mm - Ø 78 mm
	10764 FILTRO OLIO **FDLF3313**		OEM 1447048M1 Avvitabile H 140 mm - Ø 97 mm
	10070 FILTRO NAFTA **FDFF167A**		OEM MF1020250M91 Immerso H 71 mm - Ø 87 mm

segue FILTRI
FILTRES - FILTERS - FILTER - FILTROS

MARCA E MODELLO	ARTICOLO E DESCRIZIONE	DISEGNO	OEM E MISURE
segue MASSEY FERGUSON TRATTORI			
MF188 - MF194C - MF194SA - MF194S-4	**10764** FILTRO OLIO **FDLF3313**		OEM 1447048M1 Avvitabile H 140 mm - Ø 97 mm
	10070 FILTRO NAFTA **FDFF167A**		OEM MF1020250M91 Immerso H 71 mm - Ø 87 mm
MF225 - MF275	**10072** FILTRO OLIO **FDLF785**		OEM MF1447-082M1 Avvitabile H 123 mm - Ø 78 mm
	10764 FILTRO OLIO **FDLF3313**		OEM 1447048M1 Avvitabile H 140 mm - Ø 97 mm
	10070 FILTRO NAFTA **FDFF167A**		OEM MF1020250M91 Immerso H 71 mm - Ø 87 mm
MF230/240/253 263/265/275 285/290/342 MF350/352/355 MF360/362 MF375 MF382 MF390/398/399 MF4215 A MF4220/4225/ 4235/4240/4245/ 4255/4260/4265/ 4270 MF4315/4320/ 4325/4335/4345/ 4355/4360/4365/ 4370 MF5335	**12694** FILTRO OLIO		OEM 3771122 M2 H 129 mm Ø 62,5 mm in alto Ø 37 mm int. in basso
MF231 - MF334V MF377 MF387	**12753** CARTUCCIA ARIA **FDAF4655KM**		OEM 3310358 M1 H 304 mm Ø 72 mm int. alto
	12840 FILTRO ARIA INTERNO		OEM H 255 mm Ø 92 mm
MF235 - MF245	**10072** FILTRO OLIO **FDLF785**		OEM MF1447082M1 Avvitabile H 123 mm - Ø 78 mm
	10070 FILTRO NAFTA **FDFF167A**		OEM MF1020250M91 Immerso H 71 mm - Ø 87 mm
	10758 FILTRO NAFTA **FDFF4052A**		OEM 26566602 Immerso H 112 mm - Ø 87 mm
	12688 FILTRO OLIO		OEM1467984 M92 1674984 M92 1810694 M92 H 160 mm Ø 67 mm
	11728 CARTUCCIA ARIA **FDAF1966**		OEM Cartuccia interna (di sicurezza) Ø79-Ø65 mm H 256 per filtro 10810

MARCA E MODELLO	ARTICOLO E DESCRIZIONE	DISEGNO	OEM E MISURE
segue MASSEY FERGUSON TRATTORI			
MF250 - 2WD - 4WD - MF254CF - S2 - S4 - 4WD - MF264C TURBO - MF264S2 - S4 - CF	**10072** FILTRO OLIO **FDLF785**		OEM MF1447082M1 Avvitabile H 123 mm - Ø 78 mm
	10070 FILTRO NAFTA **FDFF167A**		OEM MF1020250M91 Immerso H 71 mm - Ø 87 mm
MF255	**10072** FILTRO OLIO **FDLF785**		OEM MF1447082M1 Avvitabile H 123 mm - Ø 78 mm
	10070 FILTRO NAFTA **FDFF167A**		OEM MF1020250M91 Immerso H 71 mm - Ø 87 mm
	10758 FILTRO NAFTA **FDFF4052A**		OEM 26566602 Immerso H 112 mm - Ø 87 mm
MF260 - MF263	**10072** FILTRO OLIO **FDLF785**		OEM MF1447082M1 Avvitabile H 123 mm - Ø 78 mm
	10070 FILTRO NAFTA **FDFF167A**		OEM MF1020250M91 Immerso H 71 mm - Ø 87 mm
MF265 - MF270 - MF274 - MF284 - MF275	**10764** FILTRO OLIO **FDLF3313**		OEM 1447048 Avvitabile H 140 mm - Ø 97 mm
	10687 FILTRO OLIO **FDLF699**		OEM1447031 MF1034065M91 Avvitabile H 179 mm - Ø 97 mm Per forti prestazioni
	12688 FILTRO OLIO		OEM 1467984 M92 1674984 M92 1810694 M92 H 160 mm Ø 67 mm
	10070 FILTRO NAFTA **FDFF167A**		OEM MF1020250M91 Immerso H 71 mm - Ø 87 mm
	10758 FILTRO NAFTA **FDFF4052A**		OEM 26566602 Immerso H 112 mm - Ø 87 mm
	10848 CARTUCCIA ARIA **FDAF4501**		OEM 1678294M1 Cartuccia esterna H 312 mm - Ø 132 mm

Gli articoli qui descritti, prodotti da e/o per conto di CERMAG, sono da intendersi adattabili, quindi non originali, ai marchi indicati secondo REG. CE 1400/2002
All items described here, produced by and/or on behalf of CERMAG, are to be understood as adaptable, therefore not original, to the brands indicated according to REG. EC 1400/2002

segue FILTRI
FILTRES - FILTERS - FILTER - FILTROS

MARCA E MODELLO	ARTICOLO E DESCRIZIONE	DISEGNO	OEM E MISURE
segue MASSEY FERGUSON TRATTORI			
MF285	**10823** FILTRO OLIO **FDLF594**		OEM 26560090 MF835992M92 Immerso H 154 mm - Ø 70 mm
	10764 FILTRO OLIO **FDLF3313**		OEM1447048M1 Avvitabile H 140 mm - Ø 97 mm
	10070 FILTRO NAFTA **FDFF167A**		OEM MF1020250M91 Immerso H 71 mm - Ø 87 mm
	10758 FILTRO NAFTA **FDFF4052A**		OEM 26566602 Immerso H 112 mm - Ø 87 mm
MF282 MF283 - MF284 MF374F - MF374V - MF384F - MF384V	**10764** FILTRO OLIO **FDLF3313**		OEM1447048M1 Avvitabile H 140 mm - Ø 97 mm
	10070 FILTRO NAFTA **FDFF167A**		OEM MF1020250M91 Immerso H 71 mm - Ø 87 mm
	12753 CARTUCCIA ARIA **FDAF4655KM**		OEM3310358 M1 H 304 mm Ø 72 mm int. alto
	12840 FILTRO ARIA INTERNO		OEM H 255 mm Ø 92 mm
MF290 - MF294C	**10764** FILTRO OLIO **FDLF3313**		OEM 1447048M1 Avvitabile H 140 mm - Ø 97 mm
	10687 FILTRO OLIO **FDLF699**		OEM1447031 MF1034065M91 Avvitabile H 179 mm - Ø 97 mm Per forti prestazioni
	12688 FILTRO OLIO		OEM1467984 M92 1674984 M92 1810694 M92 H 160 mm Ø 67 mm
	10070 FILTRO NAFTA **FDFF167A**		OEM MF1020250M91 Immerso H 71 mm - Ø 87 mm
	10758 FILTRO NAFTA **FDFF4052A**		OEM 26566602 Immerso H 112 mm - Ø 87 mm
	10848 CARTUCCIA ARIA **FDAF4501**		OEM 1678294M1 Cartuccia esterna H 312 mm - Ø 132 mm
	10849 CARTUCCIA ARIA **FDAF4500**		OEM 1678295M1 Cartuccia interna (sicurezza) H 287 mm - Ø 76 mm

MARCA E MODELLO	ARTICOLO E DESCRIZIONE	DISEGNO	OEM E MISURE
segue MASSEY FERGUSON TRATTORI			
MF342/382/399 MF4215/4220/ 4245/4255/4265 MF4315/4320/ 4325/4335/4345/ 4355/4360/4365/ 4370 MF5335	**12715** FILTRO IDRAULICO		OEM 3800305 M91 H 122 mm Ø 56,5 mm
MF355/350/360/ 362/340/365/375 /383/370/390 MF4233/4243/ 4245/4235/4255/ 4253/4263 MF4325/4335/ 4345/4360	**FDHF28812** FILTRO OLIO		OEM 3595175 M1 H 146 mm Ø 96 mm
MF354V - MF354F - MF364V - MF264F	**10072** FILTRO OLIO **FDLF785**		OEM MF1447082M1 Avvitabile H 123 mm - Ø 78 mm
	12753 CARTUCCIA ARIA **FDAF4655KM**		OEM 3310358 M1 H 304 mm Ø 72 mm int. alto
	12840 FILTRO ARIA INTERNO		OEM H 255 mm Ø 92 mm
	10070 FILTRO NAFTA **FDFF167A**		OEM MF1020250M91 Immerso H 71 mm - Ø 87 mm
MF365/2 - MF373 MF374 - MF375/2 MF383S4	**10764** FILTRO OLIO **FDLF3313**		OEM 1447048M1 Avvitabile H 140 mm - Ø 97 mm
	10687 FILTRO OLIO **FDLF699**		OEM1447031 MF1034065M91 Avvitabile H 179 mm - Ø 97 mm Per forti prestazioni
	12753 CARTUCCIA ARIA **FDAF4655KM**		OEM 3310358 M1 H 304 mm Ø 72 mm int. alto
	12840 FILTRO ARIA INTERNO		OEM H 255 mm Ø 92 mm
	12688 FILTRO OLIO		OEM 1467984 M92 1674984 M92 1810694 M92 H 160 mm Ø 67 mm
	10758 FILTRO NAFTA **FDFF4052A**		OEM 2656602 Immerso H 112 mm - Ø 87 mm

segue FILTRI
FILTRES - FILTERS - FILTER - FILTROS

segue MASSEY FERGUSON TRATTORI

MARCA E MODELLO	ARTICOLO E DESCRIZIONE	DISEGNO	OEM E MISURE
MF 390 - MF 393 - MF 398/4	**10764** FILTRO OLIO **FDLF3313**		OEM 1447048M1 Avvitabile H 140 mm - Ø 97 mm
	10687 FILTRO OLIO **FDLF699**		OEM1447031 MF1034065M91 Avvitabile H 179 mm - Ø 97 mm Per forti prestazioni
	12688 FILTRO OLIO		OEM 1467984 M92 1674984 M92 1810694 M92 H 160 mm Ø 67 mm
	10070 FILTRO NAFTA **FDFF167A**		OEM MF1020250M91 Immerso H 71 mm - Ø 87 mm
	10758 FILTRO NAFTA **FDFF4052A**		OEM 2656602 Immerso H 112 mm - Ø 87 mm
MF394F - MF394V	**10764** FILTRO OLIO **FDLF3313**		OEM 1447048M1 Avvitabile H 140 mm - Ø 97 mm
	10687 FILTRO OLIO **FDLF699**		OEM1447031 MF1034065M91 Avvitabile H 179 mm - Ø 97 mm Per forti prestazioni
	12753 CARTUCCIA ARIA **FDAF4655KM**		OEM 3310358M1 H 304 mm Ø 72 mm int. alto
	12840 FILTRO ARIA INTERNO		OEM H 255 mm Ø 92 mm
	10070 FILTRO NAFTA **FDFF167A**		OEM MF1020250M91 Immerso H 71 mm - Ø 87 mm
MF399	**10687** FILTRO OLIO **FDLF699**		OEM 1447031 MF1034065M91 Avvitabile H 179 mm - Ø 97 mm Per forti prestazioni
	10070 FILTRO NAFTA **FDFF167A**		OEM MF1020250M91 Immerso H 71 mm - Ø 87 mm
MF465/475 MF650/660 MF4260/4270/ 4265 MF4365/4370 MF6270/6280/ 6290 - MF8110/8120/ 8130	**12756** CARTUCCIA ARIA **FDAF26395**		OEM 3901477M1 H 401 mm Ø 195 mm est. fondo Ø 114 mm int. alto

segue MASSEY FERGUSON TRATTORI

MARCA E MODELLO	ARTICOLO E DESCRIZIONE	DISEGNO	OEM E MISURE
MF465/475 MF650/660 MF4260/4265/ 4270 MF4365/4370 MF6270/6280/ 6290 MF8110/8120/ 8130 MF8210/8220	**12744** CARTUCCIA ARIA **FDAF26396**		OEM 3901478 M1 H 384 mm Ø 108,5 mm est. fondo
MF481/492 MF5425/5435/ 5445/5455/5460 MF6445/6460/ 6470	**12759** FILTRO GASOLIO		OEM 26560201 H 158 mm Ø 76 mm est. Ø 35 mm int.
	FDFS20009 FILTRO GASOLIO		OEM H 190 mm Ø 90 mm
MF565	**10764** FILTRO OLIO **FDLF3313**		OEM 1447048M1 Avvitabile H 140 mm - Ø 97 mm
	10758 FILTRO NAFTA **FDFF4052A**		OEM 2656602 Immerso H 112 mm - Ø 87 mm
	12688 FILTRO OLIO		OEM 1467984M92 1674984M92 1810694M92 H 160 mm - Ø 67 mm
	10766 CARTUCCIA ARIA **FDAF409K**		OEM 722360M91 Cartuccia esterna H 315 mm - Ø 155 mm
MF575	**10764** FILTRO OLIO **FDLF3313**		OEM 1447048M1 Avvitabile H 140 mm - Ø 97 mm
	12688 FILTRO OLIO		OEM 1467984M92 1674984M92 1810694M92 H 160 mm Ø 67 mm
	10070 FILTRO NAFTA **FDFF167A**		OEM MF1020250M91 Immerso H 71 mm - Ø 87 mm
	10758 FILTRO NAFTA **FDFF4052A**		OEM 2656602 Immerso H 112 mm - Ø 87 mm

Gli articoli qui descritti, prodotti da e/o per conto di CERMAG, sono da intendersi adattabili, quindi non originali, ai marchi indicati secondo REG. CE 1400/2002
All items described here, produced by and/or on behalf of CERMAG, are to be understood as adaptable, therefore not original, to the brands indicated according to REG. EC 1400/2002

segue FILTRI
FILTRES - FILTERS - FILTER - FILTROS

MARCA E MODELLO	ARTICOLO E DESCRIZIONE	DISEGNO	OEM E MISURE
segue MASSEY FERGUSON TRATTORI			
MF 590 (Motore PERKINS 75 HP)	**10764** FILTRO OLIO **FDLF3313**		OEM 1447048M1 Avvitabile H 140 mm - Ø 97 mm
	10070 FILTRO NAFTA **FDFF167A**		OEM MF1020250M91 Immerso H 71 mm - Ø 87 mm
	10758 FILTRO NAFTA **FDFF4052A**		OEM 2656602 Immerso H 112 mm - Ø 87 mm
	10766 CARTUCCIA ARIA **FDAF409K**		OEM 722360M91 Cartuccia esterna H 315 mm - Ø 155 mm
	10848 CARTUCCIA ARIA **FDAF4501**		OEM 1678294M1 Cartuccia esterna H 312 mm - Ø 132 mm
	10849 CARTUCCIA ARIA **FDAF4500**		OEM 1678295M1 Cartuccia interna (sicurezza) H 287 mm - Ø 76 mm
MF590 (Motore PERKINS A4.300)	**10839** FILTRO OLIO **FDLF598**		OEM 185233M1 Immerso H 116 mm - Ø 94 mm
	10764 FILTRO OLIO **FDLF3313**		OEM 1447048M1 Avvitabile H 140 mm - Ø 97 mm
	10687 FILTRO OLIO **FDLF699**		OEM1447031 MF1034065M91 Avvitabile H 179 mm - Ø 97 mm Per forti prestazioni
	12688 FILTRO OLIO		OEM 1467984 M92 1674984 M92 1810694 M92 H 160 mm Ø 67 mm
	10070 FILTRO NAFTA **FDFF167A**		OEM MF1020250M91 Immerso H 71 mm - Ø 87 mm
	10848 CARTUCCIA ARIA **FDAF4501**		OEM 1678294M1 Cartuccia esterna H 312 mm - Ø 132 mm
	10849 CARTUCCIA ARIA **FDAF4500**		OEM 1678295M1 Cartuccia interna (sicurezza) H 287 mm - Ø 76 mm

MARCA E MODELLO	ARTICOLO E DESCRIZIONE	DISEGNO	OEM E MISURE
segue MASSEY FERGUSON TRATTORI			
MF595 - MF595 MKII - MF595 MKIII	**10839** FILTRO OLIO **FDLF598**		OEM 185233M1 Immerso H 116 mm - Ø 94 mm
	10764 FILTRO OLIO **FDLF3313**		OEM 1447048M1 Avvitabile H 140 mm - Ø 97 mm
	10070 FILTRO NAFTA **FDFF167A**		OEM MF1020250M91 Immerso H 71 mm - Ø 87 mm
	10758 FILTRO NAFTA **FDFF4052A**		OEM 26566602 Immerso H 112 mm - Ø 87 mm
	10766 CARTUCCIA ARIA **FDAF409K**		OEM 722360M91 Cartuccia esterna H 315 mm - Ø 155 mm
MF675 2WD - MF675 4WD - MF690	**10764** FILTRO OLIO **FDLF3313**		OEM 1447048M1 Avvitabile H 140 mm - Ø 97 mm
	12688 FILTRO OLIO		OEM 1467984M92 1674984M92 1810694M92 H 160 mm Ø 67 mm
	10070 FILTRO NAFTA **FDFF167A**		OEM MF1020250M91 Immerso H 71 mm - Ø 87 mm
	10758 FILTRO NAFTA **FDFF4052A**		OEM 26566602 Immerso H 112 mm - Ø 87 mm
	10848 CARTUCCIA ARIA **FDAF4501**		OEM 1678294M1 Cartuccia esterna H 312 mm - Ø 132 mm
	10849 CARTUCCIA ARIA **FDAF4500**		OEM 1678295M1 Cartuccia interna (sicurezza) H 287 mm - Ø 76 mm
MF680 MF6497/6499	**12757** CARTUCCIA ARIA **FDAF26397**		OEM 3902783 M1 H 404 mm Ø 221 mm est. in fondo Ø 124 mm int. in alto

Gli articoli qui descritti, prodotti da e/o per conto di CERMAG, sono da intendersi adattabili, quindi non originali, ai marchi indicati secondo REG. CE 1400/2002
All items described here, produced by and/or on behalf of CERMAG, are to be understood as adaptable, therefore not original, to the brands indicated according to REG. EC 1400/2002

segue FILTRI
FILTRES - FILTERS - FILTER - FILTROS

MARCA E MODELLO	ARTICOLO E DESCRIZIONE	DISEGNO	OEM E MISURE
segue MASSEY FERGUSON TRATTORI			
MF698 - MF699 - MF1100 - MF1105 - MF2640 - MF2720	**10764** FILTRO OLIO **FDLF3313**		OEM 1447048M1 Avvitabile H 140 mm - Ø 97 mm
	10687 FILTRO OLIO **FDLF699**		OEM1447031 MF1034065M91 Avvitabile H 179 mm - Ø 97 mm Per forti prestazioni
	12688 FILTRO OLIO		OEM 1467984 M92 1674984 M92 1810694 M92 H 160 mm Ø 67 mm
	10070 FILTRO NAFTA **FDFF167A**		OEM MF1020250M91 Immerso H 71 mm - Ø 87 mm
MF1080 - MF1085	**10823** FILTRO OLIO **FDLF594**		OEM MF835992M2 - 26560090 Immerso H 154 mm - Ø 70 mm
	10764 FILTRO OLIO **FDLF3313**		OEM 1447048M1 Avvitabile H 140 mm - Ø 97 mm
	10687 FILTRO OLIO **FDLF699**		OEM 1447031 MF1034065M91 Avvitabile H 179 mm - Ø 97 mm Per forti prestazioni
	12709 FILTRO OLIO **FDHF6369**		OEM 191855 M4 H 112,7 mm Ø 44,5 mm est. in fondo Ø 25,4 mm int. in alto Ø 25,4 mm int. in fondo
	10070 FILTRO NAFTA **FDFF167A**		OEM MF1020250M91 Immerso H 71 mm - Ø 87 mm
MF2620 - MF2640 - MF2675 - MF2680 - MF2685 - MF2705 - MF2680A - MF3080/2 - MF3080/4 - MF3090/4	**10687** FILTRO OLIO **FDLF699**		OEM 1447031 MF1034065M91 Avvitabile H 179 mm - Ø 97 mm Per forti prestazioni
	10070 FILTRO NAFTA **FDFF167A**		OEM MF1020250M91 Immerso H 71 mm - Ø 87 mm
MF2745	**10764** FILTRO OLIO **FDLF3313**		OEM 1447048M1 Avvitabile H 140 mm - Ø 97 mm
	10687 FILTRO OLIO **FDLF699**		OEM 1447031 MF1034065M91 Avvitabile H 179 mm - Ø 97 mm Per forti prestazioni

MARCA E MODELLO	ARTICOLO E DESCRIZIONE	DISEGNO	OEM E MISURE
segue MASSEY FERGUSON TRATTORI			
MF3050/3060/ 3065/3070/3075/ 3080/3085/3090/ 3095 MF3115/3120/ 3125 MF3425/3435/ 3445/3455 MF4225/4235/ 4240/4245/4255/ 4260/4265/4270 MF4335/4345/ 4355/4360/4365/ 4370 MF6120/6130/ 6140/6150/6160/ 6170/6180/6190 MF6235/6245/ 6255/6260/6265/ 6270/6280/6290	**12725** FILTRO OLIO **FDHF35327**		OEM 3615949M2 3799315M1 H 208 mm Ø 50,5 mm est. fondo Ø 23,3 mm int. fondo
MF3050/2 - MF3050/4 - MF3060/2 - MF2060/4 - MF3065 - MF3070/2 TURBO - MF3070/4 TURBO	**10764** FILTRO OLIO **FDLF3313**		OEM 1447048M1 Avvitabile H 140 mm - Ø 97 mm
	10070 FILTRO NAFTA **FDFF167A**		OEM MF1020250M91 Immerso H 71 mm - Ø 87 mm
	12692 FILTRO IDRAULICO **FDHF7952**		OEM 3616579M1 3616579M2 3907580M1 4303303M1 H 100 mm - Ø 131 mm
MF3095	**10687** FILTRO OLIO **FDLF699**		OEM 1447031 MF1034065M91 Avvitabile H 179 mm - Ø 97 mm Per forti prestazioni
	12692 FILTRO IDRAULICO **FDHF7952**		OEM 3616579M1 3616579M2 3907580M1 4303303M1 H 100 mm - Ø 131 mm
	10070 FILTRO NAFTA **FDFF167A**		OEM MF1020250M91 Immerso H 71 mm - Ø 87 mm
	10758 FILTRO NAFTA **FDFF4052A**		OEM 26566602 Immerso H 112 mm - Ø 87 mm
MF3125 MF3315/3325 MF3610/3630/ 3635/3645/3650/ 3655 MF6190 MF8110/8120/ 8130	**12740** CARTUCCIA ARIA **FDAF25331**		OEM 3385733M1 H 342 mm Ø 127 mm int. alto

Gli articoli qui descritti, prodotti da e/o per conto di CERMAG, sono da intendersi adattabili, quindi non originali, ai marchi indicati secondo REG. CE 1400/2002
All items described here, produced by and/or on behalf of CERMAG, are to be understood as adaptable, therefore not original, to the brands indicated according to REG. EC 1400/2002

segue FILTRI
FILTRES - FILTERS - FILTER - FILTROS

MARCA E MODELLO	ARTICOLO E DESCRIZIONE	DISEGNO	OEM E MISURE
segue MASSEY FERGUSON TRATTORI			
MF3165	**10127** FILTRO OLIO **FDLF596**		OEM 894972M91 Immerso H 116 mm - Ø 70 mm
	10072 FILTRO OLIO **FDLF785**		OEM MF1447082M1 Avvitabile H 123 mm - Ø 78 mm
	10070 FILTRO NAFTA **FDFF167A**		OEM MF1020250M91 Immerso H 71 mm - Ø 87 mm
	10820 CARTUCCIA ARIA **FDAF492**		OEM 1026131M92 Cartuccia esterna H 275 mm - Ø 114 mm
MF3303 - MF3305	**10127** FILTRO OLIO **FDLF596**		OEM 894972M91 Immerso H 116 mm - Ø 70 mm Con motore PERKINS AD4.203
	10823 FILTRO OLIO **FDLF594**		OEM MF835992M2 -26560090 - Immerso H 154 mm - Ø 70 mm Con motore PERKINS AD4.212
	10072 FILTRO OLIO **FDLF785**		OEM MF1447082M1 Avvitabile H 123 mm - Ø 78 mm
	10070 FILTRO NAFTA **FDFF167A**		OEM MF1020250M91 Immerso H 71 mm - Ø 87 mm
	10820 CARTUCCIA ARIA **FDAF492**		OEM 1026131M92 Cartuccia esterna H 275 mm - Ø 114 mm
MF3306	**10839** FILTRO OLIO **FDLF598**		OEM 185233M1 Immerso H 116 mm - Ø 94 mm
	10764 FILTRO OLIO **FDLF3313**		OEM 1447048M1 Avvitabile H 140 mm - Ø 97 mm
	10070 FILTRO NAFTA **FDFF167A**		OEM MF1020250M91 Immerso H 71 mm - Ø 87 mm
	10843 CARTUCCIA ARIA **FDAF1733K**		OEM MF1093682M91 Cartuccia esterna H 390 mm - Ø 154 mm
	10830 CARTUCCIA ARIA **FDAF4103**		OEM 1093683M92 Cartuccia interna (sicurezza) H 359 mm - Ø 85 mm

MARCA E MODELLO	ARTICOLO E DESCRIZIONE	DISEGNO	OEM E MISURE
segue MASSEY FERGUSON TRATTORI			
MF3235 - MF3545	**10764** FILTRO OLIO **FDLF3313**		OEM 1447048M1 Avvitabile H 140 mm - Ø 97 mm
	10687 FILTRO OLIO **FDLF699**		OEM 1447031 MF1034065M91 Avvitabile H 179 mm - Ø 97 mm Per forti prestazioni
	10070 FILTRO NAFTA **FDFF167A**		OEM MF1020250M91 Immerso H 71 mm - Ø 87 mm
MF3445 MF5425/5435/ 54445/5455/5460 /5465/5470/5480 MF6120/6130/ 6140/6150/6160/ 6170/6180/6190 MF6235/6245/ 6255/6260/6265/ 6270/6280/6290	**12692** FILTRO IDRAULICO **FDHF7952**		OEM 3616579M1 3616579M2 3907580M1 4303303M1 H 100 mm - Ø 131 mm
MF3610 - MF3630 - MF3650	**10687** FILTRO OLIO **FDLF699**		OEM 1447031 MF1034065M91 Avvitabile H 179 mm - Ø 97 mm Per forti prestazioni
	10070 FILTRO NAFTA **FDFF167A**		OEM MF1020250M91 Immerso H 71 mm - Ø 87 mm
	10758 FILTRO NAFTA **FDFF4052A**		OEM 26566602 Immerso H 112 mm - Ø 87 mm
MF3635/3645/ 3655/3670/3690 MF6110/6120/ 6130/6140/6150/ 6160/6170/6180/ 6190 MF6235/6245/ 6255/6265/6270/ 6290 MF6445/6460/ 6465/6470/6475/ 6485/6490/6495 MF8110/8120/ 8130/8140/8160/ 8170/8180 MF8210/8220/ 8240/8250/8260/ 8270/8280	**12704** FILTRO OLIO **FDHF30262**		OEM 3618662 M1 H 208,5 mm Ø 79,25 mm est. fondo Ø 42,5 mm int. alto
MF3645 MF3655	**12698** FILTRO OLIO **FDHF30697**		OEM H 116 mm Ø 79 mm est. fondo Ø 42 mm int. alto
MF4215 - 4215 A MF4225 - 4225 A MF4235 - 4235 A MF4240 MF4245 - 4245 A MF4255	**12742** CARTUCCIA ARIA **FDAF26390**		OEM 3901463 M1 H 304,5 mm Ø 58 mm est. fondo

segue FILTRI
FILTRES - FILTERS - FILTER - FILTROS

MARCA E MODELLO	ARTICOLO E DESCRIZIONE	DISEGNO	OEM E MISURE
segue MASSEY FERGUSON TRATTORI			
MF4225/4235/ 4240/4245/4255	**12754** CARTUCCIA ARIA **FDAF26389**		OEM 3901462M1 3901462M2 H 320 mm Ø 125 mm est. fondo Ø 74 mm int. alto
MF4245/4255/ 4260/4265/4270	**12755** CARTUCCIA ARIA **FDAF26393**		OEM 3901475M1 H 376 mm Ø 159 mm est. fondo Ø 94 mm int. fondo
MF4245/4255/ 4260/4265/4270 - MF4360/4365/ 4370 - MF6235/6245/ 6255/6260/6265 - MF6445/6455	**12743** CARTUCCIA ARIA **FDAF26394**		OEM 3901476M1 H 359 mm Ø 88 mm est. fondo
MF4435/4445/ 4455	**12727** FILTRO OLIO **FDHF35322**		OEM H 180 mm Ø 73 mm est. fondo Ø 31 mm int. fondo
MF5425/5435/ 5445/5455/5460/ 5465/5470/5475/ 5480 MF6445/6455/ 6460/6465/6470/ 6475/6480/6485/ 6490/6495	**12696** FILTRO OLIO **FDHF28813**		OEM 3615949M1 H 205,5 mm Ø 52 mm
MF5445/5455 MF6235/6245/ 6255/6260/6265/ 6270/6280/6290 MF6445/6455	**12710** FILTRO OLIO		OEM 3792287M1 H 91 mm Ø 44,5 mm est. fondo Ø 21,1 mm int. fondo
MF5465 - MF6465/6470/ 6475/6480 MF7465/7475/ 7480	**12749** CARTUCCIA ARIA **FDAF25491**		OEM 3658045M1 4271468M1 H 404 mm Ø 109 mm est. fondo Ø 88 mm int. fondo
MF4000 LONG RETRIEVER	**10072** FILTRO OLIO **FDLF785**		OEM MF1447082M1 Avvitabile H 123 mm - Ø 78 mm
	10837 FILTRO NAFTA **FDFF5364**		OEM 1851815M1 Immerso H 88 mm - Ø 70 mm
MF6110/6120/ 6130/6140/6150/ 6160/6170/6180/ 6190 MF6235/6245/ 6255/6260/6265/ 6270/6280/6290 MF6445/6455/ 6460/6465/6470/ 6475/6480/6485/ 6490/6495 MF8170/8180 MF8210/8220/ 8240/8250/8260/ 8270/8280	**12721** FILTRO OLIO		OEM 3714453M1 H 98 mm - Ø 126 mm

MARCA E MODELLO	ARTICOLO E DESCRIZIONE	DISEGNO	OEM E MISURE
segue MASSEY FERGUSON TRATTORI			
MF6445/6455/ 6460/6465/6470/ 6475/6480/6485/ 6490/6495 MF8170/8180 MF8210/8240/ 8250/8260/8270/ 8280	**12720** FILTRO OLIO		OEM 3790002H1 3790002M1 H 138 mm - Ø 126 mm
MF6500	**10764** FILTRO OLIO **FDLF3313**		OEM 1447048M1 Avvitabile H 140 mm - Ø 97 mm
	10758 FILTRO NAFTA **FDFF4052A**		OEM 26566602 Immerso H 112 mm - Ø 87 mm
MF7465/7475/ 7480/7485/7490/ 7495 - MF8650/8660/ 8670/8680/8690	**12718** FILTRO OLIO **FDHF35320**		OEM H 198,5 mm Ø 70 mm est. fondo Ø 25 mm int. fondo
MF7000DT	**10127** FILTRO OLIO **FDLF596**		OEM 894972M1 Immerso H 116 mm - Ø 70 mm
	10070 FILTRO NAFTA **FDFF167A**		OEM MF1020250M91 Immerso H 71 mm - Ø 87 mm
MF8140/8150/ 8160/8170	**12746** CARTUCCIA ARIA **FDAF26400**		OEM 3902812M1 H 521 mm Ø 139,5 mm est. fondo
MF8170	**12758** CARTUCCIA ARIA **FDAF26399**		OEM 3902806M1 H 539 mm Ø 240 mm est. Ø 147 mm int. alto
MF9240	**12763** FILTRO OLIO **FDLF3548**		OEM H 237 mm Ø 118 mm est. involucro
-	**12699** FILTRO OLIO		OEM 1469597M1 3556455M1 H 114 mm - Ø 52mm
-	**12745** CARTUCCIA ARIA **FDAF26398**		OEM 3902782M1 H 386 mm Ø 118 mm est. fondo

Gli articoli qui descritti, prodotti da e/o per conto di CERMAG, sono da intendersi adattabili, quindi non originali, ai marchi indicati secondo REG. CE 1400/2002
All items described here, produced by and/or on behalf of CERMAG, are to be understood as adaptable, therefore not original, to the brands indicated according to REG. EC 1400/2002

segue FILTRI
FILTRES - FILTERS - FILTER - FILTROS

MARCA E MODELLO	ARTICOLO E DESCRIZIONE	DISEGNO	OEM E MISURE
NEW HOLLAND			
LM410 - LM430 - LM640 - LM840 - LM850 - LM860	**12747** CARTUCCIA ARIA **FDAF25795**		OEM 85814174 H 345 mm Ø 162 mm est. fondo Ø 92 mm int. fondo
M77	**10764** FILTRO OLIO **FDLF3313**		OEM Avvitabile H 140 mm - Ø 97 mm
	10070 FILTRO NAFTA **FDFF167A**		OEM 500625 Immerso H 71 mm - Ø 87 mm
M90 - M103	**10470** FILTRO OLIO **FDLF4056**		OEM 1160024 Avvitabile H 138 mm - Ø 97 mm
M103 - M133 - M135 - M140ARMADA	**10839** FILTRO OLIO **FDLF598**		OEM 321091 Immerso H 116 mm - Ø 94 mm 6 cilindri
M103 - M133 - M135 - M140	**10772** FILTRO OLIO **FDLF4054**		OEM 1160025 Avvitabile H 209 mm - Ø 97 mm
	10064 FILTRO NAFTA **FDFF5052**		OEM Avvitabile H 115 mm - Ø 84 mm
M122	**10070** FILTRO NAFTA **FDFF167A**		OEM 500625 Immerso H 71 mm - Ø 87 mm
M133/1 - M135/1 - M140	**10470** FILTRO OLIO **FDLF4056**		OEM 1160024 Avvitabile H 138 mm - Ø 97 mm
	10064 FILTRO NAFTA **FDFF5052**		OEM Avvitabile H 115 mm - Ø 84 mm
M140/1 ARMADA	**10839** FILTRO OLIO **FDLF598**		OEM 321091 Immerso H 116 mm - Ø 94 mm
	10837 FILTRO NAFTA **FDFF5364**		OEM Immerso H 88 mm - Ø 70 mm
	10070 FILTRO NAFTA **FDFF167A**		OEM 500625 Immerso H 71 mm - Ø 87 mm
T6030 - T6050 - T6080 - TS115A - TS125A - TS135A	**12748** CARTUCCIA ARIA **FDAF25492**		OEM 73175974 - 82028150 - 82034619 H 421 mm Ø 208 mm est. fondo Ø 106 mm int. fondo
	12749 CARTUCCIA ARIA **FDAF25491**		OEM 73176005 - 82028151 - 82034622 - 87577656 H 404 mm Ø 109 mm est. fondo Ø 88 mm int. fondo

MARCA E MODELLO	ARTICOLO E DESCRIZIONE	DISEGNO	OEM E MISURE
segue NEW HOLLAND			
T9020 - T9060 - TJ280 - TJ330 - TJ480 - TJ530	**12762** FILTRO GASOLIO **FDFS19605**		OEM 87409379 H 63,5 mm
TC35 - TC35A - TC35D - TC35DA	**12750** CARTUCCIA ARIA **FDAF25552**		OEM 4423981 - 87300180 H 263 mm Ø 61 mm est. fondo Ø 46 mm int. fondo
TF42	**10804** FILTRO OLIO **FDLF3346**		OEM Avvitabile H 231 mm - Ø 110 mm
	10802 FILTRO NAFTA **FDFF5064**		OEM Immerso H 189 mm - Ø 94 mm
	10462 FILTRO NAFTA **FDFF5039**		OEM 437074 Avvitabile H 183 mm - Ø 109 mm
	10783 CARTUCCIA ARIA **FDAF971**		OEM Cartuccia filtro aria H 370 mm - Ø 227 mm
TG285 - TG305	**12763** FILTRO OLIO **FDLF3548**		OEM 86990980 H 237 mm Ø 118 mm est. involucro
TR70	**10470** FILTRO OLIO **FDLF4056**		OEM 1160024 Avvitabile H 138 mm - Ø 97 mm
	10814 CARTUCCIA ARIA **FDAF418N**		OEM 227456 Cartuccia esterna H 340 mm - Ø 234 mm
	10851 CARTUCCIA ARIA **FDAF490M**		OEM 227671 Cartuccia interna (sicurezza) H 331 mm - Ø 116 mm
TR85 - TR86	**11725** CARTUCCIA ARIA **FDAF424**		OEM 276766 Cartuccia esterna H 419 mm - Ø 282 mm
	10814 CARTUCCIA ARIA **FDAF418N**		OEM 227456 Cartuccia esterna H 340 mm - Ø 234 mm
	10851 CARTUCCIA ARIA **FDAF490M**		OEM 227671 Cartuccia interna (sicurezza) H 331 mm - Ø 116 mm

segue FILTRI
FILTRES - FILTERS - FILTER - FILTROS

MARCA E MODELLO	ARTICOLO E DESCRIZIONE	DISEGNO	OEM E MISURE
segue NEW HOLLAND			
TVT135 - TVT145 - TVT155 - TVT170 - TVT190	**12724** FILTRO OLIO **FDHF35376**		OEM 47108132 H 136 mm Ø 158 mm est. fondo Ø 58 mm int. fondo
	12718 FILTRO OLIO **FDHF35320**		OEM 19220028705 H 198,5 mm Ø 70 mm est. fondo Ø 25 mm int. fondo
	12689 FILTRO OLIO **FDHF35342**		OEM 47108133 H 127 mm Ø 107 mm Attacco M48x2
800 - 818	**10790** FILTRO OLIO **FDLF574**		OEM Immerso H 110 mm - Ø 96 mm
910 - 912 - 975 - 985 - 980 - 990 - 995 - 1495 HAYBINE	**10764** FILTRO OLIO **FDLF3313**		OEM Avvitabile H 140 mm - Ø 97 mm
985 - 995	**10839** FILTRO OLIO **FDLF598**		OEM 321091 Immerso H 116 mm - Ø 94 mm Motore FORD 263 diesel
	10471 FILTRO OLIO **FDLF580**		OEM Avvitabile H 113 mm - Ø 109 mm Motore FORD 6.330
	10469 FILTRO OLIO **FDLF3378**		OEM Avvitabile H 97 mm - Ø 95 mm Motore FORD 6.330
	10070 FILTRO NAFTA **FDFF167A**		OEM 500625 Immerso H 71 mm - Ø 87 mm
1400	**10839** FILTRO OLIO **FDLF598**		OEM 321091 Immerso H 116 mm - Ø 94 mm Motore FORD 263 diesel
	10070 FILTRO NAFTA **FDFF167A**		OEM 500625 Immerso H 71 mm - Ø 87 mm
	10759 CARTUCCIA ARIA **FDAF940K**		OEM 377055 Cartuccia esterna H 391 mm - Ø 133 mm
	10760 CARTUCCIA ARIA **FDAF988**		OEM 377059 Cartuccia interna (sicurezza) H 348 mm - Ø 85 mm

MARCA E MODELLO	ARTICOLO E DESCRIZIONE	DISEGNO	OEM E MISURE
segue NEW HOLLAND			
1495 WINDROWER	**10764** FILTRO OLIO **FDLF3313**		OEM Avvitabile H 140 mm - Ø 97 mm
	10070 FILTRO NAFTA **FDFF167A**		OEM 500625 Immerso H 71 mm - Ø 87 mm
1500 (con motore FORD 391/1392)	**10764** FILTRO OLIO **FDLF3313**		OEM Avvitabile H 140 mm - Ø 97 mm
	10843 CARTUCCIA ARIA **FDAF1733K**		OEM MF373376 Cartuccia esterna H 390 mm - Ø 154 mm
	10830 CARTUCCIA ARIA **FDAF4103**		OEM 376826 Cartuccia interna (sicurezza) H 359 mm - Ø 85 mm
1500 (con motore CATERPILLAR 3208)	**10470** FILTRO OLIO **FDLF4056**		OEM 1160024 Avvitabile H 138 mm - Ø 97 mm
	10814 CARTUCCIA ARIA **FDAF418N**		OEM 227456 Cartuccia esterna H 340 mm - Ø 234 mm
	10851 CARTUCCIA ARIA **FDAF490M**		OEM 227671 Cartuccia interna (sicurezza) H 331 mm - Ø 116 mm
1520	**10764** FILTRO OLIO **FDLF3313**		OEM Avvitabile H 140 mm - Ø 97 mm Filetto UNF 3/4"-16
	10105 FILTRO OLIO **FDLF3315**		OEM Avvitabile H 140 mm - Ø 97 mm Filetto M22x1,6
	10070 FILTRO NAFTA **FDFF167A**		OEM 500625 Immerso H 71 mm - Ø 87 mm

Gli articoli qui descritti, prodotti da e/o per conto di CERMAG, sono da intendersi adattabili, quindi non originali, ai marchi indicati secondo REG. CE 1400/2002
All items described here, produced by and/or on behalf of CERMAG, are to be understood as adaptable, therefore not original, to the brands indicated according to REG. EC 1400/2002

segue FILTRI
FILTRES - FILTERS - FILTER - FILTROS

MARCA E MODELLO	ARTICOLO E DESCRIZIONE	DISEGNO	OEM E MISURE
segue NEW HOLLAND			
1525	**10839** FILTRO OLIO **FDLF598**		OEM 321091 Immerso H 116 mm - Ø 94 mm
	10105 FILTRO OLIO **FDLF3315**		OEM Avvitabile H 140 mm - Ø 97 mm
	10070 FILTRO NAFTA **FDFF167A**		OEM 500625 Immerso H 71 mm - Ø 87 mm
1530	**10839** FILTRO OLIO **FDLF598**		OEM 321091 Immerso H 116 mm - Ø 94 mm Motore FORD 2713E
	10105 FILTRO OLIO **FDLF3315**		OEM Avvitabile H 140 mm - Ø 97 mm Motore FORD 2713E
	10772 FILTRO OLIO **FDLF4054**		OEM 1160025 Avvitabile H 209 mm - Ø 97 mm Motore DEUTZ F6L 912
	10764 FILTRO OLIO **FDLF3313**		OEM Avvitabile H 140 mm - Ø 97 mm Motore PERKINS 6.354
	10064 FILTRO NAFTA **FDFF5052**		OEM Avvitabile H 115 mm - Ø 84 mm Motore DEUTZ F6L 912
	10070 FILTRO NAFTA **FDFF167A**		OEM 500625 Immerso H 71 mm - Ø 87 mm
1540 AL - 1545 - 1770	**10839** FILTRO OLIO **FDLF598**		OEM 321091 Immerso H 116 mm - Ø 94 mm
	10105 FILTRO OLIO **FDLF3315**		OEM Avvitabile H 140 mm - Ø 97 mm
	10070 FILTRO NAFTA **FDFF167A**		OEM 500625 Immerso H 71 mm - Ø 87 mm
	10783 CARTUCCIA ARIA **FDAF971**		OEM Cartuccia filtro aria H 370 mm - Ø 227 mm
1550	**10772** FILTRO OLIO **FDLF4054**		OEM 1160025 Avvitabile H 209 mm - Ø 97 mm
	10064 FILTRO NAFTA **FDFF5052**		OEM Avvitabile H 115 mm - Ø 84 mm

MARCA E MODELLO	ARTICOLO E DESCRIZIONE	DISEGNO	OEM E MISURE
segue NEW HOLLAND			
1885 - 1895	**10814** CARTUCCIA ARIA **FDAF418N**		OEM 227456 Cartuccia esterna H 340 mm - Ø 234 mm
1890	**10470** FILTRO OLIO **FDLF4056**		OEM 1160024 Avvitabile H 138 mm - Ø 97 mm
	10814 CARTUCCIA ARIA **FDAF418N**		OEM 227456 Cartuccia esterna H 340 mm - Ø 234 mm
	10851 CARTUCCIA ARIA **FDAF490M**		OEM 227671 Cartuccia interna (sicurezza) H 331 mm - Ø 116 mm
8030 - 8040	**10467** FILTRO OLIO		OEM Avvitabile H 145 mm - Ø 109 mm
	10070 FILTRO NAFTA **FDFF167A**		OEM 500625 Immerso H 71 mm - Ø 87 mm
8050 - 8060	**10839** FILTRO OLIO **FDLF598**		OEM 321091 Immerso H 116 mm - Ø 94 mm Motore FORD 2715E
	10105 FILTRO OLIO **FDLF3315**		OEM Avvitabile H 140 mm - Ø 97 mm Motore FORD 2715E
	10804 FILTRO OLIO **FDLF3346**		OEM Avvitabile H 231 mm - Ø 110 mm Motore FIAT 8061 S3
	10070 FILTRO NAFTA **FDFF167A**		OEM 500625 Immerso H 71 mm - Ø 87 mm
	10783 CARTUCCIA ARIA **FDAF971**		OEM Cartuccia filtro aria H 370 mm - Ø 227 mm Motore FIAT 8061 S3
8055	**10105** FILTRO OLIO **FDLF3315**		OEM Avvitabile H 140 mm - Ø 97 mm Motore FORD 2715E
	10070 FILTRO NAFTA **FDFF167A**		OEM 500625 Immerso H 71 mm - Ø 87 mm

Gli articoli qui descritti, prodotti da e/o per conto di CERMAG, sono da intendersi adattabili, quindi non originali, ai marchi indicati secondo REG. CE 1400/2002
All items described here, produced by and/or on behalf of CERMAG, are to be understood as adaptable, therefore not original, to the brands indicated according to REG. EC 1400/2002

segue FILTRI
FILTRES - FILTERS - FILTER - FILTROS

MARCA E MODELLO	ARTICOLO E DESCRIZIONE	DISEGNO	OEM E MISURE
segue NEW HOLLAND			
8070	**10105** FILTRO OLIO **FDLF3315**		OEM Avvitabile H 140 mm - Ø 97 mm Motore FORD2725E / 2704ET
	10839 FILTRO OLIO **FDLF598**		OEM 321091 Immerso H 116 mm - Ø 94 mm Motore FORD 2704ET
	10804 FILTRO OLIO **FDLF3346**		OEM Avvitabile H 231 mm - Ø 110 mm Motore FIAT 8361I
	10070 FILTRO NAFTA **FDFF167A**		OEM 500625 Immerso H 71 mm - Ø 87 mm Motore FORD 2725E / 2704ET
	10069 FILTRO NAFTA **FDFF146**		OEM 1160217 Immerso H 113 mm - Ø 63 mm Motore DB OM 352A
	10802 FILTRO NAFTA **FDFF5064**		OEM Immerso H 189 mm - Ø 94 mm Motore FIAT 8361I
	10462 FILTRO NAFTA **FDFF5039**		OEM 437074 Avvitabile H 183 mm - Ø 109 mm Motore FIAT 8361I
	10769 FILTRO NAFTA		OEM Immerso in panno H 113 mm - Ø 63 mm Motore DB OM 352A
	10783 CARTUCCIA ARIA **FDAF971**		OEM Cartuccia filtro aria H 370 mm - Ø 227 mm
8080	**10804** FILTRO OLIO **FDLF3346**		OEM Avvitabile H 231 mm - Ø 110 mm Motore FIAT 8361i
	10802 FILTRO NAFTA **FDFF5064**		OEM Immerso H 189 mm - Ø 94 mm Motore FIAT 8361i
	10462 FILTRO NAFTA **FDFF5039**		OEM 437074 Avvitabile H 183 mm - Ø 109 mm Motore FIAT 8361i
	10769 FILTRO NAFTA		OEM Immerso in panno H 113 mm - Ø 63 mm Motore OM 401/402
(segue)			

MARCA E MODELLO	ARTICOLO E DESCRIZIONE	DISEGNO	OEM E MISURE
segue NEW HOLLAND			
8080	**10069** FILTRO NAFTA **FDFF146**		OEM 1160217 Immerso H 113 mm - Ø 63 mm Motore OM 401/402
	10783 CARTUCCIA ARIA **FDAF971**		OEM Cartuccia filtro aria H 370 mm - Ø 227 mm Motore FIAT 8061 S3
	10784 CARTUCCIA ARIA **FDAF4058**		OEM Cartuccia esterna H 353 mm - Ø 165 mm Motore OM 401
	10777 CARTUCCIA ARIA **FDAF4060**		OEM Cartuccia esterna H 495 mm - Ø 242 mm Motore OM 402
	12833 CARTUCCIA ARIA INTERNA **FDAF1842**		OEM Cartuccia filtro aria int. H 376 mm - Ø 90/80 mm
FORAGE HARVESTER	**10839** FILTRO OLIO **FDLF598**		OEM 321091 Immerso H 116 mm - Ø 94 mm
	10070 FILTRO NAFTA **FDFF167A**		OEM 500625 Immerso H 71 mm - Ø 87 mm
Serie: TM new	**12977** FILTRO NAFTA		OEM 87803445

PASQUALI

MACCHINE CON FILTRO APPLICATO AL SERBATOIO E MOTORE DUCATI	**10102** FILTRO NAFTA		OEM Immerso H 62 mm - Ø 51 mm

Gli articoli qui descritti, prodotti da e/o per conto di CERMAG, sono da intendersi adattabili, quindi non originali, ai marchi indicati secondo REG. CE 1400/2002
All items described here, produced by and/or on behalf of CERMAG, are to be understood as adaptable, therefore not original, to the brands indicated according to REG. EC 1400/2002

segue FILTRI
FILTRES - FILTERS - FILTER - FILTROS

PERKINS MOTORI

MARCA E MODELLO	ARTICOLO E DESCRIZIONE	DISEGNO	OEM E MISURE
SERIE 100: 102/4-103/6-103/9-103/10-103/12-103/13-103/15-103/19-104/22	**10469** FILTRO OLIO **FDLF3378**		OEM 140516130 Avvitabile H 97 mm - Ø 95 mm
	12131 FILTRO OLIO **FDLF3708**		OEM 140516190 Avvitabile H 101 mm - Ø 76 mm
	12132 FILTRO NAFTA **FDFF5114**		OEM 13036020 Immerso H 88 mm - Ø 76 mm
SERIE 500: 504.2 - 504.2LR - 504.2T	**10748** FILTRO NAFTA **FDFF5135**		OEM 2656118 Avvitabile H 1460 mm - Ø 84 mm
SERIE 1000: 1004.4 - 1004.4HR - 1004.4THR - 1004.4TW - 1006.6 - 1006.6HR - 1006.6T - 1006.6THR - 1006.6TW - 1006.6TWHR -	**10764** FILTRO OLIO **FDLF3313**		OEM 2554403 Avvitabile H 140 mm - Ø 97 mm
	10070 FILTRO NAFTA **FDFF167A**		OEM 26561117 Immerso H 71 mm - Ø 87 mm
SERIE 2000: 2006.12T1 - 2006.12T2 - 2006.12TW - 2006.12TA	**10687** FILTRO OLIO **FDLF699**		OEM 2654407 1447031 Avvitabile H 179 mm - Ø 97 mm Per forti prestazioni
	10070 FILTRO NAFTA **FDFF167A**		OEM 26561117 Immerso H 71 mm - Ø 87 mm

ROBIN

MARCA E MODELLO	ARTICOLO E DESCRIZIONE	DISEGNO	OEM E MISURE
Per modelli DIESEL	**12535** FILTRO NAFTA **FDFF5170**		OEM 228-62110-08 H 74 mm - Ø 78 mm
DY27D	**12492** MASSA FILTRANTE		OEM 243-32600-08 Massa filtrante Foro 48 mm H 87 mm - Ø 158 mm

RUGGERINI MOTORI

MARCA E MODELLO	ARTICOLO E DESCRIZIONE	DISEGNO	OEM E MISURE
CRD 95 CRD 100 CRD 951 P 101 RP 170 RP 178 RW 140 RW 148	**10434** FILTRO OLIO		OEM 175.11 Avvitabile H 108 mm - Ø 55 mm
	12044 FILTRO NAFTA **FDFF5040**		OEM 175.20 Avvitabile H 74 mm - Ø 78 mm
	10036 MASSA FILTRANTE		OEM 359.25 Massa filtrante per filtro 10089 (OEM 387.62) Foro 48 mm H 87 mm - Ø 158 mm
	10047 MASSA FILTRANTE		OEM 359.16 Foro 58 mm
CRD 1002/2 CRD 951/2 CRDK 100/2 P 101/2 P 105/2 PK 105/2 PM 105/2 RD 92/2 RD 901/2 RDK 901/2 RDM 901/2 RD 951/2 RD 952 RDM 952	**10782** FILTRO OLIO		OEM 175.07 Immerso H 110 mm - Ø 70 mm
	10434 FILTRO OLIO		OEM 175.11 Avvitabile H 108 mm - Ø 55 mm Fino al 1/83
	10072 FILTRO OLIO **FDLF785**		OEM 175.22 - 2175.036 Avvitabile H 123 mm - Ø 78 mm
	10835 FILTRO NAFTA		OEM 175.08 Immerso H 76 mm - Ø 63 mm
	10100 FILTRO NAFTA **FDFF5040**		OEM 175.19-2175197 - Avvitabile H 78 mm - Ø 78 mm
	11213 FILTRO ARIA		OEM 388.35 Filtro aria a bagno d'olio con prefiltro laterale a ciclone H 185 mm - Ø 130 mm
	10042 MASSA FILTRANTE		OEM 359.13 Massa filtrante per filtro Vecchio tipo H 83 mm - Ø 126 mm
	10030 MASSA FILTRANTE		OEM 359.26 Massa filtrante per filtro 11213 H 72 mm - Ø 126 mm
	12909 SPUGNA FILTRANTE		Spugna per filtro 11213 H = 25 mm Ø Int. 55 mm Ø Est. 130 mm

Gli articoli qui descritti, prodotti da e/o per conto di CERMAG, sono da intendersi adattabili, quindi non originali, ai marchi indicati secondo REG. CE 1400/2002
All items described here, produced by and/or on behalf of CERMAG, are to be understood as adaptable, therefore not original, to the brands indicated according to REG. EC 1400/2002

segue FILTRI
FILTRES - FILTERS - FILTER - FILTROS

MARCA E MODELLO	ARTICOLO E DESCRIZIONE	DISEGNO	OEM E MISURE
segue RUGGERINI MOTORI			
MC 70 MC 71 (SERIE BRIO) MC 90 MC 91 (SERIE BRIO) MD 75.0 - MD 95.0 - MD 75.1 - MD 95.1	**10074** FILTRO OLIO		OEM 175.05 Immerso H 65 mm - Ø 24 mm
	10066 FILTRO NAFTA		OEM 175.32 Immerso H 70 mm - Ø 50 mm
	12053 GRUPPO FILTRO NAFTA		OEM 391.22 Gruppo filtro nafta completo H 94 mm
	12795 COPERCHIO PER FILTRO 10066		
	10032 MASSA FILTRANTE		OEM 359.30 Massa filtrante per filtro 10019 H 75 mm - Ø 117 mm
MD 150 MD 151 MD 170 MD 171 MD 190 MD 191	**10066** FILTRO NAFTA		OEM 175.32 Immerso H 70 mm - Ø 50 mm
	12053 GRUPPO FILTRO NAFTA		OEM 391.22 Gruppo filtro nafta completo H 94 mm
	12795 COPERCHIO PER FILTRO 10066		
	10067 FILTRO NAFTA		OEM 175.28 Avvitabile H 50 mm - Ø 78 mm
	10074 FILTRO OLIO		OEM 175.05 Immerso H 65 mm - Ø 24 mm
	10035 MASSA FILTRANTE		OEM 359.29 Massa filtrante pe filtro 10083
MD 300 MD 301 MD 350 MD 351 MW 150 MW 151 MW 190 MW 191	**10074** FILTRO OLIO		OEM 175.05 Immerso H 65 mm - Ø 24 mm
	10075 FILTRO OLIO **FDLF16108**		OEM 175.24 Avvitabile H 58 mm - Ø 78 mm
	10100 FILTRO NAFTA **FDFF5040**		OEM 175.19 2175197 - Avvitabile H 78 mm - Ø 78 mm

MARCA E MODELLO	ARTICOLO E DESCRIZIONE	DISEGNO	OEM E MISURE
segue RUGGERINI MOTORI			
MW 300 MW 301 MW 350 MD 351	**10072** FILTRO OLIO **FDLF785**		OEM 175.22 Avvitabile H 123 mm - Ø 78 mm
	10748 FILTRO NAFTA **FDFF5135**		OEM Avvitabile (T/BOSCH) H 160 mm - Ø 84 mm
	10064 FILTRO NAFTA **FDFF5052**		OEM Avvitabile H 115 mm - Ø 84 mm
RF 80, RF 81 RF 88, RF 89 RF 90, RF 91 RF 100, RF 101 RF 109, RF 120 RF 121, RF 129 RF 130, RF 139 RF 140, RF 148 RF 149, RW 101 RW 120, RW 128 SERIE BRIO	**10074** FILTRO OLIO		OEM 175.05 Immerso H 65 mm - Ø 24 mm
	10434 FILTRO OLIO		OEM 175.11 Avvitabile H 108 mm - Ø 55 mm
	10859 FILTRO NAFTA **FDFF5091**		OEM 175.23 2175200 Avvitabile H 59 mm - Ø 78 mm
	10067 FILTRO NAFTA		OEM 175.28 Avvitabile H 50 mm - Ø 78 mm
	12795 COPERCHIO PER FILTRO 10066		
	10066 FILTRO NAFTA		OEM 175.32 Immerso H 70 mm - Ø 50 mm
	10037 MASSA FILTRANTE		OEM 359.24 Massa filtrante per filtro 10081 H 78 mm - Ø 126 mm
	10026 FILTRO ARIA		OEM 388.29 Filtro aria a bagno d'olio con prefiltro a ciclone H 275 mm - Ø 130 mm
	12909 SPUGNA FILTRANTE		Spugna per filtro 10026 H = 25 mm Ø Int. 55 mm Ø Est. 130 mm
	10030 MASSA FILTRANTE		OEM 359.26 Massa filtrante per filtro 10026 H 72 mm - Ø 126 mm
	10032 MASSA FILTRANTE		OEM 359.30 Massa filtrante per filtro 10019 H 75 mm - Ø 117 mm

Gli articoli qui descritti, prodotti da e/o per conto di CERMAG, sono da intendersi adattabili, quindi non originali, ai marchi indicati secondo REG. CE 1400/2002
All items described here, produced by and/or on behalf of CERMAG, are to be understood as adaptable, therefore not original, to the brands indicated according to REG. EC 1400/2002

segue FILTRI
FILTRES - FILTERS - FILTER - FILTROS

MARCA E MODELLO	ARTICOLO E DESCRIZIONE	DISEGNO	OEM E MISURE
segue RUGGERINI MOTORI			
RD 80, RD 90 RD 95, RD 100 RD 105, RD 101 RD 850, RD 900 RD 901, RD 85 RD 920, RD 950 CRD 951, RP 850 RP 900	**10074** FILTRO OLIO		OEM 175.05 Immerso H 65 mm - Ø 24 mm
	10434 FILTRO OLIO		OEM 175.11 Avvitabile H 108 mm - Ø 55 mm
	10785 FILTRO NAFTA **FDFF230**		OEM 175.04 Immerso H 64 mm - Ø 63 mm
	12044 FILTRO NAFTA **FDFF5040**		OEM 175.20 Avvitabile H 74 mm - Ø 78 mm
	10037 MASSA FILTRANTE		OEM 359.24 Massa filtrante per filtro 10081 H 78 mm - Ø 126 mm
	10026 FILTRO ARIA		OEM 388.29 Filtro aria a bagno d'olio con prefiltro a ciclone H 275 mm - Ø 130 mm
	12909 SPUGNA FILTRANTE		Spugna per filtro 10026 H = 25 mm Ø Int. 55 mm Ø Est. 130 mm
	10030 MASSA FILTRANTE		OEM 359.26 Massa filtrante per filtro 10026 H 72 mm - Ø 126 mm
RD 92/2, RD 92/2L RD 901/2, RD 952 RD 220, RD 240 RD 248, RD 270 RW 220, RW270 RW 268, RW 320 RW 328, RW 360 MD 300, MD 301 MD 350, MD 351	**10075** FILTRO OLIO **FDLF16108**		OEM 175.24 Avvitabile H 58 mm - Ø 78 mm Dal 2/83
	10434 FILTRO OLIO		OEM 175.11 Avvitabile H 108 mm - Ø 55 mm
	10100 FILTRO NAFTA **FDFF5040**		OEM 175.19 2175197 - Avvitabile H 78 mm - Ø 78 mm
	10036 MASSA FILTRANTE		OEM 359.25 Massa filtrante per filtro 11214 H 87 mm - Ø 158 mm

MARCA E MODELLO	ARTICOLO E DESCRIZIONE	DISEGNO	OEM E MISURE
segue RUGGERINI MOTORI			
RD 95/1 RD 951 CRD 951	**10545** FILTRO OLIO		OEM 175.03 Immerso H 82 mm - Ø 70 mm
	10785 FILTRO NAFTA **FDFF230**		OEM 175.04 Immerso H 64 mm - Ø 63 mm
RD 95/2 RD 951/2 RD 100/2	**10782** FILTRO OLIO		OEM 175.07 Immerso H 110 mm - Ø 70 mm
	10069 FILTRO NAFTA **FDFF146**		OEM 175.06 Immerso H 113 mm - Ø 63 mm
RD 113 RD 115 RD 116	**12052** FILTRO OLIO		OEM 175.07 Immerso H 117 mm - Ø 80 mm solo per RD 113
	10069 FILTRO NAFTA **FDFF146**		OEM 175.06 Immerso H 113 mm - Ø 63 mm
RD 180 RD 181 RD 200 RD 201 RD 210 RD 211 RD 218 RD 220 RD 240 RD 270 RD 278	**10544** FILTRO OLIO **FDLF3338**		OEM 175.31 Avvitabile H 94 mm - Ø 78 mm
	10075 FILTRO OLIO **FDLF16108**		OEM 175.24 Avvitabile H 58 mm - Ø 78 mm Dal 2/83
	10859 FILTRO NAFTA **FDFF5091**		OEM 175.23 2175200 Avvitabile H 59 mm - Ø 78 mm
	10100 FILTRO NAFTA **FDFF5040**		OEM 175.19 2175197 - Avvitabile H 78 mm - Ø 78 mm
	10085 FILTRO ARIA		OEM 388.54 - 3700445 Filtro aria a bagno d'olio con cappellotto laterale e flangia interasse 64 H 185 mm - Ø 130 mm
	12909 SPUGNA FILTRANTE		Spugna per filtro 10085 H = 25 mm Ø Int. 55 mm Ø Est. 130 mm
	10030 MASSA FILTRANTE		OEM 359.26 Massa filtrante per filtro 10085 H 72 mm - Ø 126 mm
	10036 MASSA FILTRANTE		OEM 359.25 Massa filtrante per filtro 11214 H 87 mm - Ø 158 mm

Gli articoli qui descritti, prodotti da e/o per conto di CERMAG, sono da intendersi adattabili, quindi non originali, ai marchi indicati secondo REG. CE 1400/2002
All items described here, produced by and/or on behalf of CERMAG, are to be understood as adaptable, therefore not original, to the brands indicated according to REG. EC 1400/2002

segue FILTRI
FILTRES - FILTERS - FILTER - FILTROS

MARCA E MODELLO	ARTICOLO E DESCRIZIONE	DISEGNO	OEM E MISURE
segue RUGGERINI MOTORI			
SERIE RP/3	**10072** FILTRO OLIO **FDLF785**		OEM 175.29 Avvitabile H 123 mm - Ø 78 mm
	10748 FILTRO NAFTA **FDFF5135**		OEM Avvitabile (T/BOSCH) H 160 mm - Ø 84 mm
RP 280 RP 320 RP 328 RP 360 RP 380 RP 388 RW 380 RW 388 RW 450 RW 458 RP 500 RP 600	**10072** FILTRO OLIO **FDLF785**		OEM 175.29 Avvitabile H 123 mm - Ø 78 mm
	10100 FILTRO NAFTA **FDFF5040**		OEM 175.19 2175197 - Avvitabile H 78 mm - Ø 78 mm
	10748 FILTRO NAFTA **FDFF5135**		OEM Avvitabile (T/BOSCH) H 160 mm - Ø 84 mm Foro Ø 48 mm
	10036 MASSA FILTRANTE		OEM 359.25 Massa filtrante per filtro 10089 (OEM 387.62) Foro 48 mm H 87 mm - Ø 158 mm
	10047 MASSA FILTRANTE		OEM 359.16 Foro Ø 58 mm H 87 mm - Ø 158 mm

MARCA E MODELLO	ARTICOLO E DESCRIZIONE	DISEGNO	OEM E MISURE
segue RUGGERINI MOTORI			
MOTORE MICRO	**10079** FILTRO NAFTA		OEM Filtro benzina in plastica
	10066 FILTRO NAFTA		OEM 175.32 Immerso H 70 mm - Ø 50 mm
	12053 GRUPPO FILTRO NAFTA		OEM 391.22 Gruppo filtro nafta completo H 94 mm
	12795 COPERCHIO PER FILTRO 10066		
	12054 MASSA FILTRANTE ARIA		OEM 175.45 Massa filtrante cilindrica H 37 mm - Ø 126 mm
MICRO	**12152** FILTRO ARIA		OEM 175.49 Filtro aria a bagno d'olio con prefiltro a ciclone H 173 mm - Ø 86 mm
-	**12398** FILTRO NAFTA		OEM 391.44 H 95 mm - Ø 50 mm
SABO			
-	**12490** MASSA FILTRANTE		OEM 12576/247-168-002 H 68 mm Ø est. 65 mm Ø int. 37 mm

Gli articoli qui descritti, prodotti da e/o per conto di CERMAG, sono da intendersi adattabili, quindi non originali, ai marchi indicati secondo REG. CE 1400/2002
All items described here, produced by and/or on behalf of CERMAG, are to be understood as adaptable, therefore not original, to the brands indicated according to REG. EC 1400/2002

segue FILTRI
FILTRES - FILTERS - FILTER - FILTROS

MARCA E MODELLO	ARTICOLO E DESCRIZIONE	DISEGNO	OEM E MISURE
SAME			
ANTARES 100 SYNCRO	**10467** FILTRO OLIO		OEM 041.1556.0 2.4419.340.0 Avvitabile H 145 mm - Ø 109 mm
	10758 FILTRO NAFTA **FDFF4052A**		OEM 2.4319.130.1 Immerso H 112 mm - Ø 87 mm
	10770 FILTRO IDRAULICO **FDHF28935**		OEM 2.4419.350.0 Avvitabile H 180 mm - Ø 110 mm
	10829 CARTUCCIA ARIA **FDAF4748K**		OEM 2.4249.131.0 2.4249.310.4 Cartuccia esterna H 394 mm - Ø 155 mm
	10830 CARTUCCIA ARIA **FDAF4103**		OEM 2.4249.130.7 2.4249.130.9 Cartuccia interna (sic.) H 359 mm - Ø 85 mm
ANTARES 110 DT ANTARES 130 DT TITAN 150 DT TITAN 160 DT TITAN190 DT	**12719** FILTRO OLIO		OEM 2.4419.491.0 H 210 mm - Ø 70 mm
ARGON 50 - 60 - CRONO 50 - 60 -	**10471** FILTRO OLIO **FDLF580**		OEM 044.1567.01 Avvitabile H 113 mm - Ø 109 mm
	10748 FILTRO NAFTA **FDFF5135**		OEM 009.4687.0 Immerso H 160 mm - Ø 84 mm
	11769 CARTUCCIA ARIA **FDAF25502K**		OEM 2.4249.340.1 Cartuccia esterna H 348 mm - Ø 149 mm
	11771 CARTUCCIA ARIA **FDAF25503**		OEM 2.4249.340.2 Cartuccia interna (sicurezza) H 287 mm - Ø 50 mm
ARGON 70 - CRONO 70	**10467** FILTRO OLIO		OEM 041.1556.0 2.4419.340.0 Avvitabile H 145 mm - Ø 109 mm
	10748 FILTRO NAFTA **FDFF5135**		OEM 009.4687.0 Immerso H 160 mm - Ø 84 mm
	10771 FILTRO IDRAULICO **FDHF6350**		OEM 2.4419.280.0 Avvitabile H 231 mm - Ø 110 mm
(segue)			

MARCA E MODELLO	ARTICOLO E DESCRIZIONE	DISEGNO	OEM E MISURE
segue SAME			
ARGON 70 - CRONO 70	**10829** CARTUCCIA ARIA **FDAF4748K**		OEM 2.4249.131.0 2.4249.310.4 Cartuccia esterna H 394 mm - Ø 155 mm
	10830 CARTUCCIA ARIA **FDAF4103**		OEM 2.4249.130.7 2.4249.130.9 Cartuccia interna (sic.) H 359 mm - Ø 85 mm
ASTER 60	**10471** FILTRO OLIO **FDLF580**		OEM044.1567.01 Avvitabile H 113 mm - Ø 109 mm
	10070 FILTRO NAFTA **FDFF167A**		OEM 2.4319.060.1 Immerso H 71 mm - Ø 87 mm
	10771 FILTRO IDRAULICO **FDHF6350**		OEM 2.4419.280.0 Avvitabile H 231 mm - Ø 110 mm
	11769 CARTUCCIA ARIA **FDAF25502K**		OEM 2.4249.340.1 Cartuccia esterna H 348 mm - Ø 149 mm
	11771 CARTUCCIA ARIA **FDAF25503**		OEM 2.4249.340.2 Cartuccia interna (sicurezza) H 287 mm - Ø 50 mm
ARIETE 137	**10855** FILTRO OLIO		OEM 001.0388.0 Immerso H 122 mm - Ø 70 mm
	10791 FILTRO OLIO **FDLF3893**		OEM 2.4419.041.1 Immerso H 190 mm - Ø 94 mm
	10469 FILTRO OLIO **FDLF3378**		OEM 2.4419.140.1 Avvitabile H 97 mm - Ø 95 mm
ASTER 70 TURBO	**10471** FILTRO OLIO **FDLF580**		OEM 044.1567.01 Avvitabile H 113 mm - Ø 109 mm
	10070 FILTRO NAFTA **FDFF167A**		OEM 2.4319.060.1 Immerso H 71 mm - Ø 87 mm
	10829 CARTUCCIA ARIA **FDAF4748K**		OEM 2.4249.131.0 2.4249.310.4 Cartuccia esterna H 394 mm - Ø 155 mm
	10830 CARTUCCIA ARIA **FDAF4103**		OEM 2.4249.130.7 2.4249.130.9 Cartuccia interna (sic.) H 359 mm - Ø 85 mm

Gli articoli qui descritti, prodotti da e/o per conto di CERMAG, sono da intendersi adattabili, quindi non originali, ai marchi indicati secondo REG. CE 1400/2002
All items described here, produced by and/or on behalf of CERMAG, are to be understood as adaptable, therefore not original, to the brands indicated according to REG. EC 1400/2002

segue FILTRI
FILTRES - FILTERS - FILTER - FILTROS

MARCA E MODELLO	ARTICOLO E DESCRIZIONE	DISEGNO	OEM E MISURE
segue SAME			
AURORA 45 2RM - AURORA 45 2RM VIGNETO	**10764** FILTRO OLIO **FDLF3313**		OEM 2.4419.150.1 Avvitabile H 140 mm - Ø 97 mm
	10070 FILTRO NAFTA **FDFF167A**		OEM 2.4319.060.1 Immerso H 71 mm - Ø 87 mm
	10824 CARTUCCIA ARIA **FDAF819KM**		OEM 2.4249.190.1 Cartuccia esterna H 240 mm - Ø 104 mm
	10825 CARTUCCIA ARIA **FDAF4850**		OEM 2.4249.040.3 Cartuccia interna (sicurezza) H 216 mm - Ø 61 mm
BUFFALO 120 2RM - 4RM - BUFFALO 130	**10465** FILTRO OLIO **FDLF3347**		OEM 2.4419.170.1 Avvitabile H 180 mm - Ø 109 mm
	10467 FILTRO OLIO		OEM 041.1556.0 2.4419.340.0 - Avvitabile H 145 mm - Ø 109 mm
	10070 FILTRO NAFTA **FDFF167A**		OEM 2.4319.060.1 Immerso H 71 mm - Ø 87 mm
	10758 FILTRO NAFTA **FDFF4052A**		OEM 2.4319.130.1 Immerso H 112 mm - Ø 87 mm
	10843 CARTUCCIA ARIA **FDAF1733K**		OEM 2.4249.130.8 Cartuccia esterna H 390 mm - Ø 154 mm Fino al 9/81
	10829 CARTUCCIA ARIA **FDAF4748K**		OEM 2.4249.131.0 2.4249.310.4 Cartuccia esterna H 394 mm - Ø 155 mm
	10830 CARTUCCIA ARIA **FDAF4103**		OEM 2.4249.130.7 2.4249.130.9 Cartuccia interna (sic.) H 359 mm - Ø 85 mm
CENTAURO 60 - CENTAURO 65	**10823** FILTRO OLIO **FDLF594**		OEM 002.7793.0 Immerso H 154 mm - Ø 70 mm
	10764 FILTRO OLIO **FDLF3313**		OEM 2.4419.130.1.01 Avvitabile H 140 mm - Ø 97 mm
	10069 FILTRO NAFTA **FDFF146**		OEM 003.1413.0 003.1412.0 - Immerso H 113 mm - Ø 63 mm 1° e 2° filtraggio
	10070 FILTRO NAFTA **FDFF167A**		OEM 2.4319.060.1 Immerso H 71 mm - Ø 87 mm

MARCA E MODELLO	ARTICOLO E DESCRIZIONE	DISEGNO	OEM E MISURE
segue SAME			
CENTAURO 70 - CENTAURO 70 SYNCRO - CENTURION 75	**10471** FILTRO OLIO **FDLF580**		OEM 044.1567.01 Avvitabile H 113 mm - Ø 109 mm
	10070 FILTRO NAFTA **FDFF167A**		OEM 2.4319.060.1 Immerso H 71 mm - Ø 87 mm
	10771 FILTRO IDRAULICO **FDHF6350**		OEM 2.4419.280.0 Avvitabile H 231 mm - Ø 110 mm
	10831 FILTRO IDRAULICO **FDHF28934**		OEM 2.4419.320.2 Avvitabile H 256 mm - Ø 110 mm
	11769 CARTUCCIA ARIA **FDAF25502K**		OEM 2.4249.340.1 Cartuccia esterna H 348 mm - Ø 149 mm
	11770 CARTUCCIA ARIA		OEM 2.4249.250.1 Cartuccia esterna H 329 mm - Ø 150 mm
	13454 CARTUCCIA ARIA		OEM 2.4249.250.2 Cartuccia interna x 11770 Ø 90x67 mm L. 330 mm
	11771 CARTUCCIA ARIA **FDAF25503**		OEM 2.4249.340.2 Cartuccia interna (sicurezza) H 287 mm - Ø 50 mm
CONDOR C - CONDOR 55 - CONDOR 55 SYNCRO (segue)	**10471** FILTRO OLIO **FDLF580**		OEM 044.1567.0 Avvitabile H 113 mm - Ø 109 mm
	10070 FILTRO NAFTA **FDFF167A**		OEM 2.4319.060.1 Immerso H 71 mm - Ø 87 mm
	10771 FILTRO IDRAULICO **FDHF6350**		OEM 2.4419.280.0 Avvitabile H 231 mm - Ø 110 mm Solo per CONDOR C
	10754 CARTUCCIA ARIA **FDAF1830KM**		OEM 2.4249.080.1 Cartuccia esterna H 313 mm - Ø 133 mm
	10755 CARTUCCIA ARIA **FDAF1839**		OEM 2.4249.080.2 Cartuccia interna (sicurezza) per 10754 H 281 mm - Ø 75 mm
	11769 CARTUCCIA ARIA **FDAF25502K**		OEM 2.4249.340.1 Cartuccia esterna H 348 mm - Ø 149 mm Solo per CONDOR 55 - CONDOR 55 SYNCRO Dal telaio 12001 in poi

Gli articoli qui descritti, prodotti da e/o per conto di CERMAG, sono da intendersi adattabili, quindi non originali, ai marchi indicati secondo REG. CE 1400/2002
All items described here, produced by and/or on behalf of CERMAG, are to be understood as adaptable, therefore not original, to the brands indicated according to REG. EC 1400/2002

segue FILTRI
FILTRES - FILTERS - FILTER - FILTROS

MARCA E MODELLO	ARTICOLO E DESCRIZIONE	DISEGNO	OEM E MISURE
segue SAME			
CONDOR C - CONDOR 55 - CONDOR 55 SYNCRO	**11771** CARTUCCIA ARIA **FDAF25503**		OEM 2.4249.340.2 Cartuccia interna (sicurezza) H 287 mm - Ø 50 mm Solo per CONDOR 55 - CONDOR 55 SYNCRO Dal telaio 12001 in poi
CORSARO 60 - CORSARO 70 2RM - CORSARO 70 4RM - CORSARO 70 SYNCRO DT	**10471** FILTRO OLIO **FDLF580**		OEM 044.1567.01 Avvitabile H 113 mm - Ø 109 mm
	10070 FILTRO NAFTA **FDFF167A**		OEM 2.4319.060.1 Immerso H 71 mm - Ø 87 mm
	10860 CARTUCCIA ARIA **FDAF818K**		OEM 2.4249.110.2 Cartuccia esterna H 264 mm - Ø 155 mm
	10861 CARTUCCIA ARIA **FDAF4817**		OEM 2.4249.120.5 Cartuccia interna (sicurezza) H 230 mm - Ø 75 mm
	11769 CARTUCCIA ARIA **FDAF25502K**		OEM 2.4249.340.1 Cartuccia esterna H 348 mm - Ø 149 mm Non applicabile al CORSARO 70 SYNCRO DT
	11771 CARTUCCIA ARIA **FDAF25503**		OEM 2.4249.340.2 Cartuccia interna (sicurezza) H 287 mm - Ø 50 mm Non applicabile al CORSARO 70 SYNCRO DT
CORSARO 70 FRUTTETO	**10471** FILTRO OLIO **FDLF580**		OEM 044.1567.0 Avvitabile H 113 mm - Ø 109 mm
	10070 FILTRO NAFTA **FDFF167A**		OEM 2.4319.060.1 Immerso H 71 mm - Ø 87 mm
	10757 FILTRO IDRAULICO **FDHF7569**		OEM 2.4419.270.1 Avvitabile H 180 mm - Ø 110 mm
	11769 CARTUCCIA ARIA **FDAF25502K**		OEM 2.4249.340.1 Cartuccia esterna H 348 mm - Ø 149 mm
(segue)			

MARCA E MODELLO	ARTICOLO E DESCRIZIONE	DISEGNO	OEM E MISURE
segue SAME			
CORSARO 70 FRUTTETO	**11770** CARTUCCIA ARIA		OEM 2.4249.250.1 Cartuccia esterna H 329 mm - Ø 150 mm
	13454 CARTUCCIA ARIA		OEM 2.4249.250.2 Cartuccia interna x 11770 Ø 90x67 mm L. 330 mm
	11771 CARTUCCIA ARIA **FDAF25503**		OEM 2.4249.340.2 Cartuccia interna (sicurezza) H 287 mm - Ø 50 mm
DIAMOND 230 DIAMOND 260	**12717** FILTRO OLIO **FDHF28864**		OEM 04417454 H 228 mm Ø 100 mm est. fondo Ø 59 mm int. fondo Ø 59 mm int. alto
DORADO 60 DORADO 70	**10748** FILTRO NAFTA **FDFF5135**		OEM 009.4687.0 Immerso H 160 mm - Ø 84 mm
	10771 FILTRO IDRAULICO **FDHF6350**		OEM 2.4419.280.0 Avvitabile H 231 mm - Ø 110 mm
PER MODELLO DORADO 60	**12685** FILTRO OLIO		OEM 2.4419.640.0 H 144 mm - Ø 80 mm Tubo Ø 35 mm
PER MODELLO DORADO 70	**12234** CARTUCCIA ARIA ESTERNA **FDAF25291**		OEM 010.2095.0 H 320 mm - Ø 140 mm
	10843 CARTUCCIA ARIA **FDAF1733K**		OEM 2.4249.130.8 H 400 mm - Ø 160 mm
DORADO 65 DTA	**12685** FILTRO OLIO		OEM 2.4419.640.0 H 144 mm - Ø 80 mm Tubo Ø 35 mm
	12719 FILTRO OLIO		OEM 2.4419.491.0 H 210 mm - Ø 70 mm
DORADO F/S/V	**12981** FILTRO IDRAULICO		OEM 2.4419.770.0/10 H 167 mm - Ø 70 mm
DELFINO 32 2RM - DELFINO 32 4RM FRUTTETO	**10469** FILTRO OLIO **FDLF3378**		OEM 2.4419.140.1 Avvitabile H 97 mm - Ø 95 mm
	10070 FILTRO NAFTA **FDFF167A**		OEM 2.4319.060.1 Immerso H 71 mm - Ø 87 mm
	10863 CARTUCCIA ARIA **FDAF1658K**		OEM 2.4249.010.6 Cartuccia esterna H 190 mm - Ø 83 mm

segue FILTRI
FILTRES - FILTERS - FILTER - FILTROS

MARCA E MODELLO	ARTICOLO E DESCRIZIONE	DISEGNO	OEM E MISURE
segue SAME			
DELFINO 35 4RM - DELFINO 35 4RM FRUTTETO	**10469** FILTRO OLIO **FDLF3378**		OEM 2.4419.140.1 Avvitabile H 97 mm - Ø 95 mm
	10070 FILTRO NAFTA **FDFF167A**		OEM 2.4319.060.1 Immerso H 71 mm - Ø 87 mm
	10824 CARTUCCIA ARIA **FDAF819KM**		OEM 2.4249.190.1 Cartuccia esterna H 240 mm - Ø 104 mm
	10825 CARTUCCIA ARIA **FDAF4850**		OEM 2.4249.040.1 Cartuccia interna (sicurezza) H 216 mm - Ø 61 mm
DRAGO 100	**10465** FILTRO OLIO **FDLF3347**		OEM 2.4419.170.1 Avvitabile H 180 mm - Ø 109 mm FINO AL 12/75
	10467 FILTRO OLIO		OEM 041.1556.0 2.4419.340.0 - Avvitabile H 145 mm - Ø 109 mm Dal 1/76
	10070 FILTRO NAFTA **FDFF167A**		OEM 2.4319.060.1 Immerso H 71 mm - Ø 87 mm
	10759 CARTUCCIA ARIA **FDAF940K**		OEM 2.4249.060.8 Cartuccia esterna H 391 mm - Ø 133 mm Fino al telaio 5347
	10760 CARTUCCIA ARIA **FDAF988**		OEM 2.4249.070.4 Cartuccia interna (sicurezza) H 348 mm - Ø 85 mm Fino al telaio 5347
	10843 CARTUCCIA ARIA **FDAF1733K**		OEM 2.4249.130.8 Cartuccia esterna H 390 mm - Ø 154 mm Dal telaio 5348 in poi
	10830 CARTUCCIA ARIA **FDAF4103**		OEM 2.4249.130.7 2.4249.130.9 Cartuccia interna (sic.) H 359 mm - Ø 85 mm Dal telaio 5348 in poi

MARCA E MODELLO	ARTICOLO E DESCRIZIONE	DISEGNO	OEM E MISURE
segue SAME			
DRAGO 120	**10467** FILTRO OLIO		OEM 41.1556.0 2.4419.340.0 - Avvitabile H 145 mm - Ø 109 mm
	10758 FILTRO NAFTA **FDFF4052A**		OEM 2.4319.130.1 Immerso H 112 mm - Ø 87 mm
	10843 CARTUCCIA ARIA **FDAF1733K**		OEM 2.4249.130.8 Cartuccia esterna H 390 mm - Ø 154 mm Fino al telaio 10604
	10829 CARTUCCIA ARIA **FDAF4748K**		OEM 2.4249.131.0 2.4249.310.4 Cartuccia esterna H 394 mm - Ø 155 mm Dal telaio 10605 in avanti
	10830 CARTUCCIA ARIA **FDAF4103**		OEM 2.4249.130.7 2.4249.130.9 Cartuccia interna (sic.) H 359 mm - Ø 85 mm
EXPLORER 55 - 60 - 60 II - 60 SPECIAL - 65 - 75	**10471** FILTRO OLIO **FDLF580**		OEM 044.1567.01 Avvitabile H 113 mm - Ø 109 mm
	10070 FILTRO NAFTA **FDFF167A**		OEM 2.4319.060.1 Immerso H71 mm - Ø 87 mm
	10770 FILTRO IDRAULICO **FDHF28935**		OEM 2.4419.350.0 Avvitabile H 180 mm - Ø 110 mm
	11769 CARTUCCIA ARIA **FDAF25502K**		OEM 2.4249.340.1 Cartuccia esterna H 348 mm - Ø 149 mm
	11771 CARTUCCIA ARIA **FDAF25503**		OEM 2.4249.340.2 Cartuccia interna (sicurezza) H 287 mm - Ø 50 mm
EXPLORER 60 DT - EXPLORER 60 FRUTTETO - 75 FRUTTETO - EXPLORER 70 - 70C SPECIAL -	**10471** FILTRO OLIO **FDLF580**		OEM 044.1567.01 Avvitabile H 113 mm - Ø 109 mm
	10070 FILTRO NAFTA **FDFF167A**		OEM 2.4319.060.1 Immerso H71 mm - Ø 87 mm
	11769 CARTUCCIA ARIA **FDAF25502K**		OEM 2.4249.340.1 Cartuccia esterna H 348 mm - Ø 149 mm
	11771 CARTUCCIA ARIA **FDAF25503**		OEM 2.4249.340.2 Cartuccia interna (sicurezza) H 287 mm - Ø 50 mm

Gli articoli qui descritti, prodotti da e/o per conto di CERMAG, sono da intendersi adattabili, quindi non originali, ai marchi indicati secondo REG. CE 1400/2002
All items described here, produced by and/or on behalf of CERMAG, are to be understood as adaptable, therefore not original, to the brands indicated according to REG. EC 1400/2002

segue FILTRI
FILTRES - FILTERS - FILTER - FILTROS

MARCA E MODELLO	ARTICOLO E DESCRIZIONE	DISEGNO	OEM E MISURE
segue SAME			
EXPLORER 65C ERGOMATIC - 70C ERGOMATIC - 75C ERGOMATIC	**10471** FILTRO OLIO **FDLF580**		OEM 044.1567.01 Avvitabile H 113 mm - Ø 109 mm
	10070 FILTRO NAFTA **FDFF167A**		OEM 2.4319.060.1 Immerso H71 mm - Ø 87 mm
	10831 FILTRO IDRAULICO **FDHF28934**		OEM 2.4419.320.2 Avvitabile H 256 mm - Ø 110 mm
	11769 CARTUCCIA ARIA **FDAF25502K**		OEM 2.4249.340.1 Cartuccia esterna H 348 mm - Ø 149 mm
	11771 CARTUCCIA ARIA **FDAF25503**		OEM 2.4249.340.2 Cartuccia interna (sicurezza) H 287 mm - Ø 50 mm
EXPLORER 70C - 80C - 90C	**10471** FILTRO OLIO **FDLF580**		OEM 044.1567.01 Avvitabile H 113 mm - Ø 109 mm
	10070 FILTRO NAFTA **FDFF167A**		OEM 2.4319.060.1 Immerso H71 mm - Ø 87 mm
	10829 CARTUCCIA ARIA **FDAF4748K**		OEM 2.4249.131.0 2.4249.310.4 Cartuccia esterna H 394 mm - Ø 155 mm
	10830 CARTUCCIA ARIA **FDAF4103**		OEM 2.4249.130.7 2.4249.130.9 Cartuccia interna (sic.) H 359 mm - Ø 85 mm
EXPLORER 80II - 80 SPECIAL - 80 SPECIAL BASSO - B0C ERGOMATIC	**10471** FILTRO OLIO **FDLF580**		OEM 044.1567.01 Avvitabile H 113 mm - Ø 109 mm
	10070 FILTRO NAFTA **FDFF167A**		OEM 2.4319.060.1 Immerso H71 mm - Ø 87 mm
	10770 FILTRO IDRAULICO **FDHF28935**		OEM 2.4419.350.0 Avvitabile H 180 mm - Ø 110 mm
	10829 CARTUCCIA ARIA **FDAF4748K**		OEM 2.4249.131.0 2.4249.310.4 Cartuccia esterna H 394 mm - Ø 155 mm
	10830 CARTUCCIA ARIA **FDAF4103**		OEM 2.4249.130.7 2.4249.130.9 Cartuccia interna (sic.) H 359 mm - Ø 85 mm

MARCA E MODELLO	ARTICOLO E DESCRIZIONE	DISEGNO	OEM E MISURE
segue SAME			
EXPLORER 90 TURBO - EXPLORER 90 II TURBO	**10467** FILTRO OLIO		OEM 41.1556.0 2.4419.340.0 - Avvitabile H 145 mm - Ø 109 mm
	10758 FILTRO NAFTA **FDFF4052A**		OEM 2.4319.130.1 Immerso H 112 mm - Ø 87 mm
	10770 FILTRO IDRAULICO **FDHF28935**		OEM 2.4419.350.0 Avvitabile H 180 mm - Ø 110 mm
	10829 CARTUCCIA ARIA **FDAF4748K**		OEM 2.4249.131.0 2.4249.310.4 Cartuccia esterna H 394 mm - Ø 155 mm
	10830 CARTUCCIA ARIA **FDAF4103**		OEM 2.4249.130.7 2.4249.130.9 Cartuccia interna (sic.) H 359 mm - Ø 85 mm
FALCON 2RM - FALCON 4RM - FALCON CC - FALCON CL - FALCON CN	**10764** FILTRO OLIO **FDLF3313**		OEM 2.4419.150.1 Avvitabile H 140 mm - Ø 97 mm
	10070 FILTRO NAFTA **FDFF167A**		OEM 2.4319.060.1 Immerso H71 mm - Ø 87 mm
	10824 CARTUCCIA ARIA **FDAF819KM**		OEM 2.4249.190.1 Cartuccia esterna H 240 mm - Ø 104 mm Fino al telaio 7209
	10825 CARTUCCIA ARIA **FDAF4850**		OEM 2.4249.040.4 Cartuccia interna (sicurezza) H 216 mm - Ø 61 mm Fino al telaio 7209
	10754 CARTUCCIA ARIA **FDAF1830KM**		OEM 2.4249.080.1 Cartuccia esterna H 313 mm - Ø 133 mm Dal telaio 7210 in avanti
	10755 CARTUCCIA ARIA **FDAF1839**		OEM 2.4249.080.2 Cartuccia interna (sicurezza) per 10754 H 281 mm - Ø 75 mm Dal telaio 7210 in avanti
FALCON 50	**10764** FILTRO OLIO **FDLF3313**		OEM 2.4419.150.1 Avvitabile H 140 mm - Ø 97 mm
	10070 FILTRO NAFTA **FDFF167A**		OEM 2.4319.060.1 Immerso H71 mm - Ø 87 mm
FALCON C (segue)	**10764** FILTRO OLIO **FDLF3313**		OEM 2.4419.150.1 Avvitabile H 140 mm - Ø 97 mm Fino al 12/75

Gli articoli qui descritti, prodotti da e/o per conto di CERMAG, sono da intendersi adattabili, quindi non originali, ai marchi indicati secondo REG. CE 1400/2002
All items described here, produced by and/or on behalf of CERMAG, are to be understood as adaptable, therefore not original, to the brands indicated according to REG. EC 1400/2002

segue FILTRI
FILTRES - FILTERS - FILTER - FILTROS

MARCA E MODELLO	ARTICOLO E DESCRIZIONE	DISEGNO	OEM E MISURE
segue SAME			
FALCON C	**10471** FILTRO OLIO **FDLF580**		OEM 044.1567.01 Avvitabile H 113 mm - Ø 109 mm Dal 1/76
	10070 FILTRO NAFTA **FDFF167A**		OEM 2.4319.060.1 Immerso H 71 mm - Ø 87 mm
	10754 CARTUCCIA ARIA **FDAF1830KM**		OEM 2.4249.080.1 Cartuccia esterna H 313 mm - Ø 133 mm
	10755 CARTUCCIA ARIA **FDAF1839**		OEM 2.4249.080.2 Cartuccia interna (sicurezza) per 10754 H 281 mm - Ø 75 mm
FOX 35 - FOX 45 - FOX 55	**10469** FILTRO OLIO **FDLF3378**		OEM 2.4419.140.1 Avvitabile H 97 mm - Ø 95 mm
	10070 FILTRO NAFTA **FDFF167A**		OEM 2.4319.060.1 Immerso H 71 mm - Ø 87 mm
FRUTTETO 60	**10471** FILTRO OLIO **FDLF580**		OEM 044.1567.01 Avvitabile H 113 mm - Ø 109 mm
	10070 FILTRO NAFTA **FDFF167A**		OEM 2.4319.060.1 Immerso H 71 mm - Ø 87 mm
	10770 FILTRO IDRAULICO **FDHF28935**		OEM 2.4419.350.0 Avvitabile H 180 mm - Ø 110 mm
	11769 CARTUCCIA ARIA **FDAF25502K**		OEM 2.4249.340.1 Cartuccia esterna H 348 mm - Ø 149 mm
	11771 CARTUCCIA ARIA **FDAF25503**		OEM 2.4249.340.2 Cartuccia interna (sicurezza) H 287 mm - Ø 50 mm
FRUTTETO TER4 FRUTTETO 3	**12981** FILTRO IDRAULICO		OEM 2.4419.770.0/10 H 167 mm - Ø 70 mm
GALAXY 170 - GALAXY 170 TURBO - HERCULES 160 EXPORT	**11768** FILTRO OLIO **FDLF3483**		OEM 052.1565.0 Avvitabile H 231 mm - Ø 112 mm
	10758 FILTRO NAFTA **FDFF4052A**		OEM 2.4319.130.1 Immerso H 112 mm - Ø 87 mm
	10770 FILTRO IDRAULICO **FDHF28935**		OEM 2.4419.350.0 Avvitabile H 180 mm - Ø 110 mm Solo per HERCULES 160E
(segue)			

MARCA E MODELLO	ARTICOLO E DESCRIZIONE	DISEGNO	OEM E MISURE
segue SAME			
GALAXY 170 - GALAXY 170 TURBO - HERCULES 160 EXPORT	**10832** CARTUCCIA ARIA **FDAF1929**		OEM 2.4249.280.3 Cartuccia esterna H 418 mm - Ø 234 mm
	12741 CARTUCCIA ARIA **FDAF4905M**		OEM 2.4249.380.1 H 413 mm Ø 124 mm int. alto
	10833 CARTUCCIA ARIA **FDAF804M**		OEM Cartuccia interna (sicurezza) H 397 mm - Ø 116 mm
GOLDEN 60 - 65 - 75 - 85	**10748** FILTRO NAFTA **FDFF5135**		OEM 009.4687.0 Avvitabile H 160 mm - Ø 84 mm
	10471 FILTRO OLIO **FDLF580**		OEM 044.1567.01 Avvitabile H 113 mm - Ø 109 mm
SOLO PER GOLDEN 85 - 65	**10467** FILTRO OLIO		OEM 041.1556.0 2.4419.340.0 Avvitabile H 145 mm - Ø 109 mm
	12597 FILTRO IDRAULICO **FDHF28811**		OEM 2.4419.721.0 Immerso H 160 mm - Ø 50 mm
SOLO PER GOLDEN 60 - 75 - 85	**12685** FILTRO OLIO		OEM 2.4419.640.0 H 144 mm - Ø 80 mm Tubo Ø 35 mm
	10829 CARTUCCIA ARIA **FDAF4748K**		OEM 2.4249.131.0 2.4249.310.4 Cartuccia esterna H 394 mm - Ø 155 mm
	10830 CARTUCCIA ARIA **FDAF4103**		OEM 2.4249.130.7 2.4249.130.9 Cartuccia interna (sic.) H 359 mm - Ø 85 mm
IRON 150.7 IRON 165.7	**12756** CARTUCCIA ARIA **FDAF26395**		OEM 04415901 - 1180867 H 401 mm Ø 195 mm est. fondo Ø 114 mm int. alto
	12744 CARTUCCIA ARIA **FDAF26396**		OEM 04415903 - 1180872 H 384 mm Ø 108,5 mm est. fondo
IRON 175 S IRON 190 S IRON 200 S	**12757** CARTUCCIA ARIA **FDAF26397**		OEM H 404 mm Ø 221 mm est. fondo Ø 124 mm int. alto

Gli articoli qui descritti, prodotti da e/o per conto di CERMAG, sono da intendersi adattabili, quindi non originali, ai marchi indicati secondo REG. CE 1400/2002
All items described here, produced by and/or on behalf of CERMAG, are to be understood as adaptable, therefore not original, to the brands indicated according to REG. EC 1400/2002

segue FILTRI
FILTRES - FILTERS - FILTER - FILTROS

MARCA E MODELLO	ARTICOLO E DESCRIZIONE	DISEGNO	OEM E MISURE
segue SAME			
ITALIA V - ITALIA VDT - ITALIA 35	**10862** FILTRO OLIO **FDLF3632**		OEM 0.002.7794.0 Immerso H 109 mm - Ø 70 mm
	10070 FILTRO NAFTA **FDFF167A**		OEM 2.4319.060.1 Immerso H 71 mm - Ø 87 mm
JAGUAR 95	**10467** FILTRO OLIO		OEM 041.1556.0 2.4419.340.0 Avvitabile H 145 mm - Ø 109 mm
	10758 FILTRO NAFTA **FDFF4052A**		OEM 2.4319.130.1 Immerso H 112 mm - Ø 87 mm
	10843 CARTUCCIA ARIA **FDAF1733K**		OEM 2.4249.130.8 Cartuccia esterna H 390 mm - Ø 154 mm Fino a 8/81
	10829 CARTUCCIA ARIA **FDAF4748K**		OEM 2.4249.131.0 2.4249.310.4 Cartuccia esterna H 394 mm - Ø 155 mm Dal 9/81 in avanti
	10830 CARTUCCIA ARIA **FDAF4103**		OEM 2.4249.130.7 2.4249.130.9 Cartuccia interna (sic.) H 359 mm - Ø 85 mm
LASER 90 - LASER 100 - LASER 110 - LASER 130	**10467** FILTRO OLIO		OEM 041.1556.0 - 2.4419.340.0 Avvitabile H 145 mm - Ø 109 mm
	10758 FILTRO NAFTA **FDFF4052A**		OEM 2.4319.130.1 Immerso H 112 mm - Ø 87 mm
	10771 FILTRO IDRAULICO **FDHF6350**		OEM 2.4419.280.0 Avvitabile H 231 mm - Ø 110 mm
	10829 CARTUCCIA ARIA **FDAF4748K**		OEM 2.4249.131.0 2.4249.310.4 Cartuccia esterna H 394 mm - Ø 155 mm
	10830 CARTUCCIA ARIA **FDAF4103**		OEM 2.4249.130.7 2.4249.130.9 Cartuccia interna (sic.) H 359 mm - Ø 85 mm

MARCA E MODELLO	ARTICOLO E DESCRIZIONE	DISEGNO	OEM E MISURE
segue SAME			
LASER 150 - LASER 150 TURBO	**11768** FILTRO OLIO **FDLF3483**		OEM 052.1565.0 Avvitabile H 231 mm - Ø 112 mm
	10758 FILTRO NAFTA **FDFF4052A**		OEM 2.4319.130.1 Immerso H 112 mm - Ø 87 mm
	10771 FILTRO IDRAULICO **FDHF6350**		OEM 2.4419.280.0 Avvitabile H 231 mm - Ø 110 mm
	10832 CARTUCCIA ARIA **FDAF1929**		OEM 2.4249.280.3 Cartuccia esterna H 418 mm - Ø 234 mm
	12741 CARTUCCIA ARIA **FDAF4905M**		OEM 2.4249.380.1 H 413 mm Ø 124 mm int. alto
	10833 CARTUCCIA ARIA **FDAF804M**		OEM Cartuccia interna (sicurezza) H 397 mm - Ø 116 mm
LEOPARD C	**10471** FILTRO OLIO **FDLF580**		OEM 044.1567.01 Avvitabile H 113 mm - Ø 109 mm
	10070 FILTRO NAFTA **FDFF167A**		OEM 2.4319.060.1 Immerso H 71 mm - Ø 87 mm
	10770 FILTRO IDRAULICO **FDHF28935**		OEM 2.4419.350.0 Avvitabile H 180 mm - Ø 110 mm
LEOPARD 85 - LEOPARD 85 EXPORT	**10471** FILTRO OLIO **FDLF580**		OEM 044.1567.01 Avvitabile H 113 mm - Ø 109 mm
	10070 FILTRO NAFTA **FDFF167A**		OEM 2.4319.060.1 Immerso H 71 mm - Ø 87 mm
	10770 FILTRO IDRAULICO **FDHF28935**		OEM 2.4419.350.0 Avvitabile H 180 mm - Ø 110 mm
	10759 CARTUCCIA ARIA **FDAF940K**		OEM 2.4249.060.8 Cartuccia esterna H 391 mm - Ø 133 mm
	10760 CARTUCCIA ARIA **FDAF988**		OEM 2.4249.070.4 Cartuccia interna (sicurezza) H 348 mm - Ø 85 mm

Gli articoli qui descritti, prodotti da e/o per conto di CERMAG, sono da intendersi adattabili, quindi non originali, ai marchi indicati secondo REG. CE 1400/2002
All items described here, produced by and/or on behalf of CERMAG, are to be understood as adaptable, therefore not original, to the brands indicated according to REG. EC 1400/2002

segue FILTRI
FILTRES - FILTERS - FILTER - FILTROS

MARCA E MODELLO	ARTICOLO E DESCRIZIONE	DISEGNO	OEM E MISURE
segue SAME			
LEOPARD 90 TURBO	**10467** FILTRO OLIO		OEM 041.1556.0 2.4419.340.0 Avvitabile H 145 mm - Ø 109 mm
	10758 FILTRO NAFTA **FDFF4052A**		OEM 2.4319.130.1 Immerso H 112 mm - Ø 87 mm
	10829 CARTUCCIA ARIA **FDAF4748K**		OEM 2.4249.131.0 2.4249.310.4 Cartuccia esterna H 394 mm - Ø 155 mm
	10830 CARTUCCIA ARIA **FDAF4103**		OEM 2.4249.130.7 2.4249.130.9 Cartuccia interna (sic.) H 359 mm - Ø 85 mm
MERCURY 85 EXPORT - MERCURY 85 SPECIAL	**10471** FILTRO OLIO **FDLF580**		OEM 044.1567.01 Avvitabile H 113 mm - Ø 109 mm
	10070 FILTRO NAFTA **FDFF167A**		OEM 2.4319.060.1 Immerso H 71 mm - Ø 87 mm
	10771 FILTRO IDRAULICO **FDHF6350**		OEM 2.4419.280.0 Avvitabile H 231 mm - Ø 110 mm Solo per Mercury 85 special
	11769 CARTUCCIA ARIA **FDAF25502K**		OEM 2.4249.340.1 Cartuccia esterna H 348 mm - Ø 149 mm
	11770 CARTUCCIA ARIA		OEM 2.4249.250.1 Cartuccia esterna H 329 mm - Ø 150 mm
	13454 CARTUCCIA ARIA		OEM 2.4249.250.2 Cartuccia interna x 11770 Ø 90x67 mm L. 330 mm
	11771 CARTUCCIA ARIA **FDAF25503**		OEM 2.4249.340.2 Cartuccia interna (sicurezza) H 287 mm - Ø 50 mm
MINITAURO 55 - LEONE 70 - LEONE 75	**10823** FILTRO OLIO **FDLF594**		OEM 002.7793.0 Immerso H 154 mm - Ø 70 mm
	10764 FILTRO OLIO **FDLF3313**		OEM 2.4419.150.1 Avvitabile H 140 mm - Ø 97 mm
(segue)	**10069** FILTRO NAFTA **FDFF146**		OEM 003.1413.0 003.1412.0 - Immerso H 113 mm - Ø 63 mm 1° e 2° filtraggio

MARCA E MODELLO	ARTICOLO E DESCRIZIONE	DISEGNO	OEM E MISURE
segue SAME			
MINITAURO 55 - LEONE 70 - LEONE 75	**10070** FILTRO NAFTA **FDFF167A**		OEM 2.4319.060.1 Immerso H 71 mm - Ø 87 mm
MINITAURO C	**10764** FILTRO OLIO **FDLF3313**		OEM 2.4419.150.1 Avvitabile H 140 mm - Ø 97 mm
	10070 FILTRO NAFTA **FDFF167A**		OEM 2.4319.060.1 Immerso H 71 mm - Ø 87 mm
MINITAURO 60 - MINITAURO 60 FRUTTETO	**10764** FILTRO OLIO **FDLF3313**		OEM 2.4419.150.1 Avvitabile H 140 mm - Ø 97 mm
	10070 FILTRO NAFTA **FDFF167A**		OEM 2.4319.060.1 Immerso H 71 mm - Ø 87 mm
	10860 CARTUCCIA ARIA **FDAF818K**		OEM 2.4249.110.1 Cartuccia esterna H 264 mm - Ø 155 mm Dal telaio 41935 in avanti
	10861 CARTUCCIA ARIA **FDAF4817**		OEM 2.4249.120.5 Cartuccia interna (sicurezza) H 230 mm - Ø 75 mm
MINITAURO 60 SYNCRO - MINITAURO 60 - MINITAURO 60C MINITAURO FRUTTETO	**10471** FILTRO OLIO **FDLF580**		OEM 044.1567.0 Avvitabile H 113 mm - Ø 109 mm
	10070 FILTRO NAFTA **FDFF167A**		OEM 2.4319.060.1 Immerso H 71 mm - Ø 87 mm
PANTHER 88	**10467** FILTRO OLIO		OEM 041.1556.0 2.4419.340.0 - Avvitabile H 145 mm - Ø 109 mm
	10070 FILTRO NAFTA **FDFF167A**		OEM 2.4319.060.1 Immerso H 71 mm - Ø 87 mm
	10759 CARTUCCIA ARIA **FDAF940K**		OEM 2.4249.060.8 Cartuccia esterna H 391 mm - Ø 133 mm
	10760 CARTUCCIA ARIA **FDAF988**		OEM 2.4249.070.4 Cartuccia interna (sicurezza) H 348 mm - Ø 85 mm

Gli articoli qui descritti, prodotti da e/o per conto di CERMAG, sono da intendersi adattabili, quindi non originali, ai marchi indicati secondo REG. CE 1400/2002
All items described here, produced by and/or on behalf of CERMAG, are to be understood as adaptable, therefore not original, to the brands indicated according to REG. EC 1400/2002

segue FILTRI
FILTRES - FILTERS - FILTER - FILTROS

MARCA E MODELLO	ARTICOLO E DESCRIZIONE	DISEGNO	OEM E MISURE
segue SAME			
PANTHER 90	**10467** FILTRO OLIO		OEM 041.1556.0 2.4419.340.0 - Avvitabile H 145 mm - Ø 109 mm
	10758 FILTRO NAFTA **FDFF4052A**		OEM 2.4319.130.1 Immerso H 112 mm - Ø 87 mm
	10759 CARTUCCIA ARIA **FDAF940K**		OEM 2.4249.060.8 Cartuccia esterna H 391 mm - Ø 133 mm Fino al telaio 5000
	10760 CARTUCCIA ARIA **FDAF988**		OEM 2.4249.070.4 Cartuccia interna (sicurezza) H 348 mm - Ø 85 mm
	10843 CARTUCCIA ARIA **FDAF1733K**		OEM 2.4249.130.8 Cartuccia esterna H 390 mm - Ø 154 mm Dal telaio 5001 in avanti
	10829 CARTUCCIA ARIA **FDAF4748K**		OEM 2.4249.131.0 2.4249.310.4 Cartuccia esterna H 394 mm - Ø 155 mm Dal 9/81 in avanti
	10830 CARTUCCIA ARIA **FDAF4103**		OEM 2.4249.130.7 2.4249.130.9 Cartuccia interna (sic.) H 359 mm - Ø 85 mm
PANTHER 95	**10467** FILTRO OLIO		OEM 41.1556.0 2.4419.340.0 - Avvitabile H 145 mm - Ø 109 mm
	10758 FILTRO NAFTA **FDFF4052A**		OEM 2.4319.130.1 Immerso H 112 mm - Ø 87 mm
	10843 CARTUCCIA ARIA **FDAF1733K**		OEM 2.4249.130.8 Cartuccia esterna H 390 mm - Ø 154 mm Fino al telaio 2606
	10829 CARTUCCIA ARIA **FDAF4748K**		OEM 2.4249.131.0 2.4249.310.4 Cart. est. H 394 mm - Ø 155 mm Dal telaio 2607 in avanti
	10830 CARTUCCIA ARIA **FDAF4103**		OEM 2.4249.130.7 2.4249.130.9 Cartuccia interna (sic.) H 359 mm - Ø 85 mm

MARCA E MODELLO	ARTICOLO E DESCRIZIONE	DISEGNO	OEM E MISURE
segue SAME			
RANGER 45 - RANGER 45 FRUTTETO	**10764** FILTRO OLIO **FDLF3313**		OEM 2.4419.150.1 Avvitabile H 140 mm - Ø 97 mm
	10070 FILTRO NAFTA **FDFF167A**		OEM 2.4319.060.1 Immerso H 71 mm - Ø 87 mm
	10824 CARTUCCIA ARIA **FDAF819KM**		OEM 2.4249.190.1 Cartuccia esterna H 240 mm - Ø 104 mm
	10825 CARTUCCIA ARIA **FDAF4850**		OEM 2.4249.040.1 Cartuccia interna (sicurezza) H 216 mm - Ø 61 mm
ROW CROP 80 - ROW CROP 85	**10471** FILTRO OLIO **FDLF580**		OEM 044.1567.01 Avvitabile H 113 mm - Ø 109 mm
	10070 FILTRO NAFTA **FDFF167A**		OEM 2.4319.060.1 Immerso H 71 mm - Ø 87 mm
	10770 FILTRO IDRAULICO **FDHF28935**		OEM 2.4419.350.0 Avvitabile H 180 mm - Ø 110 mm
	10860 CARTUCCIA ARIA **FDAF818K**		OEM 2.4249.110.1 Cartuccia esterna H 264 mm - Ø 155 mm
	11769 CARTUCCIA ARIA **FDAF25502K**		OEM 2.4249.340.1 Cartuccia esterna H 348 mm - Ø 149 mm Solo per ROW CROP 85 dal 1/83
	11770 CARTUCCIA ARIA		OEM 2.4249.250.1 Cartuccia esterna H 329 mm - Ø 150 mm Solo per ROW CROP 85 fino al 12/82
	13454 CARTUCCIA ARIA		OEM 2.4249.250.2 Cartuccia interna x 11770 Ø 90x67 mm L. 330 mm
	11771 CARTUCCIA ARIA **FDAF25503**		OEM 2.4249.340.2 Cartuccia interna (sicurezza) H 287 mm - Ø 50 mm Solo per ROW CROP 85
RUBIN 120 DTA RUBIN 135 DTA RUBIN 150 DTA RUBIN 160 DTA RUBIN 180 DTA RUBIN 200 DTA	**12685** FILTRO OLIO		OEM 2.4419.640.0 H 144 mm - Ø 80 mm Tubo Ø 35 mm
	12686 FILTRO OLIO		OEM 2.4419.670.0 H 212 mm - Ø 100 mm Tubo Ø 45 mm
	12719 FILTRO OLIO		OEM 2.4419.491.0 H 210 mm - Ø 70 mm
	12979 FILTRO IDRAULICO new		OEM 2.4419.730.0 H 290 mm - Ø 120 mm

segue FILTRI
FILTRES - FILTERS - FILTER - FILTROS

MARCA E MODELLO	ARTICOLO E DESCRIZIONE	DISEGNO	OEM E MISURE
segue SAME			
SAMETTO - SAMETTO 120 - SAMETTO V-VDT	**10722** FILTRO OLIO **FDLF595**		OEM 001.1959.0 Immerso H 108 mm - Ø 60 mm Solo per modello Sametto
	10855 FILTRO OLIO		OEM 001.0388.0 Immerso H 122 mm - Ø 70 mm Solo per mod. Sametto 120
	10862 FILTRO OLIO **FDLF3632**		OEM 002.7794.0 Immerso H 109 mm - Ø 70 mm Solo per mod. Sametto V-VDT
	10785 FILTRO NAFTA **FDFF230**		OEM 003.1408.0 Immerso H 64 mm - Ø 63 mm
SILVER 80 - 90 100.4 - 100.6	**10471** FILTRO OLIO **FDLF580**		OEM 044.1567.01 Avvitabile H 113 mm - Ø 109 mm
	10467 FILTRO OLIO		OEM 041.1556.0 2.4419.340.0 - Avvitabile H 145 mm - Ø 109 mm
	10748 FILTRO NAFTA **FDFF5135**		OEM 009.4687.0 Avvitabile H 160 mm - Ø 84 mm
	10771 FILTRO IDRAULICO **FDHF6350**		OEM 2.4419.280.0 Avvitabile H 231 mm - Ø 110 mm
	10770 FILTRO IDRAULICO **FDHF28935**		OEM 2.4419.350.0 Avvitabile H 180 mm - Ø 110 mm
	10829 CARTUCCIA ARIA **FDAF4748K**		OEM 2.4249.131.0 2.4249.310.4 Cart. est. H 394 mm - Ø 155 mm Dal telaio 2607 in avanti
	10830 CARTUCCIA ARIA **FDAF4103**		OEM 2.4249.130.7 2.4249.130.9 Cartuccia interna (sic.) H 359 mm - Ø 85 mm

MARCA E MODELLO	ARTICOLO E DESCRIZIONE	DISEGNO	OEM E MISURE
segue SAME			
SATURNO 80 2RM - SATURNO 80 4RM - SATURNO 80 SYNCRO	**10471** FILTRO OLIO **FDLF580**		OEM 044.1567.01 Avvitabile H 113 mm - Ø 109 mm
	10070 FILTRO NAFTA **FDFF167A**		OEM 2.4319.060.1 Immerso H 71 mm - Ø 87 mm
	10860 CARTUCCIA ARIA **FDAF818K**		OEM 2.4249.110.1 Cartuccia esterna H 264 mm - Ø 155 mm
	10861 CARTUCCIA ARIA **FDAF4817**		OEM 2.4249.120.5 Cartuccia interna (sicurezza) H 230 mm - Ø 75 mm
SIRENETTA 2RM - SIRENETTA 4RM	**10469** FILTRO OLIO **FDLF3378**		OEM 2.4419.140.1 Avvitabile H 97 mm - Ø 95 mm
	10070 FILTRO NAFTA **FDFF167A**		OEM 2.4319.060.1 Immerso H 71 mm - Ø 87 mm
	10863 CARTUCCIA ARIA **FDAF1658K**		OEM 2.4249.010.6 Cartuccia esterna H 190 mm - Ø 83 mm
	10824 CARTUCCIA ARIA **FDAF819KM**		OEM 2.4249.190.1 Cartuccia esterna H 240 mm - Ø 104 mm
SOLAR 50	**10764** FILTRO OLIO **FDLF3313**		OEM 2.4419.150.1 Avvitabile H 140 mm - Ø 97 mm
	10070 FILTRO NAFTA **FDFF167A**		OEM 2.4319.060.1 Immerso H 71 mm - Ø 87 mm
	10771 FILTRO IDRAULICO **FDHF6350**		OEM 2.4419.280.0 Avvitabile H 231 mm - Ø 110 mm
	11769 CARTUCCIA ARIA **FDAF25502K**		OEM 2.4249.340.1 Cartuccia esterna H 348 mm - Ø 149 mm
	11771 CARTUCCIA ARIA **FDAF25503**		OEM 2.4249.340.2 Cartuccia interna (sicurezza) H 287 mm - Ø 50 mm

Gli articoli qui descritti, prodotti da e/o per conto di CERMAG, sono da intendersi adattabili, quindi non originali, ai marchi indicati secondo REG. CE 1400/2002
All items described here, produced by and/or on behalf of CERMAG, are to be understood as adaptable, therefore not original, to the brands indicated according to REG. EC 1400/2002

segue FILTRI
FILTRES - FILTERS - FILTER - FILTROS

MARCA E MODELLO	ARTICOLO E DESCRIZIONE	DISEGNO	OEM E MISURE
segue SAME			
SOLAR 55 - SOLAR 55C - SOLAR COMPACT 60 - SOLAR 60 C ERGOMATIC	**10471** FILTRO OLIO **FDLF580**		OEM 044.1567.01 Avvitabile H 113 mm - Ø 109 mm
	10070 FILTRO NAFTA **FDFF167A**		OEM 2.4319.060.1 Immerso H 71 mm - Ø 87 mm
	10770 FILTRO IDRAULICO **FDHF28935**		OEM 2.4419.350.0 Avvitabile H 180 mm - Ø 110 mm
	11769 CARTUCCIA ARIA **FDAF25502K**		OEM 2.4249.340.1 Cartuccia esterna H 348 mm - Ø 149 mm
	11771 CARTUCCIA ARIA **FDAF25503**		OEM 2.4249.340.2 Cartuccia interna (sicurezza) H 287 mm - Ø 50 mm
SOLARIS 25-35 SOLARIS 45	**12253** FILTRO OLIO		OEM 009.4794.1 Cartuccia es terna H 85 mm - Ø 70 mm
	12254 FILTRO NAFTA		OEM 009.4575.0 H 98 mm - Ø 55 mm
	12255 FILTRO NAFTA		OEM 009.4784.1 H 94 mm - Ø 55 mm
	12308 FILTRO NAFTA **FDFF5131**		OEM 009.4683.0 H 36 mm - Ø 41 mm
	12256 FILTRO IDRAULICO		OEM 2.4419.470.0 Cartuccia esterna H 150 mm - Ø 110 mm
	10824 CARTUCCIA ARIA **FDAF819KM**		OEM 2.4249.190.1 Cartuccia esterna H 240 mm - Ø 104 mm
	10825 CARTUCCIA ARIA **FDAF4850**		OEM 2.4249.040.43 Cartuccia interna (sicurezza) H 216 mm - Ø 61 mm
SUPERTITAN 190	**12696** FILTRO OLIO **FDHF28813**		OEM 2.4419.611.0 H 205,5 mm - Ø 52 mm
TAURUS C	**10764** FILTRO OLIO **FDLF3313**		OEM 2.4419.130.1.01 Avvitabile H 140 mm - Ø 97 mm
	10070 FILTRO NAFTA **FDFF167A**		OEM 2.4319.060.1 Immerso H 71 mm - Ø 87 mm

MARCA E MODELLO	ARTICOLO E DESCRIZIONE	DISEGNO	OEM E MISURE
segue SAME			
TIGER 100 2RM - TIGER 100 4RM - TIGER SIX 105	**10467** FILTRO OLIO **FDLF682**		OEM 2.4419.340.0 Avvitabile H 145 mm - Ø 109 mm
	10070 FILTRO NAFTA **FDFF167A**		OEM 2.4319.060.1 Immerso H 71 mm - Ø 87 mm
	10758 FILTRO NAFTA **FDFF4052A**		OEM 2.4319.130.1 Immerso H 112 mm - Ø 87 mm
	10843 CARTUCCIA ARIA **FDAF1733K**		OEM 2.4249.130.8 Cartuccia esterna H 390 mm - Ø 154 mm Fino al 8/81
	10829 CARTUCCIA ARIA **FDAF4748K**		OEM 2.4249.131.0 2.4249.310.4 Cartuccia esterna H 394 mm - Ø 155 mm Dal 9/81 in avanti
	10830 CARTUCCIA ARIA **FDAF4103**		OEM 2.4249.130.7 2.4249.130.9 Cartuccia interna (sic.) H 359 mm - Ø 85 mm
TITAN 145	**10467** FILTRO OLIO **FDLF682**		OEM 2.4419.340.0 Avvitabile H 145 mm - Ø 109 mm
	10758 FILTRO NAFTA **FDFF4052A**		OEM 2.4319.130.1 Immerso H 112 mm - Ø 87 mm
	10831 FILTRO IDRAULICO **FDHF28934**		OEM 2.4419.320.0 Avvitabile H 256 mm - Ø 110 mm
	12685 FILTRO OLIO		OEM 2.4419.640.0 H 144 mm - Ø 80 mm Tubo Ø 35 mm
	10832 CARTUCCIA ARIA **FDAF1929**		OEM 2.4249.280.3 Cartuccia esterna H 418 mm - Ø 234 mm
	10833 CARTUCCIA ARIA **FDAF804M**		OEM Cartuccia interna (sicurezza) H 397 mm - Ø 116 mm

segue FILTRI
FILTRES - FILTERS - FILTER - FILTROS

MARCA E MODELLO	ARTICOLO E DESCRIZIONE	DISEGNO	OEM E MISURE
segue SAME			
TITAN 150 DT	**12685** FILTRO OLIO		OEM 2.4419.640.0 H 144 mm - Ø 80 mm Tubo Ø 35 mm
	12719 FILTRO OLIO		OEM 2.4419.491.0 H 210 mm - Ø 70 mm
TRIDENT 130 EXPORT	**10467** FILTRO OLIO		OEM 041.1556.0 2.4419.340.0 Avvitabile H 145 mm - Ø 109 mm
	10758 FILTRO NAFTA **FDFF4052A**		OEM 2.4319.130.1 Immerso H 112 mm - Ø 87 mm
	10831 FILTRO IDRAULICO **FDHF28934**		OEM 2.4419.320.0 Avvitabile H 256 mm - Ø 110 mm
	10843 CARTUCCIA ARIA **FDAF1733K**		OEM 2.4249.130.8 Cartuccia esterna H 390 mm - Ø 154 mm Fino al 8/81
	10829 CARTUCCIA ARIA **FDAF4748K**		OEM 2.4249.131.0 2.4249.310.4 Cartuccia esterna H 394 mm - Ø 155 mm Dal 9/81 in avanti
	10830 CARTUCCIA ARIA **FDAF4103**		OEM 2.4249.130.7 2.4249.130.9 Cartuccia interna (sic.) H 359 mm - Ø 85 mm
VIGNERON 35 - VIGNERON 45 - VIGNERON 50	**10469** FILTRO OLIO **FDLF3378**		OEM 2.4419.140.1 Avvitabile H 97 mm - Ø 95 mm
	10070 FILTRO NAFTA **FDFF167A**		OEM 2.4319.060.1 Immerso H 71 mm - Ø 87 mm
	10824 CARTUCCIA ARIA **FDAF819KM**		OEM 2.4249.190.1 Cartuccia esterna H 240 mm - Ø 104 mm
VIGNERON 60 - VIGNERON 70	**10471** FILTRO OLIO **FDLF580**		OEM 044.1567.1 Avvitabile H 113 mm - Ø 109 mm
	10070 FILTRO NAFTA **FDFF167A**		OEM 2.4319.060.1 Immerso H 71 mm - Ø 87 mm

MARCA E MODELLO	ARTICOLO E DESCRIZIONE	DISEGNO	OEM E MISURE
segue SAME			
DORADO3 80/90/ 90.4/ Classic EXPLORER 80/90/100/90.4/ 105.4/115.4/LD/ MD/HD	**12945** FILTRO NAFTA		OEM 0.900.2154.1 H 195 mm - Ø 78 mm
DORADO: FARMOTION CLASSIC (TIER3) EXPLORER: FARMOTION (TIER4I) FRUTTETO: FARMOTION CLASSIC VIRTUS VIRTUS J	**12970** FILTRO NAFTA **FDFS19975**		OEM 0.900.0456.2 - 0.900.2043.4 H 180 mm - Ø 80 mm
DIAMOND FORTIS IRON IRON HI-LINE	**12978** FILTRO IDRAULICO		OEM 0.900.0374.4 H 250 mm - Ø 100 mm
AUDAX IRON CONTINUO IRON COM3 IRON HI-LINE LASER3	**12980** FILTRO ARIA		OEM 0.900.0862.6 190x350x220 mm
	new **13522** FILTRO ARIA	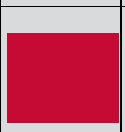	OEM 0.900.0793.7 189x330x168 mm
Serie: Explorer T/TB Explorer T/TB COM3 Explorer3 Explorer3 COM3 Iron Iron HI-Line Silver3	**12970** FILTRO NAFTA **FDFS19975**		OEM 0.900.0456.2 H 180 mm - Ø 80 mm
Serie: Rubin	**12979** FILTRO IDRAULICO		OEM 2.4419.730.0 H 290 mm - Ø 120 mm
-	**12743** CARTUCCIA ARIA **FDAF26394**		OEM 04415906 - 1180871 H 359 mm Ø 88 mm est. fondo
-	**12754** CARTUCCIA ARIA **FDAF26389**		OEM 1319142 H 320 mm Ø 125 mm est. fondo Ø 74 mm int. alto
-	**12755** CARTUCCIA ARIA **FDAF26393**		OEM 04415905 - 1319258 H 376 mm Ø 159 mm est. fondo Ø 94 mm int. fondo

Gli articoli qui descritti, prodotti da e/o per conto di CERMAG, sono da intendersi adattabili, quindi non originali, ai marchi indicati secondo REG. CE 1400/2002
All items described here, produced by and/or on behalf of CERMAG, are to be understood as adaptable, therefore not original, to the brands indicated according to REG. EC 1400/2002

segue FILTRI
FILTRES - FILTERS - FILTER - FILTROS

MARCA E MODELLO	ARTICOLO E DESCRIZIONE	DISEGNO	OEM E MISURE
SLANZI MOTORI			
DVA 460N - DVA 460S	**10434** FILTRO OLIO		OEM 2175.072 Avvitabile H 108 mm - Ø 55 mm
DVA 500 - DVA 650	**10835** FILTRO NAFTA		OEM 2175.076 Immerso H 76 mm - Ø 63 mm
DVA 515 - DVA 515S	**10434** FILTRO OLIO		OEM 2175.072 Avvitabile H 108 mm - Ø 55 mm
	10068 FILTRO NAFTA		OEM 40.60.40 2175066 - 2175186 Avvitabile H 108 mm - Ø 55 mm
DVA 680	**10835** FILTRO NAFTA		OEM 2175.076 Immerso H 76 mm - Ø 63 mm
DVA 700 - DVA 700S - DVA 790 - DVA 790 S - DVA 920	**10434** FILTRO OLIO		OEM 2175.072 Avvitabile H 108 mm - Ø 55 mm
	10068 FILTRO NAFTA		OEM 2175066 - 2175186 Avvitabile H 108 mm - Ø 55 mm
DVA 1030	**10434** FILTRO OLIO		OEM 2175.072 Avvitabile H 108 mm - Ø 55 mm
	10068 FILTRO NAFTA		OEM 2175066 - 2175186 Avvitabile H 108 mm - Ø 55 mm
	11730 FILTRO NAFTA		OEM 2175.064 Immerso H 56 mm - Ø 50 mm
	10853 CARTUCCIA ARIA		OEM 2175.073 Cartuccia filtro aria a secco H 208 mm - Ø 90 mm

MARCA E MODELLO	ARTICOLO E DESCRIZIONE	DISEGNO	OEM E MISURE
segue SLANZI MOTORI			
DVA 800 - DVA 1000	**10722** FILTRO OLIO **FDLF595**		OEM 2175.086 Immerso H 108 mm - Ø 60 mm
	10835 FILTRO NAFTA		OEM 2175.076 Immerso H 76 mm - Ø 63 mm
DVA 1300 - DVA 1400 - DVA 1500	**10782** FILTRO OLIO		OEM 2175.088 Immerso H 110 mm - Ø 70 mm
	10835 FILTRO NAFTA		OEM 2175.076 Immerso H 76 mm - Ø 63 mm
	10853 CARTUCCIA ARIA		OEM 2175.073 Cartuccia filtro aria a secco H 208 mm - Ø 90 mm
DVA 1550	**10782** FILTRO OLIO		OEM 2175.088 Immerso H 110 mm - Ø 70 mm
	10071 FILTRO OLIO **FDLF3678**		OEM 2175.090 Avvitabile H 74 mm - Ø 78 mm
	10100 FILTRO NAFTA **FDFF5040**		OEM 2175.083 Avvitabile H 78 mm - Ø 78 mm
	10047 MASSA FILTRANTE		OEM 5496.134 Massa filtrante per filtro a aria a bagno d'olio H 87 mm - Ø 158 mm
DVA 1550 S2	**10072** FILTRO OLIO **FDLF785**		OEM 2175.071 Avvitabile H 123 mm - Ø 78 mm
	10070 FILTRO NAFTA **FDFF167A**		OEM 2175.065 Immerso H 71 mm - Ø 87 mm
DVA 1600	**10722** FILTRO OLIO **FDLF595**		OEM 2175.086 Immerso H 108 mm - Ø 60 mm

segue FILTRI
FILTRES - FILTERS - FILTER - FILTROS

MARCA E MODELLO	ARTICOLO E DESCRIZIONE	DISEGNO	OEM E MISURE
segue SLANZI MOTORI			
DVA 1750	**10549** FILTRO OLIO		OEM 2175.091 Immerso H 186 mm - Ø 68 mm Fino al 12/84
	10072 FILTRO OLIO **FDLF785**		OEM 2175.071 Avvitabile H 123 mm - Ø 78 mm Dal 1/85 in avanti
	10070 FILTRO NAFTA **FDFF167A**		OEM 2175.065 Immerso H 71 mm - Ø 87 mm
DVA 1800	**10104** FILTRO OLIO **FDLF16242**		OEM 2175.070 Avvitabile H 90 mm - Ø 78 mm
	10070 FILTRO NAFTA **FDFF167A**		OEM 2175.065 Immerso H 71 mm - Ø 87 mm
DVA 2000 - DVA 2200	**10855** FILTRO OLIO		OEM 2175.089 Immerso H 122 mm - Ø 70 mm
	10836 FILTRO NAFTA		OEM 2175.080 Immerso H 115 mm - Ø 63 mm Fino al 8/70
	10064 FILTRO NAFTA **FDFF5052**		OEM 2175.084 Avvitabile H 115 mm - Ø 84 mm Dal 9/70 in avanti
DVA 2300	**10855** FILTRO OLIO		OEM 2175.089 Immerso H 122 mm - Ø 70 mm
DVA 2350	**10072** FILTRO OLIO **FDLF785**		OEM 2175.071 Avvitabile H 123 mm - Ø 78 mm
	10758 FILTRO NAFTA **FDFF4052A**		OEM 2175.067 Immerso H 112 mm - Ø 87 mm
DVA 2600 - DVA 2900	**10855** FILTRO OLIO		OEM 2175.089 Immerso H 122 mm - Ø 70 mm
	10835 FILTRO NAFTA		OEM 2175.076 Immerso H 76 mm - Ø 63 mm 1° e 2° filtraggio - Fino al 6/74
	10064 FILTRO NAFTA **FDFF5052**		OEM 2175.084 Avvitabile H 115 mm - Ø 84 mm Dal 7/74 in avanti

MARCA E MODELLO	ARTICOLO E DESCRIZIONE	DISEGNO	OEM E MISURE
segue SLANZI MOTORI			
DVA 2700	**10105** FILTRO OLIO **FDLF3315**		OEM 2175.069 Avvitabile H 140 mm - Ø 97 mm
	10070 FILTRO NAFTA **FDFF167A**		OEM 2175.065 Immerso H 71 mm - Ø 87 mm
DVA 3150	**10855** FILTRO OLIO		OEM 2175.089 Immerso H 122 mm - Ø 70 mm
	10836 FILTRO NAFTA		OEM 2175.080 Immerso H 115 mm - Ø 63 mm 1° e 2° filtraggio
DVA 3600 - DVA 3600 TB	**10105** FILTRO OLIO **FDLF3315**		OEM 2175.069 Avvitabile H 140 mm - Ø 97 mm
	10758 FILTRO NAFTA **FDFF4052A**		OEM 2175.067 Immerso H 112 mm - Ø 87 mm
SERIE 105 - DS 2000	**10544** FILTRO OLIO **FDLF3338**		OEM 2175.068 Avvitabile H 94 mm - Ø 78 mm
	10070 FILTRO NAFTA **FDFF167A**		OEM 2175.065 Immerso H 71 mm - Ø 87 mm
SERIE 105 - DS 4000 - DS 4000 TB - DS 4000 TBL TURBO	**10105** FILTRO OLIO **FDLF3315**		OEM 2175.069 Avvitabile H 140 mm - Ø 97 mm
	10758 FILTRO NAFTA **FDFF4052A**		OEM 2175.067 Immerso H 112 mm - Ø 87 mm
	10829 CARTUCCIA ARIA **FDAF4748K**		OEM 2175.074 Cartuccia filtro aria H 394 mm - Ø 155 mm

Gli articoli qui descritti, prodotti da e/o per conto di CERMAG, sono da intendersi adattabili, quindi non originali, ai marchi indicati secondo REG. CE 1400/2002
All items described here, produced by and/or on behalf of CERMAG, are to be understood as adaptable, therefore not original, to the brands indicated according to REG. EC 1400/2002

segue FILTRI
FILTRES - FILTERS - FILTER - FILTROS

MARCA E MODELLO	ARTICOLO E DESCRIZIONE	DISEGNO	OEM E MISURE
STEYR - TRATTORI			
PLUS 30 - 188 - 430	**10469** FILTRO OLIO **FDLF3378**		OEM 2090787-4060716 Avvitabile H 97 mm - Ø 95 mm
PLUS 50 - 190S	**10839** FILTRO OLIO **FDLF598**		OEM Immerso H 116 mm - Ø 94 mm
PLUS 40 - PLUS 50 - PLUS 70 - 1100	**10764** FILTRO OLIO **FDLF3313**		OEM 4090736-409070036 Avvitabile H 140 mm - Ø 97 mm
PLUS 80 - PLUS 90 - 1108A (Mot. WD610.44) DUTRA 1300 - 1350	**10772** FILTRO OLIO **FDLF4054**		OEM 61000070050 Avvitabile H 209 mm - Ø 97 mm
	10748 FILTRO NAFTA **FDFF5135**		OEM 4070874-61500080043 Avvitabile H 160 mm - Ø 84 mm
180 - 180A - 185 - (Mot. WD213)	**10769** FILTRO NAFTA		OEM 407080131 Immerso in panno 1° Filtraggio H 113 mm - Ø 63 mm
	10069 FILTRO NAFTA **FDFF146**		OEM 407070132 Immerso 2° Filtraggio H 113 mm - Ø 63 mm
540 - 545 - 546 - 650a - 760 - 870a - 980a - 548 - 768 - 988	**10764** FILTRO OLIO **FDLF3313**		OEM 4090736-409070036 Avvitabile H 140 mm - Ø 97 mm
	10748 FILTRO NAFTA **FDFF5135**		OEM 4070874-61500080043 Avvitabile H 160 mm - Ø 84 mm
545S/AS	**10764** FILTRO OLIO **FDLF3313**		OEM 4090736-409070036 Avvitabile H 140 mm - Ø 97 mm
	10748 FILTRO NAFTA **FDFF5135**		OEM 4070874-61500080043 Avvitabile H 160 mm - Ø 84 mm
	10845 CARTUCCIA ARIA **FDAF4067**		OEM 7121190021 Cartuccia filtro aria H 293 mm - Ø 126 mm
650	**10764** FILTRO OLIO **FDLF3313**		OEM 4090736-409070036 Avvitabile H 140 mm - Ø 97 mm
	10748 FILTRO NAFTA **FDFF5135**		OEM 4070874-61500080043 Avvitabile H 160 mm - Ø 84 mm
(segue)	**10769** FILTRO NAFTA		OEM 407080131 Immerso in panno 1° Filtraggio H 113 mm - Ø 63 mm

MARCA E MODELLO	ARTICOLO E DESCRIZIONE	DISEGNO	OEM E MISURE
segue STEYR - TRATTORI			
650	**10069** FILTRO NAFTA **FDFF146**		OEM 407070132 Immerso 2° Filtraggio H 113 mm - Ø 63 mm
1090A - 1100 - 1400	**10772** FILTRO OLIO **FDLF4054**		OEM 61000070050 Avvitabile H 209 mm - Ø 97 mm
1200 (Mot. WD612.40) 8100 - 8100A (Mot. WD611.40) 8120 - 8120A (Mot. WD611.85) 8140 - 8140A (Mot. 612.40)	**10772** FILTRO OLIO **FDLF4054**		OEM 61000070050 Avvitabile H 209 mm - Ø 97 mm
	10748 FILTRO NAFTA **FDFF5135**		OEM 4070874-61500080043 Avvitabile H 160 mm - Ø 84 mm
	10784 CARTUCCIA ARIA **FDAF4058**		OEM61100190028 -61200190027 Cartuccia filtro aria H 353 mm - Ø 165 mm
	12833 CARTUCCIA ARIA INTERNA **FDAF1842**		OEM 61100190020 Cartuccia filtro aria int. H 376 mm-Ø 90/80mm
8055 - 8055A - 8055S - 8055AS - 8060 - 8060A - (Mot . WD311.40/311.41) 8071 - 8070A - 8075 (Mot. WD411.41/411.42) 8080 - 8080A - (Mot. WD 411.85/411.86)	**10764** FILTRO OLIO **FDLF3313**		OEM 4090736-409070036 Avvitabile H 140 mm - Ø 97 mm
	10748 FILTRO NAFTA **FDFF5135**		OEM 4070874-61500080043 Avvitabile H 160 mm - Ø 84 mm
	10845 CARTUCCIA ARIA **FDAF4067**		OEM 7121190021 Cartuccia filtro aria H 293 mm - Ø 126 mm Non applicare al 8080-8080A
	10788 CARTUCCIA ARIA **FDAF4135**		OEM41185190010 Cartuccia filtro aria H 335 mm - Ø 148 mm Solo per mod. 8080-8080A
8160 - 8160A - 8170 - 8180 TURBO - 8300	**10772** FILTRO OLIO **FDLF4054**		OEM 61000070050 Avvitabile H 209 mm - Ø 97 mm
	10769 FILTRO NAFTA		OEM 407080131 Immerso in panno 1° Filtraggio H 113 mm - Ø 63 mm
	10069 FILTRO NAFTA **FDFF146**		OEM 407070132 Immerso 2° Filtraggio H 113 mm - Ø 63 mm
	10748 FILTRO NAFTA **FDFF5135**		OEM 4070874-61500080043 Avvitabile H 160 mm - Ø 84 mm Solo per mod. 8160-8160A-8170A
8160 - 8160A - 8170 - 8180 TURBO - 8300	**10777** CARTUCCIA ARIA **FDAF4060**		OEM 99112190705 Cartuccia filtro aria H 495 mm - Ø 242 mm Solo per mod. 8300

segue FILTRI
FILTRES - FILTERS - FILTER - FILTROS

MARCA E MODELLO	ARTICOLO E DESCRIZIONE	DISEGNO	OEM E MISURE
STIHL			
BT120-FR350-FR450-FS120-FS200-FS250-FS300-FS350-FS400-FS450	**12483** MASSA FILTRANTE ARIA		OEM 4134-141-0300 / A Filtro aria 88x71x25
TS350-TS360-TS510-BT360-TS08S-TS08-TS50-TS760	**12487** FILTRO ARIA **FDAF4525**		OEM 4201-141-0300 Filtro aria H 70mm Øest.98mm - Øint.60mm
TS460-510-760	**12493** MASSA FILTRANTE ARIA		OEM 4221-140-4400 4221-141-0300 Filtro aria H 59mm Øest.113mm - Øint.52mm
TS400	**12478** MASSA FILTRANTE ARIA **FDAF25855**		OEM 4223-141-0300 Filtro aria H 51mm LA 76mm - LU133mm
TECNAMOTOR - TECUMSEH (ASPERA)			
PREMIER - OHV TVS TVS 105 + 120	**12063** MASSA FILTRANTE ARIA		OEM 355.00 2341-0030 Massa filtrante a pannello LU 181 mm - LA 55 mm H 20 mm
BVL - BH	**12064** MASSA FILTRANTE ARIA		OEM 2341.0027 2341.0009 2341.0022 Massa filtrante H 60 mm - Ø 58 mm
GEOTEC GEOTEC OHV	**12485** MASSA FILTRANTE ARIA	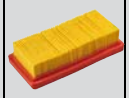	OEM 2341-0061 Filtro aria H 32mm LA 69mm - LU134mm
VALPADANA			
1545 Restiling 1545 Restiling 1540-1545-1550 4630ISM/ARM 4645ISM/ARM/ VRM	**12525** FILTRO OLIO **FDLF3462**		OEM H 72 mm - Ø 80 mm
	12521 FILTRO NAFTA **FDFF5219**		OEM Filtro nafta H 79 mm - Ø 76 mm
	12510 CARTUCCIA FILTRO ARIA **FDAF25551**		OEM Filtro aria H 275 mm - Ø 105 mm
	12750 CARTUCCIA ARIA **FDAF25552**		OEM M H 263 mm Ø 61 mm est. in fondo Ø 46 mm int. in fondo

MARCA E MODELLO	ARTICOLO E DESCRIZIONE	DISEGNO	OEM E MISURE
VM MOTORI (originali)			
30DA/SL 50DA/SL 30DAN	**11205** FILTRO OLIO		OEM 4.115.0005A Immerso H 140 mm - Ø 58 mm
	10069 FILTRO NAFTA **FDFF146**		OEM 4.531.0002A Immerso H 113 mm - Ø 63 mm
951SU - 952SU 101SU - 102SU 1152DAN - 112DAN	**VM41150031A** FILTRO OLIO **FDLF16242**		OEM 41150031A Avvitabile H 90 mm - Ø 78 mm
953SU - 103SU 1153DAN - 113DAN	**VM41150030A** FILTRO OLIO **FDLF3315**		OEM 41150030A Avvitabile H 140 mm - Ø 97 mm
954SU - 954SU.1 104SU - 104SU.1 106SU - 1154DAN 1156DAN- 114DAN - 116DAN	**VM41150030A** FILTRO OLIO **FDLF3315**		OEM 41150030A Avvitabile H 140 mm - Ø 97 mm
1051SU - 1052SU	**VM41150031A** FILTRO OLIO **FDLF16242**		OEM 41150031A Avvitabile H 90 mm - Ø 78 mm
	VM45310054A FILTRO NAFTA **FDFF167**		OEM 45310054A Immerso H 71 mm - Ø 87 mm
1053SU	**VM41150030A** FILTRO OLIO **FDLF3315**		OEM 41150030A Avvitabile H 140 mm - Ø 97 mm
	VM45310054A FILTRO NAFTA **FDFF167**		OEM 45310054A Immerso H 71 mm - Ø 87 mm
1054SU - 1056SU - T1054SU - T1056SU	**VM41150030A** FILTRO OLIO **FDLF3315**		OEM 41150030A Avvitabile H 140 mm - Ø 97 mm
	VM45310059A FILTRO NAFTA **FDFF4052A**		OEM 45310059A Immerso H 112 mm - Ø 87 mm

Gli articoli qui descritti, prodotti da e/o per conto di CERMAG, sono da intendersi adattabili, quindi non originali, ai marchi indicati secondo REG. CE 1400/2002
All items described here, produced by and/or on behalf of CERMAG, are to be understood as adaptable, therefore not original, to the brands indicated according to REG. EC 1400/2002

segue FILTRI
FILTRES - FILTERS - FILTER - FILTROS

MARCA E MODELLO	ARTICOLO E DESCRIZIONE	DISEGNO	OEM E MISURE
segue VM MOTORI (originali)			
SUN 2105 (Fino alla matricola 2570)	**VM41150031A** FILTRO OLIO **FDLF16242**		OEM 41150031A Avvitabile H 90 mm - Ø 78 mm
	VM45310054A FILTRO NAFTA **FDFF167**		OEM 45310054A Immerso H 71 mm - Ø 87 mm
	VM31120024A FILTRO ARIA		OEM 3.112.0024A Filtro aria a bagno d'olio con cappellotto in nylon
	VM41122020A MASSA FILTRANTE		OEM 4.112.2020A Massa filtrante per filtro 3.112.0024A
SUN 3105	**VM41150030A** FILTRO OLIO **FDLF3315**		OEM 41150030A Avvitabile H 140 mm - Ø 97 mm
	VM45310054A FILTRO NAFTA **FDFF167**		OEM 45310054A Immerso H 71 mm - Ø 87 mm
	VM31120024A FILTRO ARIA		OEM 3.112.0024A Filtro aria a bagno d'olio con cappellotto in nylon
	VM41122020A MASSA FILTRANTE		OEM 4.112.2020A Massa filtrante per filtro 3.112.0024A
SUN 4105 - SUN 4105C	**VM41150030A** FILTRO OLIO **FDLF3315**		OEM 41150030A Avvitabile H 140 mm - Ø 97 mm
	VM45310059A FILTRO NAFTA **FDFF4052A**		OEM 45310059A Immerso H 112 mm - Ø 87 mm
	VM31120024A FILTRO ARIA		OEM 3.112.0024A Filtro aria a bagno d'olio con cappellotto in nylon
	VM41122020A MASSA FILTRANTE		OEM 4.112.2020A Massa filtrante per filtro 3.112.0024A
SUN4105T - SUN6105T - SUN6105T - SUN6105I - SUN4105TC - SUN4105IC - SUN6105E - SUN6105TB - SUN6105IE	**VM41150030A** FILTRO OLIO **FDLF3315**		OEM 41150030A Avvitabile H 140 mm - Ø 97 mm
	VM45310059A FILTRO NAFTA **FDFF4052A**		OEM 45310059A Immerso H 112 mm - Ø 87 mm

MARCA E MODELLO	ARTICOLO E DESCRIZIONE	DISEGNO	OEM E MISURE
segue VM MOTORI (originali)			
HR192A - HR292A - RA292 - RA294 - HR294HP	**VMF41150063** FILTRO OLIO		OEM41150063A F41150063 Avvitabile H 71 mm - Ø 97 mm
	VM45310054A FILTRO NAFTA **FDFF167**		OEM45310054A Immerso H 71 mm - Ø 87 mm
HR392A - RA392 - RA394 - — HR394HP - HR394HPT - Fino al telaio n° 1789	**VMF41152027** FILTRO OLIO **FDLF3568**		OEM 41152006 - 41152027 Avvitabile H 120 mm - Ø 75 mm
	VM45310054A FILTRO NAFTA **FDFF167**		OEM 45310054A Immerso H 71 mm - Ø 87 mm
HR492 - HR492HT - HR494HT - HR494H.HT	**VM41152002A** FILTRO OLIO		OEM 41152002A Avvitabile H 100 mm - Ø 95 mm
	VM45310071A FILTRO NAFTA **FDFF5135**		OEM 45310063A-45310071A Avvitabile H 160 mm - Ø 84 mm
HR494H - D704L	**VM41152002A** FILTRO OLIO		OEM 41152002A Avvitabile H 100 mm - Ø 95 mm
	VM45310071A FILTRO NAFTA **FDFF5135**		OEM 45310063A-45310071A Avvitabile H 160 mm - Ø 84 mm
	VM31120024A FILTRO ARIA		OEM 3.112.0024A Filtro aria a bagno d'olio con cappellotto in nylon
	VM41122020A MASSA FILTRANTE		OEM 4.112.2020A Massa filtrante per filtro 3.112.0024A
HR692-HR694-HR692HT-HR694HT EP638LI-D706LT	**VM41150066A** FILTRO OLIO **FDLF699**		OEM 41150066A Avvitabile H 179 mm - Ø 97 mm
	VM45310071A FILTRO NAFTA **FDFF5135**		OEM 45310063A-45310071A Avvitabile H 160 mm - Ø 84 mm

segue FILTRI
FILTRES - FILTERS - FILTER - FILTROS

segue VM MOTORI (originali)

MARCA E MODELLO	ARTICOLO E DESCRIZIONE	DISEGNO	OEM E MISURE
HR394H.HT - HR394HP - HR394HPT	**VM41152005A** FILTRO OLIO		OEM 41152005A Avvitabile H 71 mm - Ø 97 mm
	VM45310054A FILTRO NAFTA **FDFF167**		OEM 45310054A Immerso H 71 mm - Ø 87 mm
	VM31120024A FILTRO ARIA		OEM 3.112.0024A Filtro aria a bagno d'olio con cappellotto in nylon
	VM41122020A MASSA FILTRANTE		OEM 4.112.2020A Massa filtrante per filtro 3.112.0024A
HR494HP	**VM41152002A** FILTRO OLIO		OEM 41152002A Avvitabile H 100 mm - Ø 95 mm
	VM45310054A FILTRO NAFTA **FDFF167**		OEM 45310054A Immerso H 71 mm - Ø 87 mm
	VM31120024A FILTRO ARIA		OEM 3.112.0024A Filtro aria a bagno d'olio con cappellotto in nylon
	VM41122020A MASSA FILTRANTE		OEM 4.112.2020A Massa filtrante per filtro 3.112.0024A
D703L - D703LT	**VMF41152027** FILTRO OLIO **FDLF3568**		OEM 41152006 - 41152027 Avvitabile H 120 mm - Ø 75 mm
	VM41152002A FILTRO OLIO		OEM 41152002A Avvitabile H 100 mm - Ø 95 mm
	VM45310054A FILTRO NAFTA		OEM 45310054A Immerso H 71 mm - Ø 87 mm
	VM31120024A FILTRO ARIA		OEM 3.112.0024A Filtro aria a bagno d'olio con cappellotto in nylon
	VM41122020A MASSA FILTRANTE		OEM 4.112.2020A Massa filtrante per filtro 3.112.0024A

YANMAR

MARCA E MODELLO	ARTICOLO E DESCRIZIONE	DISEGNO	OEM E MISURE
1GM10	**12533** FILTRO NAFTA **FDFF5260**		OEM 104500-55710 114250-55510 H 68 mm - Ø 33 mm
-	**12499** MASSA FILTRANTE ARIA		OEM 105370-12570 H 100 mm - Ø 115 mm
L40 - L48 - L60 - L70	**12491** MASSA FILTRANTE ARIA **FDAF25607**		OEM 114250 - 12540 -12580 - 12581 H 45 mm - Ø 105 mm
L40 - L48 - L70 - L90 - L100	**12544** FILTRO OLIO		OEM 114250 - 35110 - 35070
-	**12518** FILTRO ARIA BAGNO OLIO		OEM 114299-12910 H 215 mm - Ø 95mm
-	**12519** FILTRO ARIA BAGNO OLIO		OEM 114399-12910 H 230 mm - Ø 105 mm
-	**12534** FILTRO NAFTA **FDFF5259**		OEM 114550-55700 124550-55700 H 85 mm - Ø 35 mm
L75 - L90 - L90 AE - L90 E - L100	**12494** MASSA FILTRANTE ARIA		OEM 114650-12540/12570/ 12590/12591 H 70 mm Ø 150/110 mm
-	**12507** CARTUCCIA FILTRO ARIA		OEM 119005-12511 129062-12560 H 310 mm - Ø 125 mm
-	**10744** FILTRO OLIO		OEM119005-35100 124550-35110 - 171056-35110 Avvitabile H 122 mm - Ø 78 mm
-	**10829** CARTUCCIA ARIA **FDAF4748K**		OEM 119131-12530 Cartuccia esterna H 394 mm - Ø 155 mm
-	**12527** FILTRO OLIO **FDLF3925**		OEM 119305-35150 H 75 mm - Ø 67 mm
-	**12525** FILTRO OLIO **FDLF3462**		OEM 119660-35150 124450-35100 / A 129150-35151/35152 H 72 mm - Ø 80 mm
-	**10785** FILTRO NAFTA **FDFF230**		OEM 120324-55760 Immerso H 64 mm - Ø 63 mm

Gli articoli qui descritti, prodotti da e/o per conto di CERMAG, sono da intendersi adattabili, quindi non originali, ai marchi indicati secondo REG. CE 1400/2002
All items described here, produced by and/or on behalf of CERMAG, are to be understood as adaptable, therefore not original, to the brands indicated according to REG. EC 1400/2002

segue FILTRI
FILTRES - FILTERS - FILTER - FILTROS

MARCA E MODELLO	ARTICOLO E DESCRIZIONE	DISEGNO	OEM E MISURE
segue YANMAR			
-	**11726** CARTUCCIA ARIA **FDAF435KM**		OEM121465-12510 121520-12510 - 124066-12510 171022-12530 - 521520-12510 Cartuccia filtro aria H 262 mm - Ø 105 mm
-	**10863** CARTUCCIA ARIA **FDAF1658K**		OEM121120-12901 12122-012901 - 121256-12510 121420-12511 - 2330387307 H 190 mm - Ø 83 mm
-	**12543** FILTRO OLIO IDRAULICO		OEM 121850-55710 H 68 mm - Ø 35 mm
-	**12520** FILTRO NAFTA **FDFF5160**		OEM 121857-55710 129901-55850 H 135 mm - Ø 95 mm
-	**10766** CARTUCCIA ARIA **FDAF409K**		OEM 124610-12620 524610-12620 Cartuccia esterna H 315 mm - Ø 155 mm
-	**12512** CARTUCCIA ARIA **FDAF350K**		OEM 126650-12620 H 260 mm - Ø 200 mm
-	**10814** CARTUCCIA ARIA **FDAF418N**		OEM 125652-12620 Cartuccia esterna H 340 mm - Ø 234 mm
-	**12500** CARTUCCIA ARIA **FDAF820M**		OEM 126654-12620 H 405 mm - Ø 160 mm
-	**11725** CARTUCCIA ARIA **FDAF424**		OEM 126654-12630 Cartuccia esterna H 419 mm - Ø 282 mm
-	**12218** FILTRO OLIO **FDLF4017**		OEM 127695-35150 Avvitabile H 180 mm - Ø 96 mm
-	**12538** FILTRO NAFTA		OEM 129052-55630 H 60 mm - Ø 45 mm
-	**12531** FILTRO NAFTA **FDFF5103**		OEM 129100-55650 H 88 mm - Ø 50 mm
-	**10810** CARTUCCIA ARIA **FDAF437KM**		OEM129150-12510 171064-12540 - 521950-12510 Cartuccia esterna H 290 mm - Ø 133 mm

MARCA E MODELLO	ARTICOLO E DESCRIZIONE	DISEGNO	OEM E MISURE
segue YANMAR			
-	**11728** CARTUCCIA ARIA **FDAF1966**		OEM171064-12520 171064-12550 - 521950-12570 Cartuccia interna (di sicurezza) Ø79-Ø65 mm H 256 per filtro 10810
-	**12521** FILTRO NAFTA **FDFF5219**		OEM 129470-55700 129470-55701 H 79 mm - Ø 76 mm
-	**12308** FILTRO NAFTA **FDFF5131**		OEM 129535-52150 H 36 mm - Ø 41 mm
-	**12511** FILTRO ARIA **FDAF25555**		OEM 129935-12520 H 330 mm - Ø 137 mm
-	**12542** FILTRO GASOLIO **FDFF5386**		OEM 171081-55910 H 50 mm - Ø 35 mm
-	**12502** CARTUCCIA FILTRO ARIA		OEM 400000-05500 Filtro aria H 456 mm - Ø 308 mm
-	**12504** CARTUCCIA ARIA		OEM 400000-07360 H 430 mm - Ø 220 mm
-	**12505** CARTUCCIA ARIA		OEM 400000-07370 H 470 mm - Ø 350 mm
-	**12821** CARTUCCIA ARIA **FDAF25550**		OEM Cartuccia filtro aria H 185 mm - Ø 85 mm
	12864 CARTUCCIA ARIA		OEM Cartuccia interna (sicurezza) H 154 mm - Ø 46 mm
L100N	**13331** CARTUCCIA ARIA new		OEM 114210 - 12590 - 114211 - 12510

TABELLA COMPARAZIONI FILTRI PER CODICE CERMAG - Articoli adattabili alle seguenti marche:
TABLEAU COMPARAISONS FILTRES PAR CODE CERMAG - TABLE OF FILTER COMPARISONS PER CERMAG CODE -
FILTER-VERGLEICHSTABELLE NACH CERMAG-CODE - TABLA COMPARACIONES FILTROS PARA CÓDIGO CERMAG

CERMAG	FIAMM	TECNOCAR	UFI
10001			
10002			
10003			
10010			
10011			
10012			
10013	FA 4655	OP 312	25.459.00
10014			
10015			
10020			
10021			
10024			
10026			
10030			
10032			
10035			
10036			
10037			
10038			
10039			
10042			
10047			
10063	FA 4746	N 1132	26.662.00
10064	FP 4683	RN 45	24.307.00
	FT 4802	RN 45 B	24.358.00
	FP 4932		
10065			
10066			
10067			
10068	FT 4700	RN 21	24.354.00
10069	FA 4043		
	FA 4043/2		
10070	FP 4378	OP 270	24.360.00
10071	FT 4701	R 38	23.145.00
10072	FT 4760	R 227	23.117.00
	FT 4825		23.140.00
10073	FH 3473		22.017.00
10074	FH 3402		
10075	FT 4763	R 10	23.118.00
10076	FA 4758		26.660.00
10083			
10089			
10100	FP 4712	RN 297	24.304.00
	FT 4799	RN 30	24.352.00
			24.357.00
			24.357.01
10102	FA 5013		
10104	FT 4663	R 36	23.125.00
10105	FT 4662A	R 34	23.113.00
			23.180.00
10127	FA 4247	OP 813	25.402.00
	FA 4247A		25.402.01
10434	FT 4664	R 5	23.104.00
10462	FT 4713	RN 170	24.308.00
10463	FT 5087		
	FT 4837	R 927	23.218.00
10465	FT 4670	R 80	23.107.00
10467	FT 4669	R 70	23.108.00
	FT 4813		
	FT 4945		
10764	FT 4403	R 65	23.102.00
	FT 4765		23.102.03
	FT 4790		23.102.04

CERMAG	FIAMM	TECNOCAR	UFI
	FT 4790A		23.164.00
	FT 4905		
10469	FT 4512	R 161	23.127.00
	FT 4761	R 171	23.127.02
	FT 4771	R 175	23.127.06
	FT 4776	R 332	23.134.00
	FT 4828	R 341	23.134.01
	FT 4883	R 61	23.166.00
	FT 4925	R 62	23.168.00
	FT 4986		23.172.00
	FT 5069A		23.201.00
10470	FT 4653	R 67	23.110.02
10471	FT 4627	R 64	23.124.00
	FT 4781		
	FT 4803		
10472	FT 4876		23.138.00
10544	FT 4756	R 11	23.131.00
	FT 4930	R 458	23.131.02
	FT 4960		23.188.00
10545	FA 4581	OP 35	25.424.00
10549	FA 4834		
10557	FT 4580	R 78	23.112.00
10687	FT 4805	R 240	23.156.00
	FT 5044		23.156.01
			23.156.02
10722	FA 4221	OP 308	25.403.00
10738	FA 4723		
10739	FH 1522		
10744	FT 4797	R 42	23.151.00
	FT 4908	R 94	
	FT 5147		
10745	FT 5149		
10748	FP 4935	RN 58B	24.355.00
10754	FL16440	A 585	27.931.00
10755	FLI 6439	A 587	27.978.00
10756	FH 3258	Z 267	22.008.00
10757	FT 4921	R 413	23.227.00
10758	FP 4779	N 1118	24.361.00
10759	FL16412	A 572	27.969.00
10760	FLI 6413	A 574	27.970.00
10761	FH 3499		22.009.00
10762	FT 4710	R 75	23.128.00
10763	FA 4795	OP 318	25.498.00
10764	FT 4863	R 49 - R148	23.102.02
	FT 4863A	R 406	23.164.02
10765	FA 3848	OP 394	
10766	FLI 6490	A 598	27.878.00
	FLI 6621	A 484	27.997.00
10767	FA 4598	OP 926	25.439.00
10769	FC 1027	N 1010	21.050.00
	FC 1027B		
10770	FT 4944		
10771	FT 4948	R 415	
10772	FT 4657 HP		23.106.01
	FT 4957		
	FT 5014		
10773	FLI 6304	A 526	27.837.00
10774	FLI 6438	A 524	27.973.00
10776	FLI 6416	A 542	27.802.00
10777	FLI 6467	A 540	27.806.00
10781	FA 4194/2	N 1136	26.618.00
	FA 4194/213		26.618.01
10782	FA 4533	OP 978	25.411.00
			25.427.00
10783	FLI 6415	A 723	27.877.00
	FL16687	A 725	

Gli articoli qui descritti, prodotti da e/o per conto di CERMAG, sono da intendersi adattabili, quindi non originali, ai marchi indicati secondo REG. CE 1400/2002
All items described here, produced by and/or on behalf of CERMAG, are to be understood as adaptable, therefore not original, to the brands indicated according to REG. EC 1400/2002

segue TABELLA COMPARAZIONI FILTRI PER CODICE CERMAG - Articoli adattabili alle seguenti marche:
TABLEAU COMPARAISONS FILTRES PAR CODE CERMAG - TABLE OF FILTER COMPARISONS PER CERMAG CODE -
FILTER-VERGLEICHSTABELLE NACH CERMAG-CODE - TABLA COMPARACIONES FILTROS PARA CÓDIGO CERMAG

CERMAG	FIAMM	TECNOCAR	UFI
10784	FLI 6417	A 590	27.804.00
10785	FA 4194/2	N 1136	26.618.00
	FA 4194/2B		26.618.01
10788	FLI 6459	A 494	27.828.00
10789	FA 4154	N 1124	26.606.00
	FA 4154 A		26.606.01
	FC 1294		
	FD 1282		
10790	FB 1254	0 3	20.012.00
	FB 1254 A		25.457.00
10791	FA 4252	OP 850	25.401.00
10793	FA 4156	N 11950	26.605.00
10794	FA 4134	043	20.014.00
	FB 1276		25.435.00
10796	FA 4770	OP 316	25.473.00
10797	FLI 6278	A 508	27.748.00
10798	FLI 6279	A 506	27.724.00
10802	FD 1513	N 1134	21.059.00
10803	FA 4287	OP 262	25.447.00
	FA 4287 A		25.447.01
10804	FT 4804	R 88	23.120.00
10805	FLI 6323 A	A 522	27.980.00
10806	FLI 6324 A	A 520	27.027.00
10807	FB 1234	0 952	20. 010. 00
10808	FA 4487	N 1144	26.610.00
	FA 4487/2	N 1144 SC	26.611.00
10810	FLI 6489	A 592	27.920.00
10811	FLI 6456	A 529	27.965.00
10812	FLI 6457	A 527	27.964.00
10813	FLI 6672		27.106.00
10814	FLI 6446	A 510	27.793.00
10815	FLI 6562	A 498	27.013.00
10816			
10817			
10818	FT 4903		
10820	FL16200	A 584	27.764.00
10821	FL16585	A 588	27.971.00
10822	FL[6586		27.044.00
10823	FA 4012	OP 801	25.407.00
	FA 4012 B	OP 945	25.407.01
	FA 4012 D	OP 993	25.407.02
	FA 4012 F		25.407.03
	FA 4012 G		
10824	FLI 6411	A 570	27.919.00
10825	FL16410	A 568	27.937.00
10828	FA 4841	OP 392	
10829	FL16620	A 581	27.078.00
10830	FL[6418	A 582	27.949.00
10831	FT 4952	R 417	
10832	FL16613	A 752	27.892.00
10833	FL16424	A 734	27.994.00
10835	FA 4205/2	N 1128	26.616.00
10836	FA 4487		
	FA 4487/2		
10837	FA 4167	N 11816	26.602.00
10839	FA 4483	OP 834	24.455.02
			25.455.00
10842	FLI 6588	A 767	27.014.00
10843	FLI 6435	A 580	27.932.00
10845	FLI 6458	A 560	27.881.00
10848	FLI 6524		
10849	FLI 6525	A 712	27.018.00
10851	FLI 6515	A 498	27.794.00

CERMAG	FIAMM	TECNOCAR	UFI
10853	FLI 6229	A 100	27.738.00
10855	FA 4192	OP 310	25.404.00
10856	FA 4467	OP 41	25.416.00
10857	FLI 6423	A 732	27.923.00
10859	FT 4962	RN 271	24.305.00
10860	FLI 6406	A576	27.936.00
10861	FLI 6419	A 578	27.938.00
10862	FA 4016	OP 804	25.409.00
10863	FLI 6421	A 566	27.933.00
11196			
11197			
11198			
11203			
11205			
11206			
11213			
11215			
11725	FLI 6496	A 556	27.893.00
11726	FLI 6427	A 480	27.924.00
11727	FLI 6619	A 501	27.007.00
11728	FLI 6612		27.016.00
11730	FA 4535		26.636.00
11768	FT 4927	R 121	
11769	FLI 6663		
11770	FL16663A		
11771	FLI 6662		
12041	FT 4654	R 73	23.142.00
12042	FA 4532	OP 47	25A12.00
12043	FT 4673	R 82	23.146.00
12044	FP 4885	RN 297	24.352.00
12045	PA 7099		
12046	FT 5148	R 511	23.133.00
12047	PA 7100		
12049			
12050	FL 6044	A 663	27.707.00
12051	FL 6617		27.905.00
12052	FA 4639	OP 37	25.460.00
12053			
12054			
12055			
12056			
12057			
12058			
12059			
12060			
12061			
12062			
12063			
12064			
12066			
12067			
12068			
12069			
12080			
12081			
12082			
12093			
12094			

segue TABELLA COMPARAZIONI FILTRI PER CODICE CERMAG - Articoli adattabili alle seguenti marche:
TABLEAU COMPARAISONS FILTRES PAR CODE CERMAG - TABLE OF FILTER COMPARISONS PER CERMAG CODE -
FILTER-VERGLEICHSTABELLE NACH CERMAG-CODE - TABLA COMPARACIONES FILTROS PARA CÓDIGO CERMAG

CERMAG	FIAMM	TECNOCAR	UFI
12095			
12096			
12097			
12098			
12099			
12100			
12101			
12102			
12103			
12104			
12105			
12116			
12118			
12119	FLI6801	A493	27.054.00
12120			
12121			
12122			
12123			
12128	FH 1548		21.021.00
12131			
12132			
12135	FT 5144	R 550	23.249.00
12136	FT 5064	R 165	23.208.00
12137	FT 4783	RN 160	24.363.01
12138			
12152			
12154			
12155			
12156			
12157			
12188			
12218			
12219			
12220			
12221			
12222			
12223			
12224			
12225			
12226			
12227			
12228			
12229			
12230			
12231			
12233			
12234			
12235			
12236			
12237			
12238			
12239			
12240			
12241			
12242			
12243			
12244			
12246			
12247			
12248			

CERMAG	FIAMM	TECNOCAR	UFI
12249			
12250			
12251			
12252			
12253			
12254			
12255			
12256			
12695	FH 1511		

Gli articoli qui descritti, prodotti da e/o per conto di CERMAG, sono da intendersi adattabili, quindi non originali, ai marchi indicati secondo REG. CE 1400/2002
All items described here, produced by and/or on behalf of CERMAG, are to be understood as adaptable, therefore not original, to the brands indicated according to REG. EC 1400/2002

TABELLA COMPARAZIONI FILTRI PER CODICE FIAMM - Articoli adattabili alle seguenti marche:
TABLEAU COMPARAISONS FILTRES PAR CODE FIAMM - TABLE OF FILTER COMPARISONS PER FIAMM CODE -
FILTER-VERGLEICHSTABELLE NACH FIAMM-CODE - TABLA COMPARACIONES FILTROS PARA CÓDIGO FIAMM

FIAMM	CERMAG	TECNOCAR	UFI
FA 3848	**10765**	OP 394	
FA 4012	**10823**	OP 801	25.407.00
FA 4012 B	**10823**	OP 945	25.407.01
FA 4012 D	**10823**	OP 993	25.407.02
FA 4012 F	**10823**		25.407.03
FA 4012 G	**10823**		
FA 4016	**10862**	OP 804	25.409.00
FA 4043	**10069**	N 1147	
FA 4043/2	**10069**	N 1147	
FA 4134	**10794**	043	20.014.00
FA 4154	**10789**	N 1124	26.606.00
FA 4154 A	**10789**		26.606.01
FA 4156	**10793**	N 11950	26.605.00
FA 4167	**10837**	N 11816	26.602.00
FA 4192	**10855**	OP 310	25.404.00
FA 4194/2	**10785**	N 1136	26.618.00
FA 4194/2B	**10785**		26.618.01
FA 4205	**10835**	N 1138	26.616.00
FA 4205/2	**10835**		26.617.00
FA 4221	**10722**	OP 308	25.403.00
FA 4247	**10127**	OP 813	25.402.00
FA 4247A	**10127**		25.402.01
FA 4252	**10791**	OP 850	25.401.00
FA 4287	**10803**	OP 262	25.447.00
FA 4287 A	**10803**		25.447,01
FA 4303	**10858**	OP 836	25.421.00
FA 4467	**10856**	OP 41	25.416.00
FA 4483	**10839**	OP 834	24.455.02
FA 4487	**10808**	N 1144	26.610.00
FA 4487/2	**10808**	N 1144 SC	26.611.00
FA 4532	**12042**	OP 47	25.412.00
FA 4533	**10782**	OP 978	25.411.00
FA 4535	**11730**		26.636.00
FA 4581	**10545**	OP 35	25.424.00
FA 4598	**10767**	OP 926	25.439.00
FA 4639	**12052**	OP 37	25.460.00
FA 4655	**10013**	OP 312	25.459.00
FA 4723	**10738**		
FA 4746	**10063**	N 1132	26.662.00
FA 4758	**10076**		26.660.00
FA 4795	**10763**	OP 318	25.498.00
FA 4834	**10549**		
FA 4841	**10828**	OP 392	
FA 5013	**10102**		
FB 1234	**10807**	0 952	20.010.00
FB 1254	**10790**	03	20.012.00
FB 1254 A	**10790**		25.457.00
FB 1276	**10794**		25.435.00
FC 1027	**10769**	N 1010	21.050.00
FC 1027B	**10769**		
FC 1294	**10789**		
FD 1282	**10789**		
FD 1513	**10802**	N 1134	21.059.00
FH 1511	**10795**		
FH 1522	**10739**		
FH 1548	**12128**		21.021.00
FH 3258	**10756**	Z 267	22.008.00
FH 3402	**10074**		
FH 3473	**10073**		22.017.00
FH 3499	**10761**		22.009.00
FL 6044	**12050**	A 663	27.707.00

FIAMM	CERMAG	TECNOCAR	UFI
FL 6617	**12051**		27.905.00
FLI 6200	**10820**	A 584	27.764.00
FLI 6229	**10853**	A 100	27.738.00
FLI 6278	**10797**	A 508	27.748.00
FLI 6279	**10798**	A 506	27.724.00
FLI 6304	**10773**	A 526	27.837.00
FLI 6323 A	**10805**	A 522	27.980.00
FLI 6324 A	**10808**	A 520	27.027.00
FLI 6361	**10801**	A 514	27.999.00
FLI 6362	**10800**	A 512	27.001.00
FLI 6406	**10860**	A 576	27.936.00
FLI 6410	**10825**	A 568	27.937.00
FLI 6411	**10824**	A 570	27.919.00
FLI 6412	**10759**	A 572	27.969.00
FLI 6413	**10760**	A 574	27.970.00
FLI 6415	**10783**	A 723	27.877.00
FLI 6416	**10776**	A 542	27.802.00
FLI 6417	**10784**	A 590	27.804.00
FLI 6418	**10830**	A 582	27.949.00
FLI 6419	**10861**	A 578	27.938.00
FLI 6421	**10863**	A 566	27.933.00
FLI 6423	**10857**	A 732	27.923.00
FLI 6424	**10833**	A 734	27.994.00
FLI 6427	**11726**	A 480	27.924.00
FLI 6435	**10843**	A 580	27.932.00
FLI 6438	**10774**	A 524	27.973.00
FLI 6439	**10755**	A 587	27.978.00
FLI 6440	**10754**	A 585	27.931.00
FLI 6446	**10814**	A 510	27.793.00
FLI 6456	**10811**	A 529	27.965.00
FLI 6457	**10812**	A 527	27.964.00
FLI 6458	**10845**	A 560	27.881.00
FLI 6459	**10788**	A 494	27.828.00
FLI 6467	**10777**	A 540	27.806.00
FLI 6489	**10810**	A 592	27.920.00
FLI 6490	**10766**	A 598	27.878.00
FLI 6495	**10841**	A 717	27.879.00
FLI 6496	**11725**	A 556	27.893.00
FLI 6515	**10851**	A 498	27.794.00
FLI 6524	**10848**		
FLI 6525	**10849**	A 712	27.018.00
FLI 6562	**10815**		27.013.00
FLI 6585	**10821**	A 588	27.971.00
FLI 6586	**10822**		27.044.00
FLI 6588	**10842**	A 767	27.014.00
FLI 6612	**11728**		27.016.00
FLI 6613	**10832**	A 752	27.892.00
FLI 6619	**11727**	A 501	27.007.00
FLI 6620	**10829**	A 581	27.078.00
FLI 6621	**10766**	A 484	27.997.00
FLI 6662	**11771**		
FLI 6663	**11769**		
FLI 6663A	**11770**		
FLI 6672	**10813**		27.106.00
FLI 6687	**10783**	A 725	
FLI6801	**12119**	A493	27.054.00
FP 4378	**10070**	OP 270	24.360.00
FP 4683	**10064**	RN 45	24.307.00
FP 4712	**10100**	RN 30	24.304.00
FP 4779	**10758**	N 1118	24.361.00
FP 4885	**12044**	RN 297	24.352.00
FP 4932	**10064**	RN 45	24.307.00
		RN 45 B	24.358.00

segue TABELLA COMPARAZIONI FILTRI PER CODICE FIAMM - Articoli adattabili alle seguenti marche:
TABLEAU COMPARAISONS FILTRES PAR CODE FIAMM - TABLE OF FILTER COMPARISONS PER FIAMM CODE -
FILTER-VERGLEICHSTABELLE NACH FIAMM-CODE - TABLA COMPARACIONES FILTROS PARA CÓDIGO FIAMM

FIAMM	CERMAG	TECNOCAR	UFI
FP 4935	**10748**	RN 58B	24.355.00
FT 4403	**10764**	R 65	23.102.00
FT 4512	**10469**	R 161	23.127.00
FT 4580	**10557**	R 78	23.112.00
FT 4627	**10471**	R 64	23.124.00
FT 4653	**10470**	R 67	23.110.02
FT 4654	**12041**	R 73	23.142.00
FT 4657 HP	**10772**		23.106.01
FT 4662A	**10105**	R 34	23.113.00
FT 4663	**10104**	R 36	23.125.00
FT 4664	**10434**	R 5	23.104.00
FT 4669	**10467**	R 70	23.108.00
FT 4670	**10465**	R 80	23.107.00
FT 4673	**12043**	R 82	23.146.00
FT 4700	**10068**	RN 21	24.354.00
FT 4701	**10071**	R 38	23.145.00
FT 4710	**10762**	R 75	23.128.00
FT 4713	**10462**	RN 170	24.308.00
FT 4747	**10072**	R 227	23.117.00
FT 4756	**10544**	R 11	23.131.00
FT 4761	**10469**	R 171	23.127.02
FT 4763	**10075**	R 10	23.118.00
FT 4765	**10764**		23.102.03
FT 4771	**10469**	R 175	23.127.06
FT 4776	**10469**	R 332	23.134.00
FT 4781	**10471**		
FT 4783	**12137**	RN 160	24.363.01
FT 4790	**10764**		23.102.04
FT 4790A	**10764**		23.164.00
FT 4797	**10744**	R 42	23.151.00
FT 4799	**10100**		24.357.00
FT 4802	**10064**	RN 45 B	24.358.00
FT 4803	**10471**		
FT 4804	**10804**	R 88	23.120.00
FT 4805	**10687**	R 240	23.156.00
FT 4813	**10467**		
FT 4825	**10072**		23.140.00
FT 4828	**10469**	R 341	23.134.01
FT 4837	**10463**	R 927	23.218.00
FT 4863	**10764**	R 49	23.102.02
FT 4863A	**10764**	R 406	23.164.02
FT 4876	**10072**		23.138.00
FT 4883	**10469**	R 61	23.166.00
FT 4903	**10818**		
FT 4905	**10764**		
FT 4908	**10744**	R 94	
FT 4921	**10757**	R 413	23.227.00
FT 4925	**10469**	R 62	23.168.00
FT 4927	**11768**	R 121	
FT 4930	**10544**	R 458	23.131.02
FT 4944	**10770**		
FT 4945	**10467**	R 70	23.108.00
FT 4948	**10771**	R 415	
FT 4952	**10831**	R 417	
FT 4957	**10772**		
FT 4960	**10544**		23.188.00
FT 4962	**10859**	RN 271	24.305.00
FT 4986	**10469**		23.172.00
FT 5014	**10772**		
FT 5017	**12127**		22.228.00
FT 5044	**10687**		23.156.01
FT 5064	**12136**	R 165	23.208.00
FT 5069A	**10469**		23.201.00

FIAMM	CERMAG	TECNOCAR	UFI
FT 5081	**10748**	R 58 B	23.355.00
FT 5087	**10463**		
FT 5144	**12135**	R 550	23.249.00
FT 5147	**10744**		
FT 5148	**12046**	R 511	23.133.00
FT 5149	**10745**		
PA 7099	**12045**		
PA 7100	**12047**		
FA 4770	**12695**	OP 316	25.473.00

Gli articoli qui descritti, prodotti da e/o per conto di CERMAG, sono da intendersi adattabili, quindi non originali, ai marchi indicati secondo REG. CE 1400/2002
All items described here, produced by and/or on behalf of CERMAG, are to be understood as adaptable, therefore not original, to the brands indicated according to REG. EC 1400/2002

TABELLA COMPARAZIONI FILTRI PER CODICE UFI - Articoli adattabili alle seguenti marche:
TABLEAU COMPARAISONS FILTRES PAR CODE UFI - TABLE OF FILTER COMPARISONS PER UFI CODE -
FILTER-VERGLEICHSTABELLE NACH UFI-CODE - TABLA COMPARACIONES FILTROS PARA CÓDIGO UFI

UFI	CERMAG	FIAMM	TECNOCAR
20.010.00	**10807**	FB 1234	0952
20.012.00	**10790**	FB 1254	03
20.014.00	**10794**	FA 4134	043
21.021.00	**12128**	FA 1548	
21.050.00	**10769**	FC 1027	N 1010
21.059.00	**10802**	FD 1513	N 1134
22.008.00	**10756**	FH 3258	Z 267
22.009.00	**10761**	FH 3499	
22.017.00	**10073**	FH 3473	
22.228.00	**12127**	FT 5017	
23.102.00	**10764**	FT 4403	R 65
23.102.02	**10764**	FT 4863	R 49
23.102.03	**10764**	FT 4765	
23.102.04	**10764**	FT 4790	
23.104.00	**10434**	FT 4664	R 5
23.106.01	**10772**	FT 4657 HP	
23.107.00	**10465**	FT 4670	R 80
23.108.00	**10467**	FT 4669	R 70
23.110.02	**10470**	FT 4653	R 67
23.112.00	**10557**	FT 4580	R 78
23.113.00	**10105**	FT 4662A	R 34
23.117.00	**10072**	FT 4747	R 227
23.118.00	**10075**	FT 4763	R 10
23.120.00	**10804**	FT 4804	R 88
23.124.00	**10471**	FT 4627	R 64
23.125,00	**10104**	FT 4663	R 36
23.127.00	**10469**	FT 4512	R 161
23.127.02	**10469**	FT 4761	R 171
23.127.06	**10469**	FT 4771	R 175
23.128.00	**10762**	FT 4710	R 75
23.131.00	**10544**	FT 4756	R 11
23.131.02	**10544**	FT 4930	R 458
23.133.00	**12046**	FT 5148	RS 11
23.134.00	**10469**	FT 4776	R 332
23.134.01	**10469**	FT 4828	R 341
23.138.00	**10472**	FT 4876	
23.140.00	**10072**	FT 4825	
23.142.00	**12041**	FT 4653	R 73
23.145.00	**10071**	FT 4701	R 38
23.146.00	**12043**	FT 4673	R 82
23.151.00	**10744**	FT 4797	R 42
23.156.00	**10687**	FT 4805	R 240
23.156.01	**10687**	FT 5044	
23.156.02	**10687**		
23.164.00	**10764**	FT 4790A	
23.164.02	**10764**	FT 4863A	R 406
23.166.00	**10469**	FT 4883	R 61
23.168.00	**10469**	FT 4925	R 62
23.172.00	**10469**	FT 4986	
23.180.00	**10105**		
23.188.00	**10544**	FT 4960	
23.201.00	**10469**	FT 5069A	
23.208.00	**12136**	FT 5064	R 165
23.227.00	**10757**	FT 4921	R 413
23.249.00	**12135**	FT 5144	R 550
24.304.00	**10100**	FP 4712	RN 30
24.305.00	**10859**	FT 4962	RN 271
24.307.00	**10064**	FP 4683	RN 45
24.308.00	**10462**	FT 4713	RN 170
24.352.00	**12044**	FP 4885	RN 297
24.354.00	**10068**	FT 4700	RN 21
24.355.00	**10748**	DP 4935	RN 58B
24.357.00	**10100**	FT 4799	

UFI	CERMAG	FIAMM	TECNOCAR
24.357.01	**10100**		
24.358.00	**10064**	FT 4802	RN 45 B
24.360.00	**10070**	FP 4378	OP 270
24.361.00	**10758**	FP 4779	N 1118
24.363.01	**12137**	FT 4783	RN 160
24.455.02	**10839**	FA 4483	OP 834
25.401.00	**10791**	FA 4252	OP 850
25.402.00	**10127**	FA 4247	OP 813
25.402.01	**10127**	FA 4247A	
25.403.00	**10722**	FA 4221	OP 308
25.407.00	**10823**	FA 4012	OP 801
25.407.01	**10823**	FA 4012 B	OP 945
25.407.02	**10823**	FA 4012 D	OP 993
25.407.03	**10823**	FA 4012 F	
25.409.00	**10862**	FA 4016	OP 804
25.411.00	**10782**	FA 4533	OP 978
25.412.00	**12042**	FA 4532	OP 47
25.416.00	**10856**	FA 4467	OP 41
25.421.00	**10858**	FA 4303	OP 836
25.424.00	**10545**	FA 4581	OP 35
25.427.00	**10782**		
25.435.00	**10794**	FB 1276	
25.439.00	**10767**	FA 4598	OP 926
25.447.00	**10803**	FA 4287	OP 262
25.447.01	**10803**	FA 4287 A	
25.455.00	**10839**		
25.457.00	**10790**		FB 1254 A
25.459.00	**10013**	FA 4655	OP 312
25.460.00	**12052**	FA 4639	OP 37
25.498.00	**10763**	FA 4795	OP 318
26.602.00	**10837**	FA 4167	N 11816
26.605.00	**10793**	FA 4156	N 11950
26.606.00	**10789**	FA 4154	N 1124
26.606.01	**10789**	FA 4154 A	
26.610.00	**10808**	FA 4487	N 1144
26.611.00	**10808**	FA 4487/2	N 1144 SC
26.616.00	**10835**	FA 4205	N 1138
26.617.00	**10835**	FA 4205/2	
26.618.00	**10785**	FA 4194/2	N 1136
26.618.01	**10785**	FA 419412B	
26.636.00	**11730**	FA 4535	
26.660.00	**10076**	FA 4758	
26.662.00	**10063**	FA 4746	N 1132
27.001.00	**10800**	FLI 6362	A 512
27.007.00	**11727**	FLI 6619	A 501
27.013.00	**10815**	FLI 6562	A 498
27.014.00	**10842**	FLI 6588	A 767
27.016.00	**11728**	FLI 6612	A 584
27.018.00	**10849**	FLI 6525	A 712
27.027.00	**10806**	FLI 6324 A	A 520
27.044.00	**10822**	FLI 6586	
27.054.00	**12119**	FLI6801	A493
27.078.00	**10829**	FLI 6620	A 581
27.106.00	**10813**	FLI 6672	
27.707.00	**12050**	FL 6044	A 663
27.724.00	**10798**	FLI 6279	A 506
27.738.00	**10853**	FLI 6229	A 100
27.748.00	**10797**	FLI 6278	A 508
27.764.00	**10820**	FLI 6200	A 584
27.793.00	**10814**	FLI 6446	A 510
27.794.00	**10851**	FLI 6515	A 498

segue TABELLA COMPARAZIONI FILTRI PER CODICE UFI - Articoli adattabili alle seguenti marche:
TABLEAU COMPARAISONS FILTRES PAR CODE UFI - TABLE OF FILTER COMPARISONS PER UFI CODE -
FILTER-VERGLEICHSTABELLE NACH UFI-CODE - TABLA COMPARACIONES FILTROS PARA CÓDIGO UFI

UFI	CERMAG	FIAMM	TECNOCAR
27.802.00	**10776**	FLI 6416	A 542
27.804.00	**10784**	FLI 6417	A 590
27.806.00	**10777**	FLI 6467	A 540
27.828.00	**10788**	FLI 6459	A 494
27.837.00	**10773**	FLI 6304	A 526
27.877.00	**10783**	FLI 6415	A 723
27 878.00	**10766**	FLI 6490	A 598
27 879.00	**10841**	FLI 6495	A 717
27 881.00	**10845**	FLI 6458	A 560
27 892.00	**10832**	FLI 6613	A 752
27 893.00	**11725**	FLI 6496	A 556
27.905.00	**12051**	FLI 6617	
27.919.00	**10824**	FLI 6411	A 570
27.920.00	**10810**	FLI 6489	A 592
27.923.00	**10857**	FLI 6423	A 732
27.924.00	**11726**	FLI 6427	A 480
27.931.00	**10754**	FLI 6440	A 585
27.932.00	**10843**	FLI 6435	A 580
27.933.00	**10863**	FLI 6421	A 566
27.936.00	**10860**	FLI 6406	A 576
27.937.00	**10825**	FLI 6410	A 568
27.938.00	**10861**	FLI 6419	A 578
27.949.00	**10830**	FLI 6418	A 582
27.964.00	**10812**	FLI 6457	A 527
27.965.00	**10811**	FLI 6456	A 529
27.969.00	**10759**	FLI 6412	A 572
27.970.00	**10760**	FLI 6413	A 574
27.971.00	**10821**	FLI 6585	A 588
27.973.00	**10774**	FLI 6438	A 524
27.978.00	**10755**	FLI 6439	A 587
27.980.00	**10805**	FLI 6323 A	A 522
27.994.00	**10833**	FLI 6424	A 734
27.997.00	**10766**	FLI 6621	A 484
27.999.00	**10801**	FLI 6361	A 514
28.218.00	**10463**	FT 4837	R 927
25.473.00	**12695**	FA 4770	OP 316

UFI	CERMAG	FIAMM	TECNOCAR

Gli articoli qui descritti, prodotti da e/o per conto di CERMAG, sono da intendersi adattabili, quindi non originali, ai marchi indicati secondo REG. CE 1400/2002
All items described here, produced by and/or on behalf of CERMAG, are to be understood as adaptable, therefore not original, to the brands indicated according to REG. EC 1400/2002

TABELLA COMPARAZIONI FILTRI PER CODICE TECNOCAR - Articoli adattabili alle seguenti marche:
TABLEAU COMPARAISONS FILTRES PAR CODE TECNOCAR - TABLE OF FILTER COMPARISONS PER TECNOCAR CODE -
FILTER-VERGLEICHSTABELLE NACH TECNOCAR-CODE - TABLA COMPARACIONES FILTROS PARA CÓDIGO TECNOCAR

TECNOCAR	CERMAG	FIAMM	UFI	TECNOCAR	CERMAG	FIAMM	UFI
A 100	**10853**	FLI 6229	27.738.00	OP 308	**10722**	FA 4221	25.403.00
A 480	**11726**	FLI 6427	27.924.00	OP 310	**10855**	FA 4192	25.404.00
A 484	**10766**	FLI 6621	27.997.00	OP 312	**10013**	FA 4655	25.459.00
A493	**12119**	FLI6801	27.054.00	OP 316	**12129**	FA 4770	25.473.00
A 494	**10788**	FLI 6459	27.828.00	OP 318	**10763**	FA 4795	25.498.00
A 498	**10851**	FLI 6515	27.794.00	OP 392	**10828**	FA 4841	
A 501	**11727**	FLI 6619	27.007.00	OP 394	**10765**	FA 3848	
A 506	**10798**	FLI 6279	27.724.00	OP 801	**10823**	FA 4012	25.407.00
A 508	**10797**	FLI 6278	27.748.00	OP 804	**10862**	FA 4016	25.409.00
A 510	**10814**	FLI 6446	27.793.00	OP 813	**10127**	FA 4247	25.402.00
A 512	**10800**	FLI 6362	27.001.00	OP 834	**10839**	FA 4483	24.455.02
A 514	**10801**	FLI 6361	27.999.00	OP 836	**10858**	FA 4303	25.421.00
A 520	**10806**	FLI 6324 A	27.027.00	OP 850	**10791**	FA 4252	25.401 M
A 522	**10805**	FLI 6323 A	27.980.00	OP 926	**10767**	FA 4598	25.439.00
A 524	**10774**	FLI 6438	27.973.00	OP 945	**10823**	FA 4012 B	25.407.01
A 526	**10773**	FLI 6304	27.837.00	OP 978	**10782**	FA 4533	25.411.00
A 527	**10812**	FLI 6457	27.964.00	OP 993	**10823**	FA 4012 D	25.407.02
A 529	**10811**	FLI 6456	27.965.00	R 5	**10434**	FT 4664	23.104.00
A 540	**10777**	FLI 6467	27.806.00	R 10	**10075**	FT 4763	23.118.00
A 542	**10776**	FLI 6416	27.802.00	R 11	**10544**	FT 4756	23.131.00
A 556	**11725**	FLI 6496	27.893.00	R 34	**10105**	FT 4662A	23.113.00
A 560	**10845**	FLI 6458	27.881.00	R 36	**10104**	FT 4663	23.125.00
A 566	**10863**	FLI 6421	27.933.00	R 38	**10071**	FT 4701	23.145.00
A 568	**10825**	FLI 6410	27.937.00	R 42	**10744**	FT 4797	23.151.00
A 570	**10824**	FLI 6411	27.919.00	R 49	**10764**	FT 4863	23.102.02
A 572	**10759**	FLI 6412	27.969.00	R 61	**10469**	FT 4883	23.166.00
A 574	**10760**	FLI 6413	27.970.00	R 62	**10469**	FT 4925	23.168.00
A 576	**10860**	FLI 6406	27.936.00	R 64	**10471**	FT 4627	23.124.00
A 578	**10861**	FLI 6419	27.938.00	R 65	**10764**	FT 4403	23.102.00
A 580	**10843**	FLI 6435	27.932.00	R 67	**10470**	FT 4653	23.110.02
A 581	**10829**	FLI 6620	27.078.00	R 70	**10467**	FT 4669	23.108.00
A 582	**10830**	FLI 6418	27.949.00	R 73	**12041**	FT 4654	23.142.00
A 584	**10820**	FLI 6200	27.764.00	R 75	**10762**	FT 4710	23.128.00
A 585	**10754**	FLI 6440	27.931.00	R 78	**10557**	FT 4580	23.112.00
A 587	**10755**	FLI 6439	27.978.00	R 80	**10465**	FT 4670	23.107.00
A 588	**10821**	FLI 6585	27.971.00	R 82	**12043**	FT 4673	23.146.00
A 590	**10784**	FLI 6417	27.804.00	R 88	**10804**	FT 4804	23.120.00
A 592	**10810**	FLI 6489	2T920.00	R 94	**10744**	FT 4908	
A 598	**10766**	FLI 6490	27.878.00	R 121	**11768**	FT 4927	
A 663	**12050**	FLI 6044	27.707.00	R 161	**10469**	FT 4512	23.127.00
A 712	**10849**	FLI 6525	27.018.00	R 165	**12136**	FT 5064	23.208.00
A 717	**10841**	FLI 6495	27.879.00	R 169	**10467**	FT 4669	23.108.00
A 723	**10783**	FLI 6415	27.877.00	R 171	**10469**	FT 4761	23.127.02
A 725	**10783**	FLI 6687		R 175	**10469**	FT 4771	23.127.06
A 732	**10857**	FLI 6423	27.923,00	R 227	**10072**	FT 4747	23.117.00
A 734	**10833**	FLI 6424	27.994.00	R 240	**10687**	FT 4805	23.156.00
A 752	**10832**	FLI 6613	27.892.00	R 332	**10469**	FT 4776	23.134.00
A 767	**10842**	FLI 6588	27.014.00	R 341	**10469**	FT 4828	23.134.01
N 1010	**10769**	FC 1027	21.050.00	R 406	**10764**	FT 4863A	23.164.02
N 1118	**10758**	FP 4779	24.361.00	R 413	**10757**	FT 4921	23.227.00
N 1124	**10789**	FA 4154	26.606.00	R 415	**10771**	FT 4948	
N 1132	**10063**	FA 4746	26.662.00	R 417	**10831**	FT 4952	
N 1134	**10802**	FD 1513	21.059.00	R 458	**10544**	FT 4930	23.131.02
N 1136	**10785**	FA 4194/2	26.618.00	R 511	**12046**	FT 5148	23.133.00
N 1138	**10835**	FA 4205	26.616.00	R 550	**12135**	FT 5144	23.249.00
N 1144	**10808**	FA 4487	26.610.00	R 927	**10463**	FT 4837	23.218.00
N 1144 SC	**10808**	FA 4487/2	26.611.00	RN 21	**10068**	FT 4700	24.354.00
N 11816	**10837**	FA 4167	26.602.00	RN 30	**10100**	FP 4712	24.304.00
N 11950	**10793**	FA 4156	26.605.00	RN 45	**10064**	FP 4683	24.307.00
03	**10790**	FB 1254	20.012.00	RN 45 B	**10064**	FT 4802	24.358.00
043	**10794**	FA 4134	20.014.00	RN 58 B	**10748**	FP 4935	24.355.00
0 952	**10807**	FB 1234	20.010.00	RN 160	**12137**	FT 4783	24.363.01
OP 35	**10545**	FA 4581	25.424.00	RN 170	**10462**	FT 4713	24.308.00
OP 37	**12052**	FA 4639	25.460.00	RN 271	**10859**	FT 4962	24.305.00
OP 41	**10856**	FA 4467	25.416.00	RN 297	**12044**	FP 4885	24.304.00
OP 47	**12042**	FA 4532	25.412.00	Z 267	**10756**	FH 3258	22.008.00
OP 262	**10803**	FA 4287	25.447.00				
P 270	**10070**	FP 4378	24.360.00				

Gli articoli qui descritti, prodotti da e/o per conto di CERMAG, sono da intendersi adattabili, quindi non originali, ai marchi indicati secondo REG. CE 1400/2002
All items described here, produced by and/or on behalf of CERMAG, are to be understood as adaptable, therefore not original, to the brands indicated according to REG. EC 1400/2002

Note
NOTES

Gli articoli qui descritti, prodotti da e/o per conto di CERMAG, sono da intendersi adattabili, quindi non originali, ai marchi indicati secondo REG. CE 1400/2002
All items described here, produced by and/or on behalf of CERMAG, are to be understood as adaptable, therefore not original, to the brands indicated according to REG. EC 1400/2002

13

www.cermag.com

Allestimenti Aria Condizionata

ÉQUIPEMENTS - AIR CONDITIONNÉ
ORGANIZATIONS - CONDITIONING AIR
EINRICHTUNG - KLIMATISIERTE LUFT
PREPARACIÓN - AIRE ACONDICIONADO

13

UNITÀ AUTOMATICA PER VUOTO, RECUPERO, RICICLO E CARICA MOD. OPTIMA VARIANT

UNITÉ POUR VIDE, RÉCUPÉRATION, RECYCLAGE ET CHARGE MOD. OPTIMA VARIANT
UNIT FOR VACUUM, RECOVERY, RECYCLING AND CHARGING MOD. OPTIMA VARIANT
ÜBERWACHUNGSEINHEIT FÜR VAKUUM, WIEDERGEWINNUNG, REZIRKULATION UND LADUNG MOD. OPTIMA VARIANT
UNIDAD PARA VACIO, RECUPERACION, RICICLO Y CARGA MOD. OPTIMA VARIANT

new




Schermo 7" Touch.


Database grafico.


I.A.S. INTELLIGENT ALERT SYSTEM.


ESS EASY-SERVICE-SYSTEM


B.C.S. BEGINNING CHECK SYSTEM.

ARTICOLO
05244

La più piccola e maneggevole unità automatica presente sul mercato.

CARATTERISTICHE

- HYBRID-READY: funzione AUTO-CLEAN per veicoli ibridi ed elettrici.
- Unità completamente automatica:
  - Recupero/Riciclo automatico.
  - Vuoto/Test vuoto automatico.
  - Scarico automatico dell'olio (con bilancia).
  - Carica automatico di oli PAG, POE ed UV.
  - Carica automatica del refrigerante.
  - Ciclo automatico personalizzabile (recupero-vuoto-carica).
  - Ciclo di lavaggio.
- Database aggiornabile tramite memoria USB.
- Allarme manutenzione automatica: l'unità avvisa quando è necessario sostituire il filtro e l'olio nella pompa del vuoto.
- Controllo della pressione interna della bombola.
- Autotest periodico: ogni 20 giorni la macchina esegue un controllo per verificare la tenuta del circuito interno.
- Test di pressione: prima della fase di carica, la macchina esegue il test pressione con refrigerante dall'impianto A/C
- Test di pressione con azoto o AZOIDRO (N2+H2).
- Sistema di distillazione con controllo automatico.
- Sonda di temperatura ambiente integrata.

DATI TECNICI

Refrigerante	R1234yf - R134a
Velocità recupero	300 g/min
Precisione recupero	+/- 15 g
Efficienza recupero	> 95%
Portata pompa per vuoto	100 l/min
Capacità bombola	10 kg
Risoluzione bilancia refrigerante	5 g
Risoluzione bilance olio/UV	1 g
Temperatura di immagazzinamento	-10 ÷ +50 °C
Temperatura ambiente di impiego	+10 ÷ 50 °C
Alimentazione	230/1/50
Dimensioni e peso (senza imballo)	47x55x90 cm / 64 kg

Gli articoli qui descritti, prodotti da e/o per conto di CERMAG, sono da intendersi adattabili, quindi non originali, ai marchi indicati secondo REG. CE 1400/2002
All items described here, produced by and/or on behalf of CERMAG, are to be understood as adaptable, therefore not original, to the brands indicated according to REG. EC 1400/2002

UNITÀ AUTOMATICA COMPATTA DI RECUPERO, RICICLO, VUOTO E CARICA PER MEZZI AGRICOLI E MOVIMENTO TERRA MOD. X-CROSS

UNITÉ COMPACTE ET AUTOMATIQUE DE RÉCUPÉRATION, RECYCLAGE, VIDE ET CHARGEMENT POUR MACHINES AGRICOLES ET ENGINS DE TERRASSEMENT MOD. X-CROSS
COMPACT AUTOMATIC RECOVERY, RECYCLING, VACUUM AND CHARGING UNIT FOR AGRICULTURAL AND EARTHMOVING EQUIPMENT MOD. X-CROSS
KOMPAKTE AUTOMATISCHE RÜCKGEWINNUNGS-, RECYCLING-, ABSAUG- UND BESCHICKUNGSEINHEIT FÜR LANDWIRTSCHAFTLICHE MASCHINEN/GERÄTE UND ERDBEWEGUNGSMASCHINEN MOD. X-CROSS
UNIDAD AUTOMÁTICA COMPACTA DE RECUPERACIÓN, RECICLAJE, VACÍO Y CARGA PARA VEHÍCULOS AGRÍCOLAS Y DE MOVIMIENTO DE TIERRAS MOD. X-CROSS

new

Il display a 7" TOUCH HEAVY DUTY, adatto per l'utilizzo con guanti da lavoro, dispone di grandi ICONE che consentono l'immediata gestione delle funzioni principali.

Manometri analogici.

Stampante di serie.



FUNZIONI PRINCIPALI

- Telaio compatto robusto e stabile con molteplici maniglie per semplice movimentazione.
- Ideale da posizionare su van/furgone grazie alle connessioni e accesso per manutenzione frontali.
- Raccomandata per lavorare in condizioni ambientali sfavorevoli anche grazie al condensatore integrato.
- Bloccaggio bombola per movimentazione sicura.
- Modulo di comando 7" HEAVY DUTY con display retroilluminato intuitivo e funzionale.
- Manometri analogici supplementari (LOW, HIGH e Pressione bombola).
- Unità automatica:
  - Recupero/Riciclo automatico.
  - Vuoto/Test Vuoto automatico.
  - Scarico automatico dell'olio (con bilancia).
  - Carica olio/UV automatica.
  - Carica automatica del refrigerante.
  - Ciclo automatico personalizzabile (recupero-vuoto-carica).
- Valvola scarico incondensabili integrata.
- Sonda di temperatura ambiente integrata.
- 2 bilance indipendenti per oli e additivi.
- Allarme manutenzione automatica: l'unità avvisa quando è necessario sostituire l'olio nella pompa del vuoto (I.A.S.).
- Test di pressione: prima della carica test con refrigerante.
- Sistema di distillazione con controllo automatico.
- Sistema automatico di protezione della bilancia del refrigerante.
- Kit di completamento con I.C.S. (INJECTION CONNECTION SYSTEM).
- Stampante termica di serie.
- Report su carta personalizzabile con dati dell'officina/operatore/vettura.
- Database aggiornabile tramite memoria USB.
- Predisposta per interconnessione tramite kit Wi-Fi (opzionale).



05121



05122



05124

DATI TECNICI

Refrigeranti	R134a - R1234yf
Velocità recupero	300 g/min
Precisione recupero	+/-15g
Efficienza recupero	>95%
Portata pompa per vuoto	100 l/min
Capacità bombola	10 kg
Risoluzione bilance refrigeranti	5 g
Risoluzione bilance olio/UV	1 g
Dimensione (senza imballo)	62 x 55 x 93 cm
Peso (senza imballo)	66 kg

ARTICOLO	DESCRIZIONE
05120	Unità automatica R/R/V/C con stampante
05121	Kit dotazione con tubi flessibili 2500mm per R134a
05122	Kit dotazione con tubi flessibili 2500mm per R1234yf
05124	Kit dotazione con tubi flessibili 5000mm per R134a

Gli articoli qui descritti, prodotti da e/o per conto di CERMAG, sono da intendersi adattabili, quindi non originali, ai marchi indicati secondo REG. CE 1400/2002
All items described here, produced by and/or on behalf of CERMAG, are to be understood as adaptable, therefore not original, to the brands indicated according to REG. EC 1400/2002

13

KIT LAVAGGIO
KIT LAVAGE
WASHING KIT
WÄSCHE-SET
KIT LAVADO



ARTICOLO
05123

LIQUIDO DI LAVAGGIO



ARTICOLO
05327

CERCAFUGHE ALOGENO AUTOMATICO
DETECTEUR DE FUITES ALOGENE AUTOMATIQUE
AUTOMATIC HALOGEN LEAK DETECTOR
AUTOMATISCHER HALOGENLECKSUCHER
DETECTOR DE FUGAS ALOGENO AUTOMATICO



ARTICOLO
05226

TERMOIGROMETRO DIGITALE
THERMOHYGROMETRE NUMERIQUE
DIGITAL THERMO-HYGROMETER
DIGITALER THERMOHYDROMETER
TERMOIGROMETRO DIGITAL



ARTICOLO
05225

LAMPADA CERCAFUGHE 220V - 160W
LAMPE DETECTION FUITES 220V - 160W
220 V - 160 W LEAK DETECTOR LAMP
LECKSUCHLAMPE 220V - 160W
LÁMPARA DE DETECCIÓN DE FUGAS 220V - 160W



ARTICOLO
05227

Gli articoli qui descritti, prodotti da e/o per conto di CERMAG, sono da intendersi adattabili, quindi non originali, ai marchi indicati secondo REG. CE 1400/2002
All items described here, produced by and/or on behalf of CERMAG, are to be understood as adaptable, therefore not original, to the brands indicated according to REG. EC 1400/2002

CONDIZIONATORE APPLICABILE AL TETTO
CLIMATISEUR
AIR CONDITIONING SYSTEM
KLIMATISIERANLAGEN
AIRE ACONDICIONADO



Composto da: monoblocco evaporatore - condensatore - filtro e guarnizioni di sigillo.
Composed by: monoblock (condenser-evaporator-filter-gaskets)

Senza: compressore (05001/05002) - staffa compressore (05008) e tubazioni.
Without: compressor (Cr nr 05001/05002), holder (cr nr 05008), pipes.

ARTICOLO
05223

ATTENZIONE:
Per il montaggio dei tubi utilizzare raccordi femmina con OR G8 - G10.

DIMENSIONI E DATI TECNICI





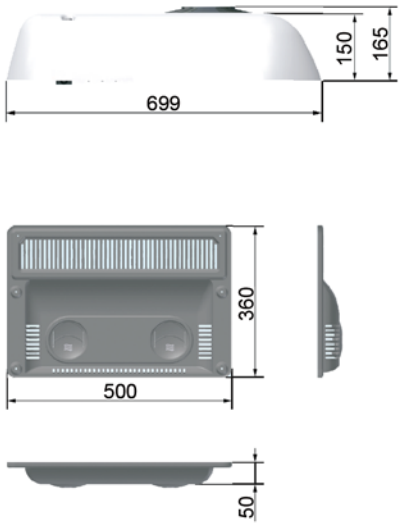

Dati tecnici nominali • Données techniques nominaux • Nominal technical data • Technische Nominal-Elgeheiten • Datos técnicos nominal

• Potenza frigorifera	• Puissance frigorifique	• Cooling capacity	• Kälteleistung	• Potencia frigorifico	• 4,0 kW
• Portata aria evaporatore	• Débit air evaporateur	• Evaporator air flow	• Geblaeseleistung	• Caudal aire evaporador	• 600-550 m3/h
• N° Velocità ventilazione	• N° de vitesse ventilation	• N° ventilation data	• N° Geschwindichkeitsstufen	• N° velocidades de ventilacion	• 3
• Tensione di alimentazione	• Tension d'alimentation	• Working voltage	• Spannung	• Tensión alimentación	• 12V c.c. / 24V c.c.
• Assorbimento elettrico	• Absorption électrique	• Power consumption	• Stromverbauch	• Absorción eléctrico	• 20A (12V) / 10A (24V)
• Refrigerante	• Réfrigérant	• Coolant	• Kuehlmittel	• Refrigerador	• R134a
• Peso totale	• Poids	• Total weight	• Gewicht	• Peso total	• 30 kg

Gli articoli qui descritti, prodotti da e/o per conto di CERMAG, sono da intendersi adattabili, quindi non originali, ai marchi indicati secondo REG. CE 1400/2002
All items described here, produced by and/or on behalf of CERMAG, are to be understood as adaptable, therefore not original, to the brands indicated according to REG. EC 1400/2002

13

INIETTORE A PISTONE (60 ml)
INJECTEUR A PISTON (60 ml)
PISTON INJECTOR (60 ml)
EINSPRITZKOLBEN (60 ml)
INYECTOR DE PISTÓN (60 ml)



ARTICOLO **05281**

TRACCIANTE 2 TAPPI (250 ml)
TRACEUR 2 BOUCHONS (250 ml)
LEAK DETECTOR - 2 CAPS (250 ml)
LECKSUCHMITTEL 2 STOPFEN (250 ml)
LÍQUIDO FLUORESCENTE DETECTOR FUGAS 2 TAPONES (250 ml)



ARTICOLO **05267**

TRACCIANTI MONODOSE (6 pz)
TRACEURS MONODOSE (6 pc)
SINGLE-DOSE LEAK DETECTOR (6 pcs)
LECKSUCHMITTEL EINZELDOSIS (6 Stück)
LÍQUIDO FLUORESCENTE DETECTOR FUGAS MONODOSIS (6 unid)



ARTICOLO **05280**

MINI INIETTORE DI TRACCIANTE
MINI INJECTEUR DE TRACEUR
MINI INJECTOR OF LEAK DETECTOR
MINISPRITZDÜSE FÜR MARKIERER
MINI INYECTOR DE LIQ. DETECTOR FUGAS



TRACCIANTE 10 APPL.



ARTICOLO **05230**

ARTICOLO **05328**

INIETTORE PER TURAFALLE
INJECTEUR POUR FUITES
INJECTOR OF TURAFALLE LEAK REPAIRER
SPRITZDÜSE FÜR DICHTFLÜSSIGKEIT
INYECTOR PARA TAPAFUGAS



RICARCA TURAFALLE



ARTICOLO **05329**

ARTICOLO **05268**

PULITORE DI ADDITIVO CERCAFUGHE (120 ml)
NETTOYEUR D'ADDITIF RECHERCHE FUITES
LEAK DETECTOR DYE REMOVER
REINIGER FÜR ADDITIV LECKSUCHER
LIMPIADOR DE ADITIVO DETECTOR FUGAS



ARTICOLO **05231**

Gli articoli qui descritti, prodotti da e/o per conto di CERMAG, sono da intendersi adattabili, quindi non originali, ai marchi indicati secondo REG. CE 1400/2002
All items described here, produced by and/or on behalf of CERMAG, are to be understood as adaptable, therefore not original, to the brands indicated according to REG. EC 1400/2002

PISTOLA PER ADDITIVI E OLI
PISTOLET POUR ADDITIFS ET HUILES
GUN FOR ADDITIVES AND OILS
PISTOLE FÜR ZUSÄTZE UND ÖLE
PISTOLA PARA ADIVITOS Y ACEITES



ARTICOLO
05228

TUBO PER PISTOLA R134A
TUYAU POUR PISTOLET R134A
TUBE FOR GUN R134A
PISTOLENSCHLAUCH R134A
TUBO PARA PISTOLA R134A



ARTICOLO
05229

OLIO PAG PER COMPRESSORI CARTUCCE (240 ml)
HUILE PAG POUR COMPRESSEURS CARTOUCHES (240 ml)
PAG OIL FOR COMPRESSORS - CARTRIDGES (240 ml)
ÖL PAG FÜR KOMPRESSOREN PATRONEN (240 ml)
ACEITE PAG PARA COMPRESORES CARTUCHOS (240 ml)



ARTICOLO	DESCRIZIONE
05232	Olio PAG viscosità ISO 46
05233	Olio PAG viscosità ISO 100

OLIO PAG PER COMPRESSORI BARATTOLO - PAG 46
HUILE PAG POUR COMPRESSEURS BOITE - PAG 46
PAG OIL FOR COMPRESSORS - PAG 46
ÖL PAG FÜR KOMPRESSOREN GEBINDE - PAG 46
ACEITE PAG PARA COMPRESORES LATA - PAG 46



ARTICOLO	DESCRIZIONE
05414	Olio PAG viscosità ISO 46 - 250 ml
05415	Olio PAG viscosità ISO 46 - 1 l

OLIO PAG PER COMPRESSORI - PAG 100
HUILE PAG POUR COMPRESSEURS BOITE - PAG 100
PAG OIL FOR COMPRESSORS - PAG 100
ÖL PAG FÜR KOMPRESSOREN - PAG 100
ACEITE PAG PARA COMPRESORES - PAG 100



ARTICOLO	DESCRIZIONE
05235	Olio PAG viscosità ISO 100 - 250 ml
05272	Olio PAG viscosità ISO 100 - 1 l

SPRAY SANIFICANTE (200 ml)
SPRAY HYGIENISANT (200 ml)
SANITIZING SPRAY (200 ml)
DESINFEKTIONSSPRAY (200 ml)
SPRAY DESINFECTANTE (200 ml)



CARATTERISTICHE
- Distrugge i depositi organici e inorganici.
- Elimina i cattivi odori causati da polline e nicotina.
- Purifica tutte le superfici e le protegge nel tempo.
- Prolunga la durata e ottimizza il funzionamento dell'intero impianto di climatizzazione.

ARTICOLO
05269

13

OLIO PER COMPRESSORE BARATTOLO DA 1 LITRO
HUILE POUR COMPRESSEUR BOITE DE 1 LITRE
COMPRESSOR OIL - 1-LITER CAN
ÖL FÜR KOMPRESSOR GEBINDE VON 1 LITER
ACEITE PARA COMPRESOR LATA DE 1 LITRO



ARTICOLO	DESCRIZIONE
05237	Olio POE 32

FILTRO DI RICAMBIO PER 05244 - 05120
FILTRE DE RECHANGE POUR 05244 - 05120
SPARE FILTER FOR 05244 - 05120
ERSATZFILTER FÜR 05244 - 05120
FILTRO DE REPUESTO PARA 05244 - 05120



ARTICOLO
05236

INNESTI RAPIDI FASTER SERIE RF
RACCORDS RAPIDES FASTER SERIE RF
RF SERIES FASTER QUICK COUPLINGS
STECKKUPPLUNGEN FASTER SERIE RF
ACOPLAMIENTOS RÁPIDOS FASTER SERIE RF

Faster®



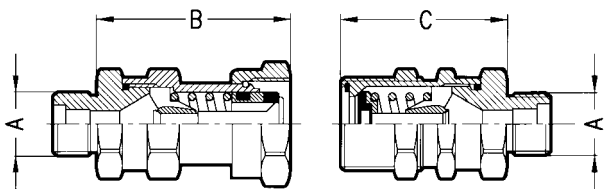

ARTICOLO FEMMINA	ARTICOLO MASCHIO	A Ø	B mm	C mm
05239	**05241**	5/8 - 18 UNF	53,5	45,5
05240	**05242**	7/8 - 14 UNF	65,5	54

OLIO PER POMPA DEL VUOTO (1 lt) PER 05244
HUILE POUR POMPE A VIDE (1 l) POUR 05244
OIL FOR VACUUM PUMP (1 l.) FOR 05244
ÖL FÜR VAKUUMPUMPE (1 l) FÜR 05244
ACEITE PARA BOMBA DEL VACÍO (1 lt) PARA 05244



ARTICOLO
05238

ATTACCHI RAPIDI
RACCORDS RAPIDES
QUICK COUPLINGS
SCHNELLKUPPLUNGEN
ACOPLAMIENTOS RÁPIDOS



05330



05331

ARTICOLO	DESCRIZIONE
05330	Attacco rapido per bassa pressione (BLU) 1/4" - 3/8" SAE
05331	Attacco rapido per alta pressione (ROSSO) 1/4" - 3/8" SAE

Gli articoli qui descritti, prodotti da e/o per conto di CERMAG, sono da intendersi adattabili, quindi non originali, ai marchi indicati secondo REG. CE 1400/2002
All items described here, produced by and/or on behalf of CERMAG, are to be understood as adaptable, therefore not original, to the brands indicated according to REG. EC 1400/2002

GRAFFATRICE PER MINICRIMP MANUALE
AGRAFEUSE MANUELLE POUR MINICRIMP
CLINCHER FOR MANUAL MINICRIMP
MANUELLE KAMMER FÜR MINICRIMP KABEL
GRAPADORA PARA MINICRIMP MANUAL



ARTICOLO
05243

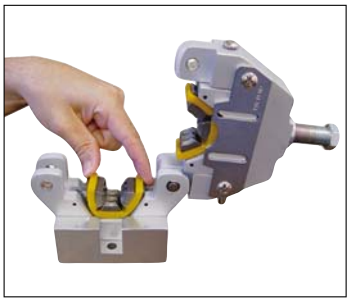

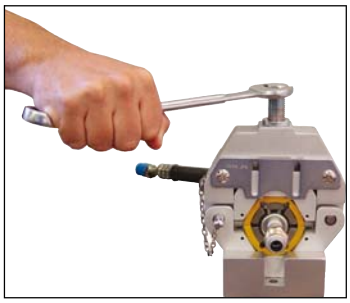

GRAFFATRICE PER MINICRIMP IDRAULICA
AGRAFEUSE HYDRAULIQUE POUR MINICRIMP
CLINCHER FOR HYDRAULIC MINICRIMP
HYDRAULISCHE KAMMER FÜR MINICRIMP KABEL
GRAPADORA PARA MINICRIMP HIDRÁULICA



ARTICOLO
05332

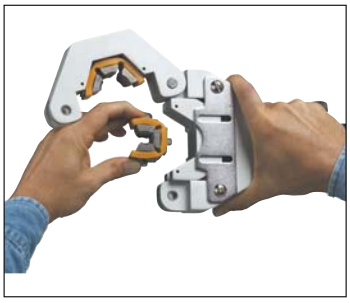



Gli articoli qui descritti, prodotti da e/o per conto di CERMAG, sono da intendersi adattabili, quindi non originali, ai marchi indicati secondo REG. CE 1400/2002
All items described here, produced by and/or on behalf of CERMAG, are to be understood as adaptable, therefore not original, to the brands indicated according to REG. EC 1400/2002

COMPRESSORI 12 - 24 VOLT PER GAS REFRIGERANTE R134
COMPRESSEURS 12-24 VOLT POUR GAZ REFRIGERANT R134 - 12-24 VOLT COMPRESSORS FOR R134 COOLANT GAS -
KOMPRESSOREN 12-24 VOLT FÜR KÄLTEMITTEL R134 - COMPRESORES 12-24 VOLTIOS PARA GAS REFRIGERANTE R134

AGCO

FIGURA	ARTICOLO	MARCA	APPLICAZIONI	CARATTERISTICHE	OEM
	**05256** **05346**	**ECO** **SANDEN**	TERRAGATOR 1000	Tipo Comp. SD7H15 Puleggia: Ø 132 mm Tipo Gole: A Nr. Gole: 2 Volt: 12V	-
	**05288**	**SANDEN**	SERIE MT	Tipo Comp. SD7H15 Puleggia: Ø 140 mm Tipo Gole: A Nr. Gole: 2 Volt: 12V	-
	**05290** **05348**	**ECO** **SANDEN**	ROGATOR 800	Tipo Comp. Puleggia: Ø 132 mm Tipo Gole: A Nr. Gole: 2 Volt: 12V	-

CASE

FIGURA	ARTICOLO	MARCA	APPLICAZIONI	CARATTERISTICHE	OEM
	**05283**	**SANDEN**	CASE	Tipo comp.: SD7H15 Puleggia: Ø 125 mm Tipo Gole: A Nr. Gole: 2 Volt: 24V	12304999
	**05254** **05345**	**ECO** **SANDEN**	MAXXUM 120 / 130 / 140 / 155 /175 / 190	Tipo comp.: SD7H15 Connessione: O.ring 7/8" - 3/4" Puleggia: Poly-V8 Ø Frizione: 125 mm Volt: 12V	82002069 82008689 82016158 87709786
	**05282**	**SANDEN**	MAXXUM MAGNUM CY & MX 956 / 1056 / 1255 / 1455 SP2000 / 2500 / 3000 SPRAYERS 4210 / 4220 / 4230 / 4240 2166 / 2188 AXIAL FLOW 9200 / 9300 QUADTRACK 12V	Tipo Comp. SD7H15 Puleggia: Ø 152 mm Tipo Gole: A Nr. Gole: 2 Volt: 12V	1999755C2 1999755C3 51774707015
	**05284**	**SANDEN**	9200 / 9300 QUADTRACK 24V	Tipo Comp. SD7H15 Puleggia: Ø 138,5 mm Tipo Gole: A Nr. Gole: 1 Volt: 24V	3E1906 3E1907 2021759
	**05285** **05347**	**ECO** **SANDEN**	COMBINE 521 / 525 / 527	Tipo Comp. SD7H15 Puleggia: Ø 132 mm Tipo Gole: A Nr. Gole: 2 Volt: 12V	84018077 84018078 8964678 89831429

Gli articoli qui descritti, prodotti da e/o per conto di CERMAG, sono da intendersi adattabili, quindi non originali, ai marchi indicati secondo REG. CE 1400/2002
All items described here, produced by and/or on behalf of CERMAG, are to be understood as adaptable, therefore not original, to the brands indicated according to REG. EC 1400/2002

ATTENZIONE:
TUTTI I COMPRESSORI SONO FORNITI SENZA OLIO

Allestimenti - Aria condizionata
ORGANIZATIONS - CONDITIONING AIR

segue COMPRESSORI 12 - 24 VOLT PER GAS REFRIGERANTE R134
COMPRESSEURS 12-24 VOLT POUR GAZ REFRIGERANT R134 - 12-24 VOLT COMPRESSORS FOR R134 COOLANT GAS -
KOMPRESSOREN 12-24 VOLT FÜR KÄLTEMITTEL R134 - COMPRESORES 12-24 VOLTIOS PARA GAS REFRIGERANTE R134

segue CASE

FIGURA	ARTICOLO	MARCA	APPLICAZIONI	CARATTERISTICHE	OEM
	**05287**	**SANDEN**	CS 78 / 86 / 94 / 110 / 120 / 130 / 150	Tipo Comp. Puleggia: Ø 125 mm Tipo Gole: A Nr. Gole: 2 Volt: 12V	134684430 30789000
	**05001** **05341**	**ECO** **SANDEN**	JXU JXC	Tipo Comp. Puleggia: Ø 132 mm Tipo Gole: A Nr. Gole: 2 Volt: 12V	-
	**05334**	**SANDEN**	Serie CHX	Tipo Comp. SD7H15 Puleggia: Ø 112 mm Tipo Gole: PV Nr. Gole: 4 Volt: 12V	87519620
	**05003** **05343**	**ECO** **SANDEN**	Serie MXU / MXU X / PUMA	Tipo Comp. Puleggia: Ø 132 mm Tipo Gole: A Nr. Gole: 2 Volt: 12V	-
	**05373**	**SANDEN**	Serie PUMA 165 - 215	Tipo Comp. SD7H15 Puleggia: Ø 119 mm Tipo Gole: PV Nr. Gole: 10 Volt: 12V	87300121 87709773

segue CLAAS

FIGURA	ARTICOLO	MARCA	APPLICAZIONI	CARATTERISTICHE	OEM
	**05285** **05347**	**ECO** **SANDEN**	CELTICS 426 / 436 / 446	Tipo Comp. SD7H15 Puleggia: Ø 132 mm Tipo Gole: A Nr. Gole: 2 Volt: 12V	-
	**05288**	**SANDEN**	RANGER 920 / 925 / 928 / 964 / 975	Tipo Comp. SD7H15 Puleggia: Ø 140 mm Tipo Gole: A Nr. Gole: 2 Volt: 12V	3157920 3712528M2 3782613M2
	**05289**	**SANDEN**	TARGO C40 / C50 / K50 / K60 / K70	Tipo Comp. Puleggia: Ø 132 mm Tipo Gole: A Nr. Gole: 2 Volt: 12V	-
	**05250**	**DENSO**	SERIE ARES CERES 300 CELTICS 456 RC CERGOS 300 RX RZ	Tipo Comp. ND 10PA15C Puleggia: Ø 123 mm Tipo Gole: Poly-V Nr. Gole: 8 Volt: 12V	AL155836 AL78779

Gli articoli qui descritti, prodotti da e/o per conto di CERMAG, sono da intendersi adattabili, quindi non originali, ai marchi indicati secondo REG. CE 1400/2002
All items described here, produced by and/or on behalf of CERMAG, are to be understood as adaptable, therefore not original, to the brands indicated according to REG. EC 1400/2002

segue COMPRESSORI 12 - 24 VOLT PER GAS REFRIGERANTE R134
COMPRESSEURS 12-24 VOLT POUR GAZ REFRIGERANT R134 - 12-24 VOLT COMPRESSORS FOR R134 COOLANT GAS -
KOMPRESSOREN 12-24 VOLT FÜR KÄLTEMITTEL R134 - COMPRESORES 12-24 VOLTIOS PARA GAS REFRIGERANTE R134

segue CLAAS

FIGURA	ARTICOLO	MARCA	APPLICAZIONI	CARATTERISTICHE	OEM
	**05003** **05343**	**ECO** **SANDEN**	LEXION SERIES	Tipo Comp. Puleggia: Ø 132 mm Tipo Gole: A Nr. Gole: 2 Volt: 12V	-
	**05252** **05344**	**ECO** **SANDEN**	SERIE: FRUCTUS DIONIS	Tipo Comp. SD7H15 Puleggia: Ø 132 mm Tipo Gole: A Nr. Gole: 2 Volt: 12V	-
new 	**05388**	**SANDEN**	DIONIS 110 - 120 - 130 - 140 NECTIS 227, 237, 247, 257, 267	Puleggia: Ø 125 mm Tipo Gole: A Nr. Gole: 2 Volt: 12V	001346150

DEUTZ

FIGURA	ARTICOLO	MARCA	APPLICAZIONI	CARATTERISTICHE	OEM
	**05285** **05347**	**ECO** **SANDEN**	AGROTON 230 - 260	Tipo Comp. SD7H15 Puleggia: Ø 132 mm Tipo Gole: A Nr. Gole: 2 Volt: 12V	04437339/10 04437339
	**05354** **05294**	**ECO** **SANDEN**	AGROTON 80 - 120 - 150 - 160 - 200	Tipo Comp. SD7H15 Puleggia: Ø 148 mm Tipo Gole: A Nr. Gole: 2 Volt: 12V	04437338 04411400 443338
	**05003** **05343**	**ECO** **SANDEN**	DEUTZ VARI MODELLI	Tipo Comp. Puleggia: Ø 132 mm Tipo Gole: A Nr. Gole: 2 Volt: 12V	080501 240101252
	**05256** **05346**	**ECO** **SANDEN**	DEUTZ VARI MODELLI	Tipo Comp. SD7H15 Puleggia: Ø 132 mm Tipo Gole: A Nr. Gole: 2 Volt: 12V	-
	**05252** **05344**	**ECO** **SANDEN**	AGROPLUS I / II	Tipo Comp. SD7H15 Puleggia: Ø 132 mm Tipo Gole: A Nr. Gole: 2 Volt: 12V	-

Gli articoli qui descritti, prodotti da e/o per conto di CERMAG, sono da intendersi adattabili, quindi non originali, ai marchi indicati secondo REG. CE 1400/2002
All items described here, produced by and/or on behalf of CERMAG, are to be understood as adaptable, therefore not original, to the brands indicated according to REG. EC 1400/2002

ATTENZIONE:
TUTTI I COMPRESSORI SONO FORNITI SENZA OLIO

Allestimenti - Aria condizionata
ORGANIZATIONS - CONDITIONING AIR

segue COMPRESSORI 12 - 24 VOLT PER GAS REFRIGERANTE R134
COMPRESSEURS 12-24 VOLT POUR GAZ REFRIGERANT R134 - 12-24 VOLT COMPRESSORS FOR R134 COOLANT GAS -
KOMPRESSOREN 12-24 VOLT FÜR KÄLTEMITTEL R134 - COMPRESORES 12-24 VOLTIOS PARA GAS REFRIGERANTE R134

FENDT

FIGURA	ARTICOLO	MARCA	APPLICAZIONI	CARATTERISTICHE	OEM
	**05248**	**DENSO**	XILON 520 / 522 / 524 GT 370 / 380 / 390 / 395 FAVORIT 500 / 700 / 800 / 900 FARMER 200 / 300 / 400	Tipo Comp. ND 10PA15C Puleggia: Ø 132 mm Tipo Gole: A Nr. Gole: 1 Volt: 12V	7700038094 G311550020100
	**05395**	**DENSO**	200 / 200 VARIO / 200 VARIO S3 300 VARIO 400 VARIO 700 VARIO 800 VARIO 900 VARIO TMS FARMER 300 CI FARMER 400 VARIO	Tipo Comp. 10S15C Puleggia: Ø 132 mm Tipo Gole: A Nr. Gole: 1 Volt: 12V	G117551020100
	**05400**	**DENSO**	300 VARIO SCR 500 Vario SCR 500 Vario SCR S4 700 Vario SCR 700 Vario SCR S4	Tipo Comp. 10S17C Puleggia: Ø 132 mm Tipo Gole: A Nr. Gole: 1 Volt: 12V	E737550020010
	**05401**	**DENSO**	300 VARIO SCR S4 800 VARIO SCR 800 VARIO SCR S4 900 VARIO 900 VARIO SCR 900 VARIO SCR S4 1000 VARIO	Tipo Comp. 10S17C Puleggia: Ø 125 mm Tipo Gole: PV Nr. Gole: 8 Volt: 12V	G931552020011

GOLDONI

FIGURA	ARTICOLO	MARCA	APPLICAZIONI	CARATTERISTICHE	OEM
	**05299**	Tipo **DELPHI**	-	Tipo Comp. SP 10 Puleggia: Ø 121 mm Tipo Gole: A Nr. Gole: 2 Volt: 12V	-
	**05252** **05344**	**ECO** **SANDEN**	-	Tipo Comp. SD7H15 Puleggia: Ø 132 mm Tipo Gole: A Nr. Gole: 2 Volt: 12V	-

Gli articoli qui descritti, prodotti da e/o per conto di CERMAG, sono da intendersi adattabili, quindi non originali, ai marchi indicati secondo REG. CE 1400/2002
All items described here, produced by and/or on behalf of CERMAG, are to be understood as adaptable, therefore not original, to the brands indicated according to REG. EC 1400/2002

segue COMPRESSORI 12 - 24 VOLT PER GAS REFRIGERANTE R134

COMPRESSEURS 12-24 VOLT POUR GAZ REFRIGERANT R134 - 12-24 VOLT COMPRESSORS FOR R134 COOLANT GAS - KOMPRESSOREN 12-24 VOLT FÜR KÄLTEMITTEL R134 - COMPRESORES 12-24 VOLTIOS PARA GAS REFRIGERANTE R134

JCB

FIGURA	ARTICOLO	MARCA	APPLICAZIONI	CARATTERISTICHE	OEM
	**05283**	**SANDEN**	456 DIGGER	Tipo comp.: SD7H15 Puleggia: Ø 125 mm Tipo Gole: A Nr. Gole: 2 Volt: 24V	-

JOHN DEERE

FIGURA	ARTICOLO	MARCA	APPLICAZIONI	CARATTERISTICHE	OEM
	**05249**	**DENSO**	MIETITREBBIA HARVESTER	Tipo Comp. ND 10PA15C Puleggia: Ø 135 mm Tipo Gole: A Nr. Gole: 2 Volt: 12V	AZ44541
	**05250**	**DENSO**	TRATTORE SERIE 6000	Tipo Comp. ND 10PA15C Puleggia: Ø 123 mm Tipo Gole: Poly-V Nr. Gole: 8 Volt: 12V	78300 AL155836 AL78779
new 	**05390**	**SANDEN**	5G 5GF 5GH 5GN 5GV	Tipo Comp. 7H13 Puleggia: Ø 119 mm Tipo Gole: PV Nr. Gole: 8 Volt: 12V	ER368212
new 	**05393**	**HARRISON**	5000 5005 5010	Tipo Comp. HD6 Puleggia: Ø 132 mm Tipo Gole: A Nr. Gole: 1 Volt: 12V	ER191178
new 	**05394**	**HARRISON**	5005 5010 5015	Tipo Comp. HD6 Puleggia: Ø 118 mm Tipo Gole: PV Nr. Gole: 8 Volt: 12V	ER199558
new 	**05396**	**DENSO**	5003 / 5010 / 5020 7000 / 7010 / 7020 / 7030 8000 / 8010 / 8020 / 8030 9000 / 9020 8R	Tipo Comp. 10PA17C Puleggia: Ø 145 mm Tipo Gole: PV Nr. Gole: 8 Volt: 12V	RE46609

Gli articoli qui descritti, prodotti da e/o per conto di CERMAG, sono da intendersi adattabili, quindi non originali, ai marchi indicati secondo REG. CE 1400/2002
All items described here, produced by and/or on behalf of CERMAG, are to be understood as adaptable, therefore not original, to the brands indicated according to REG. EC 1400/2002

ATTENZIONE:
TUTTI I COMPRESSORI SONO FORNITI SENZA OLIO

Allestimenti - Aria condizionata
ORGANIZATIONS - CONDITIONING AIR

segue COMPRESSORI 12 - 24 VOLT PER GAS REFRIGERANTE R134
COMPRESSEURS 12-24 VOLT POUR GAZ REFRIGERANT R134 - 12-24 VOLT COMPRESSORS FOR R134 COOLANT GAS -
KOMPRESSOREN 12-24 VOLT FÜR KÄLTEMITTEL R134 - COMPRESORES 12-24 VOLTIOS PARA GAS REFRIGERANTE R134

KRONE

FIGURA	ARTICOLO	MARCA	APPLICAZIONI	CARATTERISTICHE	OEM
	**05003** **05343**	**ECO** **SANDEN**	BIG M MOVER	Tipo Comp. Puleggia: Ø 132 mm Tipo Gole: A Nr. Gole: 2 Volt: 12V	-

KUBOTA

FIGURA	ARTICOLO	MARCA	APPLICAZIONI	CARATTERISTICHE	OEM
	**05398**	**DENSO**	M115 / M125 / M128 / M130 / M135 M5071 / M5072 / M5091 M5101 M6 M7	Tipo Comp. SV07E Puleggia: Ø 113 mm Tipo Gole: PV Nr. Gole: 6 Volt: 12V	3P999-00620
	**05399**	**DENSO**	M100 / M105 / M108 / M110 M4 / M5 / M6 M60 / M70 / M85 / M95 / M96	Tipo Comp. SV07E Puleggia: Ø 111 mm Tipo Gole: A Nr. Gole: 1 Volt: 12V	RD451-93900

LAMBORGHINI

FIGURA	ARTICOLO	MARCA	APPLICAZIONI	CARATTERISTICHE	OEM
	**05291** **05349**	**ECO** **SANDEN**	880F-PLUS 990F-PLUS	Tipo Comp. SD7B10 Puleggia: Ø 115 mm Tipo Gole: A Nr. Gole: 2 Volt: 12V	3164540 000771974
	**05256** **05346**	**ECO** **SANDEN**	PREMIUM 1600 SPRINT 684-85	Tipo Comp. SD7H15 Puleggia: Ø 132 mm Tipo Gole: A Nr. Gole: 2 Volt: 12V	313785900 78574
	**05285** **05347**	**ECO** **SANDEN**	CHAMPION 180	Tipo Comp. SD7H15 Puleggia: Ø 132 mm Tipo Gole: A Nr. Gole: 2 Volt: 12V	84018077 84018078 8964678 89831429
	**05252** **05344**	**ECO** **SANDEN**	CHAMPION R7	Tipo Comp. SD7H15 Puleggia: Ø 132 mm Tipo Gole: A Nr. Gole: 2 Volt: 12V	-

Gli articoli qui descritti, prodotti da e/o per conto di CERMAG, sono da intendersi adattabili, quindi non originali, ai marchi indicati secondo REG. CE 1400/2002
All items described here, produced by and/or on behalf of CERMAG, are to be understood as adaptable, therefore not original, to the brands indicated according to REG. EC 1400/2002

segue COMPRESSORI 12 - 24 VOLT PER GAS REFRIGERANTE R134

COMPRESSEURS 12-24 VOLT POUR GAZ REFRIGERANT R134 - 12-24 VOLT COMPRESSORS FOR R134 COOLANT GAS - KOMPRESSOREN 12-24 VOLT FÜR KÄLTEMITTEL R134 - COMPRESORES 12-24 VOLTIOS PARA GAS REFRIGERANTE R134

LANDINI

FIGURA	ARTICOLO	MARCA	APPLICAZIONI	CARATTERISTICHE	OEM
	**05299**	Tipo **DELPHI**	MYTHOS 90-100-110 REX 75V-85V-90GT-95F GLOBUS 50-55-60-65-70-75-80 POWER FARM 60-65-85-95-105	Tipo Comp. SP 10 Puleggia: Ø 121 mm Tipo Gole: A Nr. Gole: 2 Volt: 12V	3676563M91 3541139M91 46443509 46469764 717638 25310012
	**05251**	**DELPHI**	SERIE 80 LEGEND 105 VISION 85-95-105 MYTHOS 115 LANDPOWER	Tipo Comp. Puleggia: Ø 132 mm Tipo Gole: A Nr. Gole: 2 Volt: 12V	3552611M91 3684945M91 3692785M92
	**05256** **05346**	**ECO** **SANDEN**	LAZER 450	Tipo Comp. SD7H15 Puleggia: Ø 132 mm Tipo Gole: A Nr. Gole: 2 Volt: 12V	313785900 78574
	**05397**	**HARRISON**	REX 4 SERIE 4 SERIE 5 SERIE 6 / 6C / 6L SERIE 9-7 TREKKER 4	Tipo Comp. SP15 Puleggia: Ø 126 mm Tipo Gole: PV Nr. Gole: 4 Volt: 12V	6508922M91

LAVERDA

FIGURA	ARTICOLO	MARCA	APPLICAZIONI	CARATTERISTICHE	OEM
	**05001** **05341**	**ECO** **SANDEN**	LAVERDA	Tipo Comp. Puleggia: Ø 132 mm Tipo Gole: A Nr. Gole: 2 Volt: 12V	322333200 5811103
	**05256** **05346**	**ECO** **SANDEN**	225 REV SERIE L/523	Tipo Comp. SD7H15 Puleggia: Ø 132 mm Tipo Gole: A Nr. Gole: 2 Volt: 12V	313785900 78574
	**05335**	**HARRISON**	SERIE M	Tipo Comp. HARRISON V5 Puleggia: Ø 132 mm Tipo Gole: A Nr. Gole: 2 Volt: 12V	3231041500

MASSEY FERGUSON

FIGURA	ARTICOLO	MARCA	APPLICAZIONI	CARATTERISTICHE	OEM
	**05290** **05348**	**ECO** **SANDEN**	SERIE COMBINES 30-32-34-38-40 SERIE 7000 COMBINES	Tipo Comp. Puleggia: Ø 132 mm Tipo Gole: A Nr. Gole: 2 Volt: 12V	240101236

Gli articoli qui descritti, prodotti da e/o per conto di CERMAG, sono da intendersi adattabili, quindi non originali, ai marchi indicati secondo REG. CE 1400/2002
All items described here, produced by and/or on behalf of CERMAG, are to be understood as adaptable, therefore not original, to the brands indicated according to REG. EC 1400/2002

ATTENZIONE:
TUTTI I COMPRESSORI SONO FORNITI SENZA OLIO

Allestimenti - Aria condizionata
ORGANIZATIONS - CONDITIONING AIR

segue COMPRESSORI 12 - 24 VOLT PER GAS REFRIGERANTE R134
COMPRESSEURS 12-24 VOLT POUR GAZ REFRIGERANT R134 - 12-24 VOLT COMPRESSORS FOR R134 COOLANT GAS -
KOMPRESSOREN 12-24 VOLT FÜR KÄLTEMITTEL R134 - COMPRESORES 12-24 VOLTIOS PARA GAS REFRIGERANTE R134

segue MASSEY FERGUSON

FIGURA	ARTICOLO	MARCA	APPLICAZIONI	CARATTERISTICHE	OEM
	**05291** **05349**	**ECO** **SANDEN**	VSF 3000	Tipo Comp. Puleggia: Ø 115 mm Tipo Gole: A Nr. Gole: 2 Volt: 12V	000771974
	**05284**	**SANDEN**	MASSEY FERGUSON VARI MODELLI	Tipo Comp. SD7H15 Puleggia: Ø 138,5 mm Tipo Gole: A Nr. Gole: 1 Volt: 24V	3E1906 3E1907
	**05288**	**SANDEN**	SERIE 3000 / 3600 / 4200 / 6100 / 6200 / 8100 / 8200	Tipo Comp. SD7H15 Puleggia: Ø 140 mm Tipo Gole: A Nr. Gole: 2 Volt: 12V	3712528M2 3782613M2
	**05252** **05344**	**ECO** **SANDEN**	373 / 374 / 383 / 384 / 393 / 394	Tipo Comp. SD7H15 Puleggia: Ø 132 mm Tipo Gole: A Nr. Gole: 2 Volt: 12V	01103234 3550921M91
	**05299**	Tipo **DELPHI**	SERIE: 2200 - 2400 - 3200	Tipo Comp. SP 10 Puleggia: Ø 121 mm Tipo Gole: A Nr. Gole: 2 Volt: 12V	-
	**05335**	**HARRISON**	SERIE 7200 / 7300	Tipo Comp. HARRISON V5 Puleggia: Ø 132 mm Tipo Gole: A Nr. Gole: 2 Volt: 12V	3231041500
	**05388**	**SANDEN**	3615 - 3625 - 3635 - 3640 - 3645 - 3650 - 3660	Puleggia: Ø 125 mm Tipo Gole: A Nr. Gole: 2 Volt: 12V	VA207258
	new **05442**	**SANDEN**	SERIE 5400 / 6400 / 7400 / 8400 / AGCO	Tipo Comp. 7H15 DIRECT Puleggia: Ø 112 mm Tipo Gole: PV Nr. Gole: 4 Volt: 12V	3789035M1 4789035M1
	**05389**	**SANDEN**	4700 - 2600 - 5700 - 6400 - 6700 - 7400 - 7600 - 7700 - 8600	Tipo Comp. 7H15 DIRECT Puleggia: Ø 119 mm Tipo Gole: PV Nr. Gole: 6 Volt: 12V	4281803M1

Gli articoli qui descritti, prodotti da e/o per conto di CERMAG, sono da intendersi adattabili, quindi non originali, ai marchi indicati secondo REG. CE 1400/2002
All items described here, produced by and/or on behalf of CERMAG, are to be understood as adaptable, therefore not original, to the brands indicated according to REG. EC 1400/2002

segue COMPRESSORI 12 - 24 VOLT PER GAS REFRIGERANTE R134
COMPRESSEURS 12-24 VOLT POUR GAZ REFRIGERANT R134 - 12-24 VOLT COMPRESSORS FOR R134 COOLANT GAS -
KOMPRESSOREN 12-24 VOLT FÜR KÄLTEMITTEL R134 - COMPRESORES 12-24 VOLTIOS PARA GAS REFRIGERANTE R134

MC CORMICK

FIGURA	ARTICOLO	MARCA	APPLICAZIONI	CARATTERISTICHE	OEM
	**05282**	**SANDEN**	MC CORMICK	Tipo Comp. SD7H15 Puleggia: Ø 152 mm Tipo Gole: A Nr. Gole: 2 Volt: 12V	1999755C2 1999755C3 51774707015
	**05299**	Tipo **DELPHI**	VARI MODELLI	Tipo Comp. SP 10 Puleggia: Ø 121 mm Tipo Gole: A Nr. Gole: 2 Volt: 12V	-

NEW HOLLAND

FIGURA	ARTICOLO	MARCA	APPLICAZIONI	CARATTERISTICHE	OEM
	**05283**	**SANDEN**	NEW HOLLAND	Tipo comp.: SD7H15 Puleggia: Ø 125 mm Tipo Gole: A Nr. Gole: 2 Volt: 24V	12304999
	**05254** **05345**	**ECO** **SANDEN**	SERIE 60 SERIE M SERIE TM SERIE S	Tipo comp.: SD7H15 Connessione: O.ring 7/8" - 3/4" Puleggia: Poly-V8 Ø Frizione: 125 mm Volt: 12V	82008689 82002069 82016158 87709786
	**05296** **05350**	**ECO** **SANDEN**	NEW HOLLAND - IVECO	Tipo comp.: SD7H15 Puleggia: Ø 120 mm Tipo Gole: Poly-V8 Nr. Gole: 8 Volt: 24V	4894306 504185596 8500795
	**05297**	**SANDEN**	SERIE 70	Tipo comp.: SD7H15 Puleggia: Ø 133 mm Tipo Gole: Poly-V Nr. Gole: 8 Volt: 12V	8924775 89824775
	**05326** **05352**	**ECO** **SANDEN**	90.90 - 90.90 DT 115.90 - 115.90 DT 130.90 - 130.90 DT	Tipo comp.: SD5H14 Puleggia: Ø 132 mm Tipo Gole: - Nr. Gole: 2 Volt: 12V	5129685 5144781 5165549/7929/ 8223
	**05282**	**SANDEN**	NEW HOLLAND	Tipo Comp. SD7H15 Puleggia: Ø 152 mm Tipo Gole: A Nr. Gole: 2 Volt: 12V	1999755C2 1999755C3 51774707015 86993462

Gli articoli qui descritti, prodotti da e/o per conto di CERMAG, sono da intendersi adattabili, quindi non originali, ai marchi indicati secondo REG. CE 1400/2002
All items described here, produced by and/or on behalf of CERMAG, are to be understood as adaptable, therefore not original, to the brands indicated according to REG. EC 1400/2002

ATTENZIONE:
TUTTI I COMPRESSORI SONO FORNITI SENZA OLIO

Allestimenti - Aria condizionata
ORGANIZATIONS - CONDITIONING AIR

segue COMPRESSORI 12 - 24 VOLT PER GAS REFRIGERANTE R134
COMPRESSEURS 12-24 VOLT POUR GAZ REFRIGERANT R134 - 12-24 VOLT COMPRESSORS FOR R134 COOLANT GAS -
KOMPRESSOREN 12-24 VOLT FÜR KÄLTEMITTEL R134 - COMPRESORES 12-24 VOLTIOS PARA GAS REFRIGERANTE R134

segue NEW HOLLAND

FIGURA	ARTICOLO	MARCA	APPLICAZIONI	CARATTERISTICHE	OEM
	**05298** **05351**	**ECO** **SANDEN**	SERIE TS	Tipo Comp. SD7H15 Puleggia: Ø 125 mm Tipo Gole: Poly-V Nr. Gole: 6 Volt: 12V	82016157 82008688
	**05300**	**SANDEN**	NEW HOLLAND	Tipo Comp. SD5H11 Puleggia: Ø 126 mm Tipo Gole: A Nr. Gole: 2 Volt: 12V	SA6185 5176185
	**05285** **05347**	**ECO** **SANDEN**	TX 62 / 64 / 65 / 66 / 68 COMBINE TC 56 COMBINE FX 300 / 375 / 450 FORAGER	Tipo Comp. SD7H15 Puleggia: Ø 132 mm Tipo Gole: A Nr. Gole: 2 Volt: 12V	84018077 84018078 8964678 89831429
	**05001** **05341**	**ECO** **SANDEN**	TN 55 / 65 / 75	Tipo Comp. Puleggia: Ø 132 mm Tipo Gole: A Nr. Gole: 2 Volt: 12V	322333200 5811103
	**05256** **05346**	**ECO** **SANDEN**	NEW HOLLAND SERIE SB	Tipo Comp. SD7H15 Puleggia: Ø 132 mm Tipo Gole: A Nr. Gole: 2 Volt: 12V	313785900 47742400 78574 82011594 84018087
	**05003** **05343**	**ECO** **SANDEN**	NEW HOLLAND SERIE TB-VL-VN	Tipo Comp. Puleggia: Ø 132 mm Tipo Gole: A Nr. Gole: 2 Volt: 12V	240101252 3269930
	**05303**	**SANDEN**	SERIE T-TS	Tipo Comp. SD7H15 Puleggia: Ø 112 mm Tipo Gole: Poly-V Nr. Gole: 4 Volt: 12V	87709785 87802912
	**05334**	**SANDEN**	Serie CR / CX / FX	Tipo Comp. SD7H15 Puleggia: Ø 112 mm Tipo Gole: Poly-V Nr. Gole: 4 Volt: 12V	87519620
	**05373**	**SANDEN**	Serie T7000: T7030 - T7060 Serie T7.: 220 - 270	Tipo Comp. SD7H15 Puleggia: Ø 119 mm Tipo Gole: PV Nr. Gole: 10 Volt: 12V	87300121 87709773

Gli articoli qui descritti, prodotti da e/o per conto di CERMAG, sono da intendersi adattabili, quindi non originali, ai marchi indicati secondo REG. CE 1400/2002
All items described here, produced by and/or on behalf of CERMAG, are to be understood as adaptable, therefore not original, to the brands indicated according to REG. EC 1400/2002

segue COMPRESSORI 12 - 24 VOLT PER GAS REFRIGERANTE R134
COMPRESSEURS 12-24 VOLT POUR GAZ REFRIGERANT R134 - 12-24 VOLT COMPRESSORS FOR R134 COOLANT GAS -
KOMPRESSOREN 12-24 VOLT FÜR KÄLTEMITTEL R134 - COMPRESORES 12-24 VOLTIOS PARA GAS REFRIGERANTE R134

segue NEW HOLLAND

FIGURA	ARTICOLO	MARCA	APPLICAZIONI	CARATTERISTICHE	OEM
new 	**05391**	**SANDEN**	T4.75 / T4.85 / T4.95 T4.105 / T4.115 T5.75 / T5.80 / T5.85 / T5.90 / T5.95 T5.100 / T5.105 / T5.110 / T5.115 / T5.120 TD5.95 / TD5.105 / TD5.115	Tipo Comp. 7H15 DIRECT Puleggia: Ø 112 mm Tipo Gole: PV Nr. Gole: 6 Volt: 12V	47358876
new 	**05392**	**SANDEN**	T4.105 / T4.115 T4.55 / T4.65 / T4.85 / T4.95 T4.80F / T4.90F / T4.100F / T4.110F T4.80LP / T4.90LP / T4.100LP / T4.110LP T4.80N / T4.90N / T4.100N / T4.110N T4.80V / T4.90V / T4.100V / T4.110V T5.95 / T5.105 / T5.115 TD5.85 / TD5.95 / TD5.105 / TD5.115 TK4.90 / TK4.100 / TK4.110 TK4.90M / TK4.100M / TK4.110M	Tipo Comp. 7H15 DIRECT Puleggia: Ø 112 mm Tipo Gole: PV Nr. Gole: 4 Volt: 12V	84290377

SAME

FIGURA	ARTICOLO	MARCA	APPLICAZIONI	CARATTERISTICHE	OEM
	**05285** **05347**	**ECO** **SANDEN**	-	Tipo Comp. SD7H15 Puleggia: Ø 132 mm Tipo Gole: A Nr. Gole: 2 Volt: 12V	04437339
	**05252** **05344**	**ECO** **SANDEN**	SERIE RUBIN 120 / 135 / 150 / 160 / 180 / 200	Tipo Comp. SD7H15 Puleggia: Ø 132 mm Tipo Gole: A Nr. Gole: 2 Volt: 12V	-
	**05291** **05349**	**ECO** **SANDEN**	SAME DORADO GOLDEN	Tipo Comp. SD7B10 Puleggia: Ø 115 mm Tipo Gole: A Nr. Gole: 2 Volt: 12V	000771974 3164540
	**05003** **05343**	**ECO** **SANDEN**	DORADO 55/56/60/65/66/70/75/76/85/86 EXPORT USA EXPLORER 75/85/95 LASER 100/110/125/130/140/150/160 ROLLER 55W/70W ROW CROP 100.6 SILVER 80/85/90/95/100.4/100.6/105/110 TITAN 160/190	Tipo Comp. Puleggia: Ø 132 mm Tipo Gole: A Nr. Gole: 2 Volt: 12V	0.009.7660.4

Gli articoli qui descritti, prodotti da e/o per conto di CERMAG, sono da intendersi adattabili, quindi non originali, ai marchi indicati secondo REG. CE 1400/2002
All items described here, produced by and/or on behalf of CERMAG, are to be understood as adaptable, therefore not original, to the brands indicated according to REG. EC 1400/2002

ATTENZIONE:
TUTTI I COMPRESSORI SONO FORNITI SENZA OLIO

Allestimenti - Aria condizionata
ORGANIZATIONS - CONDITIONING AIR

segue COMPRESSORI 12 - 24 VOLT PER GAS REFRIGERANTE R134
COMPRESSEURS 12-24 VOLT POUR GAZ REFRIGERANT R134 - 12-24 VOLT COMPRESSORS FOR R134 COOLANT GAS -
KOMPRESSOREN 12-24 VOLT FÜR KÄLTEMITTEL R134 - COMPRESORES 12-24 VOLTIOS PARA GAS REFRIGERANTE R134

STEYR

FIGURA	ARTICOLO	MARCA	APPLICAZIONI	CARATTERISTICHE	OEM
	**05282**	**SANDEN**	SERIE: CS CVT CVX	Tipo Comp. SD7H15 Puleggia: Ø 152 mm Tipo Gole: A Nr. Gole: 2 Volt: 12V	-
	**05001** **05341**	**ECO** **SANDEN**	KOMPACT CVT	Tipo Comp. Puleggia: Ø 132 mm Tipo Gole: A Nr. Gole: 2 Volt: 12V	-
	**05287**	**SANDEN**	SERIE M/9100	Tipo Comp. Puleggia: Ø 125 mm Tipo Gole: A Nr. Gole: 2 Volt: 12V	-
	**05303**	**SANDEN**	SERIE PROFI 4000 SERIE PROFI 6000	Tipo Comp. SD7H15 Puleggia: Ø 112 mm Tipo Gole: Poly-V Nr. Gole: 4 Volt: 12V	87709785 87802912
	**05373**	**SANDEN**	CVT 6165 - 6230	Tipo Comp. SD7H15 Puleggia: Ø 119 mm Tipo Gole: PV Nr. Gole: 10 Volt: 12V	87300121 87709773

VALTRA

FIGURA	ARTICOLO	MARCA	APPLICAZIONI	CARATTERISTICHE	OEM
	**05254** **05345**	**ECO** **SANDEN**	SERIE S	Tipo comp.: SD7H15 Connessione: O.ring 7/8" - 3/4" Puleggia: Poly-V8 Ø Frizione: 125 mm Volt: 12V	-
	**05287**	**SANDEN**	SERIE 700-800-900	Tipo Comp. Puleggia: Ø 125 mm Tipo Gole: A Nr. Gole: 2 Volt: 12V	-

Gli articoli qui descritti, prodotti da e/o per conto di CERMAG, sono da intendersi adattabili, quindi non originali, ai marchi indicati secondo REG. CE 1400/2002
All items described here, produced by and/or on behalf of CERMAG, are to be understood as adaptable, therefore not original, to the brands indicated according to REG. EC 1400/2002

segue COMPRESSORI 12 - 24 VOLT PER GAS REFRIGERANTE R134

COMPRESSEURS 12-24 VOLT POUR GAZ REFRIGERANT R134 - 12-24 VOLT COMPRESSORS FOR R134 COOLANT GAS - KOMPRESSOREN 12-24 VOLT FÜR KÄLTEMITTEL R134 - COMPRESORES 12-24 VOLTIOS PARA GAS REFRIGERANTE R134

ZETOR

FIGURA	ARTICOLO	MARCA	APPLICAZIONI	CARATTERISTICHE	OEM
	**05299**	Tipo **DELPHI**	PROXIMA FORTERRA	Tipo Comp. SP 10 Puleggia: Ø 121 mm Tipo Gole: A Nr. Gole: 2 Volt: 12V	16.372.954

UNIVERSALI (STANDARD)

FIGURA	ARTICOLO	MARCA	APPLICAZIONI	CARATTERISTICHE	NOTE
	**05001** **05341**	**ECO** **SANDEN**	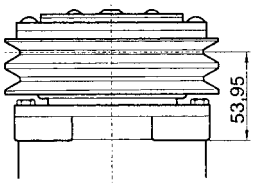	Tipo Comp. 5H14 Puleggia: Ø 132 mm Cilindrata: 138cc Carica olio: 175cc Tipo Gole: A Nr. Gole: 2 Volt: 12V Raccordi: OR ROTOLOCK 1”14 UNS	ATTACCO ORIZZONTALE
	**05002** **05342**	**ECO** **SANDEN**	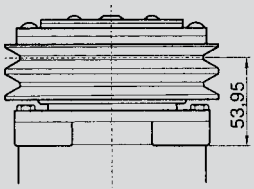	Tipo Comp. 5H14 Puleggia: Ø 132 mm Cilindrata: 138cc Carica olio: 175cc Tipo Gole: A Nr. Gole: 2 Volt: 12V Raccordi: OR ROTOLOCK 1”14 UNS	ATTACCO VERTICALE
	**05003** **05343**	**ECO** **SANDEN**	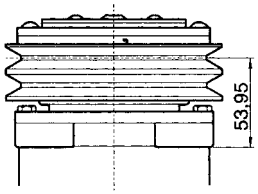	Tipo Comp. 5H15 Puleggia: Ø 132 mm Cilindrata: 155cc Carica olio: 207cc Tipo Gole: A Nr. Gole: 2 Volt: 12V Raccordi: OR ROTOLOCK 1”14 UNS	-
	**05004**	**SANDEN**	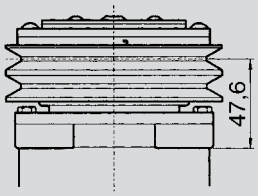	Tipo Comp. 5H09 Puleggia: Ø 125 mm Cilindrata: 87cc Carica olio: 100cc Tipo Gole: A Nr. Gole: 2 Volt: 12V Raccordi: OR ROTOLOCK 1”14 UNS	ATTACCO VERTICALE

Gli articoli qui descritti, prodotti da e/o per conto di CERMAG, sono da intendersi adattabili, quindi non originali, ai marchi indicati secondo REG. CE 1400/2002
All items described here, produced by and/or on behalf of CERMAG, are to be understood as adaptable, therefore not original, to the brands indicated according to REG. EC 1400/2002

CONDENSATORI CLIMA
CONDENSEURS CLIMATISATION - CLIMATE CONTROL CONDENSERS
KLIMA-KONDENSATOREN - CONDENSADORES CLIMA

CASE

FIGURA	ARTICOLO	APPLICAZIONI	OEM
	**05378**	SERIE QUANTUM F: 75F, 85F, 95F, 105F SERIE QUANTUM N: 75N, 85N, 95N, 105N SERIE QUANTUM V: 65V, 75V, 85V, 95V, 105V	87543352
	**05381**	SERIE MAXXUM: 100, 110, 115	84156148
	**05383**	SERIE JX: JX60, JX70, JX80, JX90, JX95 SERIE QUANTUM C: 65C, 75C, 85C, 95C SERIE FARMALL: 65A, 75A, 85A, 95A, 105A, 115A SERIE JX: JX60, JX70, JX80, JX90, JX95	87541744 84342887
	**05405**	SERIE MXM: 120, 130, 140, 155, 175, 190	82023592 82033407
	**05409**	SERIE JXU:100U, 70U, 80U, 90U	5166770 81417397
	new **05432**	SERIE C: 70, 80, 90 SERIE CX: CX50, CX60, CX 70 CX80, CX90, CX100 SERIE MAXXUM: MX80C, MX90C, MX100C	222893A4 222893A5 222893A6

CLAAS

FIGURA	ARTICOLO	APPLICAZIONI	OEM
	new **05435**	SERIE AXOS	11193230

Gli articoli qui descritti, prodotti da e/o per conto di CERMAG, sono da intendersi adattabili, quindi non originali, ai marchi indicati secondo REG. CE 1400/2002
All items described here, produced by and/or on behalf of CERMAG, are to be understood as adaptable, therefore not original, to the brands indicated according to REG. EC 1400/2002

segue CONDENSATORI CLIMA
CONDENSEURS CLIMATISATION - CLIMATE CONTROL CONDENSERS
KLIMA-KONDENSATOREN - CONDENSADORES CLIMA

DEUTZ

FIGURA	ARTICOLO	APPLICAZIONI	OEM
	**05379**	SERIE AGROTRON L: 720 SERIE AGROTRON M: 600, 610, 615, 620, 625,640, 650 SERIE AGROTRON NEW: 120, 130, 150, 150.7, 165.7, 180.7 SERIE AGROTRON TTV: 610, 620, 630 SERIE AGROTRON X: 710, 720	0.016.1816.4
	**05385**	SERIE AGROTRON K: K90, K100, K110, K120 SERIE AGROTRON MK1: 4.70, 4.80, 4.85, 4.90, 6.00, 6.01. 6.05, 6.15, 6.20, 6.30, 6.45 SERIE AGROTRON MK2: 100, 105, 106, 110, 115, 120, 135, 150, 160, 175, 200, 80, 85, 90 SERIE AGROTRON MK3: 100, 105, 106, 110, 115, 120, 135, 150, 80, 85, 90 SERIE AGROTRON NEW: 100, 105, 110, 90	04423008 0.11.9092.3/20
	**05386**	SERIE AGROCOMPACT: F60, F70, F75, F80, F90, F100 SERIE AGROFARM : 85, 100 SERIE AGROFARM STAGE 3: 410, 420, 430 SERIE AGROPLUS : 60, 67, 70, 75, 77, 80, 85, 87, 95, 100 SERIE AGROPLUS STAGE 3: 310, 320, 410, 420 SERIE AGROPLUS F: 320F, 410F, 420F SERIE AGROPLUS S: 70, 75, 90, 100 SERIE AGROPLUS S STAGE 3: 320, 410, 420 SERIE AGROPLUS V: 320V, 410V, 420V	0.010.2551.0 0.900.0862.5 0.010.2549.2
	**05408**	SERIE AGROTRON: K, M, TTV	0.015.1048.4/10

FENDT

FIGURA	ARTICOLO	APPLICAZIONI	OEM
	**05387**	SERIE FARMER: 307A, 307CI, 307LS, 307LSE, 307LSA, 308, 308CI, 308LSA	H718551060100
	**05404**	SERIE FARMER: 300C, 300CI, TURBOMATIC SERIE FAVORIT: 500, 600	H385551060100

JOHN DEERE

FIGURA	ARTICOLO	APPLICAZIONI	OEM
	**05406**	SERIE: 6005, 6020, 6030, 7010, 7020, 7030	AL156282 AL157615
	**05417**	SERIE: 6M - 6R - 6RC	AL232756 AL211843 AL215800

Gli articoli qui descritti, prodotti da e/o per conto di CERMAG, sono da intendersi adattabili, quindi non originali, ai marchi indicati secondo REG. CE 1400/2002
All items described here, produced by and/or on behalf of CERMAG, are to be understood as adaptable, therefore not original, to the brands indicated according to REG. EC 1400/2002

segue CONDENSATORI CLIMA
CONDENSEURS CLIMATISATION - CLIMATE CONTROL CONDENSERS
KLIMA-KONDENSATOREN - CONDENSADORES CLIMA

segue JOHN DEERE

FIGURA	ARTICOLO	APPLICAZIONI	OEM
	new **05429**	6100, 6100SE, 6200, 6200SE, 6300, 6300SE, 6400, 6400SE, 6010SE, 6110, 6110SE, 6210, 6210SE, 6310, 6310SE, 6410, 6410SE	AL111999
	new **05430**	6506, 6600, 6800, 6900, 6510, 6510SE, 6610, 6610SE, 6810, 6910, 6910SE	AL78410
	new **05439**	SERIE 5GF/5GV: 5080GF, 5090 GF, 5100 GF, 5080GV, 5090GV, 5100 GV	ER261737

KUBOTA

FIGURA	ARTICOLO	APPLICAZIONI	OEM
	**05403**	M6040, M7040, M8540, M9540	3C58150040
	new **05419**	Serie M: M110, M126, M135	3Y20550040

LAMBORGHINI

FIGURA	ARTICOLO	APPLICAZIONI	OEM
	**05379**	SERIE R6: R6.130, R6.150, R6.150.7, R6.165.7 SERIE R6 STAGE 3: R6.130, R6.150, R6.160, R6.175, R6.185 SERIE R6 HI-PROFILE: R6.130, R6.150, R6.150.7, R6.180.7 SERIE R6. VRT: R6.150.7, R6.165.7, R6.210 SERIE R8: R8.230, R8.270	0.016.1816.4
	**05385**	R6.100	04423008 0.11.9092.3/20
	**05386**	SERIE RS: 70,75, 90, 100 SERIE AGILE: 660.S, 660.V, 770.S, 775.V, 880.S, 990.S SERIE R2.: R2.56, R2.66, R2.76, R2.86 SERIE R2 STAGE 3: R2.60, R2.80, R2.90, R2.100 SERIE R3. : R3.75, R3.85, R3.95 SERIE R3 EVO: R3.100 EVO, R3.85 EVO SERIE R4. STAGE 3: R4.100, R4.110 SERIE RF STAGE 3: 80, 90, 100 SERIE RS STAGE 3: 80, 90, 100 SERIE RV: 70, 75, 90, 100 SERIE RV STAGE 3: 80, 90, 100 SERIE SPRINT: 654-55, 664-65, 674-75, 684-85, 664-60, 674-70	0.010.2551.0 0.900.0862.5 0.010.2549.2

Gli articoli qui descritti, prodotti da e/o per conto di CERMAG, sono da intendersi adattabili, quindi non originali, ai marchi indicati secondo REG. CE 1400/2002
All items described here, produced by and/or on behalf of CERMAG, are to be understood as adaptable, therefore not original, to the brands indicated according to REG. EC 1400/2002

segue CONDENSATORI CLIMA
CONDENSEURS CLIMATISATION - CLIMATE CONTROL CONDENSERS
KLIMA-KONDENSATOREN - CONDENSADORES CLIMA

MASSEY FERGUSON

FIGURA	ARTICOLO	APPLICAZIONI	OEM
	**05410**	SERIE: 5400, 6400, 7400	4278496M1
	new **05433**	SERIE 4200: 4225, 4235, 4240, 4245, 4255 SERIE 4300: 4325, 4335, 4345, 4355 SERIE 5400: 5425, 5435, 5445, 5455 SOLO VERSIONE STEP NOSE SERIE 6200: 6235, 6245, 6255 SERIE 6400: 6445, 6455 SOLO VERSIONE STEP NOSE	3782468M1
	new **05434**	SERIE 5400: 5425, 5435, 5455 COFANO STANDARD SERIE 6200: 6235, 6245, 6255, 6260, 6265, 6270, 6280, 6290 SERIE 6400: 6445, 6455 COFANO STANDARD	3778577M1
	new **05436**	SERIE 5400: 5425, 5435, 5445, 5455, 5460, 5460SA, 5470, 5480 SERIE 6400: 6445, 6455, 6460, 6565 SERIE 7400: 7465, 7475, 7485, 7490, 7495	3785833M3
	new **05440**	SERIE 6600: 6612 DYNA 4, 6613 DYNA 6, 6615 DYNA 4/6, 6616 DYNE 6 SERIE 7600: 7614 DYNA 4, 7615 DYNA 4/6, 7618 DYNA 6, 7619 DYNA 6, 7620 DYNA 6, 7622 DYNA 6, 7624 DYNA 6, 7626 DYNA 6	4292045M5
	new **05439**	SERIE 3600: 3625 V/S/F/GE, 3635 V/S/F/GE, 3640 V/S/F/GE, 3645 V/S/F/GE, 3650 V/S/F/GE, 3655 V/S/F/GE, 3660 V/S/F/GE	VA261737

NEW HOLLAND

FIGURA	ARTICOLO	APPLICAZIONI	OEM
	**05378**	SERIE T4000F: T4030F, T4040F, T4050F, T4060F SERIE T4000N: T4030N, T4040N, T4050N, T4060N SERIE T4000V: T4020V, T4030V, T4040V, T4050V, T4060V SERIE T4.XXF: T4.75F, T4.85F, T4.95F, T4.105F SERIE T4.XXLP: T4.75LP, T4.85LP, T4.95LP, T4.105LP SERIE T4.XXN: T4.75N, T4.85N, T4. 95N, T4.105N SERIE T4.XXV: T4.65V, T4.75V, T4.85V, T4.95V SERIE TK: TK4040, TK4040M, TK4050, TK4050M	87543352
	**05380**	SERIE 35: 4635, 4835, 5635, 6635, 7635 SERIE WINNER: F100, F115, F130, F140 SERIE L: L60, L65, L75, L85, L95 SERIE TL: TL70, TL80, TL90, TL100	5166770 51569874

Gli articoli qui descritti, prodotti da e/o per conto di CERMAG, sono da intendersi adattabili, quindi non originali, ai marchi indicati secondo REG. CE 1400/2002
All items described here, produced by and/or on behalf of CERMAG, are to be understood as adaptable, therefore not original, to the brands indicated according to REG. EC 1400/2002

segue CONDENSATORI CLIMA
CONDENSEURS CLIMATISATION - CLIMATE CONTROL CONDENSERS
KLIMA-KONDENSATOREN - CONDENSADORES CLIMA

segue NEW HOLLAND

FIGURA	ARTICOLO	APPLICAZIONI	OEM
	**05381**	SERIE T6000: T6010, T6020, T6030 SERIE TSA: TS100A, TS115A, TS125A, TS130A, TS135A	84156148
	**05383**	SERIE TD5000: TD5010, TD5020, TD5030, TD5040, TD5050 SERIE T4000: T4020, T4030, T4040, T4050 SERIE T5.XXX: T5.100S, T5.110S, T5.90S SERIE TD5.: TD5.65, TD5.75, TD5.85, TD5.90, TD5.95, TD5.100, TD5.105, TD5.110, TD5.115 SERIE TD5000: TD5010, TD5020, TD5030, TD5040, TD5050 SERIE TDD: TD70D, TD80D, TD90D, TD95D NOTA: per verifica su modelli TDD fornire il numero di matricola al servizio assistenza tecnica.	87541744 84342887
	**05384**	SERIE T4000F: T4030F, T4040F, T4050F, T4060F SERIE T4000V: T4020V, T4030V, T4040V, T4050V, T4060V SERIE T4000N: T4030N, T4040N, T4050N, T4060N SERIE TK4000: TK4040, TK4050, TK4050M, TK4060 SERIE T4.XXF: T4.75F, T4.85F, T4.95F, T4.105F	87542953
	**05405**	SERIE TM: 120, 130, 140, 155, 175, 190	82023592 82033407
	**05409**	SERIE: TL, TLA, L, WINNER, 35	5166770 81417397
	new **05431**	SERIE TM: 115, 125, 135, 150, 165	84468608

Gli articoli qui descritti, prodotti da e/o per conto di CERMAG, sono da intendersi adattabili, quindi non originali, ai marchi indicati secondo REG. CE 1400/2002
All items described here, produced by and/or on behalf of CERMAG, are to be understood as adaptable, therefore not original, to the brands indicated according to REG. EC 1400/2002

segue CONDENSATORI CLIMA
CONDENSEURS CLIMATISATION - CLIMATE CONTROL CONDENSERS
KLIMA-KONDENSATOREN - CONDENSADORES CLIMA

SAME

FIGURA	ARTICOLO	APPLICAZIONI	OEM
	**05379**	SERIE DIAMOND: 230, 270 SERIE IRON: 130, 150, 150.7, 165.7, 180.7 SERIE IRON STAGE 3: 130, 140, 160. 175, 185 SERIE IRON HI-LINE: 130, 150, 150.7, 165.7, 180.7 SERIE HI-LINE STAGE 3: 210	0.016.1816.4
	**05385**	IRON 120	04423008 0.11.9092.3/20
	**05386**	SERIE DORADO: 55, 56, 60, 60, 65, 70, 75, 76, 85, 86 SERIE DORADO S: 70, 75, 90, 100 SERIE DORADO V: 70, 75, 90, 100 SERIE DORADO 3: 60, 80, 90, 100 SERIE EXPLORER: 75, 85, 95 SERIE EXPLORER 3: 85, 100 SERIE FRUTTETO 3: 80, 90, 100 SERIE FRUTTETO 3S: 80, 90, 100 SERIE FRUTTETO 3V: 80, 90, 100 SERIE GOLDEN: 60, 60V, 65, 75, 75V, 85 SERIE SILVER 3: 100, 110	0.010.2551.0 0.900.0862.5 0.010.2549.2

VALTRA

FIGURA	ARTICOLO	APPLICAZIONI	OEM
	**05407**	SERIE: T, TC/THC, XM	V34352410
	new **05428**	SERIE N	ACV0091730 V63297500
	new **05437**	SERIE A: A83, A93 SERIE T: T133 HI TECH, T153 DIRECT, T153 VERSU, T163 ED, T173 HI TECH, T183 DIRECT, T183 VERSU, T193 HI TECH, T203 DIRECT T 203 VERSU.	V63035110
	new **05438**	SERIE N: N122 DIRECT, N122 VERSU, N142 DIRECT N142 VERSU SERIE T: T132D/V, T152 D/V T162 D/V, T172 D/V, T182 D/V, T202 D/V	V37614000

Gli articoli qui descritti, prodotti da e/o per conto di CERMAG, sono da intendersi adattabili, quindi non originali, ai marchi indicati secondo REG. CE 1400/2002
All items described here, produced by and/or on behalf of CERMAG, are to be understood as adaptable, therefore not original, to the brands indicated according to REG. EC 1400/2002

EVAPORATORI CLIMA
XXXX - XXXX
XXXX - XXXX

FENDT

FIGURA	ARTICOLO	APPLICAZIONI	OEM
	new **05418**	SERIE 300 VARIO SERIE 500 VARIO SERIE 700 VARIO	F737812145310 F737812145060

JOHN DEERE

FIGURA	ARTICOLO	APPLICAZIONI	OEM
	new **05421**	SERIE 6000 SERIE 6020 SERIE 6030 SERIE 7030	AL163862 AL219022 AL210817 AL225309
	new **05422**	SERIE 6010 SERIE 7000 SERIE 7010	RE152404 RE241384 RE180243

KUBOTA

FIGURA	ARTICOLO	APPLICAZIONI	OEM
	new **05412**	M5040 M5060 M135GX	3C581-72100

SAME - LAMBORGHINI - DEUTZ

FIGURA	ARTICOLO	APPLICAZIONI	OEM
	new **05420**	**SAME:** EXPLORER - EXPLORER STAGE 3B - EXPLORER STAGE 4B - VIRTUS J **LAMBORGHINI:** NITRO R STAGE 3B - STRIKE STAGE 3B - STRIKE STAGE 4B **DEUTZ:** C6000 STAGE 3A - C6000 STAGE 4 - C7000 STAGE 3A - C7000 STAGE 4 - C7000 STAGE 5 - C9000 STAGE 4 - C9000 STAGE 5 - SERIE 5C - SERIE 5G STAGE 3B - SERIE 5G STAGE 4	0.900.7521.4 0.900.2235.9
	new **05441**	SERIE DELFINO SERIE DORADO SERIE EXPLORER SERIE FRUTTETO SERIE GOLDEN SERIE ROLLER SERIE SOLARIS	0.010.2127.1 0.900.1980.1

Gli articoli qui descritti, prodotti da e/o per conto di CERMAG, sono da intendersi adattabili, quindi non originali, ai marchi indicati secondo REG. CE 1400/2002
All items described here, produced by and/or on behalf of CERMAG, are to be understood as adaptable, therefore not original, to the brands indicated according to REG. EC 1400/2002

13

RICAMBI PER COMPRESSORI SANDEN

PIÈCES DÉTACHÉES POUR COMPRESSEURS SANDEN - SPARE PARTS FOR SANDEN COMPRESSORS - ERSATZTEILE FÜR KOMPRESSOREN SANDEN - REPUESTOS PARA COMPRESORES SANDEN

FRIZIONE ELETTROMAGNETICA 12V

EMBRAYAGE ELECTROMAGNETIQUE 12V
12 V ELECTROMAGNETIC CLUTCH
ELEKTROMAGNETISCHE KUPPLUNG 12V
EMBRAGUE ELECTROMAGNÉTICO 12V



NOTE:
Per compressori SANDEN 510 - 508

ARTICOLO **05005**

STAFFA STANDARD PER COMPRESSORE SANDEN A SALDARE

ETRIER STANDARD POUR COMPRESSEUR SANDEN A SOUDER
STANDARD BRACKET FOR SANDEN COMPRESSORS-TO BE WELDED
STANDARDBÜGEL FPR KOMPRESSOR SANDEN, SCHWEISSVERSION
SOPORTE ESTÁNDAR PARA COMPRESOR SANDEN A SOLDAR

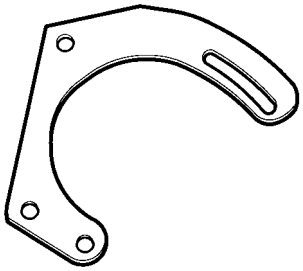

ARTICOLO **05008**

GUARNIZIONE PER TESTATA

JOINT POUR CULASSE
HEAD GASKET
DICHTUNG FÜR KOPFTEIL
JUNTA PARA CABEZAL

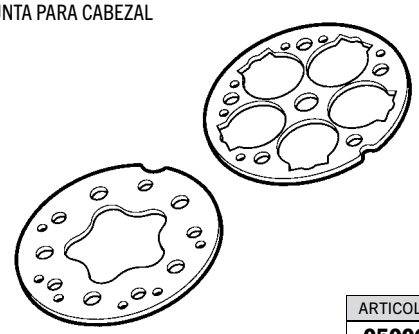

ARTICOLO **05006**

KIT PREMISTOPPA PER SD507/508/510/5H14

KIT PRESSE-ETOUPE POUR SD507/508/510/5H14
PACKING GLAND KIT FOR SD507/508/510/5H14
STOPFBUCHSENSATZ FÜR SD507/508/510/5H14
KIT PRENSAESTOPAS PARA SD507/508/510/5H14

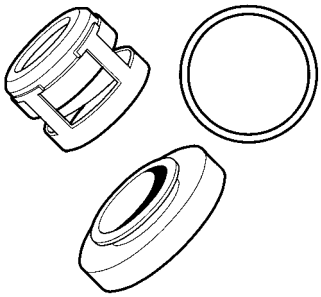

ARTICOLO **05007**

KIT PREMISTOPPA PER SD7H15 (nuovo)

KIT PRESSE-ETOUPE POUR SD7H15 (nouveau)
PACKING GLAND KIT FOR SD7H15 (new type)
STOPFBUCHSENSATZ FÜR SD7H15 (neu)
KIT PRENSAESTOPAS PARA SD7H15 (nuevo)



ARTICOLO **05302**

TERMOSTATI

THERMOSTATS
THERMOSTATS
THERMOSTATEN
TERMOSTATOS

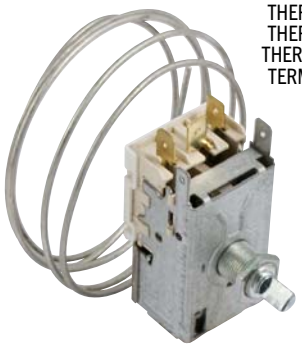

POMELLO COMANDO



ARTICOLO **05266**

ARTICOLO	LUNGHEZZA BULBO	LUNGHEZZA FILETTO	N° CONTATTI
05009	1200 mm	12 mm	3



POMELLO COMANDO



ARTICOLO **05266**

ARTICOLO	LUNGHEZZA BULBO	LUNGHEZZA FILETTO	N° CONTATTI
05010	1530 mm	23 mm	2

PRESSOSTATI

PRESSOSTATS
PRESSURE SWITCHES
DRUCKSCHALTER
PRESÓSTATOS



7/16” - 20 UNF	MASCHIO - OR	BINARY MASCHIO	ARTICOLO **05011**



7/16” - 20 UNF	FEMMINA - OR	BINARY FEMMINA R134	ARTICOLO **05012**



3/8” - 24 UNF	MASCHIO - OR	TRINARY MASCHIO R134	ARTICOLO **05013**

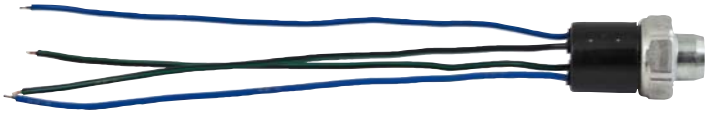

7/16” - 20 UNF	FEMMINA - OR	TRINARY FEMMINA R134	ARTICOLO **05014**



new

ARTICOLO	APPLICAZIONI	OEM
05402	SDF - HURLIMANN - LAMBORGHINI - JOHN DEERE - MASSEY FERGUSON	0.010.2262.0 ER380908

Gli articoli qui descritti, prodotti da e/o per conto di CERMAG, sono da intendersi adattabili, quindi non originali, ai marchi indicati secondo REG. CE 1400/2002
All items described here, produced by and/or on behalf of CERMAG, are to be understood as adaptable, therefore not original, to the brands indicated according to REG. EC 1400/2002

RESISTORI
RÉSISTANCES - RESISTORS - WIDERSTAND - RESISTORES



ARTICOLO	APPLICAZIONI	OEM
05336	AGCO - MASSEY FERGUSON - CNH	3907288M1 5192096



ARTICOLO	APPLICAZIONI	OEM
05337	AGCO - MASSEY FERGUSON - VALTRA	3904295M3 V37222400



ARTICOLO	APPLICAZIONI	OEM
05338	CASE - NEW HOLLAND	87358856



ARTICOLO	APPLICAZIONI	OEM
05339	CASE - NEW HOLLAND	87528688

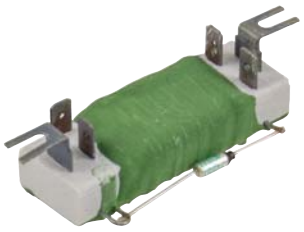

ARTICOLO	APPLICAZIONI	OEM
05340	SAME - DEUTZ	0.900.1281.7



ARTICOLO	APPLICAZIONI	OEM
05304	JOHN DEERE	AL77301 - AL224589 - AL152449 - AL111591

new

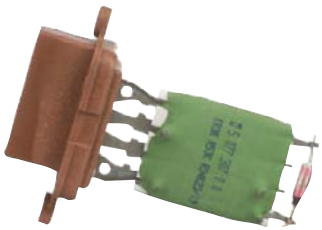

ARTICOLO	APPLICAZIONI	OEM
05444	CNH - SAME - LAMBORGHINI - DEUTZ	84582230 - 47442580 - 0.900.0782.4

Gli articoli qui descritti, prodotti da e/o per conto di CERMAG, sono da intendersi adattabili, quindi non originali, ai marchi indicati secondo REG. CE 1400/2002
All items described here, produced by and/or on behalf of CERMAG, are to be understood as adaptable, therefore not original, to the brands indicated according to REG. EC 1400/2002

VALVOLE ESPANSIONE
VANNE D'EXPANSION - EXPANSION VALVES - EXPANSIONSVENTILE - VÁLVULAS EXPANSIÓN



ARTICOLO	CAPACITÀ	LUNG. BULBO	FREON
05015	2 ton	150 mm	R134A



ARTICOLO	CAPACITÀ	LUNG. BULBO	LUNG. EQUALIZ.	FREON
05016	2 ton	330 mm	300 mm	R134A



ARTICOLO	APPLICAZIONI	FREON
05017	JOHN DEERE SERIE 6000-7000 OEM: EXV924	R134A



ARTICOLO	APPLICAZIONI	FREON
05257	MASSEY FERGUSON NEW HOLLAND OEM: 512150802 - 93162708 FIAT OEM: 9966613 LANDINI OEM: 3902334M91 SAME OEM: 001017143	R134A



ARTICOLO	APPLICAZIONI	FREON
05258	JOHN DEERE SERIE 8000-8010-8030 OEM: RE174764	R134A



ARTICOLO	APPLICAZIONI	FREON
05286	NEW HOLLAND OEM: 81874718 - 82000932	R134A



ARTICOLO	APPLICAZIONI	FREON
05292	SAME FRUTTETO - ANTARES - DORADO - EXPLORER - LASER - TITAN OEM: 0.009.9582.2	R134A



ARTICOLO	APPLICAZIONI
05355	AGCO - CLAAS - JCB - CASE IH - CATERPILLAR - DEUTZ FAHR - MASSEY FERGUSON - VALTRA - FIAT - RENAULT - STEYR - LANDINI OEM: 04322165 - 1065121 - 118321C1 - 1311684073 - 134684073 - 14100832 - 1817001 - 302474 - 3270420 - 3V0258 - 58294P - 7701027865 - 9705763 - D45092100 - F1NN19849AA



ARTICOLO	APPLICAZIONI	OEM
05364	DEUTZ: Agrostar - .DX CLAAS: Serie 100 MASSEY FERGUSON: Agrotron - Serie 3000 - 360 - 5400 - 6400 - 7400	DEUTZ: 04401658 CLAAS: 7701040493 MASSEY F.: 3311533M91

Gli articoli qui descritti, prodotti da e/o per conto di CERMAG, sono da intendersi adattabili, quindi non originali, ai marchi indicati secondo REG. CE 1400/2002
All items described here, produced by and/or on behalf of CERMAG, are to be understood as adaptable, therefore not original, to the brands indicated according to REG. EC 1400/2002

segue VALVOLE ESPANSIONE

VANNE D'EXPANSION - EXPANSION VALVES - EXPANSIONSVENTILE - VÁLVULAS EXPANSIÓN

new



ARTICOLO	APPLICAZIONI	OEM
05356	AGCO - CASE - CLAAS - JCB - CASE IH - CATERPILLAR - FENDT - JOHN DEERE - NEW HOLLAND - FIAT - MC CORMICK	317725A1 1990756C2 - 30/925433 - 30925433 - 3614660 - 3614460 - 386535A1 - 86505794 - 87033212 - 98370C3 - AG714552 - AH122867 - AH137702 - AH203871

new



ARTICOLO	APPLICAZIONI	OEM
05363	JOHN DEERE: Pala caricatrice Serie 44/54 Tractor 5000 - 5100 - 6010 - 6020 - 8000 - 8010 - 9020 Terna Serie 300 - 400 - 700	RE57575

new



ARTICOLO	APPLICAZIONI	OEM
05361	CASE: Maxxum - Puma - MXU CLAAS: Jaguar - Dominator - Lexione - Medion - Mega - Tucano (MB) JOHN DEERE: Mietirebbia - Harvester LANDINI: Rex NEW HOLLAND: Serie TS/ TT/CR	CLAAS: 6000106424 6005016329 6005029040 CNH: 82023542 J.D.: AZ45987 LANDINI: 3680162M91

new



ARTICOLO	APPLICAZIONI	OEM
05362	FENDT: Modelli vari LAMBORGHINI: Victory LANDINI: Vision 85 RENAULT: TS - TT - CR SDF: Agrotron MK I/II - Diamond	DEUTZ: 04419569 LANDINI: 3541582M1

13

FILTRI DEIDRATATORI STANDARD
FILTRES DESHYDRATEURS STANDARD - STANDARD DEHYDRATOR FILTERS - STANDARDTROCKENFILTER - FILTROS DESHIDRATADORES ESTÁNDAR



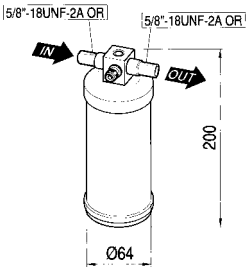

ARTICOLO	APPLICAZIONi	OEM
05019	-	-



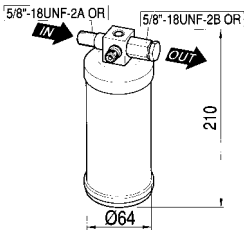

ARTICOLO	APPLICAZIONi	OEM
05020	**Case:** serie JX - JXU **Deutz:** serie Agrosun **Landini:** Legend - New Legend - Power **Massey Ferguson:** serie 300-1000-2200-24C **Merlo:** serie 25 - 40 **New Holland:** vari modelli	001060244 040660 3310643M92 3541151M91 3931353M1 85812680



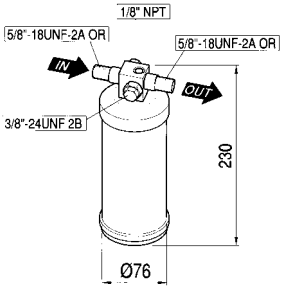

ARTICOLO	APPLICAZIONi	OEM
05021	**Massey Ferguson:** 3050, 3060, 3065, 3075, 3085, 3095, 3120, 3125, 3635, 3645, 3655, 3670, 3690, 4225, 4235, 4240, 4245, 4255, 4260, 4270, 4325, 4335, 4345, 4355, 4360, 4370, 5425, 5435, 5445, 5460, 5465, 6120, 6130, 6140, 6150, 6160, 6170, 6180, 6190, 6445, 6455, 6260, 6265, 6270, 6280, 6290, 7465, 7475, 7480, 7485, 7490, 7495, 8120, 8130, 8140, 8150, 8160, 8170, 8180, 8210, 8220, 8230, 8240, 8250, 8260, 8270, 8280	4275820M1 3712495M1 3039149M91



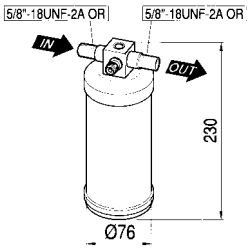

ARTICOLO	APPLICAZIONi	OEM
05022	**Agco:** serie MT **Massey Ferguson:** Tractor 2600-3000-4200-5400-6100	3039149M1 3712495M1 4275820M1 4296238M1 79092063



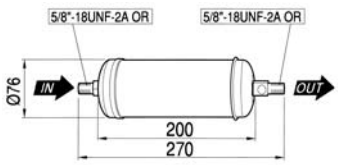

ARTICOLO	APPLICAZIONi	OEM
05023	**Iveco**	42554503



ARTICOLO	APPLICAZIONE	OEM
05024	**Case:** Magnum - STX - 521D - 621D - 721D **John Deere:** serie 4000 - 8000	04322165 1335209C1 295006A0 295006A1 87105840 AR59870 RE49189

Gli articoli qui descritti, prodotti da e/o per conto di CERMAG, sono da intendersi adattabili, quindi non originali, ai marchi indicati secondo REG. CE 1400/2002
All items described here, produced by and/or on behalf of CERMAG, are to be understood as adaptable, therefore not original, to the brands indicated according to REG. EC 1400/2002

segue FILTRI DEIDRATATORI STANDARD

FILTRES DESHYDRATEURS STANDARD - STANDARD DEHYDRATOR FILTERS - STANDARDTROCKENFILTER - FILTROS DESHIDRATADORES ESTÁNDAR



ARTICOLO	APPLICAZIONE	OEM
05025	**John Deere:** Tractor	AH114865 AH211387 AT137486 AT63170 AZ45582



ARTICOLO	APPLICAZIONE	OEM
05259	**John Deere:** Combine 1000 - 1100	AH114865 AH137486 AH211387 AT125596 AT151981 AT162848 AT63170

new



ARTICOLO	APPLICAZIONE	OEM
05423	**John Deere:** Serie 5200 - Serie 5R - Serie 6005 - Serie 6020 - Serie 7005 - Serie 7020	-

new



ARTICOLO	APPLICAZIONE	OEM
05424	**John Deere:** Serie 6020 - Serie 6030 - Serie 7030	AL220791 AL163559

new



ARTICOLO	APPLICAZIONE	OEM
05425	**John Deere:** Serie 5000GF - Serie 5000GN - Serie 5000GV **Claas/Renault:** ATOS 240-220 (A78) - ATOS 350-330 (A79) - NEXOS F 200 (A27) **Massey Ferguson:** Serie 3600	ER380910 VA380910 C011564360 380910 0.019.1693.2 0.900.0303.6



ARTICOLO	APPLICAZIONE	OEM
05375	**John Deere:** 5005 - 5015 **Massey Ferguson:** 3600 **Landini:** PowerFarm - Serie 5H	ER200777 VA200777 6527556M91

Gli articoli qui descritti, prodotti da e/o per conto di CERMAG, sono da intendersi adattabili, quindi non originali, ai marchi indicati secondo REG. CE 1400/2002
All items described here, produced by and/or on behalf of CERMAG, are to be understood as adaptable, therefore not original, to the brands indicated according to REG. EC 1400/2002

segue FILTRI DEIDRATATORI STANDARD

FILTRES DESHYDRATEURS STANDARD - STANDARD DEHYDRATOR FILTERS - STANDARDTROCKENFILTER - FILTROS DESHIDRATADORES ESTÁNDAR



ARTICOLO	APPLICAZIONE	OEM
05261	**Case**: serie WX **Deutz**: Agroplus I / II **Goldoni**: Serie Quasar - 3000 - Aster - Energy - Star **Lamborghini**: serie R7 - Sorint - F Plus **Landini**: serie Mythos **New Holland**: serie 550 **Agri**: serie Fructus-Dionis **Same**: serie Silver	00089604410 0089604410 046786633 6005016252 85804063 89604410 02040306 0.007.6265.4/20 0.008.96044110



ARTICOLO	APPLICAZIONE	OEM
05264	**Deutz**: Agroplus I / II **Lamborghini**: serie Sprint - Agile **Landini**: serie Mythos **Massey Ferguson**: Tractor 3315 - 3330 - 3340 **Merlo**: Cabine K **New Holland**: TN 55 - 65 - 75	001022610 051489 9971632 0.010.2261.0



ARTICOLO	APPLICAZIONE	OEM
05263	**New Holland**	-



ARTICOLO	APPLICAZIONE	OEM
05357	**New Holland**: T4030 - T4040 - T4050	87661357



ARTICOLO	APPLICAZIONE	OEM
05265	**New Holland**: vari modelli	82012480 82015699 PH08840200



ARTICOLO	APPLICAZIONE	OEM
05358	**Lamborghini Deutz**: Agrotron - serie R3/R4/R6/ Victory - serie Iron	04432835

Gli articoli qui descritti, prodotti da e/o per conto di CERMAG, sono da intendersi adattabili, quindi non originali, ai marchi indicati secondo REG. CE 1400/2002
All items described here, produced by and/or on behalf of CERMAG, are to be understood as adaptable, therefore not original, to the brands indicated according to REG. EC 1400/2002

segue FILTRI DEIDRATATORI STANDARD

FILTRES DESHYDRATEURS STANDARD - STANDARD DEHYDRATOR FILTERS - STANDARDTROCKENFILTER - FILTROS DESHIDRATADORES ESTÁNDAR



ARTICOLO	APPLICAZIONE	OEM
05359	**Lamborghini Deutz**: Agrotron - Iron - Diamond - serie Spark	0014299540 001429954030 001542220 001542224 00154222420



ARTICOLO	APPLICAZIONE	OEM
05360	**Massey Ferguson**: Serie 4700 - 5400 - 5700 - 6400 - 6600 - 6700 - 7400 - 7600 - 8600	4285797M1 4285797M2 4285797M3



ARTICOLO	APPLICAZIONE	OEM
05416	**CASE**: Serie CS Pro - CVX - Farmall - Farmall - JX - JXC - JXU **FIAT**: Serie 1000 - 90 - 94 - L - Someca - Winner **FORD**: Serie 30 - 35 - 8000 **New Holland**: Serie T4 - T5000 - T7500 - TD5 - TD5000 - TDD - TL - TLA - TNDA - TNSA **Steyr**: Serie9000 - 9100 - CVT6000 - Kompact	5116444 5150730 5155867 5166852 5165615

new



ARTICOLO	APPLICAZIONE	OEM
05426	**Claas/Renault**: Serie 100 - Ares 500 - Ares 600 - Ares 700 - Ares 800 - Arion 430-410 (A21) - Arion 430-410 (B21) - Arion 540-510 (A18) - Arion 640-610 (A19) - Arion 600 - Atles - Axion 850-820 Hexashift LRC (B02) - Axion 850-810 (A09) - Axos 340-310 (A22) - Celtis 456-426 RA/RC/RX (A07) - Ceres - Cergos - Ergos - Temis	7700035518 7700067302 7700067304

Gli articoli qui descritti, prodotti da e/o per conto di CERMAG, sono da intendersi adattabili, quindi non originali, ai marchi indicati secondo REG. CE 1400/2002
All items described here, produced by and/or on behalf of CERMAG, are to be understood as adaptable, therefore not original, to the brands indicated according to REG. EC 1400/2002

VENTOLE ASSIALI ASPIRANTI

VENTILATEURS AXIAUX D'ASPIRATION - SUCTION AXIAL FANS - AXIALE SAUGLÜFTERRÄDER - VENTILADORES AXIALES EXTRACTORES

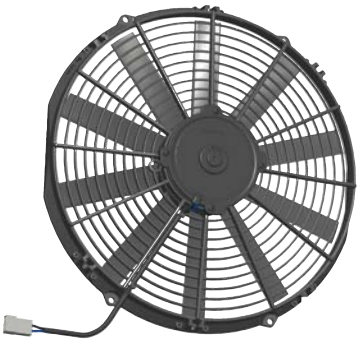

APPLICAZIONI
SAME: Frutteto II - Dorado
LAMBORGHINI: F PLUS - RF
DEUTZ: Agroplus F
HÜRLIMAN: XF

ARTICOLO	VOLT	Ø ESTERNO mm	DIREZIONE ARIA	OEM
05366	12	382	Aspirante	0.009.8263.4



APPLICAZIONI
DEUTZ: Agroplus F/S/V - Serie 5DF/DS/DV - Farmotion
LAMBORGHINI: RF - RS - RV - Spire F/S/V
SAME: Frutteto
HÜRLIMANN: XF / Farmotion - XS / Farmotion - XV / Farmotion

ARTICOLO	VOLT	Ø ESTERNO mm	ROTAZIONE	OEM
05369	12	310	Oraria	0.900.1580.5



APPLICAZIONI
CNH: TNF - TNFA - TNN - TNNA - TNV - TNVA

ARTICOLO	VOLT	Ø ESTERNO mm	ROTAZIONE	OEM
05371	12	415	Oraria	5194793 87303179



APPLICAZIONI
HÜRLIMANN: Prince - XA - XB - XB MAX - XF
LAMBORGHINI: Ego - Lampo - R1 - R2 - R3/EVO - RF - Sprint
SAME: Dorado - Explorer - Solaris

ARTICOLO	VOLT	Ø ESTERNO mm	ROTAZIONE	OEM
05370	12	413	Oraria	0.010.0618.4



APPLICAZIONI:
GOLDONI
CABINE **LOCHMANN**
Modello GL

ARTICOLO	VOLT	Ø ESTERNO mm	ROTAZIONE	OEM
05374	12	305	Aspirante	00039523 413140 42569107 781201

Gli articoli qui descritti, prodotti da e/o per conto di CERMAG, sono da intendersi adattabili, quindi non originali, ai marchi indicati secondo REG. CE 1400/2002
All items described here, produced by and/or on behalf of CERMAG, are to be understood as adaptable, therefore not original, to the brands indicated according to REG. EC 1400/2002

VENTOLE ASSIALI SOFFIANTI

VENTILATEURS AXIAUX SOUFFLANTES - BLOWERS AXIAL FANS - AXIALGEBLÄSE - VENTILADORES AXIALES SOPLADORES



APPLICAZIONI

DEUTZ: Agro Compact - Agrofarm - Agroplus - Serie 5D

HÜRLIMANN: XA - XB - XF - XN - XS - XT - XV

LAMBORGHINI: Agile - R2 - R3 - R4 - RF - RS - RV - Spire - Sprint

MASSEY FERGUSON: Serie 3200 - 3300 - 3400

SAME: Dorado - Explorer - Frutteto - Golden - Silver

ARTICOLO	VOLT	Ø ESTERNO mm	ROTAZIONE	OEM
05368	12	284,5	Oraria	0.010.2545.2

13

VENTOLE CENTRIFUGHE
VENTILATEURS AXIAUX D'ASPIRATION - SUCTION AXIAL FANS - AXIALE SAUGLÜFTERRÄDER - VENTILADORES AXIALES EXTRACTORES



APPLICAZIONI
CLAAS: Arion - Arion C - Axion - Axion Climatic - Axion Hexashift - Axos - Ares - Celtis

ARTICOLO	VOLT	LUNGHEZZA mm	N° VELOCITÀ	PORTATA ARIA m³/h	OEM
05427	12	330	3	-	**CLAAS:** 6005029020 - 011350620 - 0021732620



APPLICAZIONI
CASE: Serie JXU - Serei MXM
FIAT: Serie L
FORD: Serie 35
NEW HOLLAND: Serie T5000 - Serei TL - Serie TLA - Serie TM (brazil) - Serie TS (brazil) - Serei TS6000

ARTICOLO	VOLT	LUNGHEZZA mm	N° VELOCITÀ	PORTATA ARIA m³/h	OEM
05372	12	304	3	610	566240700 82002761



APPLICAZIONI
JOHN DEERE: 3200 - 3400 - 5200 - 5210 - 5220 - 5320 - 5320n - 5420 - 5420n - 5510n - 5520 - 5520n - 5525 - 5525n - 5620 - 5720 - 5725 - 5820 - 6010se - 6100 - 6100se - 6110se - 6130 - 6200se - 6210se - 6220se - 6300se - 6310s - 6310se - 6320l - 6400se - 6420l - 6420s - 6420se - 6500 - 6506 - 6510 - 6510se - 6530 - 6530pr - 6600 - 6610 - 6610se - 6630 - 6630pr - 6715 (6068h) - 6715 (6068t) - 6800 - 6810 - 6820 - 6830 - 6830pr - 6900 - 6910 - 6910s - 6920 - 6920s - 6930 - 6930pr - 7130 - 7130pr (powertech e) - 7130pr (powertech plus) - 7200 - 7210 - 7220 (6068h) - 7220 (6068t) - 7230 - 7230pr (powertech e) - 7230pr (powertech plus) - 7320 (6068h) - 7320 (6068t) - 7330 - 7330pr (6068h) - 7330pr (6068t) - 7400 - 7410 - 7500 (powertech) - 7500 (std) - 7505 - 7510 - 7515 - 7530pr - 7600 - 7610 (-089999) - 7700 - 7800 - 8230 - 8330 - 8330t - 8530

ARTICOLO	VOLT	LUNGHEZZA mm	N° VELOCITÀ	PORTATA ARIA m³/h	OEM
05376	12	-	-	-	**JOHN DEERE:** AL110881 - AL39043 - AL80700 - AL173961 - AL214942 - AL215704



APPLICAZIONI
CASE: Serie JX 55 -> 95 MXM 120 -> 190
DEUTZ: Agrotron
LAMBORGHINI: Victory 230/260
NEW HOLLAND: TD5000 - TD D - TM - TS - TS6000
SAME: Diamond 230/260

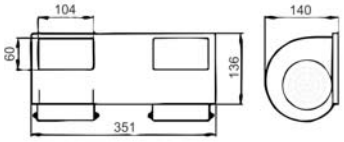

ARTICOLO	VOLT	LUNGHEZZA mm	N° VELOCITÀ	PORTATA ARIA m³/h	OEM
05367	12	350	-	-	**N.H.:** 82034852 - 81870361 - 82034854 **SAME:** 04418848



APPLICAZIONI
GOLDONI: Quasar - Star - Quadrifoglio

ARTICOLO	VOLT	LUNGHEZZA mm	N° VELOCITÀ	OEM
05377	12	133	3	02050827



APPLICAZIONI
LANDINI: Blizzard - Mistral - Serie 60

ARTICOLO	VOLT	LUNGHEZZA mm	N° VELOCITÀ	OEM
05413	12	140,2	1	3540217M91

new



APPLICAZIONI
NEW HOLLAND: Serie T4.xxx - T5.xxx
CASE: Serie Farmal - Luxxum

ARTICOLO	VOLT	LUNGHEZZA mm	N° VELOCITÀ	OEM
05443	12	-	-	84582246 84221391 84582225

Gli articoli qui descritti, prodotti da e/o per conto di CERMAG, sono da intendersi adattabili, quindi non originali, ai marchi indicati secondo REG. CE 1400/2002
All items described here, produced by and/or on behalf of CERMAG, are to be understood as adaptable, therefore not original, to the brands indicated according to REG. EC 1400/2002

TUBO GLACIER PER RACCORDI MINICRIMP
TUYAU GLACIER POUR RACCORDS MINICRIMP
GLACIER HOSE FOR FITTINGS MINICRIMP
GLACIER ROHR FÜR FITTINGE MINICRIMP
TUBO GLACIER PARA RACOR MINICRIMP

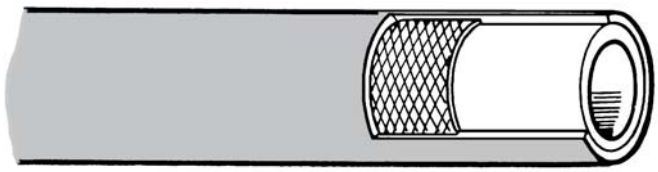

Idoneo per i seguenti gas refrigeranti:
R134a - R404a - R407c - R452a - R1234yf

ARTICOLO	TUBO	RIF. TUBO	Ø Est. mm	Ø Int. mm
05126	5/16”	G6	19	9
05127	13/32”	G8	23	11
05128	1/2”	G10	25	13
05129	5/8”	G12	28	16,5

RACCORDI MINICRIMP CON CAMPANA
RACCORDS AVEC JUPE - UNREUSABLE FITTINGS - EINWEGSFITTINGE - RACOR MINICRIMP

RACCORDO FEMMINA DIRITTO CON O.R.
RACCORD FEMELLE DROIT AVEC JOINT TORIQUE
STRAIGHT FEMALE FITTING WITH O-RING
GERADE AUFSCHRAUBUNG MIT O-RING
RACOR HEMBRA RECTO CON O.R.



ARTICOLO	FILETTATURA	TUBO	RIF. TUBO
05130	5/8” 18 UNF 2B	5/16”	G6
05131	3/4” 16 UNF 2B	13/32”	G8
05132	7/8” 14 UNF 2B	1/2”	G10
05133	1” 1/16 14 UNS 2B	5/8”	G12

RACCORDO FEMMINA A 45° CON O.R.
RACCORD FEMELLE A 45° AVEC JOINT TORIQUE
45° FEMALE FITTING WITH O-RING
45° AUFSCHRAUBUNG MIT O-RING
RACOR HEMBRA A 45º CON O.R.



ARTICOLO	FILETTATURA	TUBO	RIF. TUBO
05134	5/8” 18 UNF 2B	5/16”	G6
05135	3/4” 16 UNF 2B	13/32”	G8
05136	7/8” 14 UNF 2B	1/2”	G10
05137	1” 1/16 14 UNS 2B	5/8”	G12

RACCORDO FEMMINA A 90° CON O.R.
RACCORD FEMELLE A 90° AVEC JOINT TORIQUE
90° FEMALE FITTING WITH O-RING
90° AUFSCHRAUBUNG MIT O-RING
RACOR HEMBRA A 90º CON O.R.



ARTICOLO	FILETTATURA	TUBO	RIF. TUBO
05138	5/8” 18 UNF 2B	5/16”	G6 alta press.
05139	3/4” 16 UNF 2B	13/32”	G8 alta press.
05140	7/8” 14 UNF 2B	1/2”	G10 bassa press.
05141	1” 1/16 14 UNS 2B	5/8”	G12 bassa press.

RACCORDO FEMMINA DIRITTO CON: O.R. E VALVOLA ALTA E BASSA PRESSIONE PER R134
RACCORD FEMELLE DROIT AVEC: JOINT TORIQUE ET VALVE HAUTE ET BASSE PRESSION POUR R134
STRAIGHT FEMALE FITTING WITH: O-RING AND HIGH AND LOW PRESSURE VALVE FOR R134
GERADE AUFSCHRAUBUNG MIT: O-RING UND VENTIL HOHER UND NIEDRIGER DRUCK FÜR R134
RACOR HEMBRA RECTO CON: O.R. Y VÁLVULA ALTA Y BAJA PRESIÓN PARA R134



ARTICOLO	FILETTATURA	TUBO	RIF. TUBO
05142	5/8” 18 UNF 2B	5/16”	G6 alta press.
05143	3/4” 16 UNF 2B	13/32”	G8 alta press.
05144	7/8” 14 UNF 2B	1/2”	G10 bassa press.

RACCORDO FEMMINA A 45° CON: O.R. E VALVOLA ALTA E BASSA PRESSIONE PER R134
RACCORD FEMELLE A 45° AVEC: JOINT TORIQUE ET VALVE HAUTE ET BASSE PRESSION POUR R134
45° FEMALE FITTING WITH: O-RING AND HIGH AND LOW PRESSURE VALVE FOR R134
45° AUFSCHRAUBUNG MIT: O-RING UND VENTIL HOHER UND NIEDRIGER DRUCK FÜR R134
RACOR HEMBRA A 45º CON: O.R. Y VÁLVULA ALTA Y BAJA PRESIÓN PARA R134



ARTICOLO	FILETTATURA	TUBO	RIF. TUBO
05145	5/8” 18 UNF 2B	5/16”	G6 alta press.
05146	3/4” 16 UNF 2B	13/32”	G8 alta press.
05147	7/8” 14 UNF 2B	1/2”	G10 bassa press.

RACCORDO FEMMINA A 90° CON: O.R. E VALVOLA ALTA E BASSA PRESSIONE PER R134
RACCORD FEMELLE A 90° AVEC: JOINT TORIQUE ET VALVE HAUTE ET BASSE PRESSION POUR R134
90° FEMALE FITTING WITH: O-RING AND HIGH AND LOW PRESSURE VALVE FOR R134
90° AUFSCHRAUBUNG MIT: O-RING UND VENTIL HOHER UND NIEDRIGER DRUCK FÜR R134
RACOR HEMBRA A 90º CON: O.R. Y VÁLVULA ALTA Y BAJA PRESIÓN PARA R134



ARTICOLO	FILETTATURA	TUBO	RIF. TUBO
05148	5/8” 18 UNF 2B	5/16”	G6 alta press.
05149	3/4” 16 UNF 2B	13/32”	G8 alta press.
05150	7/8” 14 UNF 2B	1/2”	G10 bassa press.

Gli articoli qui descritti, prodotti da e/o per conto di CERMAG, sono da intendersi adattabili, quindi non originali, ai marchi indicati secondo REG. CE 1400/2002
All items described here, produced by and/or on behalf of CERMAG, are to be understood as adaptable, therefore not original, to the brands indicated according to REG. EC 1400/2002

13

RACCORDO FEMMINA A 90° CON O.R.
RACCORD FEMELLE A 90° AVEC JOINT TORIQUE
90° FEMALE FITTING WITH O-RING
90° AUFSCHRAUBUNG MIT O-RING
RACOR HEMBRA A 90º CON O.R.



ARTICOLO	FILETTATURA	TUBO	RIF. TUBO
05151	5/8" 18 UNF 2B	5/16"	G6
05152	3/4" 16 UNF 2B	13/32"	G8
05153	7/8" 14 UNF 2B	1/2"	G10

RACCORDO MASCHIO DIRITTO CON O.R.
RACCORD MALE DROIT AVEC JOINT TORIQUE
STRAIGHT MALE FITTING WITH O-RING
GERADE EINSCHRAUBUNG MIT O-RING
RACOR MACHO RECTO CON O.R.



ARTICOLO	FILETTATURA	TUBO	RIF. TUBO
05158	5/8" 18 UNF 2A	5/16"	G6
05159	3/4" 16 UNF 2A	13/32"	G8
05160	7/8" 14 UNF 2A	1/2"	G10
05161	1" 1/16 14 UNS 2A	5/8"	G12

RACCORDO MASCHIO A 90° CON O.R.
RACCORD MÂLE A 90° AVEC JOINT TORIQUE
90° MALE FITTING WITH O-RING
90° EINSCHRAUBUNG MIT O-RING
RACOR MACHO A 90º CON O.R.



ARTICOLO	FILETTATURA	TUBO	RIF. TUBO
05166	5/8" 18 UNF 2A	5/16"	G6
05167	3/4" 16 UNF 2A	13/32"	G8
05168	7/8" 14 UNF 2A	1/2"	G10

RACCORDO FEMMINA DIRITTO A 90° CON O.R. ED ANELLO GIREVOLE ROTOLOCK
RACCORD FEMELLE DROIT A 90° AVEC JOINT TORIQUE ET BAGUE TOURNANTE ROTOLOCK
90° STRAIGHT FEMALE FITTING WITH O-RING AND ROTOLOCK SWIVEL RING
GERADE 90° AUFSCHRAUBUNG MIT O-RING UND DREHRING ROTOLOCK
RACOR HEMBRA RECTO A 90º CON O.R. Y ANILLO GIRATORIO ROTOLOCK



ARTICOLO	FILETTATURA	TUBO	RIF. TUBO
05171	1"-14 UNS 2B	13/32"	G8
05172	1"-14 UNS 2B	1/2"	G10
05173	1"-14 UNS 2B	5/8"	G12

RACCORDO FEMMINA A 90° CON: O.R. E VALVOLA ALTA E BASSA PRESSIONE PER R134
RACCORD FEMELLE A 90° AVEC: JOINT TORIQUE ET VALVE HAUTE ET BASSE PRESSION POUR R134
90° FEMALE FITTING WITH: O-RING AND HIGH AND LOW PRESSURE VALVE FOR R134
90° AUFSCHRAUBUNG MIT: O-RING UND VENTIL HOHER UND NIEDRIGER DRUCK FÜR R134
RACOR HEMBRA A 90º CON: O.R. Y VÁLVULA ALTA Y BAJA PRESIÓN PARA R134



ARTICOLO	FILETTATURA	TUBO	RIF. TUBO
05154	5/8" 18 UNF 2B	5/16"	G6 alta press.
05155	3/4" 16 UNF 2B	13/32"	G8 alta press.
05156	7/8" 14 UNF 2B	1/2"	G10 bassa press.

RACCORDO MASCHIO A 45° CON O.R.
RACCORD MÂLE A 45° AVEC JOINT TORIQUE
45° MALE FITTING WITH O-RING
45° EINSCHRAUBUNG MIT O-RING
RACOR MACHO A 45º CON O.R.



ARTICOLO	FILETTATURA	TUBO	RIF. TUBO
05162	5/8" 18 UNF 2A	5/16"	G6
05163	3/4" 16 UNF 2A	13/32"	G8
05164	7/8" 14 UNF 2A	1/2"	G10

RACCORDO MASCHIO A 90° CON O.R. E CON VALVOLA BASSA PRESSIONE PER R134
RACCORD MALE A 90° AVEC JOINT TORIQUE ET VALVE BASSE PRESSION POUR R134
90° MALE FITTING WITH O-RING AND LOW PRESSURE VALVE FOR R134
SPEZIALEINSCHRAUBUNG MIT O-RING UND HOCHDRUCKVENTIL FÜR R134
RACOR MACHO A 90º CON O.R. Y CON VÁLVULA BAJA PRESIÓN PARA R134



ARTICOLO	FILETTATURA	TUBO	RIF. TUBO
05170	7/8" 18 UNS 2A / LP	1/2"	G10 alta press.

RACCORDO FEMMINA A 45° CON O.R. ED ANELLO GIREVOLE ROTOLOCK
RACCORD FEMELLE A 45° AVEC JOINT TORIQUE ET BAGUE TOURNANTE ROTOLOCK
45° FEMALE FITTING WITH O-RING AND ROTOLOCK SWIVEL RING
45° AUFSCHRAUBUNG MIT O-RING UND DREHRING ROTOLOCK
RACOR HEMBRA A 45º CON O.R. Y ANILLO GIRATORIO ROTOLOCK



ARTICOLO	FILETTATURA	TUBO	RIF. TUBO
05174	1"-14 UNS 2B	13/32"	G8
05175	1"-14 UNS 2B	1/2"	G10
05176	1"-14 UNS 2B	5/8"	G12

Gli articoli qui descritti, prodotti da e/o per conto di CERMAG, sono da intendersi adattabili, quindi non originali, ai marchi indicati secondo REG. CE 1400/2002
All items described here, produced by and/or on behalf of CERMAG, are to be understood as adaptable, therefore not original, to the brands indicated according to REG. EC 1400/2002

RACCORDO FEMMINA A 90° CON O.R. ED ANELLO GIREVOLE ROTOLOCK

RACCORD FEMELLE A 90° AVEC JOINT TORIQUE ET BAGUE TOURNANTE ROTOLOCK
90° FEMALE FITTING WITH O-RING AND ROTOLOCK SWIVEL RING
90° AUFSCHRAUBUNG MIT O-RING UND DREHRING ROTOLOCK
RACOR HEMBRA A 90º CON O.R. Y ANILLO GIRATORIO ROTOLOCK



ARTICOLO	FILETTATURA	TUBO	RIF. TUBO
05177	1”-14 UNS 2B	13/32”	G8
05178	1”-14 UNS 2B	1/2”	G10
05179	1”-14 UNS 2B	5/8”	G12

RACCORDO FEMMINA A 90° CON: O.R. - DADO GIREVOLE ROTOLOCK - VALVOLA ALTA E BASSA PRESSIONE PER R. 134

RACCORD FEMELLE A 90° AVEC: JOINT TORIQUE - ECROU TOURNANT ROTOLOCK - VALVE HAUTE ET BASSE PRESSION POUR R134
90° FEMALE FITTING WITH: O-RING - ROTOLOCK SWIVEL NUT - HIGH AND LOW PRESSURE VALVE FOR R134
90° AUFSCHRAUBUNG MIT: O-RING - DREHMUTTER ROTOLOCK - VENTIL HOHER UND NIEDRIGER DRUCK FÜR R134
RACOR HEMBRA A 90º CON: O.R. - TUERCA GIRATORIA ROTOLOCK - VÁLVULA ALTA Y BAJA PRESIÓN PARA R. 134



ARTICOLO	FILETTATURA	TUBO	RIF. TUBO
05184	1”-14 UNS 2B / HP	13/32”	G8 alta press.
05185	1”-14 UNS 2B / LP	1/2”	G10 bassa press.

RACCORDO FEMMINA DIRITTO CON: O.R. - DADO GIREVOLE ROTOLOCK - VALVOLA ALTA E BASSA PRESSIONE PER R134

RACCORD FEMELLE DROIT AVEC: JOINT TORIQUE - ECROU TOURNANT ROTOLOCK - VALVE HAUTE ET BASSE PRESSION POUR R134
STRAIGHT FEMALE FITTING WITH: O-RING - ROTOLOCK SWIVEL NUT - HIGH AND LOW PRESSURE VALVE FOR R134
GERADE AUFSCHRAUBUNG MIT: O-RING - DREHMUTTER ROTOLOCK - VENTIL HOHER UND NIEDRIGER DRUCK FÜR R134
RACOR HEMBRA RECTO CON: O.R. - TUERCA GIRATORIA ROTOLOCK - VÁLVULA ALTA Y BAJA PRESIÓN PARA R134



ARTICOLO	FILETTATURA	TUBO	RIF. TUBO
05189	1”-14 UNS 2B / HP	13/32”	G8 alta press.
05190	1”-14 UNS 2B / LP	1/2”	G10 bassa press.
05191	1”-14 UNS 2B / LP	5/8”	G12 bassa press.

RACCORDO FEMMINA A 90° CON: O.R. - DADO GIREVOLE ROTOLOCK - VALVOLA ALTA E BASSA PRESSIONE PER R134

RACCORD FEMELLE A 90° AVEC: JOINT TORIQUE - ECROU TOURNANT ROTOLOCK - VALVE HAUTE ET BASSE PRESSION POUR R134
90° FEMALE FITTING WITH: O-RING - ROTOLOCK SWIVEL NUT - HIGH AND LOW PRESSURE VALVE FOR R134
90° AUFSCHRAUBUNG MIT: O-RING - DREHMUTTER ROTOLOCK - VENTIL HOHER UND NIEDRIGER DRUCK FÜR R134
RACOR HEMBRA A 90º CON: O.R. - TUERCA GIRATORIA ROTOLOCK - VÁLVULA ALTA Y BAJA PRESIÓN PARA R134



ARTICOLO	FILETTATURA	TUBO	RIF. TUBO
05194	1”-14 UNS 2B / HP	13/32”	G8 alta press.
05195	1”-14 UNS 2B / LP	1/2”	G10 bassa press.

RACCORDO FEMMINA A 90° CON O.R. ED ANELLO GIREVOLE ROTOLOCK

RACCORD FEMELLE A 90° AVEC JOINT TORIQUE ET BAGUE TOURNANTE ROTOLOCK
90° FEMALE FITTING WITH O-RING AND ROTOLOCK SWIVEL RING
90° AUFSCHRAUBUNG MIT O-RING UND DREHRING ROTOLOCK
RACOR HEMBRA A 90º CON O.R. Y ANILLO GIRATORIO ROTOLOCK



ARTICOLO	FILETTATURA	TUBO	RIF. TUBO
05180	1”-14 UNS 2B	13/32”	G8
05181	1”-14 UNS 2B	1/2”	G10
05182	1”-14 UNS 2B	5/8”	G12

RACCORDO FEMMINA A 90° CON: O.R. - DADO GIREVOLE ROTOLOCK - VALVOLA ALTA E BASSA PRESSIONE PER R. 134

RACCORD FEMELLE A 90° AVEC: JOINT TORIQUE - ECROU TOURNANT ROTOLOCK - VALVE HAUTE ET BASSE PRESSION POUR R134
90° FEMALE FITTING WITH: O-RING - ROTOLOCK SWIVEL NUT - HIGH AND LOW PRESSURE VALVE FOR R134
90° AUFSCHRAUBUNG MIT: O-RING - DREHMUTTER ROTOLOCK - VENTIL HOHER UND NIEDRIGER DRUCK FÜR R134
RACOR HEMBRA A 90º CON: O.R. - TUERCA GIRATORIA ROTOLOCK - VÁLVULA ALTA Y BAJA PRESIÓN PARA R. 134



ARTICOLO	FILETTATURA	TUBO	RIF. TUBO
05186	1”-14 UNS 2B / HP	13/32”	G8 alta press.
05187	1”-14 UNS 2B / LP	1/2”	G10 bassa press.

RACCORDO FEMMINA A 45° CON: O.R. - DADO GIREVOLE ROTOLOCK - VALVOLA ALTA E BASSA PRESSIONE PER R134

RACCORD FEMELLE A 45° AVEC: JOINT TORIQUE - ECROU TOURNANT ROTOLOCK - VALVE HAUTE ET BASSE PRESSION POUR R134
45° FEMALE FITTING WITH: O-RING - ROTOLOCK SWIVEL NUT - HIGH AND LOW PRESSURE VALVE FOR R134
45° AUFSCHRAUBUNG MIT: O-RING - DREHMUTTER ROTOLOCK - VENTIL HOHER UND NIEDRIGER DRUCK FÜR R134
RACOR HEMBRA A 45º CON: O.R. - TUERCA GIRATORIA ROTOLOCK - VÁLVULA ALTA Y BAJA PRESIÓN PARA R134



ARTICOLO	FILETTATURA	TUBO	RIF. TUBO
05192	1”-14 UNS 2B / HP	13/32”	G8 alta press.
05193	1”-14 UNS 2B / LP	1/2”	G10 bassa press.

GIUNZIONE A “T” CON CAMPANA

JONCTION EN «Té» AVEC CLOCHE
“T” CONNECTION WITH CUP
«T»-VERBINDUNGSSTÜCK MIT GLOCKE
UNIÓN EN “T” CON CAMPANA

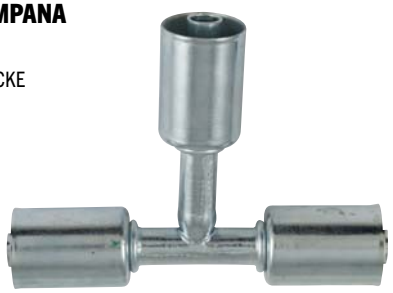

ARTICOLO	FILETTATURA	TUBO	RIF. TUBO
05196	—	5/16”	G6
05197	—	13/32”	G8
05198	—	1/2”	G10
05199	—	5/8”	G12

Gli articoli qui descritti, prodotti da e/o per conto di CERMAG, sono da intendersi adattabili, quindi non originali, ai marchi indicati secondo REG. CE 1400/2002
All items described here, produced by and/or on behalf of CERMAG, are to be understood as adaptable, therefore not original, to the brands indicated according to REG. EC 1400/2002

RACCORDO FEMMINA CONICO - DIRITTO
RACCORD FEMELLE CONIQUE - DROIT
STRAIGHT - CONICAL FEMALE CONNECTION
GERADE KEGELAUFSCHRAUBUNG
RACOR HEMBRA CÓNICO - RECTO



ARTICOLO	FILETTATURA	TUBO	RIF. TUBO
05200	5/8" 18 UNF 2B	5/16"	G6
05201	3/4" 16 UNF 2B	13/32"	G8
05202	7/8" 14 UNF 2B	1/2"	G10

RACCORDO FEMMINA CONICO A 45°
RACCORD FEMELLE CONIQUE A 45°
45° CONICAL FEMALE CONNECTION
45° KEGELAUFSCHRAUBUNG
RACOR HEMBRA CÓNICO A 45º



ARTICOLO	FILETTATURA	TUBO	RIF. TUBO
05204	5/8" 18 UNF 2B	5/16"	G6
05205	3/4" 16 UNF 2B	13/32"	G8
05206	7/8" 14 UNF 2B	1/2"	G10

RACCORDO FEMMINA CONICO A 90°
RACCORD FEMELLE CONIQUE A 90°
90° CONICAL FEMALE CONNECTION
90° KEGELAUFSCHRAUBUNG
RACOR HEMBRA CÓNICO A 90º



ARTICOLO	FILETTATURA	TUBO	RIF. TUBO
05208	5/8" 18 UNF 2B	5/16"	G6
05209	3/4" 16 UNF 2B	13/32"	G8
05210	7/8" 14 UNF 2B	1/2"	G10
05211	1" 1/16 14 UNS 2B	5/8"	G12

GIUNZIONE CON VALVOLA ALTA E BASSA PRESSIONE
JONCTION AVEC VANNE HAUTE ET BASSE PRESSION
CONNECTION WITH HIGH AND LOW PRESSURE VALVE
VERBINDUNG MIT VENTIL HOHER UND NIEDRIGER DRUCK
UNIÓN CON VÁLVULA ALTA Y BAJA PRESIÓN



ARTICOLO	TIPO	TUBO	RIF. TUBO
05212	ALTA PRESSIONE	5/16"	G6
05213	ALTA PRESSIONE	13/32"	G8
05214	BASSA PRESSIONE	1/2"	G10
05215	BASSA PRESSIONE	5/8"	G12

GIUNZIONE CON CAMPANA
JONCTION AVEC CLOCHE
CONNECTION WITH CUP
VERBINDUNGSSTÜCK MIT GLOCKE
UNIÓN CON CAMPANA



ARTICOLO	FILETTATURA	TUBO	RIF. TUBO
05216	—	5/16"	G6
05217	—	13/32"	G8
05218	—	1/2"	G10
05219	—	5/8"	G12

GIUNZIONE CON CAMPANA A SCALARE
JONCTION AVEC CLOCHE ECHELONNEE
CONNECTION WITH ADAPTER CUP
VERBINDUNGSSTÜCK MIT GLOCKE, REDUZIEREND
UNIÓN CON CAMPANA



ARTICOLO	FILETTATURA	TUBO	RIF. TUBO
05220	—	5/16" - 13/32"	G6 / G8
05221	—	13/32" -1/2"	G8 / G10
05222	—	1/2" - 5/8"	G10 / G12

ANELLI O.RING PER R134A
JOINTS TORIQUES POUR R134A
O-RINGS FOR R134A
O-RINGE FÜR R134A
ANILLOS O.R. PARA R134A

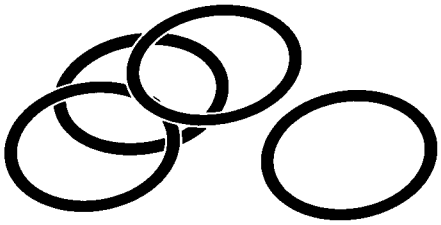

ARTICOLO	Ø INTERNO mm	Ø ESTERNO mm	SPESSORE mm	TUBO	RIF. TUBO
05188	7,6	11,2	1,78	5/16"	G6
05245	10,8	14,4	1,78	13/32"	G8
05246	14,0	17,6	1,78	1/2"	G10
05247	17,2	20,7	1,78	5/8"	G12

Gli articoli qui descritti, prodotti da e/o per conto di CERMAG, sono da intendersi adattabili, quindi non originali, ai marchi indicati secondo REG. CE 1400/2002
All items described here, produced by and/or on behalf of CERMAG, are to be understood as adaptable, therefore not original, to the brands indicated according to REG. EC 1400/2002

CERMAG®

14

www.cermag.com

Utensileria e Attrezzature per Officina

OUTILS ET ÉQUIPEMENTS D'ATELIER
TOOLS AND WORKSHOP EQUIPMENT
WERKZEUGE UND WERKSTATTAUSRÜSTUNG
EQUIPOS Y HERRAMIENTAS PARA TALLER

CHIAVI COMBINATE
COMBINATION WRENCHES



UNI 6741 - DIN 3113 - ISO 7738 Rif. BETA: 42

ARTICOLO	mm	L mm
70001	5,5x5,5	95
70002	6x6	95
70003	7x7	105
70004	8x8	116
70005	9x9	127
70006	10x10	137
70007	11x11	148
70008	12x12	158
70009	13x13	169
70010	14x14	180
70011	15x15	190
70012	16x16	201
70013	17x17	212
70014	18x18	222
70015	19x19	233
70016	20x20	243
70017	21x21	254
70018	22x22	264
70019	23x23	275
70020	24x24	285
70021	25x25	296
70022	26x26	307
70023	27x27	317
70024	28x28	328
70025	29x29	338
70026	30x30	349
70027	32x32	370
70028	34x34	391
70029	35x35	412
70030	36x36	412
70031	38x38	433
70032	41x41	465



SERIE COMPOSTA DA 26 PZ. Rif. BETA: 42/S26

ARTICOLO	mm
70033	6-7-8-9-10-11-12-13 14-15-16-17-18-19-20 21-22-23-24-25-26-27 28-29-30-32



SERIE COMPOSTA DA 9 PZ. Rif. BETA: 42AS/B9

ARTICOLO	mm
70034	1/4-5/16-3/8-7/16-1/2 9/16-5/8-11/16-3/4

CHIAVI COMBINATE LUCIDE
COMBINATION WRENCHES, BRIGHT CROME-PLATED



SERIE COMPOSTA DA 17 PZ. Rif. BETA: 42MP/S17

ARTICOLO	mm
70035	6-7-8-9-10-11-12-13 14-15-16-17-18-19-20 21-22

CHIAVI A FORCHETTA DOPPIE
DOUBLE OPEN END WRENCHES



UNI 6736 - DIN 3110 - ISO 10102 Rif. BETA: 55

ARTICOLO	mm	L mm
70036	4x5	100
70037	6x7	120
70038	8x9	140
70039	10x11	155
70040	12x13	170
70041	14x15	185
70042	16x17	202
70043	18x19	220
70044	20x22	236
70045	21x23	245
70046	24x26	262
70047	25x28	272
70048	27x29	284
70049	30x32	295
70050	34x36	325
70051	35x38	375
70052	41x46	425
70053	50x55	500
70054	55x60	500



SERIE COMPOSTE DA 8 PZ./12 PZ. Rif. BETA: 55/S8

ARTICOLO	mm
70055	6x7-8x9-10x11-12x13 14x15-16x17-18x19-20x22
70056	6x7-8x9-10x11-12x13 14x15-16x17-18x19-20x22 21x23-24x26 25x28-30x32

CHIAVI POLIGONALI DOPPIE CURVE
RING WRENCHES



UNI 6740 - DIN 838 - ISO 10104 Rif. BETA: 90

ARTICOLO	mm	L mm
70057	8x9	180
70058	10x11	195
70059	12x13	215
70060	14x15	230
70061	16x17	245
70062	18x19	265
70063	20x22	290
70064	21x23	300
70065	30x32	375



SERIE COMPOSTE DA 8/12 PZ. Rif. BETA: 90/S8-90/S12

ARTICOLO	mm
70066	6x7-8x9-10x11-12x13 14x15-16x17-18x19-20x22
70067	6x7-8x9-10x11-12x13 14x15-16x17-18x19-20x22 21x23-24x26 25x28-30x32

CHIAVI COMBINATE A CRICCHETTO REVERSIBILE
REVERSIBLE RATCHETING COMBINATION WRENCHES



Rif. BETA: 142

ARTICOLO	mm	L mm
70068	6	135
70069	8	135
70070	10	158
70071	13	180
70072	14	190
70073	17	230
70074	19	245
70075	22	284
70076	24	324



SERIE COMPOSTA DA 6 PZ. Rif. BETA: 142/B6

ARTICOLO	mm
70077	8-10-13-14-17-19

Gli articoli qui descritti, prodotti da e/o per conto di CERMAG, sono da intendersi adattabili, quindi non originali, ai marchi indicati secondo REG. CE 1400/2002
All items described here, produced by and/or on behalf of CERMAG, are to be understood as adaptable, therefore not original, to the brands indicated according to REG. EC 1400/2002

CHIAVI COMBINATE A CRICCHETTO SNODATE
SWIVEL END RATCHETING COMBINATION WRENCHES



Rif. BETA: 142SN

ARTICOLO	mm	L mm
70078	8	136
70079	9	143
70080	10	161
70081	11	169
70082	12	175
70083	13	178
70084	14	194
70085	15	201
70086	16	217
70087	17	233
70088	18	238
70089	19	250



SERIE COMPOSTA DA 13 PZ. Rif. BETA: 142SN/S13

ARTICOLO	mm
70090	7-8-9-10-11-12-13-14 15-16-17-18-19

CHIAVI A TUBO DOPPIE POLIGONALI SERIE PESANTE
DOUBLE ENDED BI-HEX TUBULAR SOCKET WERNCHES, HEAVY SERIES



UNI 6745 Rif. BETA: 930

ARTICOLO	mm	L mm
70091	10x11	116
70092	12x13	124
70093	14x15	132
70094	16x17	140
70095	18x19	148
70096	20x22	156

CHIAVI A "T" SEMPLICI ESAGONALI
T-HANDLE HEXAGON SOCKET WRENCHES

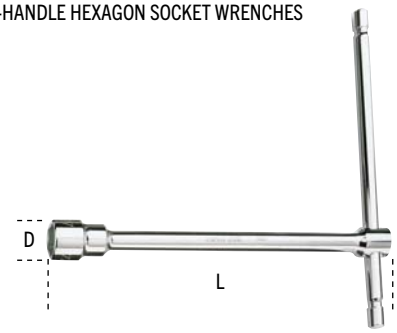

Rif. BETA: 950

ARTICOLO	mm	L mm	D mm
70097	7	212	11,2
70098	8	220	12,4
70099	10	230	14,9
70100	11	233	16,1
70503	12	240	17,5
70101	13	244	19,7
70504	14	250	20,1
70102	17	264	24,1
70103	19	274	26,6

CHIAVI A "T" CON BUSSOLA ESAGONALE SNODATA
T-HANDLE WRENCHES WITH SWIVELLING HEXAGON SOCKET

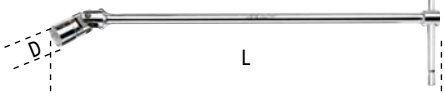

UNI 6743 Rif. BETA: 952

ARTICOLO	mm	D mm	L mm
70104	7	10,7	395
70105	8	12,1	395
70106	10	14,6	400
70107	11	15,8	400
70108	13	18,7	432
70109	14	19,7	432
70110	17	23,4	450
70111	19	26,0	500



SERIE COMPOSTA DA 7 PZ. Rif. BETA: 952/S7

ARTICOLO	mm
70112	8-10-11-13-14-17-19

CHIAVI A BUSSOLA ESAGONALE CON IMPUGNATURA BIMATERIALE TIPO LUNGO
HI-TORQUE HEXAGON NUT SPINNERS, LONG SERIES

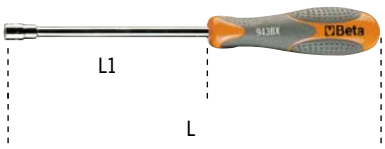

UNI 6750 Rif. BETA: 943BX

ARTICOLO	mm	L mm	L1 mm
70113	4	270	150
70114	5	270	150
70115	5,5	270	150
70116	6	270	150
70117	7	270	150
70118	8	282	150
70119	9	282	150
70120	10	282	150
70121	11	282	150
70122	12	282	150
70123	13	282	150
70124	14	282	150



SERIE COMPOSTA DA 12 PZ. Rif. BETA: 943BX/S12

ARTICOLO	mm
70125	4-5-5,5-6-7-8-9-10-11 12-13-14

CHIAVI A BUSSOLA ESAGONALE FLESSIBILI CON IMPUGNATURA
FLEXIBLE NUT SPINNERS WITH HANDLES

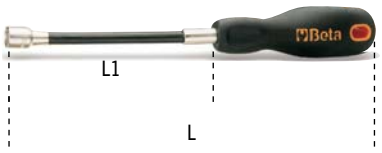

UNI 6750 Rif. BETA: 943FL

ARTICOLO	mm	L mm	L1 mm
70126	5	265	150
70127	5,5	265	150
70128	6	265	150
70129	7	265	150
70130	8	265	150
70131	10	290	175

Gli articoli qui descritti, prodotti da e/o per conto di CERMAG, sono da intendersi adattabili, quindi non originali, ai marchi indicati secondo REG. CE 1400/2002
All items described here, produced by and/or on behalf of CERMAG, are to be understood as adaptable, therefore not original, to the brands indicated according to REG. EC 1400/2002

CHIAVI A CROCE PER DADI RUOTE
FOUR-WAY HEXAGON WHEEL NUT WRENCHES, CHROME-PLATED

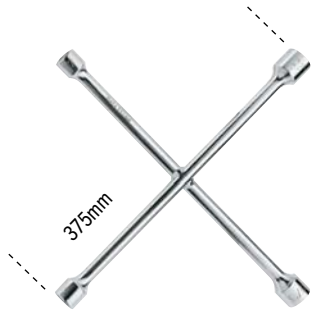

UNI/ISO 6788 - DIN 3119 Rif. BETA: 978

ARTICOLO	⬡ mm
70132	17x19x21x22

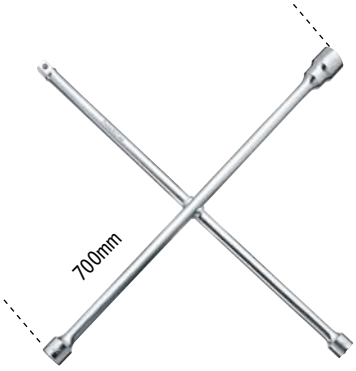

UNI/ISO 6788 - DIN 3119 Rif. BETA: 982

ARTICOLO	⬡ mm
70133	24x27x32xn3/4

13 CHIAVI A BUSSOLA ESAGONALI E 5 ACCESSORI
ASSORTMENT OF 13 HEXAGON SOCKETS AND 5 ACCESSORIES

1/4”



Rif. BETA: 900/C13-5

ARTICOLO	⬡ mm
70134	4-4,5-5-5,5-6-7-8-9 10-11-12-13-14

CHIAVI A BUSSOLA A MANO BOCCA ESAGONALE
HEXAGON HAND SOCKETS

3/8”



Rif. BETA: 910A

ARTICOLO	⬡ mm	D mm	L mm
70135	6	9,5	28
70136	7	10,7	28
70137	8	12,1	28
70138	9	13,2	28
70139	10	14,6	29
70140	11	15,8	29
70141	12	17,2	30
70142	13	18,4	31
70143	14	19,7	32
70144	15	20,9	32
70145	16	22,2	33
70146	17	23,2	33
70147	18	24,7	34
70148	19	25,8	35
70149	20	27,2	35
70150	21	28,2	36
70151	22	29,7	37

SNODO CON ATTACCHI QUADRI MASCHIO E FEMMINA
3/8” DRIVE UNIVERSAL JOINT, CHROME-PLATED

3/8”



UNI/ISO 3316 - DIN 3123 Rif. BETA: 910/25

ARTICOLO	L mm	D mm
70466	54,6	19

CRICCHETTO REVERSIBILE CON ATTACCO QUADRO MASCHIO 3/8” MECCANISMO A 48 DENTI
3/8” DRIVE REVERSIBLE RATCHET, 48 TEETH, CHROME-PLATED

3/8”



UNI/ISO 3315 - DIN 3122 Rif. BETA: 910/55Q

ARTICOLO	L mm	Ø mm	A mm
70152	200	30	33

RACCORDO CON ATTACCO QUADRO FEMMINA 1/2” E MASCHIO 3/8”
ADAPTOR, 1/2” FEMALE AND 3/8” MALE DRIVES

3/8”



UNI/ISO 3316 - DIN 3123 Rif. BETA: 920/15

ARTICOLO	L mm	D mm
70467	42	22

16 CHIAVI A BUSSOLA ESAGONALI E 5 ACCESSORI
ASSORTMENT OF 15 HEXAGON SOCKETS AND 5 ACCESSORIES

3/8”



Rif. BETA: 910A/C16Q

ARTICOLO	⬡ mm
70153	6-7-8-9-10-11-12-13 14-15-16-17-18-19 21-22

Gli articoli qui descritti, prodotti da e/o per conto di CERMAG, sono da intendersi adattabili, quindi non originali, ai marchi indicati secondo REG. CE 1400/2002
All items described here, produced by and/or on behalf of CERMAG, are to be understood as adaptable, therefore not original, to the brands indicated according to REG. EC 1400/2002

CHIAVI A BUSSOLA A MANO BOCCA ESAGONALE
HEXAGON HAND SOCKETS



Rif. BETA: 920A

ARTICOLO	⬡ mm	D mm	L mm
70154	8	12,4	38
70155	9	13,5	38
70156	10	14,9	38
70157	11	16,1	38
70158	12	17,5	38
70159	13	18,7	38
70160	14	20,1	38
70161	15	21,5	38
70162	16	22,7	38
70163	17	24,1	38
70164	18	25,3	39
70165	19	26,6	39
70166	20	27,8	40
70167	21	28,8	40
70168	22	29,9	41
70169	23	30,8	42
70170	24	32,2	43
70171	25	33,2	44
70172	26	34,7	45
70173	27	36,2	46
70174	28	37,2	47
70175	29	38,6	48
70176	30	40,2	48
70177	32	42,3	49

CHIAVE A BUSSOLA CON ATTACCO QUADRO FEMMINA PER INIETTORI MOTORI DIESEL
1/2” SQUARE DRIVE SOCKET FOR DIESEL ENGINE INJECTORS, CHROME-PLATED, BI-HEX



Rif. BETA: 960A

ARTICOLO	⬡ mm	D mm	L mm
70178	27	36,5	77

SNODO CON ATTACCHI QUADRI MASCHIO FEMMINA 1/2”
1/2” DRIVE UNIVERSAL JOINT, CHROME-PLATED



UNI/ISO 3316 - DIN 3123 Rif. BETA: 920/25

ARTICOLO	L mm	D mm
70469	75	27

CRICCHETTO REVERSIBILE CON ATTACCO QUADRO MASCHIO 1/2” MECCANISMO A 48 DENTI
1/2” DRIVE REVERSIBLE RATCHET, 48 TEETH, CHROME-PLATED



UNI/ISO 3315 - DIN 3122 Rif. BETA: 920/55Q

ARTICOLO	L mm	Ø mm	A mm
70179	275	40	43

12 CHIAVI A BUSSOLA ESAGONALI E 5 ACCESSORI
ASSORTMENT OF 12 HEXAGON SOCKETS AND 5 ACCESSORIES



Rif. BETA: 920A/C12

ARTICOLO	⬡ mm
70180	10-11-12-13-14-17-19 22-24-27-30-32

20 CHIAVI A BUSSOLA ESAGONALI E 5 ACCESSORI
ASSORTMENT OF 20 HEXAGON SOCKETS AND 5 ACCESSORIES



Rif. BETA: 920A/C20X

ARTICOLO	⬡ mm
70181	10-11-12-13-14-15-16 17-18-19-20-21-22-23 24-26-27-28-30-32

CHIAVI A BUSSOLA A MANO BOCCA ESAGONALE
SQUARE DRIVE SOCKETS, HEXAGON ENDS, CHROME-PLATED



Rif. BETA: 928A

ARTICOLO	⬡ mm	D mm	L mm
70182	19	29,2	50
70183	22	31,3	53
70184	24	34,5	53
70185	27	38,0	56
70186	30	41,5	58
70451	32	44,3	60
70187	34	46,8	60
70188	36	49,5	64
70189	38	52,0	68
70190	41	56,0	71
70191	46	62,3	75
70192	50	67,4	80
70193	55	73,7	84

CHIAVI A BUSSOLA MASCHIO ESAGONALE
SOCKET DRIVERS FOR HEXAGON SCREWS, 3/4” FEMALE SQUARE DRIVE



Rif. BETA: 928ME

ARTICOLO	⬡ mm	D mm	L mm
70194	14	35	75
70195	17	35	75

PROLUNGHE CON ATTACCHI QUADRI MASCHIO E FEMMINA
DRIVE EXTENSION BARS, CHROME-PLATED

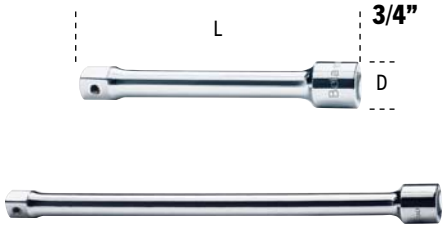

Rif. BETA: 928/21 - 928/22

ARTICOLO	L mm	D mm
70196	200	34
70197	380	34

Gli articoli qui descritti, prodotti da e/o per conto di CERMAG, sono da intendersi adattabili, quindi non originali, ai marchi indicati secondo REG. CE 1400/2002
All items described here, produced by and/or on behalf of CERMAG, are to be understood as adaptable, therefore not original, to the brands indicated according to REG. EC 1400/2002

RACCORDO CON ATTACCO QUADRO FEMMINA 1/2" E MASCHIO 3/4"
ADAPTOR, 1/2" FEMALE AND 3/4" MALE DRIVES

3/4"



UNI/ISO 3316 - DIN 3123 Rif. BETA: 920/16

ARTICOLO	L mm	A mm
70468	46	26

QUADRO MASCHIO CON SPINA SCORREVOLE
DRIVE SLIDE T-HANDLE, CHROME-PLATED

3/4"

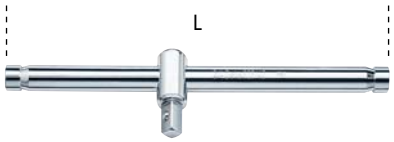

Rif. BETA: 928/42

ARTICOLO	L mm
70198	450

CRICCHETTO REVERSIBILE CON ATTACCO QUADRO MASCHIO 3/4" MECCANISMO A 72 DENTI
3/4" DRIVE REVERSIBLE RATCHET, 72 TEETH, CHROME-PLATED

3/4"

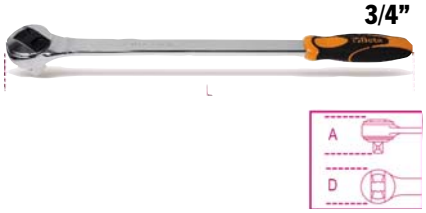

Rif. BETA: 928/55

ARTICOLO	L mm	D mm	A mm
70482	510	58	59

12 CHIAVI A BUSSOLA ESAGONALI E 5 ACCESSORI
ASSORTMENT OF 12 HEXAGON SOCKETS AND 5 ACCESSORIES

3/4"



Rif. BETA: 928A/C12

ARTICOLO	⬡ mm
70199	22-24-27-30-32-34-36-38-41-46-50-55

CHIAVI DINAMOMETRICHE A SCATTO CON CRICCHETTO REVERSIBILE PER SERRAGGI DESTROSI, PRECISIONE DI SERRAGGIO ±4%
CLICK-TYPE TORQUE WRENCHES WITH REVERSIBLE RATCHETS FOR RIGHT-HAND TIGHTENING TORQUE ACCURACY ±4%



UNI EN 26789 - ISO 6789
Rif. BETA: 606/6 - 606/10X - 606/20

ARTICOLO	kgfm	lbf.ft	■	D mm	H mm	L mm
70200	0,8÷6	6÷44	3/8	30	33	305
70201	2÷10	15÷80	1/2	30	37	345
70202	4÷20	30÷150	1/2	40	43	440

CHIAVI MASCHIO ESAGONALE PIEGATE TIPO LUNGO, CROMATE
OFFSET HEXAGON KEY WRENCHES, LONG SERIES, CHROME-PLATED



Rif. BETA: 96LC

ARTICOLO	⬡ mm	L mm	L1 mm
70203	3	126	20
70204	4	140	25
70205	5	160	28
70206	6	180	32
70207	7	190	34
70208	8	200	36
70209	10	224	40
70210	12	250	45



SERIE COMPOSTA DA 12 PZ. Rif. BETA: 96LC/SC12

ARTICOLO	⬡ mm
70211	2-2,5-3-3,5-4-4,5-5-6 7-8-9-10

CHIAVI MASCHIO ESAGONALE PIEGATE CON ESTREMITÀ SFERICA, CROMATE
BALL HEAD OFFSET HEXAGON KEY WRENCHES



SERIE COMPOSTA DA 9 PZ. Rif. BETA: 96BPC/SC9

ARTICOLO	⬡ mm
70212	1,5-2-2,5-3-4-5-6-8-10

CHIAVI MASCHIO ESAGONALE PIEGATE, CROMATE
OFFSET HEXAGON KEY WRENCHES



SERIE COMPOSTA DA 6 PZ. Rif. BETA: 96/ST6

ARTICOLO	⬡ mm
70213	2,5-3-4-5-6-8



SERIE COMPOSTA DA 10 PZ. Rif. BETA: 96/B10

ARTICOLO	⬡ mm
70214	1,5-2-2,5-3-4-5-6-8-10-12



SERIE COMPOSTA DA 12 PZ. Rif. BETA: 96/SC12

ARTICOLO	⬡ mm
70215	2-2,5-3-3,5-4-4,5-5-6 7-8-9-10

CHIAVI MASCHIO ESAGONALE PIEGATE BRUNITE
OFFSET HEXAGON KEY WRENCHES, BURNISHED



SERIE COMPOSTE DA 7 pz. Rif. BETA: 96N/G7 -G7A

ARTICOLO	⬡ mm
70216	2,5-3-4-5-6-8-10
70217	1,5-2-2,5-3-4-5-6



SERIE COMPOSTA DA 9 PZ. Rif. BETA: 96N/SC9

ARTICOLO	⬡ mm
70218	1,5-2-2,5-3-4-5-6-8-10

Gli articoli qui descritti, prodotti da e/o per conto di CERMAG, sono da intendersi adattabili, quindi non originali, ai marchi indicati secondo REG. CE 1400/2002
All items described here, produced by and/or on behalf of CERMAG, are to be understood as adaptable, therefore not original, to the brands indicated according to REG. EC 1400/2002



UNI 6753 - DIN 911 - ISO 2936 Rif. BETA: 96N

ARTICOLO	⬡ mm	L mm	L1 mm
70452	2	50	16
70453	2,5	56	18
70454	3	63	20
70455	3,5	66	22
70456	4	70	25
70457	4,5	75	26
70458	5	80	28
70459	6	90	32
70460	7	95	34
70461	8	100	36
70462	9	106	38
70463	10	112	40
70464	11	119	42
70465	12	125	45

CHIAVI A "T" CON TRE ESTREMITÀ MASCHIO ESAGONALE

T-HANDLE WRENCHES WITH THREE HEXAGON MALE ENDS, CHROME-PLATED



Rif. BETA: 951

ARTICOLO	⬡ mm	L mm	L1 mm
70219	2	125	63
70470	2,5	150	63
70220	3	150	63
70471	3,5	175	76
70221	4	175	76
70222	4,5	195	87
70223	5	195	87
70224	6	215	99
70225	7	230	109
70226	8	250	122
70472	9	265	132
70227	10	280	142
70228	12	305	160
70473	14	330	178

CHIAVI MASCHIO ESAGONALE PIEGATE CON IMPUGNATURA DI MANOVRA

OFFSET HEXAGON KEY WRENCHES, WITH HIGH TORQUE HANDLES

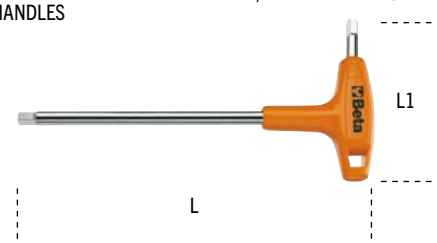

Rif. BETA: 96/T

ARTICOLO	⬡ mm	L mm	L1 mm
70229	2	139	52
70230	2,5	153	55
70231	3	153	55
70232	3,5	179	70
70233	4	179	70
70234	4,5	200	84
70235	5	200	84
70236	6	220	95
70237	7	236	106
70238	8	255	114
70239	10	285	132



SERIE COMPOSTA DA 6 PZ. Rif. BETA: 96/T/S6

ARTICOLO	⬡ mm
70240	2-2,5-3-4-5-6

CHIAVI MASCHIO PIEGATE CON IMPUGNATURA PER VITI CON IMPRONTA TORX®

OFFSET KEY WRENCHES, WITH HANDLES FOR TORX® HEAD SCREWS



Rif. BETA: 97TTX

ARTICOLO	✪	L mm	L1 mm
70487	T6	130	52
70488	T7	130	52
70489	T8	139	52
70490	T9	139	52
70491	T10	179	70
70492	T15	179	70
70493	T20	179	70
70494	T25	179	70
70495	T27	200	84
70496	T30	200	84
70497	T40	221	103
70498	T45	236	106
70499	T50	255	117



SERIE COMPOSTA DA 13 PZ. Rif. BETA: 97TTX/S13

ARTICOLO	✪
70241	T6-T7-T8-T9-T10-T15-T20-T25-T27-T30-T40-T45-T50

GIRAVITE PER VITI A TESTA CON INTAGLIO

SCREWDRIVERS FOR SLOTTED HEAD SCREWS

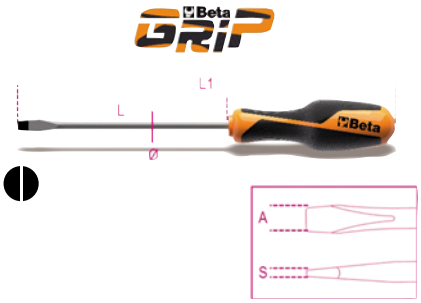

UNI 10562 - DIN 5265 - ISO 2380 Rif. BETA: 1260

ARTICOLO	SxAxL mm	L1 mm
70242	0,4x2,5x50	150
70243	0,4x2,5x75	175
70244	0,5x3x100	200
70245	0,6x3,5x75	175
70246	0,6x3,5x100	200
70247	0,8x4x100	208
70248	1x5,5x150	258
70249	1,2x6,5x150	269
70250	1,2x8x150	277
70251	1,2x8x200	327
70253	1,6x10x200	327

GIRAVITE PER VITI A TESTA CON INTAGLIO TIPO CORTISSIMO

SCREWDRIVERS FOR SLOTTED HEAD SCREWS, EXTRA-SHORT SERIES



UNI 10562 - DIN 5265 Rif. BETA: 1260N

ARTICOLO	SxAxL mm	L1 mm
70254	0,8x4x30	87
70255	1,2x6,5x30	87

Gli articoli qui descritti, prodotti da e/o per conto di CERMAG, sono da intendersi adattabili, quindi non originali, ai marchi indicati secondo REG. CE 1400/2002
All items described here, produced by and/or on behalf of CERMAG, are to be understood as adaptable, therefore not original, to the brands indicated according to REG. EC 1400/2002

GIRAVITE PER VITI CON IMPRONTA A CROCE PHILLIPS®
SCREWDRIVERS FOR CROSS HEAD PHILLIPS® SCREWS



UNI/ISO 8764 - DIN 5262 Rif. BETA: 1262

ARTICOLO	PHxDxL mm	L1 mm
70256	0x3x60	160
70257	1x4,5x80	188
70258	2x6x100	219
70259	2x6x150	269
70260	3x8x150	277

SERIE 8 GIRAVITE
SET OF 8 SCREWDRIVERS



SERIE COMPOSTA DA 8 PZ. Rif. BETA: 1263/D8

ARTICOLO	◐	⊕
70261	0,4x2,5x75 0,5x3x75 0,8x4x100 1,0x5,5x125 1,2x6,5x150	0x3x60 1x4,5x80 2x6x100

CHIAVI MASCHIO CON IMPUGNATURA PER VITI CON IMPRONTA TORX®
DRIVERS FOR TORX® HEAD SCREWS, WITH HANDLES



Rif. BETA: 1267TX

ARTICOLO	✿	L mm	L1 mm
70262	T6	50	146
70263	T7	50	146
70264	T8	60	156
70265	T9	60	168
70266	T10	80	188
70267	T15	80	188
70268	T20	100	208
70269	T25	100	216
70270	T27	115	231
70271	T30	115	231
70272	T40	130	257
70273	T45	130	257

CHIAVI MASCHIO CON IMPUGNATURA PER VITI CON IMPRONTA TAMPER RESISTANT TORX®
SCREWDRIVERS FOR TAMPER RESISTANT TORX® HEAD SCREWS



Rif. BETA: 1268RTX

ARTICOLO	✿	L mm	L1 mm
70274	T9	60	168
70275	T10	80	188
70276	T15	80	188
70277	T20	100	208
70278	T25	100	208
70279	T27	115	231
70280	T30	115	231
70281	T40	130	257

GIRAVITE PER VITI A TESTA CON INTAGLIO
SCREWDRIVERS FOR SLOTTED HEAD SCREWS

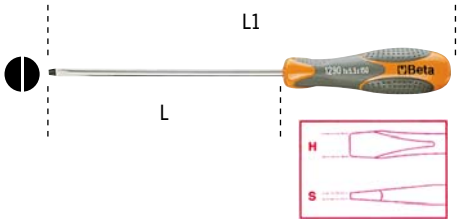

UNI 10562 - DIN 5265 - ISO 2380 Rif. BETA: 1290

ARTICOLO	SxHxL mm	L1 mm
70282	0,5x3x75	171
70283	0,5x3x125	221
70284	0,6x3,5x100	196
70285	0,8x4x100	196
70286	1x5,5x100	209
70287	1x5,5x200	309
70288	1,2x6,5x150	270
70289	1,2x8x200	332
70290	2x12x250	382

GIRAVITE PER VITI A TESTA CON INTAGLIO TIPO CORTISSIMO
SCREWDRIVERS FOR SLOTTED HEAD SCREWS, EXTRA-SHORT SERIES

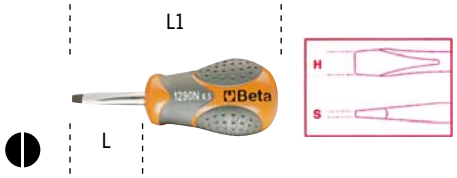

UNI 10562 - DIN 5265 Rif. BETA: 1290N

ARTICOLO	SxHxL mm	L1 mm
70291	0,8x4x30	86,1
70292	1,2x6,5x30	86,1

GIRAVITE PER VITI CON IMPRONTA A CROCE PHILLIPS®
SCREWDRIVERS FOR CROSS HEAD PHILLIPS® SCREWS

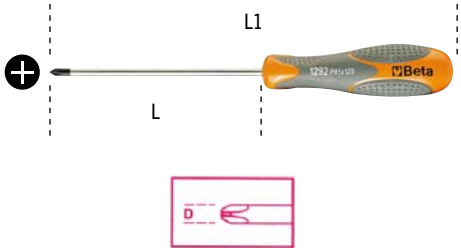

UNI/ISO 8764 - DIN 5262 Rif. BETA: 1292

ARTICOLO	PHxDxL mm	L1 mm
70293	0x3x100	196
70294	1x4,5x120	229
70295	1x4,5x150	259
70296	2x6x150	270
70297	3x8x150	282
70298	4x10x200	332

GIRAVITE PER VITI CON IMPRONTA A CROCE PHILLIPS® TIPO CORTISSIMO
SCREWDRIVERS FOR CROSS HEAD PHILLIPS® SCREWS EXTRA SHORT SERIES

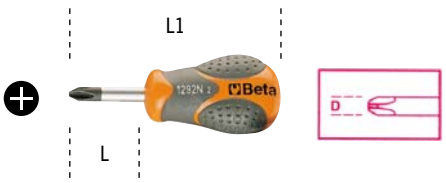

UNI/ISO 8764 - DIN 5262 Rif. BETA: 1292N

ARTICOLO	PHxDxL mm	L1 mm
70299	1x4,5x30	86,1
70300	2x6x30	86,1

Gli articoli qui descritti, prodotti da e/o per conto di CERMAG, sono da intendersi adattabili, quindi non originali, ai marchi indicati secondo REG. CE 1400/2002
All items described here, produced by and/or on behalf of CERMAG, are to be understood as adaptable, therefore not original, to the brands indicated according to REG. EC 1400/2002

MICROGIRAVITE PER VITI SENZA TESTA CON INTAGLIO
MICRO SCREWDRIVER



Rif. BETA: 1257LP

ARTICOLO	SxD mm	L mm
70302	0,25x1,2	50
70303	0,23x1,5	50

GIRAVITE PROVACIRCUITO 6÷24V
CIRCUIT TESTING SCREWDRIVER 6-24V AMERICAN STANDARD

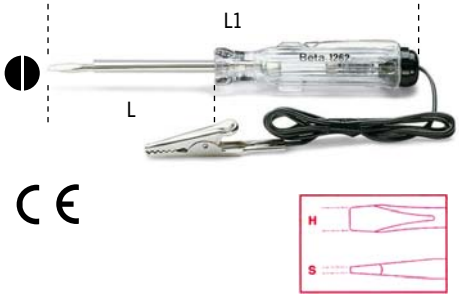

UNI 10562 - DIN 5265 - ISO 2380 Rif. BETA: 1254

ARTICOLO	SxHxL mm	L1 mm
70304	0,5x3x44	123

VALIGIA "HOME BAG" CON ASSORTIMENTO DI 24 UTENSILI
"HOME BAG" WITH ASSORTMENT OF 24 TOOLS



Rif. BETA: 2055

ARTICOLO
70305

CHIAVE A COMPASSO CON NASELLI TONDI
ROUND PIN WRENCH FOR RING NUTS WITH FRONT HOLES, CHROME-PLATED



Rif. BETA: 100

ARTICOLO	Ø mm	L mm
70306	4,9-5,9-6,9-7,9	250

KIT RICAMBI - SPARE PINS



Rif. BETA: 100/KIT

70307	naselli di ricambio

CHIAVI REGOLABILI A RULLINO CROMATE CORTE CON APERTURA MAGGIORATA
ADJUSTABLE WRENCHES WITH SCALES, CHROME-PLATED



UNI 6734 - DIN 3117 - ISO 6787 Rif. BETA: 111

ARTICOLO	L mm	A max mm
70308	170	32
70309	220	38
70310	270	46

PINZE REGOLABILI VERNICIATE ARANCIO CERNIERA CHIUSA
SLIP JOINT PLIERS, VARNISHED ORANGE, BOXED JOINTS



UNI 8608 - DIN 8976 Rif. BETA: 1048V

ARTICOLO	L mm	A max mm	L1 mm
70311	250	46	38
70312	300	60	44

PINZE REGOLABILI AUTOBLOCCANTI GANASCE CONCAVE
ADJUSTABLE SELF-LOCKING PLIERS, CONCAVE JAWS, CHROME-PLATED



UNI 8608 - DIN 8976 Rif. BETA: 1052

ARTICOLO	L ~ mm	A max mm
70313	190	36
70314	240	42

GIRATUBI MODELLO SVEDESE GANASCE SOTTILI A 45°
PIPE WRENCHES, SWEDISH PATTERN, 45°, SLIM JAWS



Rif. BETA: 374

ARTICOLO	Ø	L mm
70315	1/2" gas - 22 mm	265
70316	1" gas - 34 mm	340
70317	1" 1/2 gas - 49 mm	435
70318	2" gas - 60 mm	550
70319	3" gas - 90 mm	700

GIRATUBI REVERSIBILI A NASTRO
REVERSIBLE STRIP PIPE WRENCHES, FORGED STEEL LEVER



Rif. BETA: 383

ARTICOLO	Ø	L mm
70320	3" gas - 90 mm	300
70321	8" gas - 220 mm	300

GIRATUBO REVERSIBILE A CATENA
REVERSIBLE CHAIN PIPE WRENCH, FORGED STEEL LEVER



Rif. BETA: 384

ARTICOLO	Ø	L mm
70322	4" gas - 115 mm	300

Gli articoli qui descritti, prodotti da e/o per conto di CERMAG, sono da intendersi adattabili, quindi non originali, ai marchi indicati secondo REG. CE 1400/2002
All items described here, produced by and/or on behalf of CERMAG, are to be understood as adaptable, therefore not original, to the brands indicated according to REG. EC 1400/2002

PINZE A BECCHI DRITTI PER ANELLI ELASTICI DI SICUREZZA PER FORI, MANICI RICOPERTI IN PVC

INTERNAL CIRCLIP PLIERS, STRAIGHT PATTERN, CHROME-PLATED, PVC-COATED HANDLES

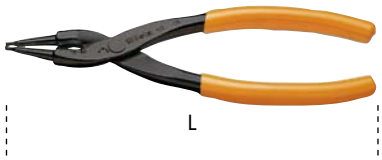

UNI 7914 - DIN 5256 Rif. BETA: 1032

ARTICOLO	Ø mm	L mm
70323	8÷12	142
70500	12÷25	142
70324	19÷60	182
70325	40÷100	227
70326	85÷200	302

PINZE A BECCHI PIEGATI A 45° PER ANELLI ELASTICI DI SICUREZZA PER FORI, MANICI RICOPERTI IN PVC

INTERNAL CIRCLIP PLIERS, BENT PATTERN, 45°, CHROME-PLATED, PVC-COATED HANDLES



UNI 7914 - DIN 5256 Rif. BETA: 1033

ARTICOLO	Ø mm	L mm
70327	8÷12	142
70501	12÷25	142
70328	19÷60	182
70329	40÷100	227

PINZE A BECCHI PIEGATI A 90° PER ANELLI ELASTICI DI SICUREZZA PER FORI, MANICI RICOPERTI IN PVC

INTERNAL CIRCLIP PLIERS, BENT PATTERN, 90°, CHROME-PLATED, PVC-COATED HANDLES

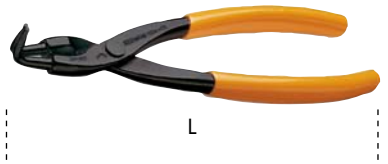

UNI 7914 - DIN 5256 Rif. BETA: 1034

ARTICOLO	Ø mm	L mm
70330	8÷12	132
70502	12÷25	132
70331	19÷60	172
70332	40÷100	212
70333	85÷200	292

PINZE A BECCHI DRITTI PER ANELLI ELASTICI DI SICUREZZA PER ALBERI, MANICI RICOPERTI IN PVC

EXTERNAL CIRCLIP PLIERS, STRAIGHT PATTERN, CHROME-PLATED, PVC-COATED HANDLES

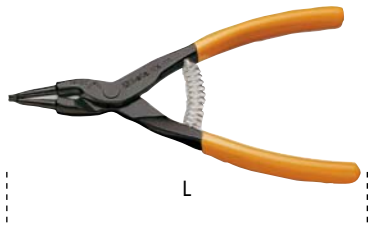

UNI 7915 - DIN 5254 Rif. BETA: 1036

ARTICOLO	Ø mm	L mm
70334	3÷10	142
70335	10÷25	142
70336	19÷60	177
70337	40÷100	227

PINZE A BECCHI PIEGATI A 45° PER ANELLI ELASTICI DI SICUREZZA PER ALBERI, MANICI RICOPERTI IN PVC

EXTERNAL CIRCLIP PLIERS, BENT PATTERN, 45°, CHROME-PLATED, PVC-COATED HANDLES



UNI 7915 - DIN 5254 Rif. BETA: 1037

ARTICOLO	Ø mm	L mm
70338	3÷10	142
70339	10÷25	142
70340	19÷60	177
70341	40÷100	227

PINZE A BECCHI PIEGATI A 90° PER ANELLI ELASTICI DI SICUREZZA PER ALBERI, MANICI RICOPERTI IN PVC

EXTERNAL CIRCLIP PLIERS, BENT PATTERN, 90°, CHROME-PLATED, PVC-COATED HANDLES



UNI 7915 - DIN 5254 Rif. BETA: 1038

ARTICOLO	Ø mm	L mm
70342	3÷10	137
70343	10÷25	137
70344	19÷60	177
70345	40÷100	222

PINZE UNIVERSALI CROMATE LUCIDE MANICI RICOPERTI CON 2 STRATI DI PVC ANTISCIVOLO

COMBINATION PLIERS, BRIGHT CHROME-PLATED, HANDLES COATED WITH 2 LAYERS OF ANTISLIP PVC

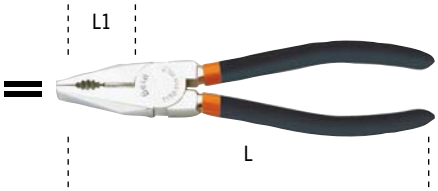

UNI 9894 - ISO 5746 Rif. BETA: 1150

ARTICOLO	L ~ mm	L1 mm	mm
70346	200	43	2,0

PINZE A BECCHI PIATTI LUNGHISSIMI DIRITTI ZIGRINATI MANICI RICOPERTI CON 2 STRATI DI PVC ANTISCIVOLO

EXTRA LONG FLAT KNURLED NOSE PLIERS, CHROME-PLATED, HANDLES COATED WITH 2 LAYERS OF ANTISLIP PVC

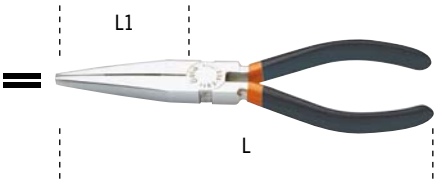

UNI 7925 Rif. BETA: 1162

ARTICOLO	L ~ mm	L1 mm	mm
70347	200	76	1,6

PINZE A BECCHI PIATTI LUNGHISSIMI PIEGATI ZIGRINATI MANICI RICOPERTI CON 2 STRATI DI PVC ANTISCIVOLO

EXTRA LONG BENT FLAT KNURLED NOSE PLIERS, CHROME-PLATED, HANDLES COATED WITH 2 LAYERS OF ANTISLIP PVC

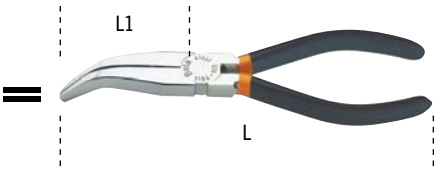

UNI 7925 Rif. BETA: 1164

ARTICOLO	L ~ mm	L1 mm	mm
70348	200	70	1,6

Gli articoli qui descritti, prodotti da e/o per conto di CERMAG, sono da intendersi adattabili, quindi non originali, ai marchi indicati secondo REG. CE 1400/2002

All items described here, produced by and/or on behalf of CERMAG, are to be understood as adaptable, therefore not original, to the brands indicated according to REG. EC 1400/2002

PINZE A BECCHI MEZZOTONDI LUNGHISSIMI DIRITTI ZIGRINATI MANICI RICOPERTI CON 2 STRATI DI PVC ANTISCIVOLO

EXTRA LONG NEEDLE KNURLED NOSE PLIERS, CHROME-PLATED, HANDLES COATED WITH 2 LAYERS OF ANTISLIP PVC

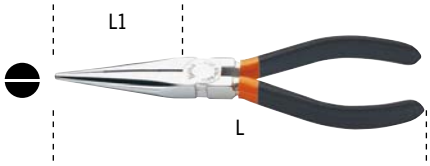

UNI 7926 - ISO 5745 Rif. BETA: 1166

ARTICOLO	L ~ mm	L1 mm	mm
70349	200	76	1,6

PINZE A BECCHI MEZZOTONDI LUNGHISSIMI PIEGATI ZIGRINATI MANICI RICOPERTI CON 2 STRATI DI PVC ANTISCIVOLO

EXTRA LONG BENT NEEDLE KNURLED NOSE PLIERS, CHROME-PLATED, HANDLES COATED WITH 2 LAYERS OF ANTISLIP PVC

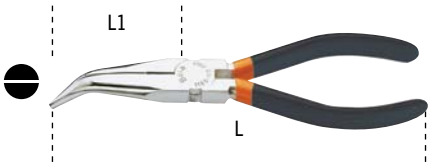

UNI 7926 Rif. BETA: 1168

ARTICOLO	L ~ mm	L1 mm	mm
70350	200	70	1,6

PINZE UNIVERSALI CROMATE LUCIDE IMPUGNATURA BIMATERIALE

COMBINATION PLIERS BRIGHT CHROME-PLATED BIMATERIAL HANDLES

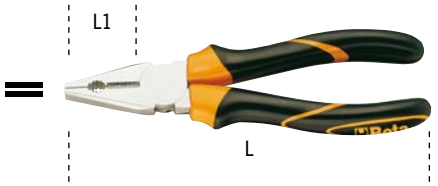

UNI 9894 - ISO 5746 Rif. BETA: 1150BM

ARTICOLO	L ~ mm	L1 mm	mm
70351	200	43	2,0

PINZE A BECCHI PIATTI LUNGHISSIMI DIRITTI ZIGRINATI IMPUGNATURA BIMATERIALE

EXTRA LONG FLAT KNURLED NOSE PLIERS BIMATERIAL HANDLES

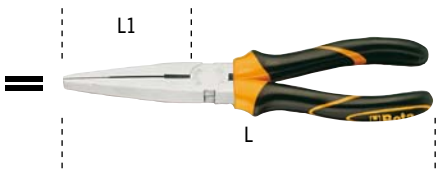

UNI 7925 Rif. BETA: 1162BM

ARTICOLO	L ~ mm	L1 mm	mm
70352	200	76	1,6

PINZE A BECCHI PIATTI LUNGHISSIMI PIEGATI ZIGRINATI IMPUGNATURA BIMATERIALE

EXTRA LONG BENT FLAT KNURLED NOSE PLIERS BIMATERIAL HANDLES

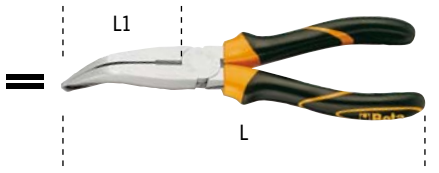

UNI 7925 Rif. BETA: 1164BM

ARTICOLO	L ~ mm	L1 mm	mm
70353	200	70	1,6

PINZE A BECCHI MEZZOTONDI LUNGHISSIMI DIRITTI ZIGRINATI IMPUGNATURA BIMATERIALE

EXTRA LONG NEEDLE KNURLED NOSE PLIERS BIMATERIAL HANDLES

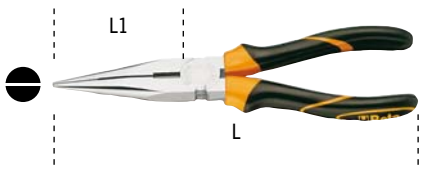

UNI 7926 - ISO 5745 Rif. BETA: 1166BM

ARTICOLO	L ~ mm	L1 mm	mm
70354	200	76	1,6

PINZE A BECCHI MEZZOTONDI LUNGHISSIMI PIEGATI ZIGRINATI IMPUGNATURA BIMATERIALE

EXTRA LONG BENT NEEDLE KNURLED NOSE PLIERS BIMATERIAL HANDLES

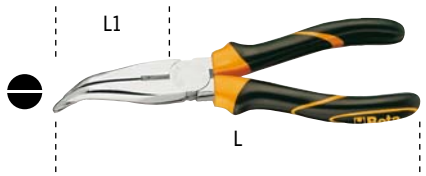

UNI 7926 Rif. BETA: 1168BM

ARTICOLO	L ~ mm	L1 mm	mm
70355	200	70	1,6

TRONCHESI A TAGLIENTI DIAGONALI IMPUGNATURA BIMATERIALE

DIAGONAL CUTTING NIPPERS, BIMATERIAL HANDLES

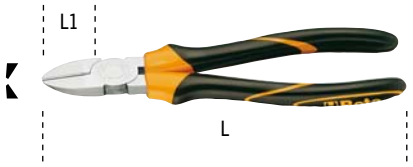

UNI/ISO 5749 Rif. BETA: 1082BM

ARTICOLO	L ~ mm	L1 mm	mm
70356	160	22	1,6

TRONCHESI A GRANDE EFFETTO A TAGLIENTI DIAGONALI IMPUGNATURA BIMATERIALE

HEAVY DUTY DIAGONAL CUTTING NIPPERS BI-MATERIAL HANDLES



UNI/ISO 5749 Rif. BETA: 1084BM

ARTICOLO	L ~ mm	L1 mm	mm
70357	160	21	1,6
70358	200	26	2,0

Gli articoli qui descritti, prodotti da e/o per conto di CERMAG, sono da intendersi adattabili, quindi non originali, ai marchi indicati secondo REG. CE 1400/2002
All items described here, produced by and/or on behalf of CERMAG, are to be understood as adaptable, therefore not original, to the brands indicated according to REG. EC 1400/2002

TRONCHESE PER ELETTRONICA A TAGLIENTI DIAGONALI RASI BECCHI ASSOTTIGLIATI SCARICATI BRUNITO
DIAGONAL FLUSH CUTTING NIPPERS, SLIM TAPERING TIPS, BURNISHED FINISH



ISO 9654 — Rif. BETA: 1186BM

ARTICOLO	L mm	L1 mm	A mm	B mm	C mm	Rame mm
70359	120	11	10	10	0,5	1,3

TRONCHESI A DOPPIA LEVA A TAGLIENTI FRONTALI TIPO PESANTE
TOGGLE LEVER ASSISTED END CUTTING NIPPERS, VARNISHED



UNI/ISO 5748 — Rif. BETA: 1092V

ARTICOLO	L ~ mm	L1 mm	mm
70360	200	10	2,5

TRONCHESI A DOPPIA LEVA A TAGLIENTI DIAGONALI TIPO PESANTE
TOGGLE LEVER ASSISTED DIAGONAL CUTTING NIPPERS, VARNISHED

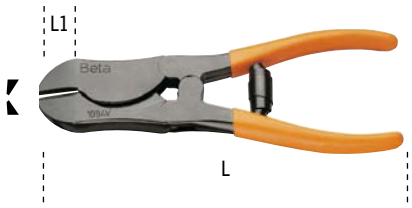

UNI/ISO 5749 — Rif. BETA: 1094V

ARTICOLO	L ~ mm	L1 mm	mm
70361	200	23	2,5

TENAGLIE PER CEMENTISTI MANICI RICOPERTI IN PVC
TOWER PINCER

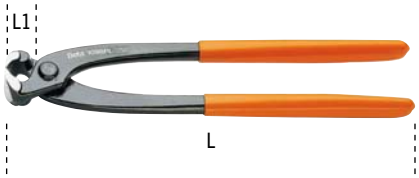

ISO 9242 - DIN 5242 — Rif. BETA: 1098PL

ARTICOLO	L ~ mm	L1 mm
70362	250	15

CESOIA PER TAGLIO REGGIA
STRAP CUTTING SHEARS, BURNISHED FINISH



ISO 9242 - DIN 5242 — Rif. BETA: 1118

ARTICOLO	L ~ mm	L1 mm
70363	310	42

FORBICI PER ELETTRICISTI LAME DRITTE
ELECTRICIAN'S SCISSORS, STRAIGHT BLADES

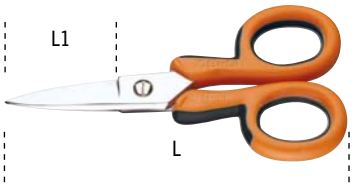

Rif. BETA: 1128BM

ARTICOLO	L mm	L1 mm
70364	145	58

FORBICI PER ELETTRICISTI LAME DRITTE IN ACCIAIO INOSSIDABILE
ELECTRICIAN'S SCISSORS, STRAIGHT BLADES, MADE FROM STAINLESS STEEL



Rif. BETA: 1128BMX

ARTICOLO	L mm	L1 mm
70365	142	44

TAGLIACAVI MANICI RICOPERTI CON 2 STRATI DI PVC ANTISCIVOLO PER TAGLIO DI CAVI ISOLATI DI RAME E ALLUMINIO
CABLE CUTTERS, CHROME-PLATED, PVC-COATED HANDLES



UNI 8791 — Rif. BETA: 1132

ARTICOLO	L ~ mm	mm
70366	170	10

MINI-TAGLIATUBI PER RAME E LEGHE LEGGERE
MINI PIPE CUTTER FOR COPPER AND LIGHT ALLOY PIPES



Rif. BETA: 332

ARTICOLO	Ø mm	Ø
70367	3÷16	1/8"÷5/8"

PINZA TAGLIATUBI PER TUBI IN MATERIALE PLASTICO
PIPE CUTTING PLIERS FOR PLASTIC PIPES



Rif. BETA: 341

ARTICOLO	Ø mm	L mm
70368	0÷25	190

Gli articoli qui descritti, prodotti da e/o per conto di CERMAG, sono da intendersi adattabili, quindi non originali, ai marchi indicati secondo REG. CE 1400/2002
All items described here, produced by and/or on behalf of CERMAG, are to be understood as adaptable, therefore not original, to the brands indicated according to REG. EC 1400/2002

SEGHETTO
HACKSAW FRAME, CHROME-PLATED, STEEL FRAME, VARNISHED



Rif. BETA: 1725

ARTICOLO
70369

SEGHETTO SISTEMA DI TENSIONAMENTO DELLA LAMA INCORPORATO NELL'IMPUGNATURA
HACKSAW FRAME, VARNISHED STEEL FRAME

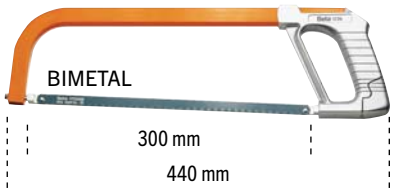

Rif. BETA: 1726

ARTICOLO
70370

SEGHETTO TIPO PESANTE
HACKSAW FRAME, HEAVY SERIES, VARNISHED

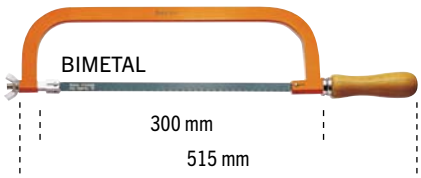

Rif. BETA: 1727

ARTICOLO
70371

CUTTER EXTRAPIATTO FORNITO CON 2 LAME DI RICAMBIO
EXTRA FLAT KNIFE, 9 MM SNAP-OFF BLADE, MADE FROM STAINLESS STEEL

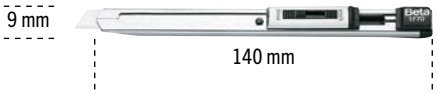

Rif. BETA: 1770

ARTICOLO
70372

CUTTER
UTILITY KNIFE, 9 MM SNAP-OFF BLADE

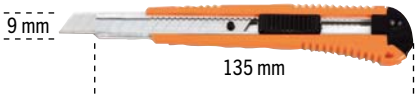

Rif. BETA: 1770A

ARTICOLO
70373

CUTTER 18MM FORNITO CON 3 LAME DI RICAMBIO
UTILITY KNIFE, 3 SPARE BLADES



Rif. BETA: 1771

ARTICOLO
70374

CUTTER 18MM FORNITO CON 6 LAME DI RICAMBIO
UTILITY KNIFE, 6 SPARE BLADES



Rif. BETA: 1771BM

ARTICOLO
70375

10 LAME A SETTORI 18MM PER CUTTER 70374-70375
18MM SNAP-OFF SPARE BLADES (10) PIECES FOR UTILITY KNIVES70374-70375



Rif. BETA: 1771RL

ARTICOLO
70376

PUNTE ELICOIDALI CILINDRICHE SERIE CORTA, IN ACCIAIO HSS RULLATE
HELICOIDAL TINES STEEL HSS



Rif. BETA: 410/SP19

ARTICOLO	
70377	Ø 1÷10x0,5 mm
70378	Ø 1÷13x0,5 mm

PUNTE ELICOIDALI CILINDRICHE SERIE CORTA, IN ACCIAIO HSS RETTIFICATE LUCIDE
HELICOIDAL TINES STEEL HSS



Rif. BETA: 412/SP25

ARTICOLO	
70379	Ø 1÷13x0,5 mm

PUNTE CONICHE PER FORARE ED ALLARGARE IN ACCIAIO HSS
CONICAL DRILL BITS



Rif. BETA: 424/SP3

ARTICOLO	
70380	Ø 3÷30 mm

FRESE CONICHE A GRADINO IN ACCIAIO HSS
HSS STEPPED DRILLS HSS



Rif. BETA: 425/SP3

ARTICOLO	
70381	Ø 4÷30 mm

Gli articoli qui descritti, prodotti da e/o per conto di CERMAG, sono da intendersi adattabili, quindi non originali, ai marchi indicati secondo REG. CE 1400/2002
All items described here, produced by and/or on behalf of CERMAG, are to be understood as adaptable, therefore not original, to the brands indicated according to REG. EC 1400/2002

MARTELLI TIPO TEDESCO PER MECCANICI MANICO IN LEGNO
ENGINEER'S HAMMERS, WOODEN SHAFTS

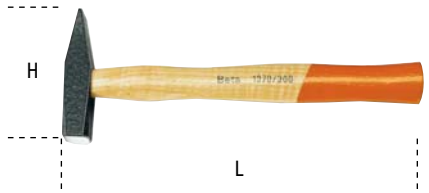

UNI 7778 - DIN 1041 Rif. BETA: 1370

ARTICOLO	g	H mm	L mm
70382	300	105	300
70383	500	118	320
70384	800	130	350
70385	1000	135	360

MAZZETTE MANICO IN LEGNO
LUMP HAMMERS, WOODEN SHAFTS



UNI 7777 - DIN 6475 Rif. BETA: 1380

ARTICOLO	g	H mm	L mm
70386	800	90	260
70387	1000	95	260
70388	1250	100	260
70389	1500	110	280
70390	2000	120	300

MAZZUOLE CON BATTENTI INTERCAMBIABILI IN MATERIALE PLASTICO MANICO IN LEGNO
DEAD-BLOW HAMMERS WITH INTERCHANGEABLE PLASTIC FACES, STEEL SHAFTS



UNI 7784 Rif. BETA: 1390

ARTICOLO	D mm	H mm	L mm
70391	35	95	310
70392	45	107	320
70393	60	128	380

CACCIASPINA
PIN PUNCHES, CHROME-PLATED

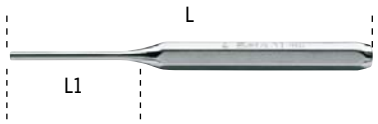

UNI 7502 Rif. BETA: 31

ARTICOLO	Ø mm	L mm	L1 mm
70394	2	110	22
70395	3	128	35
70396	4	146	45
70397	5	164	55
70398	6	182	65
70399	8	200	80
70400	10	220	95

BULINI
CENTRE PUNCHES, CHROME-PLATED



UNI 7503 Rif. BETA: 32

ARTICOLO	Ø mm	L mm
70401	3	100
70402	4	125
70403	5	150

SCALPELLI NERVATI
FLAT CHISELS, RIBBED TYPE, CHROME-PLATED



UNI 7506 Rif. BETA: 35

ARTICOLO	L mm	A mm
70404	150	20,5
70405	200	23,0
70406	250	28,5

SCALPELLO EXTRAPIATTO CON TAGLIENTE DIRITTO CON PARAMANO
EXTRA FLAT CHISEL WITH STRAIGHT CUTTER WITH HAND GUARD



Rif. BETA: 1342PM

ARTICOLO	L mm
70407	118

ESTRATTORE AD ECCENTRICO PER VITI PRIGIONIERE
ECCENTRIC STUD EXTRACTOR, CHROME-PLATED

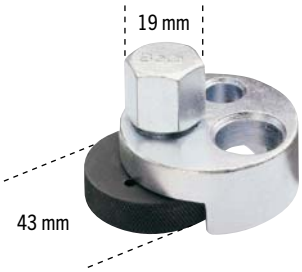

Rif. BETA: 1435

ARTICOLO	mm
70408	4÷20

ESTRATTORI UNIVERSALI A DUE GRIFFE
TWO-LEG UNIVERSAL PULLERS, GALVANIZED

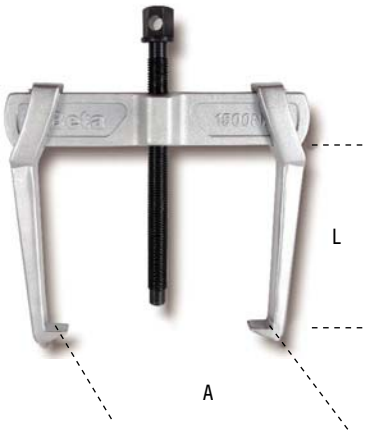

Rif. BETA: 1500N/...

ARTICOLO	L mm	min A max mm	
70409	100	23	100
70410	150	35	140
70411	150	35	190
70412	205	43	320

ESTRATTORI A TRE GRIFFE
THREE-LEG PULLERS, GALVANIZED

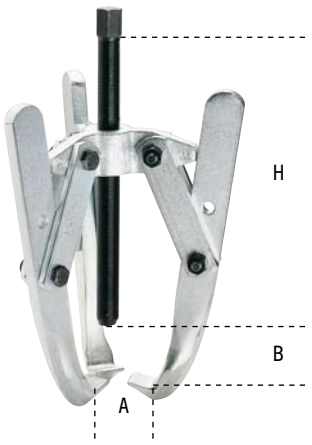

Rif. BETA: 1518/...

ARTICOLO	H mm	min A max mm		B max mm
70413	135	32	160	150
70414	235	40	220	220
70415	270	80	250	240

Gli articoli qui descritti, prodotti da e/o per conto di CERMAG, sono da intendersi adattabili, quindi non originali, ai marchi indicati secondo REG. CE 1400/2002
All items described here, produced by and/or on behalf of CERMAG, are to be understood as adaptable, therefore not original, to the brands indicated according to REG. EC 1400/2002

ESTRATTORI CONICI PER VITI E PRIGIONIERI SPEZZATI IN ACCIAIO LEGATO
SET OF TAPERED EXTRACTORS FOR BROKEN SCREWS AND STUDS

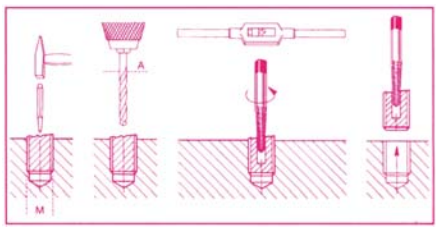

Rif. BETA: 1430

ARTICOLO	M mm	A mm
70474	3 ÷ 6	2,5
70475	6 ÷ 8	3
70476	8 ÷ 11	4,5
70477	11 ÷ 14	6
70478	14 ÷ 18	8
70479	18 ÷ 24	11
70480	24 ÷ 33	14
70481	33 ÷ 50	21



SERIE COMPOSTE DA 5 PZ./6 PZ.
Rif. BETA: 1430/S5 - 1430/S6

ARTICOLO	M mm	A mm
70416	3÷6 / 6÷8 8÷11 / 11÷14 14÷18	2,5 / 3,0 4,5 / 6,0 8,0
70417	3÷6 / 6÷8 8÷11 / 11÷14 14÷18 / 18÷24	2,5 / 3,0 4,5 / 6,0 8,0 / 11,0

CALIBRO A CORSOIO LETTURA VENTESIMALE
WORKSHOP VERNIER, MADE FROM STEEL, IN SHEATH

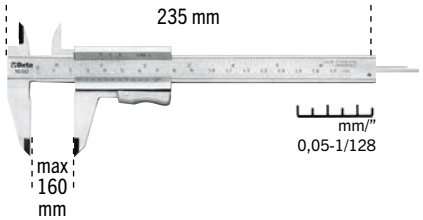

UNI/ISO 3599 - DIN 862 Rif. BETA: 1650

ARTICOLO	
70418	

CALIBRO DIGITALE A CORSOIO LETTURA CENTESIMALE
DIGITAL VERNIER

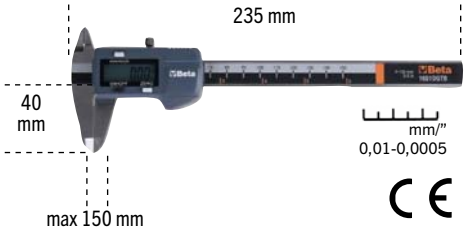

DIN 862 Rif. BETA: 1651DGTB

ARTICOLO	-
70419	-

FLESSOMETRI CASSA IN ABS ANTIURTO NASTRO IN ACCIAIO CLASSE PRECISIONE II
MEASURING TAPES, SHOCK-RESISTANT ABS CASINGS, STEEL TAPES, PRECISION CLASS II



UNI 7506 Rif. BETA: 1692

ARTICOLO	L m	S mm
70422	3	16
70421	5	19

SPESSIMETRI
METRIC FEELER GAUGES



Rif. BETA: 1708/20

ARTICOLO	S mm
70423	0,05÷1,00

SMERIGLIATRICE ASSIALE
AXIAL SENDING MACHINE



Capacità pinza	**3-6 mm**
Velocità libera	25.000 giri/min
Potenza	**0,20 Kw**
Pressione d'utilizzo	6,2 bar
Consumo aria medio	**230 l/min**
Ø interno tubo aria	10 mm

Rif. BETA: 1933

ARTICOLO	PESO g
70424	620

SEGHETTO ALTERNATIVO SILENZIATO
AIR SAW, SILENCED



Corse al minuto	**10.000**
Lunghezza della corsa	10 mm
Pressione d'utilizzo	**6,2 bar**
Consumo aria medio	110 l/min
Ø interno tubo aria	**8 mm**

Rif. BETA: 1942A

ARTICOLO	PESO kg
70425	0,700

LAME BIMETAL PER SEGHETTO ALTERNATIVO
BIMETAL BLADES, 32 TEETH FOR AIR SAW

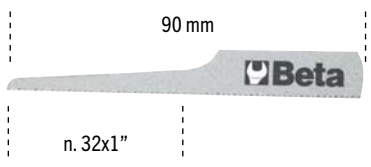

Rif. BETA: 1942LR

ARTICOLO	
70426	

Gli articoli qui descritti, prodotti da e/o per conto di CERMAG, sono da intendersi adattabili, quindi non originali, ai marchi indicati secondo REG. CE 1400/2002
All items described here, produced by and/or on behalf of CERMAG, are to be understood as adaptable, therefore not original, to the brands indicated according to REG. EC 1400/2002

CRICCHETTO REVERSIBILE
REVERSIBLE RATCHET

CE **1/2”**



Velocità libera	**150 giri/min**
Coppia massima	68 Nm
Pressione d’utilizzo	**6,2 bar**
Consumo aria medio	140 l/min
Ø interno tubo aria	**10 mm**
Capacità vite/dado	CI 8.8 M10 ⬢ 16 mm
Capacità vite/dado	**CI 12.9 M8 ⬢ 13 mm**

Rif. BETA: 1921N3

ARTICOLO	PESO kg
70486	1,22

TRAPANO REVERSIBILE
REVERSIBLE DRILL

CE Ø10



Capacità mandrino	**1÷10 mm**
Filettatura albero	3/8” - 24UNF
Velocità libera	**1800 giri/min**
Potenza	0,44 kw
Pressione d’utilizzo	**6,2 bar**
Consumo aria medio	160 l/min
Ø interno tubo aria	**10 mm**

Rif. BETA: 1932B10

ARTICOLO	PESO kg
70485	1,15

AVVITATORE REVERSIBILE IN MATERIALE COMPOSITO
REVERSIBLE IMPACT WRENCH, MADE FROM COMPOSITE MATERIAL

CE **1/2”**



Velocità libera	**7000 giri/min**
Coppia massima	1020 Nm
Coppia d’esercizio	**610 Nm**
Attacco aria	1/4” GAS
Pressione d’utilizzo	**6,2 bar**
Consumo aria medio	130 l/min
Ø interno tubo aria	**8 mm**
Capacità vite/dado	CI 8.8 M22 ⬢ 34 mm
Capacità vite/dado	**CI 12.9 M18 ⬢ 27mm**

Rif. BETA: 1927CD

ARTICOLO	
70483	

AVVITATORE REVERSIBILE IN MATERIALE COMPOSITO
REVERSIBLE IMPACT WRENCH, MADE FROM COMPOSITE MATERIAL

CE **3/4”**



Velocità libera	**4500 giri/min**
Coppia massima	1800 Nm
Coppia d’esercizio	**1290 Nm**
Attacco aria	3/8” GAS
Pressione d’utilizzo	**6,2 bar**
Consumo aria medio	215 l/min
Ø interno tubo aria	**10 mm**
Capacità vite/dado	CI 8.8 M27 ⬢ 41 mm
Capacità vite/dado	**CI 12.9 M22 ⬢ 34 mm**

Rif. BETA: 1928CD

ARTICOLO	
70484	

CASSETTE CON AVVITATORE REVERSIBILE E 5 BUSSOLE
REVERSIBLE IMPACT WRENCH - “PIN CLUTCH” IMPULSE DEVICE



CE **1/2”**

Meccanismo impulsivo “Pin Clutch”



17 - 19 - 21 - 22 - 24 mm

Velocità libera	10.000 giri/min
Coppia massima	**770 Nm**
Pressione d’utilizzo	6,2 bar
Consumo aria medio	**122 l/min**
Ø interno tubo aria	10 mm
Capacità vite/dado CI	**8.8 M22 ⬢ 34 mm**
Capacità vite/dado CI	12,9 M18 ⬢ 27 mm
Peso avvitatore	**1,3 kg**

Rif. BETA: 1927XM/K5

ARTICOLO	
70427	

CASSETTE CON AVVITATORE REVERSIBILE E 4 BUSSOLE SERIE LUNGA
REVERSIBLE IMPACT WRENCH - “PIN CLUTCH” IMPULSE DEVICE



CE **3/4”**

Meccanismo impulsivo “Pin Clutch”



27 - 30 - 32 - 36 mm

Velocità libera	5000 giri/min
Coppia massima	**1360 Nm**
Pressione d’utilizzo	6,2 bar
Consumo aria medio	**380 l/min**
Ø interno tubo aria	10 mm
Capacità vite/dado CI	**8.8 M24 ⬢ 36 mm**
Capacità vite/dado CI	12,9 M22 ⬢ 34 mm
Peso avvitatore	**5,1 kg**

Rif. BETA: 1928K4

ARTICOLO	
70428	

Gli articoli qui descritti, prodotti da e/o per conto di CERMAG, sono da intendersi adattabili, quindi non originali, ai marchi indicati secondo REG. CE 1400/2002
All items described here, produced by and/or on behalf of CERMAG, are to be understood as adaptable, therefore not original, to the brands indicated according to REG. EC 1400/2002

CHIAVE SNODATA A CATENA DOPPIA PER FILTRI OLIO
OIL-FILTER WRENCH WITH DOUBLE CHAIN, CHROME-PLATED

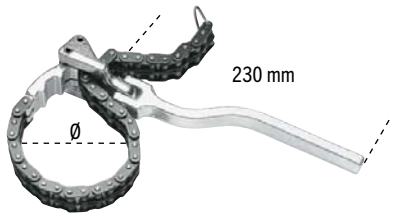

Rif. BETA: 1488

ARTICOLO	min Ø mm	max
70429	60	110

CHIAVE SNODATA A CATENA DOPPIA SOTTILE PER FILTRI OLIO
OIL-FILTER WRENCH WITH THIN DOUBLE CHAIN, CHROME-PLATED



Rif. BETA: 1488/1

ARTICOLO	min Ø mm	max
70430	60	110

CHIAVE A NASTRO PER FILTRI OLIO
STRAP WRENCH FOR OIL FILTERS

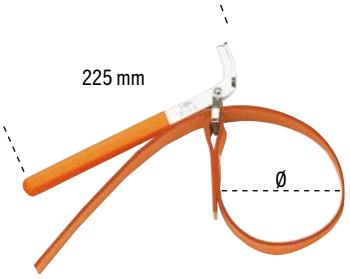

Rif. BETA: 1490/2

ARTICOLO	Ø max mm
70431	240

CHIAVE A NASTRO METALLICO REGOLABILE PER FILTRO OLIO
ADJUSTABLE OIL FILTER WRENCH, LIGHT ALLOY BODY



Rif. BETA: 1491

ARTICOLO	Ø mm
70432	65 ÷ 110

PINZA REGOLABILE PER FILTRI OLIO
ADJUSTABLE OIL FILTER PILERS



ARTICOLO	min Ø mm	max
70568	55	140

CHIAVI REGOLABILI PER FILTRI OLIO
ADJUSTABLE OIL FILTER WRENCHES

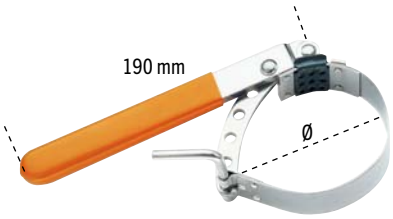

Rif. BETA: 1492/1 - 1492/2

ARTICOLO	Ø mm
70433	60 ÷ 80
70434	80 ÷ 110

PINZA PER CAPICORDA MODELLO LEGGERO CON ASSORTIMENTO DI 450 CAPICORDA
CRIMPING PLIERS, LIGHT SERIES, WITH ASSORTMENT OF 450 TERMINALS



Rif. BETA: 1602/C9

ARTICOLO
70435

PINZA PER CAPICORDA NON ISOLATI APERTI MODELLO STANDARD
CRIMPING PLIERS FOR NON-INSULATED OPEN TERMINALS, STANDARD MODEL

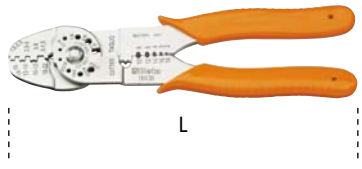

Rif. BETA: 1603B

ARTICOLO	L mm	mm2
70436	220	0÷8

LEVAGOMME
TYRE LEVERS, CHROME-PLATED



Rif. BETA: 962

ARTICOLO	L mm	A mm
70437	500	27
70438	600	27

PISTOLA DIGITALE PER GONFIAGGIO PNEUMATICI
TYRE INFLATOR, ABS HOUSING



Rif. BETA: 1949DGT/2

ARTICOLO
70439

COPPIE DI SPAZZOLE PER PULIZIA MORSETTI E POLI BATTERIA VEICOLI
PAIRS OF BATTERY LUG AND POST CLEANER STEEL BRUSHES



Rif. BETA: 1737B

ARTICOLO
70440

DENSIMETRO PER LIQUIDO ANTICONGELANTE
ANTIFREEZE DENSIMETER, GLASS BODY



Rif. BETA: 1759A

ARTICOLO
70441

DENSIMETRO PER LIQUIDI BATTERIA
ACID DENSIMETER, GLASS BODY



Rif. BETA: 1759B

ARTICOLO
70442

Gli articoli qui descritti, prodotti da e/o per conto di CERMAG, sono da intendersi adattabili, quindi non originali, ai marchi indicati secondo REG. CE 1400/2002
All items described here, produced by and/or on behalf of CERMAG, are to be understood as adaptable, therefore not original, to the brands indicated according to REG. EC 1400/2002

PROVATENSIONE
VOLTAGE TESTER 3-48V

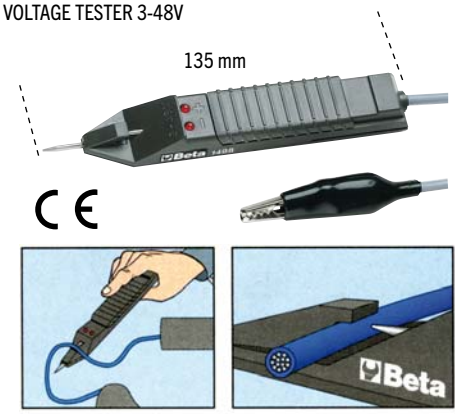

Rif. BETA: 1498

ARTICOLO	V
70443	3÷48

MULTIMETRO DIGITALE
DIGITAL MULTI-METER



PARAMETRI RILEVABILI

Tensione DC	**200 mV-2/20/200/1000V**
Tensione AC	2-20/200/700V
Corrente DC	**2/20/200 mA-20 A**
Corrente AC	2/200 mA- 20 A
Resistenza	**200Ω - 2/20/200 kΩ - 2/20 MΩ**
Capacità	2/20/200 nF - 2/200 µF
Temperatura	**-20° + 1000°C**
Frequenza	20kHz
Alimentazione	**1 batteria da 9V (inclusa)**

Rif. BETA: 1760B

ARTICOLO	
70444	

ATTREZZO BORDATUBI PER RAME E LEGHE LEGGERE
TUBE FLARING TOOL FOR COPPER AND LIGHT ALLOY PIPES

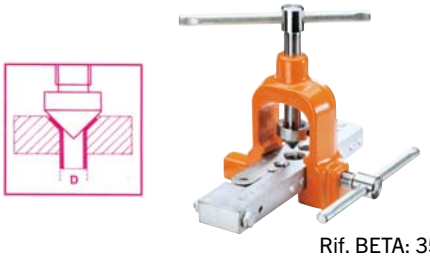

Rif. BETA: 352

ARTICOLO	D mm
70445	4,75-5-6-8-10-12-14

DISCHI ABRASIVI DA TAGLIO PER SMERIGLIATRICI PORTATILI ANGOLARI
ABRASIVE CUTTING DISCS FOR PORTABLE ANGLE GRINDERS

new



Dischi abrasivi da taglio per acciaio.
Esecuzione a centro depresso.
› Utilizzabili per il taglio di acciai normali e medio-legati.
› Adatti anche per il taglio di ghise acciaiose.
› Per il taglio di sezioni medio-grosse si consiglia l'uso di smerigliatrici potenti.

Rif. BETA: 11001

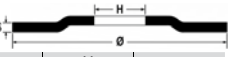

ARTICOLO	Ø mm	S mm	H mm	Q.tà
70559	115	3,2	22,23	10
70560	230	3,2	22,23	10

DISCHI ABRASIVI DA TAGLIO PER SMERIGLIATRICI PORTATILI ANGOLARI
ABRASIVE CUTTING DISCS FOR PORTABLE ANGLE GRINDERS

PREMIUM LINE

new



Dischi abrasivi da taglio per acciaio e inox.
Esecuzione di spessore sottile e a centro piano.
› Utilizzabili universalmente per il taglio di acciai inossidabili, acciai legati ed acciai trattati e non.

Rif. BETA: 11045



ARTICOLO	Ø mm	S mm	F mm	Q.tà
70561	115	1	22,23	25
70562	115	1,6	22,23	25

DISCHI ABRASIVI DA TAGLIO PER SMERIGLIATRICI PORTATILI ANGOLARI
ABRASIVE CUTTING DISCS FOR PORTABLE ANGLE GRINDERS

PREMIUM LINE

new



Dischi abrasivi da taglio per acciaio e inox.
Esecuzione di spessore sottile e a centro piano.
› Utilizzabili universalmente per il taglio di acciai inossidabili, acciai legati ed acciai trattati e non.

Rif. BETA: 11049

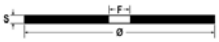

ARTICOLO	Ø mm	S mm	F mm	Q.tà
70563	230	2	22,23	10

DISCHI LAMELLARI PER SMERIGLIATRICI PORTATILI ANGOLARI
FLAP DISCS FOR PORTABLE ANGLE GRINDERS

PREMIUM LINE

new



Dischi lamellari con tela abrasiva in zirconio.
Supporto in plastica e lamella doppia.
Esecuzione piana.
› Indicati per sbavature, smerigliature e finiture di superfici.
› Utilizzabili per operazioni su acciai inossidabili, metalli ferrosi e non ferrosi.
› Le grane più grosse sono indicate per lavori di smerigliatura e sgrossatura, le grane più fini sono invece particolarmente adatte a lavori di finitura.

Rif. BETA: 11202A

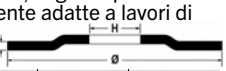

ARTICOLO	Ø mm	P	H mm	Q.tà
70564	115	40	22,23	10
70565	115	60	22,23	10

DISCHI LAMELLARI PER SMERIGLIATRICI PORTATILI ANGOLARI
FLAP DISCS FOR PORTABLE ANGLE GRINDERS

PREMIUM LINE

new



Dischi lamellari con tela abrasiva in zirconio.
Supporto in fibra di vetro e lamella singola.
Esecuzione piana.
› Indicati per sbavature, smerigliature e finiture di superfici.
› Utilizzabili per operazioni su acciai inossidabili, metalli ferrosi e non ferrosi.
› Le grane più grosse sono indicate per lavori di smerigliatura e sgrossatura, le grane più fini sono invece particolarmente adatte a lavori di finitura.

Rif. BETA: 11204A

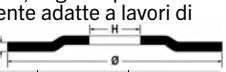

ARTICOLO	Ø mm	P	H mm	Q.tà
70566	115	40	22,23	10
70567	115	60	22,23	10

Gli articoli qui descritti, prodotti da e/o per conto di CERMAG, sono da intendersi adattabili, quindi non originali, ai marchi indicati secondo REG. CE 1400/2002
All items described here, produced by and/or on behalf of CERMAG, are to be understood as adaptable, therefore not original, to the brands indicated according to REG. EC 1400/2002

CASSETTIERA MOBILE CON 5 CASSETTI (VUOTA)
MOBILE ROLLER CAB WITH 5 DRAWERS (EMPTY)



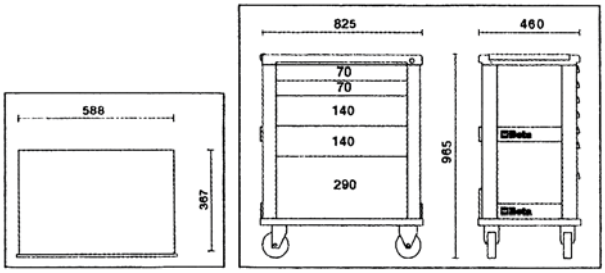

Caratteristiche principali:
- Cinque cassetti da 588x367 mm, montati su guide telescopiche a sfera:
  2 cassetti altezza 70 mm
  2 cassetti altezza 140 mm
  1 cassetto altezza 290 mm
- Piano dei cassetti protetto da tappetini di gomma espansa.
- Quattro ruote Ø 125 mm:
  2 fisse e 2 girevoli (una con freno).
- Serratura di sicurezza centralizzata frontale.
- Capacità di carico statico: 800 kg.
- Piano di lavoro termoplastico sul quale è collocabile a misura una cassettiera.
- Portaflacone laterale integrato.
- Possibilità di applicazione del portacarta.

Rif. BETA: C24S O/5

ARTICOLO
70446

CASSETTIERA MOBILE CON 7 CASSETTI (VUOTA)
MOBILE ROLLER CAB WITH 7 DRAWERS (EMPTY)



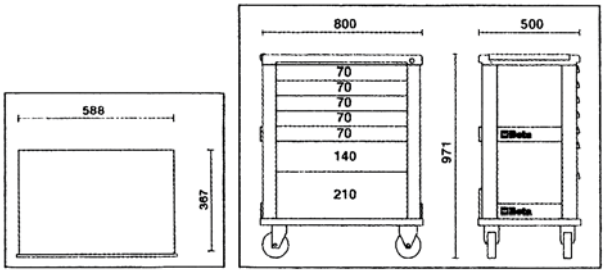

Caratteristiche principali:
- Sette cassetti da 588x367 mm, montati su guide telescopiche a sfera:
  5 Cassetti altezza 70 mm
  1 Cassetto altezza 140 mm
  1 Cassetto altezza 210 mm
- Piano dei cassetti protetto da tappetini di gomma espansa.
- Quattro ruote Ø 125 mm:
  2 fisse e 2 girevoli (una con freno).
- Serratura di sicurezza centralizzata frontale.
- Sistema di apertura posizionato su tutta la lunghezza del cassetto.
- Capacità di carico statico: 1200 kg.
- Piano di lavoro termoplastico.
- Portaflaconi laterali e posteriori integrati.
- Portacarta integrato.
- Montanti e frontalino del cassetto in alluminio.

Rif. BETA: C39 O

ARTICOLO
70447

Gli articoli qui descritti, prodotti da e/o per conto di CERMAG, sono da intendersi adattabili, quindi non originali, ai marchi indicati secondo REG. CE 1400/2002
All items described here, produced by and/or on behalf of CERMAG, are to be understood as adaptable, therefore not original, to the brands indicated according to REG. EC 1400/2002

CASSETTIERA PORTATILE CON 8 CASSETTI (VUOTA)
PORTABLE TOOL CHEST WITH 8 DRAWERS (EMPTY)



Caratteristiche principali:
- Otto cassetti montati su guide telescopiche a sfera:
  4 cassetti altezza 50 mm
  3 cassetti altezza 70 mm
  1 cassetto altezza 100 mm.
- Serratura centralizzata frontale.
- Maniglie laterali a scomparsa per il trasporto.

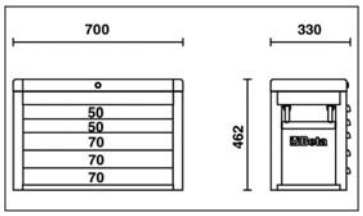

Rif. BETA: C23SC O

ARTICOLO
70448

TROLLEY PORTAUTENSILI A DUE MODULI SOVRAPPONIBILI (VUOTA)
TWO-MODULE TOOL TROLLEY (EMPTY)

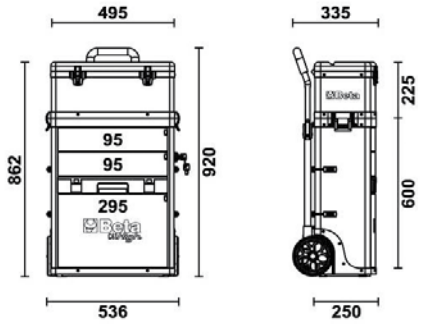





Caratteristiche principali:
- Struttura in lamiera e piani in materiale plastico: grande robustezza e peso ridotto.
- 2 moduli separabili:
  1 cestello superiore,
  1 modulo con 2 cassetti altezza 95 mm,
  1 cassetta estraibile in materiale plastico altezza 66 mm e 1 cassetto altezza 295 mm.
- Ruote di grosso diametro (160 mm), integrate nella struttura per facilitare il trasporto anche su gradini.
- Serratura centralizzata laterale per la chiusura dei cassetti del modulo inferiore.
- Cassetti montati su guide telescopiche a sfera con doppio gancio di chiusura.
- Impugnatura con manico telescopico in alluminio.
- Portaminuterie integrato nel cestello superiore.

Rif. BETA: C41H

ARTICOLO
70449

Gli articoli qui descritti, prodotti da e/o per conto di CERMAG, sono da intendersi adattabili, quindi non originali, ai marchi indicati secondo REG. CE 1400/2002
All items described here, produced by and/or on behalf of CERMAG, are to be understood as adaptable, therefore not original, to the brands indicated according to REG. EC 1400/2002

VASCHETTE PER RECUPERO LIQUIDI

BACS DE RÉCUPÉRATION LIQUIDES - LIQUID RECOVERY TRAYS - AUFFANGWANNEN FÜR FLÜSSIGKEITEN - CUBETAS PARA RECUPERAR LOS LÍQUIDOS

new



Rif. BETA: 1878 8

ARTICOLO	
70586	Vasca recupero liquidi - **8 l.**

new



- tappo scarico liquidi
- paratia interna per evitare la fuoriuscita dei liquidi durante il trasporto.

Rif. BETA: 1878 11

ARTICOLO	
70587	Vasca recupero liquidi - **11 l.**

new



- griglia anti schizzi
- dotata di 4 ruote pivottanti.

Rif. BETA: 1878 30

ARTICOLO	
70588	Vasca recupero liquidi - **30 l.**

PARANCHI A CATENA

PALANS À CHAÎNE - CHAIN HOISTS – KETTENZÜGE - APAREJOS CON CADENA

new

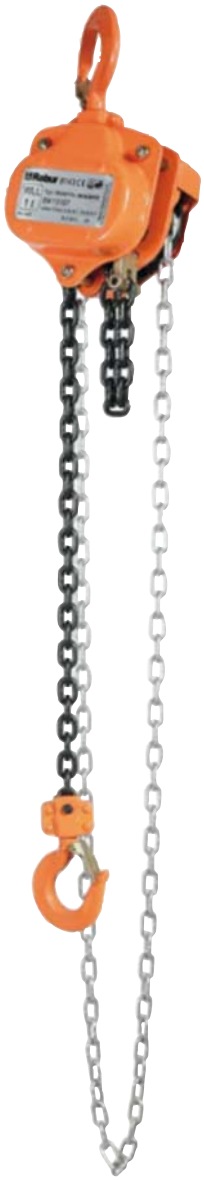

CARATTERISTICHE:
- Modello professionale, a norma EN13157, realizzato con materiali di alta qualità
- Progettato per sollevare carichi pesanti rapidamente e in sicurezza
- Collegabile a un punto fisso o a dispositivi mobili
- Freno automatico a doppio salterello
- Gancio girevole con sicura
- Coefficiente di sicurezza 4
- WLL: carico limite di lavoro

DATI TECNICI:
- Coefficiente di sicurezza: 4
- Piastra di identificazione seriale

CERTIFICATI DISPONIBILI:
- Certificato del Fabbricante
- Dichiarazione di Conformità CE
- Rapporto di Prova tipo 2.2 UNI EN10204
- Specifica Prodotto

FEATURES:
- Professional model, complies with EN13157 standard, made of first-rate materials
- Designed to lift heavy loads quickly and safely
- Can be connected to a fixed point or mobile devices
- Automatic brake with double pawl system
- Swivel hook with safety latch
- Safety factor: 4
- WLL: working load limit

TECHNICAL DATA:
- Safety factor: 4
- Identification tag

AVAILABLE CERTIFICATES:
- Manufacturer's Certificate
- CE Declaration of Conformity
- Test Report UNI EN10204 type 2.2
- Technical Product Specifications

PARANCHI CON CATENA DA 3 MT

ARTICOLO	PORTATA
70592	**1** TON.
70593	**2** TON.
70594	**3** TON.
70595	**5** TON.

PARANCHI CON CATENA DA 6 MT

ARTICOLO	PORTATA
70596	**1** TON.
70597	**2** TON.
70598	**3** TON.
70599	**5** TON.

Gli articoli qui descritti, prodotti da e/o per conto di CERMAG, sono da intendersi adattabili, quindi non originali, ai marchi indicati secondo REG. CE 1400/2002
All items described here, produced by and/or on behalf of CERMAG, are to be understood as adaptable, therefore not original, to the brands indicated according to REG. EC 1400/2002

COLONNETTE DI SOSTEGNO
COLONNES DE SUPPORT - SUPPORT COLUMNS – STÜTZSÄULEN - COLUMNAS DE SOPORTE

new



70579 - 70578 - 70580



70582 - 70581 - 70583

5 TON | 8 TON | 12 TON

ARTICOLO	DESCRIZIONE	PORTATA kg	ALTEZZA MAX mm	ALTEZZA MIN. mm	PESO kg
70579	Colonnetta **BASSA**	5.000	740	450	13
70582	Colonnetta **ALTA**	5.000	1.100	650	16
70578	Colonnetta **BASSA**	8.000	740	450	18
70581	Colonnetta **ALTA**	8.000	1.100	650	23
70580	Colonnetta **BASSA**	12.000	740	450	25
70583	Colonnetta **ALTA**	12.000	1.100	650	31

new



70574



70575

HEAVY DUTY | 15 TON

ARTICOLO	DESCRIZIONE	PORTATA kg	ALTEZZA MAX mm	ALTEZZA MIN. mm	PESO kg
70574	Colonnetta **BASSA**	15.000	680	470	27
70575	Colonnetta **ALTA**	15.000	1.170	680	36

new



70576



70577

HEAVY DUTY | 20 TON

ARTICOLO	DESCRIZIONE	PORTATA kg	ALTEZZA MAX mm	ALTEZZA MIN. mm	PESO kg
70576	Colonnetta **BASSA**	20.000	640	410	29
70577	Colonnetta **ALTA**	20.000	1.080	670	32

Gli articoli qui descritti, prodotti da e/o per conto di CERMAG, sono da intendersi adattabili, quindi non originali, ai marchi indicati secondo REG. CE 1400/2002
All items described here, produced by and/or on behalf of CERMAG, are to be understood as adaptable, therefore not original, to the brands indicated according to REG. EC 1400/2002

SOLLEVATORE IDRAULICO A CARRELLO PORTATA 5.000 KG

ÉLÉVATEUR HYDRAULIQUE À CHARIOT CAPACITÉ 5 000 KG
HYDRAULIC TROLLEY HOIST, CAPACITY 5,000 KG
HYDRAULISCHER LAUFKRAN TRAGFÄHIGKEIT 5.000 KG
ELEVADOR HIDRÁULICO CON CARRO CAPACIDAD 5000 KG

new



CARATTERISTICHE

- Dotato di pedale di avvicinamento.
- Comando di discesa a pedale.

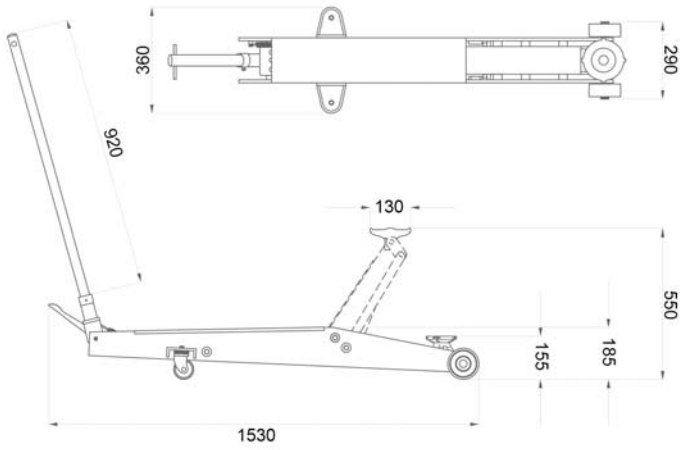

ARTICOLO
70589

GRU IDRAULICA A CARRELLO PIEGHEVOLE PORTATA 1.000 KG

GRUE HYDRAULIQUE À CHARIOT PLIANT CAPACITÉ 1 000 KG
FOLDING TROLLEY HYDRAULIC CRANE, CAPACITY 1,000 KG
KLAPPBARER HYDRAULISCHER KRAN TRAGFÄHIGKEIT 1.000 KG
GRÚA HIDRÁULICA CON CARRO PLEGABLE CAPACIDAD 1000 KG

new



CARATTERISTICHE

- Pieghevoli in pochi secondi, ingombro irrisorio in fase di riposizione.
- Lo stelo rettificato e cromato garantisce un'alta affida- bilità nel tempo.
- Braccio allungabile in quattro posizioni di lavoro.
- Ruote posteriori girevoli per la massima manovrabilità.
- Gancio girevole a 360°.
- Valvola di protezione contro i sovraccarichi incorporata.
- Comando di discesa a velocità controllata.
- Pompa idraulica a due velocità.
- Dotata di ruote in gomma e nylon.

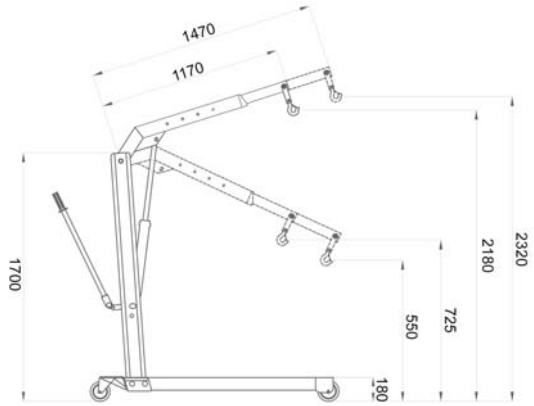

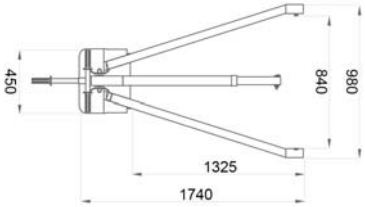

ARTICOLO
70590

Gli articoli qui descritti, prodotti da e/o per conto di CERMAG, sono da intendersi adattabili, quindi non originali, ai marchi indicati secondo REG. CE 1400/2002
All items described here, produced by and/or on behalf of CERMAG, are to be understood as adaptable, therefore not original, to the brands indicated according to REG. EC 1400/2002

14

PRESSA IDRAULICA CON POMPA A MANO PORTATA 30.000 KG

PRESSE HYDRAULIQUE AVEC POMPE MANUELLE CAPACITÉ 30 000 KG
HYDRAULIC PRESS WITH HAND PUMP CAPACITY 30,000 KG
HYDRAULISCHE PRESSE MIT HANDPUMPE LEISTUNG 30.000 KG
PRENSA HIDRÁULICA CON BOMBA DE MANO CAPACIDAD 30 000 KG

new

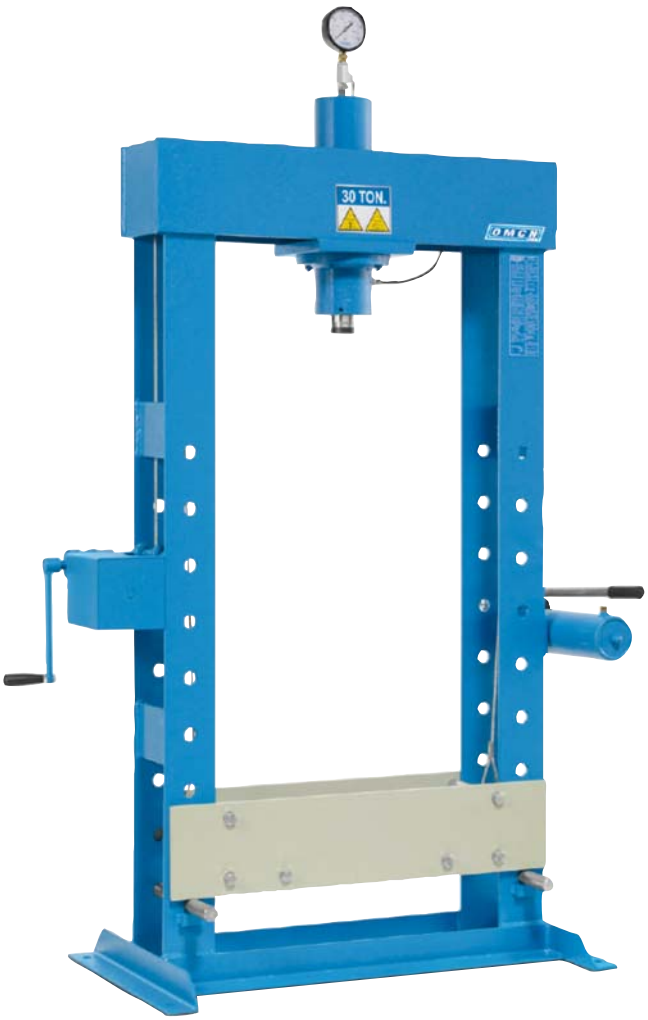

CARATTERISTICHE

- Struttura in robusto acciaio saldato.
- Stelo del cilindro in acciaio speciale, trattato e cromato.
- Molla in acciaio inserita nel cilindro per un rapido ritorno dello stelo.
- **Pompa a mano a due velocità: rapidità in fase di avvicinamento e precisione in fase di lavoro.**
- Gestione delle due velocità tramite volantino posto sulla pompa.
- Complete di argano per poter sollevare il bancale in modo pratico e veloce.
- Manometro di grosso diametro fornito di serie.

ARTICOLO
70591

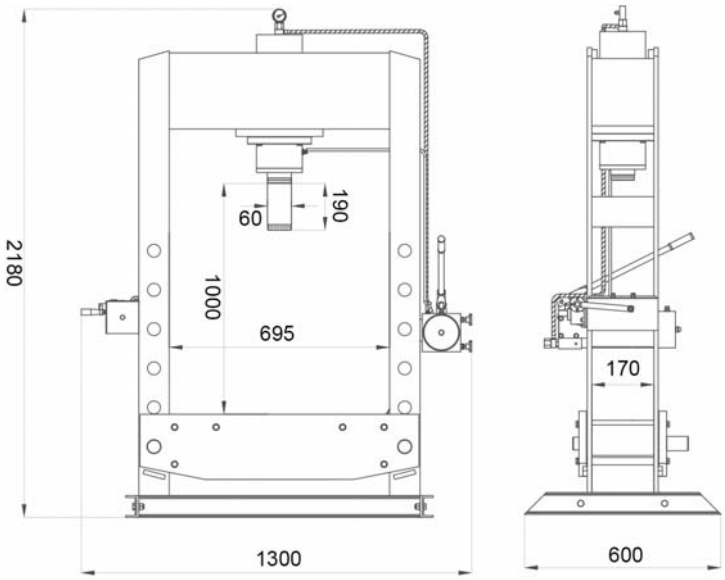

Gli articoli qui descritti, prodotti da e/o per conto di CERMAG, sono da intendersi adattabili, quindi non originali, ai marchi indicati secondo REG. CE 1400/2002
All items described here, produced by and/or on behalf of CERMAG, are to be understood as adaptable, therefore not original, to the brands indicated according to REG. EC 1400/2002

CARRELLO PORTA RUOTE AGRICOLE

CHARIOT PORTE ROUES AGRICOLES
TRACTOR WHEELS TROLLEY
TRANSPORTWAGEN FÜR LANDWIRTSCHAFTLICHE RÄDER
CARRO PORTA RUEDAS AGRICOLAS







ARTICOLO
63654

CARATTERISTICHE

- Ideale per lo smontaggio e l'installazione di ruote agricole.
- Braccio registrabile per un miglior ancoraggio della ruota.
- Regolazione idraulica della lunghezza del carrello.
- Peso massimo supportato: 1.200 kg.
- Peso netto carrello: 118 kg.
- Dimensioni massime carrello: 1970x2135x1015 mm.
- ø massimo ruota: 2.200 mm.
- ø minimo ruota: 1.000 mm.
- Larghezza massima ruota: 800 mm.

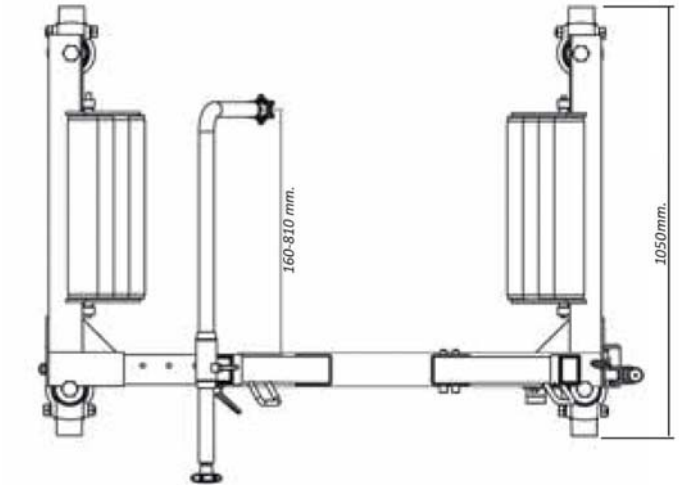

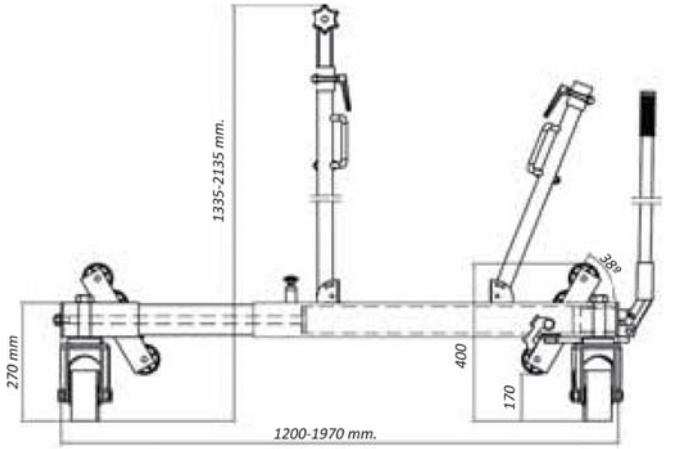

Gli articoli qui descritti, prodotti da e/o per conto di CERMAG, sono da intendersi adattabili, quindi non originali, ai marchi indicati secondo REG. CE 1400/2002
All items described here, produced by and/or on behalf of CERMAG, are to be understood as adaptable, therefore not original, to the brands indicated according to REG. EC 1400/2002

SALDATRICI INVERTER AD ELETTRODO - MMA / TIG

POSTES DE SOUDAGE INVERTER À ÉLECTRODE - INVERTER, ELECTRODE WELDING MACHINES - INVERTERSCHWEISSGERÄTE - SOLDADORAS INVERTER A ELECTRODO

SALDATRICI INVERTER AD ELETTRODO MMA E TIG - TECNICA 171/S - 211/S

POSTES DE SOUDAGE INVERTER À ÉLECTRODE, MMA ET TIG - TECNICA 171/S - 211/S
MMA AND TIG INVERTER, ELECTRODE WELDING MACHINES - TECNICA 171/S - 211/S
MMA UND WIG INVERTERSCHWEISSGERÄTE - TECNICA 171/S - 211/S
SOLDADORAS INVERTER A ELECTRODO, MMA Y TIG - TECNICA 171/S - 211/S

new



CARATTERISTICHE

Saldatrice inverter ad elettrodo MMA e TIG in corrente continua (DC) con innesco a striscio.
Flessibilità di impiego con i più svariati tipi di elettrodi: rutili, basici, inox, ghisa, ecc.
- compatta e leggera.
- elevata stabilità della corrente di saldatura alle variazioni della tensione di alimentazione.
- dispositivi arc force, hot start, anti-stick.
- protezioni termostatica, sovratensione, sottotensione, sovracorrente, motogeneratore (+/- 15%).

Completa di accessori per la saldatura MMA e valigetta in plastica.

FEATURES

MMA and TIG inverter, electrode welding machine in direct current (DC) with scratch striking.
Use with a wide range of electrodes: rutile, basic, stainless steel, cast iron, etc.
- compact and light.
- high welding current stability in spite of mains voltage fluctuations.
- arc force, hot start and anti-stick devices.
- thermostatic, overvoltage, undervoltage, overcurrent, motorgenerator (+/- 15%) protections.

Complete with MMA welding accessories and plastic carry case.

PATENTED PATENTED

ARTICOLO	TENSIONE	FREQUENZA DI RETE	CAMPO REG.NE CORRENTE	TENSIONE A VUOTO MAX	POTENZA MINIMA MOTOGENERATORE	Ø ELETTRODI UTILIZZABILI IN DC	GRADO DI PROTEZIONE	DIMENSIONI mm	PESO
70505	230V 1ph	50 / 60 Hz	10-150 A	75 V	6 kW	1,6 - 4 mm	IP23	380x480x170	6,6 kg
70506	230V 1ph	50 / 60 Hz	15-180 A	75 V	7 kW	1,6 - 4 mm	IP23	380x480x170	6,7 kg

SALDATRICI INVERTER AD ELETTRODO - TECHNOLOGY 186 XT MPGE - 236 XT

POSTES DE SOUDAGE INVERTER À ÉLECTRODE, MMA ET TIG - TECHNOLOGY 186 XT MPGE - 236 XT
MMA AND TIG INVERTER, ELECTRODE WELDING MACHINES - TECHNOLOGY 186 XT MPGE - 236 XT
MMA UND WIG INVERTERSCHWEISSGERÄTE - TECHNOLOGY 186 XT MPGE - 236 XT
SOLDADORAS INVERTER A ELECTRODO, MMA Y TIG - TECHNOLOGY 186 XT MPGE - 236 XT

new



CARATTERISTICHE

Saldatrice inverter ad elettrodo MMA e TIG in corrente continua (DC) con innesco a striscio. Flessibilità di impiego con i più svariati tipi di elettrodi: rutili, basici, inox, ghisa, ecc.
Raccomandato per motogeneratori, il modello garantisce alte prestazioni con alimentazioni poco stabili grazie alle protezioni multiple MPGE: dispositivo di controllo della forma d'onda, filtro contro i picchi in ingresso, stabilizzazione delle oscillazioni. Robusta e resistente agli urti.
- peso e dimensioni ridotti
- connettore rapido (presa) Ø 50 mm
- elevata stabilità della corrente di saldatura alle variazioni della tensione di alimentazione
- dispositivi arc force, hot start, anti-stick
- protezioni termostatica, sovratensione, sottotensione, sovracorrente, motogeneratore (± 15%).

Completa di accessori per la saldatura MMA e valigetta in alluminio.

FEATURES

MMA and TIG inverter, electrode welding machine in direct current (DC) with scratch striking.
Use with a wide range of electrodes: rutile, basic, stainless steel, cast iron, etc. Recommended for motorgenerators, this model grants high performance despite power supply instability, thanks to the MPGE multiprotections: control device of the wave form, filter against input peaks, stabilization of oscillations. Robust and impact resistant.
- compact and light
- Ø 50mm quick connector (socket)
- high welding current stability in spite of mains voltage fluctuations
- arc force, hot start and anti-stick devices
- thermostatic, overvoltage, undervoltage, overcurrent, motorgenerator (+/- 15%) protections.

Complete with MMA welding accessories and aluminium carry case.

XT

MULTI PROTECTIONS FOR GENERATOR MPGE mod. 186 XT

ARTICOLO	TENSIONE	FREQUENZA DI RETE	CAMPO REG.NE CORRENTE	TENSIONE A VUOTO MAX	POTENZA MINIMA MOTOGENERATORE	Ø ELETTRODI UTILIZZABILI IN DC	GRADO DI PROTEZIONE	DIMENSIONI mm	PESO
70507	230V 1ph	50 / 60 Hz	5-160 A	60 V	7 kW	1,6 - 4 mm	IP23	375x500x220	6,5 kg
70508	230V 1ph	50 / 60 Hz	5-200 A	60 V	10 kW	1,6 - 4 mm	IP23	375x500x220	7,3 kg

Gli articoli qui descritti, prodotti da e/o per conto di CERMAG, sono da intendersi adattabili, quindi non originali, ai marchi indicati secondo REG. CE 1400/2002
All items described here, produced by and/or on behalf of CERMAG, are to be understood as adaptable, therefore not original, to the brands indicated according to REG. EC 1400/2002

segue SALDATRICI INVERTER AD ELETTRODO - MMA / TIG

POSTES DE SOUDAGE INVERTER À ÉLECTRODE - INVERTER, ELECTRODE WELDING MACHINES - INVERTERSCHWEISSGERÄTE - SOLDADORAS INVERTER A ELECTRODO

SALDATRICE INVERTER AD ELETTRODO - TECHNOLOGY 238 XT CE/MPGE

POSTES DE SOUDAGE INVERTER À ÉLECTRODE, MMA ET TIG- TECHNOLOGY 238 XT CE/MPGE
MMA AND TIG INVERTER, ELECTRODE WELDING MACHINES- TECHNOLOGY 238 XT CE/MPGE
MMA UND WIG INVERTERSCHWEISSGERÄTE- TECHNOLOGY 238 XT CE/MPGE
SOLDADORAS INVERTER A ELECTRODO, MMA Y TIG- TECHNOLOGY 238 XT CE/MPGE

new



CARATTERISTICHE

Saldatrice inverter ad elettrodo MMA e TIG in corrente continua (DC) con innesco a striscio.
Flessibilità di impiego con i più svariati tipi di elettrodi: rutili, basici, inox, ghisa, cellulosici, ecc.
Raccomandato per motogeneratori, il modello garantisce alte prestazioni con alimentazioni poco stabili grazie alle protezioni multiple MPGE: dispositivo di controllo della forma d'onda, filtro contro i picchi in ingresso, stabilizzazione delle oscillazioni. Robusta e resistente agli urti.
- peso e dimensioni ridotti
- connettore rapido (presa) Ø 50 mm
- elevata stabilità della corrente di saldatura alle variazioni della tensione di alimentazione
- regolazione arc force e hot start in funzione del tipo di elettrodo in uso
- dispositivo anti-stick
- protezioni termostatica, sovratensione, sottotensione, sovracorrente.

Completa di accessori per la saldatura MMA e valigetta in alluminio.

FEATURES

MMA and TIG inverter, electrode welding machine in direct current (DC) with scratch striking.
Use with a wide range of electrodes: rutile, basic, stainless steel, cast iron, cellulosic, etc.
Recommended for motorgenerators, this model grants high performance despite power supply instability, thanks to the MPGE multiprotections: control device of the wave form, filter against input peaks, stabilization of oscillations. Robust and impact resistant.
- compact and light
- Ø 50mm quick connector (socket)
- high welding current stability in spite of mains voltage fluctuations
- regulation of arc force and hot start according to the type of electrode in use
- anti-stick device
- thermostatic, overvoltage, undervoltage, overcurrent protections.

Complete with MMA welding accessories and aluminium carry case.

XT · MULTI PROTECTIONS FOR GENERATOR · CELLULOSIC · Aluminium

ARTICOLO	TENSIONE	FREQUENZA DI RETE	CAMPO REG.NE CORRENTE	TENSIONE A VUOTO MAX	POTENZA MINIMA MOTOGENERATORE	Ø ELETTRODI UTILIZZABILI IN DC	GRADO DI PROTEZIONE	DIMENSIONI mm	PESO
70509	230V 1ph	50 / 60 Hz	5-200 A	80 V	10 kW	1,6 - 4 mm	IP23	375x500x220	10,6 kg

SALDATRICE AD ELETTRODO MMA IN CORRENTE CONTINUA (DC) - LINEAR 340

POSTE DE SOUDAGE À ÉLECTRODE, MMA EN COURANT CONTINU (DC) - LINEAR 340
MMA, RECTIFIED, ELECTRODE WELDING MACHINE IN DIRECT CURRENT (DC) - LINEAR 340
MMA ELEKTRODENSCHWEISSGERÄT ZUM GLEICHSTROM SCHWEISSEN (DC) - LINEAR 340
SOLDADORA A ELECTRODO, MMA, EN CORRIENTE CONTINUA (DC) - LINEAR 340

new



CARATTERISTICHE

Saldatrice ad elettrodo MMA in corrente continua (DC).
Regolazione continua della corrente di saldatura.
Flessibilità di impiego con i più svariati tipi di elettrodi: rutili, basici, inox, ghisa, alluminio.

FEATURES

MMA, rectified, electrode welding machine in direct current (DC).
Stepless regulation of welding current.
Use with a wide range of electrodes: rutile, basic, stainless steel, cast iron and aluminium.

Aluminium

ARTICOLO	TENSIONE	FREQUENZA DI RETE	CAMPO REG.NE CORRENTE	TENSIONE A VUOTO MAX	POTENZA ASSORBITA MAX	Ø LETTRODI UTILIZZABILI IN DC	GRADO DI PROTEZIONE	DIMENSIONI mm	PESO
70510	230/400V 3ph	50 / 60 Hz	60-320 A	65 V	11,5 kW	2 - 6 mm	IP22	890x460x590	80 kg

Gli articoli qui descritti, prodotti da e/o per conto di CERMAG, sono da intendersi adattabili, quindi non originali, ai marchi indicati secondo REG. CE 1400/2002
All items described here, produced by and/or on behalf of CERMAG, are to be understood as adaptable, therefore not original, to the brands indicated according to REG. EC 1400/2002

ACCESSORI PER SALDATRICI AD ELETTRODO - MMA / TIG

ACCESSOIRES POUR POSTES DE SOUDAGE A ELECTRODE - ACCESSORIES FOR ELECTRODE WELDING MACHINES - ZUBEHÖR FÜR INVERTERSCHWEISSGERÄTE - ACCESORIOS PARA SOLDADORAS A ELECTRODO

ELETTRODI RUTILI PER ACCIAIO

ELECTRODES RUTILES POUR LE SOUDAGE DE L'ACIER
STEEL WELDING RUTILE ELECTRODES
RUTIL STABELEKTRODEN
ELECTRODOS RUTILOS PARA LA SOLDADURA DEL ACERO

new



CARATTERISTICHE

Elettrodi per la saldatura dell'acciaio.
Il particolare rivestimento dell'elettrodo conferisce al deposito un ottimo aspetto superficiale dopo la solidificazione, assicurando un gradevole aspetto estetico alla saldatura. Utilizzabili in tutte le posizioni, garantiscono una buona stabilità d'arco, **si possono saldare sia in corrente continua Polarità Diretta (negativo in pinza portaelettrodo) sia in corrente alternata** con buone caratteristiche meccaniche in zona fusa. Vengono utilizzati nelle saldature di spessori moderati.

FEATURES

Steel welding electrodes.
The special coating on the electrodes gives it an excellent surface after solidification and guarantees excellent finishes to welding operations. They can be used in all positions and guarantee good levels of stability for the arc; **welding can be performed using Direct Polarity continous current (negative with electrode holder clamp) and in alternate current** with excellent mechanical characteristics in the smelting zone. They are used for welding average thicknesses.

ARTICOLO	DESCRIZIONE
70530	Blister elettrodi rutili Ø 1,6 mm - 250 mm - 15 pz
70531	Blister elettrodi rutili Ø 2,0 mm - 300 mm - 15 pz
70532	Blister elettrodi rutili Ø 2,5 mm - 300 mm - 15 pz
70533	Blister elettrodi rutili Ø 3,2 mm - 300 mm - 10 pz
70534	Blister elettrodi rutili Ø 4,0 mm - 350 mm - 8 pz
70539	Confezione elettrodi rutili Ø 2,0 mm - 300 mm - 227 pz - 2,5 kg
70540	Confezione elettrodi rutili Ø 2,5 mm - 300 mm - 143 pz - 2,5 kg
70542	Confezione elettrodi rutili Ø 3,2 mm - 300 mm - 125 pz - 4,0 kg

ELETTRODI RUTILI PER ACCIAIO INOSSIDABILE

ELECTRODES RUTILES POUR LE SOUDAGE DE L'ACIER INOXYDABLE
STAINLESS STEEL WELDING RUTILE ELECTRODES
RUTIL EDELSTAHLELEKTRODEN
ELECTRODOS RUTILOS PARA LA SOLDADURA DEL ACERO INOXIDABLE

new



CARATTERISTICHE

Elettrodi per la saldatura dell'acciaio inox confezionati in pratici blister. Il particolare rivestimento dell'elettrodo conferisce al deposito un ottimo aspetto superficiale dopo la solidificazione, assicurando un gradevole aspetto estetico alla saldatura. Utilizzabili in tutte le posizioni, garantiscono una buona stabilità d'arco, **si possono saldare sia in corrente continua Polarità Inversa (positivo in pinza portaelettrodo) sia in corrente alternata** con buone caratteristiche meccaniche in zona fusa. Vengono utilizzati nelle saldature di spessori moderati.

FEATURES

Stainless steel welding electrodes in practical blister packs. The special coating on the electrodes gives it an excellent surface after solidification and guarantees excellent finishes to welding operations. They can be used in all positions and guarantee good levels of stability for the arc; **welding can be performed using Inverted Polarity continuous current (positive with electrode holder clamp) and in alternate current** with excellent mechanical characteristics in the smelting zone. They are used for welding average thicknesses.

ARTICOLO	DESCRIZIONE
70537	Blister elettrodi rutili Ø 2,5 mm - 300 mm - 10 pz
70538	Blister elettrodi rutili Ø 3,2 mm - 350 mm - 8 pz

ELETTRODI BASICI PER ACCIAIO

ELECTRODES FONTE POUR LE SOUDAGE DE L'ACIER
STEEL WELDING BASIC ELECTRODES
BASISCHE STABELEKTRODEN
ELECTRODOS BÁSICOS PARA LA SOLDADURA DEL ACERO

new



CARATTERISTICHE

Elettrodi per la saldatura dell'acciaio confezionati in pratici blister. Il particolare rivestimento dell'elettrodo conferisce una elevata capacità di depurazione del materiale base, per cui si ottengono saldature di qualità e con notevole robustezza meccanica. Inoltre questi elettrodi non contaminano il bagno con l'idrogeno. La presenza della fluorite nel rivestimento rende l'arco meno stabile e il bagno è meno fluido; l'arco quindi deve essere tenuto molto corto per la scarsa volatilità del rivestimento stesso; **richiedendo una buona esperienza da parte del saldatore.** La scoria prodotta risulta dura e difficile da togliere, e deve essere completamente rimossa in caso di ripassate. Questi elettrodi si prestano per realizzare saldature in posizione,verticali, sopratesta e **si devono saldare in corrente continua Polarità Inversa (positivo in pinza portaelettrodo).**

FEATURES

Steel welding electrodes in practical blister packs. The special coating on the electrodes gives it an excellent basic material depuration capacity which leads to top quality welding operations that guarantee significant mechanical sturdiness. Moreover, these electrodes do not contaminate the pool with hydrogen. The fluorite content in the coating makes the arc less stable and the pool less fluid; the arc must therefore be kept very short due to the low level of volatility of the coating itself; this mean the welders need to be very experienced in such operations. The slag produced can be very hard and difficult to remove; it must however be removed if it is necessary to repeat the operation. These electrodes are ideal for welding in vertical or overhead positions and welding **must be performed using Inverted Polarity continuous current (positive with electrode holder clamp).**

ARTICOLO	DESCRIZIONE
70535	Blister elettrodi basici Ø 2,5 mm - 300 mm - 10 pz
70536	Blister elettrodi basici Ø 3,2 mm - 350 mm - 8 pz
70541	Confezione elettrodi basici Ø 2,5 mm - 300 mm - 119 pz - 2,5 kg

Gli articoli qui descritti, prodotti da e/o per conto di CERMAG, sono da intendersi adattabili, quindi non originali, ai marchi indicati secondo REG. CE 1400/2002
All items described here, produced by and/or on behalf of CERMAG, are to be understood as adaptable, therefore not original, to the brands indicated according to REG. EC 1400/2002

segue ACCESSORI PER SALDATRICI AD ELETTRODO - MMA / TIG

ACCESSOIRES POUR POSTES DE SOUDAGE A ELECTRODE - ACCESSORIES FOR ELECTRODE WELDING MACHINES -
ZUBEHÖR FÜR INVERTERSCHWEISSGERÄTE - ACCESORIOS PARA SOLDADORAS A ELECTRODO

PINZE PORTAELETTRODI - DALLAS

PINCES PORTE ELECTRODES - DALLAS
ELECRODE HOLDERS - DALLAS
ELEKTRODENZANGEN - DALLAS
PINZAS PORTAELECTRODOS - DALLAS

new



70556 70557 70558

ARTICOLO	DESCRIZIONE	Ø MAX mm²
70556	Pinza portaelettrodi 300 A	25
70557	Pinza portaelettrodi 400 A	50
70558	Pinza portaelettrodi 600 A	70

PORTA ELETTRODI

PORTE-ÉLECTRODE
ELECTRODE HOLDER
ELEKTRODENHALTER
PORTA ELECTRODOS

new



ARTICOLO	DESCRIZIONE
70545	Porta elettrodi cavo 3 m - Ø 16 mm - DX25
70546	Porta elettrodi cavo 4 m - Ø 25 mm - DX50
70547	Porta elettrodi cavo 4 m - Ø 35 mm - DX50

KIT DI SALDATURA

KITS DE SOUDAGE
WELDING KITS
SCHWEISSKITS
KITS DE SOLDADURA

new



ARTICOLO	DESCRIZIONE
70548	Kit saldatura cavi 3+2 m - Ø 10 mm - DX25
70549	Kit saldatura cavi 3+2 m - Ø 16 mm - DX25
70550	Kit saldatura cavi 3+2 m - Ø 25 mm - DX25

PINZE DI MASSA

PINCES DE MASSES
EARTH CLAMPS
MASSEKLEMMEN
PINZAS DE MASA

new



70570 70571 70572



70569 70573

ARTICOLO	DESCRIZIONE
70570	Pinza di massa TOLEDO 250 A - Ø max 25 mm²
70571	Pinza di massa TOLEDO 300 A - Con lamella in rame
70572	Pinza di massa TOLEDO 400 A - Ø max 70 mm²
70573	Pinza di massa TOLEDO 600 A - Ø max 95 mm²
70569	Pinza di massa a morsetto CORDOBA 500 A - Ø max 70 mm²

ESCORIATORE

EXCORIATEUR
SLAG REMOVER
SCHLACKENHAMMER
EXCORIADOR

new



ARTICOLO
70544

Gli articoli qui descritti, prodotti da e/o per conto di CERMAG, sono da intendersi adattabili, quindi non originali, ai marchi indicati secondo REG. CE 1400/2002
All items described here, produced by and/or on behalf of CERMAG, are to be understood as adaptable, therefore not original, to the brands indicated according to REG. EC 1400/2002

SALDATRICI INVERTER A FILO - MIG / MAG

POSTES DE SOUDAGE INVERTER À FIL - INVERTER, WIRE WELDING MACHINES - DRAHT INVERTERSCHWEISSGERÄTE - SOLDADORAS INVERTER DE HILO

SALDATRICE A FILO MIG-MAG/FLUX/BRAZING - MASTERMIG 400

POSTE DE SOUDAGE A FIL MIG-MAG/FLUX/BRAZING - MASTERMIG 400
MIG-MAG/FLUX/BRAZING WELDING MACHINE - MASTERMIG 400
MIG-MAG/FLUX/BRAZING DRAHTSCHWEISSGERÄT - MASTERMIG 400
SOLDADORA DE HILO MIG-MAG/FLUX/BRAZING - MASTERMIG 400

new





CARATTERISTICHE

Saldatrice a filo MIG-MAG/FLUX/BRAZING con trainafilo asportabile, adatta all'uso in ambiente industriale.
Flessibilità di impiego con diversi tipi di materiali quali acciaio, acciaio inox, acciai ad alta resistenza e alluminio.
- Estrema robustezza
- Elevato numero di step di regolazione della tensione dell'arco
- Regolazione tempo di puntatura
- Due posizioni di reattanza
- Protezione termostatica.

Per mezzo di prolunghe (optional) è possibile aumentare il raggio di azione portando la distanza fra trainafilo e generatore fino a 10 metri.
Completa degli accessori di saldatura MIG-MAG.

FEATURES

MIG-MAG/FLUX/BRAZING welding machine with removable wire feeder, fit for use in the industrial field.
Flexibility of use with a wide range of materials such as steel, stainless steel, high strength steels and aluminium.
- Very strong
- Numerous steps for regulation of arc voltage
- Regulation of spot welding time
- Two positions for reactance
- Thermostatic protection

Thanks to the extensions (optional) it is possible to increase the working range between wire feeder and power source up to 10 meters.
Complete with MIG-MAG welding accessories.

WIRE FEEDER 4 ROLLS

Aluminium

Ø FILO DI SALDATURA ALLUMINIO	Ø FILO DI SALDATURA ANIMATO	Ø FILO BRASATURA	Ø FILO DI SALDATURA ACCIAIO	Ø FILO DI SALDATURA INOX
0,8 - 1,2 mm	1,0 - 1,2 mm	0,8 - 1,2 mm	0,6 - 1,6 mm	0,8 - 1,6 mm

ARTICOLO	TENSIONE	FREQUENZA DI RETE	CAMPO REG.NE CORRENTE	TENSIONE A VUOTO MAX	POTENZA ASSORBITA MAX	POSIZIONI DI REGOLAZIONE	GRADO DI PROTEZIONE	DIMENSIONI mm	PESO
70511	230/400 V 3ph	50 / 60 Hz	50-400 A	45,5 V	20 kW	18	IP22	945x565x83	104 kg

SALDATRICE INVERTER A FILO MIG-MAG/FLUX/BRAZING - TECHNOMIG 180 DUAL SYNERGIC

Poste de soudage inverter, multiprocess MIG-MAG/FLUX/BRAZING/MMA/ TIG DC-Lift- TECHNOMIG 180 DS
MIG-MAG/FLUX/BRAZING/MMA/TIG DC-LIFT INVERTER MULTIPROCESS WELDING MACHINE - TECHNOMIG 180 DS
MIG-MAG/FLUX/BRAZING/MMA/WIG DC-Lift Multiprozess Schweißgerät - - TECHNOMIG 180 DS
Soldadora inverter, multiproceso MIG-MAG/FLUX/BRAZING/MMA/ TIG DC-Lift - TECHNOMIG 180 DS

new



CARATTERISTICHE

Saldatrice inverter multiprocesso MIG-MAG/FLUX/BRAZING/MMA/TIG DC-Lift controllata a microprocessore. La grande flessibilità di utilizzo e i diversi materiali saldati (acciaio, acciaio inox, alluminio) o saldobrasati (lamiere galvanizzate) confermano Technomig come una ottima soluzione in una larga varietà di campi di applicazione, dalla manutenzione, alla installazione, agli interventi in carrozzeria. La rapida regolazione SINERGICA dei parametri di saldatura, grazie alla tecnologia "ONETOUCH", rende il prodotto molto semplice da usare. Basta infatti impostare lo spessore del materiale ed iniziare a saldare: il controllo intelligente ed automatico dell'arco, istante per istante, manterrà performance in saldatura elevate in tutte le condizioni di lavoro, con materiali e/o gas diversi. E' inoltre possibile intervenire manualmente sulla lunghezza dell'arco: tale regolazione permetterà di modificare la forma del cordone di saldatura in base allo stile del saldatore.
- Cambio polarità per saldatura GAS MIG-MAG/ BRAZING;
- Protezioni termostatica, sovratensione, sottotensione, sovracorrente, motogeneratore (+/- 15%);
- Regolazione Arc-force in MMA;
- Attacco torcia centralizzato.

Completa di torcia MIG-MAG, cavo e pinza di massa.

FEATURES

Microprocessor controlled MIG-MAG/FLUX/ BRAZING/MMA/TIG DC-Lift inverter multiprocess welding machine. Technomig is confirmed as the perfect solution for a wide range of applications, from maintenance to installation and interventions in body shops, because of its flexibility and the different materials it can weld (steel, stainless steel, aluminium), or braze weld (galvanized sheet). The fast SYNERGIC adjustment of the welding parameters thanks to the "ONE TOUCH" technology, makes the product very easy to use. Just set the material thickness and start welding: the intelligent and automatic control of the arc, moment by moment, maintains high welding performance in all working conditions, with different materials and/or gases. The operator can also intervene manually along the arc length: this adjustment means the weld seam can be modified according to the welder's style.
- Polarity reversal for GAS MIG-MAG/BRAZING welding;
- Thermostatic, overvoltage, undervoltage, motorgenerator (+/- 15%) protections;
- Arc-force adjustment in MMA;
- Euro torch connection.

Complete with MIG-MAG torch, work clamp and cable.

NEW Synergy MMA Aluminium MIG/MAG TIG MMA One Touch LCD Synergy

Ø FILO DI SALDATURA ALLUMINIO	Ø FILO DI SALDATURA ANIMATO	Ø FILO BRASATURA	Ø FILO DI SALDATURA ACCIAIO	Ø FILO DI SALDATURA INOX
0,8 - 1,0 mm	0,8 - 1,2 mm	0,8 mm	0,6 - 0,8 mm	0,8 mm

ARTICOLO	TENSIONE	FREQUENZA DI RETE	CAMPO REG.NE CORRENTE	TENSIONE A VUOTO MAX	POTENZA ASSORBITA MAX	GRADO DI PROTEZIONE	DIMENSIONI mm	PESO
70512	230 V 1ph	50 / 60 Hz	20 - 170 A	60 V	3,8 kW	IP23	460x240x360	11,0 kg

Gli articoli qui descritti, prodotti da e/o per conto di CERMAG, sono da intendersi adattabili, quindi non originali, ai marchi indicati secondo REG. CE 1400/2002
All items described here, produced by and/or on behalf of CERMAG, are to be understood as adaptable, therefore not original, to the brands indicated according to REG. EC 1400/2002

segue SALDATRICI INVERTER A FILO - MIG / MAG

POSTES DE SOUDAGE INVERTER À FIL - INVERTER, WIRE WELDING MACHINES - DRAHT INVERTERSCHWEISSGERÄTE - SOLDADORAS INVERTER DE HILO

SALDATRICE A FILO MIG-MAG/FLUX/BRAZING - TECHNOMIG 225 DUAL SYNERGIC

Poste de soudage inverter, multiprocess MIG-MAG/FLUX/BRAZING/MMA/TIG DC-Lift - TECHNOMIG 225 DS
MIG-MAG/FLUX/BRAZING/MMA/TIG DC-LIFT INVERTER MULTIPROCESS WELDING MACHINE - TECHNOMIG 225 DS
MIG-MAG/FLUX/BRAZING/MMA/WIG DC-Lift Multiprozess Schweißgerät - TECHNOMIG 225 DS
Soldadora inverter, multiproceso MIG-MAG/FLUX/BRAZING/MMA/TIG DC-Lift - TECHNOMIG 225 DS

new



CARATTERISTICHE

Saldatrice inverter multiprocesso MIG-MAG/FLUX/BRAZING/MMA/TIG DC-Lift controllata a microprocessore. La flessibilità di utilizzo e i diversi materiali saldati (acciaio, acciaio inox, alluminio) o saldobrasati (lamiere galvanizzate) confermano Technomig Dual Synergic come una ottima soluzione in una larga varietà di campi di applicazione, dalla manutenzione, alla installazione, agli interventi in carrozzeria. La rapida regolazione SINERGICA dei parametri di saldatura, grazie alla tecnologia ONE TOUCH LCD SYNERGY, rende il prodotto molto semplice da usare. Il controllo intelligente ed automatico dell'arco, istante per istante, manterrà performance in saldatura elevate in tutte le condizioni di lavoro, con materiali e/o gas diversi.
E' inoltre possibile intervenire manualmente sulla lunghezza dell'arco: tale regolazione permetterà di modificare la forma del cordone di saldatura in base allo stile del saldatore. Il display grafico ONE TOUCH LCD consente una migliore lettura di tutti i parametri di saldatura. La tecnologia ATC, Made in Telwin, consente di ottenere con grande facilità eccellenti saldature su superfici sottili grazie ad un controllo avanzato dell'arco.
Basso peso e massima compattezza assicurano inoltre una facile trasportabilità in tutti i luoghi di intervento, sia in interno che esterno.
- Cambio polarità per saldatura GAS MIG-MAG/BRAZING;
- 27 curve sinergiche predisposte;
- Visualizzazione su display LCD di tensione, corrente, velocità di saldatura;
- Regolazioni: rampa di salita del filo, reattanza elettronica, tempo di bruciatura finale del filo (burn back), post gas;
- Selezione funzionamento 2/4 tempi, spot;
- Dispositivo VRD;
- Protezioni termostatica, sovratensione, sottotensione, sovracorrente, motogeneratore (+/- 15%).

Completa di torcia MIG-MAG, cavo e pinza di massa.

FEATURES

Microprocessor controlled MIG-MAG/FLUX/BRAZING/MMA/TIG DC-Lift inverter multiprocess welding machine. Technomig Dual Synergic is confirmed as the perfect solution for a wide range of applications, from maintenance to installation and interventions in body shops, because of its flexibility and the different materials it can weld (steel, stainless steel, aluminium) or braze weld (galvanized sheet). The quick SYNERGIC regulation of the welding parameters, thanks to the ONE TOUCH LCD SYNERGY technology, makes this product easy to use. The intelligent and automatic control of the arc, moment by moment, maintains high welding performance in all working conditions, with different materials and/or gases. The operator can also intervene manually along the arc length: this adjustment means the weld seam can be modified according to the welder's style. The ONE TOUCH LCD graphic display allows for a better reading of all welding parameters. The Made in Telwin ATC technology makes it easy to achieve excellent standards of welding on thin materials thanks to state-of-the-art control of the arc. Lightweight and very compact, Technomig can be moved around easily in all intervention areas, both indoors and outdoors.
- Polarity reversal for GAS MIG-MAG/BRAZING welding;
- 27 synergy curves available;
- Visualization on LCD display of voltage, current, welding speed;
- Regulation of: wire speed up slope, electronic reactance, burn-back time, post gas;
- Choice of 2/4 times, spot operation;
- VRD device;
- Thermostatic, overvoltage, undervoltage, overcurrent, motorgenerator (+/- 15%) protections.

Complete with MIG-MAG torch, work clamp and cable.

NEW · Synergy · Advanced ATC Thermal Control · VRD Voltage Reduction Device

MIG/MAG · TIG · MMA · One Touch LCD Synergy

Ø ELETTRODI UTILIZZABILI IN DC	Ø FILO DI SALDATURA ALLUMINIO	Ø FILO DI SALDATURA ANIMATO	Ø FILO BRASATURA	Ø FILO DI SALDATURA ACCIAIO	Ø FILO DI SALDATURA INOX
1,6 - 3,2 mm	0,8 - 1,0 mm	0,8 - 1,2 mm	0,8 - 1,0 mm	0,6 - 1,0 mm	0,8 - 1,0 mm

ARTICOLO	TENSIONE	FREQUENZA DI RETE	CAMPO REG.NE CORRENTE	TENSIONE A VUOTO MAX	POTENZA ASSORBITA MAX	GRADO DI PROTEZIONE	DIMENSIONI mm	PESO
70513	230V 1ph	50 / 60 Hz	20-220 A	78 V	5 kW	IP23	795x375x730	30 kg

Gli articoli qui descritti, prodotti da e/o per conto di CERMAG, sono da intendersi adattabili, quindi non originali, ai marchi indicati secondo REG. CE 1400/2002
All items described here, produced by and/or on behalf of CERMAG, are to be understood as adaptable, therefore not original, to the brands indicated according to REG. EC 1400/2002

ACCESSORI PER SALDATRICI A FILO - MIG / MAG

ACCESSOIRES POUR POSTES DE SOUDAGE A FIL - ACCESSORIES FOR WIRE WELDING MACHINES - ZUBEHÖR FÜR DRAHTSCHWEISSGERÄTE - ACCESORIOS PARA SOLDADORAS DE HILO

BOBINE FILO ANIMATO

BOBINES FIL FOURRE
FLUX CORED WIRE COILS
FÜLLDRAHT SPULEN
BOBINAS HILO DE HALMA

new



ARTICOLO	DESCRIZIONE	Ø FILO mm	PESO BOBINA kg	Ø ESTERNO BOBINA mm	Ø INTERNO BOBINA mm
70525	Bobina filo animato	0,8	0,8	100	16
70523	Bobina filo animato	0,8	3,0	200	50
70522	Bobina filo animato	0,9	0,8	100	16
70524	Bobina filo animato	0,9	3,0	200	50
70520	Bobina filo animato	1,2	0,8	100	16
70521	Bobina filo animato	1,2	3,0	200	50

BOBINE FILO ACCIAIO

BOBINES FIL ACIER
STEEL WIRE COILS
STAHL DRAHTSPULEN
BOBINAS HILO ACERO

new



ARTICOLO	DESCRIZIONE	Ø FILO mm	PESO BOBINA kg	Ø ESTERNO BOBINA mm	Ø INTERNO BOBINA mm
70518	Bobina filo acciaio	0,6	0,8	100	16
70526	Bobina filo acciaio	0,6	5,0	200	50
70519	Bobina filo acciaio	0,8	0,8	100	16
70527	Bobina filo acciaio	0,8	5,0	200	50

BOBINE FILO ACCIAIO INOX

BOBINES FIL ACIER INOX
STAINLESS STEEL WIRE COILS
INOXSTAHL DRAHTSPULEN
BOBINAS HILO ACERO INOX

new



ARTICOLO	DESCRIZIONE	Ø FILO mm	PESO BOBINA kg	Ø ESTERNO BOBINA mm	Ø INTERNO BOBINA mm
70514	Bobina filo acciaio INOX	0,8	0,5	100	16
70515	Bobina filo acciaio INOX	0,8	1,0	100	16

BOBINE FILO ALLUMINIO

BOBINES FIL ALUMINIUM
ALUMINIUM WIRE COILS
ALUMINIUM DRAHTSPULEN
BOBINAS HILO ALUMINIO

new



ARTICOLO	DESCRIZIONE	Ø FILO mm	PESO BOBINA kg	Ø ESTERNO BOBINA mm	Ø INTERNO BOBINA mm
70516	Bobina filo alluminio	0,8	0,45	100	16
70517	Bobina filo alluminio	1,0	0,45	100	16

KIT SALDATURA ACCIAIO PER BOMBOLA A PERDERE

KIT SOUDAGE ACIER POUR BOUTEILLE JETABLE
STEEL WELDING KIT FOR THROWAWAY BOTTLE
STAHLSCHWEISSKIT FÜR EINWEGFLASCHE
KIT SOLDAURA ACERO POR TANQUE NO RECUPERABLE

new



ARTICOLO
70528

N.B.: la bombola non è compresa.

KIT SALDATURA ACCIAIO PER BOMBOLA RICARICABILE

KIT SOUDAGE ACIER POUR BOUTEILLE RECHARGABLE
STEEL WELDING KIT FOR REFILLABLE BOTTLE
STAHLSCHWEISSKIT FÜR AUFFÜLLBAREFLASCHE
KIT SOLDAURA ACERO POR TANQUE RECARGEABLE

new



ARTICOLO
70529

N.B.: la bombola non è compresa.

Gli articoli qui descritti, prodotti da e/o per conto di CERMAG, sono da intendersi adattabili, quindi non originali, ai marchi indicati secondo REG. CE 1400/2002
All items described here, produced by and/or on behalf of CERMAG, are to be understood as adaptable, therefore not original, to the brands indicated according to REG. EC 1400/2002

ACCESSORI PER SALDATRICI

ACCESSOIRES POSTES DE SOUDAGE - ACCESSORIES FOR WELDING MACHINES - ZUBEHÖR FÜR SCHWEISSGERÄTE - ACCESORIOS PARA MÁQUINAS DE SOLDAR

MASCHERA MMA/MIG-MAG/TIG - TRIBE 9-13

MASQUE MMA/MIG-MAG/TIG - TRIBE 9-13
MMA/MIG-MAG/TIG HELMET - TRIBE 9-13
MMA/MIG-MAG/WIG HELM - TRIBE 9-13
MASCARA MMA/MIG-MAG/TIG - TRIBE 9-13

new



RICAMBI



Vetro esterno (2 pezzi)
70584

CARATTERISTICHE

- automatica
- filtro ad oscuramento automatico regolabile;
- protezione filtro in vetro trasparente;
- TIG da >5 A;
- modalità smerigliatura;
- funzionamento a cella solare;
- leggera e confortevole.

NEW

GRINDING MODE

MIG/MAG TIG MMA 5÷9 9÷13 SHADE RANGE

ARTICOLO **70553**

MASCHERA MMA/MIG-MAG/TIG - VANTAGE GREY XXL

MASQUE MMA/MIG-MAG/TIG - VANTAGE GREY XXL
MMA/MIG-MAG/TIG HELMET - VANTAGE GREY XXL
MMA/MIG-MAG/WIG HELM - VANTAGE GREY XXL
MASCARA MMA/MIG-MAG/TIG - VANTAGE GREY XXL

new



RICAMBI



Vetro esterno (2 pezzi)
70585

CARATTERISTICHE

- automatica
- filtro ad oscuramento automatico regolabile;
- tecnologia True Color;
- doppia scala di regolazione dell'oscuramento;
- area di visione XXL;
- 4 sensori;
- regolazione sensibilità e ritardo scuro-chiaro;
- TIG da >2 A;
- modalità smerigliatura;
- funzionamento a cella solare,
- leggera e confortevole.

NEW

2 YEARS WARRANTY

GRINDING MODE

MIG/MAG TIG - TIG>2A MMA 5÷9 9÷13 SHADE RANGE TRUE COLOR TECHNOLOGY

ARTICOLO **70554**

MASCHERA MMA/MIG-MAG/TIG - JAGUAR CYBORG

MASQUE MMA/MIG-MAG/TIG - JAGUAR CYBORG
MMA/MIG-MAG/TIG HELMET - JAGUAR CYBORG
MMA/MIG-MAG/WIG HELM - JAGUAR CYBORG
MASCARA MMA/MIG-MAG/TIG - JAGUAR CYBORG

new



RICAMBI



Vetro esterno (2 pezzi)
70585

CARATTERISTICHE

- automatica
- filtro ad oscuramento automatico regolabile,
- classe ottica 1/1/1/2,
- TIG da >5 A,
- modalità smerigliatura,
- regolazione sensibilità e ritardo scuro-chiaro,
- funzionamento a cella solare,
- leggera e confortevole.

2 YEARS WARRANTY

GRINDING MODE

MIG/MAG TIG MMA 5÷9 9÷13 SHADE RANGE

ARTICOLO **70555**

POSIZIONATORI MAGNETICI

SUPPORT MAGNÉTIQUE
MAGNETIC HOLDERS
MAGNETISCHER HALTER
SOSTENEDORES MAGNÉTICOS

new



70551



70552

ARTICOLO	DESCRIZIONE
70551	Angoli di saldatura: 45°, 90° e 135° Forza di trascinamento max 23 kg
70552	Angoli di saldatura: 45°, 90° e 135° Forza di trascinamento max 34 kg

Gli articoli qui descritti, prodotti da e/o per conto di CERMAG, sono da intendersi adattabili, quindi non originali, ai marchi indicati secondo REG. CE 1400/2002
All items described here, produced by and/or on behalf of CERMAG, are to be understood as adaptable, therefore not original, to the brands indicated according to REG. EC 1400/2002

Note
NOTES

14

Gli articoli qui descritti, prodotti da e/o per conto di CERMAG, sono da intendersi adattabili, quindi non originali, ai marchi indicati secondo REG. CE 1400/2002
All items described here, produced by and/or on behalf of CERMAG, are to be understood as adaptable, therefore not original, to the brands indicated according to REG. EC 1400/2002

15

www.cermag.com

Antinfortunistica

SÉCURITÉ AU TRAVAIL
WORK SAFETY
ARBEITSSCHUTZ
SEGURIDAD EN EL TRABAJO

GUANTI
GANTS - GLOVES - HANDSCHUHE - GUANTES

GUANTI PELLE FIORE DI VITELLO
GANTS CUIR FLEUR DE VEAU
CALFSKIN LEATHER GLOVES
HANDSCHUHE AUS KALBSNARBENLEDER
GUANTES PIEL FLOR VACUNO



SPECIFICHE
- Polso orlato
- Elastico stringipolso interno
- Colore: bianco

ARTICOLO	TAGLIA
76003	8
76004	9
76005	10
76166	11

GUANTI PELLE FIORE E CROSTA DI VITELLO
GANTS CUIR FLEUR ET CROUTE DE VEAU
CALFSKIN LEATHER AND SPLIT-LEATHER GLOVES
HANDSCHUHE AUS KALBSNARBEN- UND VELOURLEDER
GUANTES PIEL FLOR Y SERRAJE DE VACUNO



SPECIFICHE
- Qualità extra
- Palmo e indice in fiore, dorso in crosta
- Pollice ad ala
- Elastico interno stringipolso
- Polso orlato
- Colore: bianco

ARTICOLO	TAGLIA
76006	8
76007	9
76008	10
76167	11

Guanto in pelle SUINA/cotone
GANTS EN CUIR DE MOUTON
LEATHER-COTTON GLOVES
HANDSCH. SCHAFESPALTL
GUANTES PIEL VUELTA OVEJA



SPECIFICHE
- Palmo in fiore suina
- Dorso in maglia di cotone elasticizzato
- Polso elasticizzato regolabile con velcro
- Colore: palmo bianco e dorso variabile in base alla taglia

ARTICOLO	TAGLIA
76009	8
76010	9
76011	10
76168	11

GUANTI NITRILE
GANTS NITRILE
NITRILE GLOVES
NITRILHANDSCHUHE
GUANTES NITRILO



SPECIFICHE
- Palmo ricoperto in nitrile per una valida protezione in presenza di liquidi, oli e/o grassi
- Ottima resistenza all'abrasione
- Polso elasticizzato e dorso aerato
- Modello economico
- Colore: bianco/grigio

ARTICOLO	TAGLIA
76012	8
76013	9
76014	10

GUANTI POLIURETANO
GANTS POLYURETHANNE
POLYURETHANE GLOVES
POLYURETHANHANDSCHUHE
GUANTES POLIURETANO



SPECIFICHE
- Palmo ricoperto in poliuretano
- Modello economico
- Polso elasticizzato e dorso aerato
- Colore: nero

ARTICOLO	TAGLIA
76015	8
76016	9
76017	10

Gli articoli qui descritti, prodotti da e/o per conto di CERMAG, sono da intendersi adattabili, quindi non originali, ai marchi indicati secondo REG. CE 1400/2002
All items described here, produced by and/or on behalf of CERMAG, are to be understood as adaptable, therefore not original, to the brands indicated according to REG. EC 1400/2002

segue GUANTI
GANTS - GLOVES - HANDSCHUHE - GUANTES

GUANTI COTONE-POLIESTERE / LATTICE
GANTS COTON-POLYESTER / LATEX
COTTON-POLYESTER / LATEX GLOVES
BAUMWOLL-POLIÉSTER/LATEX-HANDSCHUHE
GUANTES ALGODÓN-POLIÉSTER / LATEX



SPECIFICHE
- Palmo ricoperto in lattice
- Modello economico
- Polso elasticizzato e dorso aerato
- Colore: giallo/arancio

EN 388 2243

ARTICOLO	TAGLIA
76018	9
76019	10

GUANTI POLIESTERE / LATTICE
GANTS POLYESTER / LATEX
POLYESTER / LATEX GLOVES
POLIÉSTER/LATEX-HANDSCHUHE
GUANTES POLIÉSTER / LATEX



SPECIFICHE
- Palmo ricoperto in lattice
- Consigliato per ambienti freddi
- Polso elasticizzato e dorso aerato
- Colore: grigio

EN 388 2142

ARTICOLO	TAGLIA
76020	9
76021	10

GUANTI COTONE / NBR
GANTS COTON / NBR
COTTON / NBR GLOVES
BAUMWOLL-/ NBR-HANDSCHUHE
GUANTES ALGODÓN / NBR



SPECIFICHE
- Palmo, dita e nocche ricoperte.
- Leggermente rugoso esternamente.
- Con trattamento antibatterico Sanitized®.
- Ottima resistenza all'abrasione, a idrocarburi e derivati, oli e grassi.
- Elevata flessibilità, destrezza e presa.
- Polso elasticizzato e dorso aerato.
- Colore bianco/giallo

CAMPI D'IMPIEGO
- Edilizia.
- Assemblaggio.
- Magazzinaggio.
- Manipolazioni generiche in ambiente sporco I grasso.
- Industria meccanica leggera.
- Lavorazione di metalli leggeri e similari, non taglienti o poco affilati.

EN 388 4111

ARTICOLO	TAGLIA
76022	9
76023	10

GUANTI COTONE / NBR
GANTS COTON / NBR
COTTON / NBR GLOVES
BAUMWOLL-/ NBR-HANDSCHUHE
GUANTES ALGODÓN / NBR



SPECIFICHE
- Interamente ricoperto
- Modello economico
- Polso elasticizzato
- Colore: bianco/blu

EN 388 4121

ARTICOLO	TAGLIA
76025	10

GUANTI COTONE
GANTS COTON
COTTON GLOVES
BAUMWOLL -HANDSCHUHE
GUANTES ALGODÓN



SPECIFICHE
- Palmo puntinato in PVC nero
- Polso elasticizzato
- Peso: 8 once
- Colore: grezzo

CE

ARTICOLO	TAGLIA
76028	UOMO - MAN
76029	DONNA - LADY

Gli articoli qui descritti, prodotti da e/o per conto di CERMAG, sono da intendersi adattabili, quindi non originali, ai marchi indicati secondo REG. CE 1400/2002
All items described here, produced by and/or on behalf of CERMAG, are to be understood as adaptable, therefore not original, to the brands indicated according to REG. EC 1400/2002

segue GUANTI
GANTS - GLOVES - HANDSCHUHE - GUANTES

GUANTI PELLE FIORE DI VITELLO FELPATI INTERNAMENTE
GANTS CUIR FLEUR DE VEAU DOUBLURE INTÉRIEURE FEUTRE
FLEECE-LINED CALFSKIN LEATHER GLOVES
HANDSCHUHE AUS KALBSNARBENLEDER INNEN WEBPELZFUTTER
GUANTES PIEL FLOR VACUNO INTERNO FELPADO



SPECIFICHE
- Internamente felpato
- Pollice ad ala
- Elastico interno stringipolso
- Polso orlato
- Colore: giallo

EN 388
2122

ARTICOLO	TAGLIA
76032	10

GUANTI IN FILO CONTINUO DYNEEMA®/POLIURETANO
GANTS EN FIL CONTINU DYNEEMA®/POLIURETANO
GLOVES IN DYNEEMA®/POLIURETANO
HANDSCHUHE AUS DYNEEMA®/POLIURETANO
GUANTES TEJIDO CONTINUO DYNEEMA®/POLIURETANO



SPECIFICHE
- Palmo ricoperto in poliuretano
- Ottima resistenza all'abrasione e lacerazione
- Elevata protezione al taglio
- Eccellente destrezza
- Massimo comfort e protezione senza perdita di tattilità
- Senza cuciture, riduce il rischio di irritazioni
- Polso elasticizzato e dorso aerato

CAMPI D'IMPIEGO
- Industria automobilistica
- Manipolazioni di piccoli oggetti affilati I taglienti
- Assemblaggio/Montaggio componenti a secco
- Laboratori fotografici
- Carpenteria metallica
- Assemblaggio componenti elettronici

EN 388
4342

ARTICOLO	TAGLIA
76034	9
76035	10

GUANTO TECNICO A FILO CONTINUO IN NYLON/NITRILE (interno in pile)
GANTS EN NYLON
NYLON TECHNICAL GLOVES
HANDSCH. AUS NYLON
GUANTES EN NYLON



SPECIFICHE
- Supporto interno in Nylon a filo continuo, rivestito in pile.
- Completamente ricoperto in microschiuma di nitrile.
- Adatto per l'utilizzo in ambienti freddi.
- Ottimo grip anche in presenza di oli e/o grassi.
- Ideale per utilizzi generici in ambiente asciutto.
- Ottima destrezza e resistenza all'abrasione.
- Polso con bordo orlato e chiusura con velcro.

CAMPI D'IMPIEGO
- Assemblaggio e manipolazione di componenti a secco.
- Utilizzi in ambienti freddi (es. celle frigo).
- Industria meccanica leggera.
- Manutenzione generale.
- Manipolazione di vetro, ceramiche, lastre di metallo.
- Industria automobilistica.
- Hobbistica.

EN 388 EN 511
4131 010

ARTICOLO	TAGLIA
76152	9
76153	10
76154	11

Gli articoli qui descritti, prodotti da e/o per conto di CERMAG, sono da intendersi adattabili, quindi non originali, ai marchi indicati secondo REG. CE 1400/2002
All items described here, produced by and/or on behalf of CERMAG, are to be understood as adaptable, therefore not original, to the brands indicated according to REG. EC 1400/2002

segue GUANTI
GANTS - GLOVES - HANDSCHUHE - GUANTES

GUANTO A FILO CONTINUO IN NYLON/POLIURETANO

GANTS EN NYLON
NYLON TECHNICAL GLOVES
HANDSCH. AUS NYLON
GUANTES EN NYLON



SPECIFICHE
- Dorso aerato in tessuto stretch che favorisce la traspirazione.
- palmo ricoperto in poliuretano.
- Consigliato per operazioni delicate e di precisione.
- Senza cuciture riduce il rischio di irritazioni e offre miglior comfort di calzata.
- Polso elasticizzato.

CAMPI D'IMPIEGO
- Manipolazioni delicate e di precisione su piccoli pezzi.
- Montaggio componenti a secco.
- Laboratori fotografici / Elettronica / Hobbistica.
- Industria automobilistica.
- Idraulica.
- Assemblaggio motori elettrici, condizionatori.
- Lavori di finitura.

CE EN 388 2111

ARTICOLO	TAGLIA
76155	8
76156	9
76157	10

GUANTO A FILO CONTINUO IN POLIESTERE/NITRILE

GANTS EN NITRILE & POLYESTER
NITRILE-POLYESTER GLOVES
NITRIL-POLYESTER HANDSCH.
GUANTES EN NITRIL-POLYESTER



SPECIFICHE
- Palmo ricoperto in nitrile con finitura leggermente rugosa.
- Dorso aerato che favorisce la traspirazione.
- Ottima presa.
- Elevata flessibilità e destrezza.
- Ottima resistenza all'abrasione.

CAMPI D'IMPIEGO
- Lavorazione e assemblaggio in presenza di oli e grassi.
- Manutanzione generale.
- Industria automobilistica.
- Magazzino / Logistica.
- Idraulica.
- Trasaporti navali/aerei.

CE EN 388 4121

ARTICOLO	TAGLIA
76158	8
76159	9
76160	10

GUANTO A FILO CONTINUO IN POLIESTERE/LATTICE

GANTS EN POLYESTER
POLYESTER GLOVES
POLYESTER HANDSCH.
GUANTES EN POLYESTER



SPECIFICHE
- Palmo ricoperto in lattice schiumato.
- Finitura increspata per una presa perfetta sia su superfici asciutte che bagnate.
- Senza cuciture riduce il rischio di irritazioni e offre miglior comfort di calza.
- Dorso areato che favorisce la traspirazione.
- Elevata flessibilità, destrezza.

CAMPI D'IMPIEGO
- Forestale / Giardini pubblici / Vivai.
- Manutanzione generale.
- Lavori di finitura / Controllo qualità / Ispezioni.
- Logistica e magazzino.
- Hobbistica / Fai da te.

CE EN 388 2121

ARTICOLO	TAGLIA
76161	8
76162	9
76163	10

Gli articoli qui descritti, prodotti da e/o per conto di CERMAG, sono da intendersi adattabili, quindi non originali, ai marchi indicati secondo REG. CE 1400/2002
All items described here, produced by and/or on behalf of CERMAG, are to be understood as adaptable, therefore not original, to the brands indicated according to REG. EC 1400/2002

segue GUANTI
GANTS - GLOVES - HANDSCHUHE - GUANTES

GUANTI IN NITRILE
GANTS EN NITRILE
NITRILE GLOVES
NITRILHANDSCHUHE
GUANTES EN NITRILO



CARATTERISTICHE
- Monouso, con polvere, ambidestri.
- Protezione delle mani per usi di breve durata.
- Eccellente sensibilità e destrezza.
- Si indossano e tolgono facilmente.
- Esenti da rischi di allergia al lattice.
- Maggior protezione chimica.
- AQL 1,5.
- Quality according ASTM D 3578-77(91) EN 455-part 1&2 specification AQL 1,5.

ARTICOLO	TAGLIA
76036	Large
76037	X-Large

GUANTI IN LATTICE
GANTS EN LATEX
LATEX GLOVES
LATEXHANDSCHUHE
GUANTES EN LÁTEX



CARATTERISTICHE
- Monouso, con polvere, aderenti, ambidestri.
- Protezione delle mani per usi di breve durata.
- Eccellente sensibilità e destrezza.
- Si indossano e tolgono facilmente.
- AQL 1,5.
- Quality according ASTM D 3578-77(91) EN 455-part 1&2 specification AQL 1,5.

ARTICOLO	TAGLIA
76038	Large
76039	X-Large

GUANTI IN NITRILE SPESSORATI
GANTS EN NITRILE EPAISSEUR MAJOREE
THICK NITRILE GLOVES
STARKE NITRILHANDSCHUHE
GUANTES EN NITRILO GRUESOS



CARATTERISTICHE
- Classe 8.0 MIL.
- Uso professionale.
- Monouso ed ambidestri.
- Con leggera presenza di polvere vegetale ad alta biocompatibilità.
- Esenti da rischi di allergia al lattice.
- Rispettano le norme EN 388, EN 455 1&2, ASTM D3578.
- AQL 1,5.
- Quality according ASTM D 3578, EN388, EN 455-part 1&2 specification AQL 1,5.

ARTICOLO	TAGLIA
76053	Large
76054	X-Large

GUANTI IN NITRILE AQL 1.5
GANTS EN NITRILE AQL 1.5
NITRILE GLOVES AQL 1.5
NITRILHANDSCHUHE AQL 1.5
GUANTES EN NITRILO AQL 1.5





SPECIFICHE
- Monouso e ambidestri.
- Finitura esterna a lisca di pesce.
- Senza polvere.
- Spessore palmo 0,15 mm.
- Non sterlili.
- Idonei al contatto alimentare.

CAMPI D'IMPIEGO
- Carteggiatura / Levigatura / Verniciatura a spruzzo / Assemblaggio.
- Manutenzione veicoli / Lavaggio auto.
- Pulizie industriali.
- Agricoltura / Orticoltura.

CE EN 374 EN 374

CONFORME A: REGOLAMENTO (UE) N. 10/2011
REGOLAMENTO (CE) N. 1935/2004
DIRETTIVA 85/572/CEE E SUCCESSIVE MODIFICHE.

ARTICOLO	TAGLIA
new **76179**	M
76164	L
76165	XL
new **76180**	XXL

Gli articoli qui descritti, prodotti da e/o per conto di CERMAG, sono da intendersi adattabili, quindi non originali, ai marchi indicati secondo REG. CE 1400/2002
All items described here, produced by and/or on behalf of CERMAG, are to be understood as adaptable, therefore not original, to the brands indicated according to REG. EC 1400/2002

PROTEZIONE VIE RESPIRATORIE

PROTECTION VOIES RESPIRATOIRES - RESPIRATORY TRACT PROTECTION - PERSÖNLICHE SCHUTZAUSRÜSTUNG DER ATEMWEGE - PROTECCIÓN VÍAS RESPIRATORIAS

FACCIALI FILTRANTI PER AEROSOL SOLIDI E LIQUIDI NON TOSSICI

MASQUES FILTRANTS POUR AEROSOL SOLIDES ET LIQUIDES NON TOXIQUES
FACIAL FILTER MASKS FOR NON TOXIC AIR-BORNE SOLIDS AND LIQUIDS
FEINSTAUBMASKEN FÜR UNGIFTIGE FESTE UND FLÜSSIGE AEROSOLS
MÁSCARAS FILTRANTES PARA AEROSOLES SÓLIDOS Y LÍQUIDOS NO TÓXICOS



Limite d'impiego:
4,5 x TLV

CE EN 149:2001 **FFP1**

ARTICOLO
76040

FACCIALI FILTRANTI PER POLVERI NEBBIE E FUMI A BASSA O MEDIA TOSSICITÀ

MASQUES FILTRANTS POUR POUSSIERES BROUILLARS ET FUMÉES A BASSE OU MOYENNE TOXICITÉ
FACIAL FILTER MASKS FOR LOW OR MEDIUM TOXICITY DUSTS, MISTS AND FUMES
FEINSTAUBMASKEN FÜR PULVER, NEBEL UND RAUCH NIEDRIGER ODER MITTLERER GIFTIGKEIT
MASCARAS FILTRANTES PARA POLVOS NIEBLAS Y HUMOS CON TOXICIDAD MEDIA O REDUCIDA



Limite d'impiego:
12 x TLV

CE EN 149:2001 **FFP2**

ARTICOLO
76041

FACCIALI FILTRANTI PER POLVERI NEBBIE E FUMI A BASSA O MEDIA TOSSICITÀ CON VALVOLA

MASQUES FILTRANTS POUR POUSSIERES BROUILLARS ET FUMÉES A BASSE OU MOYENNE TOXICITÉ AVEC VANNE
FACIAL FILTER MASKS WITH VALVE FOR LOW OR MEDIUM TOXICITY DUSTS, MISTS AND FUMES
FILTRIERENDE ATEMSCHUTZMASKEN FÜR PULVER, NEBEL UND DÄMPFE MIT GERINGER ODER MITTLERER GIFTIGKEIT MIT VENTIL
MASCARAS FILTRANTES PARA POLVOS, NIEBLAS Y HUMOS CON TOXICIDAD MEDIA O REDUCIDA CON VÁLVULA



Limite d'impiego:
12 x TLV

CE EN 149:2001 **FFP2**

ARTICOLO
76055

FACCIALI FILTRANTI PER POLVERI, FIBRE E FUMI TOSSICI CON VALVOLA

MASQUES FILTRANTS POUR POUSSIERES, FIBRES ET FUMÉES TOXIQUES AVEC VANNE
FACIAL FILTER MASKS WITH VALVE FOR TOXIC DUSTS, FIBERS AND FUMES
FILTRIERENDE ATEMSCHUTZMASKEN FÜR GIFTIGE PULVER, FASERN UND DÄMPFE MIT VENTIL
MASCARAS FILTRANTES PARA POLVOS, FIBRAS Y HUMOS TÓXICOS CON VÁLVULA



Limite d'impiego:
50 x TLV

CE EN 149:2001 **FFP3**

ARTICOLO
76056

FACCIALI FILTRANTI PER AEROSOL SOLIDI E LIQUIDI NON TOSSICI

MASQUES FILTRANTS POUR AEROSOL SOLIDES ET LIQUIDES NON TOXIQUES
FACIAL FILTER MASKS FOR NON TOXIC AIR-BORNE SOLIDS AND LIQUIDS
FEINSTAUBMASKEN FÜR UNGIFTIGE FESTE UND FLÜSSIGE AEROSOLS
MÁSCARAS FILTRANTES PARA AEROSOLES SÓLIDOS Y LÍQUIDOS NO TÓXICOS



Limite d'impiego:
4 x TLV

CE EN 149:2001 **FFP1**

ARTICOLO
76042

FACCIALI FILTRANTI PER POLVERI NEBBIE E FUMI A BASSA O MEDIA TOSSICITÀ

MASQUES FILTRANTS POUR POUSSIERES BROUILLARS ET FUMÉES A BASSE OU MOYENNE TOXICITÉ
FACIAL FILTER MASKS FOR LOW OR MEDIUM TOXICITY DUSTS, MISTS AND FUMES
FEINSTAUBMASKEN FÜR PULVER, NEBEL UND RAUCH NIEDRIGER ODER MITTLERER GIFTIGKEIT
MASCARAS FILTRANTES PARA POLVOS NIEBLAS Y HUMOS CON TOXICIDAD MEDIA O REDUCIDA



Limite d'impiego:
10 x TLV

CE EN 149:2001 **FFP2**

ARTICOLO
76043

segue PROTEZIONE VIE RESPIRATORIE

PROTECTION VOIES RESPIRATOIRES - RESPIRATORY TRACT PROTECTION - PERSÖNLICHE SCHUTZAUSRÜSTUNG DER ATEMWEGE - PROTECCIÓN VÍAS RESPIRATORIAS

FACCIALI FILTRANTI PER POLVERI NEBBIE E FUMI A BASSA O MEDIA TOSSICITÀ CON VALVOLA

MASQUES FILTRANTS POUR POUSSIERES BROUILLARS ET FUMÉES A BASSE OU MOYENNE TOXICITÉ AVEC VANNE
FACIAL FILTER MASKS WITH VALVE FOR LOW OR MEDIUM TOXICITY DUSTS, MISTS AND FUMES
FILTRIERENDE ATEMSCHUTZMASKEN FÜR PULVER, NEBEL UND DÄMPFE MIT GERINGER ODER MITTLERER GIFTIGKEIT MIT VENTIL
MASCARAS FILTRANTES PARA POLVOS, NIEBLAS Y HUMOS CON TOXICIDAD MEDIA O REDUCIDA CON VÁLVULA



Limite d'impiego: 10 x TLV

CE EN 149:2001 **FFP2**

ARTICOLO
76057

FACCIALI FILTRANTI PER POLVERI, FIBRE E FUMI TOSSICI CON VALVOLA

MASQUES FILTRANTS POUR POUSSIERES, FIBRES ET FUMÉES TOXIQUES AVEC VANNE
FACIAL FILTER MASKS WITH VALVE FOR TOXIC DUSTS, FIBERS AND FUMES
FILTRIERENDE ATEMSCHUTZMASKEN FÜR GIFTIGE PULVER, FASERN UND DÄMPFE MIT VENTIL
MASCARAS FILTRANTES PARA POLVOS, FIBRAS Y HUMOS TÓXICOS CON VÁLVULA



Limite d'impiego: 30 x TLV

CE EN 149:2001 **FFP3**

ARTICOLO
76058

MASCHERINA CHIRURGICA

MASQUE CHIRURGICAL
SURGICAL MASK
CHIRURGISCHE MASKE
MASCARILLA QUIRÚRGICA

Ministero della Salute

new

MADE IN ITALY

CE





ARTICOLO
76169

MASCHERINA FFP2 - MODELLO KN95 CERTIFICATA CE

MASQUE FFP2 - MODÈLE KN95 CERTIFIÉ CE
FFP2 MASK - KN95 MODEL, CE MARKING
FFP2 MASKE- MODELL KN95 CE-ZERTIFIZIERT
MASCARILLA FFP2 - MODELO KN95 CERTIFICACIÓN CE

new

CE



FFP2

ARTICOLO
76170

Gli articoli qui descritti, prodotti da e/o per conto di CERMAG, sono da intendersi adattabili, quindi non originali, ai marchi indicati secondo REG. CE 1400/2002
All items described here, produced by and/or on behalf of CERMAG, are to be understood as adaptable, therefore not original, to the brands indicated according to REG. EC 1400/2002

segue PROTEZIONE VIE RESPIRATORIE

PROTECTION VOIES RESPIRATOIRES - RESPIRATORY TRACT PROTECTION - PERSÖNLICHE SCHUTZAUSRÜSTUNG DER ATEMWEGE - PROTECCIÓN VÍAS RESPIRATORIAS

MASCHERINA IGIENICA
MASQUE D'HYGIENE
HYGIENIC MASK
MUNDSCHUTZ
MÁSCARA HIGIÉNICA



QUESTO NON È UN DISPOSITIVO DI PROTEZIONE
THIS IS NOT A PROTECTION DEVICE
NO ES UN DISPOSITIVO DE PROTECCIÓN

ATTENZIONE:
Questa mascherina **non serve** a proteggere le vie respiratorie dalle polveri pericolose che potrebbero essere presenti nell'ambiente.
ATTENTION:
It is **not used** to protect breathing organs from dangerous dusts that can be present in the air.
ATENCIÓN:
No sirve para proteger las vias respiratorias de los polvos peligrosos.

ARTICOLO
76044

FACCIALE PER VAPORI ORGANICI, POLVERI E GAS
MASQUE FILTRANT POUR VAPEURS ORGANIQUES POUSSIERES ET GAZ
FACIAL MASK FOR ORGANIC VAPOURS, DUSTS AND GAS
ATEMSCHUTZMASKEN FÜR ORGANISCHE DÄMPFE, PULVER UND GASE
MÁSCARA PARA VAPORES ORGÁNICOS, OLVOS Y GASES



Limite d'impiego:
10 x TLV

UNI-EN 405:2001 **FFP3**

ARTICOLO
76059

FACCIALE NON COMPRENSIVO DI FILTRI
MASQUE SANS FILTRES
FACIAL MASK WITHOUT FILTER
ATEMSCHUTZMASKEN OHNE FILTER
MÁSCARA (NO INCLUYE FILTROS)



CE EN 140:1998

ARTICOLO	TAGLIA
76060	Media
76061	Larga

FILTRI PER FACCIALI 76060 - 76061
FILTRES POUR MASQUES 76060 - 76061
FILTERS FOR FACIAL MASKS 76060 - 76061
FILTER FÜR ATEMSCHUTZMASKEN 76060 - 76061
FILTROS PARA MÁSCARAS 76060 - 76061



CE EN 14387:2004

ARTICOLO	DESCRIZIONE
76062	Coppia filtri A1 per vapori organici
76063	Coppia filtri ABEK1 per vapori organici, inorganici, gas acidi, amm.

Gli articoli qui descritti, prodotti da e/o per conto di CERMAG, sono da intendersi adattabili, quindi non originali, ai marchi indicati secondo REG. CE 1400/2002
All items described here, produced by and/or on behalf of CERMAG, are to be understood as adaptable, therefore not original, to the brands indicated according to REG. EC 1400/2002

segue PROTEZIONE VIE RESPIRATORIE

PROTECTION VOIES RESPIRATOIRES - RESPIRATORY TRACT PROTECTION - PERSÖNLICHE SCHUTZAUSRÜSTUNG DER ATEMWEGE - PROTECCIÓN VÍAS RESPIRATORIAS

MASCHERA E SEMIMASCHERA CON FILTRI A1P3

MASQUE ET DEMI-MASQUE AVEC A1P3 FILTRES
GAS MASK AND SEMI-GAS MASK WITH A1P3 FILTERS
SHAPER UND SEMI-SHAPER MIT FILTERN A1P3
MASCARA Y SEMI-MASCARA CON FLITROS A1P3



28479



27634

RICAMBI



Coppia filtri antiparassitari A1P3 per 27634 e 28479

27635

ARTICOLO	MODELLO
27634	Semimaschera ELIPSE con filtri antiparassitari A1P3
28479	Maschera INTEGRA con filtri antiparassitari A1P3



Gli articoli qui descritti, prodotti da e/o per conto di CERMAG, sono da intendersi adattabili, quindi non originali, ai marchi indicati secondo REG. CE 1400/2002
All items described here, produced by and/or on behalf of CERMAG, are to be understood as adaptable, therefore not original, to the brands indicated according to REG. EC 1400/2002

PROTEZIONE OCCHI
PROTECTION DES YEUX - EYE PROTECTION - AUGENSCHUTZ - PROTECCIÓN OJOS

OCCHIALI MONOLENTE IN POLICARBONATO ANTIGRAFFIO
LUNETTES MONOBLOC EN POLYCARBONATE ANTIRAYURE
SCRATCH-PROOF POLYCARBONATE WRAP-AROUND GOGGLES
BRILLE MIT GLAS AUS POLYCARBONAT, KRATZFEST
GAFAS MONOLENTE EN POLICARBONATO ANTIRRAYAS



- Sistema di aerazione ricavato nelle protezioni laterali.
- Sovrapponibile ai comuni occhiali da vista.
- Versione uncoated (UC) sterilizzabile.

CE EN 166 **Classe ottica: 1**

ARTICOLO	PESO g
76045	43

OCCHIALI AVVOLGENTI IN POLICARBONATO ANTIGRAFFIO CON ASTE IN NYLON REGOLABILI
LUNETTES ENVELOPPANTES EN POLYCARBONATE ANTIRAYURE A TIGE NYLON REGLABLES
SCRATCH-PROOF POLYCARBONATE WRAP-AROUND GOGGLES WITH ADJUSTABLE NYLON TEMPLES
SCHUTZBRILLE MIT KRATZFESTEM GLAS AUS POLYCARBONAT MIT AUSZIEHBAREM NYLONBÜGEL
GAFAS ENVOLVENTES EN POLICARBONATO ANTIRRAYAS CON PATILLAS DE NYLON REGULABLES



- Lente sferica per un ampio campo visivo.
- Aste regolabili in lunghezza e inclinazione.
- Terminali sovrastampati conferiscono all'occhiale comfort e stabilità.

CE EN 166 **Classe ottica: 1**

ARTICOLO	PESO g
76046	23

OCCHIALE ANTIGRAFFIO con protezioni laterali
LUNETTES ANTI-RAYURES
SCRATCHPROOF GLASSES with side protections
KRATZFESTE BRILLE
GAFAS ANTIRAYADO



- Protezioni laterali incorporate.
- Regolazione delle aste in lunghezza e inclinazione.
- Montatura realizzata in materiale anallergico.

CE EN 166

ARTICOLO	PESO g
76148	34

OCCHIALE SOLARE TRASPARENTE SPECCHIATO ANTIGRAFFIO
LUNETTES DE SOLEIL TRANSPARENT MIROIR ANTI-RAYURES
MIRRORED SCRATCHPROOF TRANSPARENT SUNGLASSES
SONNENBRILLE, TRANSPARENT, KRATZFEST, GESPIEGELT
GAFAS SOLARES TRANSPARENTES ESPEJADAS ANTIRAYADO



- Modello avvolgente, garantisce un'ottima protezione laterale.
- Nasello anatomico in morbida gomma.
- Terminali in gomma anallergica colorata.

CE EN 166

ARTICOLO	PESO g
76127	24

OCCHIALE ANTIGRAFFIO E ANTIAPPANNANTE
LUNETTES ANTI-RAYUES ET ANTIBUEE
SCRATCHPROOF DEMISTING SUNGLASSES
NICHT BESCHLAGENDE KRATZFESTE BRILLE
GAFAS ANTIRAYADO Y ANTI EMPAÑADO



- Lente panoramica ed avvolgente.
- Regolazione delle aste in lunghezza e inclinazione.
- Terminale in morbida gomma per eliminare fastidiose pressioni locali.
- Nasello morbido e regolabile.

CE EN 166

ARTICOLO	PESO g
76147	25

OCCHIALE ANTIGRAFFIO E ANTIAPPANNANTE
LUNETTES ANTI-RAYUES ET ANTIBUEE
SCRATCHPROOF DEMISTING SUNGLASSES
NICHT BESCHLAGENDE KRATZFESTE BRILLE
GAFAS ANTIRAYADO Y ANTI EMPAÑADO



- Lente con tecnologia FLD (Floating Lens Design) e avvolgente a base 9 assicura maggiore copertura attorno agli occhi.
- Sistema di ventilazione.
- L'occhiale si adatta al viso senza bisogno di regolazioni.

CE EN 166

ARTICOLO	PESO g
76129	31

Gli articoli qui descritti, prodotti da e/o per conto di CERMAG, sono da intendersi adattabili, quindi non originali, ai marchi indicati secondo REG. CE 1400/2002
All items described here, produced by and/or on behalf of CERMAG, are to be understood as adaptable, therefore not original, to the brands indicated according to REG. EC 1400/2002

segue PROTEZIONE OCCHI
PROTECTION DES YEUX - EYE PROTECTION - AUGENSCHUTZ - PROTECCIÓN OJOS

OCCHIALE SOLARE ANTIGRAFFIO
LUNETTES DE SOLEIL ANTI-RAYURES
SCRATCHPROOF SUNGLASSES
KRATZFESTE SONNENBRILLE
GAFAS SOLARES ANTIRAYADO



- Design moderno.
- Estrema leggerezza per comfort anche durante usi prolungati.
- Aste flessibili con inserti sovrastampati in gomma.
- Lente avvolgente con protezioni laterali integrate.
- Protezione sopracciliare.

CE EN 166

ARTICOLO	PESO g
76128	29

OCCHIALE A LENTE POLARIZZATA ANTIGRAFFIO E ANTIAPPANNANTE
LUNETTES ANTI-RAYUES ET ANTIBUEE
SCRATCHPROOF DEMISTING polarized SUNGLASSES
NICHT BESCHLAGENDE KRATZFESTE BRILLE
GAFAS ANTIRAYADO Y ANTI EMPAÑADO



- Lente avvolgente in Policarbonato, fumo specchiato, protezione UV 400nm.
- Aste ergonomiche, nessuna regolazione necessaria.
- Ponte nasale anatomico antiscivolo si adatta ad ogni viso.

CE EN 166

ARTICOLO	PESO g
76149	31

OCCHIALE A MASCHERINA ANTIAPPANNANTE IN POLICARBONATO
LUNETTES MASQUE ANTIBUEE EN POLYCARBONATE
DEMISTING MASK POLYCARBONATE SUNGLASSES
NICHT BESCHLAGENDE MASKENBRILLE AUS POLYCARBONAT
GAFAS MÁSCARA ANTI EMPAÑADO DE POLICARBONATO



- Frame essenziale ideale per ogni tipo di calzata.
- Fascia elastica regolabile in tessuto.
- Lente in Policarbonato.
- Sistema di ventilazione indiretta.
- Sovrapponibile agli occhiali correttivi.
- Certificata punti 3 e 4: gocce, spruzzi e polveri grossolane.

CE EN 166

ARTICOLO	PESO g
76131	77

OCCHIALE A MASCHERINA ANTIGRAFFIO E ANTIAPPANNANTE
LUNETTES MASQUE ANTI-RAYURES ET ANTIBUEE
SCRATCHPROOF DEMISTING MASK POLYCARBONATE SUNGLASSES
NICHT BESCHLAGENDE UND KRATZFESTE MASKENBRILLE
GAFAS MÁSCARA ANTIRAYADO Y ANTI EMPAÑADO



- Occhiale a maschera dal design lineare e compatto.
- Sovrapponibile a tutti gli occhiali da vista grazie alla lente sferica.
- Sistema di aerazione indiretta o a tenuta.
- Ampia fascia elastica, completamente regolabile.
- DPI III° categoria.
- Certificata punti 3 e 4: gocce, spruzzi e polveri grossolane.

CE EN 166

ARTICOLO	PESO g
76132	86

OCCHIALE A MASCHERA CON LENTI TRASPARENTI
LUNETTES-MASQUES AVEC VERRES TRANSPARENTS
GOGGLE WITH TRANSPARENT LENSES
SCHUTZBRILLE IN MASKENFORM MIT TRANSPARENTEN GLÄSERN
GAFAS MÁSCARA CON LENTES TRANSPARENTES

new



- Ampia lente per un campo visivo senza distorsioni.
- Soffice gomma interna per un comfort senza pressioni locali.
- Certificato secondo la norma EN 166 punto 3 (gocce e spruzzi) e punto 4 (polveri di grosse dimensioni).
- Resistenza all'appannamento degli oculari.

CE EN 166

ARTICOLO	PESO g
76171	38

OCCHIALE A MASCHERA CON LENTI VERDE G15
LUNETTES-MASQUES AVEC VERRES VERTS G15
GOGGLE WITH GREEN G15 LENSES
SCHUTZBRILLE IN MASKENFORM MIT GRÜNEN GLÄSERN
GAFAS MÁSCARA CON LENTES VERDES G15

new



- Ampia lente per un campo visivo senza distorsioni.
- Soffice gomma interna per un comfort senza pressioni locali.
- Certificato secondo la norma EN 166 punto 3 (gocce e spruzzi) e punto 4 (polveri di grosse dimensioni).
- Resistenza all'appannamento degli oculari.

CE EN 166

ARTICOLO	PESO g
76172	38

Gli articoli qui descritti, prodotti da e/o per conto di CERMAG, sono da intendersi adattabili, quindi non originali, ai marchi indicati secondo REG. CE 1400/2002
All items described here, produced by and/or on behalf of CERMAG, are to be understood as adaptable, therefore not original, to the brands indicated according to REG. EC 1400/2002

PROTEZIONE UDITO
PROTECTION DE L'OUÏE - EAR PROTECTION - GEHÖRSCHUTZ - PROTECCIÓN OÍDO

TAPPI ANTIRUMORE (scatola da 200 pz)
BOUCHONS ANTIBRUIT (200 pz)
EAR PLUGS (200 pz)
GEHÖRSCHUTZSTÖPSEL (200 pz)
TAPONES ANTIRRUIDO (200 pz)



CE EN 352-2

ARTICOLO	SNR	H	M	L
76151	37 dB	36 dB	34 dB	33 dB

ARCHETTO CON TAMPONI A DOPPIA DENSITÁ
ARCHET A TAMPONS A DOUBLE DENSITÉ
HEADBAND WITH DOUBLE-DENSITY EAR PLUGS
BÜGELGEHÖRSCHUTZ
ARCO CON TAPONES DE DOBLE DENSIDAD

TAMPONI DI RICAMBIO (20 paia)
SPARE PARTS
RICAMBIO

ARTICOLO
76051



CE EN 352-2

ARTICOLO	SNR	H	M	L
76050	25 dB	30 dB	21 dB	18 dB

CUFFIA ANTIRUMORE
CASQUE ANTI-BRUIT
NOISE DEADENING EAR MUFFS
GEHÖRSCHUTZ
AURICULARES ANTIRRUIDO



CE EN 352-1

ARTICOLO	SNR	H	M	L
76047	27 dB	33 dB	24 dB	15 dB

CUFFIA ANTIRUMORE PROFESSIONALE
CASQUE ANTI-BRUIT PROFESSIONNEL
PROFESSIONAL NOISE DEADENING EAR MUFFS
PROFESSIONELLER GEHÖRSCHUTZ
AURICULARES ANTIRRUIDO PROFESIONALES



CE EN 352-1

ARTICOLO	SNR	H	M	L
76048	29 dB	34 dB	26 dB	18 dB

Gli articoli qui descritti, prodotti da e/o per conto di CERMAG, sono da intendersi adattabili, quindi non originali, ai marchi indicati secondo REG. CE 1400/2002
All items described here, produced by and/or on behalf of CERMAG, are to be understood as adaptable, therefore not original, to the brands indicated according to REG. EC 1400/2002

segue PROTEZIONE UDITO
PROTECTION DE L'OUÏE - EAR PROTECTION - GEHÖRSCHUTZ - PROTECCIÓN OÍDO

CUFFIA AURICOLARE
CASQUE A OREILLETTES
HEADPHONES
HOCHDÄMMENDER GEHÖRSCHUTZ
AURICULAR



CE EN 352-1

ARTICOLO	SNR	H	M	L
76049	27 dB	32 dB	25 dB	15 dB

CUFFIA AURICOLARE OPTIME II
CASQUE A OREILLETTES OPTIME II
HEADPHONES OPTIME II
HOCHDÄMMENDER GEHÖRSCHUTZ OPTIME II
AURICULAR OPTIME II

new



CE EN 352-3

ARTICOLO	SNR	H	M	L
76173	31 dB	34 dB	29 dB	20 dB

CUFFIA AURICOLARE OPTIME III
CASQUE A OREILLETTES OPTIME III
HEADPHONES OPTIME III
HOCHDÄMMENDER GEHÖRSCHUTZ OPTIME III
AURICULAR OPTIME III

new



CE EN 352-3

ARTICOLO	SNR	H	M	L
76174	35 dB	40 dB	32 dB	23 dB

CUFFIA AURICOLARE SERIE X (predisposta per kit wireless)
CASQUE A OREILLETTES SERIE X
HEADPHONES SERIE X
HOCHDÄMMENDER GEHÖRSCHUTZ SERIE X
AURICULAR SERIE X

new



KIT DI COMUNICAZIONE WIRELESS



ARTICOLO
76176

CE EN 352-1

ARTICOLO	SNR	H	M	L
76175	31 dB	- dB	- dB	- dB

Gli articoli qui descritti, prodotti da e/o per conto di CERMAG, sono da intendersi adattabili, quindi non originali, ai marchi indicati secondo REG. CE 1400/2002
All items described here, produced by and/or on behalf of CERMAG, are to be understood as adaptable, therefore not original, to the brands indicated according to REG. EC 1400/2002

TUTE - COMPLETI - IMPERMEABILI

COMBINAISONS – ENSEMBLES VESTE-PANTALON – IMPERMEABLES - OVERALLS - OUTFITS - WATERPROOF CLOTHING - ARBEITSOVERALLS
ANZÜGE - REGENSCHUTZKLEIDUNG - MONOS – COMPLETOS - IMPERMEABLES

TUTA TRIPLO STRATO CAT.3 SPALMATA IN POLIURETANO

COMBINAISON TRIPLE COUCHE CAT.3 ENDUITE DE POLYURETHANE
CLASS 3 TRIPLE-LAYER POLYURETHANE-COATED OVERALLS
DREISCHICHTOVERALL KAT.3 MIT PUR-BESCHICHTUNG
MONO TRIPLE CAPA CAT.3 RECUBIERTO DE POLIURETANO



ARTICOLO	TAGLIA
76064	XL
76065	XXL

TUTA BIANCA SERIE 4520 - CAT.5-6

COMBINAISON BLANCHE SERIE 4520 - CAT.5-6
CLASS 5-6 WHITE OVERALLS SERIE 4520
WEISSER OVERALL SERIE 4520 - KAT.5-6
MONO BLANCO SERIE 4520 - CAT.5-6



- Adattatore per collegare visiere.
- Estremamente leggera.
- Cappuccio elasticizzato a 3 lembi per una maggiore compatibilità durante l'utilizzo combinato con altri DPI.
- Polsini in maglia, punto vita e caviglie elasticizzate a garanzia di maggiore comfort e libertà di movimento.

Gli indumenti della serie 3M™ 4520 sono progettati per offrire all'operatore la massima traspirabilità e leggerezza (43 g/mq), combinati con una efficace protezione alle polveri garantita dall'utilizzo di un tessuto a 5 strati di fibra polipropilenica SMMMS. Categoria III, tipo 5/6, ai sensi della direttiva sui DPI.

ARTICOLO	TAGLIA
76066	XL
76067	XXL

TUTA BLU SERIE 4532+ - CAT.5-6 AR

COMBINAISON BLEU SERIE 4532+ - CAT.5-6 AR
CLASS 5-6 AR BLUE OVERALLS SERIE 4532+
BLAU OVERALL SERIE 4532+ - KAT.5-6 AR
MONO AZUL SERIE 4532+ - CAT.5-6

new



- Visiera trasparente in policarbonato di ricambio.
- Materiale SSMMS altamente traspirante e leggero.
- Cerniera a 2 vie con patta adesiva per maggiore praticità di indossamento e protezione extra.
- Cappuccio a 3 lembi per maggiore compatibilità durante l'utilizzo combinato con altri DPI.

L'indumento di protezione 3M 4532+ è un dispositivo di protezione individuale di III Categoria, di tipo 5/6. Il materiale con cui è realizzato (SSMMS) è stato trattato in modo specifico per aumentare la repellenza ad alcoli e liquidi a base di olio . Offre un'eccellente combinazione tra traspirabilità e protezione da polveri e liquidi.

ARTICOLO	TAGLIA
76177	XL
76178	XXL

COMPLETO IMPERMEABILE GIACCA PANTALONE NYLON VERDE SPALMATO IN PVC

ENSEMBLE IMPERMEABLE VESTE PANTALON NYLON VERT ENDUIT EN PVC
WATERPROOF OUTFIT COMPRISING JACKET AND PANTS IN PVC-COATED GREEN NYLON
REGENSCHUTZANZUG MIT JACKE, HOSE AUS GRÜNEM NYLON MIT PVC-BESCHICHTUNG
COMPLETO IMPERMEABLE, CHAQUETA Y PANTALÓN DE NAILON VERDE RECUBIERTO DE PVC

new



ARTICOLO	TAGLIA
76068	XL
76069	XXL

Gli articoli qui descritti, prodotti da e/o per conto di CERMAG, sono da intendersi adattabili, quindi non originali, ai marchi indicati secondo REG. CE 1400/2002
All items described here, produced by and/or on behalf of CERMAG, are to be understood as adaptable, therefore not original, to the brands indicated according to REG. EC 1400/2002

segue TUTE - COMPLETI - IMPERMEABILI

COMBINAISONS – ENSEMBLES VESTE-PANTALON – IMPERMEABLES - OVERALLS - OUTFITS - WATERPROOF CLOTHING - ARBEITSOVERALLS
ANZÜGE - REGENSCHUTZKLEIDUNG - MONOS – COMPLETOS - IMPERMEABLES

IMPERMEABILE LUNGO GIALLO BISPALMATO PVC - POLIESTERE - PVC

IMPERMEABILE LUNGO GIALLO BISPALMATO PVC - POLIESTERE - PVC
LONG YELLOW PVC - POLYESTER - PVC DOUBLE-COATED WATERPROOF MAC
LANGER GELBER REGENSCHUTZMANTEL MIT DOPPELBESCHICHTUNG PVC – POLYESTER- PVC
IMPERMEABLE LARGO AMARILLO CON DOBLE RECUBRIMIENTO PVC – POLIÉSTER - PVC



ARTICOLO	TAGLIA
76070	XL



Gli articoli qui descritti, prodotti da e/o per conto di CERMAG, sono da intendersi adattabili, quindi non originali, ai marchi indicati secondo REG. CE 1400/2002
All items described here, produced by and/or on behalf of CERMAG, are to be understood as adaptable, therefore not original, to the brands indicated according to REG. EC 1400/2002

CERMAG®

16

www.cermag.com

Attrezzatura e Utensili per l'Agricoltura e il Giardinaggio

OUTILS POUR L'AGRICULTURE ET LE JARDINAGE
TOOLS FOR AGRICULTURE AND GARDENING
WERKZEUGE FÜR LANDWIRTSCHAFT UND GARTENBAU
HERRAMIENTAS PARA LA AGRICULTURA Y LA JARDINERÍA

FILO NYLON TONDO STARK LINE - ALTA QUALITÀ

FIL NYLON ROND STARK LINE-HAUTE QUALITÉ - STARK LINE-HIGH QUALITY-ROUND SECTION NYLON CORD
NYLONFADEN RUND STARK LINE-HOHE QUALITÄT - CABLE NYLON REDONDO STARK LINE-ALTA CALIDAD

MADE IN ITALY



ARTICOLO	DESCRIZIONE
26447	Ø 1,6 - m 30
26448	Ø 2,0 - m 25
26449	Ø 2,4 - m 17
26450	Ø 2,7 - m 14
26451	Ø 3,0 - m 11
26452	Ø 3,3 - m 9

MADE IN ITALY



ARTICOLO	DESCRIZIONE
26453	Ø 2,4 - m 82
26454	Ø 2,7 - m 67
26455	Ø 3,0 - m 53
26456	Ø 3,3 - m 44
26797	Ø 4,0 - m 30

MADE IN ITALY



ARTICOLO	DESCRIZIONE	PESO
26800	Ø 2,4 - m 540	
26801	Ø 2,7 - m 424	
26802	Ø 3,0 - m 345	
26803	Ø 3,3 - m 283	3 kg
26804	Ø 4,0 - m 195	
28092	Ø 5,0 - m 124	
28093	Ø 6,0 - m 86	

new

MADE IN ITALY



ARTICOLO	DESCRIZIONE	PESO
28583	Ø 3,0 - m 1016	
28584	Ø 3,3 - m 840	
28585	Ø 4,0 - m 576	8 kg
28559	Ø 5,0 - m 368	
28560	Ø 6,0 - m 256	

Gli articoli qui descritti, prodotti da e/o per conto di CERMAG, sono da intendersi adattabili, quindi non originali, ai marchi indicati secondo REG. CE 1400/2002
All items described here, produced by and/or on behalf of CERMAG, are to be understood as adaptable, therefore not original, to the brands indicated according to REG. EC 1400/2002

FILO NYLON QUADRATO STARK LINE - ALTA QUALITÀ

FIL NYLON CARRÉ STARK LINE-HAUTE QUALITÉ - STARK LINE-HIGH QUALITY-SQUARE SECTION NYLON CORD - NYLONFADEN VIERKANT STARK LINE-HOHE QUALITÄT - CABLE NYLON CUADRADO STARK LINE-ALTA CALIDAD

MADE IN ITALY



ARTICOLO	DESCRIZIONE
26457	Ø 2,4 - m 17
26458	Ø 2,7 - m 14
26459	Ø 3,0 - m 11
26460	Ø 3,3 - m 9

MADE IN ITALY



ARTICOLO	DESCRIZIONE
26461	Ø 2,4 - m 63
26462	Ø 2,7 - m 54
26463	Ø 3,0 - m 45
26464	Ø 3,3 - m 35
26798	Ø 4,0 - m 25

MADE IN ITALY



ARTICOLO	DESCRIZIONE	PESO
26805	Ø 2,4 - m 480	3 kg
26806	Ø 2,7 - m 378	
26807	Ø 3,0 - m 317	
26808	Ø 3,3 - m 253	
26809	Ø 4,0 - m 172	
28094	Ø 5,0 - m 110	

new

MADE IN ITALY



ARTICOLO	DESCRIZIONE	PESO
28586	Ø 3,0 - m 928	8 kg
28587	Ø 3,3 - m 744	
28588	Ø 4,0 - m 504	
28561	Ø 5,0 - m 326	
28562	Ø 6,0 - m 228	



MADE IN ITALY

ARTICOLO	DESCRIZIONE
27006	Filo Ø 3,0 quadrato - 50 pz. - spezzoni da 300 mm
27007	Filo Ø 3,3 quadrato - 40 pz. - spezzoni da 300 mm
27008	Filo Ø 4,0 quadrato - 28 pz. - spezzoni da 300 mm

Gli articoli qui descritti, prodotti da e/o per conto di CERMAG, sono da intendersi adattabili, quindi non originali, ai marchi indicati secondo REG. CE 1400/2002
All items described here, produced by and/or on behalf of CERMAG, are to be understood as adaptable, therefore not original, to the brands indicated according to REG. EC 1400/2002

FILO NYLON TONDO STARK LINE ALUMINIUM - ALTA QUALITÀ

FIL NYLON ROND STARK LINE-ALUMINIUM-HAUTE QUALITÉ - STARK LINE ALUMINIUM-HIGH QUALITY-ROUND SECTION NYLON CORD
NYLONMÄHFADEN RUND STARK LINE ALUMINIUM-HOHE QUALITÄT - CABLE NYLON REDONDO STARK LINE ALUMINIUM-ALTA CALIDAD

MADE IN ITALY



ARTICOLO	DESCRIZIONE
26855	Ø 2,4 - m 17
27375	Ø 2,7 - m 14
26856	Ø 3,0 - m 11
26857	Ø 3,3 - m 9

MADE IN ITALY



ARTICOLO	DESCRIZIONE
26858	Ø 2,4 - m 82
27376	Ø 2,7 - m 67
26859	Ø 3,0 - m 53
26860	Ø 3,3 - m 44
26861	Ø 4,0 - m 30

MADE IN ITALY



ARTICOLO	DESCRIZIONE	PESO
28571	Ø 2,7 - m 141	1 kg
28572	Ø 3,0 - m 115	
28573	Ø 3,3 - m 95	
28574	Ø 4,0 - m 65	

MADE IN ITALY



ARTICOLO	DESCRIZIONE	PESO
26862	Ø 2,4 - m 540	3 kg
27377	Ø 2,7 - m 424	
26863	Ø 3,0 - m 345	
26864	Ø 3,3 - m 283	
26865	Ø 4,0 - m 195	

new

MADE IN ITALY



ARTICOLO	DESCRIZIONE	PESO
28589	Ø 2,7 - m 1248	8 kg
28590	Ø 3,0 - m 1016	
28591	Ø 3,3 - m 840	
28592	Ø 4,0 - m 576	

Gli articoli qui descritti, prodotti da e/o per conto di CERMAG, sono da intendersi adattabili, quindi non originali, ai marchi indicati secondo REG. CE 1400/2002
All items described here, produced by and/or on behalf of CERMAG, are to be understood as adaptable, therefore not original, to the brands indicated according to REG. EC 1400/2002

FILO NYLON QUADRATO STARK LINE ALUMINIUM - ALTA QUALITÀ

FIL NYLON CARRÉ STARK LINE-ALUMINIUM-HAUTE QUALITÉ - STARK LINE ALUMINIUM-HIGH QUALITY-SQUARE SECTION NYLON CORD - NYLONFADEN VIERKANT STARK LINE ALUMINIUM-HOHE QUALITÄT - CABLE NYLON CUADRADO STARK LINE ALUMINIUM- ALTA CALIDAD

MADE IN ITALY



ARTICOLO	DESCRIZIONE
26465	Ø 2,4 - m 17
26466	Ø 2,7 - m 14
26467	Ø 3,0 - m 11
26468	Ø 3,3 - m 9

MADE IN ITALY



ARTICOLO	DESCRIZIONE
26469	Ø 2,4 - m 63
26470	Ø 2,7 - m 54
26471	Ø 3,0 - m 45
26472	Ø 3,3 - m 35
26799	Ø 4,0 - m 25

MADE IN ITALY



ARTICOLO	DESCRIZIONE	PESO
28575	Ø 2,7 - m 126	1 kg
28576	Ø 3,0 - m 106	
28577	Ø 3,3 - m 85	
28578	Ø 4,0 - m 58	

MADE IN ITALY

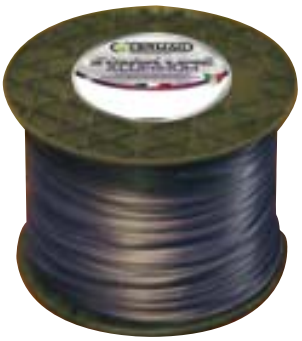

ARTICOLO	DESCRIZIONE	PESO
26810	Ø 2,4 - m 480	3 kg
26811	Ø 2,7 - m 378	
26812	Ø 3,0 - m 317	
26813	Ø 3,3 - m 253	
26814	Ø 4,0 - m 172	

new

MADE IN ITALY



ARTICOLO	DESCRIZIONE	PESO
28593	Ø 2,7 - m 1120	8 kg
28594	Ø 3,0 - m 928	
28595	Ø 3,3 - m 744	
28596	Ø 4,0 - m 504	



MADE IN ITALY

ARTICOLO	DESCRIZIONE
27009	Filo Ø 3,0 quadrato - 50 pz. - spezzoni da 300 mm
27010	Filo Ø 3,3 quadrato - 40 pz. - spezzoni da 300 mm
27011	Filo Ø 4,0 quadrato - 28 pz. - spezzoni da 300 mm

Gli articoli qui descritti, prodotti da e/o per conto di CERMAG, sono da intendersi adattabili, quindi non originali, ai marchi indicati secondo REG. CE 1400/2002

All items described here, produced by and/or on behalf of CERMAG, are to be understood as adaptable, therefore not original, to the brands indicated according to REG. EC 1400/2002

FILO PER USO PROFESSIONALE RINFORZATO CON POLVERE DI ALLUMINIO RESISTENTE E ABRASIVO INDICATO ANCHE PER USI ESTREMI

Agricoltura e Giardinaggio
AGRICULTURE & GARDENING

FILO NYLON TRILOBATA ELICOIDALE STARK LINE ALUMINIUM - ALTA QUALITÀ

FIL NYLON HELICOIDAL STARK LINE-ALUMINIUM-HAUTE QUALITÉ - STARK LINE ALUMINIUM-HIGH QUALITY-HELICAL SECTION NYLON CORD - HELICAL STARK LINE ALLUMINIUM-HOHE QUALITÄT - CABLE NYLON HELICOIDAL STARK LINE ALUMINIUM- ALTA CALIDAD

La particolare forma Elicoidale comporta: minore attrito con l'aria, minori consumi di carburante, possibilità di utilizzare un diametro di filo superiore alla media consentita dalla cilindrata.

MADE IN ITALY



ARTICOLO	DESCRIZIONE
26815	Ø 3,0 - m 45
26816	Ø 3,3 - m 35
26817	Ø 4,0 - m 25

MADE IN ITALY



ARTICOLO	DESCRIZIONE
27693	Ø 3,0 - m 317
27694	Ø 3,3 - m 253
27695	Ø 4,0 - m 172

MADE IN ITALY



ARTICOLO	DESCRIZIONE
26818	Filo Ø 3,0 elicoidale - 50 pz. - spezzoni da 300 mm
26819	Filo Ø 3,3 elicoidale - 40 pz. - spezzoni da 300 mm
26820	Filo Ø 4,0 elicoidale - 28 pz. - spezzoni da 300 mm

Gli articoli qui descritti, prodotti da e/o per conto di CERMAG, sono da intendersi adattabili, quindi non originali, ai marchi indicati secondo REG. CE 1400/2002
All items described here, produced by and/or on behalf of CERMAG, are to be understood as adaptable, therefore not original, to the brands indicated according to REG. EC 1400/2002

FILO NYLON A SPIRALE V-ELIX - ALTA QUALITÀ

FIL NYLON SPIRALE V-ELIX-HAUTE QUALITÉ - V-ELIX-HIGH QUALITY-SPIRAL NYLON CORD -
NYLON-SPIRALFADEN V-ELIX-HOHE QUALITÄT - CABLE NYLON ESPIRAL V-ELIX-ALTA CALIDAD

new MADE IN ITALY



ARTICOLO	DESCRIZIONE
28597	Ø 3,0 - m 11
28598	Ø 3,3 - m 9
28599	Ø 3,9 - m 6
28600	Ø 4,3 - m 5

new MADE IN ITALY



ARTICOLO	DESCRIZIONE
28601	Ø 3,0 - m 48
28602	Ø 3,3 - m 36
28603	Ø 3,9 - m 25
28604	Ø 4,3 - m 21

FILO NYLON TONDO WORK LINE

FIL NYLON ROND WORK LINE
WORK LINE ROUND SECTION NYLON CORD
NYLONMÄHFADEN RUND WORK LINE
CABLE NYLON REDONDO WORK LINE

FILO PER USO PROFESSIONALE



MADE IN ITALY



ARTICOLO	DESCRIZIONE
27496	Ø 2,7 - m 67
27497	Ø 3,0 - m 53
27498	Ø 3,3 - m 44
27499	Ø 4,0 - m 30

FILO NYLON QUADRO WORK LINE

FIL NYLON CARRÉ WORK LINE
WORK LINE SQUARE SECTION NYLON CORD
NYLONMÄHFADEN VIERKANT WORK LINE
CABLE NYLON CUADRADO WORK LINE

FILO PER USO PROFESSIONALE



MADE IN ITALY



ARTICOLO	DESCRIZIONE
27500	Ø 2,7 - m 54
27501	Ø 3,0 - m 45
27502	Ø 3,3 - m 35
27503	Ø 4,0 - m 25

Gli articoli qui descritti, prodotti da e/o per conto di CERMAG, sono da intendersi adattabili, quindi non originali, ai marchi indicati secondo REG. CE 1400/2002
All items described here, produced by and/or on behalf of CERMAG, are to be understood as adaptable, therefore not original, to the brands indicated according to REG. EC 1400/2002

Agricoltura e Giardinaggio
AGRICULTURE & GARDENING

FILO NYLON OVALE BIOFIL
FIL NYLON OVALE BIOFIL - BIOFIL OVAL NYLON CORD - NYLON-OVALENFADEN BIOFIL - CABLE NYLON OVALADO BIOFIL

BioFil è il risultato di una ricerca grazie alla quale è stato possibile la messa a punto e l'utilizzo di Bio-Polimeri, la produzione di questo prodotto senza l'utilizzo di nessun additivo come stabilizzanti o coloranti, permette a BIOFIL di essere considerato un Filo per decespugliatore interamente biodegradabile nel terreno. Gli agenti attivi come funghi e batteri attaccano il biopolimero trasformandolo col tempo in Humus, Acqua e CO^2 evitando di lasciare nel terreno ogni tipo di inquinante.

new

MADE IN ITALY



NOTA:
I fili della serie BIOFIL possono essere utilizzati sulle testine Art. 28617 - 26866 - 26091

ARTICOLO	DESCRIZIONE
28605	Ø 2,7 - m 10
28606	Ø 3,0 - m 8
28607	Ø 3,3 - m 6
28608	Ø 4,0 - m 4

new

MADE IN ITALY



NOTA:
I fili della serie BIOFIL possono essere utilizzati sulle testine Art. 28617 - 26866 - 26091

ARTICOLO	DESCRIZIONE
28609	Ø 2,7 - m 44
28610	Ø 3,0 - m 36
28611	Ø 3,3 - m 30
28612	Ø 4,0 - m 20

new



MADE IN ITALY

NOTA:
I fili della serie BIOFIL possono essere utilizzati sulle testine Art. 28617 - 26866 - 26091

ARTICOLO	DESCRIZIONE
28613	Ø 2,7 - 35 pz. - spezzoni da 300 mm
28614	Ø 3,0 - 29 pz. - spezzoni da 300 mm
28615	Ø 3,3 - 24 pz. - spezzoni da 300 mm
28616	Ø 4,0 - 16 pz. - spezzoni da 300 mm

FILO PER SPOLLONATRICE
FIL POUR ÉBOURGEONNEUSE - TRUNK CLEANER WIRE - DRAHT FÜR REBGIPFELMASCHINE - HILO PARA DESBROZADORA

FILO TONDO PER SPOLLONATRICE
FIL ROND POUR ÉBOURGEONNEUSE
TRUNK CLEANER ROUND WIRE
RUNDER DRAHT FÜR REBGIPFELMASCHINE
HILO REDONDO PARA DESBROZADORA

MADE IN ITALY



ARTICOLO	DESCRIZIONE
28559	Ø 5,0 - m 368
28560	Ø 6,0 - m 256

FILO QUADRATO PER SPOLLONATRICE
FIL CARRÉ POUR ÉBOURGEONNEUSE
TRUNK CLEANER SQUARE WIRE
VIERKANTDRAHT FÜR REBGIPFELMASCHINE
HILO CUADRADO PARA DESBROZADORA

MADE IN ITALY



ARTICOLO	DESCRIZIONE
28561	Ø 5,0 - m 326
28562	Ø 6,0 - m 228

Gli articoli qui descritti, prodotti da e/o per conto di CERMAG, sono da intendersi adattabili, quindi non originali, ai marchi indicati secondo REG. CE 1400/2002
All items described here, produced by and/or on behalf of CERMAG, are to be understood as adaptable, therefore not original, to the brands indicated according to REG. EC 1400/2002

16

COPPIA CONICA UNIVERSALE
COUPLE CONIQUE UNIVERSEL
UNIVERSAL BEVEL GEAR PAIR
UNIVERSAL-KEGELRADGETRIEBE
PAR CÓNICO UNIVERSAL



ARTICOLO
27485

ISTRUZIONI PER IL MONTAGGIO

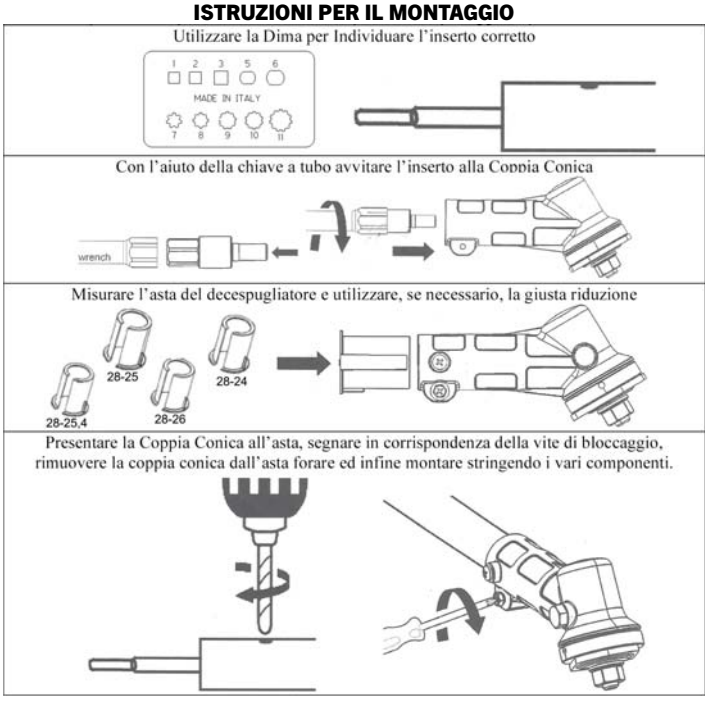

INSERTI OPTIONAL PER COPPIE CONICHE
(da ordinare separatamente)

ARTICOLO	PROFILO	N.	DESCRIZIONE
27486		1	Inserto Quadro 5.1
27487		2	Inserto Quadro 5.4
27488		3	Inserto Quadro 6
27489		5	Profilo Stihl 5.5
27490		6	Profilo Stihl 6.5



ARTICOLO	PROFILO	N.	DESCRIZIONE
27491		7	Inserto 7 Denti per macchine made in Japan
27614		7	Inserto 7 Denti per macchine made in Italy
27492		8	Inserto 8 Denti
27494		10	Inserto 10 Denti
27495		11	Inserto 11 Denti

GRASSO AL BISOLFURO DI MOLIBDENO
GRAISSE AU BISULFURE DE MOLYBDENE
MOLYBDENUM DISULPHIDE GREASE
MOLYBDÄNDISULFIDFETT
GRASA AL BISULFURO DE MOLIBDENO

ARTICOLO
20398



Colore: bruno
Contenuto: barattolo da 1 kg

CARATTERISTICHE
È un grasso speciale ad alta qualità. Il contenuto, in bisolfuro di Molibdeno (MoS2) conferisce ottime capacità lubrificanti e caratteristiche di alto rendimento ai grassi di base impiegati. Durante il funzionamento, si forma sulle parti lubrificate, un velo leggerissimo di MoS2 che anche dopo l'esaurimento dei grassi, conferisce effetto lubrificante ancora per diverso tempo. È particolarmente consigliato nei montaggi e nelle manutenzioni di parti sottoposte a condizioni d'uso, particolarmente gravose come cuscinetti, alberi scanalati, trasmissioni omocinetiche. Idoneo per impianti di lubrificazione centralizzata e utilizzabile in ambienti con temperature da —30°C fino a 125°C, è resistente all'acqua sia fredda che bollente, stabile all'invecchiamento ed allo snervamento, è di sicura protezione alla corrosione.

GRASSO PER COPPIE CONICHE AL BISOLFURO DI MOLIBDENO
GRAISSE POUR COUPLES CONIQUES Au bisulfure de molybdène
GREASE FOR BEVEL GEAR PAIRS with molybdenum disulphide
FETT FÜR KEGELRADGETRIEBE MIT Molybdändisulfid
GRASA PARA PARES CÓNICOS Al bisulfuro de molibdeno



CARATTERISTICHE
Indicato per cuscinetti, trasmissioni omocinetiche, coppie coniche, stabile allo snervamento e all'invecchiamento.

ARTICOLO	DESCRIZIONE
20290	Contenuto: stick da 100 g

SIRINGA GRASSO PER COPPIE CONICHE AL BISOLFURO DI MOLIBDENO
SERINGUE À GRAISSE POUR COUPLES CONIQUES AU BISULFURE DE MOLYBDÈNE
GREASE SYRINGE FOR BEVEL GEAR PAIRS WITH MOLYBDENUM DISULPHIDE
FETTSPRITZE FÜR KEGELRADGETRIEBE MIT MOLYBDÄNDISULFID
JERINGA E GRASA PARA PARES CÓNICOS AL BISULFURO DE MOLIBDENO

new



ARTICOLO	DESCRIZIONE
21048	Contenuto: siringa da 65 g

Gli articoli qui descritti, prodotti da e/o per conto di CERMAG, sono da intendersi adattabili, quindi non originali, ai marchi indicati secondo REG. CE 1400/2002
All items described here, produced by and/or on behalf of CERMAG, are to be understood as adaptable, therefore not original, to the brands indicated according to REG. EC 1400/2002

TABELLA APPLICAZIONI TESTINE PER DECESPUGLIATORI

TABLEAU UTILISATIONS TETES DEBROUSAILLEUSES - HEADS APPLICATION TABLE FOR BRUSHCUTTERS - FADENKOPFANWENDUNGSTAFEL FÜR MOTORSENSEN - TABLA DE APLICACION CABEZALES PARA DESBROZADORAS

MARCA E MODELLI	MISURA ATTACCO
ALPINA	
170-180-200	M8x1,25 S.M.
210	M10x1,25 S.F.
VIP 21-25-30-34-40	M8x1,25 S.M.
VIP 34-40 Flex	M8x1,25 S.M.
ARIMITSU	
AM24 - AM31 - AM31KL	M8x1,25 D.F.
AM24 - AM31 - AL31KL	M8x1,25 S.M.
CASTOR	
Turbo 21-25-30-34-40	M8x1,25 S.M.
Turbo 34-40 Duplex	M8x1,25 S.M.
Turbo 34-40 Flex	M8x1,25 S.M.
CIFARELLI	
C2-C21-C3-C31-C8	M10x1,25 S.F.
DOLMAR	
NB03-NB04	M10x1 S.F.
ECHO	
Standard 140-200-300-402-500	M10x1,25 S.F.
EFCO	
Serie 200	M8x1,25 S.M.
Serie 300	M8x1,25 S.M.
FERRITALIA	
TK-TM-TX-NBA	M8x1,25 S.M.
PNB	M10x1,25 S.M.
FUJI - ROBIN	
NB02-NB16F	M8x1,25 S.F.
NB23F	M10x1,25 D.F.
NB03-NB04	M10x1 S.F.
HUSQVARNA	
24R	M7x1 S.M.
H27-GTS-26GT	M10x1,5 S.F.
36R-140R-165-244	M12x1,75 S.F.
IRINO	
LA17-S5-SH17	M8x1,25 S.M.
LB20-LB24	M10x1 S.F.
ISEKI	
Standard Ic - 15-Ic - 16-Ic - 17-Ic - 18	M9x1,25 S.F.
JONSERED	
R45	M12x1,75 S.F.
YAMANA BEAVER	
SD (R) - KG (R) - NY (R)	M8x1,25 S.M.
KING	
20-22-26-22Z-26Z	M8x1,25 S.M.
30CS-40CS-31CS-41CS	M8x1,25 S.M.
KAAZ	
V20	M7x1 S.F.
U10-K20-K30-RQ20-V25	M8x1,25 S.F.
RQ30 (fino marzo 1986)	M8x1,25 S.F.
KQ P20-K2 Q20	M8x1,25 S.F.
KT12-RQ30-KQ20	M8x1,25 S.F.
KQ30-V10	M8x1,25 D.F.
RQ30 (dopo marzo 1986)	M10x1,25 S.F.
K10-J40-JQ50-V15	M10x1,25 S.F.
V35-V40-RQ40	M10x1,25 S.F.
J400-KQ30-KW 30NE	M10x1,25 S.F.
KT10-KT 1S-KT18-KT30	M10x1,25 S.F.
JQ	M10x1 S.F.
LANDONI	
Standard	M10x1 S.F.

MARCA E MODELLI	MISURA ATTACCO
MARUNAKA	
G3-G5-G13K-GL3K	M10x1,25 S.M.
G8K	M10x1,25 S.F.
MARUYAMA	
MB 100-250-300-400-500	M8x1,25 S.M.
Serie BC, BK e MC	M8x1,25 S.M.
23	M10x1,5 S.F.
35-35	M10x1,25 S.M.
McCULLOCH	
Mac 17-Mac 25	M8x1,25 D.F.
Mac 22-Mac 23-Mac 30-Mac 38	M8x1,25 S.M.
Mac 32-Mac 37	M10x1,25 S.M.
MOUNTFIELD	
16-22-23-40	M8x1,25 S.M.
31-37	M10x1,25 S.M.
NIKKARI	
22-24-37	M8x1,25 S.M.
33	M10x1,25 S.M.
OLEO MAC	
721	M8x1,25 S.F.
727C-727S-727T	M8x1,25 S.M.
733S-733T-433BP	M8x1,25 S.M.
PARTNER	
200-205	M10x1,25 S.F.
B370	M12x1,75 S.M.
SHIKUNATI	
122	M8x1,25 S.F.
LK350	M10x1 S.F.
L155-L183-L185	M10x1,5 S.F.
P850	M8x1,25 S.M.
SHINDAIWA	
T20	M7x1 S.M.
R20-R25-R35-C25-F20-T25	M8x1,25 S.M.
C35	M10x1,25 S.M.
B40	M10x1,25 S.F.
SHINGU-SHOKO	
S100-S180-M16	M6x1 S.M.
200-250-350-K301-300	M7x1 S.M.
600-650-P700-P750-P850	M8x1,25 S.M.
STIHL	
FS60-FS61-FS80-FS90	M8x1,25 S.M.
FS150-FS200-FS410	M12x1,25 S.F.
TANEGA	
TA-TL	M8x1,25 S.M.
TAS	
TBC16-TBC20-TBC23-TBC30	M8x1,25 S.M.
TBC37-SUM300-SUM301	M8x1,25 S.M.
SUM3	M10x1,25 S.F.
WEED EATER	
82-599-848	M8x1,25 S.M.
PRO 37	M10x1,25 S.M.
ZANÈ	
Standard	M10x1 S.F.
ZANOAH	
BC254A-BCF01L-BC250DL	M8x1,25 S.M.
BCF01-BCD20	M8x1,25 S.M.
DC260DUM-BC340DW-K340F	M8x1,25 S.M.
BC43DWM-BC12L-BC324B	M10x1,25 S.M.
FBC12-FBC26-FBC33	M10x1,25 S.M.

Gli articoli qui descritti, prodotti da e/o per conto di CERMAG, sono da intendersi adattabili, quindi non originali, ai marchi indicati secondo REG. CE 1400/2002
All items described here, produced by and/or on behalf of CERMAG, are to be understood as adaptable, therefore not original, to the brands indicated according to REG. EC 1400/2002

TESTINA BATTI E VAI PROFESSIONALE FLAT 070
TÊTE PROFESSIONNEL "BATTI E VAI FLAT 070"
PROFESSIONAL HEAD "BATTI&VAI"
SCHNITTKOPF FUER KANTENSCHNEIDER
CABEZA PROFESIONAL "BATTI E VAI FLAT 070"

ARTICOLO BREVETTATO





new

BOCCOLA PASSAFILO
28640

CARATTERISTICHE
- Testina compatta diametro 135 mm, con funzionamento Batti e Vai senza pomello.
- Possibilità di abbinarle la ventola Art. 28021.
- Pomello di metallo montato su cuscinetto con soluzione coppa folle, incastonato nella parte inferiore.
- Estremamente semplice nella sostituzione del filo.
- Diametro filo Nylon utilizzabile da 2,4 a 4,5 mm.
- Realizzata con materiali ad alta resistenza all'usura.
- Tecnologia innovativa Brevettata.
- Attacco universale affidabile e sicuro.

ARTICOLO
27701

SOFFIATORE PER TESTINA BATTI E VAI FLAT 070
VENTILATEUR POUR TÊTE "BATTI E VAI"
BLOWER FOR "BATTI&VAI" HEADS
LUEFTER FUER "BATTI E VAI" KOPF
SOPLADOR PARA CABEZA "BATTI E VAI"



ARTICOLO
28021

TESTINA BATTI E VAI PROFESSIONALE THUNDER FLAT
TÊTE PROFESSIONNEL "BATTI E VAI THUNDER FLAT"
PROFESSIONAL HEAD "BATTI&VAI THUNDER FLAT"
SCHNITTKOPF FUER KANTENSCHNEIDER
CABEZA PROFESIONAL "BATTI E VAI THUNDER FLAT"

ARTICOLO BREVETTATO







CARATTERISTICHE
- Testina compatta diametro 116 mm, con funzionamento Batti e Vai senza pomello.
- Estremamente semplice nella sostituzione del filo.
- Diametro filo Nylon utilizzabile da 2,4 a 4,0 mm.
- Realizzata con materiali ad alta resistenza all'usura.
- Tecnologia innovativa Brevettata.
- Attacco universale affidabile e sicuro.

ARTICOLO
28353

Gli articoli qui descritti, prodotti da e/o per conto di CERMAG, sono da intendersi adattabili, quindi non originali, ai marchi indicati secondo REG. CE 1400/2002
All items described here, produced by and/or on behalf of CERMAG, are to be understood as adaptable, therefore not original, to the brands indicated according to REG. EC 1400/2002

TESTINE PER DECESPUGLIATORI UNIVERSALE

TETES DÉBROUSSAILLEUSES UNIVERSELLES - UNIVERSAL BRUSHCUTTER HEADS - FADENKÖPFE FÜR UNIVERSAL-MOTORSENSE - CABEZALES PARA DESBROZADORAS UNIVERSAL

TESTINA "NEW ATTILA" A FLAGELLI DOPPI

TETE "NEW ATTILA" A DOUBLE FLÉAUX
"NEW ATTILA" HEAD WITH DUAL FLAILS
FADENKOPF "NEW ATTILA" MIT ZWEI FLACHFADEN
CABEZAL "NEW ATTILA" DE DOBLE CUCHILLAS



CARATTERISTICHE

La testina **"NEW ATTILA A FLAGELLI DOPPI"** garantisce un migliore taglio ed è adatta per tutti i decespugliatori. Il sistema di taglio a flagelli flottanti è brevettato, garantendo ogni tipo di sicurezza nel suo impiego. La testina è particolarmente adatta per sterpaglia, rovi, arbusti, vegetazione di sottobosco.

N.B.: La testina viene venduta senza inserto.

ARTICOLO
27262

TESTINA "NEW ATTILA" A FLAGELLI

TETE "NEW ATTILA" A FLÉAUX
"NEW ATTILA" HEAD WITH FLAILS
FADENKOPF "NEW ATTILA" MIT FLACHFADEN
CABEZAL "NEW ATTILA" DE CUCHILLAS



CARATTERISTICHE

La testina **"NEW ATTILA"** è adatta per tutti i decespugliatori. Il sistema di taglio a flagelli flottanti è brevettato, garantendo ogni tipo di sicurezza nel suo impiego. La testina è particolarmente adatta per sterpaglia, rovi, arbusti, vegetazione di sottobosco.

N.B.: La testina viene venduta senza inserto.

ARTICOLO
27251

TESTINA "NEW ATTILA" PER FILO BIOFIL

TETE "NEW ATTILA" POUR FIL BIOFIL
"NEW ATTILA" HEAD FOR BIOFIL WIRE
FADENKOPF "NEW ATTILA" FÜR BIOFIL-DRAHT
CABEZAL "NEW ATTILA" PARA HILO BIOFIL

new

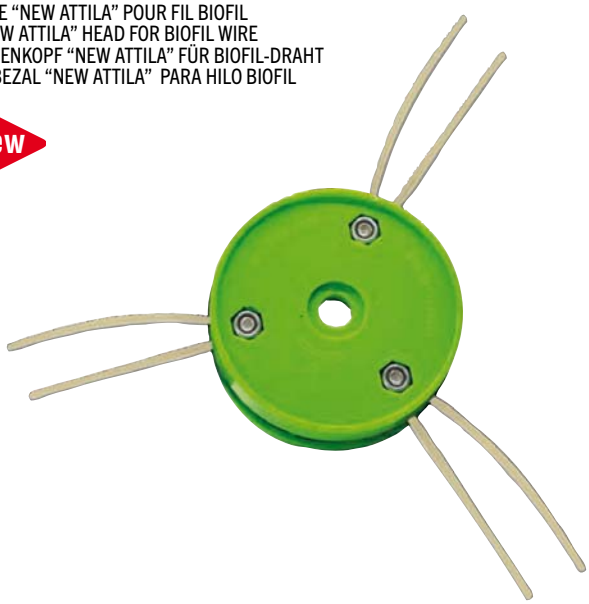

ARTICOLO
28617

KIT PER TESTINE "NEW ATTILA" ART. 27251

KIT TETE "NEW ATTILA" POUR ART. 27251
"NEW ATTILA" HEAD'S KIT FOR ART. 27251
FADENKOPF "NEW ATTILA" KIT FÜR ART. 27251
KIT CABEZAL "NEW ATTILA" PARA ART. 27251

new



ARTICOLO
28618

FLAGELLO PIATTO PER "NEW ATTILA"

FLÉAU PLAT POUR "NEW ATTILA"
"NEW ATTILA" FLAT FLAIL
FLACHER MÄHFADEN FUR "NEW ATTILA"
CUCHILLA PLANA PARA "NEW ATTILA"



NB: i flagelli sono perfettamente intercambiabili con il modello "ATTILA" vecchio.

ARTICOLO
27252

SEMIBOCCOLA PER FLAGELLI

DEMI-BAGUE POUR FLÉAUX
HALF-BUSH FOR FLAILS
HALBBUCHSE FÜR MÄHFÄDEN
SEMIBUJE PARA CUCHILLAS PLANAS

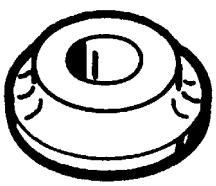

ARTICOLO
26080

Gli articoli qui descritti, prodotti da e/o per conto di CERMAG, sono da intendersi adattabili, quindi non originali, ai marchi indicati secondo REG. CE 1400/2002
All items described here, produced by and/or on behalf of CERMAG, are to be understood as adaptable, therefore not original, to the brands indicated according to REG. EC 1400/2002

segue TESTINE PER DECESPUGLIATORI UNIVERSALE

TETES DÉBROUSSAILLEUSES UNIVERSELLES - UNIVERSAL BRUSHCUTTER HEADS - FADENKÖPFE FÜR UNIVERSAL-MOTORSENSE - CABEZALES PARA DESBROZADORAS UNIVERSAL

TESTINA BATTI E VAI CON ATTACCO UNIVERSALE SEMI PROFESSIONALE

TETE TAP AND GO A RACCORD UNIVERSEL SEMI PROFESSIONNELLE
SEMI-PROFESSIONAL TAP'N GO HEAD WITH UNIVERSAL COUPLING
FADENKOPF TAP AND GO MIT HALBPROFESSIONELLEM UNIVERSALADAPTER
CABEZAL TAP & GO CON ACOPLAMIENTO UNIVERSAL SEMI PROFESIONAL





CARATTERISTICHE

- Testina compatta diametro 116 mm, con funzionamento Batti e Vai.
- Possibilità di sostituzione filo a testina chiusa.
- Diametro filo Nylon utilizzabile da 2,4 a 3,5 mm.
- Realizzata con materiali ad alta resistenza all'usura.
- Attacco universale affidabile e sicuro.
- Pomello di battuta in Nylon.

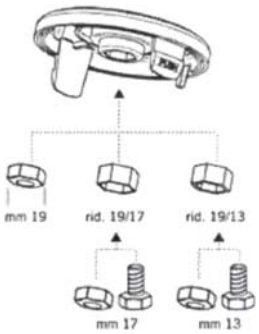

ARTICOLO
27012

TESTINA BATTI E VAI CON ATTACCO UNIVERSALE SEMI PROFESSIONALE CON COPPA FOLLE

TETE TAP AND GO A RACCORD UNIVERSEL SEMI PROFESSIONNELLE A CARTER FOU
SEMI-PROFESSIONAL TAP'N GO HEAD WITH IDLE HOUSING
FADENKOPF TAP AND GO MIT HALBPROFESSIONELLEM UNIVERSALADAPTER MIT GLEITTELLER
CABEZAL TAP & GO CON ACOPLAMIENTO UNIVERSAL SEMI PROFESIONAL CON CUERPO LIBRE





CARATTERISTICHE

- Testina compatta diametro 116 mm, con funzionamento Batti e Vai.
- Possibilità di sostituzione filo a testina chiusa.
- Diametro filo Nylon utilizzabile da 2,4 a 3,5 mm.
- Realizzata con materiali ad alta resistenza all'usura.
- Attacco universale affidabile e sicuro.
- Pomello di battuta in metallo montato su cuscinetto con funzionamento coppa folle.

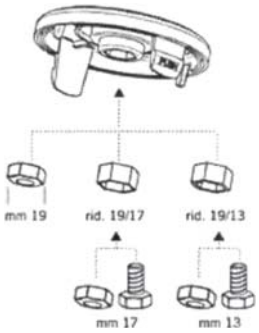

ARTICOLO
27013

RICAMBI PER TESTINE COD. 27012 - 27013

PIECES DETACHEES POUR TETES
SPARE PARTS FOR HEADS
ERSATZTEILE FÜR FADENKÖPFE
REPUESTOS PARA CABEZALES

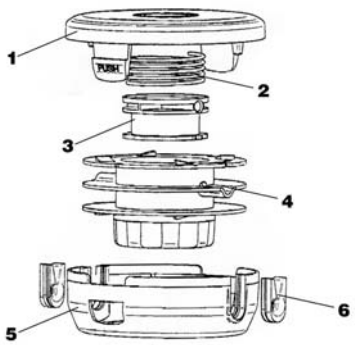

RIF. FIGURA	DESCRIZIONE	PER TESTINE	
		27012	27013
1	Corpo superiore	**27016**	**27016**
2	Molla	**27017**	**27017**
3	Bicchierino	**27018**	**27018**
4	Rocchetto portafilo	**27019**	**27020**
5	Corpo inferiore	**27021**	**27021**
6	Boccole passafilo	**26501**	**26501**

Gli articoli qui descritti, prodotti da e/o per conto di CERMAG, sono da intendersi adattabili, quindi non originali, ai marchi indicati secondo REG. CE 1400/2002
All items described here, produced by and/or on behalf of CERMAG, are to be understood as adaptable, therefore not original, to the brands indicated according to REG. EC 1400/2002

segue TESTINE PER DECESPUGLIATORI UNIVERSALE

TETES DÉBROUSSAILLEUSES UNIVERSELLES - UNIVERSAL BRUSHCUTTER HEADS - FADENKÖPFE FÜR UNIVERSAL-MOTORSENSE - CABEZALES PARA DESBROZADORAS UNIVERSAL

TESTINA BATTI E VAI "FAST WORK" CON ATTACCO UNIVERSALE PROFESSIONALE

TETE TAP AND GO "FAST WORK" A RACCORD UNIVERSEL PROFESSIONNELLE
"FAST WORK" PROFESSIONAL TAP'N GO HEAD WITH UNIVERSAL COUPLING
FADENKOPF TAP AND GO "FAST WORK" MIT PROFESSIONELLEM UNIVERSALADAPTER
CABEZAL TAP & GO "FAST WORK" CON ACOPLAMIENTO UNIVERSAL SEMI PROFESIONAL



CARATTERISTICHE

- Testina compatta diametro 135 mm, estremamente robusta, con funzionamento Batti e Vai.
- Particolarmente indicata per un uso professionale.
- Possibilità di sostituzione filo a testina chiusa.
- Diametro filo Nylon utilizzabile da 2,4 a 4,0 mm.
- Realizzata con materiali ad alta resistenza all'usura.
- Attacco universale affidabile e sicuro.
- Pomello di battuta in Nylon.

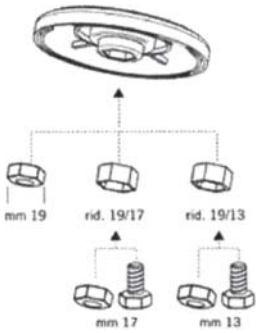

ARTICOLO
27014

TESTINA BATTI E VAI "FAST WORK" CON ATTACCO UNIVERSALE PROFESSIONALE CON COPPA FOLLE

TETE TAP AND GO "FAST WORK" A RACCORD UNIVERSEL PROFESSIONNELLE A CARTER FOU
"FAST WORK" PROFESSIONAL TAP'N GO HEAD WITH UNIVERSAL COUPLING AND IDLE HOUSING
FADENKOPF TAP AND GO "FAST WORK" MIT PROFESSIONELLEM UNIVERSALADAPTER MIT GLEITTELLER
CABEZAL TAP & GO "FAST WORK" CON ACOPLAMIENTO UNIVERSAL SEMI PROFESIONAL CON CUERPO LIBRE



CARATTERISTICHE

- Testina compatta diametro 135 mm, estremamente robusta, con funzionamento Batti e Vai.
- Particolarmente indicata per un uso professionale.
- Possibilità di sostituzione filo a testina chiusa.
- Diametro filo Nylon utilizzabile da 2,4 a 4,0 mm.
- Realizzata con materiali ad alta resistenza all'usura.
- Attacco universale affidabile e sicuro.
- Pomello di battuta in metallo montato su cuscinetto con funzionamento coppa folle.

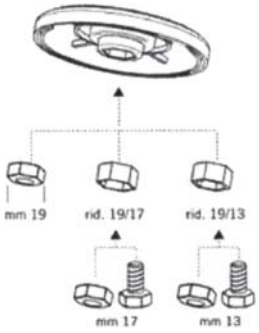

ARTICOLO
27015

RICAMBI PER TESTINE COD. 27014 - 27015

PIECES DETACHEES POUR TETES
SPARE PARTS FOR HEADS
ERSATZTEILE FÜR FADENKÖPFE
REPUESTOS PARA CABEZALES

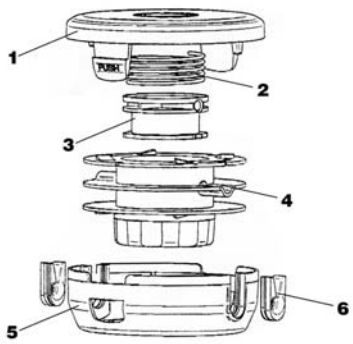

RIF. FIGURA	DESCRIZIONE	PER TESTINE	
		27014	27015
1	Corpo superiore	**27022**	**27022**
2	Molla	**27017**	**27017**
3	Bicchierino	**27023**	**27023**
4	Rocchetto portafilo	**27024**	**27025**
5	Corpo inferiore	**26502**	**26502**
6	Boccole passafilo	**26501**	**26501**

Gli articoli qui descritti, prodotti da e/o per conto di CERMAG, sono da intendersi adattabili, quindi non originali, ai marchi indicati secondo REG. CE 1400/2002
All items described here, produced by and/or on behalf of CERMAG, are to be understood as adaptable, therefore not original, to the brands indicated according to REG. EC 1400/2002

segue TESTINE PER DECESPUGLIATORI UNIVERSALE

TETES DÉBROUSSAILLEUSES UNIVERSELLES - UNIVERSAL BRUSHCUTTER HEADS - FADENKÖPFE FÜR UNIVERSAL-MOTORSENSE - CABEZALES PARA DESBROZADORAS UNIVERSAL

TESTINA MULTIFILI CON ATTACCO UNIVERSALE DA 2 A 12 FILI

TETE MULTIFIL A RACCORD UNIVERSEL DE 2 A 12 FILS
2 TO 12-FLAIL MULTIPLE FLAIL HEAD WITH UNIVERSAL COUPLING
MEHRFADENKOPF MIT UNIVERSAL-ADAPTER FÜR 2 BIS 12 FÄDEN
CABEZAL MULTIPLE CON ACOPLAMIENTO UNIVERSAL DE 2 A 12 UNID.



FIG. 1



FIG. 2

CARATTERISTICHE

Testina di facile installazione su tutti i tipi di decespugliatori. Alta facilità di taglio con notevole risparmio di tempo e carburante.

Funzione **SPAZZOLA**



ARTICOLO	MATERIALE	Ø FILO UTILIZZ	
26866	Alluminio	da 3,0 a 5,0 mm	2
26091	Nylon		

TESTINA IN ALLUMINIO MULTIFILI CON ATTACCO UNIVERSALE DA 2 A 6 FILI

TETE MULTIFIL A RACCORD UNIVERSEL DE 2 A 6 FILS
2 TO 6-FLAIL MULTIPLE FLAIL HEAD WITH UNIVERSAL COUPLING
MEHRFADENKOPF MIT UNIVERSAL-ADAPTER FÜR 2 BIS 6 FÄDEN
CABEZAL MULTIPLE CON ACOPLAMIENTO UNIVERSAL DE 2 A 6 UNID.



ARTICOLO	CARATTERISTICHE
27615	Diametro filo utilizzabile da 2,7 a 3,5 mm.

TESTINA H 57

TÊTE H57
BRUSH CUTTER HEAD H57
KANTENSCHNEIDER KOPT H57
CABEZA H57





CARATTERISTICHE

- Testina multifilo in metallo.
- Diametro filo nylon utilizzabile da 3,0 a 5,0 mm.
- Fissaggio filo con vite laterale.

ARTICOLO
27267

TESTINA IN ALLUMINIO ULTRALEGGERA ATTACCO UNIVERSALE

TÊTE EN ALUMINIUM ULTRALÈGERE AVEC ATTAQUE UNIVERSEL
ULTRALIGHT UNIVERSAL COUPLING ALUMINIUM HEAD
ALLUMINIUM KOPTF FUER KANTENSCHNEIDER
CABEZA DE ALUMINIO ULTRALEGERA CON ATAQUE UNIVERSAL

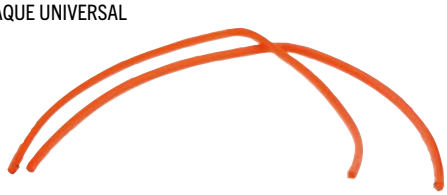



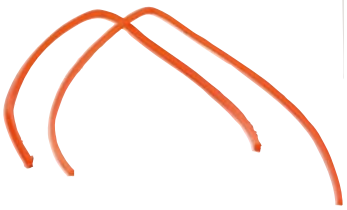







Grano monoblocco sostituibile. **Facilità nella sostituzione del filo.** **Testina in alluminio.**

ARTICOLO	CARATTERISTICHE
27268	Diametro filo utilizzabile 3 mm.

SPOLLONATORE PICCOLO Ø 100

TÊTE DÉBROUSSAILLEUSE PETIT Ø100
SMALL BRUSH-CUTTER HEAD Ø100
KANTENSCHNEIDER KOPF
CABEZA PEQUEÑA PARA DESBROZADORA Ø100



ARTICOLO	DESCRIZIONE
27616	SPOLLONATORE PICCOLO Ø 100
27617	DISCO DI RICAMBIO Ø 100

SPAZZOLA IN ACCIAIO Ø 150 MM

BROSSE ACIER Ø 150 mm
STEEL BRUSH Ø 150 mm
STAHLBÜRSTE Ø 150 mm
CEPILLO DE ACERO Ø 150 mm

new



ARTICOLO
28619

Gli articoli qui descritti, prodotti da e/o per conto di CERMAG, sono da intendersi adattabili, quindi non originali, ai marchi indicati secondo REG. CE 1400/2002
All items described here, produced by and/or on behalf of CERMAG, are to be understood as adaptable, therefore not original, to the brands indicated according to REG. EC 1400/2002

DISCO ANTIAVVOLGIMENTO ERBA "NINJA" PER DECESPUGLIATORE
DISQUE ANTI-ENROULEMENT HERBE "NINJA" POUR DÉBROUSSAILLEUSE
"NINJA" ANTI GRASS-WINDING DEVICE
"NINJA" GEGENVERBLUFFENNEN KANTENSCHNEIDERSCHEIBE
DISCO ANTI-DEVANADO HIERBA "NINJA" PARA DESBROZADORA

MADE IN ITALY



ARTICOLO
28011

DISCO ANTIAVVOLGIMENTO ERBA "NINJA" PROFESSIONALE
DISQUE ANTI-ENROULEMENT HERBE "NINJA" PROFESSIONNEL
PROFESSIONAL "NINJA" ANTI GRASS-WINDING DEVICE
"NINJA" GEGENVERBLUFFENNEN KANTENSCHNEIDERSCHEIBE
DISCO ANTI-DEVANADO HIERBA "NINJA" PROFESIONAL

MADE IN JAPAN

new



ARTICOLO
28308

COPPA FISSA
CARTER FIXE
FIXED HOUSING
FESTER GLEITTELLER
CÁRTER FIJO



Ø COPPA = 80 mm
Ø FORO = 8 mm

ARTICOLO
26399

VITI
VIS
BOLTS
SCHRAUBEN
TORNILLOS



ARTICOLO	DESCRIZIONE
26474	7x1 Sx.
26475	8x1,25 Sx.
26476	10x1,25 Sx.
26477	10x1,5 Sx.

DADI
ECROUS
NUTS
MUTTERN
TUERCAS

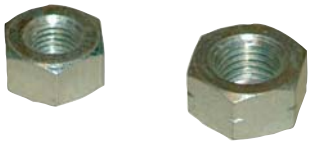

ARTICOLO	DESCRIZIONE
26478	8x1,25 Sx.
26479	10x1 Sx.
26480	10x1,25 Sx.
26481	10x1,5 Sx.
26482	12x1,5 Sx.
26483	12x1,75 Sx.

KIT VITI E DADI
KIT VIS ET ECROUS
BOLT AND NUT KIT
SATZ MIT SCHRAUBEN UND MUTTERN
KIT TORNILLOS Y TUERCAS

COMPOSTO DA:
- 10 pz. Vite 7x1,00
- 10 pz. Vite 8x1,25
- 10 pz. Vite 10x1,25
- 10 pz. Vite 10x1,50
- 10 pz. Dado+rondella 8x1,25
- 10 pz. Dado 10x1,00
- 10 pz. Dado 10x1,25
- 10 pz. Dado 10x1,50
- 10 pz. Dado 12x1,50
- 10 pz. Dado 12x1,75



ARTICOLO
26488

KIT LAME PER ROBOT AUTOMATICI
LAMES POUR ROBOTS AUTOMATIQUES
KIT BLADES FOR AUTOMATIC ROBOTS
MESSERKLINGEN ROBOT MIT SCHRAUBEN
KIT CUCHILLAS PARA ROBOT



ARTICOLO
46247

DISCO A 2 DENTI
DISQUE A 2 DENTS
CUTTER BLADE WITH 2 TEETH
2-ZAHN-METALLBLATT
DISCO DE 2 DIENTES

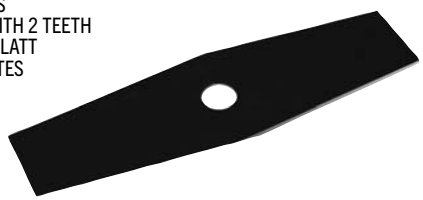

ALTA QUALITÀ

ARTICOLO	DESCRIZIONE
26489	Ø 255 - sp.1,6 mm
26490	Ø 305 - sp.1,6 mm

DISCO A 2 DENTI
DISQUE A 2 DENTS
CUTTER BLADE WITH 2 TEETH
2-ZAHN-METALLBLATT
DISCO DE 2 DIENTES



ARTICOLO	DESCRIZIONE
26491	Ø 250 - sp.3,0 mm
26492	Ø 300 - sp.3,0 mm

DISCO A 2 DENTI
DISQUE A 2 DENTS
CUTTER BLADE WITH 2 TEETH
2-ZAHN-METALLBLATT
DISCO DE 2 DIENTES



ALTA QUALITÀ

ARTICOLO	DESCRIZIONE
26821	Ø 305 - sp.3,0 mm

DISCO A 3 DENTI
DISQUE A 3 DENTS COURBES
CUTTER BLADE WITH 3 CURVED TEETH
3-ZAHN-METALLBLATT
DISCO DE 3 DIENTES CURVOS



ARTICOLO	DESCRIZIONE
26494	Ø 260 - sp.3,0 mm
26495	Ø 300 - sp.3,0 mm

DISCO A 3 DENTI
DISQUE A 3 DENTS COURBES
CUTTER BLADE WITH 3 CURVED TEETH
3-ZAHN-METALLBLATT
DISCO DE 3 DIENTES CURVOS



ALTA QUALITÀ

ARTICOLO	DESCRIZIONE
26830	Ø 255 - sp.1,4 mm

DISCO A 4 DENTI
DISQUE A 4 DENTS
CUTTER BLADE WITH 4 TEETH
4-ZAHN-METALLBLATT
DISCO DE 4 DIENTES



ARTICOLO	DESCRIZIONE
26831	Ø 255 - sp.1,4 mm

DISCO A 8 DENTI
DISQUE A 8 DENTS
CUTTER BLADE WITH 8 TEETH
8-ZAHN-METALLBLATT
DISCO DE 8 DIENTES

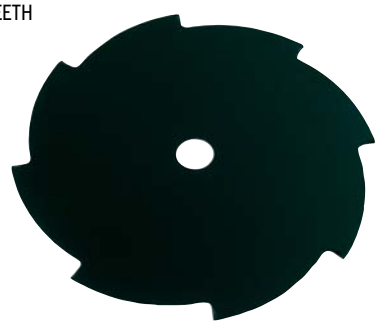

ALTA QUALITÀ

ARTICOLO	DESCRIZIONE
26832	Ø 255 - sp.1,4 mm

DISCO A SEGA
DISQUE A SCIE
SAW-TOOTH CUTTER BLADE
SÄGEBLATT
DISCO DE SIERRA

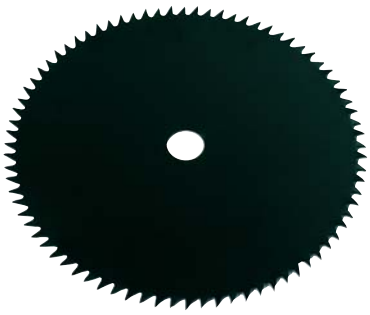

ARTICOLO	DESCRIZIONE
26834	Ø 255 - sp.1,6 mm

Gli articoli qui descritti, prodotti da e/o per conto di CERMAG, sono da intendersi adattabili, quindi non originali, ai marchi indicati secondo REG. CE 1400/2002
All items described here, produced by and/or on behalf of CERMAG, are to be understood as adaptable, therefore not original, to the brands indicated according to REG. EC 1400/2002

DISCO A 2 DENTI
DISQUE A 2 DENTS
CUTTER BLADE WITH 2 TEETH
2-ZAHN-METALLBLATT
DISCO DE 2 DIENTES

new

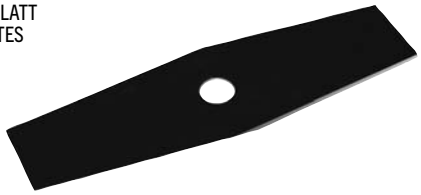

ALTA QUALITÀ

ARTICOLO	DESCRIZIONE
28453	Ø 305 - sp.1,6 mm

DISCO A 2 DENTI
DISQUE A 2 DENTS
CUTTER BLADE WITH 2 TEETH
2-ZAHN-METALLBLATT
DISCO DE 2 DIENTES

new



ARTICOLO	DESCRIZIONE
28454	Ø 300 - sp.3,0 mm

DISCO A 2 DENTI
DISQUE A 2 DENTS
CUTTER BLADE WITH 2 TEETH
2-ZAHN-METALLBLATT
DISCO DE 2 DIENTES

new



ALTA QUALITÀ

ARTICOLO	DESCRIZIONE
28455	Ø 305 - sp.3,0 mm

DISCO A 40 DENTI
DISQUE À 40 DENTS
40-TOOTH DISC
SCHEIBE MIT 40 ZÄHNEN
DISCO DE 40 DIENTES

new



ARTICOLO	DESCRIZIONE
28457	Ø 255 - sp.2 mm

DISCO A 2 DENTI SEGHETTATO
DISQUE À 2 DENTS CRANTÉ
2-TOOTH SERRATED DISC
GEZACKTE SCHEIBE MIT 2 ZÄHNEN
DISCO DE 2 DIENTES ASERRADO

new



ALTA QUALITÀ

ARTICOLO	DESCRIZIONE
28458	Ø 300 - sp.2,0 mm

DISCO MACINONE
DISQUE BROYEUSE
CRUSHER BLADE DISC
SCHEIBE FÜR BÜRSTENMÄHER
DISCO MOLEDOR

new



ARTICOLO	DESCRIZIONE
28456	Ø 255 - sp.3,0 mm

DISCO A 36 DENTI WIDIA
DISQUE A 36 DENTS WIDIA
CUTTER BLADE WITH 36 TEETH IN WIDIA
36-ZAHN-METALLBLATT WIDIA
DISCO DE 36 DIENTES WIDIA

MADE IN JAPAN



ALTA QUALITÀ

ARTICOLO	DESCRIZIONE
26833	Ø 255 - sp.2,0 mm

DISCO A 40 DENTI AL TUNGSTENO
DISQUE À 40 DENTS EN TUNGSTÈNE
TUNGSTEN 40 TEETH DISC
40 ZÄHNE SCHEIBE AUS WOLFRAM
DISCO DE GRADA DENTADO, 40 DIENTES, EN TUNGSTENO



ARTICOLO	DESCRIZIONE
27618	Ø 255x2x25,4 mm

Gli articoli qui descritti, prodotti da e/o per conto di CERMAG, sono da intendersi adattabili, quindi non originali, ai marchi indicati secondo REG. CE 1400/2002
All items described here, produced by and/or on behalf of CERMAG, are to be understood as adaptable, therefore not original, to the brands indicated according to REG. EC 1400/2002

ACCESSORI PER DECESPUGLIATORI

ACCESSOIRES POUR DEBROUSSAILLEUSES - ACCESSORIES FOR STRIMMERS - ZUBEHOER FÜR FREISCHNEIDER - ACCESSORIOS PARA DESMALEZADORAS

VISIERA IN RETE METALLICA ANTIRIFLESSO

VISIERE A GRILLE MÉTALLIQUE ANTIREFLET
VISOR IN NON-REFLECTING METAL GAUZE
GESICHTSSCHUTZ AUS METALLGITTER MIT BLENDSCHUTZ
VISERA DE RED METÁLICA ANTIRREFLEJO



ARTICOLO
26011

VISIERA IN POLICARBONATO ANTIRIFLESSO

VISIERE EN POLYCARBONATE ANTIREFLET
VISOR IN NON-REFLECTING POLYCARBONATE
GESICHTSSCHUTZ AUS POLYCARBONAT, BLENDSCHUTZ
VISERA DE POLICARBONATO ANTIRREFLEJO



ARTICOLO
26389

VISIERA IN RETE METALLICA E POLICARBONATO, ANTIRIFLESSO

VISIERE A GRILLE MÉTALLIQUE ET POLYCARBONATE, ANTIREFLET
VISOR IN POLYCARBONATE AND METAL GAUZE, NON-REFLECTING
GESICHTSSCHUTZ AUS METALLGITTER UND POLYCARBONAT MIT BLENDSCHUTZ
VISERA DE RED METÁLICA Y POLICARBONATO, ANTIRREFLEJO



ARTICOLO
26390

VISIERA IN RETE METALLICA ANTIRIFLESSO CON CALOTTA PROTETTIVA

VISIERE A GRILLE MÉTALLIQUE ANTIREFLET AVEC CALOTTE DE PROTECTION
VISOR IN NON-REFLECTING METAL GAUZE WITH PROTECTIVE TOP
GESICHTSSCHUTZ AUS METALLGITTER MIT BLENDSCHUTZ UND STIRNSCHUTZ
VISERA DE RED METÁLICA ANTIRREFLEJO CON CÁRTER DE PROTECCIÓN



ARTICOLO
26391

VISIERA IN POLICARBONATO ANTIRIFLESSO CON CALOTTA PROTETTIVA

VISIERE EN POLYCARBONATE ANTIREFLET AVEC CALOTTE DE PROTECTION
VISOR IN NON-REFLECTING POLYCARBONATE WITH PROTECTIVE TOP
GESICHTSSCHUTZ AUS POLYCARBONAT MIT BLENDSCHUTZ UND STIRNSCHUTZ
VISERA DE POLICARBONATO ANTIRREFLEJO CON CÁRTER DE PROTECCIÓN



ARTICOLO
26392

Gli articoli qui descritti, prodotti da e/o per conto di CERMAG, sono da intendersi adattabili, quindi non originali, ai marchi indicati secondo REG. CE 1400/2002
All items described here, produced by and/or on behalf of CERMAG, are to be understood as adaptable, therefore not original, to the brands indicated according to REG. EC 1400/2002

segue ACCESSORI PER DECESPUGLIATORI

ACCESSOIRES POUR DEBROUSSAILLEUSES - ACCESSORIES FOR STRIMMERS - ZUBEHOER FÜR FREISCHNEIDER - ACCESSORIOS PARA DESMALEZADORAS

VISIERA IN RETE METALLICA E POLICARBONATO, ANTIRIFLESSO CON CALOTTA PROTETTIVA

VISIERE A GRILLE MÉTALLIQUE ET POLYCARBONATE, ANTIREFLET AVEC CALOTTE DE PROTECTION
VISOR IN NON-REFLECTING METAL GAUZE AND POLYCARBONATE WITH PROTECTIVE TOP
GESICHTSSCHUTZ AUS METALLGITTER UND POLYCARBONAT MIT BLENDSCHUTZ UND STIRNSCHUTZ
VISERA DE RED METÁLICA Y POLICARBONATO, ANTIRREFLEJO CON CÁRTER DE PROTECCIÓN



MADE IN ITALY

ARTICOLO **26393**

VISIERA IN RETE METALLICA ANTIRIFLESSO CON CALOTTA PROTETTIVA E REGOLAZIONE A POMELLO

VISIERE A GRILLES MÉTALLIQUE ANTIREFLET AVEC CALOTTE DE PROTECTION ET RÉGLAGE A POMMEAU
VISOR IN NON-REFLECTING METAL GAUZE WITH PROTECTIVE TOP AND ADJUSTER KNOB
GESICHTSSCHUTZ AUS METALLGITTER MIT BLENDSCHUTZ UND STIRNSCHUTZ, EINSTELLBAR
VISERA DE RED METÁLICA ANTIRREFLEJO CON CÁRTER DE PROTECCIÓN Y REGULACIÓN CON PERILLA





MADE IN ITALY

ARTICOLO **26835**

VISIERA IN POLICARBONATO ANTIRIFLESSO CON CALOTTA PROTETTIVA E REGOLAZIONE A POMELLO

VISIERE EN POLYCARBONATE ANTIREFLET AVEC CALOTTE DE PROTECTION ET RÉGLAGE A POMMEAU
VISOR IN NON-REFLECTING POLYCARBONATE WITH PROTECTIVE TOP AND ADJUSTER KNOB
GESICHTSSCHUTZ AUS POLYCARBONAT MIT BLENDSCHUTZ UND STIRNSCHUTZ, EINSTELLBAR
VISERA DE POLICARBONATO ANTIRREFLEJO CON CÁRTER DE PROTECCIÓN Y REGULACIÓN CON PERILLA





MADE IN ITALY

ARTICOLO **26836**

VISIERA IN RETE METALLICA E POLICARBONATO, ANTIRIFLESSO CON CALOTTA PROTETTIVA E REGOLAZIONE A POMELLO

VISIERE A GRILLES MÉTALLIQUE ET POLYCARBONATE, ANTIREFLET AVEC CALOTTE DE PROTECTION ET RÉGLAGE A POMMEAU
VISOR IN NON-REFLECTING METAL GAUZE AND POLYCARBONATE WITH PROTECTIVE TOP AND ADJUSTER KNOB
GESICHTSSCHUTZ AUS METALLGITTER UND POLYCARBONAT MIT BLENDSCHUTZ UND STIRNSCHUTZ, EINSTELLBAR
VISERA DE RED METÁLICA Y POLICARBONATO, ANTIRREFLEJO CON CÁRTER DE PROTECCIÓN Y REGULACIÓN CON PERILLA





MADE IN ITALY

ARTICOLO **26837**

ELMETTO FORESTALE COMPLETO DI CUFFIE E VISIERA IN RETE

CASQUE FORESTIER AVEC ANTI BRUIT ET VISIERE EN GRILLE
HELMET FOR FORESTRY WORK COMPLETE WITH EAR MUFFS AND GAUZE VISOR
HELMSET FÜR WALDARBEITER KOMPLETT MIT GEHÖRSCHUTZ UND GITTERGESICHTSSCHUTZ
CASCO FORESTAL CON OREJERAS Y VISERA DE RED



ARTICOLO **26838**

Gli articoli qui descritti, prodotti da e/o per conto di CERMAG, sono da intendersi adattabili, quindi non originali, ai marchi indicati secondo REG. CE 1400/2002
All items described here, produced by and/or on behalf of CERMAG, are to be understood as adaptable, therefore not original, to the brands indicated according to REG. EC 1400/2002

segue ACCESSORI PER DECESPUGLIATORI
ACCESSOIRES POUR DEBROUSSAILLEUSES - ACCESSORIES FOR STRIMMERS - ZUBEHOER FÜR FREISCHNEIDER - ACCESSORIOS PARA DESMALEZADORAS

ELMETTO FORESTALE G3000 3M COMPLETO DI CUFFIE E VISIERA IN RETE
CASQUE FORESTIER AVEC ANTI BRUIT ET VISIERE EN GRILLE - G3000 3M
HELMET FOR FORESTRY WORK COMPLETE WITH EAR MUFFS AND GAUZE VISOR - G3000 3M
HELMSET FÜR WALDARBEITER KOMPLETT MIT GEHÖRSCHUTZ UND GITTERGESICHTSSCHUTZ - G3000 3M
CASCO FORESTAL CON OREJERAS Y VISERA DE RED - G3000 3M

new



ARTICOLO **28357**

VISIERA DI RICAMBIO A RETE IN ACCIAIO INOX 3M
VISIÈRE DE RECHANGE EN MAILLE D'ACIER INOX 3M
STAINLESS STEEL MESH SPARE VISOR 3M
ERSATZVISIER AUS NETZ IN EDELSTAHL 3M
VISERA DE REPUESTO DE MALLA DE ACERO INOXIDABLE 3M



ARTICOLO **28358**

BRETELLA PROFESSIONALE A ZAINO
HARNAIS PROFESSIONNEL À SAC-AU-DOS
PROFESSIONAL BACKPACK STRAP
ARMBAND FUER KANTENSCHNEIDER
TIRANTE PROFESIONAL Á MOCHILA

MADE IN ITALY



ARTICOLO **27702**

BRETELLA STANDARD
HARNAIS STANDARD
STANDARD STRAP
STANDARDTRAGEGURT
TIRANTE STANDARD

MADE IN ITALY



ARTICOLO **26394**

BRETELLA PROFESSIONALE
HARNAIS PROFESSIONNEL
PROFESSIONAL STRAP
PROFESSIONELLER TRAGEGURT
TIRANTE PROFESIONAL

MADE IN ITALY



ARTICOLO **26395**

BRETELLA PROFESSIONALE CONFORT
HARNAIS PROFESSIONNEL CONFORT
"CONFORT" PROFESSIONAL STRAP
PROFESSIONELLER KOMFORTTRAGEGURT
TIRANTE PROFESIONAL CONFORT

MADE IN ITALY



ARTICOLO **26396**

Gli articoli qui descritti, prodotti da e/o per conto di CERMAG, sono da intendersi adattabili, quindi non originali, ai marchi indicati secondo REG. CE 1400/2002
All items described here, produced by and/or on behalf of CERMAG, are to be understood as adaptable, therefore not original, to the brands indicated according to REG. EC 1400/2002

segue ACCESSORI PER DECESPUGLIATORI

ACCESSOIRES POUR DEBROUSSAILLEUSES - ACCESSORIES FOR STRIMMERS - ZUBEHOER FÜR FREISCHNEIDER - ACCESSORIOS PARA DESMALEZADORAS

GAMBALI DI PROTEZIONE

JAMBIERES DE PROTECTION
SHIN GUARDS
BEINSCHUTZ
CANILLERAS DE PROTECCIÓN



ARTICOLO	CARATTERISTICHE
26867	Costruiti in materiale estremamente robusto. Pratici da indossare.

GAMBALI DI PROTEZIONE RIGIDI IN POLICARBONATO

JAMBIERES DE PROTECTION RIGIDES EN POLYCARBONATE
RIGID SHIN GUARDS IN POLYCARBONATE
STARRER BEINSCHUTZ AUS POLYCARBONAT
CANILLERAS DE PROTECCIÓN RÍGIDAS EN POLICARBONATO



ARTICOLO	CARATTERISTICHE
27097	Gambale in policarbonato con regolazione e chiusura laterale ad incastro.

GAMBALE DI PROTEZIONE IMBOTTITO 10 MM

GUÊTRES (10 mm ÉPAISSEUR)
LEGS' GAITERS (10 mm THICKNESS)
BEINESGAMASCHEN (10 mm DICKE)
DELANTAL PARA PIERNAS (10 mm GRUESA)



ARTICOLO
27355

PETTORINA IN COTONE CON PROTEZIONE

SALOPETTE DE PROTECTION EN COTON
COTTON SHIELD DUNGAREES
BAUMWOLLE SCHUTZ LATZHOSE
PETO DE PROTECTION EN ALGODÓN



ARTICOLO	TAGLIA
27356	M
27357	L
27358	XL
27359	XXL

COPRI PANTALONE PROTETTIVO TAGLIA UNICA

HOUSSE DE PANTALON DE PROTECTION TAILLE UNIQUE
ONE-SIZE PROTECTIVE TROUSERS COVER
HOSENSCHONER IN EINHEITSGRÖSSE
CUBRE PANTALÓN DE PROTECCIÓN TALLA ÚNICA



ARTICOLO	CARATTERISTICHE
28460	Tessuto ad alta visibilità e ad alta resistenza a tagli o strappi. Taglia unica regolabile.

PANTALONE IMPERMEABILE TAGLIA UNICA

PANTALON IMPERMEABLE TAILLE UNIQUE
WATERPROOF PANTS - ONE SIZE
WASSERDICHTE ARBEITSHOSE EINHEITSGRÖSSE
PANTALON IMPERMEABLE TALLE UNICO



ARTICOLO
26763

Gli articoli qui descritti, prodotti da e/o per conto di CERMAG, sono da intendersi adattabili, quindi non originali, ai marchi indicati secondo REG. CE 1400/2002
All items described here, produced by and/or on behalf of CERMAG, are to be understood as adaptable, therefore not original, to the brands indicated according to REG. EC 1400/2002

segue ACCESSORI PER DECESPUGLIATORI
ACCESSOIRES POUR DEBROUSSAILLEUSES - ACCESSORIES FOR STRIMMERS - ZUBEHOER FÜR FREISCHNEIDER - ACCESSORIOS PARA DESMALEZADORAS

GREMBIULE PROTETTIVO
TABLIER DE PROTECTION
PROTECTIVE APRON
SCHUTZSCHÜRZE
BATA DE PROTECCIÓN



ARTICOLO	CARATTERISTICHE
26397	Il grembiule ha un'ampia superficie protettiva contro qualsiasi tipo di oggetto. Costruito in materiale estremamente robusto. Leggero e traspirante. Pratico da indossare.

GREMBIULE IMPERMEABILE TAGLIA UNICA
TABLIER IMPERMEABLE TAILLE UNIQUE
WATERPROOF APRON - ONE SIZE
WASSERDICHTE SCHÜRZE EINHEITSGRÖSSE
BATA IMPERMEABLE TALLE UNICO



ARTICOLO
26764

GREMBIULE PROTETTIVO LUNGO IN TESSUTO AD ALTA RESISTENZA
TABLIER DE PROTECTION
PROTECTIVE APRON
SCHUTZSCHÜRZE
BATA DE PROTECCIÓN

new



ARTICOLO	CARATTERISTICHE
28459	Ampia tasca portaoggetti. Pratici sistemi di regolazione.

GREMBIULE MULTIUSO
TABLIER MULTI-USAGE
ALL-PURPOSE APRON
MEHRZWECKSCHÜRZE
BATA MULTIUSO



ARTICOLO
26765

MARSUPIO GIARDINAGGIO
SAC BANANE JARDINAGE
GARDENING POUCH
BAUCHTASCHE FÜR GARTENARBEIT
RIÑONERA JARDINERÍA



ARTICOLO
26766

Gli articoli qui descritti, prodotti da e/o per conto di CERMAG, sono da intendersi adattabili, quindi non originali, ai marchi indicati secondo REG. CE 1400/2002
All items described here, produced by and/or on behalf of CERMAG, are to be understood as adaptable, therefore not original, to the brands indicated according to REG. EC 1400/2002

FORBICE VIGNA PROFESSIONALE
SÉCATEUR VIGNE PROFESSIONNEL
PROFESSIONAL VINE PRUNING SHEARS
PROFESSIONELLE WEINBERGSCHERE
TIJERA VIÑA PROFESIONAL



ARTICOLO	DESCRIZIONE	ART. AUSONIA
78001	FORB VIGNA PROF.cm21 LAME FORG	081003
	Ricambi	
78002	LAMA FORGIATA RICAM. ART. 78001	081026
78003	CONTROLAMA FORG. RICAM. X 78001	081027
78006	MOLLA RICAM.X 78001	081031
78007	KIT DADO + FERMO + AMMORT. X 78001	081049

FORBICE PER FRUTTETI PROFESSIONALE LAMA A BATTENTE
SÉCATEUR DE VIGNE FORGÉE PROFESSIONNEL - POIGNEE POLIE
PROFESSIONAL FORGED VINE PRUNING SHEARS - POLISHED FINISH
PROFESSIONELLE WEINBERGSCHERE GEBOGEN, GLÄNZEND
TIJERA PARA VIÑA FORJADA PROFESIONAL – LATERAL PULIDO



ARTICOLO	DESCRIZIONE	ART. AUSONIA
78012	FORB FRUTTETI M/PLAST CM21	031110
	Ricambi	
78013	MOLLA F.VIGNA cm 21	036003
78014	RULLO FERRO PER FORBICI + PERNO	036050
78016	SERIE ACC X CHIUS BREV.	036080
78017	BULLONE COMPLETO ART.78012	036405

FORBICE DA VIGNA FORGIATA PROFESSIONALE - SPALLA LUCIDA
SÉCATEUR POUR FRUITIERS PROFESSIONNEL ET LAME A BATTANT
PROFESSIONAL FORGED ANVIL VINE PRUNING SHEARS
PROFESSIONELLE OBSTSCHERE MIT KRAFTAMBOSS
TIJERA PARA FRUTEROS PROFESIONAL HOJA DE BATIENTE



ARTICOLO	DESCRIZIONE	ART. AUSONIA
78018	FORBICE VIGNA cm 21 BREVETT	031003
78019	FORBICE VIGNA cm 23 BREVETT	031006
	Ricambi	
78013	MOLLA F.VIGNA cm 21	036003
78020	MOLLA F.VIGNA cm 23	036004
78021	BULLONE F.VIGNA NICH 21 + FERMADADO	036509
78022	BULLONE F.VIGNA NICH 23 + FERMADADO	036510

FORBICE DA VIGNA PROFESSIONALE
SÉCATEUR VIGNE PROFESSIONNEL
PROFESSIONAL VINE PRUNING SHEARS
PROFESSIONELLE WEINBERGSCHERE
TIJERA PARA VIÑA PROFESIONAL



ARTICOLO	DESCRIZIONE	ART. AUSONIA
78025	FORB VIGNA ALLUM.FORG.	031070
	Ricambi	
78026	LAMA RICAMBIO X ART.78025	036131
78027	MOLLA RICAMBIO PER ART.78025	036076

FORBICE DA VIGNA PROFESSIONALE PATIN 3 - PATIN 6
SÉCATEUR DE VIGNE PROFESSIONNEL PATIN 3 - PATIN 6
PATIN 3 - PATIN 6 PROFESSIONAL VINE PRUNING SHEARS
PROFESSIONELLE WEINBERGSCHERE PATIN 3 - PATIN 6
TIJERA PARA VIÑA FORJADA PROFESIONAL PATIN 3 – PATIN 6



ARTICOLO	DESCRIZIONE	ART. AUSONIA
78029	FORB VIGNA PATIN 6	031136
	Ricambi	
78031	MOLLA RICAMBIO X 78028 - 78029	036077
78032	GANCIO CHIUSURA X 78028 - 78029	036201
78033	KIT FERMADADO+BULLONE+GANCIO	036523
78034	FERMADADO X ART 78028 - 78029	036203
78035	0 LAMA RICAMBIO 78029	036147
78036	BATTENTE+VITE RICAM.X 78029	036206

FORBICE DA VIGNA
SÉCATEUR VIGNE
VINE PRUNING SHEARS
WEINBERGSCHERE
TIJERA PARA VIÑA



ARTICOLO	DESCRIZIONE	ART. AUSONIA
78037	FORB VIGNA SPECIALE cm 23	031150
	Ricambi	
78038	MOLLA RICAMBIO ART. 78037	036189
78039	DADO + BULLONE RICAMBIO ART. 78037	036190
78040	FERMO CHIUSURA ART. 78037	036191
78041	LAMA RICAMBIO FORBICI 78037	036188

Gli articoli qui descritti, prodotti da e/o per conto di CERMAG, sono da intendersi adattabili, quindi non originali, ai marchi indicati secondo REG. CE 1400/2002
All items described here, produced by and/or on behalf of CERMAG, are to be understood as adaptable, therefore not original, to the brands indicated according to REG. EC 1400/2002

FORBICE DA VIGNA EVO 2
SÉCATEUR VIGNE EVO 2
EVO 2 VINE PRUNING SHEARS
EVO 2 WEINBERGSCHERE
TIJERA PARA VIÑA EVO 2



ARTICOLO	DESCRIZIONE	ART. AUSONIA
78178	FORBICE DA VIGNA EVO 2	31082
	Ricambi	
78179	LAMA RICAMBIO	36482
78180	KIT 2 MOLLE + 2 AMMORTIZZATORI	36472
78181	KIT GANCIO + CHIUSURA BULLONE + CENTRALE FERMADADO	36471

FORBICE DA VIGNA EVO 6
SÉCATEUR VIGNE EVO 6
EVO 6 VINE PRUNING SHEARS
EVO 6 WEINBERGSCHERE
TIJERA PARA VIÑA EVO 6



ARTICOLO	DESCRIZIONE	ART. AUSONIA
78182	FORBICE DA VIGNA EVO 6	31086
	Ricambi	
78183	LAMA RICAMBIO	36486
78184	BATTENTE RICAMBIO	36476
78180	KIT 2 MOLLE + 2 AMMORTIZZATORI	36472
78181	KIT GANCIO + CHIUSURA BULLONE + CENTRALE FERMADADO	36471

FORBICE DA VIGNA
SÉCATEUR VIGNE
VINE PRUNING SHEARS
WEINBERGSCHERE
TIJERA PARA VIÑA



ARTICOLO	DESCRIZIONE	ART. AUSONIA
78043	FORBICE VIGNA ALLUMINIO	031065
	Ricambi	
78044	MOLLA RICAMBIO ART. 78043	036040
78045	LAMA RICAMBIO X ART.78043	036132

FORBICE COGLIUVA
CISEAUX A RAISIN
GRAPE SHEARS
REBSCHERE
TIJERA COSECHA UVA



ARTICOLO	DESCRIZIONE	ART. AUSONIA
78051	FORB COGLIUVA IX cm 19 BLISTER	031325
	Ricambi	
78052	MOLLA RIC ART.78051	036034
78053	BULLONE X FORB.78051	036052

TENAGLIETTA PER AGRUMI
SÉCATEUR POUR AGRUMES
SHEARS FOR CITRUS FRUIT CROPS
SCHERE FÜR ZITRUSFRÜCHTE
TENAZA PARA CÍTRICOS



ARTICOLO	DESCRIZIONE	ART. AUSONIA
78054	TENAGLIETTA AGRUMI	031410
	Ricambi	
78055	MOLLA RICAMBIO FCI 78054	036710

FORBICE COGLIUVA STANDARD
CISEAUX A RAISIN STANDARD
STANDARD GRAPE SHEARS
STANDARDREBSCHERE
TIJERA COSECHA UVA ESTÁNDAR



ARTICOLO	DESCRIZIONE	ART. AUSONIA
78057	FORB COGLIUVA cm 19 STD	031327
	Ricambi	
78058	MOLLA RIC.X 78057 - 78059	036048

FODERO PER FORBICI E SEGHETTI
PIETRE PER AFFILARE
ETUI EN NYLON POUR SÉCATEUR VIGNE ET SCIES. PIERRES A AFFUTER
NYLON CASE FOR VINE PRUNING SHEARS AND SAWS HONING STONES
NYLONHÜLLE FÜR WEINBERGSCHERE UND BÜGELSÄGEN ABZIEHSTEINE
FUNDA DE NAILON PARA TIJERAS DE VIÑA Y SIERRAS. PIEDRAS PARA AFILAR

ARTICOLO	DESCRIZIONE	FIG.	ART. AUSONIA
78046	FODERO NYLON DOPPIA TASCA	1	029380
78167	FODERO IN PELLE	4	-
78047	PIETRA X AFFIL.FORB.VIGNA SINT.	2	036302
78048	PIETRA X AFFIL.FORB.VIGNA NAT.	3	036303



FIG. 1 **FIG. 2** **FIG. 3** **FIG. 4**

Gli articoli qui descritti, prodotti da e/o per conto di CERMAG, sono da intendersi adattabili, quindi non originali, ai marchi indicati secondo REG. CE 1400/2002
All items described here, produced by and/or on behalf of CERMAG, are to be understood as adaptable, therefore not original, to the brands indicated according to REG. EC 1400/2002

FORBICE PER GIARDINO
SÉCATEUR JARDINAGE
GARDEN SHEARS
GARTENSCHERE
TIJERA PARA JARDINERÍA



ARTICOLO	DESCRIZIONE	ART. AUSONIA
78059	FORB GIARDINO IX MCO PLAST	035032
	Ricambi	
78058	MOLLA RIC.X 78057 - 78059	036048

FORBICI DA SIEPI
TAILLE-HAIES
HEDGE SHEARS
HECKENSCHERE
TIJERA PARA SETOS

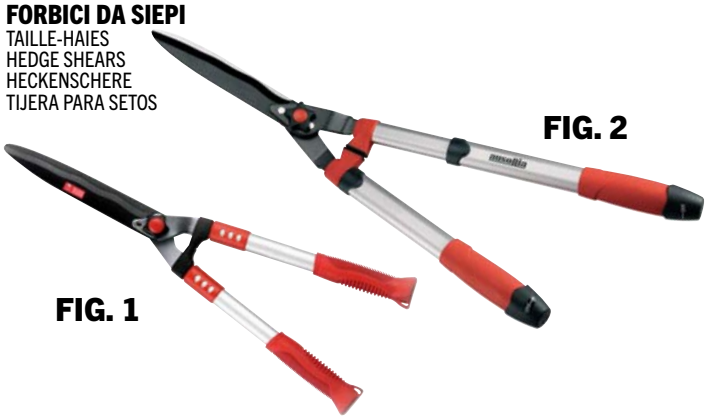

ARTICOLO	DESCRIZIONE	ART. AUSONIA
78062	FORB SIEPI ONDULATE MCI ALLUM. - FIG.1	031217
78063	FORB SIEPI PROF.TELESCOPICHE - FIG.2	031215
	Ricambi	
78064	VITE A POMELLO X ART. 78062	036087
78177	VITE A POMELLO X ART. 78063	036083

TRONCARAMI TELESCOPICO A CRICCHETTO CON TAGLIO A BATTENTE
COUPE-BRANCHES TÉLESCOPIQUE A CLIQUET AVEC CRÉMAILLÈRE
TELESCOPIC RATCHET ANVIL LOPPING SHEAR
TELESKOP-KOMPASSASTSCHERE MIT KNARRENMECHNISMUS
CORTADORA DE RAMAS TELESCÓPICA DE CARRACA CON CORTE BATIENTE



ARTICOLO	DESCRIZIONE	ART. AUSONIA
78081	TRONCARAMI TELESCOPIC. cm 66-90	035081
	Ricambi	
78082	LAME PER ART. 78081	036081
78084	MOLLA PER ART. 78081	036082

FORBICE DA SIEPI A LAME LISCIE E ONDULATE
TAILLE-HAIES A LAMES LISSES ET ONDULÉES
HEDGE SHEARS WITH SMOOTH AND CORRUGATED BLADES
HECKENSCHERE MIT GLATTER KLINGE UND MIT WELLENSCHLIFF
TIJERA PARA SETOS CON HOJAS LISAS Y ONDULADAS



ARTICOLO	DESCRIZIONE	ART. AUSONIA
78061	FORB SIEPI ONDULATE	031205

TRONCARAMI PROFESSIONALE
COUPE-BRANCHES PROFESSIONNEL
PROFESSIONAL LOPPER
PROFESSIONELLER ASTSCHNEIDER
CORTADORA DE RAMAS PROFESIONAL



ARTICOLO	DESCRIZIONE	ART. AUSONIA
78065	TRONCARAMI PROF CM 85 T/RETTO	035086
78066	TRONCARAMI PROF CM 85 T/CURVO	035092
	Ricambi	
78067	BULLONI RICAMBIO X 78065-78066	036236
78068	LAMA RICAMBIO X ART. 78065	036233
78069	BATTENTE RICAMBIO X ART. 78065	036232
78070	BULLONE ANCORAGGIO LEVA X 78065-78066	036237
78071	BULLONE CON ANELLO SCORREVOLE X 78065-78066	036238
78072	LAMA RICAMBIO X ART. 78066	036235
78073	BATTENTE RICAMBIO X ART. 78066	036234

TRONCARAMI A FORBICE
COUPE-BRANCHE A CISEAUX
LOPPING SHEAR
ASTSCHERE
CORTADORA DE RAMAS DE TIJERA



ARTICOLO	DESCRIZIONE	ART. AUSONIA
78085	TRONCARAMI TAGLIO BOX/DISPL	035071

Gli articoli qui descritti, prodotti da e/o per conto di CERMAG, sono da intendersi adattabili, quindi non originali, ai marchi indicati secondo REG. CE 1400/2002
All items described here, produced by and/or on behalf of CERMAG, are to be understood as adaptable, therefore not original, to the brands indicated according to REG. EC 1400/2002

16

TRONCARAMI A BATTENTE
COUPE-BRANCHE A CRÉMAILLÈRE
ANVIL LOPPER
AMBOSSASTSCHERE
CORTADORA DE RAMAS DE BATIENTE



ARTICOLO	DESCRIZIONE	ART. AUSONIA
78087	TRONCARAMI BATTENTE BOX/DIS	035074
	Ricambi	
78088	BULLONE RIC. PER ART.78087	036295
78168	LAMA	036291
78169	BATTENTE	036292

SVETTATOIO A PERTICA PROFESSIONALE CON TAGLIO A CRICCHETTO
SÉCATEUR-ÉLAGUEUR A PERCHE PROFESSIONNEL AVEC COUPE A CLIQUE
PROFESSIONAL RATCHET CUT TREE PRUNER
PROFESSIONELLE TELESKOPSÄGE MIT KNARRENMECHANISMUS
DESMOCHADORA PROFESIONAL CON CORTE DE CARRARA



ARTICOLO	DESCRIZIONE	ART. AUSONIA
78093	SVETT.CRICCHETTO MCO TLSCOP	035053
	Ricambi	
78094	MOLLA RIC PER ART. 78093	036247
78095	LAMA RIC PER ART. 78093	036248
78096	SEGA PER ART. 78093	036249

FORBICE AD ASTA TELESCOPICA STANDARD
CISEAU A TIGE TÉLESCOPIQUE STANDARD
STANDARD TELESCOPIC POLE PRUNER
STANDARD-HOCHENTASTER
TIJERA CON VARILLA TELESCOPICA STANDARD

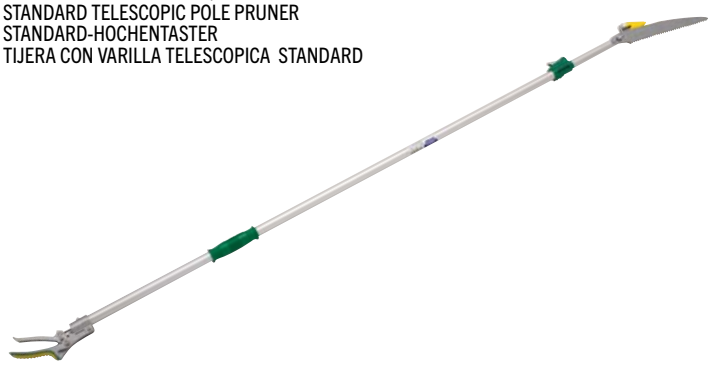

ARTICOLO	DESCRIZIONE	ART. AUSONIA
78101	CESOIE TELES.MT.1,8-3,0 STD	035131
	Ricambi	
78102	LAMA PER ART.78101	036276
78103	MOLLA PER ART.78101	036278

SVETTATOIO A PERTICA DOPPIA CORDA
SÉCATEUR-ÉLAGUEUR A PERCHE
PROFESSIONAL TREE PRUNER
PROFESSIONELLE TELESKOPSÄGE
DESMOCHADORA PROFESIONAL



ARTICOLO	DESCRIZIONE	ART. AUSONIA
78185	SVETT.PERTICA DOPPIA CORDA	035052

MANICO TELESCOPICO UNIVERSALE
MANCHE TÉLESCOPIQUE UNIVERSEL
UNIVERSAL TELESCOPIC HANDLE
UNIVERSALTELESKOPSTIEL
MANGO TELESCOPICO UNIVERSAL

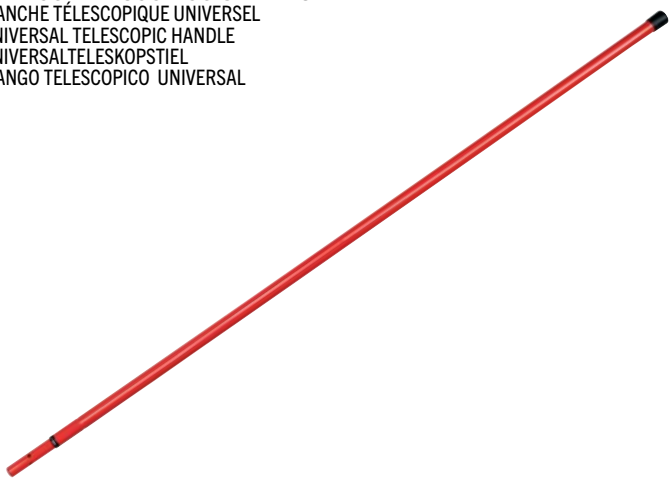

ARTICOLO	DESCRIZIONE	ART. AUSONIA
78097	PERTICA TELESCOPICA m 3	036956

SEGHETTO POTATURA CHIUDIBILE TURBO
SCIE TAILLE REPLIABLE TURBO
FOLDING TURBO PRUNING SAW
KLAPPGARTENSÄGE TURBO
SIERRA DE PODA PLEGABLE TURBO



ARTICOLO	DESCRIZIONE	ART. AUSONIA
78104	SEGH.TURBO 180 mm.CHIUDIBILE	034055
78105	SEGH TURBO 210 mm.CHIUDIBILE	034056
78106	SEGH.TURBO 270 mm.CHIUDIBILE	034058
	Ricambi	
78107	LAMA X SEGH.POT.78105	034256
78108	LAMA X SEGH.POT.78106	034258
78109	LAMA X SEGH.POT.78104	034260

Gli articoli qui descritti, prodotti da e/o per conto di CERMAG, sono da intendersi adattabili, quindi non originali, ai marchi indicati secondo REG. CE 1400/2002
All items described here, produced by and/or on behalf of CERMAG, are to be understood as adaptable, therefore not original, to the brands indicated according to REG. EC 1400/2002

SEGHETTO POTATURA TURBO CON FODERO
SCIE TAILLE TURBO AVEC ETUI
TURBO PRUNING SAW WITH SHEATH
TURBOGARTENSÄGE MIT ETUI
SIERRA DE PODA TURBO CON FUNDA



ARTICOLO	DESCRIZIONE	ART. AUSONIA
78110	SEGH.TURBO 240 MCO ANTISCIV	034047
78111	SEGH TURBO 300 MCO ANTISCIV	034048
78112	SEGH.TURBO 270 MCO ANTISCIV.	034051
	Ricambi	
78113	LAMA PER SEGH.POT. ART. 78110	034247
78114	LAMA PER SEGH.POT. ART. 78111	034248
78115	LAMA PER SEGH.POT. ART. 78112	034251

RASTRELLO A VENTAGLIO
RÂTEAU A EVENTAIL
FAN RAKE
FÄCHERBESEN
RASTRILLO EN ABANICO

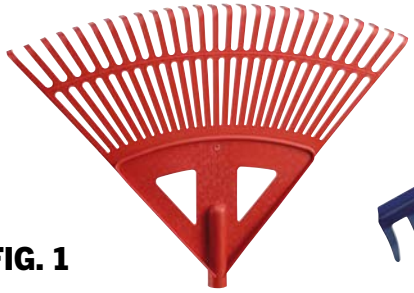

FIG. 1

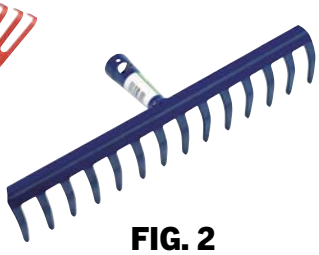

FIG. 2

ARTICOLO	DESCRIZIONE	ART. AUSONIA
78174	RASTRELLO A VENTAGLIO PLASTICA - FIG.1	035108
78120	RASTRELLO A DENTI CURVI - 16 DENTI - FIG.2	080765
	Ricambi	
78121	MANICO LEGNO RASTRELLO cm 130 - FIG.2	088513
78176	MANICO LEGNO RASTRELLO PLASTICA- FIG.1	048036

MAZZASCURE CON MANICO
COGNÉE AVEC MANCHE
SLEDGEHAMMER-AXE WITH WOODEN HANDLE
SPALTHAMMER MIT STIEL
HACHA CON MANGO



ARTICOLO	DESCRIZIONE	ART. AUSONIA
78126	MAZZASCURE kg 2,5 C.M.	084517
	Ricambi	
78127	MANICO IN LEGNO PER MAZZASCURE mm 900	048040

UTENSILI PER GIARDINAGGIO
OUTILS POUR LE JARDINAGE
GARDENING TOOLS
WERKZEUGE FÜR DEN GARTENBAU
HERRAMIENTAS PARA JARDINERÍA



FIG. 2



FIG. 4

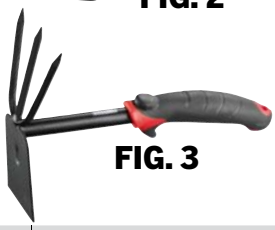

FIG. 3



FIG. 5

ARTICOLO	DESCRIZIONE	ART. AUSONIA
78171	PALETTA LARGA (FIG.2)	035214
78172	ZAPPETTA QUADRA (FIG.3)	035215
78173	RASTRELLINO (FIG.4)	035216
78175	COLTIVATORE (FIG.5)	035211

PICOZZINO DA CARPENTIERE - SCURE CON MANICO
PIC DE CHARPENTIER - HACHE AVEC MANCHE
CARPENTER'S HATCHET - AXE WITH HANDLE
SCHREINERBEIL – AXT MIT STIEL
HACHA DE CARPINTERO –ON MANGO



FIG. 1



FIG. 2

ARTICOLO	DESCRIZIONE	ART. AUSONIA
78123	PICCOZZINO g 500 FORG. - FIG.1	027103
78125	SCURE MCO LEGNO g 1500 - FIG.2	086897

MAZZASCURE CON MANICO
COGNÉE AVEC MANCHE
SLEDGEHAMMER-AXE WITH HANDLE
SPALTHAMMER MIT STIEL
HACHA CON MANGO

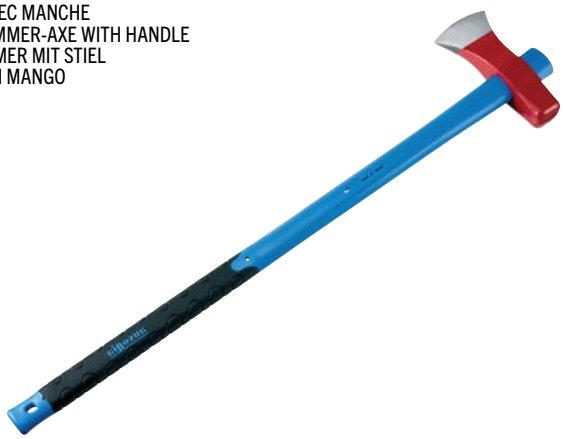

ARTICOLO	DESCRIZIONE	ART. AUSONIA
78128	MAZZASCURE kg 2,5 MANICO FIBRA	084519
	Ricambi	
78129	MANICO IN RESINA PER MAZZASCURE mm 900	048086

Gli articoli qui descritti, prodotti da e/o per conto di CERMAG, sono da intendersi adattabili, quindi non originali, ai marchi indicati secondo REG. CE 1400/2002
All items described here, produced by and/or on behalf of CERMAG, are to be understood as adaptable, therefore not original, to the brands indicated according to REG. EC 1400/2002

16

MACHETE CON FODERO
MACHETE AVEC ETUI
MACHETE WITH SHEATH
HAUMESSER MIT HÜLLE
MACHETE CON FUNDA



ARTICOLO	DESCRIZIONE	FIG.	ART. AUSONIA
78130	MACHETE L.IX cm 46 C/FOD.NYLON	1	028403
78131	MACHETE L.IX cm 36 C/FOD.NYLON	1	028404
78192	MACHETE M.CORDA L.TEFL. cm 40 C/FOD	2	028412
78190	MACHETE MCO PL L.TEFL. cm 32 C/FOD	4	028413

VANGHETTO A "T"
BÊCHE EN «T»
DIGGING SPARE WITH "T" HANDLE
SPATEN «T»-STIEL
PALA EN "T"



ARTICOLO	DESCRIZIONE	ART. AUSONIA
78138	VANGHETTO C/MANICO LEGNO A "T"	084690

RACCOGLI RIFIUTI
COLLECTEUR DE DÉCHETS
WASTE-PICKER
ABFALLSAMMLER
COLECTOR DE BASURA



ARTICOLO	DESCRIZIONE	ART. AUSONIA
78186	RACCOGLI RIFIUTI	035253

PALE - BADILI - VANGHE
PELLES - BÊCHES – PIOCHES
SHOVELS - SPADES
SPATEN - SCHAUFELN
PALAS


FIG. 1


FIG. 2


FIG. 4


FIG. 5

ARTICOLO	DESCRIZIONE	ART. AUSONIA
78132	PALA ALLUM. GR790 S.M. - FIG.4	084640
78133	BADILE STD TEMPERATO S.M. - FIG.1	084650
78134	BADILE MUSO BUE TEMP.STD S.M. - FIG.2	084653
78122	BADILE A PUNTA QUADRA TEMPERATO S.M. - FIG.5	084663
	Ricambi	
78136	MANICO LEGNO PER PALA-BADILE-VANGA 1400 mm	048047
78137	MANICO RESINA PER PALA-BADILE-VANGA 1400 mm	048051

FORCA PER FIENO - ZAPPA FORGIATA BIDENTE - ZAPPA FORGIATA
FOURCHE A FOIN - PIOCHE FORGEE DEUX DENTS - PIOCHE FORGEE
HAY FORK - TWO-PRONGED FORGED HOE - FORGED HOE
HEUGABEL – ZWEIZAHNHACKE - HACKE
HORCA PARA HENO - AZADA FORJADA DE DOS DIENTES - AZADA FORJADA

FIG. 1



FIG. 2



FIG. 3



ARTICOLO	DESCRIZIONE	ART. AUSONIA
78139	FORCA FIENO 4 DENTI S.M. - FIG.1	080601
78140	ZAPPA FORG. BIDENTE gr.600 S.M. - FIG.2	080309
78141	ZAPPA FORGIATA gr.800 S.M. - FIG.3	080417
	Ricambi	
78142	MCO ZAPPA OCCHIO TONDO mm 1200	048042
78143	MCO LEGNO ZAPPINO BIDENTE	048043
78136	MANICO LEGNO PER FORCA mm 1400	048047

Gli articoli qui descritti, prodotti da e/o per conto di CERMAG, sono da intendersi adattabili, quindi non originali, ai marchi indicati secondo REG. CE 1400/2002
All items described here, produced by and/or on behalf of CERMAG, are to be understood as adaptable, therefore not original, to the brands indicated according to REG. EC 1400/2002

SEGONCINI PROFESSIONALI
SCIES PROFESSIONNELLES
PROFESSIONAL BOW SAWS
PROFESSIONELLE BÜGELSÄGEN
SIERRAS PROFESIONALES

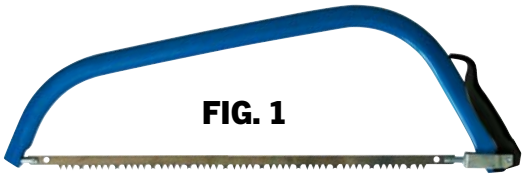
FIG. 1

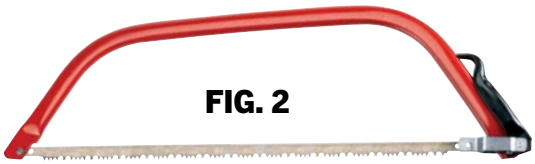
FIG. 2


FIG. 3


FIG. 4

ARTICOLO	DESCRIZIONE	ART. AUSONIA
78144	SEGHETTO 533 mm GIREV.PROF. - FIG.1	034013
78146	SEGHETTO 610 mm FISSO - FIG.2	034014
78145	SEGHETTO 762 mm FISSO - FIG.2	034015
	Ricambi	
78147	LAMA DENTE CAST 533 mm - FIG.3	083273
78148	LAMA DENTE V 533 mm - FIG.4	083285
78159	LAMA DENTE V 610 mm - FIG.4	083289
78160	LAMA DENTE CAST 610 mm - FIG.3	083277
78149	LAMA DENTE CAST 762 mm - FIG.3	083281

COLTELLI DA INNESTO
COUTEAUX A BOUTURER
GRAFTING KNIVES
PFROPFMESSER
CUCHILLOS PARA INJERTA



ARTICOLO	DESCRIZIONE	ART. AUSONIA
78153	COLT INNESTO MCO F C INOX	032005

RONCOLE - FALCIOLE
SERPES – FAUX
GARDENING KNIVES - SICKLES
GARTENMESSER - SICHELN
NAVAJAS – PODADERAS


FIG. 1


FIG. 2


FIG. 3


FIG. 4


FIG. 5

ARTICOLO	DESCRIZIONE	ART. AUSONIA
78151	RONCOLA MCO PLASTICA cm 14 - FIG.1	033010
78152	RONCOLA MCO PLASTICA cm 18 - FIG.1	033020
78155	RONCOLA FORG.MCO CUOIO cm 27 - FIG.2	033243
78157	RONCOLA MCO FERRO TUBO cm 30 - FIG.3	033234
78156	FALCIOLA LISCIA MCO LEGNO '1' - FIG.4	033264
78158	FALCIOLA PERTICA M/FERRO TUBO - FIG.5	033282

COLTELLI
COUTEAUX
KNIVES
MESSER
CUCHILLOS


FIG. 1


FIG. 3


FIG. 4


FIG. 5


FIG. 7

ARTICOLO	DESCRIZIONE	ART. AUSONIA
78008	COLTELLO TIPO SARDO cm 16 - FIG.1	23158
78010	COLTELLO DA TASCA cm 20 - FIG.3	26238
78150	COLTELLO SICUREZZA - FIG.4	26444
78188	COLT TASCA cm 20,5 L IX MCO PLASTIC - FIG.5	026338
78193	COGLIFUNGHI MANICO BICOLORE cm 18 - FIG.7	026306

Gli articoli qui descritti, prodotti da e/o per conto di CERMAG, sono da intendersi adattabili, quindi non originali, ai marchi indicati secondo REG. CE 1400/2002
All items described here, produced by and/or on behalf of CERMAG, are to be understood as adaptable, therefore not original, to the brands indicated according to REG. EC 1400/2002

MATERIALE PER LA LEGATURA
MATERIEL POUR LA LIGATURE - BINDING MATERIAL - MATERIAL ZUM BINDEN - MATERIAL DE ATADURA

TUBETTO PER LEGATURE IN PVC
LIEN TUBE CREUX POUR LIGATURES EN PVC
PVC BINDING TUBE
PVC-SCHLAUCH ZUM BINDEN
TUBO PARA ATADURA EN PVC

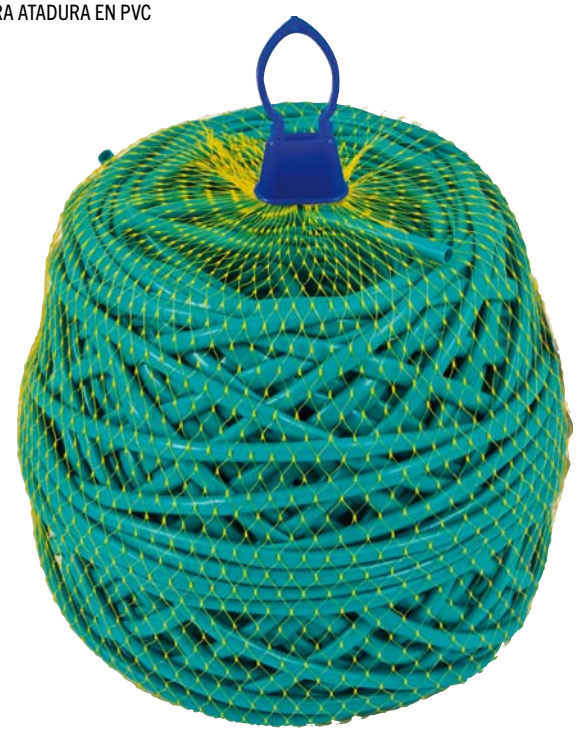

ALTA QUALITÀ

CARATTERISTICHE
Gomitolo da 1kg in PVC antigelo tipo ecologico 1ª scelta esente da metalli pesanti.

ARTICOLO	DESCRIZIONE	LUNGHEZZA m	PESO kg
78161	Tubetto in PVC Ø 2 mm	225	1,00
78162	Tubetto in PVC Ø 3 mm	148	
78163	Tubetto in PVC Ø 4 mm	113	
78164	Tubetto in PVC Ø 5 mm	85	

ROCCHELLA DI PIATTINA ANIMATA IN PVC DA 600 GR - 250 m
BOBINE DE RUBAN A AME PVC DE 600 G - 250 m
SPOOL OF STRAP WITH PVC CORE 600 G - 250 m
SPULE MIT PVC-VERSTÄRKTER FLACHSCHNUR VON 600 G - 250 m
COPO DE CABLE/CINTA CON ÁNIMA EN PVC DE 600 GR - 250 m



ARTICOLO
78165

ROCCHELLA DI PIATTINA ANIMATA IN PVC DA 200 g - 80 m
OUTILS POUR LE JARDINAGE
GARDENING TOOLS
WERKZEUGE FÜR DEN GARTENBAU
HERRAMIENTAS PARA JARDINERIA



ARTICOLO
78166

Gli articoli qui descritti, prodotti da e/o per conto di CERMAG, sono da intendersi adattabili, quindi non originali, ai marchi indicati secondo REG. CE 1400/2002
All items described here, produced by and/or on behalf of CERMAG, are to be understood as adaptable, therefore not original, to the brands indicated according to REG. EC 1400/2002

SEGHETTO A BATTERIA 20V
PETITE SCIE À MÉTAUX SUR BATTERIE 20V
20V CORDLESS HACKSAW
AKKU-STICHSÄGE 20 V
SIERRA DE BATERÍA 20 V





CARATTERISTICHE
- Copertura di protezione catena
- Manopola di regolazione tensione della catena senza l'utilizzo di attrezzi
- Blocco di sicurezza
- Impugnaura antiscivolo
- Ricarica rapida (1h)
- Estremamente leggero

FEATURES
- Protection Cover
- Tool free tension knob
- Safety Lock
- Anti Skid Handle
- 1H fast Charger
- Super Light

ACCESSORIO

Asta telescopica 1,3 - 2 metri
new **78226**

CATENA DI RICAMBIO
78224

NB: la batteria ed il carica batterie sono da ordinare a parte.

ARTICOLO	VOLT	BATTERIA Li-ion (OPTIONAL)	RICARICA h	BARRA cm	CATENA
78194	20	**78198** (2Ah) **78199** (4Ah)	1	10	1/4"

SEGHETTO A BATTERIA 20V CON CIRCUITO DI LUBRIFICAZIONE
PETITE SCIE À MÉTAUX SUR BATTERIE 20V AVEC CIRCUIT DE LUBRIFICATION
20V CORDLESS HACKSAW WITH LUBRICATION CIRCUIT
AKKU-STICHSÄGE 20 V MIT SCHMIERKREISLAUF
SIERRA DE BATERÍA 20 V CON CIRCUITO DE LUBRICACIÓN





CARATTERISTICHE
- Finestra trasparente livello olio
- Copertura di protezione catena
- Manopola di regolazione tensione della catena senza l'utilizzo di attrezzi
- Blocco di sicurezza
- Impugnaura antiscivolo
- Ricarica rapida (1h)
- Estremamente leggero
- Lubrificazione automatica

FEATURES
- Transparent Window
- Protection Cover
- Tool free tension knob
- Safety Lock
- Anti Skid Handle
- 1H fast Charger
- Super Light
- Automatic lubrication

ACCESSORIO

Asta telescopica 1,3 - 2 metri
new **78226**

CATENA DI RICAMBIO
78225

NB: la batteria ed il carica batterie sono da ordinare a parte.

ARTICOLO	VOLT	BATTERIA Li-ion (OPTIONAL)	RICARICA h	BARRA cm	CATENA
78195	20	**78198** (2Ah) **78199** (4Ah)	1	15	1/4"

SOFFIATORE JET A BATTERIA 20V
SOUFFLEUR JET SUR BATTERIE 20V
20V CORDLESS JET BLOWER
AKKU-BLÄSER JET 20 V
SOPLADOR JET DE BATERÍA 20 V





CARATTERISTICHE
- Riduzione delle vibrazioni durante il funzionamento
- Pulsante di sicurezza
- Indicatore LED
- Velocità variabile
- Ventola in stile turbina a getto per un volume d'aria elevato
- Ricarica rapida (1h)
- Estremamente leggero
- Basso rumore

FEATURES
- Handle Delivers Vibration Reduction In Operation
- Safety Push Button
- LED indicator
- Variable Speed
- Jet Turbine Style Fan Delivers High Air Volume
- 1H fast Charger
- Super Light
- Low Noise

NB: la batteria ed il carica batterie sono da ordinare a parte.

ARTICOLO	VOLT	BATTERIA LI-ION (OPTIONAL)	RICARICA h	VELOCITÀ DELL'ARIA km/h	VOLUME ARIA m^3/min
78196	20	**78198** (2Ah) **78199** (4Ah)	1	36 ÷ 151	1,9 ÷ 7,8

Gli articoli qui descritti, prodotti da e/o per conto di CERMAG, sono da intendersi adattabili, quindi non originali, ai marchi indicati secondo REG. CE 1400/2002
All items described here, produced by and/or on behalf of CERMAG, are to be understood as adaptable, therefore not original, to the brands indicated according to REG. EC 1400/2002

FORBICE A BATTERIA 20V TAGLIO 30 MM
CISEAUX SUR BATTERIE 20V COUPE 30 MM
20V CORDLESS SCISSOR CUT 30 MM
AKKU-SCHERE 20 V SCHNITT 30 MM
TIJERA DE BATERÍA 20 V CORTE 30 MM



NB: la batteria ed il carica batterie sono da ordinare a parte.

CARATTERISTICHE
- Taglio progressivo (max. 30mm)
- Lama in acciaio
- Interruttore di alimentazione
- Interruttore a grilletto
- Indicatore LED di carica
- Ricarica rapida (1h)

FEATURES
- Progressive cuting (max. 30mm)
- Alloy Steel Blade
- Power Switch
- Trigger Switch
- Led Charge Indicator
- 1H fast Charger

ACCESSORIO

Asta telescopica 1,3 - 2 metri
new **78226**

ARTICOLO	VOLT	BATTERIA Li-ion (**OPTIONAL**)	RICARICA h	MOTORE ELETTRICO	PESO g
78197	20	**78198** (2Ah) **78199** (4Ah)	1	BRUSHLESS 500W	1000

BATTERIE 20V
BATTERIES 20V
20V BATTERIES
AKKUS 20 V
BATERÍAS 20 V



78199



78198

ARTICOLO	DESCRIZIONE
78198	Batteria 20V **2Ah**
78199	Batteria 20V **4Ah**

CARICA BATTERIA
CHARGEUR DE BATTERIE
BATTERY CHARGER
AKKULADEGERÄT
CARGADOR DE BATERÍAS



ARTICOLO
78200

FORBICE A BATTERIA TAGLIO 35 MM
CISEAUX SUR BATTERIE COUPE 35 MM
CORDLESS SCISSOR CUT 35 MM
AKKU-SCHERE SCHNITT 35 MM
TIJERA DE BATERÍA CORTE 35 MM





CARATTERISTICHE
- Taglio progressivo (max. 35mm)
- Sistema di sicurezza
- 2 Batterie da 4,5Ah
- 1 Carica Batterie 16,8V - 2,0Ah

FEATURES
- Progressive cuting (max. 35mm)
- Safety System
- 2pcs 4.5Ah battery
- 1pc 16.8V 2.0Ah Charger

RICAMBI	
LAMA	CONTROLAMA
78222	**78223**

ARTICOLO	VOLT	BATTERIA Li-ion	TEMPO DI UTILIZZO h	RICARICA h
78201	16,8	4,5Ah	2-4	3-4

Gli articoli qui descritti, prodotti da e/o per conto di CERMAG, sono da intendersi adattabili, quindi non originali, ai marchi indicati secondo REG. CE 1400/2002
All items described here, produced by and/or on behalf of CERMAG, are to be understood as adaptable, therefore not original, to the brands indicated according to REG. EC 1400/2002

POTATORE ELETTRICO A BATTERIE
ÉLAGUEUSE ÉLECTRIQUE SUR BATTERIE
ELECTRIC BATTERY PRUNER
AKKU-ELEKTROSCHERE
PODADOR ELÉCTRICO DE BATERÍAS

new



Il potatore a batteria Minelli EnerQ1 per la potatura è caratterizzato per la precisione di taglio ed efficacia ed è un attrezzo indispensabile per chi ha necessità di portare con sé un alleato maneggevole e compatto, ideale per il taglio di arbusti, rami o cespugli.
Utile per facilitare le operazioni in frutteto, uliveto e vigneto o semplicemente per eseguire finiture impeccabili con estrema rapidità, Ener-Q1 è l'attrezzo ideale per chiunque voglia dedicarsi al verde per passione, senza rinunciare alla potenza, alla funzionalità e agli standard qualitativi tipici del brand Minelli.
Minelli Ener-Q1 può tagliare rami e arbusti fino a una dimensione massima di 5 cm di diametro, offrendo performances sicure e un'ottima operatività in ogni contesto. La catena da 1/4" è montata su una barra da 4".
Ad azionare il potatore cordless è un motore Brushless controllato da una scheda elettronica e la massima potenza raggiunta dall'utensile a batteria è di 252 W.
L'impugnatura ergonomica antiscivolo e il peso di 1,40 kg (compreso di batteria) rendono il Minelli estremamente confortevole e semplice da utilizzare.

CARATTERISTICHE
Batteria Li-ion 16,8V 2.0Ah
Tempo di ricarica 1,5 h
Motore elettrico Brushless
Barra 4"
Catena 11.1mm 1/4" - 0.043"
Lubricazione manuale
Peso (senza batteria) 1,15 kg

Compreso nella confezione:
1 Potatore Cordless Ener-Q1
2 Batterie Li-ion 16,8V 2.0Ah
1 Caricabatterie
1 Chiave
1 Manuale d'uso
1 Certificato di garanzia

ATTENZIONE: Il potatore lavora senza lubrificazione, ideale per colture biologiche.
NON UTILIZZARE IN CONTINUITÁ

ARTICOLO	VOLT	BATTERIA Ah	RICARICA h	MOTORE ELETTRICO	BATTERIA	BARRA	CATENA	PESO kg
21037	16,8	2,0	1,5	BRUSCHLESS	Li-ion	4"	11,1 mm 1/4" - 0,043"	1,15



16

FORBICE FRUTTA
CISAILLE A FRUITS
ORCHARD SHEARS
OBSTSCHERE
TIJERA FRUTA


20718


21039

ADATTATORE PER ASTA



ARTICOLO
20720

MADE IN ITALY

RICAMBI




Rivetto	Lama mobile
20945	**20946**

ARTICOLO	Ø TAGLIO mm	CONSUMO ARIA l/min	PRESSIONE MAX DI LAVORO (bar)	peso kg
20718	35	80	8	0,65
21039	35	80	10	0,65

FORBICE FRUTTA-VIGNETO - LITTLE SHEAR
CISAILLE FRUITS-VIGNOBLE - LITTLE SHEAR
ORCHARD-VINEYARD - LITTLE SHEAR
LEICHTE OBST-/WEINSCHERE
TIJERA FRUTA-VIÑA - LITTLE SHEAR



ADATTATORE PER ASTA



ARTICOLO
20934

MADE IN ITALY

RICAMBI




Rivetto	Lama mobile
20947	**20948**

ARTICOLO	Ø TAGLIO mm	CONSUMO ARIA l/min	PRESSIONE MAX DI LAVORO (bar)	peso kg
20719	28	80	8	0,46

ASTE DI PROLUNGA FISSE
TIGES DE RALLONGE FIXES
FIXED EXTENSION ROD
FESTE VERLÄNGERUNGSSTANGEN
BARRAS DE PROLONGACIÓN FIJAS

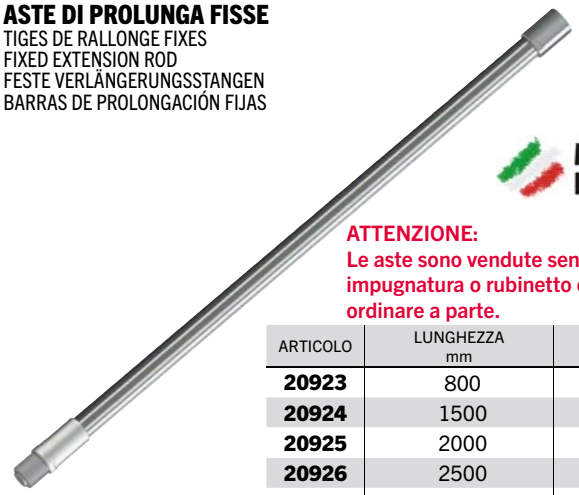

MADE IN ITALY

ATTENZIONE:
Le aste sono vendute senza impugnatura o rubinetto che sono da ordinare a parte.

ARTICOLO	LUNGHEZZA mm	peso kg
20923	800	0,37
20924	1500	0,60
20925	2000	0,70
20926	2500	0,80
20927	3000	0,90

ASTE DI PROLUNGA TELESCOPICHE
TIGES DE RALLONGE TELESCOPIQUES
TELESCOPIC EXTENSION ROD
AUSZIEHBARE VERLÄNGERUNGSSTANGEN
BARRAS DE PROLONGACIÓN TELESCÓPICAS

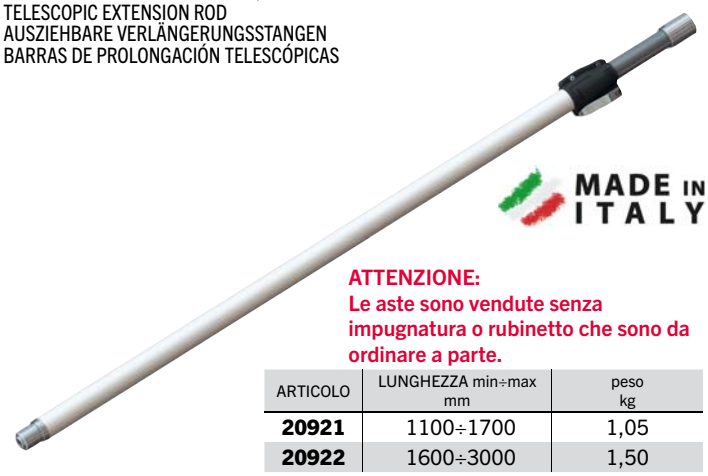

MADE IN ITALY

ATTENZIONE:
Le aste sono vendute senza impugnatura o rubinetto che sono da ordinare a parte.

ARTICOLO	LUNGHEZZA min÷max mm	peso kg
20921	1100÷1700	1,05
20922	1600÷3000	1,50

IMPUGNATURA
MANCHE
HANDLE
HANDGRIFFE
EMPUÑADURAS



MADE IN ITALY

ARTICOLO	peso kg
20928	0,20

RUBINETTO DIRETTO A LEVA
ROBINET A LEVIER
LEVER COCK
HEBELHAHN
TAP PALANCA DIRECTO



MADE IN ITALY

ARTICOLO	peso kg
20929	0,12

Gli articoli qui descritti, prodotti da e/o per conto di CERMAG, sono da intendersi adattabili, quindi non originali, ai marchi indicati secondo REG. CE 1400/2002
All items described here, produced by and/or on behalf of CERMAG, are to be understood as adaptable, therefore not original, to the brands indicated according to REG. EC 1400/2002

COMPRESSORI A 3 PUNTI
COMPRESSEURS A 3 POINTS
3-POINT COMPRESSORS
3 PUNKTKOMPRESSOREN
COMPRESORES DE TRES PUNTOS



20733 - 20734



20874 - 20845

MADE IN ITALY

AVVOLGITUBO MANUALE OPTIONAL (SENZA TUBO)



ARTICOLO **20844**

OLIO LUBRIFICANTE 1L



ARTICOLO **20803**

ARTICOLO	PORTATA l/min	CAPACITÁ l	PRESS. bar	FORBICI nr.	SEGHETTi n	ABBACCH. n	PESO kg	DIMENSIONI cm
20733	550	24	11	5	1	2	105	72x61x90
20734	800	24	11	8	2	4	130	72x61x90
20874	1600	3x24	11	8/12	2	5	145	123x72x90
20845	2000	3x24	11	10/15	2/3	6	160	123x72x90

MOTOCOMPRESSORE CARRELLATO BENZINA OLIVCER 65
COMPRESSEUR A ESSENCE AVEC CHARIOT OLIVCER 65
COMPRESSOR GASOLINE ON WHEEL OLIVCER 65
BENZINWAGENKOMPRESSOR MOD. OLIVCER 65
GASOLINA COMPRESORA DE RUEDA OLIVCER 65



MADE IN ITALY

AVVOLGITUBO MANUALE OPTIONAL (SENZA TUBO)



ARTICOLO **20844**

SUPPORTO PER AVVOLGITUBO



ARTICOLO **20933**

OLIO LUBRIFICANTE 1L



ARTICOLO **20803**

CARATTERISTICHE
Dotato di serbatoio tandem con capacità 11+11 l, motore HONDA GX 200 e pompa ABAC B4900. E' equipaggiato con gruppo "FR + L" METAL WORK, presa aria pulita, valvola di sicurezza, valvola di ritegno ed acceleratore automatico.

FEATURES
It is fitted with a 11+11 l capacity tank, HONDA GX 200 motor and ABAC B4900 pump. It comes equipped with a "FR + L" METAL WORK unit, clean air intake, safety valve, check valve and automatic accelerator.

ARTICOLO	MOTORE	PORTATA l/min	CAPACITÀ l	FORBICI n	ABBACCH. n	SEGHETTI n	PESO kg	DIMENSIONI cm
20932	HONDA GX 200	530	11+11	5/6	3/4	1	68	75x75x85

Gli articoli qui descritti, prodotti da e/o per conto di CERMAG, sono da intendersi adattabili, quindi non originali, ai marchi indicati secondo REG. CE 1400/2002
All items described here, produced by and/or on behalf of CERMAG, are to be understood as adaptable, therefore not original, to the brands indicated according to REG. EC 1400/2002

MOTOCOMPRESSORE CARRELLATO BENZINA OLIVCER 35
COMPRESSEUR A ESSENCE AVEC CHARIOT OLIVCER 35
COMPRESSOR GASOLINE ON WHEEL OLIVCER 35
BENZINWAGENKOMPRESSOR MOD. OLIVCER 35
GASOLINA COMPRESORA DE RUEDA OLIVCER 35



MADE IN ITALY

CARATTERISTICHE

Dotato di serbatoio con capacità 24 l, motore HONDA GP 160 e pompa ABAC PAT24B.
E' equipaggiato con gruppo "FR + L" METAL WORK, presa aria pulita, valvola di sicurezza, valvola di ritegno ed acceleratore automatico.

FEATURES

It is fitted with a 24 l capacity tank, HONDA GP160 motor and ABAC PAT24 pump.
It comes equipped with a "FR + L" METAL WORK unit, clean air intake, safety valve, check valve and automatic accelerator.

ARTICOLO	MOTORE	PORTATA l/min	CAPACITÀ l	FORBICI n	ABBACCH. n	SEGHETTI n	PESO kg	DIMENSIONI cm
20930	HONDA GP 160	330	24	2/3	1/2	-	45	75x40x70

AVVOLGITUBO MANUALE OPTIONAL (SENZA TUBO)



ARTICOLO **20844**

SUPPORTO PER AVVOLGITUBO



ARTICOLO **20933**

OLIO LUBRIFICANTE 1L



ARTICOLO **20803**

KIT MOTOCOMPRESSORE CARRELLATO BENZINA OLIVCER 35 PER 1 OPERATORE
KIT COMPRESSEUR A ESSENCE AVEC CHARIOT OLIVCER 35 POUR 1 OPERATEUR
COMPRESSOR GASOLINE ON WHEEL OLIVCER 35 KIT FOR 1 OPERATOR
KIT BENZINWAGENKOMPRESSOR MOD. OLIVCER 35 FÜR 1 BEDIENER
KIT GASOLINA COMPRESORA DE RUEDA OLIVCER 35 PARA 1 OPERADOR

new

MADE IN ITALY



+



KIT composto da:
- Nr. 1 motocompressore Art. 20930.
- Nr. 1 abbacchiatore pneumatico Art. 20920.
- Nr. 1 prolunga telescopica 1100 - 1700 mm Art. 20921.
- Nr. 1 impugnatura Art. 20928.
- Nr. 1 tubo di collegamento raccordato 20 m.

ARTICOLO **20737**

ACCESSORI A COMPLETAMENTO

		
AVVOLGITUBO MANUALE (senza tubo)	SUPPORTO PER AVVOLGITUBO	OLIO LUBRIFICANTE 1l
ARTICOLO **20844**	ARTICOLO **20933**	ARTICOLO **20803**

Gli articoli qui descritti, prodotti da e/o per conto di CERMAG, sono da intendersi adattabili, quindi non originali, ai marchi indicati secondo REG. CE 1400/2002
All items described here, produced by and/or on behalf of CERMAG, are to be understood as adaptable, therefore not original, to the brands indicated according to REG. EC 1400/2002

MOTOCOMPRESSORE CARRELLATO BENZINA OLIVCER 55

COMPRESSEUR A ESSENCE AVEC CHARIOT OLIVCER 55
COMPRESSOR GASOLINE ON WHEEL OLIVCER 55
BENZINWAGENKOMPRESSOR MOD. OLIVCER 55
GASOLINA COMPRESORA DE RUEDA OLIVCER 55



CARATTERISTICHE

Dotato di serbatoio tandem con capacità 11+11 l, motore HONDA GP 160 e pompa ABAC PAT38B.
E' equipaggiato con gruppo "FR + L" METAL WORK, presa aria pulita, valvola di sicurezza, valvola di ritegno ed acceleratore automatico.

FEATURES

It is fitted with a 11+11 l capacity tank, HONDA motor and ABAC PAT38B pump. It comes equipped with a "FR + L" METAL WORK unit, clean air intake, safety valve, check valve and automatic accelerator.

AVVOLGITUBO MANUALE OPTIONAL (SENZA TUBO)



ARTICOLO
20844

SUPPORTO PER AVVOLGITUBO



ARTICOLO
20933

OLIO LUBRIFICANTE 1L



ARTICOLO
20803

ARTICOLO	MOTORE	PORTATA l/min	CAPACITÀ l	FORBICI n	ABBACCH. n	SEGHETTI n	PESO kg	DIMENSIONI cm
20931	HONDA GP 160	490	11+11	4/5	2/3	1	65	75x65x65

KIT MOTOCOMPRESSORE CARRELLATO BENZINA OLIVCER 55 PER 2 OPERATORE

KIT COMPRESSEUR A ESSENCE AVEC CHARIOT OLIVCER 55 POUR 2 OPERATEUR
COMPRESSOR GASOLINE ON WHEEL OLIVCER 55 KIT FOR 2 OPERATOR
KIT BENZINWAGENKOMPRESSOR MOD. OLIVCER 55 FÜR 2 BEDIENER
KIT GASOLINA COMPRESORA DE RUEDA OLIVCER 55 PARA 2 OPERADOR

new

MADE IN ITALY

KIT composto da:
- Nr. 1 motocompressore Art. 20931.
- Nr. 2 abbacchiatore pneumatico Art. 20920.
- Nr. 2 prolunga telescopica 1100 - 1700 mm Art. 20921.
- Nr. 2 Impugnatura Art. 20928.
- Nr. 2 Tubo di collegamento raccordato 20 m.



+



ACCESSORI A COMPLETAMENTO

		
AVVOLGITUBO MANUALE (senza tubo)	SUPPORTO PER AVVOLGITUBO	OLIO LUBRIFICANTE 1l
ARTICOLO **20844**	ARTICOLO **20933**	ARTICOLO **20803**

ARTICOLO
20738

Gli articoli qui descritti, prodotti da e/o per conto di CERMAG, sono da intendersi adattabili, quindi non originali, ai marchi indicati secondo REG. CE 1400/2002
All items described here, produced by and/or on behalf of CERMAG, are to be understood as adaptable, therefore not original, to the brands indicated according to REG. EC 1400/2002

ACCESSORI PER MOTOCOMPRESSORI

ACCESSOIRES POUR COMPRESSEUR A ESSENCE - COMPRESSOR GASOLINE ACCESSORIES - ZUBEHOER FÜR BENZINWAGENKOMPRESSOR - ACCESSORIOS PARA GASOLINA COMPRESORA

FILTRO REGOLATORE DI PRESSIONE ARIA

FILTRE RÉGULATEUR DE PRESSION D'AIR
AIR PRESSURE REGULATOR FILTER
LUFTDRUCKREGLERFILTER
FILTRO REGULADOR DE PRESION DE AIRE

new



RICAMBI	
 Tazza per filtro 1/4" 21001	 Tazza per filtro 3/8" 21002
21019	**21021**

ARTICOLO	DESCRIZIONE
21001	Filtro regolatore di pressione aria 1/4"
21002	Filtro regolatore di pressione aria 3/8"

LUBRIFICATORE ARIA

LUBRIFICATEUR D'AIR
AIR LUBRICATOR
LUFTSCHMIERMITTEL
LUBRICADOR DE AIRE

new



RICAMBI	
 Tazza per filtro 1/4" 21003	 Tazza per filtro 3/8" 21004
21020	**21022**

ARTICOLO	DESCRIZIONE
21003	Lubrificatore aria 1/4"
21004	Lubrificatore aria 3/8"

FILTRO ARIA

FILTRE À AIR
AIR FILTER
LUFTFILTER
FILTRO AIRE

new



RICAMBI	
 Tazza per filtro 1/4" 21005	 Tazza per filtro 3/8" 21006
21019	**21021**

ARTICOLO	DESCRIZIONE
21005	Filtro aria 1/4"
21006	Filtro aria 3/8"

VALVOLA DI RITEGNO CON PILOTAGGIO

CLAPET ANTI-RETOUR AVEC PILOTAGE
CHECK VALVE WITH PILOTING
VENTIL MIT PILOTIERUNG PRÜFEN
VÁLVULA DE CONTROL CON PILOTO

new



21007



21008
21009

ARTICOLO	DESCRIZIONE
21007	Valvola di ritegno con pilotaggio 3/8"
21008	Valvola di ritegno con pilotaggio 1/2"
21009	Valvola di ritegno con pilotaggio 3/4"

Gli articoli qui descritti, prodotti da e/o per conto di CERMAG, sono da intendersi adattabili, quindi non originali, ai marchi indicati secondo REG. CE 1400/2002
All items described here, produced by and/or on behalf of CERMAG, are to be understood as adaptable, therefore not original, to the brands indicated according to REG. EC 1400/2002

Abbacchiatori Pneumatici
PNEUMATIC OLIVE HARVESTERS

ABBACCHIATORI PNEUMATICI
VIBREURS PNEUMATIQUES - PNEUMATIC OLIVE HARVESTERS - PNEUMATISCHE BAUMRÜTTLER - SACUDIDORES NEUMÁTICOS



MADE IN ITALY

RICAMBI



Kit rastrello **20943**



Kit guarnizioni **20944**

ARTICOLO	PORTATA ARIA l/min	PRESSIONE bar	battiti/min	PESO kg
20920	200	7	1700	0,9



20723



20722

KIT GUARNIZIONI DI RICAMBIO **20828**

ARTICOLO	PORTATA ARIA l/min	PRESSIONE bar	battiti/min	PESO kg
20722	200	6/8	1650	1,0
20723	200	6/8	1650	1,0

OLIVCER AIR 505 CON ASTE IN CARBONIO

MADE IN ITALY

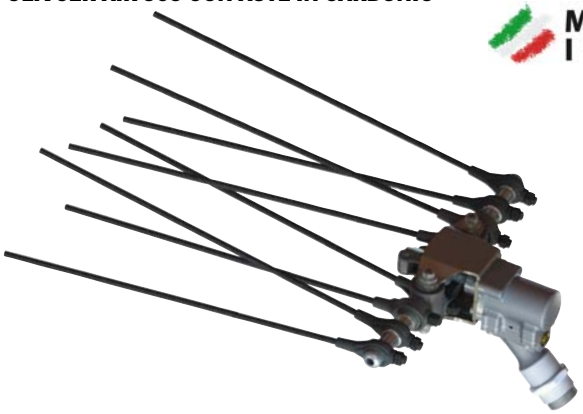



ASTA DI RICAMBIO IN CARBONIO

new

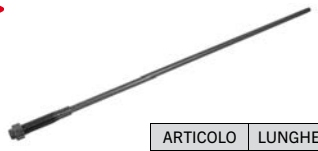

ARTICOLO	LUNGHEZZA
21047	320 mm

ARTICOLO	PORTATA ARIA l/min	PRESSIONE bar	battiti/min	PESO kg
20997	200	7	1800	0,9

ASTE DI PROLUNGA FISSE
TIGES DE RALLONGE FIXES
FIXED EXTENSION ROD
FESTE VERLÄNGERUNGSSTANGEN
BARRAS DE PROLONGACIÓN FIJAS

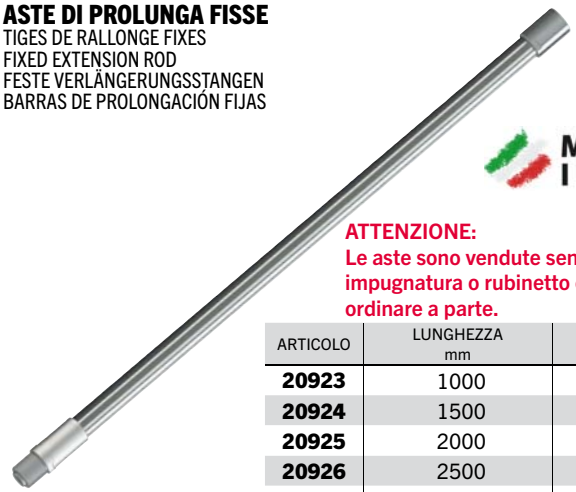

MADE IN ITALY

ATTENZIONE:
Le aste sono vendute senza impugnatura o rubinetto che sono da ordinare a parte.

ARTICOLO	LUNGHEZZA mm	peso kg
20923	1000	0,37
20924	1500	0,60
20925	2000	0,70
20926	2500	0,80
20927	3000	0,90

ASTE DI PROLUNGA TELESCOPICHE
TIGES DE RALLONGE TELESCOPIQUES
TELESCOPIC EXTENSION ROD
AUSZIEHBARE VERLÄNGERUNGSSTANGEN
BARRAS DE PROLONGACIÓN TELESCÓPICAS



MADE IN ITALY

ATTENZIONE:
Le aste sono vendute senza impugnatura o rubinetto che sono da ordinare a parte.

ARTICOLO	LUNGHEZZA min÷max mm	peso kg
20921	1100÷1700	1,05
20922	1600÷3000	1,50

IMPUGNATURA
MANCHE
HANDLE
HANDGRIFFE
EMPUÑADURAS



MADE IN ITALY

ARTICOLO	peso kg
20928	0,20

RUBINETTO DIRETTO A LEVA
ROBINET A LEVIER
LEVER COCK
HEBELHAHN
TAP PALANCA DIRECTO



MADE IN ITALY

ARTICOLO	peso kg
20929	0,12

Gli articoli qui descritti, prodotti da e/o per conto di CERMAG, sono da intendersi adattabili, quindi non originali, ai marchi indicati secondo REG. CE 1400/2002
All items described here, produced by and/or on behalf of CERMAG, are to be understood as adaptable, therefore not original, to the brands indicated according to REG. EC 1400/2002

Abbacchiatori Elettrici
ELECTRIC OLIVE HARVESTERS

16

ABBACCHIATORE ELETTRICO OLIVCER 300 PLUS
VIBREUR ELECTRIQUE
ELECTRIC OLIVE HARVESTER
ELEKTRISCHE BAUMRÜTTLER
SACUDIDOR ELÉCTRICO



MADE IN ITALY

PATENTED



CARATTERISTICHE

L'abbacchiatore elettrico OLIVCER è realizzato per soddisfare la raccolta dell'oliva.
E' una macchina adatta per i piccoli e medi appezzamenti potati di media vegetazione. Il moto e la conformazione dei rastrelli permettono ottimi raccolti su tutte le varietà d'olivo. Equipaggiato con asta telescopica e relativo sistema di bloccaggio, è azionato da un motore 12V comandato da un interruttore ON/OFF posto sull'impugnatura e dotato di sistema di sicurezza.
DOTAZIONE: Cavo di prolunga da 15 m.



FEATURES

The OLIVCER electric picking machine is designed for olive harvesting. It is suitable for small and medium-sized, pruned to medium vegetation. The motor and the layout of the rakes provide for optimum yields for all olive varieties. Equipped with a telescopic pole and relevant locking mechanism, it is powered by a 12V motor operated by an ON/OFF switch on the handle, and comes with a safety system.
EQUIPMENT: 15 m extension cable.

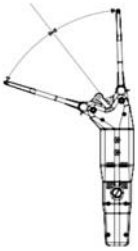



CAVO 15 METRI IN DOTAZIONE

ARTICOLO	battiti/min	VOLT	ASSORBIMENTO Ah	BATTERIA Ah	LUNGHEZZA m	PESO kg
20918	1100	12	6/8	60	2,2 ÷ 3,1	2,7

KIT PETTINE DI RICAMBIO PER 20918
RÂTEAU DE REMPLACEMENT POUR 20918
SPARE RAKE FOR 20918
ERSATZRECHENKIT FUER 20918
RASTRILLO DE RECAMBIO PARA 20918



ARTICOLO
20935

KIT CARBONCINI DI RICAMBIO PER 20918
JEU DE CHARBONS DE REMPLACEMENT POUR 20918
SPARE COALS KIT FOR 20918
ERSATZKOHLENSTOFFTEILE FUER 20918
JUEGO DE CARBONCITOS DE RECAMBIO PARA 20918



ARTICOLO
20936

INTERRUTTORE DI RICAMBIO PER 20918
INTERRUPTEUR DE REMPLACEMENT POUR 20918
SPARE SWITCH FOR 20918
ERSATZSCHALTER FUER 20918
INTERRUPTOR DE RECAMBIO PARA 201918



ARTICOLO
20937

KIT CONNETTORI DI RICAMBIO PER 20918 E 20919
JEU DE CONNECTEURS DE REMPLACEMENT POUR 20918
SPARE CONNECTORS KIT FOR 20918
ERSATZVERBINDERKIT FUER 20918 UND 20919
JUEGO DE CONECTORES DE RECAMBIO PARA 20918



ARTICOLO
20938

Gli articoli qui descritti, prodotti da e/o per conto di CERMAG, sono da intendersi adattabili, quindi non originali, ai marchi indicati secondo REG. CE 1400/2002
All items described here, produced by and/or on behalf of CERMAG, are to be understood as adaptable, therefore not original, to the brands indicated according to REG. EC 1400/2002

Abbacchiatori Elettrici
ELECTRIC OLIVE HARVESTERS

ABBACCHIATORE ELETTRICO OLIVCER 500 PLUS
VIBREUR ELECTRIQUE
ELECTRIC OLIVE HARVESTER
ELEKTRISCHE BAUMRÜTTLER
SACUDIDOR ELÉCTRICO



MADE IN ITALY

PATENTED



CARATTERISTICHE

L'abbacchiatore elettrico OLIVCER Plus è realizzato per soddisfare la raccolta "professionale" dell'oliva. Si tratta di una macchina adatta ad operare su varie tipologie d'olivi con vegetazioni più o meno curate. Conformazione e movimento laterali dei pettini assicurano ottimi raccolti. La macchina, molto bilanciata, è composta dal gruppo testa, asta telescopica con relativo sistema di bloccaggio e dall'impugnatura nella quale è situato il motore 12V/riduttore e l'interruttore ON/OFF dotato di sistema di sicurezza.
DOTAZIONE: Cavo di prolunga da 15 m.



FEATURES

The OLIVCER Plus electric picking machine is designed for "professional" olive harvesting. This machine is suitable for working on various types of olive trees, with generally trimmed vegetation. The layout and sideways movement of the rakes ensure optimum yields. The machine is well balanced, and is made up of a header group, a telescopic pole with locking mechanism and handle, where the 12V motor/transformer and ON/OFF switch are located. It also has a safety system.
EQUIPMENT: 15 m extension cable.



CAVO 15 METRI IN DOTAZIONE

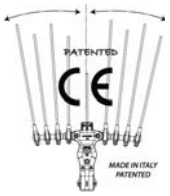

ARTICOLO	battiti/min	VOLT	ASSORBIMENTO Ah	BATTERIA Ah	LUNGHEZZA m	PESO kg
20998	1200	12	6/8	60	1,7 ÷ 2,2	2,5
20919	1200	12	6/8	60	2,2 ÷ 3,1	2,7

KIT CARBON FLEX DI RICAMBIO PER 20919
KIT CARBON FLEX DE REMPLACEMENT POUR 20919
SPARE CARBON FLEX KIT FOR 20919
ERSATZTEILE KIT AUS KOHLENSTOFF FUER 201919
JUEGO CARBON FLEX DE RECAMBIO PARA 20919



ARTICOLO
20940

KIT CARBONCINI DI RICAMBIO PER 20919
JEU DE CHARBONS DE REMPLACEMENT POUR 20919
SPARE COALS KIT FOR 20919
ERSATZKOHLENSTOFFTEILE FUER 20919
JUEGO DE CARBONCITOS DE RECAMBIO PARA 20919



ARTICOLO
20941

INTERRUTTORE DI RICAMBIO PER 20919
INTERRUPTEUR DE REMPLACEMENT POUR 20919
SPARE SWITCH FOR 20919
ERSATZSCHALTER FUER 20919
INTERRUPTOR DE RECAMBIO PARA 20919



ARTICOLO
20942

ASTA IN CARBONIO DI RICAMBIO PER 20919
CANNE DE CARBONE DE REMPLACEMENT POUR 20919
SPARE CARBON ROD FOR 20919
ERSATZKOHLENSTOFFSTANGE FUER 20919
VARA DE CARBONO DE RECAMBIO PARA 20919

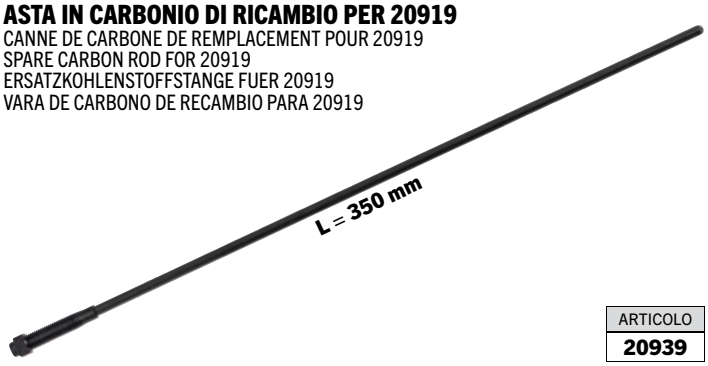

ARTICOLO
20939

KIT CONNETTORI DI RICAMBIO PER 20918 E 20919
JEU DE CONNECTEURS DE REMPLACEMENT POUR 20918
SPARE CONNECTORS KIT FOR 20918
ERSATZVERBINDERKIT FUER 20918 UND 20919
JUEGO DE CONECTORES DE RECAMBIO PARA 20918



ARTICOLO
20938

Gli articoli qui descritti, prodotti da e/o per conto di CERMAG, sono da intendersi adattabili, quindi non originali, ai marchi indicati secondo REG. CE 1400/2002
All items described here, produced by and/or on behalf of CERMAG, are to be understood as adaptable, therefore not original, to the brands indicated according to REG. EC 1400/2002

Abbacchiatori Elettrici
ELECTRIC OLIVE HARVESTERS

ABBACCHIATORE ELETTRICO OLIVCER 500 PREMIUM
VIBREUR ELECTRIQUE
ELECTRIC OLIVE HARVESTER
ELEKTRISCHE BAUMRÜTTLER
SACUDIDOR ELÉCTRICO

new



MADE IN ITALY

PATENTED



CARATTERISTICHE

L'abbacchiatore elettrico OLIVCER 500 Premium dotato di motorizzazione BRUSHLESS a doppia velocità è realizzato per soddisfare la raccolta "professionale" dell'oliva. Si tratta di una macchina adatta ad operare su varie tipologie d'olivi con vegetazioni più o meno curate. Conformazione e movimento laterali dei pettini assicurano ottimi raccolti. La macchina, molto bilanciata, è composta dal gruppo testa, asta telescopica con relativo sistema di bloccaggio, impugnatura nella quale è situato il motore BRUSHLESS 12V + motoriduttore ed interruttore ON/OFF a due velocità. La macchina è dotata di sistema di sicurezza.
DOTAZIONE: Cavo di prolunga da 14 m.



FEATURES

The Olivgreen 500 OLIVCER electric harvester equipped with a two-speed BRUSHLESS motorization is designed to satisfy "professional" olive harvesting. It is a machine suitable for operating on various types of olive trees. Lateral shape and movement of the combs ensure excellent harvests. The machine, very balanced, is composed of the head unit, telescopic rod with relative locking system, handle in which the 12V BRUSHLESS motor + gearmotor and two-speed ON / OFF switch is located.
The machine is equipped with a safety system.
EQUIPMENT: 14 m extension cable.





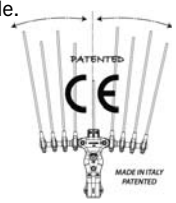



BRUSHLESS

CAVO 14 METRI IN DOTAZIONE

ARTICOLO	battiti/min	VOLT	ASSORBIMENTO Ah	BATTERIA Ah	LUNGHEZZA m	PESO kg
21043	1200	12	6/8	60	2,2 ÷ 3,1	2,7

KIT CARBON FLEX DI RICAMBIO
KIT CARBON FLEX DE REMPLACEMENT
SPARE CARBON FLEX KIT
ERSATZTEILE KIT AUS KOHLENSTOFF
JUEGO CARBON FLEX DE RECAMBIO



ARTICOLO
20940

KIT CONNETTORI DI RICAMBIO
JEU DE CONNECTEURS DE REMPLACEMENT
SPARE CONNECTORS KIT
ERSATZVERBINDERKIT
JUEGO DE CONECTORES DE RECAMBIO



ARTICOLO
20938

ASTA IN CARBONIO DI RICAMBIO
CANNE DE CARBONE DE REMPLACEMENT
SPARE CARBON ROD
ERSATZKOHLENSTOFFSTANGE
VARA DE CARBONO DE RECAMBIO



ARTICOLO
20939

Gli articoli qui descritti, prodotti da e/o per conto di CERMAG, sono da intendersi adattabili, quindi non originali, ai marchi indicati secondo REG. CE 1400/2002
All items described here, produced by and/or on behalf of CERMAG, are to be understood as adaptable, therefore not original, to the brands indicated according to REG. EC 1400/2002

Abbacchiatori Elettrici
ELECTRIC OLIVE HARVESTERS

ABBACCHIATORE ELETTRICO OLIVCER 700 PLUS
VIBREUR ELECTRIQUE
ELECTRIC OLIVE HARVESTER
ELEKTRISCHE BAUMRÜTTLER
SACUDIDOR ELÉCTRICO



MADE IN ITALY

PATENTED

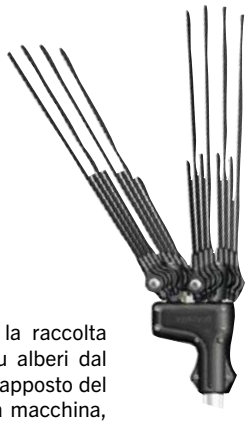



CARATTERISTICHE

L'abbacchiatore elettrico OLIVCER 700 Plus è realizzato per soddisfare la raccolta "professionale" dell'oliva. Si tratta di una macchina adatta ad operare su alberi dal frutto di calibro medio piccolo, di media vegetazione. Il moto ellittico e contrapposto del doppio pettine assicura ottimi raccolti senza defogliare eccessivamente. La macchina, molto bilanciata, è composta dal gruppo testa, asta telescopica con relativo sistema di bloccaggio e dall'impugnatura nella quale è situato il motore 12V/riduttore e l'interruttore ON/OFF dotato di sistema di sicurezza.
DOTAZIONE: Cavo di prolunga da 15 m.

FEATURES

The OLIVCER 700 Plus electric picking machine is designed for "professional" olive harvesting . It is a machine suitable for use on trees with mid-to-small sized fruit, with medium vegetation. The elliptic and counter-positioned double rake ensures optimum yields without removing too many leaves. The machine is well balanced, and is made up of a header group, a telescopic pole with locking mechanism and handle, where the 12V motor/transformer and ON/OFF switch are located. It also has a safety system.
EQUIPMENT: 15 m extension cable.

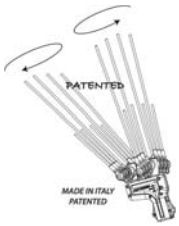



CAVO 15 METRI IN DOTAZIONE

ARTICOLO	giri/min	VOLT	ASSORBIMENTO Ah	BATTERIA Ah	LUNGHEZZA m	PESO kg
21000	1200	12	6/8	60/80	2,2 - 3,1	2,7

KIT CARBONCINI DI RICAMBIO
JEU DE CHARBONS DE REMPLACEMENT
SPARE COALS KIT
ERSATZKOHLENSTOFFTEILE
JUEGO DE CARBONCITOS DE RECAMBIO



ARTICOLO **20941**

KIT CONNETTORI DI RICAMBIO
JEU DE CONNECTEURS DE REMPLACEMENT
SPARE CONNECTORS KIT
ERSATZVERBINDERKIT
JUEGO DE CONECTORES DE RECAMBIO



ARTICOLO **20938**

INTERRUTTORE DI RICAMBIO
INTERRUPTEUR DE REMPLACEMENT
SPARE SWITCH
ERSATZSCHALTER
INTERRUPTOR DE RECAMBIO



ARTICOLO **20942**

KIT CONNETTORE CON CAVETTO
KIT CONNECTEUR AVEC CÂBLE
CONNECTOR KIT WITH CABLE
KIT STECKER MIT KABEL
KIT CONECTOR CON CABLE



ARTICOLO **21012**

ASTA IN CARBONIO DI RICAMBIO
CANNE DE CARBONE DE REMPLACEMENT
SPARE CARBON ROD
ERSATZKOHLENSTOFFSTANGE
VARA DE CARBONO DE RECAMBIO

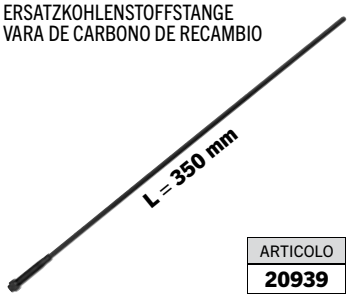

ARTICOLO **20939**

ASTA IN CARBONIO DI RICAMBIO
CANNE DE CARBONE DE REMPLACEMENT
SPARE CARBON ROD
ERSATZKOHLENSTOFFSTANGE
VARA DE CARBONO DE RECAMBIO

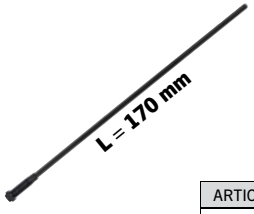

ARTICOLO **21013**

KIT PIASTRINA BRZ
KIT PLAQUE BRZ
PLATE KIT BRZ
KIT PLÄTTCHEN BRZ
KIT PLACA BRZ



ARTICOLO **21014**

KIT CARBONFLEX 700
KIT CARBONFLEX 700
CARBONFLEX 700 KIT
KIT CARBONFLEX 700
KIT CARBONFLEX 700



ARTICOLO **21015**

Gli articoli qui descritti, prodotti da e/o per conto di CERMAG, sono da intendersi adattabili, quindi non originali, ai marchi indicati secondo REG. CE 1400/2002
All items described here, produced by and/or on behalf of CERMAG, are to be understood as adaptable, therefore not original, to the brands indicated according to REG. EC 1400/2002

Abbacchiatori Elettrici
ELECTRIC OLIVE HARVESTERS

ABBACCHIATORE ELETTRICO OLIVCER 700 PREMIUM
VIBREUR ELECTRIQUE
ELECTRIC OLIVE HARVESTER
ELEKTRISCHE BAUMRÜTTLER
SACUDIDOR ELÉCTRICO

new



MADE IN ITALY

PATENTED

CARATTERISTICHE

L'abbacchiatore elettrico OLIVCER 700 Premium dotato di motorizzazione BRUSHLESS a doppia velocità è realizzato per soddisfare la raccolta "professionale" dell'oliva. Si tratta di una macchina adatta ad operare su varie tipologie d'olivi con vegetazioni più o meno curate. Il moto ellittico e contrapposto del doppio pettine assicura ottimi raccolti senza defogliare eccessivamente. La macchina, molto bilanciata, è composta dal gruppo testa, asta telescopica con relativo sistema di bloccaggio, impugnatura nella quale è situato il motore BRUSHLESS 12V + motoriduttore ed interruttore ON/OFF a due velocità. La macchina è dotata di sistema di sicurezza.
DOTAZIONE: Cavo di prolunga da 14 m.

FEATURES

The OLIVCER 700 Premium electric harvester equipped with a two-speed BRUSHLESS motorization is designed to satisfy "professional" olive harvesting. It is a machine suitable for operating on various types of olive trees. The elliptical and opposed motion of the double comb ensures excellent harvests without excessively defoliating. The machine, very balanced, is composed of the head unit, telescopic rod with relative locking system, handle in which the 12V BRUSHLESS motor + gearmotor and two-speed ON / OFF switch is located.
The machine is equipped with a safety system.
EQUIPMENT: 14 m extension cable.

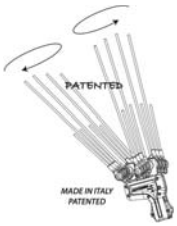



BRUSHLESS

CAVO 14 METRI IN DOTAZIONE

ARTICOLO	giri/min	VOLT	ASSORBIMENTO Ah	BATTERIA Ah	LUNGHEZZA m	PESO kg
21044	1200	12	6/8	60	2,2 - 3,1	2,7

KIT CONNETTORI DI RICAMBIO
JEU DE CONNECTEURS DE REMPLACEMENT
SPARE CONNECTORS KIT
ERSATZVERBINDERKIT
JUEGO DE CONECTORES DE RECAMBIO



ARTICOLO
20938

KIT CONNETTORE CON CAVETTO
KIT CONNECTEUR AVEC CÂBLE
CONNECTOR KIT WITH CABLE
KIT STECKER MIT KABEL
KIT CONECTOR CON CABLE



ARTICOLO
21012

KIT PIASTRINA BRZ
KIT PLAQUE BRZ
PLATE KIT BRZ
KIT PLÄTTCHEN BRZ
KIT PLACA BRZ



ARTICOLO
21014

ASTA IN CARBONIO DI RICAMBIO
CANNE DE CARBONE DE REMPLACEMENT
SPARE CARBON ROD
ERSATZKOHLENSTOFFSTANGE
VARA DE CARBONO DE RECAMBIO

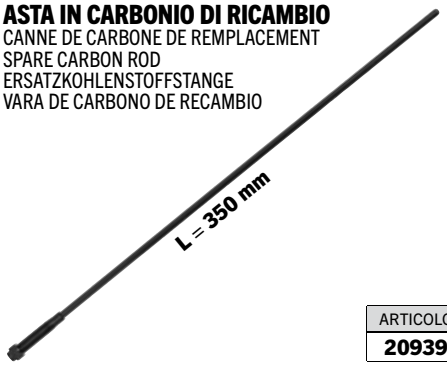

ARTICOLO
20939

ASTA IN CARBONIO DI RICAMBIO
CANNE DE CARBONE DE REMPLACEMENT
SPARE CARBON ROD
ERSATZKOHLENSTOFFSTANGE
VARA DE CARBONO DE RECAMBIO

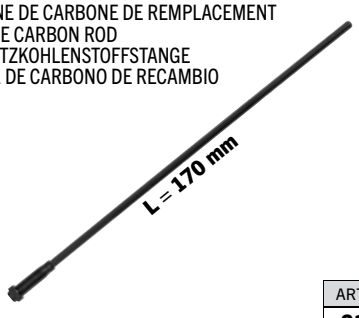

ARTICOLO
21013

KIT CARBONFLEX 700
KIT CARBONFLEX 700
CARBONFLEX 700 KIT
KIT CARBONFLEX 700
KIT CARBONFLEX 700



ARTICOLO
21015

Gli articoli qui descritti, prodotti da e/o per conto di CERMAG, sono da intendersi adattabili, quindi non originali, ai marchi indicati secondo REG. CE 1400/2002
All items described here, produced by and/or on behalf of CERMAG, are to be understood as adaptable, therefore not original, to the brands indicated according to REG. EC 1400/2002

Abbacchiatori Elettrici
ELECTRIC OLIVE HARVESTERS

16

BATTERIA AL LITIO A SPALLA PER ABBACCHIATORI ELETTRICI
BATTERIE DE LITHIUM POUR VIBREURS ELECTRIQUES
BACK PACK LITHIUM BATTERY FOR ELECTRIC OLIVE HARVESTER
LITHIUM BATTERIE FUER OLIVENSCHUETTLER
BATERÍA DE LITIO PARA SACUIDIDORES ELECTRICOS

MADE IN ITALY

CE

PATENTED









CARICA BATTERIA IN DOTAZIONE



ARTICOLO	VOLT	BATTERIA Ah	RICARICA h	OPERATIVITÀ h	BATTERIA	PESO kg
20949	12	45	6	7/8	Li-ion	3,5

GENERATORE CON INVERTER RATO R1250HIS-4 1,1 KW
GÉNÉRATEUR AVEC ONDULEUR RATO R1250HiS-4 1,1 KW
RATO R1250HiS-4 GENERATOR WITH INVERTER 1.1 KW
GENERATOR MIT WECHSELRICHTER RATO R1250HiS-4 1,1 KW
GENERADOR CON INVERSOR RATO R1250HiS-4 1,1 KW

RATO PROFESSIONAL POWER PRODUCTS

new



CARATTERISTICHE MOTORE - ENGINE FEATURES
- Tipo - Type.....4 tempi, raffreddamento ad aria, 1 cilindro, valvola in testa
  4W-stroke, Air-cooled, single cylinder, OHV
- Carburante - Fuel.....Benzina verde / Gasoline
- Cilindrata - Displacement.....60 cc
- Avviamento - Starter .....Autoavvolgente / Recoil starter

CARATTERISTICHE GENERATORE - GENERATOR FEATURES
- Tipo - Type..... Inverter
- Frequenza - Frequency ..... 50 Hz
- Tensione nominale - Rated voltage .....12 V / 230 V
- Potenza nominale - Rated power .....1 kW
- Potenza massima - Max power .....1,1 kW
- Capacita serbatoio - Fuel tank capacity ..... 2,6 litri / litres
- Autonomia max potenza - Full load continuum running time ..... 3,5 ore / hours
- Autonomia mezzo carico - ½ load continuum running time..... 5,5 ore / hours
- Rumorosità - Noise ..... 61 dB
- Dimensioni LxLxH - Dimensions LxWxH.....420x240x380 mm
- Peso - Weight.....14 kg
- Prese - Sockets..... 1x Schuko 16A

ACCESSORI



Kit connettori per generatore 78216

78217

ARTICOLO
78216

CERMAG

Gli articoli qui descritti, prodotti da e/o per conto di CERMAG, sono da intendersi adattabili, quindi non originali, ai marchi indicati secondo REG. CE 1400/2002
All items described here, produced by and/or on behalf of CERMAG, are to be understood as adaptable, therefore not original, to the brands indicated according to REG. EC 1400/2002

GENERATORE CON INVERTER RATO R2000 1,6 KW
GÉNÉRATEUR AVEC ONDULEUR RATO R2000 1,6 KW
RATO R2000 GENERATOR WITH INVERTER 1.6 KW
GENERATOR MIT WECHSELRICHTER RATO R2000 1,6 KW
GENERADOR CON INVERSOR RATO R2000 1,6 KW

new



Presa USB

CARATTERISTICHE MOTORE - ENGINE FEATURES
- Tipo - Type.....4 tempi, raffreddamento ad aria, 1 cilindro, valvole in testa
  4W-stroke, Air-cooled, single cylinder, OHV
- Carburante - Fuel.....Benzina verde / Gasoline
- Cilindrata - Displacement.....79,7 cc
- Avviamento - Starter.....Autoavvolgente / Recoil starter

CARATTERISTICHE GENERATORE - GENERATOR FEATURES
- Tipo - Type..... Inverter
- Frequenza - Frequency..... 50 Hz
- Tensione nominale - Rated voltage..... 230 V
- Potenza nominale - Rated power.....1,6 kW
- Potenza massima - Max power.....1,8 kW
- Capacita serbatoio - Fuel tank capacity..... 3,5 litri / litres
- Autonomia max potenza - Full load continuum running time..... 3,5 ore / hours
- Autonomia mezzo carico - ½ Load continuum running time..... 5,2 ore / hours
- Rumorosità - Noise..... 65 dB
- DImensioni LxLxH - Dimensions LxWxH.....420x280x420 mm
- Peso - Weight.....17,5 kg
- Prese - Sockets..... 2x Schuko 16A
- Uscita DC - DC Output.....12 V / 8,3 A, USB
- Protezione olio - Oil alert
- Protezione da sovraccarico - Overload protection
- Funzione parallelo - Parallel function

ACCESSORI



Kit connettori
per generatore 78218
78220

ARTICOLO
78218

GENERATORE CON INVERTER RATO R3000 3,2 KW
GÉNÉRATEUR AVEC ONDULEUR RATO R3000 3,2 KW
RATO R3000 GENERATOR WITH INVERTER 3.2 KW
GENERATOR MIT WECHSELRICHTER RATO R3000 3,2 KW
GENERADOR CON INVERSOR RATO R3000 3,2 KW

new



Presa USB

Avviamento Elettrico
Electrical Starter

CARATTERISTICHE MOTORE - ENGINE FEATURES
- Tipo - Type.....4 tempi, raffreddamento ad aria, 1 cilindro, valvole in testa
  4W-stroke, Air-cooled, single cylinder, OHV
- Carburante - Fuel.....Benzina verde / Gasoline
- Cilindrata - Displacement.....212 cc
- Avviamento - Starter.....Recoil elettrico / Recoil electric with battery

CARATTERISTICHE GENERATORE - GENERATOR FEATURES
- Tipo - Type..... Inverter
- Frequenza - Frequency..... 50 Hz
- Tensione nominale - Rated voltage..... 230 V
- Potenza nominale - Rated power.....3,2 kW
- Potenza massima - Max power.....3,5 kW
- Capacita serbatoio - Fuel tank capacity..... 8,3 litri / litres
- Autonomia max potenza - Full load continuum running time..... 5 ore / hours
- Autonomia mezzo carico - ½ Load continuum running time..... 8,5 ore / hours
- Rumorosità - Noise..... 66 dB
- DImensioni LxLxH - Dimensions LxWxH.....590x456x511 mm
- Peso - Weight.....45 kg
- Prese - Sockets..... 2x Schuko 16A
- Uscita DC - DC Output.....12 V / 8,3 A, USB
- Protezione olio - Oil alert
- Protezione da sovraccarico - Overload protection
- Livello carburante - Fuel meter
- Funzione parallelo - Parallel function

ACCESSORI



Kit connettori
per generatore 78219
78221

ARTICOLO
78219

Gli articoli qui descritti, prodotti da e/o per conto di CERMAG, sono da intendersi adattabili, quindi non originali, ai marchi indicati secondo REG. CE 1400/2002
All items described here, produced by and/or on behalf of CERMAG, are to be understood as adaptable, therefore not original, to the brands indicated according to REG. EC 1400/2002

MOTOTRIVELLA A SCOPPIO 42,7 CC
TARIÈRE THERMIQUE MOTORISÉE 42,7 CC
42.7 CC PETROL-DRIVEN AUGER
MOTORBOHRER MIT BENZINMOTOR 42,7 CC
MOTOPERFORADORA DE EXPLOSIÓN 42,7 CC

new



CARATTERISTICHE
- Manopola multifunzione
- Manopole antivibranti
- Manicotto guida aria

FEATURES
- Multifunction Handle
- Anti-vibration Handle
- Air Guide Sleeve

ARTICOLO	CILINDRATA	POTENZA	CAPACITÀ SERBATOIO
78202	42,7 cc	1,2 kW	0,98 l

PUNTA PER MOTOTRIVELLA Ø 80
MÈCHE POUR TARIÈRE MOTORISÉE Ø 80
AUGER BIT Ø 80
BOHRAUFSATZ FÜR MOTORBOHRER Ø 80
PUNTA PARA MOTOPERFORADORA Ø 80

new



ARTICOLO **78203**

PUNTA PER MOTOTRIVELLA Ø 100
MÈCHE POUR TARIÈRE MOTORISÉE Ø 100
AUGER BIT Ø 100
BOHRAUFSATZ FÜR MOTORBOHRER Ø 100
PUNTA PARA MOTOPERFORADORA Ø 100

new



ARTICOLO **78204**

PUNTA PER MOTOTRIVELLA Ø 150
MÈCHE POUR TARIÈRE MOTORISÉE Ø 150
AUGER BIT Ø 150
BOHRAUFSATZ FÜR MOTORBOHRER Ø 150
PUNTA PARA MOTOPERFORADORA Ø 150

new



ARTICOLO **78205**

PUNTA PER MOTOTRIVELLA Ø 200
MÈCHE POUR TARIÈRE MOTORISÉE Ø 200
AUGER BIT Ø 200
BOHRAUFSATZ FÜR MOTORBOHRER Ø 200
PUNTA PARA MOTOPERFORADORA Ø 200

new



ARTICOLO **78206**

PROLUNGA PUNTA PER MOTOTRIVELLA
RALLONGE MÈCHE POUR TARIÈRE MOTORISÉE
AUGER DRILL BIT EXTENSION
VERLÄNGERUNG BOHRAUFSATZ FÜR MOTORBOHRER
EXTENSIÓN PUNTA PARA MOTOPERFORADORA

new



ARTICOLO **78207**

Gli articoli qui descritti, prodotti da e/o per conto di CERMAG, sono da intendersi adattabili, quindi non originali, ai marchi indicati secondo REG. CE 1400/2002
All items described here, produced by and/or on behalf of CERMAG, are to be understood as adaptable, therefore not original, to the brands indicated according to REG. EC 1400/2002

MOTORE AD ALBERO ORIZZONTALE RATO EHR80 4T

MOTEUR À ARBRE HORIZONTAL RATO EHR80 4T
RATO EHR80 4T HORIZONTAL SHAFT MOTOR
MOTOR MIT HORIZONTALER WELLE RATO EHR80 4T
MOTOR DE EJE HORIZONTAL RATO EHR80 4T



CARATTERISTICHE - FEATURES

- Cilindrata - Displacement ..... 78,5 cc (2,3 HP)
- Carburante - Fuel ..... Benzina / Gasoline
- Potenza - Power ..... 1,7 kW / 3600 rpm
- Coppia - Torque ..... 4,5 N.m. / 3600 rpm
- Albero motore - PTO shaft dimension ..... 15 mm - metric
- Filtro aria - Air filter element ..... doppio elemento - dual
- Canna del cilindro in ghisa - Cast iron cylinder
- Tipo olio - Oil type SAE5W/30-SJ
- Capacità serbatoio - Fuel tank capacity liters ..... 1,8 l
- Capacità coppa olio - Lubricating oil capacity liters ..... 0,35 l
- Dimensioni di massima LxLxH - Dimensions LxWxH ..... 310 x 290 x 320 mm
- Transistor protezione olio - Oil alert

ARTICOLO
78208

MOTORE AD ALBERO ORIZZONTALE RATO EHR210 4T

MOTEUR À ARBRE HORIZONTAL RATO EHR180 4T
RATO EHR180 4T HORIZONTAL SHAFT MOTOR
MOTOR MIT HORIZONTALER WELLE RATO EHR180 4T
MOTOR DE EJE HORIZONTAL RATO EHR180 4T



CARATTERISTICHE - FEATURES

- Cilindrata - Displacement ..... 212 cc (5 HP)
- Carburante - Fuel ..... Benzina / Gasoline
- Potenza - Power ..... 4,4 kW / 3600 rpm
- Coppia - Torque ..... 12 N.m. / 2500 rpm
- Albero motore - PTO shaft dimension ..... cilindrico 3/4" 19,05mm- SAE 3/4
- Filtro aria - Air filter element ..... doppio elemento - dual
- Canna del cilindro in ghisa - Cast iron cylinder
- Tipo olio - Oil type SAE5W/30-SJ
- Capacità serbatoio - Fuel tank capacity liters ..... 3,6 l
- Capacità coppa olio - Lubricating oil capacity liters ..... 0,55 l
- Dimensioni di massima LxLxH - Dimensions LxWxH ..... 390 x 320 x 345 mm
- Transistor protezione olio - Oil alert

ARTICOLO
78209

MOTORE AD ALBERO ORIZZONTALE RATO R210 4T

MOTEUR À ARBRE HORIZONTAL RATO R210 4T
RATO R210 4T HORIZONTAL SHAFT MOTOR
MOTOR MIT HORIZONTALER WELLE RATO R210 4T
MOTOR DE EJE HORIZONTAL RATO R210 4T



CARATTERISTICHE - FEATURES

- Cilindrata - Displacement ..... 212 cc (6 HP)
- Carburante - Fuel ..... Benzina / Gasoline
- Potenza - Power ..... 4,4 kW / 3600 rpm
- Coppia - Torque ..... 12 N.m. / 2500 rpm
- Albero motore - PTO shaft dimension ..... cono nazionale - taper Ø 23
- Filtro aria - Air filter element ..... bagno d'olio - oil bath
- Canna del cilindro in ghisa - Cast iron cylinder
- Tipo olio - Oil type SAE5W/30-SJ
- Capacità serbatoio - Fuel tank capacity liters ..... 3,6 l
- Capacità coppa olio - Lubricating oil capacity liters ..... 0,55 l
- Dimensioni di massima LxLxH - Dimensions LxWxH ..... 390 x 320 x 345 mm
- Transistor protezione olio - Oil alert

ARTICOLO
78210

Gli articoli qui descritti, prodotti da e/o per conto di CERMAG, sono da intendersi adattabili, quindi non originali, ai marchi indicati secondo REG. CE 1400/2002
All items described here, produced by and/or on behalf of CERMAG, are to be understood as adaptable, therefore not original, to the brands indicated according to REG. EC 1400/2002

MOTORE AD ALBERO ORIZZONTALE RATO R300 4T

MOTEUR À ARBRE HORIZONTAL RATO R300 4T
RATO R300 4T HORIZONTAL SHAFT MOTOR
MOTOR MIT HORIZONTALER WELLE RATO R300 4T
MOTOR DE EJE HORIZONTAL RATO R300 4T

new



CARATTERISTICHE - FEATURES

- Cilindrata - Displacement ..... 301 cc (8 HP)
- Carburante - Fuel ..... Benzina / Gasoline
- Potenza - Power ..... 6 kW / 3600 rpm
- Coppia - Torque ..... 19 N.m. / 2500 rpm
- Albero motore - PTO shaft dimension ..... cono nazionale - taper Ø 23
- Filtro aria - Air filter element ..... bagno d'olio - oil bath
- Canna del cilindro in ghisa - Cast iron cylinder
- Tipo olio - Oil type SAE5W/30-SJ
- Capacità serbatoio - Fuel tank capacity liters ..... 5,4 l
- Capacità coppa olio - Lubricating oil capacity liters ..... 1,1 l
- Dimensioni di massima LxLxH - Dimensions LxWxH ..... 420 x 395 x 430 mm
- Transistor protezione olio - Oil alert

ARTICOLO
78211

MOTORE AD ALBERO ORIZZONTALE RATO R420 4T

MOTEUR À ARBRE HORIZONTAL RATO R420 4T
RATO R420 4T HORIZONTAL SHAFT MOTOR
MOTOR MIT HORIZONTALER WELLE RATO R420 4T
MOTOR DE EJE HORIZONTAL RATO R420 4T

new



CARATTERISTICHE - FEATURES

- Cilindrata - Displacement ..... 420 cc (12 HP)
- Carburante - Fuel ..... Benzina / Gasoline
- Potenza - Power ..... 8,8 kW / 3600 rpm
- Coppia - Torque ..... 26,5 N.m. / 2500 rpm
- Albero motore - PTO shaft dimension ..... cono nazionale - taper Ø 23
- Filtro aria - Air filter element ..... bagno d'olio - oil bath
- Canna del cilindro in ghisa - Cast iron cylinder
- Tipo olio - Oil type SAE5W/30-SJ
- Capacità serbatoio - Fuel tank capacity liters ..... 6,5 l
- Capacità coppa olio - Lubricating oil capacity liters ..... 1,1 l
- Dimensioni di massima LxLxH - Dimensions LxWxH ..... 465 x 415 x 440 mm

ARTICOLO
78212

Gli articoli qui descritti, prodotti da e/o per conto di CERMAG, sono da intendersi adattabili, quindi non originali, ai marchi indicati secondo REG. CE 1400/2002
All items described here, produced by and/or on behalf of CERMAG, are to be understood as adaptable, therefore not original, to the brands indicated according to REG. EC 1400/2002

MOTOPOMPA AUTOADESCANTE RATO RT25 PER ACQUE CHIARE

MOTOPOMPE AUTO-AMORÇANTE RATO RT25 POUR EAUX CLAIRES
RATO RT25 SELF-PRIMING MOTOR PUMP FOR CLEAR WATER
SELBSTANSAUGENDE MOTORPUMPE RATO RT25 FÜR KLARWASSER
MOTOBOMBA AUTOCEBANTE RATO RT25 PARA AGUAS BLANCAS

new



CARATTERISTICHE - FEATURES

- Tipo - Type ..... 4 tempi, raffreddamento ad aria / 4-stroke, Air-cooled
- Carburante - Fuel ..... Benzina / Gasoline
- Cilindrata - Displacement ..... 78,5 ml
- Aspirazione - Suction port ..... Ø 25 (1")
- Mandata - Discharge port ..... Ø 25 (1")
- Capacità aspirazione - Suction head lift ..... 6 m
- Prevalenza massima - Total head lift ..... 28 m
- Portata massima - Discharge capacity ..... 133 l/min
- Dimensioni LxLxH - Dimensions LxWxH ..... 385x285x375 mm
- Peso - Weight ..... 12,5 kg
- Sensore Olio - oil Sensor

ARTICOLO
78213

MOTOPOMPA AUTOADESCANTE RATO RT40 PER ACQUE CHIARE

MOTOPOMPE AUTO-AMORÇANTE RATO RT40 POUR EAUX CLAIRES
RATO RT40 SELF-PRIMING MOTOR PUMP FOR CLEAR WATER
SELBSTANSAUGENDE MOTORPUMPE RATO RT40 FÜR KLARWASSER
MOTOBOMBA AUTOCEBANTE RATO RT40 PARA AGUAS BLANCAS

new



CARATTERISTICHE - FEATURES

- Tipo - Type ..... 4 tempi, raffreddamento ad aria / 4-stroke, Air-cooled
- Carburante - Fuel ..... Benzina / Gasoline
- Cilindrata - Displacement ..... 78,5 ml
- Aspirazione - Suction port ..... Ø 40 (1,5")
- Mandata - Discharge port ..... Ø 40 (1,5")
- Capacità aspirazione - Suction head lift ..... 6 m
- Prevalenza massima - Total head lift ..... 16 m
- Portata massima - Discharge capacity ..... 233 l/min
- Dimensioni LxLxH - Dimensions LxWxH ..... 355x285x385 mm
- Peso - Weight ..... 12,5 kg
- Sensore Olio - oil Sensor

ARTICOLO
78214

MOTOPOMPA AUTOADESCANTE RATO RT50 PER ACQUE CHIARE

MOTOPOMPE AUTO-AMORÇANTE RATO RT50 POUR EAUX CLAIRES
RATO RT50 SELF-PRIMING MOTOR PUMP FOR CLEAR WATER
SELBSTANSAUGENDE MOTORPUMPE RATO RT50 FÜR KLARWASSER
MOTOBOMBA AUTOCEBANTE RATO RT50 PARA AGUAS BLANCAS

new



CARATTERISTICHE - FEATURES

- Tipo - Type ..... 4 tempi, raffreddamento ad aria / 4-stroke, Air-cooled
- Carburante - Fuel ..... Benzina / Gasoline
- Cilindrata - Displacement ..... 212 ml
- Aspirazione - Suction port ..... Ø 50 (2")
- Mandata - Discharge port ..... Ø 50 (2")
- Capacità aspirazione - Suction head lift ..... 8 m
- Prevalenza massima - Total head lift ..... 28 m
- Portata massima - Discharge capacity ..... 600 l/min
- Dimensioni LxLxH - Dimensions LxWxH ..... 477x395x410 mm
- Peso - Weight ..... 23,5 kg
- Sensore Olio - oil Sensor

ARTICOLO
78215

Gli articoli qui descritti, prodotti da e/o per conto di CERMAG, sono da intendersi adattabili, quindi non originali, ai marchi indicati secondo REG. CE 1400/2002
All items described here, produced by and/or on behalf of CERMAG, are to be understood as adaptable, therefore not original, to the brands indicated according to REG. EC 1400/2002

POMPE OLIO PER MOTOSEGHE
POMPES A HUILE POUR TRONÇONNEUSES - OIL PUMPS FOR MOTOR SAWS - ÖLPUMPEN FÜR MOTORSÄGEN - BOMBAS ACEITE PARA SIERRAS ELÉCTRICAS



ARTICOLO	APPLICAZIONI	OEM
12440	ECHO 302-304-315-330-351-360-400-440-452-500-550-650-650 2°SERIE-660	43700-20343



ARTICOLO	APPLICAZIONI	OEM
12441	HUSQVARNA 36-41-136 - 137 - 141 - 146 JONSERED 2036-2040	albero 530 02 98-38 corpo 530 02 98- 34



ARTICOLO	APPLICAZIONI	OEM
12442	HUSQVARNA 40 - 45 - 49 JONSERED 2041-2045-2050	albero 509 02 39-01



ARTICOLO	APPLICAZIONI	OEM
12443	HUSQVARNA 50-51-55	albero 503 66 01-02



12841



13068

OEM albero	OEM corpo	OEM vite
503 93 21-01	537 15 48-014	503 93 18-01

ARTICOLO	DESCRIZIONE	APPLICAZIONI
12841	Pompa olio	HUSQVARNA 135 - 340 - 345 - 435 - 440 - 445 - 450
13068	Vite senza fine (7 denti)	



ARTICOLO	APPLICAZIONI	OEM
12446	OLEOMAC 350 - 935 EFCO 135	9350460

Gli articoli qui descritti, prodotti da e/o per conto di CERMAG, sono da intendersi adattabili, quindi non originali, ai marchi indicati secondo REG. CE 1400/2002
All items described here, produced by and/or on behalf of CERMAG, are to be understood as adaptable, therefore not original, to the brands indicated according to REG. EC 1400/2002

segue POMPE OLIO PER MOTOSEGHE

POMPES A HUILE POUR TRONÇONNEUSES - OIL PUMPS FOR MOTOR SAWS - ÖLPUMPEN FÜR MOTORSÄGEN - BOMBAS ACEITE PARA SIERRAS ELÉCTRICAS

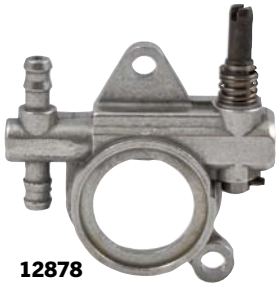

12878



12879

ARTICOLO	DESCRIZIONE	APPLICAZIONI
12878	Pompa olio	ZENOAH G250-G2500-G3300-G3800-GZ3500 (tipo nuovo) OLEOMAC 925-GS260 HUSQVARNA T425-T435 ALPINA PR270
12879	Vite senza fine	

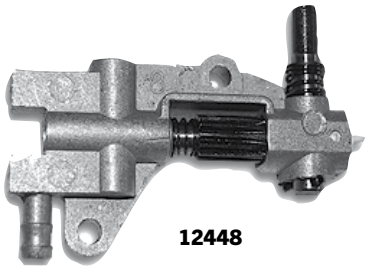

12448



12640

OEM pompa	OEM vite
Z288055100	Z267055120

ARTICOLO	DESCRIZIONE	APPLICAZIONI
12448	Pompa olio	ZENOAH 415-455-500
12640	Vite senza fine	



ARTICOLO	Ø	APPLICAZIONI
12632	9 mm	ALPINA P360 - P370 - P390 - P410

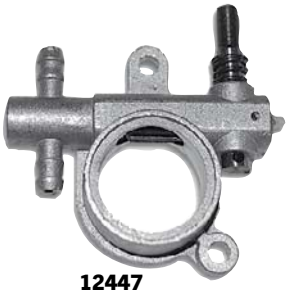

12447



12967

ARTICOLO	DESCRIZIONE	APPLICAZIONI
12447	Pompa olio	ZENOAH G250-2500 (tipo vecchio) OEM: Z284155112 ALPINA CP270-A3700-A4000-P5338 OEM: 383594507/0
12967	Vite senza fine (2 denti)	ZENOAH G2500 (tipo vecchio) OEM: 11855060670



12946



12958

ARTICOLO	DESCRIZIONE	APPLICAZIONI	OEM
12946	Pompa olio	HUSQVARNA 61 - 66 - 266	501 51 25-01
12958	Vite senza fine		501 51 38-01



12944



12971



12972



12973

ARTICOLO	DESCRIZIONE	APPLICAZIONI	OEM
12944	Pompa olio	HUSQVARNA 346 - 350 - 353 - 357 - 359 JONSERED 2041 - 2140 - 2145 - 2147 - 2150 - 2156 - 2159	537 10 55-03
12971	Vite senza fine	HUSQVARNA 350	503 89 22-02
12972	Vite senza fine	HUSQVARNA 346 - 353	503 89 21-02
12973	Vite senza fine	HUSQVARNA 357 - 359	503 91 29-02

Gli articoli qui descritti, prodotti da e/o per conto di CERMAG, sono da intendersi adattabili, quindi non originali, ai marchi indicati secondo REG. CE 1400/2002
All items described here, produced by and/or on behalf of CERMAG, are to be understood as adaptable, therefore not original, to the brands indicated according to REG. EC 1400/2002

segue POMPE OLIO PER MOTOSEGHE
POMPES A HUILE POUR TRONÇONNEUSES - OIL PUMPS FOR MOTOR SAWS - ÖLPUMPEN FÜR MOTORSÄGEN - BOMBAS ACEITE PARA SIERRAS ELÉCTRICAS



12947



12959



12960

ARTICOLO	DESCRIZIONE	Ø FORO FRONT.	Ø FORO POST.	APPLICAZIONI	OEM
12947	Pompa olio	20 mm	20 mm	ECHO CS260 - CS270 (tipo nuovo)	C0220-00020
12959	Vite senza fine	-	-	SHINDAIWA 269TS - 280TS - 280TCS - 320TS - 358TS - 360TS - 402S	V6520-00230
12960	Vite senza fine	-	-	ECHO CS370 - CS360 - CS350 - CS280 - CS320	V6520-00030



12949



13272



12961



12960

ARTICOLO	DESCRIZIONE	APPLICAZIONI	OEM
12949	Pompa olio	ECHO CS440 - CS3500 - CS3700 - CS3800 - CS4200 - CS4400 - CS5100	437002-38330
12961	Vite senza fine		V6520-00021
▶**13272**	Vite senza fine		
12960	Vite senza fine	ECHO CS420 - CS450	



12950



12962

ARTICOLO	DESCRIZIONE	APPLICAZIONI
12950	Pompa olio	STIHL 038 - MS380
12962	Vite senza fine Z.22	

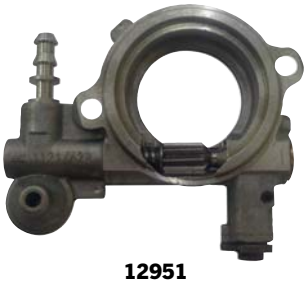

12951



12963

ARTICOLO	DESCRIZIONE	APPLICAZIONI	OEM
12951	Pompa olio	STIHL 024 - MS240 - 026 - MS260	1121 640 3203
12963	Vite senza fine		1121 640 7111

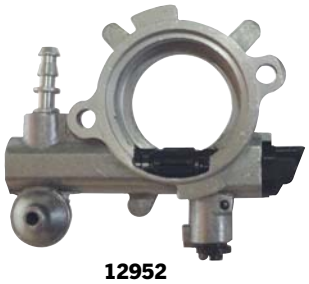

12952



12964

ARTICOLO	DESCRIZIONE	APPLICAZIONI	OEM
12952	Pompa olio	STIHL 029 - 034 - 036 - 039 - MS290 - MS360 - MS340 - MS390	1125 6403201
12964	Vite senza fine		11256407110



12953



12965

ARTICOLO	DESCRIZIONE	APPLICAZIONI	OEM
12953	Pompa olio	STIHL 044 - 046 - MS441 - MS460 - MS461	1128 640 3206
12965	Vite senza fine		1128 640 7100



12954



12966

ARTICOLO	DESCRIZIONE	APPLICAZIONI	OEM
12954	Pompa olio	STIHL 021 - MS210 - 023 - MS230 - 025 - MS250	1123 640 3200
12966	Vite senza fine		1123 640 7105

Gli articoli qui descritti, prodotti da e/o per conto di CERMAG, sono da intendersi adattabili, quindi non originali, ai marchi indicati secondo REG. CE 1400/2002
All items described here, produced by and/or on behalf of CERMAG, are to be understood as adaptable, therefore not original, to the brands indicated according to REG. EC 1400/2002

segue POMPE OLIO PER MOTOSEGHE

POMPES A HUILE POUR TRONÇONNEUSES - OIL PUMPS FOR MOTOR SAWS - ÖLPUMPEN FÜR MOTORSÄGEN - BOMBAS ACEITE PARA SIERRAS ELÉCTRICAS



12955



12968

ARTICOLO	DESCRIZIONE	APPLICAZIONI	OEM
12955	Pompa olio + vite s.f.	ZENOAH G2000T	Z542301888
12968	Vite senza fine		Z848C006751

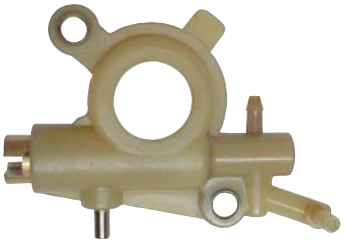



OEM	
pompa	vite
8251590	3180310

ARTICOLO	DESCRIZIONE	APPLICAZIONI
13064	Kit pompa olio + vite senza fine	ALPINA 400-450-460-500-510

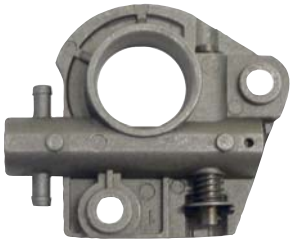

13065



13271

12961

12960

OEM pompa	OEM vite
437002-39130	V652000021

ARTICOLO	DESCRIZIONE	APPLICAZIONI
13065	Pompa olio	ECHO CS440 - 3000 -3050 - 3400 - 3450 - 4200 - 4400 - 4510
12961	Vite senza fine	
13271	Vite senza fine	
12960	Vite senza fine	CS4510

new



OEM	
pompa	vite
C0220-00053	-

ARTICOLO	DESCRIZIONE	APPLICAZIONI
13294	Pompa olio	Adattabile ECHO CS600



13066



13067

OEM	
pompa	vite
5035213-01	5372078-05

ARTICOLO	DESCRIZIONE	APPLICAZIONI
13066	Pompa olio	HUSQVARNA 362-365-372-385-390
13067	Vite senza fine	



13069



13070

OEM	
pompa	vite
11376403202	11296407102

ARTICOLO	DESCRIZIONE	APPLICAZIONI
13069	Pompa olio	STIHL MS192T - 193T - 200T - 201
13070	Vite senza fine	

new



13293



13295

13298

OEM		
pompa	vite 13295	vite 13298
11296403000	11296407100	11296407101

ARTICOLO	DESCRIZIONE	APPLICAZIONI
13293	Pompa olio	STIHL MS200T - MS201
13295	Vite senza fine	
13298	Vite senza fine	



13097



12966

OEM	
pompa	vite
11436403201	-

ARTICOLO	DESCRIZIONE	APPLICAZIONI
13097	Pompa olio	STIHL MS231-251
12966	Vite senza fine	

Gli articoli qui descritti, prodotti da e/o per conto di CERMAG, sono da intendersi adattabili, quindi non originali, ai marchi indicati secondo REG. CE 1400/2002
All items described here, produced by and/or on behalf of CERMAG, are to be understood as adaptable, therefore not original, to the brands indicated according to REG. EC 1400/2002

segue POMPE OLIO PER MOTOSEGHE

POMPES A HUILE POUR TRONÇONNEUSES - OIL PUMPS FOR MOTOR SAWS - ÖLPUMPEN FÜR MOTORSÄGEN - BOMBAS ACEITE PARA SIERRAS ELÉCTRICAS



13071



12966

OEM	
pompa	vite
11416403203	-

ARTICOLO	DESCRIZIONE	APPLICAZIONI
13071	Pompa olio	STIHL MS271-291
12966	Vite senza fine	



13059



13061

OEM	
pompa	vite
50060015	50070025

ARTICOLO	DESCRIZIONE	APPLICAZIONI
13059	Pompa olio	OLEOMAC 947-952
13061	Vite senza fine (7 denti)	



OEM	
pompa	vite
8201001	-

ARTICOLO	Ø	APPLICAZIONI
13072	-	OLEOMAC 460

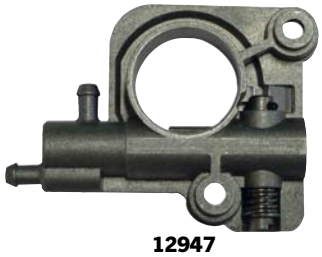

12947



12969

ARTICOLO	DESCRIZIONE	Ø FORO FRONT.	Ø FORO POST.	APPLICAZIONI
12947	Pompa olio	20 mm	20 mm	VALEX CS-35 VIGOR VMS-36 BRITECH CS-39 FARMER FA-3601 SANDRIGARDEN CS36
12969	Vite senza fine	-	-	



12878



12879



13073

OEM POMPA	
ALPINA	383594507/0
HUSQVARNA	505 05 29-01
EMAK	50150207
ZENOAH	Z848CA00640

OEM VITE 2 DENTI	
ALPINA	323878075/0
HUSQVARNA	505 05 29-01
EMAK	50160224
ZENOAH	Z285055121

ARTICOLO	DESCRIZIONE	APPLICAZIONI
12878	Pompa olio	ZENOAH G2500-3300-3500-3800-4000-4500
12879	Vite senza fine (2 denti)	ZENOAH G2500-3300-3500-3800 (nuovo)
13073	Vite senza fine (7 denti)	ZENOAH G4000-4500 (tipo nuovo)

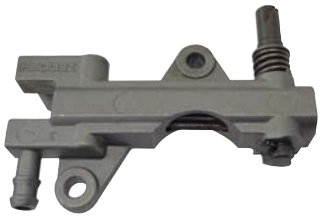

13074



13073



13075

OEM	
pompa	vite
521 58 65-01	-

ARTICOLO	DESCRIZIONE	APPLICAZIONI
13074	Pompa olio	ZENOAH 415AVS-455AVS-500AVS-G3700
13073	Vite senza fine (7 denti)	ZENOAH 415AVS-G3700 (tipo nuovo)
13075	Vite senza fine (7 denti)	ZENOAH 455AVS-500AVS (tipo nuovo)



ARTICOLO	APPLICAZIONI
12956	ZENOAH PSZ2600



ARTICOLO	DESCRIZIONE	APPLICAZIONI
12957	Vite senza fine	HUSQVARNA 181 - 281 - 288



ARTICOLO	DESCRIZIONE	APPLICAZIONI
12974	Vite senza fine Z.21	STIHL 028

Gli articoli qui descritti, prodotti da e/o per conto di CERMAG, sono da intendersi adattabili, quindi non originali, ai marchi indicati secondo REG. CE 1400/2002
All items described here, produced by and/or on behalf of CERMAG, are to be understood as adaptable, therefore not original, to the brands indicated according to REG. EC 1400/2002

FILTRI OLIO CATENA

FILTRE A HUILE POUR CHAINES - OIL FILTERS FOR CHAINS - ROLLENKETTEN-ÖLFILTER - FILTRO ACEITE PARA CADENAS



OEM
501 54 41-02

ARTICOLO	APPLICAZIONE
12982	HUSQVARNA 61-246-254-261-268-281-288-362-365-371-372



OEM
436205-02832

ARTICOLO	APPLICAZIONE
13076	ECHO CS260-270-280-320-380-2600-2700



ARTICOLO	APPLICAZIONE	OEM
13077	HUSQVARNA T425-435	505 04 51-01
	ZENOAH G250-G2500	Z848C106731



OEM
11236403800

ARTICOLO	APPLICAZIONE
13078	STIHL 017-MS170-171-018-MS180-181-MS192T-193T-MS200T-201-021-MS210-211-023-MS230-231-024-MS240-241-025-MS250-251-026-MS260-261



OEM
11176403800

ARTICOLO	APPLICAZIONE
13079	STIHL MS271-291-034-MS340-036-MS360-361-362-044-MS440-441-046-MS460-064-MS640-066-MS660

Gli articoli qui descritti, prodotti da e/o per conto di CERMAG, sono da intendersi adattabili, quindi non originali, ai marchi indicati secondo REG. CE 1400/2002
All items described here, produced by and/or on behalf of CERMAG, are to be understood as adaptable, therefore not original, to the brands indicated according to REG. EC 1400/2002

CILINDRI COMPLETI PER MOTOSEGA
CYLINDRES COMPLETS POUR SCIE A CHAÎNE - CHAINSAWS COMPLETE CYLINDERS - ZYLINDER FUER MOTORSAEGEN - CILINDROS COMPLETOS PARA MOTOSIERRAS

MADE IN ITALY



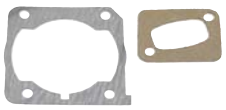

KIT GUARNIZIONI **13001**

OEM cilindro	OEM scarico
5038944-01	5038625-01

ARTICOLO	Ø	APPLICAZIONI	OEM
12931	45 mm	HUSQVARNA 346XP(big bore) - 350 (big bore) - 350 old model - 351 - 353 JONSERED 2149 - 2150 - 2152	503 86 99-71

MADE IN ITALY



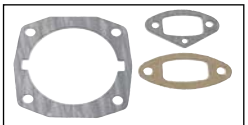

KIT GUARNIZIONI **13002**

OEM cilindro	OEM scarico
5015122-04	5034054-01
OEM aspirazione	
5012510-02	

ARTICOLO	Ø	APPLICAZIONI	OEM
12932	45 mm	HUSQVARNA 154 - 254 - 254XP	503 44 13-01

MADE IN ITALY





KIT GUARNIZIONI **13003**

OEM cilindro	OEM scarico
5031621-03	5031023-03

ARTICOLO	Ø	APPLICAZIONI	OEM
12933	46 mm	HUSQVARNA 55	503 60 91-71

MADE IN ITALY





KIT GUARNIZIONI **13004**

OEM cilindro	OEM scarico
5039666-01	5039166-01

ARTICOLO	Ø	APPLICAZIONI	OEM
12934	46 mm	HUSQVARNA 357 XP	537 24 85-02

MADE IN ITALY





KIT GUARNIZIONI **13004**

OEM cilindro	OEM scarico
5039666-01	5039166-01

ARTICOLO	Ø	APPLICAZIONI	OEM
12935	47 mm	HUSQVARNA 359	537 15 73-02

MADE IN ITALY



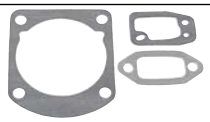

KIT GUARNIZIONI **13006**

OEM cilindro	OEM scarico
5015122-04	5034054-01
OEM aspirazione	
5018068-03	

ARTICOLO	Ø	APPLICAZIONI	OEM
12936	52 mm	HUSQVARNA 268 - 268S - 268k- 272 - 272XP - 272K	503 75 81-71

MADE IN ITALY





KIT GUARNIZIONI **13007**

OEM aspirazione	OEM scarico
11231290900	11231490500

ARTICOLO	Ø	APPLICAZIONI	OEM
12937	40 mm	STIHL 021 - MS210 - 023 - MS230 - 025 - MS250	1123 020 1128

MADE IN ITALY



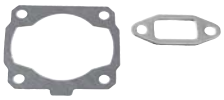

KIT GUARNIZIONI **13008**

OEM aspirazione	OEM scarico
11290292303	11291490600

ARTICOLO	Ø	APPLICAZIONI	OEM
12938	40 mm	STIHL MS200T	1129 020 1202

Gli articoli qui descritti, prodotti da e/o per conto di CERMAG, sono da intendersi adattabili, quindi non originali, ai marchi indicati secondo REG. CE 1400/2002
All items described here, produced by and/or on behalf of CERMAG, are to be understood as adaptable, therefore not original, to the brands indicated according to REG. EC 1400/2002

segue CILINDRI COMPLETI PER MOTOSEGA
CYLINDRES COMPLETS POUR SCIE A CHAÎNE - CHAINSAWS COMPLETE CYLINDERS - ZYLINDER FUER MOTORSAEGEN - CILINDROS COMPLETOS PARA MOTOSIERRAS

MADE IN ITALY





KIT GUARNIZIONI
13009

OEM
11450292302

ARTICOLO	Ø	APPLICAZIONI	OEM
12939	40 mm	STIHL MS201	1145 020 1200

MADE IN ITALY



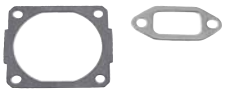

KIT GUARNIZIONI
13010

OEM	
cilindro	scarico
11180292306	11181490600

ARTICOLO	Ø	APPLICAZIONI	OEM
12940	42 mm	STIHL 024	1121 020 1200

MADE IN ITALY



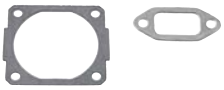

KIT GUARNIZIONI
13011

OEM	
cilindro	scarico
11210292305	11181490600

ARTICOLO	Ø	APPLICAZIONI	OEM
12941	44 mm	STIHL 026 - MS260	1121 020 1203

MADE IN ITALY



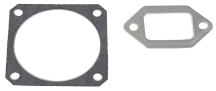

KIT GUARNIZIONI
13012

OEM	
cilindro	scarico
11250291301	11251490601

ARTICOLO	Ø	APPLICAZIONI	OEM
12942	48 mm	STIHL 034 - 036 - MS360	1125 020 1215

MADE IN ITALY



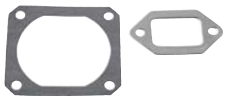

KIT GUARNIZIONI
13013

OEM	
cilindro	scarico
11280292302	11251490601

ARTICOLO	Ø	APPLICAZIONI	OEM
12943	50 mm	STIHL 044 - MS440	1127 020 1210

DECOMPRESSORI PER MOTOSEGA
DÉCOMPRESSEURS POUR SCIE A CHAÎNE - CHAINSAWS DECOMPRESSORS - DECOMPRESSOREN FUER MOTORSAEGEN - DESCOMPRESORES PARA MOTOSIERRAS



ARTICOLO	APPLICAZIONI	OEM
12983	HUSQVARNA	503 71 53-01

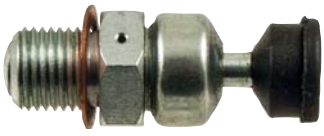

ARTICOLO	APPLICAZIONI	OEM
12984	STIHL	1128 020 9400

Gli articoli qui descritti, prodotti da e/o per conto di CERMAG, sono da intendersi adattabili, quindi non originali, ai marchi indicati secondo REG. CE 1400/2002
All items described here, produced by and/or on behalf of CERMAG, are to be understood as adaptable, therefore not original, to the brands indicated according to REG. EC 1400/2002

AVVIAMENTI COMPLETI PER DECESPUGLIATORI
DEMARREUR POUR DÉBROUSSAILLEUSE - STARTER FOR BRUSH-CUTTER - ANLASSEN FÜR MULCHER - ARRANCADOR PARA DESBROZADORA



ARTICOLO	APPLICAZIONI	OEM
13080	HONDA GX22 - GX31	28400-ZM2-003ZA



ARTICOLO	APPLICAZIONI	OEM
13081	HONDA GX25	28400-Z0H-003



ARTICOLO	APPLICAZIONI	OEM
13082	HONDA GX35	28400-Z0Z-003



ARTICOLO	APPLICAZIONI	OEM
13083	KAWASAKI TD40 - TD48	49088.2166



ARTICOLO	APPLICAZIONI	OEM
13084	KAWASAKI TH23	49088-2532



ARTICOLO	APPLICAZIONI	OEM
13085	KAWASAKI TH43 - TH48	49088-2442



ARTICOLO	APPLICAZIONI	OEM
13086	MITSUBISHI TL23 - TL26 - TU26	KS20054AA



ARTICOLO	APPLICAZIONI	OEM
13087	MITSUBISHI TL33 - TL43 - TL52	K20037AA

Gli articoli qui descritti, prodotti da e/o per conto di CERMAG, sono da intendersi adattabili, quindi non originali, ai marchi indicati secondo REG. CE 1400/2002
All items described here, produced by and/or on behalf of CERMAG, are to be understood as adaptable, therefore not original, to the brands indicated according to REG. EC 1400/2002

segue AVVIAMENTI COMPLETI PER DECESPUGLIATORI
DEMARREUR POUR DÉBROUSSAILLEUSE - STARTER FOR BRUSH-CUTTER - ANLASSEN FÜR MULCHER - ARRANCADOR PARA DESBROZADORA



ARTICOLO	APPLICAZIONI	OEM
13088	MITSUBISHI TL33 - TL43 - TL52	KS02079AA



ARTICOLO	APPLICAZIONI	OEM
13089	TANAKA TAS321 - TAS328	-



ARTICOLO	APPLICAZIONI	OEM
13090	HUSQVARNA 143R ZENOAH G45L	505 30 17-01 Z450075100



ARTICOLO	APPLICAZIONI	OEM
13091	ZENOAH G4K	Z148775100



ARTICOLO	APPLICAZIONI	OEM
13092	ZENOAH G23L	-



ARTICOLO	APPLICAZIONI	OEM
13093	ZENOAH G2K	Z550075100

BOBINA CORDA AVVIAMENTO
BOBINES CORDE DEMARRAGE
STARTING CORD COILS
ANLAUF SCHNUR SPULEN
BOBINA CUERDA ARRANQUE



ARTICOLO	DESCRIZIONE	NOTE
12028	Bobina corda avviamento Ø **3 mm**	Ogni bobina contiene 100 m di corda
12029	Bobina corda avviamento Ø **3,5 mm**	
12030	Bobina corda avviamento Ø **4 mm**	
12031	Bobina corda avviamento Ø **4,5 mm**	

Gli articoli qui descritti, prodotti da e/o per conto di CERMAG, sono da intendersi adattabili, quindi non originali, ai marchi indicati secondo REG. CE 1400/2002
All items described here, produced by and/or on behalf of CERMAG, are to be understood as adaptable, therefore not original, to the brands indicated according to REG. EC 1400/2002

16

CARBURATORE UNIVERSALE PER DECESPUGLIATORI CON MOTORE FINO A 33CC
CARBURATEUR UNIVERSEL POUR DÉBROUSSAILLEUSES AVEC MOTEUR JUSQU'À 33 CC
UNIVERSAL CARBURETTOR FOR BRUSH CUTTERS WITH UP TO 33 CC ENGINE
UNIVERSALVERGASER FÜR FREISCHNEIDER MIT MOTOREN BIS 33 CC^3
CARBURADOR UNIVERSAL PARA DESBROZADORAS CON MOTOR HASTA 33 CC

new



CARATTERISTICHE
Carburatore specifico per decespugliatori vari modelli adattabile anche a molti modelli di importazione commercializzati con marchi diversi.
Grazie alla vite di regolazione è possibile, entro certi limiti, adattare la carburazione su motori diversi.
Adattabile a Walbro WYJ.

ARTICOLO	PER MOTORI	Ø FORI mm	Ø ASPIRAZIONE mm	INTERASSE FORI mm	APPLICAZIONI	OEM
13296	Fino a 33 cc	5,5	11,35	31	CG330 WALBRO	WYJ 192

CARBURATORE UNIVERSALE PER DECESPUGLIATORI CON MOTORE FINO A 43CC
CARBURATEUR UNIVERSEL POUR DÉBROUSSAILLEUSES AVEC MOTEUR JUSQU'À 43 CC
UNIVERSAL CARBURETTOR FOR BRUSH CUTTERS WITH UP TO 43 CC ENGINE
UNIVERSALVERGASER FÜR FREISCHNEIDER MIT MOTOREN BIS 43 CC^3
CARBURADOR UNIVERSAL PARA DESBROZADORAS CON MOTOR HASTA 43 CC

new



CARATTERISTICHE
Carburatore specifico per decespugliatori vari modelli adattabile anche a molti modelli di importazione commercializzati con marchi diversi.
Grazie alla vite di regolazione è possibile, entro certi limiti, adattare la carburazione su motori diversi.
Adattabile a Walbro WYJ.

ARTICOLO	PER MOTORI	Ø FORI mm	Ø ASPIRAZIONE mm	INTERASSE FORI mm	APPLICAZIONI	OEM
13297	da 34 cc a 43 cc	5,5	12,5	31	CG430 WALBRO	WYK 352

CARBURATORE DECESPUGLIATORE
CARBURATEUR DÉBROUSSAILLEUSE
BRUSH CUTTER CARBURETTOR
VERGASER FÜR FREISCHNEIDER
CARBURADOR DESBROZADORA

new



ARTICOLO	APPLICAZIONI	OEM
13382	OLEO-MAC SPARTA 37 – SPARTA 42 WALBRO EMAK	WT 869 2318765

CARBURATORE DECESPUGLIATORE
CARBURATEUR DÉBROUSSAILLEUSE
BRUSH CUTTER CARBURETTOR
VERGASER FÜR FREISCHNEIDER
CARBURADOR DESBROZADORA

new



ARTICOLO	APPLICAZIONI	OEM
13384	OLEO-MAC SPARTA 40 – 443 – 435 – 440 – 727 – 730 – 733 – 735 - 740 WALBRO EMAK	WT 442E 2318690R

Gli articoli qui descritti, prodotti da e/o per conto di CERMAG, sono da intendersi adattabili, quindi non originali, ai marchi indicati secondo REG. CE 1400/2002
All items described here, produced by and/or on behalf of CERMAG, are to be understood as adaptable, therefore not original, to the brands indicated according to REG. EC 1400/2002

CARBURATORE MOTOSEGA
CARBURATEUR SCIE À MOTEUR
CHAINSAW CARBURETTOR
VERGASER FÜR MOTORSÄGE
CARBURADOR SIERRA ELÉCTRICA

new



ARTICOLO	APPLICAZIONI	OEM
13381	WALBRO ZENOAH G2500	WT 596

CARBURATORE MOTOSEGA
CARBURATEUR SCIE À MOTEUR
CHAINSAW CARBURETTOR
VERGASER FÜR MOTORSÄGE
CARBURADOR SIERRA ELÉCTRICA

new



ARTICOLO	APPLICAZIONI	OEM
13383	OLEO-MAC 947 - 952 WALBRO EMAK	HDA 205E 50070224B

CARBURATORE MOTOSEGA
CARBURATEUR SCIE À MOTEUR
CHAINSAW CARBURETTOR
VERGASER FÜR MOTORSÄGE
CARBURADOR SIERRA ELÉCTRICA

new



ARTICOLO	APPLICAZIONI	OEM
13385	OLEO-MAC 937 – 941C – 941CX WALBRO EMAK	WT 780D 2318755

POMPA BENZINA PER RASAERBA
POMPE ESSENCE POUR TONDEUSE À GAZON
FUEL PUMP FOR LAWN MOWER
BENZINPUMPE FÜR RASENMÄHER
BOMBA GASOLINA PARA CORTACÉSPED

new



ARTICOLO	APPLICAZIONI	OEM
13380	BRIGGS&STRATTON HONDA KAWASAKI	491922 - 808656 16700-Z0J-003 KS490407001

Gli articoli qui descritti, prodotti da e/o per conto di CERMAG, sono da intendersi adattabili, quindi non originali, ai marchi indicati secondo REG. CE 1400/2002
All items described here, produced by and/or on behalf of CERMAG, are to be understood as adaptable, therefore not original, to the brands indicated according to REG. EC 1400/2002

16

TUBO PER MISCELA (NERO)
TUYAU POUR MELANGE (noir)
FUEL MIXTURE HOSE (black)
LEITUNG FÜR GEMISCH (schwarz)
TUBO PARA MEZCLA (negro)

MADE IN ITALY



ARTICOLO	DIMENSIONI mm	NOTE	CARATTERISTICHE
12439	3,0x5,6	Calibrato	Rotoli da 5 m
13014	3,2x6,0	Universale	
13063	6,0x8,5	-	

TUBO PER MISCELA (GIALLO TRASPARENTE)
TUYAU POUR MELANGE (jaune transparent)
FUEL MIXTURE HOSE (transparent yellow)
LEITUNG FÜR GEMISCH (gelb transparent)
TUBO PARA MEZCLA (amarillo transparente)

MADE IN ITALY



Costituito con una speciale mescola vinilica è idoneo per qualsiasi tipo di benzina o lubrificante. La sua specifica composizione lo rende particolarmente resistente all'invecchiamento, limitandone la sua tendenza all'indurimento e alla formazione di crepe o deformazioni. Il colore giallo trasparente consente di verificare facilmente il flusso dei liquidi in transito.

ARTICOLO	DIMENSIONI mm	CARATTERISTICHE
12322	2,4x4,8	Rotoli da 5 m
13291	3,2x5,3	
12323	3,2x6,4	
12324	4,8x8,0	
12325	6,3x9,3	

TUBO NERO IN GOMMA NITRILICA ADATTABILE ECHO V471-001260
TUYAU NOIR EN CAOUTCHOUC NITRILE ADAPTABLE ECHO V471-001260
BLACK NITRILE RUBBER HOSE SUITABLE FOR ECHO V471-001260
SCHWARZER; ANPASSBARER SCHLAUCH AUS NITRILGUMMI ECHO V471-001260
TUBO NEGRO DE GOMA NITRÍLICA ADAPTABLE ECHO V471-001260

new



ARTICOLO	DIMENSIONI mm	CARATTERISTICHE
13292	2,4x5,0	Rotoli da 2 m

Gli articoli qui descritti, prodotti da e/o per conto di CERMAG, sono da intendersi adattabili, quindi non originali, ai marchi indicati secondo REG. CE 1400/2002
All items described here, produced by and/or on behalf of CERMAG, are to be understood as adaptable, therefore not original, to the brands indicated according to REG. EC 1400/2002

PESCAMISCELA
RENIFLARD - FUEL PICK-UP - MISCHUNGSANSAUGER - ASPIRACIÓN MEZCLA

MADE IN ITALY



ARTICOLO	DIMENSIONI	ATTACCO	APPLICAZIONE
12318	15x26 mm	Ø 5,7 mm	TILLOTSON OW-497

MADE IN ITALY



ARTICOLO	DIMENSIONI	ATTACCO	APPLICAZIONE
12319	21x29 mm	Ø 5,7 mm	TILLOTSON OW-802

MADE IN ITALY



ARTICOLO	DIMENSIONI	ATTACCO	APPLICAZIONE
12158	21x29 mm	Ø 6,2 mm	STIHL

MADE IN ITALY



ARTICOLO	DIMENSIONI	ATTACCO	APPLICAZIONE
12320	15x22 mm	Ø 5,4 mm	WALBRO 125 - 527

MADE IN ITALY



ARTICOLO	DIMENSIONI	ATTACCO	APPLICAZIONE
12321	15x22 mm	Ø 5,4 mm	WALBRO 125 - 529



ARTICOLO	DIMENSIONI	ATTACCO	APPLICAZIONE
12436	13x21 mm	Ø 3,2 mm	ZAMA ZF-1

MADE IN ITALY



ARTICOLO	DIMENSIONI mm	ATTACCO mm	NOTE	APPLICAZIONE WALBRO
12630	20x29	Ø 5,4	Con rete interna SINGOLA Per motori fino a 80cc	125 - 528
▶ **13290**	20x29	Ø 5,4	Con rete interna DOPPIA Per motori fino a 125cc	125 - 532

VALVOLA DI SFIATO PER MOTOSEGHE E DESCESPUGLIATORI
SOUPAPE D'AÉRATION
TANK VENT
ENTLÜFTUNGSVENTIL
VÁLVULA DE VENTILACIÓN



ARTICOLO
13062

Gli articoli qui descritti, prodotti da e/o per conto di CERMAG, sono da intendersi adattabili, quindi non originali, ai marchi indicati secondo REG. CE 1400/2002
All items described here, produced by and/or on behalf of CERMAG, are to be understood as adaptable, therefore not original, to the brands indicated according to REG. EC 1400/2002

RICAMBI ADATTABILI PER MOTORE HONDA GX160

PIECE DETACHEES ADAPTABLES POUR MOTEUR HONDA GX160 - SPARES SUITABLE FOR HONDA GX160 ENGINES
ANPASSBARE ERSATZTEILE FÜR MOTOR HONDA GX160 - REPUESTOS ADAPTABLES PARA MOTOR HONDA GX160



ARTICOLO	DESCRIZIONE	OEM
12642	Paraolio	91203-ZE0-13



ARTICOLO	DESCRIZIONE	OEM
12649	Distanziale carburatore	16211-ZE1-000



ARTICOLO	DESCRIZIONE	OEM
12650	Carburatore	16100-ZH8-020



ARTICOLO	DESCRIZIONE	OEM
12651	Spia olio	-



ARTICOLO	DESCRIZIONE	OEM
12652	Indicatore olio	15510-ZE1-033



ARTICOLO	DESCRIZIONE	OEM
12653	Tappo olio	15600-ZE1-003 15600-ZG4-003



ARTICOLO	DESCRIZIONE	OEM
12655	Comando	16500-ZH8-822



ARTICOLO	DESCRIZIONE	OEM
12656	Regolatore	16561-ZE1-020



ARTICOLO	DESCRIZIONE	OEM
12657	Serbatoio carburante	17510-ZE1-020ZA



ARTICOLO	DESCRIZIONE	OEM
12658	Motorstop	36100-ZE1-015



ARTICOLO	DESCRIZIONE	OEM
12659	Bobina	30500-ZE1-033



ARTICOLO	DESCRIZIONE	OEM
12660	Avviamento autoavv.	28400-ZE1-003ZA



ARTICOLO	DESCRIZIONE	OEM
12661	Tappo carburante cromato	17510-ZE1-020ZA



ARTICOLO	DESCRIZIONE	OEM
12662	Tappo carburante nero	-

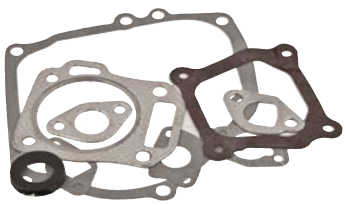

ARTICOLO	DESCRIZIONE	OEM
12832	Kit guarnizione motore	061A1-ZF1-000

Gli articoli qui descritti, prodotti da e/o per conto di CERMAG, sono da intendersi adattabili, quindi non originali, ai marchi indicati secondo REG. CE 1400/2002
All items described here, produced by and/or on behalf of CERMAG, are to be understood as adaptable, therefore not original, to the brands indicated according to REG. EC 1400/2002

CANDELE NGK - DENSO
BOUGIES - PLUGS - KERZEN - BUJIAS









MOTORI

CANDELE ORIGINALI NGK	CANDELE ORIGINALI DENSO	DATI TECNICI	APPLICAZIONI
11498 B6HS	**13225** W20FP-U	Filetto=M14 Lungh. Filetto=13 mm (normale) Esagono=**21 mm**	ACME-BETA-CM-COTIEMME-DUCATI-INTERMOTOR-JLO-LOMBARDINI-MINARELLI-VOLPI-ZANETTI
10568 AB6	**13215** MW17	Filetto=M18 Lungh. Filetto=12 mm (normale) Esagono=**21 mm**	ACME-COTIEMME-DUCATI-GUIDETTI-LOMBARDINI-VOLPI
12181 BKR 5ES	**13232** K16PR-U	Filetto=M14 Lungh. Filetto=19 mm (lunga) Esagono=**16 mm**	BRIGGS&STRATTON-MOTORI BICILINDRICI MODELLO VANGUARD OEM: 491055
12625 BCP6ES	**13236** Q20R-U	Filetto=M14 Lungh. Filetto=19 mm (lunga) Esagono=**16 mm**	BRIGGS&STRATTON serie VANGUARD
12599 BR7ES	**13235** W22ESR-U	Filetto=M14 Lungh. Filetto=19 mm (lunga) Esagono=**21 mm**	TECUMSEH: GEOTEC 45-50-55-60-65 OHV4takt ENDURO OHV4takt FORMULA OHV4takt
11494 BPR4HS	**13222** W14FRPR-UL	Filetto=M14 Lungh. Filetto=13 mm (normale) Esagono=**21 mm**	HONDA - KAWASAKY - ROBIN - YANMAR
11492 BR6HS	**13221** WF20TT	Filetto=M14 Lungh. Filetto=13 mm (normale) Esagono=**21 mm**	AGRIA - HONDA - KAWASAKY - ROBIN - SABO
10054 BP5HS		Filetto=M14 Lungh. Filetto=13 mm (normale) Esagono=**21 mm**	HONDA - INTERMOTOR (LOMBARDINI) - KAWASAKI - KUBOTA

MOTOSEGHE

CANDELE ORIGINALI NGK	CANDELE ORIGINALI DENSO	DATI TECNICI	APPLICAZIONI
11498 B6HS	**13225** W20FP-U	Filetto=M14 Lungh. Filetto=13 mm (normale) - Esagono=**21**	JO.BU-JONSERED-Mc CULLOCH-LANDONI-PARTNER-SOLO-STIHL
10564 B6S	**13211** W20S-U	Filetto=M14 Lungh. Filetto=9,5 mm (corto) - Esagono=**21**	ALPINA-HOMELITE-LOMARD-Mc CULLOCH-PIONEER-POULAN-REMINGTON-TANAKA
11488 BM6F	**13217** T20M-U	Filetto=M14 Lungh. Filetto=8 mm (corto) - Esagono=**16**	HOMELITE-HUSQVARNA-LANDONI-LOMBARD-Mc CULLOCH-PARTNER-SKIL

segue MOTOSEGHE

CANDELE ORIGINALI NGK	CANDELE ORIGINALI DENSO	DATI TECNICI	APPLICAZIONI
10566 BM6A	**13213** W20MR-U	Filetto=M14 Lungh. Filetto=9,5 mm (corto) Esagono=**19 mm**	ALPINA-COMER-DANARM-DOLMAR-ECHO-KIORITZ-HOMELITE-HUSQVARNA-JO. BU-JONSERED-LANDONI-LOMBARD-OLEO. MAC-OPEM-PARTNER-PIONEER-POULAN-QUADRA-REMINGTON-SHINDAIWA-SKIL-SOLO-STIHL-TAS-TANAKA
11342 BMR6A ANTIDISTURBO	**13213** W20MR-U		
10565 BM7A FREDDA	**13212** W22M-U		
12176 BMR7A ANTIDISTURBO	**13212** W22M-U		
10562 BPM6A	**13209** W20MP-U	Filetto=M14 Lungh. Filetto=9,5 mm (corto) Esagono=**19 mm**	ALPINA-BLITZ-DOLMAR-ECHO-HOMELITE-HUSQVARNA-JO. BU-JONSEREDS-LANDONI-LOMBARD-MONDIAL-OLEO. MAC-OPEM-PARTNER-PIONEER-POULAN-REMINGTON-SHINDAIWA-SKIL-SOLO-STIHL-TAS. TANAKA-TOPSO
11490 BPMR6A ANTIDISTURBO	**13219** W20MPR-U10		
11489 BPM7A FREDDA	**13218** W22MP-U		
12177 BPMR7A ANTIDISTURBO	**13228** W22MPR-U		
12627 CMR7H		Filetto=M10 Lungh. Filetto=12,7mm Esagono=**16 mm**	TANAKA RYOBI
11497 BL6H		Filetto=M14 Lungh. Filetto=13mm Esagono=**21 mm**	DOLMAR

DECESPUGLIATORI

CANDELE ORIGINALI NGK	CANDELE ORIGINALI DENSO	DATI TECNICI	APPLICAZIONI
10564 B6S	**13211** W20S-U	Filetto=M14 Lungh. Filetto=9,5 mm (corto) Esagono=**21 mm**	Mc CULLOCH-ZENOAH
11498 B6HS	**13225** W20FP-U	Filetto=M14 Lungh. Filetto=13 mm (normale) Esagono=**21 mm**	JONSERED-Mc CULLOCH
12177 BPMR7A ANTIDISTURBO	**13228** W22MPR-U	Filetto=M14 Lungh. Filetto=9,5 mm (corto) Esagono=**19 mm**	ALPINA-DOLMAR-HUSQVARNA-JONSERED-NAUTAC-OLEO.MAC-PARTNER-SOLO-STIHL
10566 BM6A	**13213** W20MR-U	Filetto=M14 Lungh. Filetto=9,5 mm (corto) Esagono=**19 mm**	HOMELITE-HUSQVARNA-JONSERED-SHINDAIWA-SOLO-TANAKA-ZENOAH
11488 BM6F	**13217** T20M-U	Filetto=M14 Lungh. Filetto=8 mm (corto) Esagono=**16 mm**	HOMELITE-SOLO
10565 BM7A FREDDA	**13212** W22M-U	Filetto=M14 Lungh. Filetto=9,5mm (corto) Esagono=**19 mm**	ALPINA-MAKITA-Mc CULLOCH-TANAKA-ZENOAH
10562 BPM6A	**13209** W20MP-U	Filetto=M14 Lungh. Filetto=9,5mm (corto) Esagono=**19 mm**	HUSQVARNA-TANAKA

Gli articoli qui descritti, prodotti da e/o per conto di CERMAG, sono da intendersi adattabili, quindi non originali, ai marchi indicati secondo REG. CE 1400/2002
All items described here, produced by and/or on behalf of CERMAG, are to be understood as adaptable, therefore not original, to the brands indicated according to REG. EC 1400/2002

segue CANDELE NGK - DENSO
BOUGIES - PLUGS - KERZEN - BUJIAS

segue DECESPUGLIATORI

CANDELE ORIGINALI NGK	CANDELE ORIGINALI DENSO	DATI TECNICI	APPLICAZIONI
11489 BPM7A FREDDA	**13218** W22MP-U	Filetto=M14 Lungh. Filetto=9,5mm (corto) - Esagono=**19**	ECHO-EFCO-HOMELITE-MAKITA
11342 BMR6A ANTIDISTURBO	**13213** W20MR-U	Filetto=M14 Lungh. Filetto=9,5mm (corto) Esagono=**19 mm**	ECHO-FLYMO-HUSQVARNA-Mc CULLOCH-MOUNTFIELD-PARTNER-SHINDAIWA-STIHL-WOLF
12466 CMR5H	—	Filetto=M10 Lungh. Filetto=12,7mm Esagono=**16 mm**	HONDA 4 TEMPI
12468 CMR6A	—	Filetto=M14 Lungh. Filetto=8mm Esagono=**16 mm**	DOLMAR
12476 BPR6ES	**13234** W20EPR-U	Filetto=M14 Lungh. Filetto=19mm Esagono=**21 mm**	HONDA
12627 CMR7H	—	Filetto=M10 Lungh. Filetto=12,7mm Esagono=**16 mm**	HONDA 4 TEMPI HONDA-STIHL
12828 CMR6H	—	Filetto=M10 Lungh. Filetto=12,7mm Esagono=**16 mm**	STIHL
12829 CMR7A	—	Filetto=M10 Lungh. Filetto=9,5mm Esagono=**16 mm**	RYOBI

RASAERBA

CANDELE ORIGINALI NGK	CANDELE ORIGINALI DENSO	DATI TECNICI	APPLICAZIONI
12626 B-4H	**13237** W14F-U	Filetto=M14 Lungh. Filetto=9,5 mm (corto) - Esagono=**21**	AGRIA-FICHTEL&SACHS-HAKO-HOLDER-KYNAST-SABO
11496 B4-LM	**13224** W14LM-U	Filetto=M14 Lungh. Filetto=9,5 mm (corto) Esagono=**21 mm**	AGRIA-ALKO-ALPINA-ASPERA-BARRUS-BOLENS-BRIGGS & S.-BRILL-CONCORD-CRESCENT-CROWN-ERING-FLANDRIA-FLYMO-GOLF-GUTBROD-HAKO-HARRY-HERKULES-HOLDER-HUSQVARNA-JACOBSEN-KYNAST-LEOPARD-MOMARK-NORLETT-QUEEN GARDEN-SOLO-TORO-WOLF
10567 B5HS	**13214** W16FS-U	Filetto=M14 Lungh. Filetto=13 mm (normale) - Esagono=**21**	BRILL-FICHTEL-GUTBROD-HAKO-HARRY-HOLDER-SABO-SOLO-WOLF
11498 B6HS	**13225** W20FP-U	Filetto=M14 Lungh. Filetto=13 mm (normale) Esagono=**21**	AGRIA-AS MOTOR-FLYMO-HAKO-JLO-JACOBSEN-ROBIN-SOLO-TECUMSEH-WOLF-ZENOAH
10564 B6S	**13211** W20S-U	Filetto=M14 Lungh. Filetto=9,5 mm (corto) - Esagono=**21**	BRIGGS & STRATTON-BOLENS-CRESCENT-HAKO-JACOBSEN-MONARK-MOUNTFIELD-STIHL

segue RASAERBA

CANDELE ORIGINALI NGK	CANDELE ORIGINALI DENSO	DATI TECNICI	APPLICAZIONI
11502 B7HS	**13226** W22FS-U	Filetto=M14 Lungh. Filetto=13 mm (normale) - Esagono=**21**	AGRIA-FICHTEL & SACHS-FLYMO-IRUS-ROBIN-YAMAHA
12175 BCPR5ES	**13227** Q16PR-U	Filetto=M14 Lungh. Filetto=19 mm (lunga) - Esagono=**16**	BRIGGS & STRATTON-GUTBROD-HARRY-KOHLER-PHONIX-SOLO-VIKING-YAMAHA
10566 BM6A	**13213** W20MR-U	Filetto=M14 Lungh. Filetto=9,5 mm (corto) Esagono=**19 mm**	FLYMO-GUTBROD-HAKO-HARRY-HARKULES-HUSQVARNA-LAWNBOY-ROBIN-STARK-STIHL-TORO-WOLF-ZENOAH
10565 BM7A FREDDA	**13212** W22M-U	Filetto=M14 Lungh. Filetto=9,5 mm (corto) - Esagono=**19**	ROBIN-SOLO-ZENOAH
11342 BMR6A ANTIDISTURBO	**13213** W20MR-U	Filetto=M14 Lungh. Filetto=9,5 mm (corto) - Esagono=**19**	ALLEN-FLYMO-HONDA-HUSQVARNA-KOHLER-SABO-SOLO-TORO-WOLF-ZENOAH
10053 BP5ES	**13208** W16EP-U	Filetto=M14 Lungh. Filetto=19 mm (lunga) - Esagono=**21**	HONDA-SOLO
11491 BP6ES	**13220** W20EP-U	Filetto=M14 Lungh. Filetto=19 mm (lunga) - Esagono=**21**	HERCULES-ROBIN
10563 BP6HS	**13225** W20FP-U	Filetto=M14 Lungh. Filetto=13 mm (normale) - Esagono=**21**	AGRIA-HAKO-PARTNER-ROBIN-YAMAHA
11495 BPR5ES	**13223** W16EPR-U	Filetto=M14 Lungh. Filetto=19 mm (lunga) - Esagono=**21**	BRILL-HONDA-HUSQVARNA-PHONIX-SABO-SOLO-YAMAHA
12180 BR2-LM	**13231** W9LMR-US	Filetto=M14 Lungh. Filetto=9,5 mm (corto) Esagono=**19 mm**	BRIGGS & STRATTON-ECHO-EFCO-GUTBROD-HARRY-HERKULES-PARTNER-PHONIX-SABO-SOLO-TECNAMOTOR-TECUMSEH-VIKING
12179 BR4-LM	**13230** W14LM-U	Filetto=M14 Lungh. Filetto=9,5 mm (corto) - Esagono=**19**	ASPERA-GOLF-GUTBROD-HUSQVARNA-PARTNER-TECNAMOTOR-TECUMSEH
11085 BR4HS	**13216** W14FR-U	Filetto=M14 Lungh. Filetto=13 mm (normale) - Esagono=**21**	HONDA-YANMAR
12178 BR6ES	**13229** W20ESR-U	Filetto=M14 Lungh. Filetto=19 mm (lunga) - Esagono=**21**	BRIGGS&STRATTON-SABO-SOLO-TORO-ZENOAH
11494 BPR4HS	**13222** W14FRPR-UL	Filetto=M14 Lungh. Filetto=13 mm (normale) - Esagono=**21**	HONDA - KAWASAKY - ROBIN - YANMAR
11492 BR6HS	**13221** WF20TT	Filetto=M14 Lungh. Filetto=13 mm (normale) - Esagono=**21**	AGRIA - HONDA - KAWASAKY - ROBIN - SABO
12245 CR5HSB	**13233** U16FSR-UB	Filetto=M10 Lungh. Filetto=13 mm (normale) - Esagono=**16**	HONDA (Mod. UMK422D - 422J - 422S - 431D - 431J - UMT24S)

Gli articoli qui descritti, prodotti da e/o per conto di CERMAG, sono da intendersi adattabili, quindi non originali, ai marchi indicati secondo REG. CE 1400/2002
All items described here, produced by and/or on behalf of CERMAG, are to be understood as adaptable, therefore not original, to the brands indicated according to REG. EC 1400/2002

CANDELA PER LOMBARDINI
BOUGIES LOMBARDINI
LOMBARDINI SPARK PLUG
ZÜNDKERZEN LOMBARDINI
BUÍAS LOMBARDINI



ARTICOLO	DESCRIZIONE	OEM
12923	Candela LOMBARDINI	147A131

CHIAVE A "T" SNODATA PER CANDELE
CLÉ EN "Té" ARTICULÉ POUR BOUGIES
ARTICULATED "T" WRENCH FOR GLOW PLUGS
"T"-GELENKSCHLÜSSEL FÜR ZÜNDKERZEN
LLAVE EN "T" ARTICULADA PARA BUÍAS



FIG.1



FIG.2

ARTICOLO	ESAGONO mm	LUNGHEZZA mm	FIGURA
12077	16	375	1
12078	21	375	2

Gli articoli qui descritti, prodotti da e/o per conto di CERMAG, sono da intendersi adattabili, quindi non originali, ai marchi indicati secondo REG. CE 1400/2002
All items described here, produced by and/or on behalf of CERMAG, are to be understood as adaptable, therefore not original, to the brands indicated according to REG. EC 1400/2002

CANDELE (TABELLA DI COMPARAZIONE)

BOUGIES (tableau de comparaison) - PLUGS (conversion chart) - KERZEN (jämförelsetabell) - BUJIAS

CERMAG	BOSCH	CHAMPION	LODGE	MAGNETI MARELLI	NIPPON DENSO
10053 (NGK) BP5ES	W8D W8DC W8DCO W9D W9BC W9DP W125T30 W145T30	N11Y N11YC N11YCC N12Y N12YC N12YCC N13Y N14Y	BLNY CLNY	CW67P CW67LP	W16EP-U
10054 (NGK) BP5HS	W8B W8BC W8BP W145T35	L12Y L89CM L92Y L92YC	CNY	CW5NP F6NC	W16FP W16FP-U
10562 (NGK) BPM6A	WKA145T6 WKA175T6 WS7F WS8F	CJ8Y	CANB	—	W20MP-U
10563 (NGK) BP6HS	W6B W6BC W6BP W7B W7BC W7BP W175T35 W200T35	L66Y L82Y L82YC L82YCC L85Y L87Y L87YC L87YCC	HNY	CW67N CW6NP CW7NP F7NC	W20FP W20FP-U
10564 (NGK) B6S	W7E W7EC W7EP W8E W8EC W145T3 W175T3	H03 J6 - J6C J6J - J7 J7J - J8 J8C - J8J UJ6 - UJ8	2HA CAN HBAN	CW6C CW6CJ CW7C	W20S W20S-U

CERMAG	BOSCH	CHAMPION	LODGE	MAGNETI MARELLI	NIPPON DENSO
10565 (NGK) BM7A	WKA225T3 WS5E	CJ3 CJ4 CJ6	—	AW56C	W22M W20M-U
10566 (NGK) BM6A	WKA145T3 WKA175T3 WS7E WS8E	CJ11 CJ8 CJ86	CANC	AW5C CW6CE CW6NE	W20M W20M-U W20M-US
10567 (NGK) B5HS	W8A W8AC W8AO W8AP W9AC W9ACO W145T1 W14T1.1	L288 L90	CN HBN	CW55N CW5N CW5NJ CW5NS CW5NSZ FC6N	W16PS W16FS-U
10568 (NGK) AB6	M7A M8A M10A M145T1	D9 - D9J D10 - D14 D16 - D16J D21 - K13 K15J RD14 RD16 RD16J RD9 UD16 UK10	CV HBV	CM3N CM4N CM5N	L14-U MW17
11085 (NGK) BR4HS	WR10A WA10AC	—	—	—	W14FR-U
11342 (NGK) BMR6A	—	RCJ8	—	—	W20MR-U
11488 (NGK) BM6F	HS8E WKA145T3	DJ7J DJ8J	—	SW5C	T20M-U WA20M WA20M-U
11489 (NGK) BPM7A	WKA225T6 WS5F	CJ6Y CJ7Y	—	—	W22MP-U
11490 (NGK) BPMR6A	WKA200TR6 WSR6F WSR8F	RCJ8Y	—	—	W20MPR-U10
12599 BR7ES	—	RN4C	—	—	W22ESR-U

Gli articoli qui descritti, prodotti da e/o per conto di CERMAG, sono da intendersi adattabili, quindi non originali, ai marchi indicati secondo REG. CE 1400/2002

All items described here, produced by and/or on behalf of CERMAG, are to be understood as adaptable, therefore not original, to the brands indicated according to REG. EC 1400/2002

segue CANDELE (tabella di comparazione)
BOUGIES (tableau de comparaison) - PLUGS (conversion chart) - KERZEN (jämförelsetabell) - BUJIAS

CERMAG	BOSCH	CHAMPION	LODGE	MAGNETI MARELLI	NIPPON DENSO
11491 (NGK) BP6ES	W6D W6D1 WD6C W6DCO W6DP W6DPO W7D W7DC W7DO W7DP W175T30 W200T30 W215T30	N8Y N9Y N9YC N9YCC N9YCX N10Y N66Y N79Y UN79Y	15HLNY 25XL 2XL HLNY	CW67LP CW75LP CW78LP CW78LPS CW7LPN F7LC	W20EP-U
11492 (NGK) BR6HS	WR7A WR7AC WR10E W175TR1	QL7J5 QL86 RL7J RL82 RL82C RL85 RL86 RL86C	—	CW6NR CW7NR CW67NR	WF20TT
11494 (NGK) BPR4HS	—	—	—	—	W14FPR-L W14FPR-UL
11495 (NGK) BPR5ES	W125TR30 W145TR30 WR8D WR8DC WR8DCO WR8DP WR9D WR9DC WR9DP	ON11Y ON12Y RN11Y RN11YC RN11YCC RN12Y RN12YC RN12YCC RN14Y	—	—	W16EPR-U
11496 (NGK) B4LM	W9ECO W9EO	CJ17LM J17LM	—	—	W14LM-U W14LM-US
11497 (NGK) BL6H	—	—	—	—	—
11498 (NGK) B6HS	W7A W7AC W7AO W7AP W175T1 W175Z1	L10 L7J L82 L82C L85 L86 L86C L86CC L9J	H HN	CW67NJ CW6N CW6NJ CW7N CW7NJ CWC67NJ CWC6NJ CWC7NJ FC7N	W20FS W20FS-U W20FP-U

CERMAG	BOSCH	CHAMPION	LODGE	MAGNETI MARELLI	NIPPON DENSO
11502 (NGK) B7HS	W3A-W3AC W3AO- W3AS W4A-W4A1 W4A2 W4A5 W4AC W4AP W4AC3 W5A-W5AC W5AP W221T1 W4C3	L4J L5 L77J L77JC L78 L78C L81 UL4J UL81C UL81J	2H 2HN	CW8N CWC9NJ	W22FS W22FS-U
12175 (NGK) BCPR5ES	—	—	—	—	Q16PR-U
12176 (NGK) BMR7A	—	RCJ4 RCJ6	—	—	W22M-U
12177 (NGK) BPMR7A	WRS5F WSR5F	RCJ6Y RCJ7Y	—	—	W22MPR-U
12178 (NGK) BR6ES	W125TR3 W145TR3 WR8E WR8EP-WR9E WR9EC WR9EO	RJ6-RJ6C RJ6J-RJ7 RJ8-RJ8C RJ8J-RJ11 RJ12	—	DW4CJR	W20SR-U W20ESR-U
12179 (NGK) BR4-LM	WR11EO	RJ17LM	—	—	W14LM-U
12180 (NGK) BR2-LM	—	RJ19LM	—	—	W9LMR-US
12181 (NGK) BKR5ES	—	RC12YC	—	—	K16PR-U
12245 (NGK) CR5HSB	—	—	—	—	U16FSR-UB
12466 (NGK) CMR5H	—	—	—	—	—
12468 CMR6A	—	—	—	—	—
12476 BPR6ES	—	—	—	—	W20EPR-U
12625 (NGK) BCP6ES	—	—	—	—	Q20R-U
12626 (NGK) B-4H	—	—	—	—	W14F-U
12627 (NGK) CMR6H	—	—	—	—	—
12828 (NGK) CMR6H	—	—	—	—	—
12829 (NGK) CMR7A	—	—	—	—	—

ATTACCHI CANDELA
ATTAQUE BOUGIES - SPARK-PLUGS SOCKET - KERZEN EINSATZ - ATAQUE BUJIAS

TIPO SUPER CON INNESTO A VITE
TYPE SUPER AVEC VIS
SUPER TYPE WITH SCREW CONNECTION
TYP SUPER MIT VERSCHRAUBUNG
TIPO SUPER CON CONEXIÓN DE TORNILLO



ARTICOLO
11865

TIPO STANDARD COMPLETO DI INNESTO A VITE
TYPE STANDARD AVEC VIS
STANDARD TYPE COMPLETE WITH SCREW CONNECTION
TYP STANDARD KOMPLETT MIT VERSCHRAUBUNG
TIPO STANDARD CON CONEXIÓN DE TORNILLO



ARTICOLO	Ø mm	CONF. MINIMA
11866	per filo Ø 5	10
11867	per filo Ø 7	10

TIPO NGK CON RESISTENZA PER MOTORI HONDA - KAWASAKI
TYPE NGK AVEC RESISTANCE POUR MOTEURS HONDA - KAWASAKI
NGK TYPE WITH RESISTANCE FOR HONDA - KAWASAKI MOTORS
TYP NGK MIT WIDERSTAND FÜR MOTOREN HONDA - KAWASAKI
TIPO NGK CON RESISTENCIA PARA MOTORES HONDA - KAWASAKI



ARTICOLO
11871

TIPO CON MOLLA
TYPE AVEC RESSORT
TYPE WITH SPRING
TYP MIT FEDER
TIPO CON RESORTE



ARTICOLO	Ø mm	CONF. MINIMA
11868	per filo Ø 5	10
11869	per filo Ø 7	10

TIPO IN MOPLEN COMPLETO DI INNESTO
TYPE EN MOPLEN AVEC BRANCHEMENT
TYPE IN MOPLEN COMPLETE WITH CONNECTION
TYP AUS MOPLEN KOMPLETT MIT ANSCHLUSS
TIPO EN MOPLEN CON ACOPLAMIENTO



ARTICOLO	Ø mm	CONF. MINIMA
10706	per filo Ø 7	10

CAVO CANDELA STANDARD
CÂBLE BOUGIES-STANDARD
SPARK-PLUGS CABLE STANDARD
KERZEN KABEL STANDARD
CABLE BUJIAS STANDARD



ARTICOLO	DESCRIZIONE
11874	Cavo standard Ø 7 mm

ATTACCO CANDELA LOMBARDINI STANDARD
ATTAQUE BOUGIES LOMBARDINI STANDARD
SPARK-PLUG SOCKETS STANDARD LOMBARDINI
ZUENDKERZENSTECKER PASSEND FUER LOMBARDINI
CONEXIONES BUJIA STANDARD LOMBARDINI



ARTICOLO	OEM
12924	1450128

Gli articoli qui descritti, prodotti da e/o per conto di CERMAG, sono da intendersi adattabili, quindi non originali, ai marchi indicati secondo REG. CE 1400/2002
All items described here, produced by and/or on behalf of CERMAG, are to be understood as adaptable, therefore not original, to the brands indicated according to REG. EC 1400/2002

FILTRI ARIA IN SPUGNA PER GIARDINAGGIO
FILTRO - FILTER - FILTER - FILTRO

ASPERA - TECUMSEH - TECNAMOTOR



ARTICOLO	APPLICAZIONE	MISURE	OEM
12771	BVS143 BVS 153	145x40x32 mm	23410026

ASPERA - TECUMSEH - TECNAMOTOR



ARTICOLO	APPLICAZIONE	MISURE	OEM
12514	TVS 75-90-105 TVS 840	135x40x40 mm	34340

ASPERA - TECUMSEH - TECNAMOTOR



ARTICOLO	APPLICAZIONE	MISURE	OEM
12522	LAV 30 a LAV 50 TVS 75-90-105 TVS 120-150	72x60x50 mm	33006

ASPERA - TECUMSEH - TECNAMOTOR



ARTICOLO	APPLICAZIONE	MISURE	OEM
12616	TNT 100 TNT 120	100x52x38 mm	33896

ASPERA - TECUMSEH - TECNAMOTOR



ARTICOLO	APPLICAZIONE	MISURE	OEM
12706	TVS 75 TVS 90	-	35604

BRIGGS & STRATTON



ARTICOLO	APPLICAZIONE	MISURE	OEM
12711	4HP verticali 110000 a 110999 111900 a 111999	140x102x36 mm	270848

BRIGGS & STRATTON



ARTICOLO	APPLICAZIONE	MISURE	OEM
12714	4HP verticali 100900	144x90x37 mm	27987

BRIGGS & STRATTON



ARTICOLO	APPLICAZIONE	MISURE	OEM
12726	10-11 HP verticali 251700 a 252700 3-3,5 H Starter Auto.	240x118x38 mm	270579

BRIGGS & STRATTON



ARTICOLO	APPLICAZIONE	MISURE	OEM
12731	3-3,5 HP 1° Serie	145x92x38 mm	270251

BRIGGS & STRATTON



ARTICOLO	APPLICAZIONE	MISURE	OEM
12732	4HP verticali 100900	144x90x37 mm	270067

BRIGGS & STRATTON



ARTICOLO	APPLICAZIONE	MISURE	OEM
12760	10-11HP vert. 251700 a 252700	240x118x38 mm	270843

BRIGGS & STRATTON



ARTICOLO	APPLICAZIONE	MISURE	OEM
12761	6-7-8HP verticali	216x110x39 mm	270528

BRIGGS & STRATTON



ARTICOLO	APPLICAZIONE	MISURE	OEM
12769	Sprint-Classic Quattro 3-3,5HP Carb. memb. con primer	150x90x32 mm	272235

BRIGGS & STRATTON



ARTICOLO	APPLICAZIONE	MISURE	OEM
12770	5HP verticali	148x105x38 mm	270447

BRIGGS & STRATTON

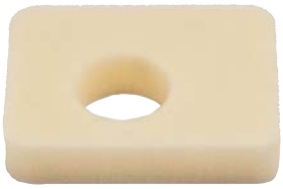

ARTICOLO	APPLICAZIONE	MISURE	OEM
12842	550E - 550EX 09P602-09P702	-	799579

Gli articoli qui descritti, prodotti da e/o per conto di CERMAG, sono da intendersi adattabili, quindi non originali, ai marchi indicati secondo REG. CE 1400/2002
All items described here, produced by and/or on behalf of CERMAG, are to be understood as adaptable, therefore not original, to the brands indicated according to REG. EC 1400/2002

segue FILTRI ARIA IN SPUGNA PER GIARDINAGGIO
FILTRO - FILTER - FILTER - FILTRO



FILTRO KAWASAKI
TD40 - TD48

ARTICOLO **12312**



FILTRO KAWASAKI
TD18 - TD24

ARTICOLO **12313**



FILTRO KAWASAKI
TJ 27

ARTICOLO **12845**



FILTRO KAWASAKI
TJ 35 (OEM 11013-2229)

ARTICOLO **12846**



FILTRO KAWASAKI
TJ 45 (OEM 11013-2226)

ARTICOLO **12844**



96x86x10

FILTRO KAWASAKI
TJ 53 (OEM 11013-2242)

ARTICOLO **12843**



FILTRO **MITSUBISHI**
T110-130-140-180-200-240

ARTICOLO **12314**



FILTRO SHINDAIWA
CB35-CB45-BP35-BP45

ARTICOLO **12390**



FILTRO TANAKA
322 - 262

ARTICOLO **12389**



FILTRO TANAKA
440

ARTICOLO **12315**



FILTRO TANAKA
210

ARTICOLO **12316**



FILTRO WALBRO
WZ

ARTICOLO **12311**

Gli articoli qui descritti, prodotti da e/o per conto di CERMAG, sono da intendersi adattabili, quindi non originali, ai marchi indicati secondo REG. CE 1400/2002
All items described here, produced by and/or on behalf of CERMAG, are to be understood as adaptable, therefore not original, to the brands indicated according to REG. EC 1400/2002

segue FILTRI ARIA IN SPUGNA PER GIARDINAGGIO
FILTRO - FILTER - FILTER - FILTRO



FILTRO ZENOAH BK351-HB2300
MARUYAMA M45 - AE420
MITSUBISHI TL50

ARTICOLO
12391



FILTRO ZENOAH
BK4300

ARTICOLO
12392



FILTRO ZENOAH
BC2200

ARTICOLO
12393



FILTRO ZENOAH
250 - 2500

ARTICOLO
12317



FILTRO ZENOAH
BC3500

ARTICOLO
12386



FILTRO ZENOAH
CHT 2300 tagliasiepi

ARTICOLO
12388



FILTRO ZENOAH
3100

ARTICOLO
13096

Gli articoli qui descritti, prodotti da e/o per conto di CERMAG, sono da intendersi adattabili, quindi non originali, ai marchi indicati secondo REG. CE 1400/2002
All items described here, produced by and/or on behalf of CERMAG, are to be understood as adaptable, therefore not original, to the brands indicated according to REG. EC 1400/2002

FILTRI ARIA IN CARTA PER GIARDINAGGIO
FILTRO - FILTER - FILTER - FILTRO



ARTICOLO	APPLICAZIONE	MISURE	OEM
12545	AS MOTOREN 1ª generazione	H=75 Ø EST=70 Ø INT=38 mm	4221



ARTICOLO	APPLICAZIONE	MISURE	OEM
12497	AS MOTOREN 2ª generazione	H=65 Ø EST=60 Ø INT=36 mm	7545





PREFILTRO
12517

ARTICOLO	APPLICAZIONE	MISURE	OEM
12036	BRIGGS & STRATTON QUANTUM 3,5 - 5 HP ORIZZONTALE 3 - 5 HP	133x114x25 mm	491.588 399.959

new



ARTICOLO	APPLICAZIONE	MISURE	OEM
13276	BRIGGS & STRATTON 450E - 500E - 550E - 575E - 625E - 650E - 675E	110x68x35 mm	798452 59326



ARTICOLO	APPLICAZIONE	MISURE	OEM
12038 **FDAF4574**	BRIGGS & STRATTON MOTORI 8 HP - 10 HP 13 HP - 16 HP	H=96 Ø=108 mm	393957 390930



ARTICOLO	APPLICAZIONE	MISURE	OEM
12040	BRIGGS & STRATTON MOTORE ORIZZONTALE 5HP	H = 71 Ø = 70 mm	392308

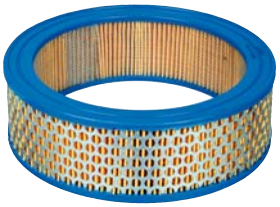

ARTICOLO	APPLICAZIONE	MISURE	OEM
12116	BRIGGS & STRATTON VANGUARD 16 HP	H = 55 Ø = 180 mm	394018 392642

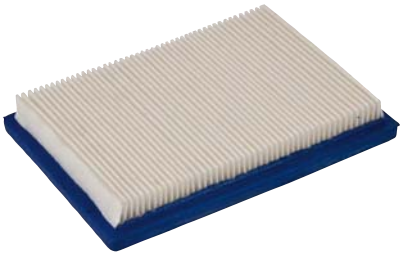

ARTICOLO	APPLICAZIONE	MISURE	OEM
12034	BRIGGS & STRATTON 2 TEMPI 4HP 3,5 MAX - 4 MAX	160x114x20 mm	397.795 395027

Gli articoli qui descritti, prodotti da e/o per conto di CERMAG, sono da intendersi adattabili, quindi non originali, ai marchi indicati secondo REG. CE 1400/2002
All items described here, produced by and/or on behalf of CERMAG, are to be understood as adaptable, therefore not original, to the brands indicated according to REG. EC 1400/2002

segue FILTRI ARIA IN CARTA PER GIARDINAGGIO
FILTRO - FILTER - FILTER - FILTRO



ARTICOLO	APPLICAZIONE	MISURE	OEM
12039	BRIGGS & STRATTON MOTORE ORIZZONTALE 5HP	H = 71 Ø=70 mm	396424



ARTICOLO	APPLICAZIONE	MISURE	OEM
12035	BRIGGS & STRATTON QUANTUM 35 4HP	117x117x22 mm	399.877



ARTICOLO	APPLICAZIONE	MISURE	OEM
12032	BRIGGS & STRATTON VANGUARD 9HP	185x160x38 mm	491384



ARTICOLO	APPLICAZIONE	MISURE	OEM
12498	BRIGGS & STRATTON per motore albero VERTCALE da 12 a 15 HP	184x73x76 mm	496894 493909



ARTICOLO	APPLICAZIONE	MISURE	OEM
12480	BRIGGS & STRATTON INTEK da 14 a 24 HP	178x102x38 mm	499486 632312



ARTICOLO	APPLICAZIONE	MISURE	OEM
12481	BRIGGS & STRATTON	180x80x38 mm	623171 697775 698313

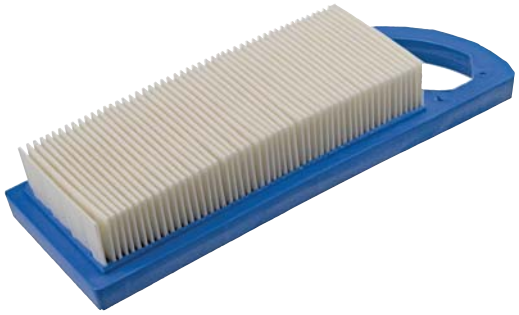

ARTICOLO	APPLICAZIONE	MISURE	OEM
12482	BRIGGS & STRATTON Series 284H07 - 285H07 - 286H770 - 31E700 - 31G700 - 31H700 - INTEK AVS	222x79x38 mm	697014 697634 698083 697776



ARTICOLO	APPLICAZIONE	MISURE	OEM
12033	BRIGGS & STRATTON VANGUARD 9HP - 12,5HP 14HP - 16HP	185x160x18 mm	805.113

Gli articoli qui descritti, prodotti da e/o per conto di CERMAG, sono da intendersi adattabili, quindi non originali, ai marchi indicati secondo REG. CE 1400/2002
All items described here, produced by and/or on behalf of CERMAG, are to be understood as adaptable, therefore not original, to the brands indicated according to REG. EC 1400/2002

segue FILTRI ARIA IN CARTA PER GIARDINAGGIO
FILTRO - FILTER - FILTER - FILTRO



ARTICOLO	APPLICAZIONE	MISURE	OEM
13099	SOFFIATORE ECHO PB460-PB750-PB4600-PB6000 SHINDAIWA EB633RT	265x74x35 mm	130305-08360



ARTICOLO	APPLICAZIONE	MISURE	OEM
12055	HONDA MOTOZAPPA F510-F560	H 57 mm Ø 120/68 mm	17210 734-003/505



ARTICOLO	APPLICAZIONE	MISURE	OEM
12056	HONDA GX140 - GX160 5HP OR	H 70 mm Ø 102/75 mm	17210 - ZE1- 821/822/505



ARTICOLO	APPLICAZIONE	MISURE	OEM
12057	HONDA GXV120 - GXV140-GV150 GV200 - 3,5HP-4HP-5HP	H 50 mm Ø 187/62 mm	17210-ZE6- 003/505 17211-888- 013/015/505



ARTICOLO	APPLICAZIONE	MISURE	OEM
12058	HONDA GX V 120 - GX V 160	H 48 mm Ø 187/62 mm	17210-ZE7- 013/505/003



ARTICOLO	APPLICAZIONE	MISURE	OEM
12059	HONDA GX V 140	136x58x25 mm	17211-ZG9- 800/8000



ARTICOLO	APPLICAZIONE	MISURE	OEM
12060	HONDA:GX V 140 - GX V 150 - GX V 160 KOHLER: XT 149 / 173 / 650 / 675 / 800	148x89x25 mm	17211-ZG9-M000 1408301-S

Gli articoli qui descritti, prodotti da e/o per conto di CERMAG, sono da intendersi adattabili, quindi non originali, ai marchi indicati secondo REG. CE 1400/2002
All items described here, produced by and/or on behalf of CERMAG, are to be understood as adaptable, therefore not original, to the brands indicated according to REG. EC 1400/2002

segue FILTRI ARIA IN CARTA PER GIARDINAGGIO

FILTRO - FILTER - FILTER - FILTRO



ARTICOLO	APPLICAZIONE	MISURE	OEM
12061	HONDA GX 240 - GX 270	H 78 mm Ø 102/89 mm	17210-ZE2-822/821/882



ARTICOLO	APPLICAZIONE	MISURE	OEM
12062	HONDA GX 340 - GX 390	112x96x92 mm	17210-ZE3-000/010/505



ARTICOLO	APPLICAZIONE	MISURE	OEM
12488 **FDAF25471**	HONDA GX110 old 3,5HP GX120 new 4HP	102x73x54 mm	17210-ZE0-505/821/822



ARTICOLO	APPLICAZIONE	MISURE	OEM
12516	HONDA	H=32 ØEst.=74 ØInt.=33 mm	17403-ZE1-810



ARTICOLO	APPLICAZIONE	MISURE	OEM
12629	HONDA GC 135-160-190 GCV 135-160-190 GS 160-190 - GSV 160-190	131x114x24 mm	17211-ZL8-000 17211-2L8-003

new



ARTICOLO	APPLICAZIONE	MISURE	OEM
13275	HUSQUARNA 345FR - 545FX - 545FXT - 545RX - 545RXT	95x84x20 mm	5476680-03



ARTICOLO	APPLICAZIONE	MISURE	OEM
12484	KAVASAKI FC180 (6HP) FJ180V-AS04 (6,5HP)	200x60x25 mm	11029 7010/7016/7021 11013-2151



ARTICOLO	APPLICAZIONE	MISURE	OEM
12477 **FDAF1651**	KOHLER K181 (8HP)	H 57 ØE. 111 ØI. 76mm	231847

Gli articoli qui descritti, prodotti da e/o per conto di CERMAG, sono da intendersi adattabili, quindi non originali, ai marchi indicati secondo REG. CE 1400/2002
All items described here, produced by and/or on behalf of CERMAG, are to be understood as adaptable, therefore not original, to the brands indicated according to REG. EC 1400/2002

segue FILTRI ARIA IN CARTA PER GIARDINAGGIO
FILTRO - FILTER - FILTER - FILTRO



ARTICOLO	APPLICAZIONE	MISURE	OEM
13094	DECESPUGLIATORE OLEOMAC BC250 - BC270 - BC280 - BC300 - BC320 - BC380 - BC420	72x62x25 mm	61170016R



ARTICOLO	APPLICAZIONE	MISURE	OEM
13095	DECESPUGLIATORE OLEOMAC 746 - 753 - 755 - BP446 - BP453	90x66x25 mm	61120018R

new

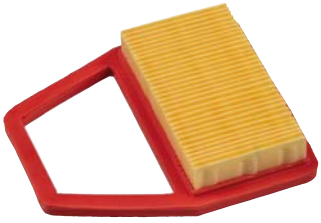

ARTICOLO	APPLICAZIONE	MISURE	OEM
13274	DECESPUGLIATORE OLEOMAC 741 - BC350 - BC400	100x87x20 mm	61380013AR



ARTICOLO	APPLICAZIONE	MISURE	OEM
13100	SOFFIATORE SHINDAIWA EB8510	127x92x25 mm	68900-82120



ARTICOLO	APPLICAZIONE	MISURE	OEM
13103	DECESPUGLIATORE STIHL BR500 - BR5501 - BR600	131x80x35 mm	42821410300



ARTICOLO	APPLICAZIONE	MISURE	OEM
13101	DECESPUGLIATORE STIHL FS240 - FS260 - FS360 - FS410 - FS460	85x75x22 mm	41471410300

new



ARTICOLO	APPLICAZIONE	MISURE	OEM
13273	DECESPUGLIATORE STIHLFS490 - FS510 - FS560	104x82x25 mm	41481410300

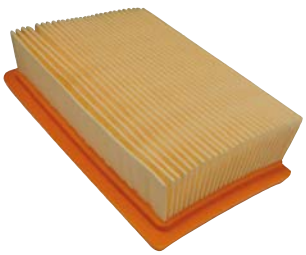

ARTICOLO	APPLICAZIONE	MISURE	OEM
13102	SOFFIATORE STIHL BR340 - BR380 - BR400 - BR420 SR320 - SR340 - SR400	130x88x36 mm	42031410301A

Gli articoli qui descritti, prodotti da e/o per conto di CERMAG, sono da intendersi adattabili, quindi non originali, ai marchi indicati secondo REG. CE 1400/2002
All items described here, produced by and/or on behalf of CERMAG, are to be understood as adaptable, therefore not original, to the brands indicated according to REG. EC 1400/2002

segue FILTRI ARIA IN CARTA PER GIARDINAGGIO

FILTRO - FILTER - FILTER - FILTRO



ARTICOLO	APPLICAZIONE	MISURE	OEM
13104	TAGLIASIEPE STIHL HS81T - HS82T - HS86R - HS87T	88x68x24 mm	42371410300

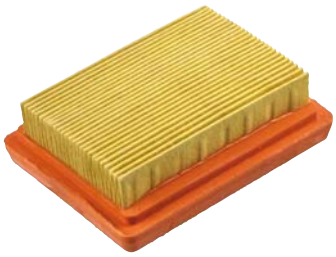

ARTICOLO	APPLICAZIONE	MISURE	OEM
12483	STIHL BT120-FR350-FR450-FS120-FS200-FS250-FS300-FS350-FS400-FS450	88x71x25 mm	41341410300 /A



ARTICOLO	APPLICAZIONE	MISURE	OEM
12487 **FDAF4525**	STIHL TS350-TS360-TS510-BT360-TS08S-TS08-TS50-TS760	H 70 ØE. 98 Øl. 60mm	4201-141-0300



ARTICOLO	APPLICAZIONE	MISURE	OEM
12493	STIHL TS460-510-760	H 59 ØE. 113 Øl. 52mm	4221-140-4400 4221-141-0300

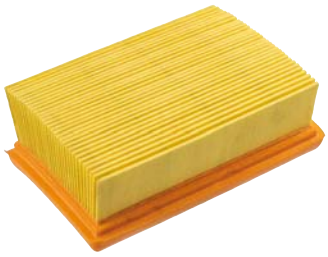

ARTICOLO	APPLICAZIONE	MISURE	OEM
12478 **FDAF25855**	STIHL TS400	51x76x133 mm	4223-141-0300



ARTICOLO	APPLICAZIONE	MISURE	OEM
12063	TECNAMOTOR - TECUMSEH (ASPERA) PREMIER - OHV TVS - TVS 105 + 120	181x55x20 mm	355.00 2341-0030



ARTICOLO	APPLICAZIONE	MISURE	OEM
12064	TECNAMOTOR - TECUMSEH (ASPERA) BVL - BH	H 60 mm Ø 58 mm	2341.0027 2341.0009 2341.0022



ARTICOLO	APPLICAZIONE	MISURE	OEM
12485	TECNAMOTOR - TECUMSEH (ASPERA) GEOTEC GEOTEC OHV	134x69x32 mm	2341-0061

Gli articoli qui descritti, prodotti da e/o per conto di CERMAG, sono da intendersi adattabili, quindi non originali, ai marchi indicati secondo REG. CE 1400/2002
All items described here, produced by and/or on behalf of CERMAG, are to be understood as adaptable, therefore not original, to the brands indicated according to REG. EC 1400/2002

RACCORDI - PRESE RUBINETTO - ADATTATORI - RACCORDI A SCATTO - GIUNTI RIPARATORI

RACCORDS-PRISES ROBINET-ADAPTATEURS-RACCORDS A BRANCHEMENT-JOINTS REPARATEURS - UNIONS-COCK CONNECTIONS-ADAPTERS-SNAP FITTINGS-REPAIR COLLARS - ANSCHLÜSSE-HAHNSTÜCKE-ADAPTER-STECKKUPPLUNGEN-REPARATURKUPPLUNGEN - RACORES-TOMAS GRIFO-ADAPTADORES-RACORES DE DISPARO-JUNTAS REPARADORAS

PRESA PER RUBINETTI FILETTATI

PRISE POUR ROBINETS FILETES
CONNECTION FOR THREADED COCKS
HAHNSTÜCKE MIT GEWINDE
TOMA PARA GRIFOS ROSCADOS



ARTICOLO	DESCRIZIONE
26400	Per rubinetti 3/4G (ø esterno 20-27 mm)

PRESA PER RUBINETTI FILETTATI

PRISE POUR ROBINETS FILETES
CONNECTION FOR THREADED COCKS
HAHNSTÜCKE MIT GEWINDE
TOMA PARA GRIFOS ROSCADOS



ARTICOLO	DESCRIZIONE
26963	Per rubinetti 1G (ø esterno 26-34 mm)

PRESA PER RUBINETTI FILETTATI DOTATA DI RIDUZIONE

PRISE POUR ROBINETS FILETES DOTEE DE RÉDUCTEUR
CONNECTION FOR THREADED COCKS WITH REDUCER
HAHNSTÜCKE MIT GEWINDE MIT REDUZIERSTÜCK
TOMA PARA GRIFOS ROSCADOS CON REDUCCIÓN



ARTICOLO	DESCRIZIONE
26964	Per rubinetti 3/4G (ø est. 20-27 mm) e adattatore 1/2G (ø est. 15-21 mm)

PRESA PER RUBINETTI CON ADATTATORE

PRISE POUR ROBINETS AVEC ADAPTATEUR
COCK CONNECTION WITH ADAPTER
HAHNSTÜCKE MIT ADAPTER
TOMA PARA GRIFOS CON ADAPTADOR



ARTICOLO	DESCRIZIONE
26965	Con raccordo in ottone 3/4G e M24x1 est. + 22x1 int.

PRESA PER RUBINETTI FILETTATI

PRISE POUR ROBINETS FILETES
CONNECTION FOR THREADED COCKS
HAHNSTÜCKE MIT GEWINDE
TOMA PARA GRIFOS ROSCADOS



ARTICOLO	DESCRIZIONE
27149	Per rubinetti 3/4G (ø est. 20-27 mm) e adattatore 1G (ø est. 26-34 mm)

ADATTATORE PER RUBINETTI

ADAPTATEUR POUR ROBINETS
COCK ADAPTER
HAHNADAPTER
ADAPTADOR PARA GRIFOS



ARTICOLO	DESCRIZIONE
26966	Adattatore da 1" e 1/4 femmina e 1" maschio

PRESA RUBINETTO A DOPPIA USCITA

PRISE POUR ROBINET A DOUBLE SORTIE
COCK CONNECTION WITH DOUBLE OUTLET
HAHNSTÜCKE MIT DOPPELTEM AUSGANG
TOMA GRIFO DE DOBLE SALIDA



ARTICOLO	DESCRIZIONE
26967	Per rubinetti 3/4G (ø esterno 20-27 mm)

RACCORDO 1/2" PORTAGOMMA A SCATTO APERTO

RACCORD 1/2" TUYAU A BRANCHEMENT OUVERT
OPEN SNAP-FIT 1/2" HOSE ADAPTER
STECKKUPPLUNG 1/2" FÜR SCHLAUCH
RACOR 1/2" PORTAGOMA DE DISPARO ABIERTO



ARTICOLO	DESCRIZIONE
26403	Per tubi ø int. da 1/2" a 5/8" (da 12,5 a 15,5 mm)

Gli articoli qui descritti, prodotti da e/o per conto di CERMAG, sono da intendersi adattabili, quindi non originali, ai marchi indicati secondo REG. CE 1400/2002
All items described here, produced by and/or on behalf of CERMAG, are to be understood as adaptable, therefore not original, to the brands indicated according to REG. EC 1400/2002

segue RACCORDI - PRESE RUBINETTO - ADATTATORI - RACCORDI A SCATTO - GIUNTI RIPARATORI

RACCORDS-PRISES ROBINET-ADAPTATEURS-RACCORDS A BRANCHEMENT-JOINTS REPARATEURS - UNIONS-COCK CONNECTIONS-ADAPTERS-SNAP FITTINGS-REPAIR COLLARS - ANSCHLÜSSE-HAHNSTÜCKE-ADAPTER-STECKKUPPLUNGEN-REPARATURKUPPLUNGEN - RACORES-TOMAS GRIFO-ADAPTADORES-RACORES DE DISPARO-JUNTAS REPARADORAS

RACCORDO 1/2" PORTAGOMMA A SCATTO ACQUASTOP

RACCORD 1/2" TUYAU A BRANCHEMENT AQUASTOP
ACQUASTOP SNAP-FIT 1/2" HOSE ADAPTER
STECKKUPPLUNG 1/2" FÜR SCHLAUCH MIT WASSERSTOPP
RACOR 1/2" PORTAGOMA DE DISPARO AGUA STOP



ARTICOLO	DESCRIZIONE
27144	Per tubi ø int. da 1/2" a 5/8" (da 12,5 a 15,5 mm)

RACCORDO 3/4" PORTAGOMMA A SCATTO APERTO

RACCORD 3/4" TUYAU A BRANCHEMENT OUVERT
OPEN SNAP-FIT 3/4" HOSE ADAPTER
STECKKUPPLUNG 3/4" FÜR SCHLAUCH
RACOR 3/4" PORTAGOMA DE DISPARO ABIERTO



ARTICOLO	DESCRIZIONE
26968	Per tubi ø int. 3/4" (19 mm)

RACCORDO 3/4" PORTAGOMMA A SCATTO ACQUASTOP

RACCORD 3/4" TUYAU A BRANCHEMENT AQUASTOP
ACQUASTOP SNAP-FIT 3/4" HOSE ADAPTER
STECKKUPPLUNG 3/4" FÜR SCHLAUCH MIT WASSERSTOPP
RACOR 3/4" PORTAGOMA DE DISPARO AGUA STOP



ARTICOLO	DESCRIZIONE
27143	Per tubi ø int. da 5/8" a 3/4" (da 15,5 a 19 mm)

RACCORDO UNIVERSALE PORTAGOMMA A SCATTO APERTO

RACCORD UNIVERSEL TUYAU A BRANCHEMENT OUVERT
OPEN SNAP-FIT UNIVERSAL HOSE ADAPTER
UNIVERSAL-STECKKUPPLUNG 1/2" FÜR SCHLAUCH
RACOR UNIVERSAL PORTAGOMA DE DISPARO ABIERTO



ARTICOLO	DESCRIZIONE
26969	Per tubi con ø int. 1/2", 5/8", 3/4" (da 12,5 a 19 mm)

RACCORDO UNIVERSALE PORTAGOMMA A SCATTO ACQUASTOP

RACCORD UNIVERSEL TUYAU A BRANCHEMENT AQUASTOP
ACQUASTOP SNAP-FIT UNIVERSAL HOSE ADAPTER
UNIVERSAL-STECKKUPPLUNG 1/2" FÜR SCHLAUCH MIT WASSERSTOPP
RACOR UNIVERSAL PORTAGOMA DE DISPARO AGUA STOP



ARTICOLO	DESCRIZIONE
27145	Per tubi con ø int. 1/2", 5/8", 3/4" (da 12,5 a 19 mm)

GIUNTO RIPARATORE

JOINT REPARATEUR
REPAIR COLLAR
REPARATURKUPPLUNG
JUNTA REPARADORA



ARTICOLO	DESCRIZIONE
26970	Per tubi con ø int. da 1/2" a 5/8" (da 12,5 a 15,5 mm)

GIUNTO RIPARATORE

JOINT REPARATEUR
REPAIR COLLAR
REPARATURKUPPLUNG
JUNTA REPARADORA



ARTICOLO	DESCRIZIONE
26971	Per tubi con ø int. 3/4" (19 mm)

GIUNTO RIPARATORE UNIVERSALE

JOINT REPARATEUR UNIVERSEL
UNIVERSAL REPAIR COLLAR
UNIVERSAL-REPARATURKUPPLUNG
JUNTA REPARADORA UNIVERSAL



ARTICOLO	DESCRIZIONE
26972	Per tubi con ø int. 1/2", 5/8", 3/4" (da 12,5 a 19 mm)

Gli articoli qui descritti, prodotti da e/o per conto di CERMAG, sono da intendersi adattabili, quindi non originali, ai marchi indicati secondo REG. CE 1400/2002
All items described here, produced by and/or on behalf of CERMAG, are to be understood as adaptable, therefore not original, to the brands indicated according to REG. EC 1400/2002

segue RACCORDI - PRESE RUBINETTO - ADATTATORI - RACCORDI A SCATTO - GIUNTI RIPARATORI

RACCORDS-PRISES ROBINET-ADAPTATEURS-RACCORDS A BRANCHEMENT-JOINTS REPARATEURS - UNIONS-COCK CONNECTIONS-ADAPTERS-SNAP FITTINGS-REPAIR COLLARS - ANSCHLÜSSE-HAHNSTÜCKE-ADAPTER-STECKKUPPLUNGEN-REPARATURKUPPLUNGEN - RACORES-TOMAS GRIFO-ADAPTADORES-RACORES DE DISPARO-JUNTAS REPARADORAS

CONNETTORE 2 INNESTI
CONNECTEUR 2 VOIES
2-WAY CONNECTOR
SCHLAUCHKUPPLUNG-SCHLAUCHVERBINDER 2 STÜCK
CONECTOR 2 ACOPLAMIENTOS



ARTICOLO	DESCRIZIONE
26973	-

CONNETTORE 3 INNESTI
CONNECTEUR 3 VOIES
3-WAY CONNECTOR
SCHLAUCHKUPPLUNG-SCHLAUCHVERBINDER Y-STÜCK
CONECTOR 3 ACOPLAMIENTOS



ARTICOLO	DESCRIZIONE
26974	-

LANCE
LANCES - SPRAY GUNS - SPRITZGIESSSTAB - LANZAS

DOCCETTA SU PROLUNGA
DOUCHE SUR RALLONGE
SPRAY FITTING ON EXTENSION
SPRITZBRAUSE
DUCHA EN PROLONGACIÓN

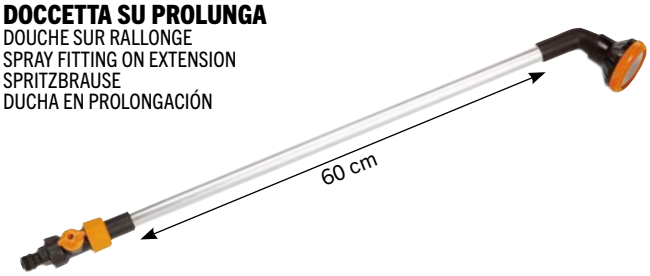

ARTICOLO	DESCRIZIONE
27068	Doccetta completa di rubinetto

LANCIA A MEDIA PORTATA E DOPPIA REGOLAZIONE CON INSERTO IN GOMMA
LANCE A MOYENNE PORTEE ET DOUBLE REGLAGE AVEC INSERT EN CAOUTCHOUC
MEDIUM-RANGE SPRAY GUN WITH DOUBLE SETTING AND RUBBER INSERT
SPRITZGIESSSTAB MITTLERER DURCHSATZ UND DOPPELTE EINSTELLUNG MIT GUMMIEINSATZ
LANZA DE ALCANCE MEDIO Y DOBLE REGULACIÓN CON INSERTO DE GOMA



ARTICOLO	DESCRIZIONE
26980	Erogazione fino a 20 l/min

LANCIA A MEDIA PORTATA E DOPPIA REGOLAZIONE
LANCE A MOYENNE PORTEE ET DOUBLE REGLAGE
MEDIUM-RANGE SPRAY GUN WITH DOUBLE SETTING
SPRITZSTAB MIT MITTLEREM DURCHSATZ UND DOPPELTER EINSTELLUNG
LANZA DE ALCANCE MEDIO Y DOBLE REGULACIÓN



ARTICOLO	DESCRIZIONE
26982	Erogazione fino a 20 l/min

KIT 4 PEZZI - LANCIA A MEDIA PORTATA E DOPPIA REGOLAZIONE
KIT 4 PIECES - LANCE A MOYENNE PORTEE ET DOUBLE REGLAGE
4-PIECE KIT - MEDIUM-RANGE SPRAY GUN WITH DOUBLE SETTING
SATZ 4 STÜCK - SPRITZSTAB MIT MITTLEREM DURCHSATZ UND DOPPELTER EINSTELLUNG
KIT 4 PIEZAS - LANZA DE ALCANCE MEDIO Y DOBLE REGULACIÓN



ARTICOLO
26983

LANCIA A SPRUZZO REGOLABILE MEDIA
LANCE A JET REGLABLE MOYEN
MEDIUM-RANGE ADJUSTABLE SPRAY GUN
SPRITZSTAB EINSTELLBAR MITTEL
LANZA CON CHORRO REGULABLE MEDIA



ARTICOLO	DESCRIZIONE
26984	Portata max. 14 l/min a 3 bar

LANCIA A SPRUZZO REGOLABILE
LANCE A JET REGLABLE
ADJUSTABLE SPRAY GUN
SPRITZSTAB EINSTELLBAR
LANZA CON CHORRO REGULABLE



ARTICOLO	DESCRIZIONE
26402	Erogazione fino a 12 l/min

Gli articoli qui descritti, prodotti da e/o per conto di CERMAG, sono da intendersi adattabili, quindi non originali, ai marchi indicati secondo REG. CE 1400/2002
All items described here, produced by and/or on behalf of CERMAG, are to be understood as adaptable, therefore not original, to the brands indicated according to REG. EC 1400/2002

segue LANCE
LANCES - SPRAY GUNS - SPRITZGIESSSTAB - LANZAS

KIT 2 PEZZI - LANCIA REGOLABILE 5/8”
KIT 2 PIECES - LANCE REGLABLE 5/8”
2-PIECE KIT - 5/8” ADJUSTABLE SPRAY GUN
KIT 2 STÜCK – EINSTELLBARER SPRITZSTAB 5/8”
KIT 2 PIEZAS - LANZA REGULABLE 5/8”



ARTICOLO	DESCRIZIONE
27146	Acquastop per tubi ø int. da 1/2” a 5/8” (da 12,5 a 15,5 mm)

PISTOLE
PISTOLET - SPRAY GUNS - SPRITZE - PISTOLAS

PISTOLA PER IRRIGAZIONE
PISTOLET D’ARROSAGE
SPRINKLER GUN
SPRITZE
PISTOLA PARA RIEGO



ARTICOLO	DESCRIZIONE
26986	Portata 10 l/min a 3 bar

PISTOLA PER IRRIGAZIONE MULTIGETTO 8 JET EASY
PISTOLET D’ARROSAGE MULTIJET 8 JET EASY
8 JET EASY MULTIPLE-JET SPRINKLER GUN
8 JET EASY MEHRFACHSPRITZE
PISTOLA PARA RIEGO MULTICHORRO 8 JET EASY

CARATTERISTICHE
Pistola compatta e versatile per l’irrigazione e la pulizia di qualsiasi superficie. Design semplice e funzionale per il massimo comfortdi utilizzo.
- Regolatore-modulatore di portata per la regolazione progressivadel flusso d’acqua da chiuso a completamente aperto.
- Selettore “8 JET” a rotazione con possibilità di selezionare 8 getti diversi.



ARTICOLO	DESCRIZIONE
26987	Portata 18 l/min a 4 bar

PISTOLA PER IRRIGAZIONE IN METALLO E GOMMA
PISTOLET D’ARROSAGE EN MÉTAL ET CAOUTCHOUC
SPRINKLER GUN IN METAL AND RUBBER
SPRITZE AUS GUMMI UND METALL
PISTOLA PARA RIEGO DE METAL Y GOMA



ARTICOLO	DESCRIZIONE
26988	Portata 10 l/min a 3 bar

PISTOLA MULTIGETTO IN METALLO E GOMMA
PISTOLET MULTIJET EN MÉTAL ET CAOUTCHOUC
MULTIPLE-JET SPRINKLER GUN IN METAL AND RUBBER
MEHRFACHSPRITZE AUS GUMMI UND METALL
PISTOLA MULTICHORRO DE METAL Y GOMA



ARTICOLO	DESCRIZIONE
26989	Portata 10 l/min a 3 bar

Gli articoli qui descritti, prodotti da e/o per conto di CERMAG, sono da intendersi adattabili, quindi non originali, ai marchi indicati secondo REG. CE 1400/2002
All items described here, produced by and/or on behalf of CERMAG, are to be understood as adaptable, therefore not original, to the brands indicated according to REG. EC 1400/2002

IRRORATORI
PULVÉRISATEURS – SPRAYERS – REGNER - PULVERIZADORES

4 JET - IRRORATORE CIRCOLARE E A SETTORE CON MOVIMENTO TURBINA
4 JET - ARROSEUR CIRCULAIRE ET PAR SECTEUR AVEC MOUVEMENT A TURBINE
4-JET REVOLVING AND SECTOR CROP DUSTER WITH TURBINE MOVEMENT
4 JET - KREIS- UND SEKTORENREGNER MIT TURBINENBEWEGUNG
4 JET - ASPERSOR CIRCULAR Y DE SECTOR CON MOVIMIENTO TURBINA



CARATTERISTICHE
Superficie max irrorata: 380 m3 (ø 22 mm).
Angolo di irrigazione da 15° a 360°.

ARTICOLO
26990

ROTAX - IRRORATORE ROTANTE A DUE BRACCIA SU BASE
ROTAX - ARROSEUR ROTATIF A DEUX BRAS SUR EMBASE
ROTAX - REVOLVING CROP DUSTER WITH TWO ARMS ON BASE
ROTAX – DREHREGLER MIT 2 ARMEN AUF UNTERGESTELL
ROTAX - ASPERSOR ROTATIVO DE DOS BRAZOS SOBRE BASE



CARATTERISTICHE
Ideale per innaffiare superfici medio-piccole.
- Ugelli regolabili per ottimizzare l'irrigazione in funzione della tipologia di piante da irrigare.
- Portata massima 19 l/min.
- Pressione 2÷4 bar.

ARTICOLO
26992

IRRORATORE OSCILLANTE A REGOLAZIONE CONTINUA
ARROSEUR OSCILLANT A REGLAGE CONTINU
OSCILLATING CROP DUSTER WITH CONTINUOUS REGULATION
PENDELREGNER MIT DURCHGEHENDER EINSTELLUNG
ASPERSOR OSCILANTE CON REGULACIÓN CONTINUA



CARATTERISTICHE
Superficie max irrorata: 220 m3 (13x17).
Arco di irrorazione da 20° a 100°.

ARTICOLO
27152

DRIVER - IRRORATORE MULTIFUNZIONE SU BASE
DRIVER - ARROSEUR MULTIFONCTION SUR EMBASE
DRIVER - ALL-PURPOSE CROP DUSTER ON BASE
DRIVER - MULTIFUNKTIONSREGNER AUF UNTERGESTELL
DRIVER - ASPERSOR MULTIFUNCIÓN SOBRE BASE



CARATTERISTICHE
- Con la semplice rotazione del disco si possono irrorare 8 diverse aree.
- Portata massima 18 l/min.
- Raggio d'azione 12 m.
- Angolo d'irrigazione 15°÷360°.
- Pressione 2÷4 bar.

ARTICOLO
26991

IRRORATORE PULSANTE SPIT1 A SETTORE, VERSIONE SU PUNTALE
ARROSEUR BOUTON SPIT1 PAR SECTEUR, VERSION SUR POINTEAU
SPIT1 SECTOR IMPULSE CROP DUSTER, VERSION ON ROD
SPIT1 IMPULS-SEKTORENREGNER, VERSION AUF SPIKE
ASPERSOR PULSADOR DE SECTOR SPIT1, VERSIÓN CON COLUMNA



CARATTERISTICHE
Ideale per le grandi superfici.
- Dispositivo rompigetto per la distribuzione uniforme dell'acqua.
- Angolo di irrigazione da 15° a 360°.
- Portata massima 15 l/min.
- Raggio d'azione 12 m.
- Pressione 2÷4 bar.

ARTICOLO
27151

Gli articoli qui descritti, prodotti da e/o per conto di CERMAG, sono da intendersi adattabili, quindi non originali, ai marchi indicati secondo REG. CE 1400/2002
All items described here, produced by and/or on behalf of CERMAG, are to be understood as adaptable, therefore not original, to the brands indicated according to REG. EC 1400/2002

RACCORDI E LANCE GRANDE PORTATA

RACCORDS LANCE JET GRANDE PORTEE - HIGH FLOW UNIONS AND SPRAY GUNS - ANSCHLÜSSE UND SPRITZSTAB FÜR GROSSE WASSERMENGEN - RACORES Y LANZAS DE ELEVADO ALCANCE

RACCORDO PORTAGOMMA A SCATTO GRANDE PORTATA

RACCORD POUR TUYAU RAPIDE GRANDE PORTEE
HIGH FLOW SNAP-FIT HOSE ADAPTER
SCHLAUCHVERBINDUNG - STECKKUPPLUNG FÜR GROSSE WASSERMENGEN
RACOR PORTAGOMA DE DISPARO DE ELEVADO ALCANCE



ARTICOLO	DESCRIZIONE	ARTICOLO	DESCRIZIONE
26975	Per tubi ø int. 1" (25,4mm)	**26976**	Per tubi ø int. 3/4" (19mm)

GIUNTO RIPARATORE GRANDE PORTATA

JOINT REPARATEUR GRANDE PORTEE
HIGH FLOW REPAIR COLLAR
REPARATOR FÜR GROSSE WASSERMENGEN
JUNTA REPARADORA ELEVADO ALCANCE



ARTICOLO	DESCRIZIONE	ARTICOLO	DESCRIZIONE
26977	Per tubi ø int. 1" (25,4mm)	**26978**	Per tubi ø int. 3/4" (19mm)

LANCIA SPRUZZO GRANDE PORTATA

LANCE JET GRANDE PORTEE
HIGH FLOW SPRAY GUN
SPRITZSTAB FÜR GROSSE WASSERMENGEN
LANZA ATOMIZACIÓN ELEVADO ALCANCE



ARTICOLO	DESCRIZIONE
26979	Portata max. 40 l/min a 3 bar

PRESA GRANDE PORTATA PER RUBINETTO FILETTATO 1"

PRISE GRANDE PORTEE POUR ROBINET FILETE 1"
1" HIGH FLOW CONNECTION FOR THREADED COCKS
HAHNSTÜCK MIT GEWINDE FÜR GROSSE WASSERMENGEN 1"
TOMA ELEVADO ALCANCE PARA GRIFO ROSCADO 1"



ARTICOLO	DESCRIZIONE
27067	Dotata di riduzione

PROGRAMMATORI

ELECTRONIC PROGRAMMERS FOR IRRIGATION

PROGRAMMATORE ELETTRONICO DI IRRIGAZIONE A BATTERIA. GF48 - 48 PROGRAMMI SELEZIONABILI

GF48 - PROGRAMMATEUR ELECTRONIQUE D'ARROSAGE A BATTERIE. 48 PROGRAMMES SELECTIONNABLES
GF48 - BATTERY OPERATED ELECTRONIC SPRINKLER PROGRAMMER 48 PROGRAMS AVAILABLE
GF48 – ELEKTRONISCHE BEWÄSSERUNGSSTEUERUNG MIT BATTERIE. 48 PROGRAMME WÄHLBAR
GF48 - PROGRAMADOR ELECTRÓNICO DE RIEGO CON BATERÍA. 48 PROGRAMAS SELECCIONABLES



ARTICOLO	PORTATA MASSIMA DI UTILIZZO	ATTACCO RUBINETTO
26994	8 bar	3/4"

PROGRAMMATORE ELETTRONICO DI IRRIGAZIONE A BATTERIA GF16 - 16 PROGRAMMI SELEZIONABILI

GF16 - PROGRAMMATEUR ELECTRONIQUE D'ARROSAGE A BATTERIE. 16 PROGRAMMES SELECTIONNABLES
GF16 - BATTERY OPERATED ELECTRONIC SPRINKLER PROGRAMMER 16 PROGRAMS AVAILABLE
GF16 – ELEKTRONISCHE BEWÄSSERUNGSSTEUERUNG MIT BATTERIE. 16 PROGRAMME WÄHLBAR
GF16 - PROGRAMADOR ELECTRÓNICO DE RIEGO CON BATERÍA. 16 PROGRAMAS SELECCIONABLES



ARTICOLO	PORTATA MASSIMA DI UTILIZZO	ATTACCO RUBINETTO
26995	8 bar	3/4"

Gli articoli qui descritti, prodotti da e/o per conto di CERMAG, sono da intendersi adattabili, quindi non originali, ai marchi indicati secondo REG. CE 1400/2002
All items described here, produced by and/or on behalf of CERMAG, are to be understood as adaptable, therefore not original, to the brands indicated according to REG. EC 1400/2002

AVVOLGITUBO PER GIARDINAGGIO
ENROULER TUYAU ARROSAGE JARDIN - GARDEN HOSE REEL - ROHRWICKLER FÜR GARTEN - ENROLLADOR DE TUBOS

EUROTANK - CARRELLO AVVOLGITUBO
EUROTANK - CHARIOT DEVIDOIR
EUROTANK - GARDEN HOSE REEL
EUROTANK - SCHLAUCHTROMMEL
EUROTANK - CARRO ENROLLADOR DE TUBOS



ARTICOLO	CARATTERISTICHE
26997	Può portare fino a 60 m di tubo da 1/2".

REELY 40
REELY 40
REELY 40
REELY 40
REELY 40



ARTICOLO	CARATTERISTICHE
26999	Può portare fino a 40 m di tubo da 1/2".

BABY PLUS - AVVOLGITUBO PORTATILE COMPLETO DI TUBO ED ACCESSORI, MONTATO.
BABY PLUS - DEVIDOIR PORTATIF AVEC TUYAU ET ACCESSOIRES, MONTÉ.
BABY PLUS - PORTABLE HOSE REEL COMPLETE WITH HOSE AND ACCESSORIES, ASSEMBLED.
BABY PLUS - TRAGBARE SCHLAUCHTROMMEL MIT SCHLAUCH UND ZUBEHÖRTEILEN, MONTIERT.
BABY PLUS - ENROLLADOR DE TUBOS PORTÁTIL; INCLUYE CON TUBO Y ACCESORIOS MONTADOS.



ARTICOLO	CARATTERISTICHE
27000	Può portare fino a 15 m di tubo da 1/2".

Gli articoli qui descritti, prodotti da e/o per conto di CERMAG, sono da intendersi adattabili, quindi non originali, ai marchi indicati secondo REG. CE 1400/2002
All items described here, produced by and/or on behalf of CERMAG, are to be understood as adaptable, therefore not original, to the brands indicated according to REG. EC 1400/2002

TUBO MULTISTRATO FLESSIBILE, USO DOMESTICO - MIMOSE

TUBE MULTICOUCHE FLEXIBLE, USAGE DOMESTIQUE - MIMOSE
MULTILAYER HOSE, HOUSEHOLD USE - MIMOSE
FLEXIBLER MEHRLAGIGER SCHLAUCH, FÜR HAUSHALT - MIMOSE
TUBO MULTICAPA FLEXIBLE, USO DOMÉSTICO - MIMOSE



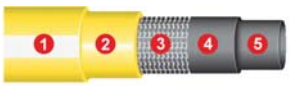

1 Rivestimento in PVC flessibile
2 Strato intermedio giallo espanso
3 Rinforzo tessile magliato
4 5 Anima bistrato liscia in PVC flessibile

USO E CARATTERISTICHE

USO: trasporto acqua e innaffiatura - uso domestico regolare.
CARATTERISTICHE: Manichetta magliato 5 strati con struttura "alveare", leggero e flessibile. - Temperatura — 15°C +60°C.

ARTICOLO rotolo **15** m	ARTICOLO rotolo **25** m	ARTICOLO rotolo **50** m	Ø INT. mm	SPESS. PARETE mm	PESO g/m	PRESSIONE ESERCIZIO bar
27417	**27414**	**25406**	12,5	2,25	160	8
27419	**27415**	**25407**	15,0	2,05	200	8
-	**27416**	**25408**	19,0	2,40	290	6
-	-	**25410**	25,0	3,00	440	6
-	-	**25411**	30,0	4,20	520	6

KIT 10 M DI TUBO A SPIRALE ESTENSIBILE CON ACCESSORI IN BLISTER

KIT 10 m DE TUYAU A SPIRALE EXTENSIBLE AVEC ACCESSOIRES SOUS BLISTER
KIT WITH 10 m EXTENSIBLE SPIRAL HOSE WITH ACCESSORIES IN BLISTER-PACK
KIT 10 m DEHNBARER SPIRALSCHLAUCH MIT ZUBEHÖRTEILEN IM BLISTER
KIT 10 m DE TUBO ESPIRALADO EXTENSIBLE CON ACCESORIOS EN BLISTER



ARTICOLO
27003

SACK TROLLEY - CARRELLO RACCOGLI ERBA E FOGLIE

SACK TROLLEY - CHARIOT RAMASSAGE HERBE ET FEUILLES
SACK TROLLEY FOR GRASS AND LEAVES
SACK TROLLEY – GRAS- UND LAUBSAMMELWAGEN
SACK TROLLEY - CARRO PARA LA RECOGIDA DE HIERBAS Y HOJAS



ARTICOLO
27001

TUBO PER GIARDINAGGIO 5 STRATI - NTS YELLOW

TUYAU POUR JARDINAGE 5 COUCHES - NTS YELLOW
5-PLY GARDENING HOSE - NTS YELLOW
GARTENSCHLAUCH 5 LAGEN - NTS YELLOW
TUBO PARA JARDINERÍA 5 CAPAS - NTS YELLOW





1 Rivestimento in PVC flessibile
2 Strato intermedio giallo espanso
3 Rinforzo tessile magliato
4 Strato intemedio giallo espanso
5 Anima nera liscia in PVC flessibile

USO E CARATTERISTICHE

USO: trasporto acqua, innaffiatura e irrigazione.
CARATTERISTICHE: Manichetta magliato 5 strati con struttura "alveare", leggero e flessibile. - Temperatura — 15°C +60°C.

ARTICOLO rotolo **25** m	ARTICOLO rotolo **50** m	Ø INTERNO mm	SPESS. PARETE mm	PRESSIONE ESERCIZIO bar
27418	**26740**	12,5	2,25	9
27420	**26741**	15,0	2,25	9
27421	**26742**	19,0	2,75	8
-	**26743**	25,0	-	-

PORTATUBO DA PARETE

PORTE-TUYAU MURAL
HOSE HOLDER WALL-MOUNT
SCHLAUCHTROMMEL FÜR WANDMONTAGE
PORTATUBO DE PARED



ARTICOLO
27002

IDROPULITRICI AD ACQUA FREDDA E CALDA

NETTOYEURS HAUTE PRESSION A EAU FROIDE ET CHAUDE - HOT AND COLD WATER HIGH PRESSURE CLEANERS
HOCHDRUCKREINIGER KALT- UND WARMWASSER - HIDROLAVADORA DE AGUA FRÍA Y CALIENTE

IDROPULITRICE KRS EXTRA ACQUA FREDDA (HOBBYSTICA)

NETTOYEUR KRS EXTRA EAU FROIDE (bricolage)
KRS EXTRA COLD WATER HIGH PRESSURE CLEANER (D.I.Y.)
HOCHDRUCKREINIGER KRS EXTRA KALTWASSER (Hobbyzwecke)
HIDROLAVADORA KRS EXTRA AGUA FRÍA (estándar)



CARATTERISTICHE

- Idropulitrice ad acqua fredda con motore elettrico.
- Motore universale ad alta eficienza con protezione termica.
- Pompa assiale a tre pistoni con testata in alluminio.
- Maniglia ergonomica con alloggiamento per pistola e lancia.
- Dispositivo TotalStop.
- Ruote in plastica Ø 17,5 cm con rivestimento in gomma.
- Serbatoio detergente integrato.
- Avvolgitubo nella parte superiore.
- Uso domestico.

ARTICOLO	PORTATA MAX l/h	PRESSIONE MAX bar	TENSIONE V	POTENZA ASSORBITA kW	SERBATOIO l	PESO kg	DIMENSIONE cm
26883	500	150	230	2,35	0,7	8,6	33x28x84

NB: Testata pompa in alluminio.

IDROPULITRICE KLS1600 GOLD EXTRA ACQUA FREDDA (SEMI PROFESSIONALE)

NETTOYEUR KLS1600 GOLD EXTRA EAU FROIDE (semi professionnel)
KLS1600 GOLD EXTRA COLD WATER HIGH PRESSURE CLEANER (semi-professional)
HOCHDRUCKREINIGER KLS1600 GOLD EXTRA KALTWASSER (semiprofessionell)
HIDROLAVADORA KLS1600 GOLD EXTRA AGUA FRÍA (semiprofesional)



CARATTERISTICHE

- Struttura a sviluppo verticale concepita per la massima ergonomicità e praticità d'uso
- Pompa a tre pistoni assiali disposta in verticale con pompa in basso e costruzione interamente in metallo, senza materiale plastico nei componenti strutturali
- Motore elettrico a induzione con protezione termica
- Testata pompa in ottone
- Dispositivo EASY START
- Dispositivo Total Stop
- Serbatoio detergente integrato facilmente removibile
- Filtro aspirazione con attacco rapido
- Avvolgitubo in pressione

ARTICOLO	PORTATA MAX l/h	PRESSIONE MAX bar	TENSIONE V	POTENZA ASSORBITA kW	giri/min	PESO kg	DIMENSIONE cm
26884	450	150	230	2,2	2800	14,5	28x28x88

NB: Testata pompa in ottone.

Gli articoli qui descritti, prodotti da e/o per conto di CERMAG, sono da intendersi adattabili, quindi non originali, ai marchi indicati secondo REG. CE 1400/2002
All items described here, produced by and/or on behalf of CERMAG, are to be understood as adaptable, therefore not original, to the brands indicated according to REG. EC 1400/2002

segue IDROPULITRICI AD ACQUA FREDDA E CALDA

NETTOYEURS HAUTE PRESSION A EAU FROIDE ET CHAUDE - HOT AND COLD WATER HIGH PRESSURE CLEANERS
HOCHDRUCKREINIGER KALT- UND WARMWASSER - HIDROLAVADORA DE AGUA FRÍA Y CALIENTE

IDROPULITRICE KS1700 EXTRA GOLD ACQUA FREDDA (SEMI PROFESSIONALE)

NETTOYEUR KS1700 EXTRA GOLD EAU FROIDE (semi professionnel)
KL1700 EXTRA GOLD COLD WATER HIGH PRESSURE CLEANER (semi-professional)
HOCHDRUCKREINIGER KL1700 EXTRA GOLD KALTWASSER (semiprofessionell)
HIDROLAVADORA KL1700 EXTRA GOLD AGUA FRÍA (semiprofesional)



CARATTERISTICHE

- Pompa a tre pistoni con testata in ottone, flangiata direttamente al motore elettrico.
- Dispositivo TOTAL-STOP che ferma il motore alla chiusura della lancia, garantendo il risparmio di energia.
- Dispositivo EASY-START, che garantisce la partenza sicura del motore in ogni condizione di allacciamento elettrico.
- Motoprotettore amperometrico a riarmo manuale.
- Aspirazione del detergente diretta da serbatoio capacità 1,8 lt.
- Pistola di tipo professionale.
- Lancia curva in acciaio a getto regolabile.
- Tubo alta pressione in gomma (10mt).
- Avvolgitubo girevole.
- Attacco rapido aspirazione acqua.
- Lancia con ugello rotante.

ARTICOLO	PORTATA MAX l/h	PRESSIONE MAX bar	TENSIONE V	POTENZA ASSORBITA kW	giri/min	PESO kg	DIMENSIONE cm
26885	540	155	230	2,7	2800	19	89x32x38

NB: Testata pompa in ottone.

IDROPULITRICE KT1800 EXTRA GOLD ACQUA FREDDA (SEMI PROFESSIONALE)

NETTOYEUR KT1800 EXTRA GOLD EAU FROIDE (semi professionnel)
KT1800 EXTRA GOLD COLD WATER HIGH PRESSURE CLEANER (semi-professional)
HOCHDRUCKREINIGER KT1800 EXTRA GOLD KALTWASSER (semiprofessionell)
HIDROLAVADORA KT1800 EXTRA GOLD AGUA FRÍA (semiprofesional)



CARATTERISTICHE

- Avvolgitubo collocato nella parte inferiore della idropulitrice con garanzia di eccezionale stabilità della macchina anche durante il lavoro.
- Aspirazione detergente in bassa pressione dal serbatoio interno.
- Vano posteriore per collocare il cavo elettrico.
- Elettropompa Comet a tre pistoni assiali disposta in verticale con pompa in basso e costruzione interamente in metallo, senza materiale plastico nei componenti strutturali.
- Pompa con testata in ottone.
- Dispositivo EASY-START.
- Dispositivo TotalStop.
- Protezione termica motore.
- Pistola tipo professionale.
- Lancia curva in acciaio a getto regolabile.
- Lancia angolata con ugello rotante.
- Idrospazzola fissa.
- Kit tubo mandata 12m (su avvolgitubo.

ARTICOLO	PORTATA MAX l/h	PRESSIONE MAX bar	TENSIONE V	POTENZA ASSORBITA kW	PESO kg	DIMENSIONE cm
27569	550	160	230	2,7	25	40x41x91

Gli articoli qui descritti, prodotti da e/o per conto di CERMAG, sono da intendersi adattabili, quindi non originali, ai marchi indicati secondo REG. CE 1400/2002
All items described here, produced by and/or on behalf of CERMAG, are to be understood as adaptable, therefore not original, to the brands indicated according to REG. EC 1400/2002

segue IDROPULITRICI AD ACQUA FREDDA E CALDA
NETTOYEURS HAUTE PRESSION A EAU FROIDE ET CHAUDE - HOT AND COLD WATER HIGH PRESSURE CLEANERS
HOCHDRUCKREINIGER KALT- UND WARMWASSER - HIDROLAVADORA DE AGUA FRÍA Y CALIENTE

IDROPULITRICE NEW SCOUT 150 EXTRA ACQUA CALDA (SEMI PROFESSIONALE)

NETTOYEUR NEW SCOUT 150 EXTRA EAU CHAUDE (semi professionnel)
NEW SCOUT 150 EXTRA HOT WATER HIGH PRESSURE CLEANER (semi-professional)
HOCHDRUCKREINIGER NEW SCOUT 150 EXTRA WARMWASSER (semiprofessionell)
HIDROLAVADORA NEW SCOUT 150 EXTRA AGUA CALIENTE (semiprofesional)



CARATTERISTICHE

- Elettropompa Comet a tre pistoni assiali disposta in orizzontale con pompa in basso e costruzione interamente in metallo, senza materiale plastico nei componenti strutturali e testata in ottone
- Manometro
- Serbatoio detergente integrato (3,5 lt)
- Aspirazione acqua diretta con detergente in bassa pressione
- Dispositivo EASY START
- Dispositivo Total Stop
- Partenza ritardata del bruciatore
- Valvola di sicurezza
- Protezione amperometrica del motore
- Termostato di regolazione temperatura
- Uso semiprofessionale



KIT ANTICALCARE IONICO
27234

ARTICOLO	PORTATA MAX l/h	PRESSIONE MAX bar	TENSIONE V	POTENZA ASSORBITA kW	giri/min	TEMP. MAX USCITA ACQUA °C	PESO kg	DIMENSIONE cm
26886	540	135	230	2,7	2800	90	66	89x59x84

NB: Testata pompa in ottone.

IDROPULITRICE KP CLASSIC 3.10 ACQUA CALDA (SEMI PROFESSIONALE)

NETTOYEUR KP CLASSIC 3.10 EAU CHAUDE (semi professionnel)
KP CLASSIC 3.10 HOT WATER HIGH PRESSURE CLEANER (semi-professional)
HOCHDRUCKREINIGER KP CLASSIC 3.10 WARMWASSER (semiprofessionell)
HIDROLAVADORAS KP CLASSIC 3.10 AGUA CALIENTE (semiprofesional)



CARATTERISTICHE

- Serbatoio gasolio di capacità 15 litri, con galleggiante di livello e iltro di riempimento
- Aspirazione detergente in bassa pressione con regolazione
- Motore con protezione termica a 2 poli (2800 rpm)
- TotalStop temporizzato (istantaneo su modello KP 3.10)
- EASY-START su modelli monofase
- Valvola di sicurezza di protezione della caldaia
- Protezione termica della caldaia
- Interruttore rotativo per accensione
- Termostato di regolazione temperatura
- Controllo amperometrico (su modelli trifase)
- Controllo rotazione motore (su modelli trifase)
- Controllo fase (su modelli trifase)
- Spia “Mancanza gasolio”
- Uso semi-professionale gravoso



KIT ANTICALCARE IONICO
27234

ARTICOLO	PORTATA MAX l/h	PRESSIONE MAX bar	TENSIONE V	POTENZA ASSORBITA kW	giri/min	TEMP. MAX USCITA ACQUA °C	PESO kg	DIMENSIONE cm
27233	600	140	230	2,2	2800	110	95	94x62x84

Gli articoli qui descritti, prodotti da e/o per conto di CERMAG, sono da intendersi adattabili, quindi non originali, ai marchi indicati secondo REG. CE 1400/2002
All items described here, produced by and/or on behalf of CERMAG, are to be understood as adaptable, therefore not original, to the brands indicated according to REG. EC 1400/2002

segue IDROPULITRICI AD ACQUA FREDDA E CALDA

NETTOYEURS HAUTE PRESSION A EAU FROIDE ET CHAUDE - HOT AND COLD WATER HIGH PRESSURE CLEANERS
HOCHDRUCKREINIGER KALT- UND WARMWASSER - HIDROLAVADORA DE AGUA FRÍA Y CALIENTE

IDROPULITRICE KM CLASSIC 6.15 ACQUA CALDA (PROFESSIONALE)

NETTOYEUR KM CLASSIC 6.15 EAU CHAUDE (professionnel)
KM CLASSIC 6.15 HOT WATER HIGH PRESSURE CLEANER (professional)
HOCHDRUCKREINIGER KM CLASSIC 6.15 WARMWASSER (professionell)
HIDROLAVADORA KM CLASSIC 6.15 AGUA CALIENTE (profesional)



CARATTERISTICHE

- Serbatoio gasolio di capacità 18 litri, con galleggiante di livello e filtro riempimento.
- Aspirazione detergente in alta pressione con regolazione.
- Motore a 4 poli (1400 giri/minuto) pompe ZW con vaschetta acqua.
- TOTAL STOP temporizzato.
- Partenza ritardata del bruciatore.
- Valvola di sicurezza professionale.
- Protezione termica della caldaia.
- Interruttore Rotativo per accensione.
- Teleruttore e protezione del motore con controllo amperometrico.
- Termostato di regolazione temperatura.
- Spia “Mancanza gasolio”.
- Spia “Macchina sottotensione”.
- Spia “Controllo fase”.
- Uso professionale continuo.
- Con vaschetta anticalcare.

DOTAZIONE

- Pistola girevole.
- Lancia angolata con testa portaugello.
- Ugello con getto a lama 25° attacco 1/4” MEG.
- Kit tubo gomma mandata SAE 100 - 10 m.



ANTICALCARE 5 l
28025

NB: Testata pompa in ottone.

ARTICOLO	PORTATA MAX l/h	PRESSIONE MAX bar	TENSIONE V	POTENZA MOTORE HP	POTENZA ASSORBITA kW	giri/min	TEMP. MAX USCITA ACQUA °C	PESO kg	DIMENSIONE cm
27465	900	160	400	5,5	4,8	1400	110	120	95x62x85

IDROPULITRICE KF CLASSIC ACQUA CALDA (PROFESSIONALE)

NETTOYEUR KF CLASSIC EAU CHAUDE (professionnel)
KF CLASSIC HOT WATER HIGH PRESSURE CLEANER (professional)
HOCHDRUCKREINIGER KF CLASSIC WARMWASSER (professionell)
HIDROLAVADORA KF CLASSIC AGUA CALIENTE (profesional)



CARATTERISTICHE

- Serbatoio gasolio con galleggiante livello e iltro di riempimento
- Aspirazione detergente in alta pressione con regolazione
- Aspirazione detergente in bassa pressione con regolazione
- Filtro aspirazione ispezionabile
- Motore a 4 poli professionale (1400 giri/min)
- Valvola regolazione pressione professionale
- TotalStop temporizzato
- Manometro pressione
- Valvola di sicurezza
- Protezione termica della caldaia
- Partenza ritardata del bruciatore
- Quadro comandi in bassa tensione
- Teleruttore
- Protezione del motore con relè termico
- Interruttore Rotativo per accensione
- Termostato di regolazione temperatura
- Spia “Mancanza gasolio”
- Spia “Macchina sottotensione”
- Uso professionale intensivo
- Con vaschetta anticalcare.

DOTAZIONE

- Pistola girevole.
- Lancia angolata con testa portaugello.
- Ugello con getto a lama 25° attacco 1/4” MEG.
- Kit tubo gomma mandata SAE 100 - 10 m.



ANTICALCARE 5 l
28025

NB: Testata pompa in ottone.

ARTICOLO	PORTATA MAX l/h	PRESSIONE MAX bar	TENSIONE V	POTENZA ASSORBITA kW	SERBATOIO l	TEMP. MAX USCITA ACQUA °C	PESO kg	DIMENSIONE cm
27235	960	210	400	6,6	16	110	152	132x82x86

Gli articoli qui descritti, prodotti da e/o per conto di CERMAG, sono da intendersi adattabili, quindi non originali, ai marchi indicati secondo REG. CE 1400/2002
All items described here, produced by and/or on behalf of CERMAG, are to be understood as adaptable, therefore not original, to the brands indicated according to REG. EC 1400/2002

IDROPULITRICI ACQUA FREDDA ANNOVI E REVERBERI
NETTOYEURS A EAU FROIDE - COLD WATER CLEANERS
HOCHDRUCKREINIGER WARMWASSER - HIDROLAVADORA DE AGUA FRÍA

IDROPULITRICE 164K X-TRA (HOBBYSTICA)
NETTOYEUR 164K X-TRA
164K X-TRA CLEANER
HOCHDRUCKREINIGER 164K X-TRA
HIDROLAVADORA 164K X-TRA

TSS® Total Stop SYSTEM

new





- Carrello a 2 ruote completo di manico
- Pompa a 3 pistoni assiali comandati dal piattello oscillante, testa alluminio
- Pistoni in acciaio inox temperato
- Valvola di sicurezza automatica con azzeramento della pressione nella testa pompa
- Sistema di arresto totale dell'idropulitrice a distanza
- Protezione termica del motore
- Filtro acqua ispezionabile Lunghezza cavo elettrico 5 m
- Kit schiumogeno con serbatoio da 1 l.

- Two-wheel trolley with handle
- 3 Axial stainless steel pistons wobble-plate pump with aluminium head
- Tempered stainless steel pistons
- Automatic by-pass valve with pump head pressure discharge
- Remote control for total shut-down of high pressure washer
- Motor thermal protector
- Inspectable water filter
- Electric cable length 5 m
- Foam lance bottle capacity 1 l.

RICAMBI

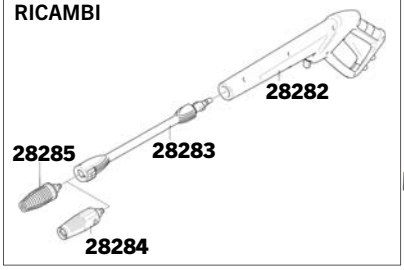

Elettropompa con pompa con testa in alluminio e motore con protezione termica

Electric motorpump with aluminium head pump and electric motor with thermal protector









ACCESSORI IN DOTAZIONE



TUBO AP 5,5 m



PISTOLA CON ATTACCO RAPIDO

PROLUNGA LANCIA



TESTINA GETTO REGOLABILE



TESTINA GETTO ROTANTE



MINI PATIO

ARTICOLO	DESCRIZIONE
27457	Idropulitrice monofase a freddo **440 l/h 130 bar** - con carrello a 2 ruote, pompa a piattello e avvolgitubo

IDROPULITRICE DTS 5K TWIN FLOW (HOBBYSTICA)
NETTOYEUR DTS 5K TWIN FLOW
DTS 5K TWIN FLOW CLEANER
HOCHDRUCKREINIGER DTS 5K TWIN FLOW
HIDROLAVADORA DTS 5K TWIN FLOW



new



- Manico telescopico con avvolgitubo in pressione (tubo AP 8m)
- 2 Pompe a 3 pistoni assiali comandati dal piattello oscillante, testa in alluminio
- Pistoni in acciaio inox temperato
- Valvola di sicurezza automatica conazzeramento della pressione nella testa pompa
- Doppio motore universale con protezione termica
- Lunghezza cavo elettrico 5m
- Sistema twin nozzle con doppio ugello rotante
- Ugello multi funzione 5 in 1.

- Two-wheel trolley with handle and in-pressure hose reel (8m HP hose)
- Two 3 Axial stainless steel pistons wobble-plate pumps
- Tempered stainless steel pistons
- Automatic by-pass valve with pump head pressure discharge
- Twin single-phase universal motor with thermal protector
- Electric cable length 5m
- Twin nozzle system with double rotary nozzle
- Multifunction 5 in 1 nozzle.

ACCESSORI IN DOTAZIONE



ARTICOLO	DESCRIZIONE
28315	Idropulitrice monofase a freddo **850 l/h - 160 bar** con carrello a 2 ruote, doppia pompa a piattello e accessori

Gli articoli qui descritti, prodotti da e/o per conto di CERMAG, sono da intendersi adattabili, quindi non originali, ai marchi indicati secondo REG. CE 1400/2002
All items described here, produced by and/or on behalf of CERMAG, are to be understood as adaptable, therefore not original, to the brands indicated according to REG. EC 1400/2002

segue IDROPULITRICI ACQUA FREDDA ANNOVI E REVERBERI

NETTOYEURS A EAU FROIDE - COLD WATER CLEANERS
HOCHDRUCKREINIGER WARMWASSER - HIDROLAVADORA DE AGUA FRÍA

IDROPULITRICE VIP REVO 613K (PROFESSIONALE)

NETTOYEUR VIP REVO 613K
VIP REVO 613K CLEANER
HOCHDRUCKREINIGER VIP REVO 613K
HIDROLAVADORA VIP REVO 613K

TSS® Total Stop SYSTEM

Acqua fredda *Cold water*
Per uso professionale *For professional usage*
Accessori professionali *Professional accessories*



- Pompa a 3 pistoni in ceramica, con sistema biellamanovella
- Valvola di sicurezza automatica con azzeramento della pressione nella testa pompa
- Testa pompa in ottone
- Protezione termica del motore
- Regolazione della pressione
- Manometro
- Aspirazione detergente
- Filtro acqua ispezionabile
- Lunghezza cavo elettrico 5 m

- Triplex pump with ceramic plungers, connecting rod system
- Automatic by-pass valve with pump head pressure discharge
- Brass pump head
- Electric motor with thermal protector
- Pressure adjustment
- Pressure gauge
- Detergent suction
- Ispectable water filter
- Electric cable length 5 m





ACCESSORI IN DOTAZIONE



PISTOLA 1/4" M22X1,5 (M)



TUBO ARMATO AP 10m

LANCIA CON GETTO REGOLABILE

ARTICOLO	DESCRIZIONE
28022	Idropulitrice monofase a freddo **500 l/h 150 bar** - con carrello a 2 ruote e pompa a biella/manovella

IDROPULITRICE SUPREME 40 (PROFESSIONALE)

NETTOYEUR SUPREME 40
SUPREME 40 CLEANER
HOCHDRUCKREINIGER SUPREME 40
HIDROLAVADORA SUPREME 40

GASOLINE | WOBBLE PLATE | RMV | BRASS
MAX 50°C 122°F | Acqua fredda *Cold water*



- Carrello completo di manico con due ruote e piedini antivibranti
- Pompa a 3 pistoni assiali comandati dal piattello oscillante
- Valvola di by-pass automatica
- Regolazione della pressione
- Valvola termica
- Aspirazione detergente incorporata
- Motorizzato HONDA (benzina), con sensore mancanza olio
- Livelli olio ispezionabili
- Tappi ed asole di scarico per agevolare la manutenzione ed il cambio olio
- Filtro acqua ispezionabile
- Soluzioni studiate per ottimizzare gli ingombri

- Two-wheel trolley with tyres, handle and and anti-vibrating feet
- 3 Axial stainless steel pistons wobbleplate pump
- Automatic by-pass valve
- Pressure adjustment
- Thermal valve
- Built-in detergent suction
- Powered by HONDA petrol engine with low oil level sensor
- Inspectable oil levels
- Discharge plugs and discharge slots to make easy the maintenance and the oil change
- Inspectable water filter
- Space-saving solutions

ACCESSORI IN DOTAZIONE



PISTOLA 1/4" M22X1,5 (M)



TUBO ARMATO AP 10m

LANCIA CON GETTO REGOLABILE

ARTICOLO	DESCRIZIONE
28316	Idropulitrice a freddo **660 l/h - 200 bar** con carrello a 2 ruote, pompa e motore **HONDA GP160H** e accessori

Gli articoli qui descritti, prodotti da e/o per conto di CERMAG, sono da intendersi adattabili, quindi non originali, ai marchi indicati secondo REG. CE 1400/2002
All items described here, produced by and/or on behalf of CERMAG, are to be understood as adaptable, therefore not original, to the brands indicated according to REG. EC 1400/2002

segue IDROPULITRICI ACQUA FREDDA ANNOVI E REVERBERI

NETTOYEURS A EAU FROIDE - COLD WATER CLEANERS
HOCHDRUCKREINIGER WARMWASSER - HIDROLAVADORA DE AGUA FRÍA

IDROPULITRICE SUPREME 43 (PROFESSIONALE)

NETTOYEUR SUPREME 43
SUPREME 43 CLEANER
HOCHDRUCKREINIGER SUPREME 43
HIDROLAVADORA SUPREME 43



- Carrello completo di manico con due ruote e piedini antivibranti
- Pompa a 3 pistoni assiali comandati dal piattello oscillante
- Valvola di by-pass automatica
- Regolazione della pressione
- Valvola termica
- Aspirazione detergente incorporata
- Motorizzato RATO (benzina), con sensore mancanza olio
- Livelli olio ispezionabili
- Tappi ed asole di scarico per agevolare la manutenzione ed il cambio olio
- Filtro acqua ispezionabile
- Soluzioni studiate per ottimizzare gli ingombri

- Two-wheel trolley with tyres, handle and and anti-vibrating feet
- 3 Axial stainless steel pistons wobble-plate pump
- Automatic by-pass valve
- Pressure adjustment
- Thermal valve
- Built-in detergent suction
- Powered by RATO petrol engine with low oil level sensor
- Inspectable oil levels
- Discharge plugs and discharge slots to make easy the maintenance and the oil change
- Inspectable water filter
- Space-saving solutions

ACCESSORI IN DOTAZIONE


PISTOLA 1/4" M22X1,5 (M)


TUBO ARMATO AP 10m


LANCIA CON GETTO REGOLABILE

ARTICOLO	DESCRIZIONE
28317	Idropulitrice a freddo **720 l/h - 180 bar** con carrello a 2 ruote, pompa e motore **RATO EHR210** e accessori

IDROPULITRICE SUPREME 75 (PROFESSIONALE)

NETTOYEUR SUPREME 75
SUPREME 75 CLEANER
HOCHDRUCKREINIGER SUPREME 75
HIDROLAVADORA SUPREME 75



- Carrello completo di manico con due ruote pneumatiche gonfiabili e piedini antivibranti
- Pompa a pistoni con sistema biella-manovella ad elevate prestazioni
- Valvola di by-pass automatica
- Regolazione della pressione
- Valvola termica
- Aspirazione detergente incorporata
- Motorizzato RATO (benzina), con sensore mancanza olio
- Livelli olio ispezionabili
- Tappi ed asole di scarico per agevolare la manutenzione ed il cambio olio
- Filtro acqua ispezionabile
- Soluzioni studiate per ottimizzare gli ingombri
- Two-wheel trolley with handle, inflatable pneumatic wheels and anti-vibrating feet
- High performance piston pump with connecting rod system
- Automatic by-pass valve
- Pressure adjustment
- Thermal valve
- Built-in detergent suction
- Powered by RATO petrol engine with low oil level sensor
- Inspectable oil levels
- Discharge plugs and discharge slots to make easy the maintenance and the oil change
- Inspectable water filter
- Space-saving solutions

ACCESSORI IN DOTAZIONE


PISTOLA 1/4" M22X1,5 (M)


TUBO ARMATO AP 10m


LANCIA CON GETTO REGOLABILE

ARTICOLO	DESCRIZIONE
28318	Idropulitrice a freddo **960 l/h - 280 bar** con carrello a 2 ruote, pompa e motore **RATO EHR390** e accessori

Gli articoli qui descritti, prodotti da e/o per conto di CERMAG, sono da intendersi adattabili, quindi non originali, ai marchi indicati secondo REG. CE 1400/2002
All items described here, produced by and/or on behalf of CERMAG, are to be understood as adaptable, therefore not original, to the brands indicated according to REG. EC 1400/2002

IDROPULITRICI ACQUA CALDA ANNOVI E REVERBERI
NETTOYEURS A EAU CHAUDE - HOT WATER CLEANERS
HOCHDRUCKREINIGER HEISSESWASSER - HIDROLAVADORA DE AGUA CALIENTE

IDROPULITRICE HOT 1507 (SEMIPROFESSIONALE)
NETTOYEUR HOT 1507
HOT 1507 CLEANER
HOCHDRUCKREINIGER HOT 1507
HIDROLAVADORA HOT 1507

TSS® Total Stop SYSTEM

Acqua calda
Hot Water

Per uso frequente
For frequent usage

Accessori professionali
Professional accessories









- Pompa a 3 pistoni assiali comandati da piattello oscillante
- Pistoni in acciaio inox temprato
- Testa pompa in ottone
- Valvola di by-pass automatica con azzeramento della pressione nella testa della pompa
- Motore elettrico a induzione con protezione termica
- Sistema di arresto totale dell' idropulitrice a distanza
- Pressostato di sicurezza per spegnimento della caldaia in caso di mancanza acqua
- Caldaia verticale, doppia serpentina e fondo in materiale refrattario
- Serbatoio gasolio 4 l
- Filtro acqua e filtro aspirazione gasolio
- Lunghezza cavo elettrico 5 m

- 3 Axial stainless steel pistons wobble-plate pump
- Tempered stainless steel pistons
- Brass pump head
- Automatic by-pass valve with pump head pressure discharge
- Single-phase induction electric motor with thermal protector
- Remote Total Stop System of the cleaner
- With safety pressure switch to shut down the boiler in case of lack of water
- Vertical boiler with double heating coil and refractory compound base
- Fuel tank capacity 4 l
- Water filter and fuel inlet filter
- Electric cable length 5 m

ACCESSORI IN DOTAZIONE

				
PISTOLA 3/8"(M) M22X1,5 (100° C)	LANCIA	UGELLO 1/4 MEG	TUBO ARMATO AP 8 m	KIT SCHIUMOGENO CON SERBATOIO 0,5l

ARTICOLO	DESCRIZIONE
28023	Idropulitrice monofase a caldo **480 l/h 140 bar** - con carrello a 2 ruote, pompa a piattello

Gli articoli qui descritti, prodotti da e/o per conto di CERMAG, sono da intendersi adattabili, quindi non originali, ai marchi indicati secondo REG. CE 1400/2002
All items described here, produced by and/or on behalf of CERMAG, are to be understood as adaptable, therefore not original, to the brands indicated according to REG. EC 1400/2002

16

LANCIA LAVAGGIO
SPRAY GUN
WASHING LANCE
SPRITZPISTOLE
LANZA

Braglia MFG
FLUID SPRAYING AND ENGINEERING



CARATTERISTICHE
- Ugello M15x1 Ø 1,5
- Attacco G1/2M.
- Foro max. ugello: Ø 2,3 mm
- **Pressione massima d'esercizio** 250 bar.
- Lunghezza: 720 mm
- **Materiali:** ottone - acciaio inox - materiali plastici ad alta resistenza.
- **Impiego:** lavaggio in agricoltura ed industria fino a 100°C. Ugello protetto dagli urti. Angolo di spruzzo regolabile in continuo mediante l'impugnatura anteriore. Il sotto insieme lavaggio può essere assemblato alle più diffuse impugnature per ottenere la regolazione continua dell'angolo di spruzzo. Dotata di fermo di sicurezza della leva contro le aperture accidentali e di protezione per la mano dell'operatore a norma ISO/EN.

ARTICOLO
27939

ACCESSORI PER IDROPULITRICI
ACCESSOIRES POUR NETTOYEURS HAUTE PRESSION - ACCESSORIES FOR HIGH PRESSURE CLEANERS - ZUBEHÖRTEILE FÜR HOCHDRUCKREINIGER - ACCESORIOS PARA HIDROLAVADORAS

ESEMPI DI COMPOSIZIONE
EXEMPLES DE COMPOSITION
COMPOSITION EXAMPLES
ZUSAMMENSETZUNGSBEISPIELE
EJEMPLOS DE COMPOSICIÓN

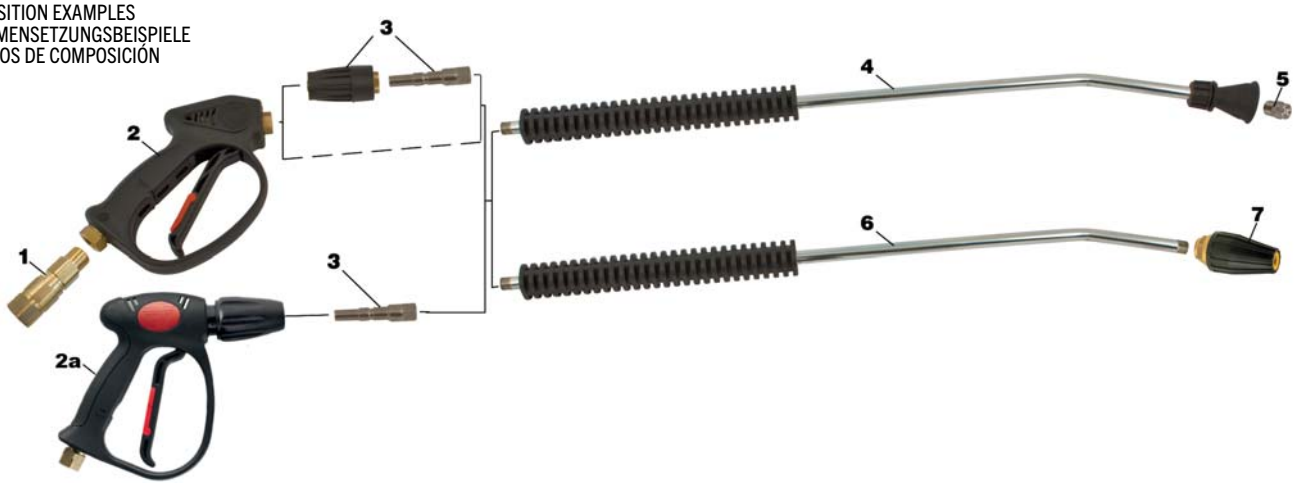

PISTOLE AUTOMATICHE ALTA PRESSIONE (FIG.2 - 2A)
PISTOLETS AUTOMATIQUES HAUTE PRESSION - HIGH PRESSURE AUTOMATIC GUNS - HOCHDRUCK AUTOMATISCHE PISTOLE - PISTOLA AUTOMATICA ALTA PRESIÓN



(fig. 2)

ARTICOLO	DESCRIZIONE
26780	Pistola per acqua calda e fredda Entrata 3/8" G **Femmina girevole** Uscita 1/4" G Femmina Pressione MAX 310 bar Portata MAX 30 l/min Temperatura MAX 160°



(fig. 2)

ARTICOLO	DESCRIZIONE
26781	Pistola per acqua calda e fredda Entrata 3/8" G **Femmina** Uscita 1/4" G Femmina Pressione MAX 310 bar Portata MAX 30 l/min Temperatura MAX 160°



(fig. 2a)

ARTICOLO	DESCRIZIONE
28012	Pistola per acqua calda e fredda Entrata 3/8" G **Femmina girevole** Uscita Attacco rapido Femmina Pressione MAX 310 bar Portata MAX 30 l/min Temperatura MAX 150°

LANCE ZINCATE FUSE QUADRATE PER UGELLI VENTAGLIO (FIG.4)
LANCES ZINGUEES CARREES
GALVANIZED SQUARE-MELTED LANCES
VERZINKTE VIERECKIEGE SPRITZPISTOLE
LANZA GALVANIZADA FUNDIDA CUADRADA

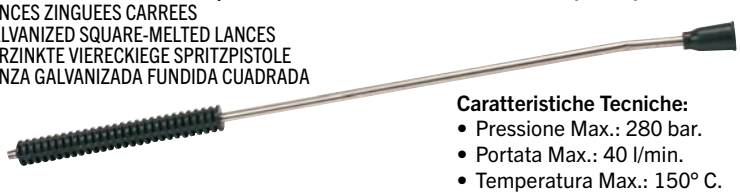

Caratteristiche Tecniche:
- Pressione Max.: 280 bar.
- Portata Max.: 40 l/min.
- Temperatura Max.: 150° C.
- Fornite senza ugello.

ARTICOLO	ENTRATA	USCITA	LUNGHEZZA mm
26783	1/4" G Maschio	1/4" G Femmina	700
26784	1/4" G Maschio	1/4" G Femmina	900
26785	1/4" G Maschio	1/4" G Femmina	1200
26786	1/4" G Maschio	1/4" G Femmina	1500
26787	1/4" G Maschio	1/4" G Femmina	1700
26788	1/4" G Maschio	1/4" G Femmina	2000

Gli articoli qui descritti, prodotti da e/o per conto di CERMAG, sono da intendersi adattabili, quindi non originali, ai marchi indicati secondo REG. CE 1400/2002
All items described here, produced by and/or on behalf of CERMAG, are to be understood as adaptable, therefore not original, to the brands indicated according to REG. EC 1400/2002

Accessori per Idropulitrici
ACCESSORIES FOR CLEANERS

UGELLI PER LANCE (FIG.5) VENTAGLIO 25°
BUSES POUR LANCES
LANCES NOZZLE
SPRITZDÜSE
BOQUILLAS PARA LANZAS





CON INSERTO IN CERAMICA ARTICOLO	TUTTO INOX ARTICOLO	ATTACCO	CODICE ORIFIZIO	PORTATE UGELLI (l/min)				
				80 bar	100 bar	120 bar	140 bar	160 bar
27026	**26789**	1/4" G Maschio	03	6,1	6,8	7,5	8,1	8,6
27027	**26790**	1/4" G Maschio	04	8,2	9,1	10,0	10,8	11,5
27028	**26791**	1/4" G Maschio	045	9,2	10,3	11,2	12,1	13,0
27029	**26792**	1/4" G Maschio	05	10,2	11,4	12,5	13,0	13,8
27030	**26793**	1/4" G Maschio	055	11,2	12,5	13,7	14,8	15,9
27031	**26794**	1/4" G Maschio	06	12,2	13,7	15,0	16,2	17,3
27032	**26795**	1/4" G Maschio	065	13,3	14,8	16,2	17,5	18,7

LANCE ZINCATE FUSE QUADRATE PER TESTINE TURBO (FIG.6)
LANCES ZINGUEES CARREES
GALVANIZED SQUARE-MELTED LANCES
VERZINKTE VIERECKIEGE SPRITZPISTOLE
LANZA GALVANIZADA FUNDIDA CUADRADA



CLASSE 110
Caratteristiche Tecniche:
- Pressione Max.: 280 bar.
- Portata Max.: 40 l/min.
- Temperatura Max.: 150° C.
- Fornite senza turbo.

ARTICOLO	ENTRATA	USCITA	LUNGHEZZA mm
27033	1/4" G Maschio	1/4" G Maschio	700
27034	1/4" G Maschio	1/4" G Maschio	900
27035	1/4" G Maschio	1/4" G Maschio	1200

TESTINE TURBO NON REGISTRABILI (FIG.7)
TETES TURBO NON RÉGLABLE (fig.7)
NON-ADJUSTABLE TURBO HEADS (fig. 7)
TURBOKÖPFE NICHT VERSTELLBAR (Abb.7)
CABEZALES TURBO NO AJUSTABLE (fig.7)



CLASSE 65
Caratteristiche Tecniche:
- Pressione Max.: 250 bar.
- Temperatura Max.: 90° C.

ARTICOLO	ATTACCO	CODICE ORIFIZIO	PORTATE UGELLI (l/min)						
			80 bar	100 bar	120 bar	160 bar	200 bar	250 bar	300 bar
27036	1/4" G Femmina	035	7,3	8,2	9,0	10,4	11,6	13,0	14,2
27037	1/4" G Femmina	04	8,0	9,0	9,9	11,4	12,7	14,2	15,6
27038	1/4" G Femmina	05	10,8	12,1	13,3	15,3	17,1	19,1	21,0
27039	1/4" G Femmina	06	12,2	13,6	14,9	17,2	19,2	21,5	23,6
27040	1/4" G Femmina	065	13,2	14,8	16,2	18,7	20,9	23,4	25,6
27041	1/4" G Femmina	07	14,4	16,1	17,6	20,4	22,8	25,5	27,9

ATTACCHI RAPIDI PER LANCE (FIG.3)
RACCORDS RAPIDES POUR LANCES (fig.3)
QUICK COUPLINGS FOR SPRAY GUNS (fig. 3)
SCHNELLKUPPLUNGEN FÜR SPRITZROHRE (Abb.3)
ACOPLAMIENTOS RÁPIDOS PARA LANZAS (fig.3)



FEMMINA **FIG.1**



MASCHIO **FIG.2**

CLASSE 65
Caratteristiche Tecniche:
- Pressione Max.: 350 bar.
- Portata Max.: 40 l/min.
- Temperatura Max.: 150° C.

ARTICOLO	PARTE	FILETTO	FIG.
27042	Femmina	M 1/4"	1
27043	Maschio	F 1/4"	2

GIUNTO GIREVOLE PER PISTOLA IDROPULITRICE (FIG.1)
JOINT PIVOTANT POUR PISTOLET NETTOYEUR HAUTE PRESSION (fig.1)
SWIVEL FITTING FOR HIGH PRESSURE CLEANER (fig. 1)
DREHKUPPLUNGEN FÜR PISTOLE HOCHDRUCKREINIGER (Abb.1)
ACOPLAMIENTO GIRATORIO PARA PISTOLA HIDROLAVADORA (fig.1)



Caratteristiche Tecniche:
- Filetto 3/8".
- Pressione Max.: 350 bar.
- Portata Max.: 40 l/min.
- Temperatura Max.: 160° C.

ARTICOLO
27044

Gli articoli qui descritti, prodotti da e/o per conto di CERMAG, sono da intendersi adattabili, quindi non originali, ai marchi indicati secondo REG. CE 1400/2002
All items described here, produced by and/or on behalf of CERMAG, are to be understood as adaptable, therefore not original, to the brands indicated according to REG. EC 1400/2002

ATTACCHI RAPIDI DA 3/8" PER TUBO
RACCORDS RAPIDES POUR TUYAU 3/8"
QUICK COUPLINGS FOR 3/8" HOSE
SCHNELLKUPPLUNGEN FÜR 3/8"
ACOPLAMIENTOS RÁPIDOS PARA TUBO 3/8"



FIG.1



FIG.2

ARTICOLO	DESCRIZIONE	FIGURA
27554	Attacco rapido maschio da 3/8" per tubo	1
27555	Attacco rapido femminada 3/8" per tubo	2

AVVOLGITUBO IN ACCIAIO VERNICIATO CON TAMBURO IN ABS
ENROULEUR TUYAU EN ACIER PEINT AVEC TAMBOUR EN ABS
HOSE REEL IN PAINTED STEEL WITH DRUM IN ABS
SCHLAUCHTROMMEL AUS LACKIERTEM STAHL MIT ABS-TROMMEL
ENROLLADOR DE TUBO DE ACERO PINTADO CON TAMBOR DE ABS



NOTE:
- Per **acqua calda (130°).**
- Snodo in acciaio inox AISI 304 verniciato.
- Tamburo in ABS antiurto.
- Guarnizioni in **"Viton".**
- Tubo in gomma sintetica nera.
- Raccordi in acciaio zincato.

ARTICOLO	Ø int. TUBO	TUBO m	PRESS. MAX. bar	TEMP. UTILIZZO °C	RACC. USCITA	RACC. INGRESSO
27210	3/8"	18	200	130	F3/8"G	F3/8"G

AVVOLGITUBO IN ACCIAIO INOX CON TAMBURO IN ABS
ENROULEUR TUYAU EN ACIER INOX AVEC TAMBOUR EN ABS
HOSE REEL IN STAINLESS STEEL WITH DRUM IN ABS
SCHLAUCHTROMMEL AUS ROSTFREIEM STAHL MIT ABS-TROMMEL
ENROLLADOR DE TUBO DE ACERO INOXIDABLE CON TAMBOR DE ABS



NOTE:
- Per **acqua calda (130°).**
- Snodo in acciaio inox AISI 304.
- Tamburo in ABS antiurto.
- Guarnizioni in **"Viton".**
- Tubo in gomma sintetica **antimacchia**.
- Raccordi in acciaio zincato.

ARTICOLO	Ø int. TUBO	TUBO m	PRESS. MAX. bar	TEMP. UTILIZZO °C	RACC. USCITA	RACC. INGRESSO
27211	3/8"	18	200	130	F3/8"G	F3/8"G

Gli articoli qui descritti, prodotti da e/o per conto di CERMAG, sono da intendersi adattabili, quindi non originali, ai marchi indicati secondo REG. CE 1400/2002
All items described here, produced by and/or on behalf of CERMAG, are to be understood as adaptable, therefore not original, to the brands indicated according to REG. EC 1400/2002

Accessori per Idropulitrici
ACCESSORIES FOR CLEANERS

TUBO K-JET 1 TRECCIA
TUYAU K-JET 1 TRESSE
K-JET 1-PLY HOSE
SCHLAUCH K-JET 1 GEFLECHT
TUBO K-JET 1 TRENZA



CARATTERISTICHE:
- **SOTTOSTRATO:** Gomma sintetica resistente all'acqua
- **RINFORZO:** Una treccia d'acciaio ad alto carico
- **COPERTURA:** Gomma sintetica speciale con alta resistenza all'abrasione, agli attacchi dell'ozono ed agli agenti atmosferici
- **CARATTERISTICHE SPECIALI:** Progettato in accordo con la **ICE 335-2** (Norma Europea di riferimento per i principali costruttori di macchine idropulitrici), fattore di sicurezza 4:1 ideale per macchine hobbystiche e semiprofessionali
- Servizio continuativo: -10°C ÷ +155°C, minima temperatura operativa: -40°C

FLUIDI RACCOMANDATI: Acqua

TUBO COLORE NERO

ARTICOLO	Ø INT. IN POLLICI	Ø INT. mm	Ø EST. mm	MAX PRESS. ESERC. ATL.	PRESS. SCOPPIO bar	BOCCOLA ARTICOLO
81842	1/4"	6,4	13,2	210	1120	**80075**
81510	5/16"	7,9	14,8	210	1000	**80076**
81545	3/8"	9,5	17	210	840	**80077**

TUBO COLORE BLU

ARTICOLO	Ø INT. IN POLLICI	Ø INT. mm	Ø EST. mm	MAX PRESS. ESERC. ATL.	PRESS. SCOPPIO bar	BOCCOLA ARTICOLO
82261	1/4"	6,4	13,2	210	1120	**80075**
82262	5/16"	7,9	14,8	210	1000	**80076**
82263	3/8"	9,5	17	210	840	**80077**

TUBO SUPERJET 2 TRECCE
TUYAU SUPERJET 2 TRESSES
SUPERJET 2-PLY HOSE
SCHLAUCH SUPERJET 2 GEFLECHTE
TUBO SUPERJET 2 TRENZAS



CARATTERISTICHE:
- **SOTTOSTRATO:** Gomma sintetica resistente all'acqua
- **RINFORZO:** Due treccia d'acciaio ad alto carico
- **COPERTURA:** Gomma sintetica speciale con alta resistenza all'abrasione, agli attacchi dell'ozono ed agli agenti atmosferici
- **CARATTERISTICHE SPECIALI:** Progettato in accordo con la **ICE 335-2** (Norma Europea di riferimento per i principali costruttori di macchine idropulitrici), fattore di sicurezza 4:1 ideale per macchine professionali
- Servizio continuativo: -10°C ÷ +155°C, minima temperatura operativa: -40°C

FLUIDI RACCOMANDATI: Acqua

TUBO COLORE NERO

ARTICOLO	Ø INT. IN POLLICI	Ø INT. mm	Ø EST. mm	MAX PRESS. ESERC. ATL.	PRESS. SCOPPIO bar	BOCCOLA ARTICOLO
82264	1/4"	6,4	14,7	400	1600	**80075**
82265	5/16"	7,9	16,3	350	1400	**80076**
82266	3/8"	9,5	16,8	330	1320	**80077**

TUBO COLORE BLU

ARTICOLO	Ø INT. IN POLLICI	Ø INT. mm	Ø EST. mm	MAX PRESS. ESERC. ATL.	PRESS. SCOPPIO bar	BOCCOLA ARTICOLO
82267	1/4"	6,4	14,7	400	1600	**80075**
82268	5/16"	7,9	16,3	350	1400	**80076**
82269	3/8"	9,5	16,8	330	1320	**80077**

MANICOTTO PER TUBO DA IDROPULITRICE
MANCHON POUR LAVEUSES
COUPLING FOR WASHING MACHINES
PLASTIKSCHUTZ FÜR HOCHDRUCKREINIGER
ASIDERO DE MAQUINA DE LAVAR



ARTICOLO	Ø INT. mm	LUNGH. mm
81860	19	135
81861	21	

RACCORDO FILETTATO FEMMINA DRITTO
RACCORD FILETE FEMELE DROIT
STRAIGHT FEMALE THREADED FITTING
ARAMTUR MIT ÜBERWURFMUTTER ZUM PRESSEN
RACOR ROSCADO HEMBRA RECTO



ARTICOLO	Ø TUBO	FILETTO
80097	1/4"	3/8"
80098	5/16"	3/8"
80100	3/8"	3/8"

RACCORDI A PRESSARE PER TUBI DA IDROPULITRICI
RACCORS POUR LAVEUSES
COUPLING FOR HYDRO - POLISHING MACHINES
SPANNHÜLSENSATZ FÜR WASSERPUTZEIMASCHINEN
RACORES PARA MAQUINAS DE LAVAR



ARTICOLO	Ø TUBO	FILETTO
81862	1/4"	22x1,5
81863	5/16"	22x1,5
81864	3/8"	22x1,5

Gli articoli qui descritti, prodotti da e/o per conto di CERMAG, sono da intendersi adattabili, quindi non originali, ai marchi indicati secondo REG. CE 1400/2002
All items described here, produced by and/or on behalf of CERMAG, are to be understood as adaptable, therefore not original, to the brands indicated according to REG. EC 1400/2002

TUBI RACCORDATI PER IDROPULITRICI COMPLETI DI MANICOTTO
TUYAUX SESTI POUR LAVEUSES AVEC MANCHON
FITTED HOSES FOR HIGH PRESSURE WASHING MACHINES INCLUSE OF HANDLE
SHLAUCHENMIT ANSCHLÜSSEN FÜR HOCHDRUCKREINIGER MIT MANSCHETTE
MASQUERA CON RACORES PARA MAQUINA DE LAVAR Y SU ASIERO



TUBO 2SC NERO			TUBO 2SC BLU			
ARTICOLO	Ø TUBO	LUNGH. m	ARTICOLO	Ø TUBO	LUNGH. m	RACCORDI
81844	1/4”	10	**-**	-	-	**Femmina diritta da 3/8” + Raccordo 22x1,5**
81845	1/4”	15	**-**	-	-	
81846	1/4”	20	**-**	-	-	
81847	1/4”	25	**-**	-	-	
81852	5/16”	10	**83629**	5/16”	10	
81853	5/16”	15	**83630**	5/16”	15	
81854	5/16”	20	**83631**	5/16”	20	
81855	5/16”	25	**83632**	5/16”	25	
81856	3/8”	10	**83633**	3/8”	10	
81857	3/8”	15	**83634**	3/8”	15	
81858	3/8”	20	**83635**	3/8”	20	
81859	3/8”	25	**83636**	3/8”	25	

new



TUBO 2SC NERO			TUBO 2SC BLU			
ARTICOLO	Ø TUBO	LUNGH. m	ARTICOLO	Ø TUBO	LUNGH. m	RACCORDI
84104	5/16”	10	**84108**	5/16”	10	**Femmina diritta da 3/8” + Femmina diritta da 3/8”**
84105	5/16”	15	**84109**	5/16”	15	
84106	5/16”	20	**84110**	5/16”	20	
84107	5/16”	25	**84111**	5/16”	25	

RACCORDI PER IDROPULITRICI
RACCORD POUR NETTOYEURS
HIGH-PRESSURE CLEANERS FITTING
GELENK FUER HOCKDRUCKREINIGER
RACOR PARA HÍDROLAVADORAS



FIG.1



FIG.2

ARTICOLO	ENTRATA	ATTACCO	TIPO	MANOPOLA	FIG.
83934	G 1/2 F	M22x1,5 F	Corto	Corta	1
83931	G 1/2 M	M22x1,5 F	Corto	Corta	2
83933	G 3/8 F	M22x1,5 F	Corto	Corta	1
83930	G 3/8 M	M22x1,5 F	Corto	Corta	2
83932	G 1/4 F	M22x1,5 F	Corto	Corta	1
83929	G 1/4 M	M22x1,5 F	Corto	Corta	2

NIPPLES DI CONGIUNZIONE
RACCORD DE JONCTION
STRAIGHT ADAPTER
DOPPELSTUTZEN
RACOR INTERMEDIO



ARTICOLO	ENTRATA	ATTACCO
28056	G 3/8 M	M22x1,5 M
28057	G 1/2 M	M22x1,5 M

Gli articoli qui descritti, prodotti da e/o per conto di CERMAG, sono da intendersi adattabili, quindi non originali, ai marchi indicati secondo REG. CE 1400/2002
All items described here, produced by and/or on behalf of CERMAG, are to be understood as adaptable, therefore not original, to the brands indicated according to REG. EC 1400/2002

ASPIRA POLVERE/LIQUIDI SEMI PROFESSIONALE - CV 30 XE -

ASPIRATEUR/NETTOYEUR DEMI-PROFESSIONNEL - CV 30 XE
SEMIPROFESSIONAL WET&DRY VACUUM CLEANER - CV 30 XE -
HALBPROFESSIONELL STAUBSAUGER - CV 30 XE
ASPIRADORA SEMI-PROFESIONAL - CV 30 XE



CARATTERISTICHE GENERALI

- Motore silenziato
- Doppio isolamento elettrico
- Sistema aspirante con raffreddamento by-pass
- Fusto in acciaio inox
- Presa per elettroutensili (max 2200 W)
- Tubi di prolunga in acciaio
- Ganci professionali in metallo
- Cavo elettrico 5 m
- Tubo flex 4 m
- Vano portaccessori
- Accessori Ø 35

GENERAL FEATURES

- Silenced motor
- Double electrical insulation
- Suction system with by-pass cooling
- Stainless steel tank
- Power tool socket (max 2200 W)
- Steel extension pipe
- Professional closing hooks
- 5 m power cable
- Flexible hose 4 m
- Handy accessory holder
- Accessories Ø 35



SACCHETTO DI RICAMBIO (x5)
28097

ARTICOLO	ALIMENTAZIONE *POWER SUPPLY*	POTENZA ASSORBITA *WORKING CAPACITY*	CAPACITA' SERBATOIO			PORTATA ARIA *AIR FLOW RATE*	Nr. MOTORI ASPIRAZIONE *N° VACUUM MOTOR*	PESO *WEIGHT*
			TOTALE	POLVERI	LIQUIDI			
28095	220/240 V 50/60 Hz	1400 W (max 1600 W)	30 l	20 l	24 l	70 l/s	1	8,2 kg

ASPIRA POLVERE/LIQUIDI PROFESSIONALE - CVP 265 X -

ASPIRATEUR/NETTOYEUR PROFESSIONNEL - CV 265 X
SEMIPROFESSIONAL WET&DRY VACUUM CLEANER - CVP 265 X -
PROFESSIONELL STAUBSAUGER - CV 265 X
ASPIRADORA PROFESIONAL - CV 265 X



CARATTERISTICHE GENERALI

- 2 motori ad alta efficienza
- Sistema aspirante con raffreddamento by-pass
- Sistema di pulizia del filtro
- Fusto in acciaio inox
- Sistema antielettrostaticità
- Carrello antiurto
- Valvola a galleggiante
- Filtro panno
- Cavo di alimentazione 7,5 m
- Ruote antitraccia
- Pratico porta accessori
- Accessori Ø 40

GENERAL FEATURES

- 2 high efficiency by pass motors
- Suction system with by-pass cooling
- Filter cleaning system
- Stainless steel tank
- Static electric shock inhibitor
- Shock proof trolley
- Liquid float valve
- Cloth filter
- 7,5 m power cable
- Traceless wheels
- Handy accessory holder
- Accessories Ø 40



FILTRO DI RICAMBIO
28098

ARTICOLO	ALIMENTAZIONE *POWER SUPPLY*	POTENZA ASSORBITA *WORKING CAPACITY*	CAPACITA' SERBATOIO			PORTATA ARIA *AIR FLOW RATE*	Nr. MOTORI ASPIRAZIONE *N° VACUUM MOTOR*	PESO *WEIGHT*
			TOTALE	POLVERI	LIQUIDI			
28096	220/240 V 50/60 Hz	2000 W (max 2400 W)	65 l	30 l	40 l	130 l/s	2	14,5 kg

Gli articoli qui descritti, prodotti da e/o per conto di CERMAG, sono da intendersi adattabili, quindi non originali, ai marchi indicati secondo REG. CE 1400/2002
All items described here, produced by and/or on behalf of CERMAG, are to be understood as adaptable, therefore not original, to the brands indicated according to REG. EC 1400/2002

ASPIRATORE SOLIDI E LIQUIDI - WD25 -

ASPIRATEUR SOLIDES ET LIQUIDES - WD25 –
WET & DRY VACUUM CLEANER - WD25 –
FEST- UND FLÜSSIGSTOFFSAUGER - WD25 –
ASPIRADOR DE SÓLIDOS Y LÍQUIDOS - WD25 –

3 in 1 — WET — DRY — BLOW

new



- Aspiratore per liquidi e polveri
- Fusto raccolta in materiale plastico robusto e resistente
- Tubo d'aspirazione flessibile e resistente alla torsione
- Portaccessori integrato
- Posizione parcheggio durante le soste di lavoro
- Gancio per rimessaggio cavo d'alimentazione
- Galleggiante per interrompere l'aspirazione quando il fusto è pieno
- Cerniere aggancio-sgancio rapido per pulizia filtri e fusto
- Funzione soffiante
- Filtro alta efficienza lavabile
- Cavo elettrico di 5 metri

- Wet & Dry vacuum cleaner
- Tough, sturdy plastic tank
- Flexible, kink-resistant suction hose
- Integral accessories carrier
- Parking position for use during breaks in work
- Hook for stowing power supply cable
- Float switch to cut out suction when tank is full
- Quick connection/release hinges for filter and tank cleaning
- Blower function
- Washable high efficiency filter
- 5m power cord

ACCESSORI IN DOTAZIONE



RICAMBI



SACCEHTTO DI RICAMBIO (5 PZ.)

28322

1200 W — 25 lt — Ø 35

ARTICOLO	DESCRIZIONE
28320	Aspiratore 4 ruote con fusto da **25 l** in plastica per solidi, liquidi e con funzione soffiante

ASPIRATORE SOLIDI LIQUIDI E CENERI - AR20M -

ASPIRATEUR SOLIDES LIQUIDES ET CENDRES - AR20M –
ASH, WET & DRY VACUUM CLEANER - AR20M –
SAUGER FÜR FEST- UND FLÜSSIGSTOFFE UND ASCHE - AR20M –
ASPIRADOR DE SÓLIDOS, LÍQUIDOS Y POLVO - AR20M –

4 in 1 — ASH — WET — DRY — BLOW

new



- Aspiratore per ceneri, liquidi e polveri
- Fusto raccolta in acciaio inossidabile
- Tubo d'aspirazione flessibile e resistente alla torsione e tubo aspirazione flessibile in metallo rivestito
- Portaccessori integrato
- Posizione parcheggio durante le soste di lavoro
- Gancio per rimessaggio cavo d'alimentazione
- Galleggiante per interrompere l'aspirazione quando il fusto è pieno
- Cerniere aggancio-sgancio rapido per pulizia filtri e fusto
- Funzione soffiante
- Filtro alta efficienza lavabile
- Cavo elettrico di 5 metri

- Ash, Wet & Dry vacuum cleaner
- Stainless steel tank
- Flexible, kink-resistant suction hose and Metal coated flexible suction hose for ash
- Integral accessories carrier
- Parking position for use during breaks in work
- Hook for stowing power supply cable
- Float switch to cut out suction when tank is full
- Quick connection/release hinges for filter and tank cleaning
- Blower function
- Washable high efficiency filter
- 5m power cord

ACCESSORI IN DOTAZIONE



RICAMBI



FILTRO CARTUCCIA PER CENERI DI RICAMBIO

28323

1200 W — 20 lt — Ø 35

ARTICOLO	DESCRIZIONE
28321	Aspiratore 4 ruote con fusto da **20 l** in acciaio inox per solidi, liquidi, ceneri e con funzione soffiante

Gli articoli qui descritti, prodotti da e/o per conto di CERMAG, sono da intendersi adattabili, quindi non originali, ai marchi indicati secondo REG. CE 1400/2002
All items described here, produced by and/or on behalf of CERMAG, are to be understood as adaptable, therefore not original, to the brands indicated according to REG. EC 1400/2002

CERMAG®

17

www.cermag.com

Prodotti per il Pascolo e la Zootecnia

PRODUITS POUR LE PÂTURAGE ET LA ZOOTECHNIE
ZOOTECHNICS AND PASTURE PRODUCTS
PRODUKTE FÜR WEIDEHALTUNG UND VIEHZUCHT
PRODUCTOS PARA EL GANADO Y LA ZOOTECNIA

IL SISTEMA DI RECINZIONE ELETTRICO CONSISTE DI:

A) Un dispositivo per recinzioni elettrificate che genera impulsi elettrici regolari.
B) Uno o più fili che conducono la corrente (che non devono necessariamente costituire un circuito chiuso).
C) Isolatori che isolano la corrente rispetto alla terra.
D) Paletti permanenti o mobili, che vengono utilizzati secondo necessità.
E) La messa a terra dell'apparecchio per recinzione elettrificata che deve essere collocato in terra possibilmente umida il più in profondità possibile.

Quando l'animale tocca il filo si chiude un circuito elettrico, ossia la corrente elettrica fluisce attraverso l'animale e la terra e quindi torna all'apparecchio. In questo modo l'animale riceve una scarica elettrica spiacevole, ma non pericolosa, e torna sui suoi passi. Un sistema di recinzione elettrificata di questo tipo viene utilizzato con successo sia per il controllo che anche per tenere lontani gli altri animali.

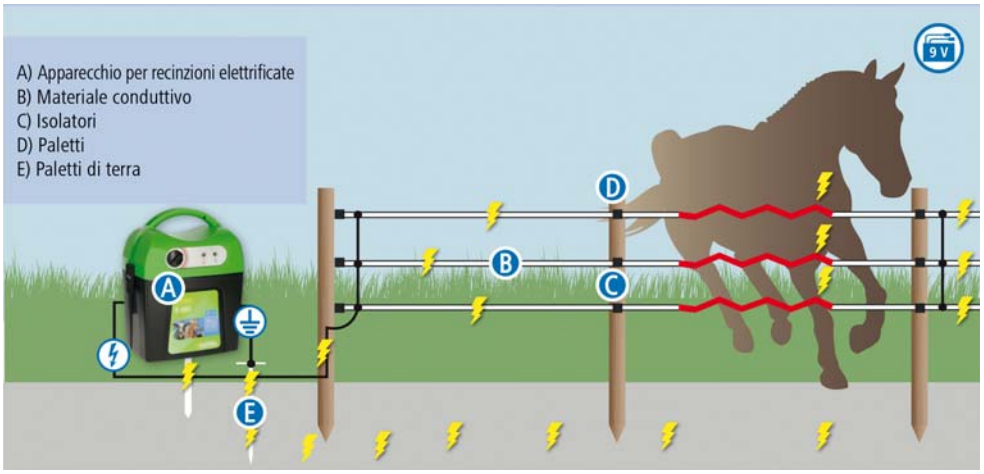

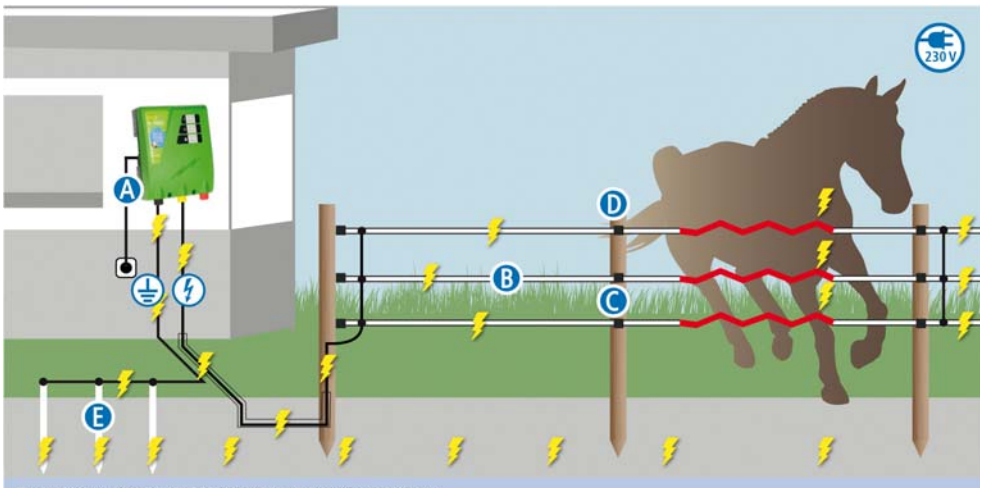

Per garantire almeno 2500 Volt in ogni punto della recinzione!

Messa a terra

La messa a terra è un elemento importante all'interno del circuito elettrico. Per essere sicuri che la corrente passi attraverso il terreno per tornare al recinto senza ostacoli, ci deve essere il miglior contatto possibile tra i paletti zincati ed il terreno (un terreno poco umido è inadatto).
Mentre si piantano i paletti nel terreno, è buona cosa cercare i punti più umidi, cioè i paletti devono essere della lunghezza sufficiente a raggiungere i punti umidi del sottosuolo.

Voltaggio ed energia ad impulso del recinto

Il picco di un impulso elettrico generato dal recinto si chiama voltaggio.Un elevato voltaggio è necessario per creare un adeguato canale tra i cavi ed il corpo dell'animale. Ci deve essere un voltaggio minimo di 2500 volts (per gli animali con pelo folto vi raccomandiamo un voltaggio minimo di 4000 volts). Ora la corrente (l'impulso di energia) può passare attraverso questo canale. Questo significa che l'efficienza della scossa dipende dalla quantità dell'impulso di energia (il voltaggio da solo non causa danni). Più testardo è un animale, più potenza si deve usare per richiuderlo o per tenerlo lontano. Inoltre, il bisogno di un maggiore impulso elettrico dipende anche dalla lunghezza dei cavi e dalle possibili perdite (per esempio la vegetazione).
Più energia viene prodotta dal recinto, maggiore è il consumo. Per quanto riguarda l'impulso di energia vi raccomandiamo di fare molta attenzione nella scelta di batterie ricaricabili.

Resistenza del recinto

Per ottenere la massima scossa possibile ed essere certi che l'energia si propaghi all'animale con la minima perdita, oltre a un'energia dell'impulso sufficiente, è necessario usare un materiale altamente conduttivo. La resistenza è un parametro utilizzato per valutare il materiale del recinto ed è misurato in ohm/m. Più piccolo è il valore, più conduttivo è il materiale. Più lunghi sono i fili di recinzione, più conduttivo deve essere il materiale.
I materiali eccellenti presentano una resistenza di < 0,3 Ω/m, per quelli più scadenti il valore è superiore a 4 Ω/m. Le ricerche hanno mostrato che va ricercato un buon compromesso tra un'alta conducibilità, in genere raggiunta con fili di rame, e una lunga durata (fili di acciaio inossidabile a bassa conducibilità). I materiali combinati (conduttori realizzati con fili di rame e acciaio inossidabile) rappresentano un'ottima alternativa.

Gli articoli qui descritti, prodotti da e/o per conto di CERMAG, sono da intendersi adattabili, quindi non originali, ai marchi indicati secondo REG. CE 1400/2002
All items described here, produced by and/or on behalf of CERMAG, are to be understood as adaptable, therefore not original, to the brands indicated according to REG. EC 1400/2002

SCELTA DELL'APPARECCHIO PER RECINZIONI ELETTRIFICATE

Alimentatori a 230 Volt - La PRIMA OPZIONE quando è disponibile una presa elettrica!
Questi apparecchi hanno una durata di protezione illimitata. Sono disponibili in tutte le classi di potenza necessarie e possono mettere a disposizione in maniera ottimale l'energia necessaria per recinzioni lunghe o circondate da vegetazione o per animali molto robusti (output da 0,5 Joule a 14,5 Joule). Naturalmente le intensità elevate dell'energia non danneggiano gli animali. Tutti gli apparecchi per recinzioni sono conformi alle vigenti norme di sicurezza. Se è previsto un impiego mobile, ad esempio per i tornei, le escursioni a cavallo o le cavalcate su lunghe distanze o semplicemente su pascoli che mutano di frequente in cui non è disponibile un'alimentazione a 230 Volt, si deve obbligatoriamente optare per un apparecchio a batteria: per le recinzioni con molta vegetazione sono esclusi gli apparecchi solari compatti da 9 Volt, si deve obbligatoriamente lavorare con apparecchi a 12 Volt.

Apparecchi a batteria da 12 Volt - Grande potenza anche per le recinzioni con molta vegetazione!
Gli apparecchi a batteria da 12 Volt sono la soluzione ottimale per gli animali molto robusti e le recinzioni lunghe o con vegetazione quando non è disponibile un collegamento a 230 Volt. L'energia di scarica è paragonabile a quella degli apparecchi alimentati da rete elettrica (output da circa 0,5 Joule a circa 5 Joule). Come fonte di corrente si utilizzano accumulatori a liquido ricaricabili da 12 Volt, che a seconda del tipo di apparecchio, del fabbisogno di potenza e del tipo di accumulatore devono essere ricaricati dopo 2-4 settimane circa. Una valida integrazione è costituita dai moduli solari, che convertono l'energia solare in corrente elettrica e pertanto ricaricano in maniera permanente la batteria/ l'accumulatore da 12 Volt.

Apparecchi DUO da 12/230 Volt - La massima flessibilità abbinata a energie di output elevate!
Gli apparecchi di questo tipo abbinano la durata di protezione illimitata degli apparecchi da 230 Volt alla mobilità dei potenti apparecchi da 12 Volt.
Cavo da 12 Volt e adattatore da 230 Volt sono inclusi nella confezione.

Apparecchi con batteria a secco da 9 Volt - Gli apparecchi ideali per le recinzioni più piccole e i paddock!
Gli apparecchi con batteria da 9 Volt sono indicati per le recinzioni più corte in assenza di vegetazione. Offrono una grande mobilità e sono molto più leggeri rispetto agli apparecchi da 12 Volt. La batteria da 9 Volt dura alcuni mesi e a seconda del tempo di funzionamento, del tipo di batteria e della dimensione (espressa in Ah: maggiore è il numero di Ah, o ampere-ora, quanto più a lungo durano) può coprire addirittura un'intera stagione di pascolo. Quando è scarica non può più essere ricaricata. Gli apparecchi da 9 Volt (anche se possono essere utilizzati anche con batterie da 12 Volt) sono più deboli di quelli da 12 Volt. Gli apparecchi da 9 Volt si attestano normalmente tra 0,15 Joule circa e 0,35 Joule circa. Gli apparecchi da 9 Volt molto potenti arrivano addirittura fino a 0,55 Joule.

QUANTI CAVI IN BASE ALL'ALTEZZA?
(Indicazioni approssimative).

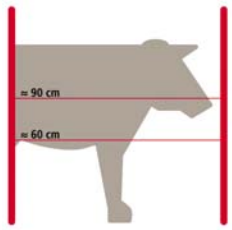

Recinto elettrico per cascina
Consiglio: 10 mm Bande per recinzione, Filo elettrificato

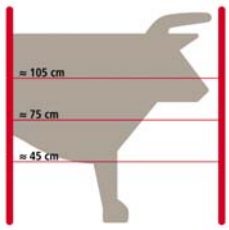

Recinto elettrico per tori, bestiame e mucche con vitelli Consiglio: 10 mm Bande per recinzione, Filo elettrificato

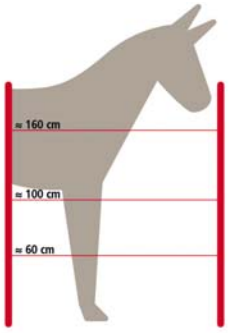

Recinto elettrici per grandi cavalli
Consiglio: Corde elettriche e Bande per recinzione

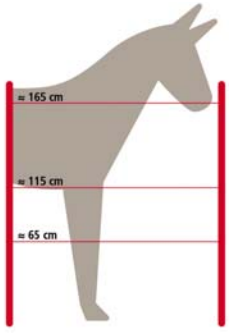

Recinzione elettrificata per saltatori
Consiglio: corda, banda fino a 40 mm

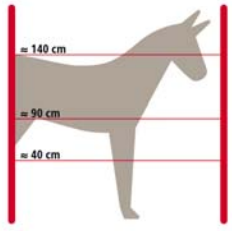

Recinto elettrico per piccoli cavalli
Consiglio: 10 mm Bande per recinzione, Corde elettriche

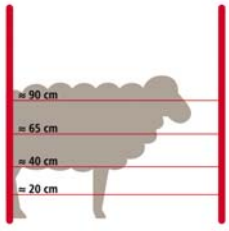

Recinto elettrico per pecore
Consiglio: Reti, Filo elettrificato

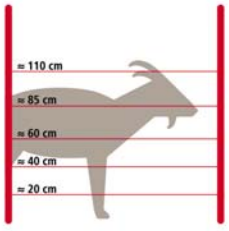

Recinto elettrico per capre
Consiglio: Filo elettrificato

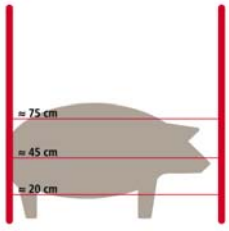

Recinto elettrico per maiali
Consiglio: 10 mm Bande per recinzione, Filo elettrificato



Protezione dai cinghiali Consiglio: rete di protezione dagli animali selvatici, nastro da 10 mm, Filo elettrificato

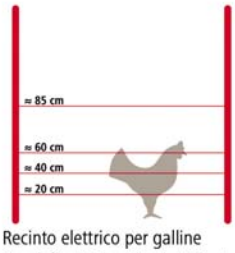

Recinto elettrico per galline
Consiglio: Reti e Filo elettrificato

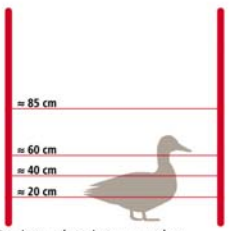

Recinto elettrico per oche
Consiglio: Reti, Bande per recinzione e Filo elettrificato

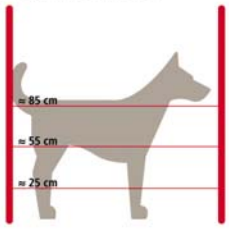

Recinti elettrici per grandi animali
Consiglio: Hobbyset, Filo elettrificato

SIMBOLI	SPIEGAZIONE BREVE	UNITÀ	SPIEGAZIONE DETTAGLIATA
	Messa a terra	Pezzi	Affinché la corrente possa ritornare più velocemente possibile da terra all'apparecchio, tra paletto e terreno deve essere creato il miglior contatto possi-bile (la terra secca praticamente non veicola corrente). Per conficcare il paletto (dovrebbe essere zincato) occorre pertanto scegliere punti quanto più umidi possibile, oppure la lunghezza del paletto deve essere tale da poter raggiungere strati di terra piuttosto profondi, umidi. Il numero raccomandato di paletti si basa sulla classe di potenza dell'apparecchio.
	Resistenza	Ohm	In un sistema recintato sono presenti le resistenze seguenti: **Resistenza nella messa a terra:** deve essere quanto più bassa possibile. **Resistenza nel materiale conduttore:** Viene indicata in Ohm/metro. Quanto minore è questo valore, tanto migliore è la conduzione del materiale. Quanto più lungo è il recinto, tanto migliore deve essere la conducibilità del materiale utilizza-to. I materiali migliori hanno una resistenza inferiore a 0,25 Ohm/m. **Resistenza degli isolanti:** dovrebbe essere quanto più alta possibile.
	Tensione massima	Volt	Questa tensione si ottiene con un basso carico del recinto.
	Tensione a circuito aperto	Volt	Tensione quando al recinto non è collegata nessuna centralina.
	Tensione con 500 Ohm	Volt	Tensione con carico del recinto pari a 500 Ohm.
	Energia di carica	Joule	Energia assorbita dall'apparecchio. Dal rendimento di una centralina deriva il valore dell'energia di scaricamento rilevante per l'utilizzatore.
	Energia in scaricamento massima	Joule	Energia massima che l'apparecchio cede al recinto; questo impulso viene chiamato anche energia d'urto
	Energia in scaricamento minima	Joule	Energia minima che l'apparecchio cede al recinto. Può essere ottenuta anche tra-mite un'uscita del recinto a potenza ridotta oppure scegliendo il livello di potenza più basso di una centralina.

Gli articoli qui descritti, prodotti da e/o per conto di CERMAG, sono da intendersi adattabili, quindi non originali, ai marchi indicati secondo REG. CE 1400/2002
All items described here, produced by and/or on behalf of CERMAG, are to be understood as adaptable, therefore not original, to the brands indicated according to REG. EC 1400/2002

SIMBOLI	SPIEGAZIONE BREVE	UNITÀ	SPIEGAZIONE DETTAGLIATA
	Lunghezza teorica recinto secondo VDE (con 2000 V)	km	La lunghezza del recinto secondo VDE è un valore teorico che nella pratica non viene raggiunto a causa di diversi fattori (ad es. vegetazione sul recinto, influssi degli agenti atmosferici e condizioni del collegamento a terra).
	Lunghezze di recinto massima:		
	– senza vegetazione	km	La vegetazione sul recinto influisce in modo sostanziale sulla lunghezza massima del recinto di un apparecchio per recinzioni: quanto più alta è la vegetazione sul recinto, tanto maggiore è il carico su di esso e, perciò, tanto minore è la lunghezza massima. I dati sulle lunghezze dei recinti si basano su un materiale e connettori altamente conduttori, ottimi isolatori e una sistema di collegamento a terra ottimale!
	– con vegetazione bassa.		
	– con vegetazione alta.		
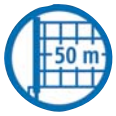	Numero di reti	Pezzi	Per apparecchi da 230 V e 12 V viene indicato il numero massimo di reti da 50 m da includere.
	Alimentazione elettrica 230 V	Volt	Gli apparecchi con collegamento alla rete (230 V) hanno una durata di protezione illimitata. Sono disponibili in tutte le classi di potenza necessarie e possono fornire al meglio l'energia necessaria su recinti lunghi. Anche in caso di vegetazione più folta, sono in grado di fornire energia sufficiente per il recinto.
	Alimentazione elettrica: – 12 V – solare 12 V	Volt	Gli apparecchi a batteria da 12 V sono la soluzione ottimale per recinti lunghi o recinti con vegetazione in mancanza di collegamento alla rete. L'energia in scaricamento è analoga a quella degli apparecchi con collegamento alla rete. Come fonte di corrente si utilizzano batterie a umido ricaricabili da 12 V. Un'integrazione opportuna è rappresentata dai moduli fotovoltaici, che vengono proposti in diverse classi di potenza e trasformano l'energia solare in corrente.
			
	Alimentazione elettrica 230 V o 12 V	Volt	Gli apparecchi di questo tipo combinano la durata di protezione illimitata degli apparecchi da 230 V alla mobilità dei potenti apparecchi da 12 V.
	Alimentazione elettrica 9 V	Volt	Gli apparecchi con batteria a secco da 9 V sono caratterizzati da massima mobilità e da una lunga durata della batteria. Sono i più adatti per recinti corti con vegetazione leggera, in mancanza di collegamento alla rete.
	Alimentazione elettrica 2 x 1.5 V	Volt	Gli apparecchi da 3 V sono mobili e maneggevoli, idonei per recinti senza vegetazione, come ad esempio in un giardino o in ambienti per passeggiate a cavallo.
	Consumo di corrente	mA	Dal consumo di corrente, unitamente alla capacità della batteria o dell'accumulatore, è possibile calcolare la durata della batteria o dell'accumulatore.

Gli articoli qui descritti, prodotti da e/o per conto di CERMAG, sono da intendersi adattabili, quindi non originali, ai marchi indicati secondo REG. CE 1400/2002
All items described here, produced by and/or on behalf of CERMAG, are to be understood as adaptable, therefore not original, to the brands indicated according to REG. EC 1400/2002

ELETTRIFICATORI 230 VOLT

ÉLECTRIFICATEURS 230 V - 230 V ENERGISER - WEIDEZAUNGERÄTE 230 VOLT - ELECTRIFICADORES 230 VOLTIOS

Gli alimentatori a 230 Volt hanno una durata di protezione illimitata.
Sono disponibili in tutte le classi di potenza necessarie e possono mettere a disposizione in maniera ottimale l'energia necessaria per recinzioni lunghe o circondate da vegetazione o per animali molto robusti. Naturalmente le intensità elevate dell'energia non danneggiano l'uomo, né gli animali. Tutti gli apparecchi Kerbl sono conformi alle vigenti norme di sicurezza.

ELETTRIFICATORE 230 V - TITAN Ni 16000

ÉLECTRIFICATEUR 230 V - TITAN NI 16000
230 V ENERGISER - TITAN NI 16000
WEIDEZAUNGERÄT 230 V - TITAN NI 16000
ELECTRIFICADOR 230 V - TITAN NI 16000

new



- Controllo della tensione della recinzione.
- Controllo dello stato della messa a terra.
- Controllo del consumo elettrico.

TITAN Ni 16000
Dotato della tecnica a impulsi TITAN: notevolmente più sicura, a basso consumo energetico e, in presenza di vegetazione fitta, molto più efficace ai fini della protezione del bestiame grazie a tensioni estremamente elevate sul recinto.

- Alimentatore da 230 V con scossa molto forte.
- Per recinzioni lunghe con **vegetazione abbondante**.
- Predisposto per animali robusti come bovini, pecore, cavalli e per la protezione dai cinghiali.
- La funzione di allarme controlla in modo permanente la recinzione, fa scattare l'allarme in caso di contatto prolungato e rallenta la sequenza degli impulsi.
- Consumo di corrente notevolmente ridotto in modalità di funzionamento normale.

LED in 2 colori per controllo tensione d'uscita, stato della messa a terra e consumo elettrico.

ARTICOLO	In	Out max.	max.	No Load	500 Ω	theor.	max.	max.	max.	50 m	1m	2m	
01200	16,00 J	11,00 J	10.200 V	9.600 V	6.900 V	300,0 km	80,0 km	18,0 km	9,0 km	38	4	3	13 W

ELETTRIFICATORE 230 V - TITAN N 6800

ÉLECTRIFICATEUR 230 V - TITAN N 6800
230 V ENERGISER - TITAN N 6800
WEIDEZAUNGERÄT 230 V - TITAN N 6800
ELECTRIFICADOR 230 V - TITAN N 6800

new



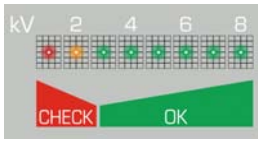

TITAN N 6800
Dotato della tecnica a impulsi TITAN: notevolmente più sicura, a basso consumo energetico e, in presenza di vegetazione fitta, molto più efficace ai fini della protezione del bestiame grazie a tensioni estremamente elevate sul recinto.

- Alimentatore da 230 V con scossa estremamente forte.
- Utilizzabile in caso di **vegetazione medio-abbondante.**
- Il nostro apparecchio universale per un utilizzo impegnativo – ideale per cavalli, bovini, pecore, capre e per la protezione dagli animali selvatici.

ARTICOLO	In	Out max.	max.	No Load	500 Ω	theor.	max.	max.	max.	50 m	1m	2m	
01201	6,80 J	4,80 J	9.000 V	8.600 V	5.700 V	130,0 km	30,0 km	8,0 km	4,0 km	18	3	2	7 W

CERMAG
Gli articoli qui descritti, prodotti da e/o per conto di CERMAG, sono da intendersi adattabili, quindi non originali, ai marchi indicati secondo REG. CE 1400/2002
All items described here, produced by and/or on behalf of CERMAG, are to be understood as adaptable, therefore not original, to the brands indicated according to REG. EC 1400/2002

APPARECCHI DUO DA 12 / 230 VOLT

DISPOSITIFS DUO DE 12 / 230 V - 12 / 230 V DUO APPLIANCES - DUO-GERÄTE MIT 12 / 230 VOLT - EQUIPOS DUO DE 12 / 230 VOLTIOS

Apparecchi DUO da 12/230 Volt - La massima flessibilità abbinata a energie di output elevate!
Due possibili fonti di energia - tensione di rete a 230 V o batteria ricaricabile da 12 V. Con un solo apparecchio è possibile lavorare sia in postazione fissa, con alimentazione da rete elettrica a 230 Volt, sia in mobilità con una batteria da 12 V.

ELETTRIFICATORE DA 12 / 230 V - TITAN DUO 3000

ÉLECTRIFICATEUR DE 12 / 230 V - TITAN DUO 3000
12/ 230 V ENERGISER - TITAN DUO 3000
WEIDEZAUNGERÄT MIT 12 / 230 V - TITAN DUO 3000
ELECTRIFICADOR DE 12 / 230 V - TITAN DUO 3000

new



TITAN DUO 3000
- Apparecchio DUO da 12 / 230 v con elevata potenza in uscita.
- Per recinzioni normali con **poca vegetazione.**
- Con pulsante di accensione / spegnimento.
- Consumo elettrico ottimizzato grazie al circuito economizzatore.
- Protezione da scarica profonda con funzionamento a 12 V.
- Comandato con microprocessore.
- Chiusura a innesto con bloccaggio a vite.
- Incluso cavo per recinzione e collegamento a massa, cavo per collegamento a 12 volt e alimentatore da 230 volt.
- Opzione solare possibile: collegamento diretto all'accumulatore a 12 V.

RICAMBI



Cavo per collegamento a 230 V
01261

ACCESSORI



Modulo solare 25 W
01204



Batteria - 12 V - Capacità: 80 Ah Spunto: 640A EN
36103

ARTICOLO	In	Out max.	max.	No Load	500 Ω	theor.	max.	max.	max.	50 m	1m	
01203	3,00 J	2,00 J	9.600 V	8.300 V	6.100 V	70,0 km	18,0 km	4,0 km	1,7 km	12	2	75-193 mA

ELETTRIFICATORE DA 12 / 230 V - TITAN DUO 1500

ÉLECTRIFICATEUR DE 12 / 230 V - TITAN DUO 1500
12/ 230 V ENERGISER - TITAN DUO 1500
WEIDEZAUNGERÄT MIT 12 / 230 V - TITAN DUO 1500
ELECTRIFICADOR DE 12 / 230 V - TITAN DUO 1500

new



TITAN DUO 1500
- Apparecchio DUO da 12 / 230 V con efficace potenza in uscita.
- Per recinzioni corte **senza vegetazione.**
- Consumo elettrico ottimizzato grazie al circuito economizzatore.
- Protezione da scarica profonda con funzionamento a 12 V.
- Comandato con microprocessore.
- Chiusura a innesto con bloccaggio a vite.
- Incluso cavo per recinzione e collegamento a massa, cavo per collegamento a 12 volt e alimentatore da 230 V.
- Opzione solare possibile: collegamento diretto all'accumulatore a 12 V.

RICAMBI



Cavo per collegamento a 230 V
01261

ACCESSORI



Modulo solare 15 W
01205



Batteria - 12 V - Capacità: 80 Ah Spunto: 640A EN
36103

ARTICOLO	In	Out max.	max.	No Load	500 Ω	theor.	max.	max.	max.	50 m	1m	
01202	1,50 J	1,00 J	12.000 V	9.000 V	4.100 V	35,0 km	10,0 km	1,5 km	0,8 km	4	1	40-115 mA

Gli articoli qui descritti, prodotti da e/o per conto di CERMAG, sono da intendersi adattabili, quindi non originali, ai marchi indicati secondo REG. CE 1400/2002
All items described here, produced by and/or on behalf of CERMAG, are to be understood as adaptable, therefore not original, to the brands indicated according to REG. EC 1400/2002

APPARECCHI SOLARI DA 12 VOLT - TITAN SOLAR

DISPOSITIFS SOLAIRE 12 VOLTS - 12 VOLT SOLAR APPLIANCES - 12 VOLT SOLARGERÄTE - EQUIPOS SOLARES DE 12 VOLTIOS

12 V

• ottimizzati per un funzionamento prolungato senza manutenzione su recinzioni con scarsa vegetazione durante la stagione di pascolo • Interruttore High/LOW • con microcontroller • protezione integrata contro i fulmini • gestione moderna e intelligente della batteria con protezione dalla scarica profonda - l'apparecchio funziona anche in caso di periodi di maltempo prolungati • rendimento eccellente e conseguente durata prolungata della batteria • corpo molto robusto, resistente alle intemperie e impermeabile, con maniglia per il trasporto • installazione semplice e rapida.

ELETTRIFICATORE SOLARE DA 12 V - TITAN S 4200

ÉLECTRIFICATEUR SOLAIRE DE 12 V - TITAN S 4200
12 V SOLAR ENERGISER - TITAN S 4200
SOLARGERÄTE MIT 12 V - TITAN S 4200
ELECTRIFICADOR SOLARES DE 12 V - TITAN S 4200

new



TITAN S 4200
Il nostro potente apparecchio solare compatto e universale. Utilizzabile in caso di vegetazione scarsa o media. Universale, utilizzabile per tutte le recinzioni standard. Ideale per pascoli di cavalli e bovini, capre, pecore.

DOTAZIONE
- 1 apparecchio solare per recinzioni elettrificate,
- 1 batteria AGM, 12 Volt, 18 Ah,
- 1 modulo solare monocristallino a montaggio fisso da 12 Volt, 25 Watt,
- 1 alimentatore caricabatterie da 230 Volt (371032),
- 1 cavo di collegamento per recinzioni elettrificate,
- 1 cavo di collegamento alla terra,
- 1 picchetto di terra/per montaggio in due parti (142385),
- 1 x targhetta di avvertimento.

ARTICOLO	In	Out max.	max.	No Load	500 Ω	theor.	max.	max.	max.	50 m	1m	
01269	4,2 J	3 J	10.500 V	9.600 V	6.200 V	95 km	35 km	6 km	3 km	12	3	85-260 mA

ELETTRIFICATORE SOLARE DA 12 V - TITAN S 1400

ÉLECTRIFICATEUR SOLAIRE DE 12 V - TITAN S 1400
12 V SOLAR ENERGISER - TITAN S 1400
SOLARGERÄTE MIT 12 V - TITAN S 1400
ELECTRIFICADOR SOLARES DE 12 V - TITAN S 1400

new



TITAN S 1400
Efficace apparecchio solare per recinzioni normali con scarsa vegetazione. Ideale per pascoli di cavalli e bovini.
• con interruttore High/Low/Off.

DOTAZIONE
- 1 apparecchio solare per recinzioni elettrificate,
- 1 batteria AGM, 12 Volt, 12 Ah,
- 1 modulo solare monocristallino a montaggio fisso da 12 Volt, 8 Watt,
- 1 alimentatore caricabatterie da 230 Volt,
- 1 cavo di collegamento per recinzioni elettrificate,
- 1 cavo di collegamento alla terra,
- 1 picchetto di terra/per montaggio in due parti,
- 1 x targhetta di avvertimento.

ARTICOLO	In	Out max.	max.	No Load	500 Ω	theor.	max.	max.	max.	50 m	1m	
01270	1,4 J	1 J	12.000 V	9.000 V	4.400 V	35 km	10 km	1,5 km	0,8 km	4	1	90 mA

Gli articoli qui descritti, prodotti da e/o per conto di CERMAG, sono da intendersi adattabili, quindi non originali, ai marchi indicati secondo REG. CE 1400/2002
All items described here, produced by and/or on behalf of CERMAG, are to be understood as adaptable, therefore not original, to the brands indicated according to REG. EC 1400/2002

ELETTRIFICATORI A BATTERIA DA 12 VOLT

ÉLECTRIFICATEURS SUR BATTERIE DE 12 V - 12 V BATTERY ENERGISERS - WEIDEZAUNGERÄTE MIT BATTERIE 12 VOLT - ELECTRIFICADORES DE BATERÍA DE 12 VOLTIOS

Gli apparecchi a batteria da 12 V sono la soluzione ottimale per gli animali molto robusti e le recinzioni lunghe o con vegetazione quando non è disponibile un collegamento a 230 Volt. L'energia di scarica è paragonabile a quella degli apparecchi alimentati da rete elettrica (output da circa 0,5 Joule a circa 5 Joule). Come fonte di alimentazione si utilizzano accumulatori ricaricabili da 12 Volt, che a seconda del tipo di apparecchio, del fabbisogno di potenza e del tipo di batteria devono essere ricaricati dopo 2-4 settimane circa. Una valida integrazione è costituita dai moduli solari, che convertono l'energia solare in corrente elettrica e pertanto ricaricano costantemente la batteria da 12 Volt. Tutti i nostri apparecchi a 12 Volt dispongono di una protezione dalla scarica profonda che aiuta a mantenere la potenza della batteria da 12 Volt.

ELETTRIFICATORE DA 12 V - TITAN A 7500

ÉLECTRIFICATEUR DE 12 V - TITAN A 7500
12 V ENERGISER - TITAN A 7500
WEIDEZAUNGERÄT MIT 12 V - TITAN A 7500
ELECTRIFICADOR DE 12 V - TITAN A 7500



TITAN A 7500

Il nostro più potente apparecchio a batteria a 12 Volt per le esigenze più complesse, animali robusti come cinghiali, tori o simili, per recinzioni lunghe o recinzioni con **erba fitta.**

- Consumo di corrente ridotto grazie al circuito economizzatore.
- Interruttore on/off, forte/debole.
- Resistente alle intemperie e con alloggiamento robusto.
- Possibilità di funzionamento con adattatore di rete da 230 V.
- Incluso cavo per collegamento recinzione e messa a terra.
- Opzione solare possibile.

ARTICOLO	In	Out max.	max.	No Load	500 Ω	theor.	max.	max.	max.	50 m	1m	
01206	7,50 J	5,00 J	10.300 V	8.400 V	6.500 V	150,0 km	43,0 km	17,0 km	7,0 km	20	3	12-440 mA
	2,50 J	1,70 J	9.300 V	8.400 V	6.200 V	60,0 km	23,0 km	9,0 km	3,5 km	7	3	17-153 mA

ACCESSORI PER ELETTRIFICATORI A BATTERIA DA 12 VOLT

ACCESSOIRES POUR ÉLECTRIFICATEURS SUR BATTERIE DE 12 V - ACCESSORIES FOR 12 V BATTERY ENERGISERS -
ZUBEHÖR FÜR WEIDEZAUNGERÄT MIT BATTERIE MIT 12 VOLT - ACCESORIOS PARA ELECTRIFICADORES DE BATERÍA DE 12 VOLTIOS

ADATTATORE 230 V

ADAPTATEUR 230 V
230 V ADAPTER
ADAPTER 230 V
ADAPTADOR 230 V



Da collegare all'alimentazione a 230 Volt (perciò può essere azionato sia con sia senza batteria da 12 Volt).
Non adatto come caricatore per batterie.

ARTICOLO **01262**

Batteria - 12 V - Capacità: 80 Ah

BATTERIE
BATTERIE
BATTERIE
BATERIA



ARTICOLO **36103**

SCATOLA BATTERIA IN METALLO

BOÎTE BATTERIE EN MÉTAL
METAL BATTERY BOX
METALL-AKKUKASTEN
CAJA BATERÍA DE METAL



- Solido scomparto per batterie zincato.
- Destinato al trasporto del dispositivo e della batteria.
- Spazio per batteria ricaricabile fino a 110 Ah.
- Dimensioni interne: lxpxa: 36x21x32cm.
- **La dotazione non include l'apparecchio né la batteria.**

ARTICOLO **01207**

MODULO SOLARE 55 WATT

MODULE SOLAIRE 55 W
55 W SOLAR MODULE
SOLAR-MODUL 55 WATT
MÓDULO SOLAR 55 VATIOS



ARTICOLO **01216**

Gli articoli qui descritti, prodotti da e/o per conto di CERMAG, sono da intendersi adattabili, quindi non originali, ai marchi indicati secondo REG. CE 1400/2002
All items described here, produced by and/or on behalf of CERMAG, are to be understood as adaptable, therefore not original, to the brands indicated according to REG. EC 1400/2002

ELETTRIFICATORI A BATTERIA DA 9 E 12 VOLT

ÉLECTRIFICATEURS SUR BATTERIE DE 9/12 V - 9/12 V BATTERY ELECTRIC FENCES - WEIDEZAUNGERÄTE MIT BATTERIE 9/12 VOLT - ELECTRIFICADORES DE BATERÍA DE 9/12 VOLTIOS

Portatile, compatto: la tecnologia che convince!
Gli apparecchi con batteria a secco da 9 Volt si distinguono per la massima mobilità associata a una lunga durata della batteria. Sono perfettamente indicati per i recinti abbastanza corti con poca vegetazione quando non è disponibile un collegamento alla rete elettrica.
In alternativa è possibile lavorare anche con batterie da 12 Volt.

ELETTRIFICATORE DA 9 V - TITAN B 480

ÉLECTRIFICATEUR DE 9 V - TITAN B 480
9 V ENERGISER - TITAN B 480
WEIDEZAUNGERÄT MIT 9 V - TITAN B 480
ELECTRIFICADOR DE 9 V - TITAN B 480

new



TITAN B 480
Efficientissimo apparecchio universale con batteria da 9 Volt per recinzioni con **poca vegetazione.**

- Possibilità di 5 regolazioni dell'intensità della scossa con selettore manuale – in questo modo il consumo elettrico può essere regolato in modo efficiente e adattato alle condizioni del recinto.
- Grande maneggevolezza.
- Corpo esterno estremamente robusto con sistema di chiusura innovativo.
- **Nuovo pratico supporto per un posizionamento comodo e sicuro.**
- **Possibilità di funzionamento a 12 V.**
- Incluso cavo per collegamento recinzione e messa a terra.

ARTICOLO	In	Out max.	max.	No Load	500 Ω	theor.	max.	max.	max.	50 m	1m	
01208	0,48 J	0,30 J	11.000 V	10.000 V	3.300 V	8,5 km	4,5 km	1,5 km	-	-	1	14-36mA

ELETTRIFICATORE DA 9 V - TITAN B 250

ÉLECTRIFICATEUR DE 9 V - TITAN B 250
9 V ENERGISER - TITAN B 250
WEIDEZAUNGERÄT MIT 9 V - TITAN B 250
ELECTRIFICADOR DE 9 V - TITAN B 250

new



TITAN B 250

- Il "prodotto base" conveniente: apparecchio a batteria da 9 Volt per uso mobile, per piccoli pascoli **senza vegetazione.**
- Ideale per il pascolo di cavalli e bovini di piccole dimensioni, anche per animali di piccola taglia come cani e gatti.
- Apparecchi a batteria da 9 Volt con potenza in uscita efficace.
- Grande maneggevolezza.
- **Inclusi barra di terra e cavo di collegamento recinzione/terra.**
- **Possibilità di funzionamento a 12 V (output 0,22 joule).**

ARTICOLO	In	Out max.	max.	No Load	500 Ω	theor.	max.	max.	max.	50 m	1m	
01209	0,25 J	0,17 J	9.400 V	9.400 V	2.600 V	7,0 km	3,0 km	1,0 km	-	-	1	13-19 mA

Gli articoli qui descritti, prodotti da e/o per conto di CERMAG, sono da intendersi adattabili, quindi non originali, ai marchi indicati secondo REG. CE 1400/2002
All items described here, produced by and/or on behalf of CERMAG, are to be understood as adaptable, therefore not original, to the brands indicated according to REG. EC 1400/2002

ACCESSORI PER ELETTRIFICATORI A BATTERIA DA 9 E 12 VOLT

ACCESSOIRES POUR ÉLECTRIFICATEURS SUR BATTERIE DE 9/12 V - ACCESSORIES FOR 9/12 V BATTERY ENERGISERS - ZUBEHÖR FÜR WEIDEZAUNGERÄT MIT BATTERIE MIT 9/12 VOLT - ACCESORIOS PARA ELECTRIFICADORES DE BATERÍA DE /12 VOLTIOS

SET SOLARE 5 WATT

KIT SOLAIRE 5 W
5 W SOLAR SET
SOLAR-SET 5 WATT
SET SOLAR 5 VATIOS

12 V

new



Composto da:
- Pannello solare 12 Volt.
- Batteria 12 Volt.
- Carica batteria.

ATTENZIONE: l'elettrificatore deve essere ordinato separatamente.

ARTICOLO **01214**

Cavo adattatore 80 cm

CÂBLE ADAPTATEUR 80 CM
80 CM ADAPTER CABLE
ADAPTERKABEL 80 CM
CABLE ADAPTADOR 80 CM

12 V

new



- Cavo adattatore 80 cm.
- Per l'allacciamento di una batteria ad umido a 12 Volt.
- **Da collegare a tutti i nostri apparecchi per recinzioni elettrificate da 9 Volt.**

ARTICOLO **01210**

batteria AGM ricaricabile da 12 Volt-15 Ah

BATTERIE AGM RECHARGEABLE DE 12 V - 15 AH
12 V - 15 A AGM RECHARGEABLE BATTERY
NACHLADBARER AKKU AGM MIT 12 VOLT-15 AH
BATERÍA AGM RECARGABLE DE 12 VOLTIOS-15 AH

12 V

new



- **Per tutti gli apparecchi da 9 V che sono progettati anche per il funzionamento a 12 V.**
- La batteria AGM ricaricabile da 12 Volt, 15 Ah (C100) può essere ricaricata mediante l'alimentatore.
- Il regolatore di carica integrato impedisce un sovraccarico e protegge dalla scarica profonda.

ARTICOLO **01265**

BATTERIE DI RICAMBIO PER ELETTRIFICATORI DA 9 VOLT

BATTERIES DE RECHANGE POUR ÉLECTRIFICATEURS DE 9 V - SPARE BATTERIES FOR 9 V ENERGISERS - ERSATZBATTERIEN FÜR WEIDEZAUNGERÄTE MIT 9 VOLT - BATERÍAS DE REPUESTO PARA ELECTRIFICADORES DE 9 VOLTIOS

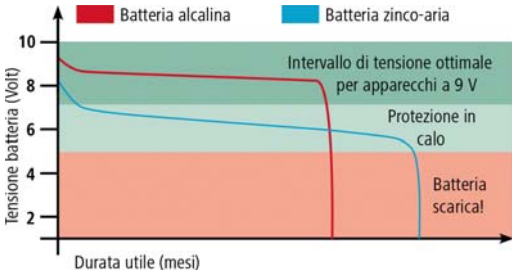

- Le batterie alcaline 9 V mantengono un alto voltaggio costante per tutta la loro durata. Questo permette all'apparecchio per recinzioni elettrificate di mantenere prestazioni sempre costanti.
- Sono senza mercurio e cadmio.

9 V

GARANZIA
- Verifica della Pila (si consiglia di datare la pila stessa alla consegna del cliente finale).
- Controllo Pila con tester idoneo o su centralina (anche prima della consegna).
- La segnalazione del difetto deve essere corredata di foto riportante la sigla di produzione e lo stato della pila stessa.

Le Pile che lavorano 5/10 gg e tornano scariche, sono solitamente soggette ad un funzionamento anomalo della recinzione (scarichi a terra, massa terra errata, filamenti interrotti, etc) o della centralina (schede elettronica o trasformatore interno difettati).
Si consiglia immagazzinarle in zona non soggetta a sbalzi di temperatura e temperatura ambiente.
La Pila deve essere tenuta nell'imballo (non rovesciato) fino alla esposizione della stessa sullo scaffale (se possibile isolare il contatto tra Pila e metallo).
Eventuali fuoriuscite di "Gel" tra coperchio e carcassa non creano problemi di contatto o funzionamento (Il Gel è parte del confezionamento degli elementi interni a protezione degli stessi).
Per le Batterie 12V vale quanto riportato prima.

Batteria a secco alcalina TITAN 90 Ah - 9 VOLT

BATTERIE À SEC ALCALINE TITAN 90 AH
TITAN 90 A ALKALINE DRY BATTERY
ALKALINE TROCKENBATTERIE TITAN 90 AH
BATERÍA SECA ALCALINA TITAN 90 AH

new



ARTICOLO **01211**

Batteria a secco alcalina TITAN 170 Ah - 9 VOLT

BATTERIE À SEC ALCALINE TITAN 170 AH
TITAN 170 A ALKALINE DRY BATTERY
ALKALINE TROCKENBATTERIE TITAN 170 AH
BATERÍA SECA ALCALINA TITAN 170 AH

new



ARTICOLO **01212**

Gli articoli qui descritti, prodotti da e/o per conto di CERMAG, sono da intendersi adattabili, quindi non originali, ai marchi indicati secondo REG. CE 1400/2002
All items described here, produced by and/or on behalf of CERMAG, are to be understood as adaptable, therefore not original, to the brands indicated according to REG. EC 1400/2002

ACCESSORI PER RECINZIONI ELETTRICHE
ACCESSOIRES POUR CLÔTURES ÉLECTRIQUES - ACCESSORIES FOR ELECTRIC FENCES - ZUBEHÖR FÜR ELEKTROZÄUNE - ACCESORIOS PARA CERCAS ELÉCTRICAS

TESTER LINEA DEL RECINTO
TESTEUR DE LIGNE DE LA CLÔTURE
FENCE LINE TESTER
EINZÄUNUNGSTESTER
TESTER LÍNEA DE LA CERCA

new



- Legge il voltaggio a 6 livelli.
- Non necessita di batterie.
- Misurazione precisa del voltaggio del recinto.
- Fino a 10.000 Volt.

ARTICOLO
01213

TESTER PER BATTERIE
TESTEUR POUR BATTERIES
BATTERY TESTER
TESTER FÜR BATTERIEN
TESTER PARA BATERÍAS

new



- Intervallo di test da 6 a 20 V.
- Non richiede una batteria per il funzionamento.
- Visualizza la tensione a vuoto (all'inizio) e la tensione sotto carico (dopo il segno "- -").

ARTICOLO
01264

PICCHETTO MASSA A TERRA
PIQUET DE TERRE
EARTH PEG
ERDUNGSSTAB
PIQUETA PUESTA A TIERRA

new

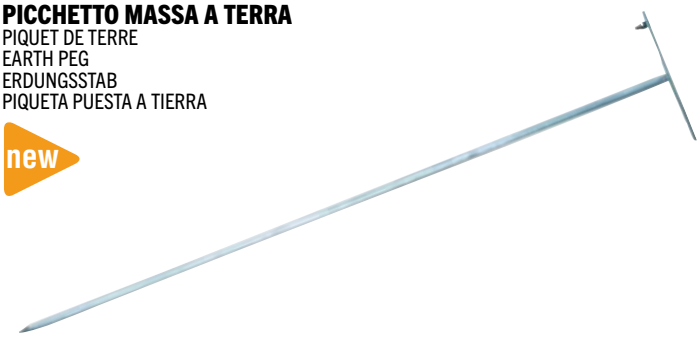

- Fatto di acciaio zincato elettrificabile, lungo 1 m.
- Facile da estrarre grazie alla sua forma a T.
- Con vite per connessione al cavo di massa a terra.
- Inserire i picchetti sempre nella terra umida!
- Tenere una distanza di 3 m tra un picchetto e l'altro!

ARTICOLO
01215

CAVO CONNESSIONE RECINTO MESSA A TERRA
CÂBLE DE RACCORDEMENT CLÔTURE MISE À LA TERRE
CABLE CONNECTING FENCE TO EARTH
ZAUNERDUNGSKABEL
CABLE CONEXIÓN CERCA PUESTA A TIERRA

new



- Con occhielli di attacco M8.
- Collega recinto e paletti di massa a terra.
- Connessione eccellente tra trasformatori interni e paletti di massa a terra esterni.
- Adatto anche alla connessione di numerosi paletti di massa a terra.
- Lunghezza cavo 3 metri.

ARTICOLO
01217

CAVO SOTTERRANEO ALTA TENSIONE
CÂBLE ENTERRÉ HAUTE TENSION
HIGH VOLTAGE UNDERGROUND CABLE
HOCHSPANNUNGSERDKABEL
CABLE SUBTERRÁNEO ALTA TENSIÓN

new



- Doppiamente isolato con filo di rame stagnato (trefoli di rame pacchettati).
- Collega la linea del recinto con la massa a terra.
- Con rocchetto in plastica.
- Lunghezza cavo 25 metri.

ARTICOLO
01218

CAVO CONNESSIONE MASSA A TERRA
CÂBLE DE RACCORDEMENT MISE À LA TERRE
EARTHING CONNECTING CABLE
ERDUNGSKABEL
CABLE CONEXIÓN PUESTA A TIERRA

new



- Collega l'apparecchio e i paletti di massa a terra.
- Occhielli di attacco M8.
- Lunghezza cavo 100 cm.

ARTICOLO
01219

Gli articoli qui descritti, prodotti da e/o per conto di CERMAG, sono da intendersi adattabili, quindi non originali, ai marchi indicati secondo REG. CE 1400/2002
All items described here, produced by and/or on behalf of CERMAG, are to be understood as adaptable, therefore not original, to the brands indicated according to REG. EC 1400/2002

segue ACCESSORI PER RECINZIONI ELETTRICHE
ACCESSOIRES POUR CLÔTURES ÉLECTRIQUES - ACCESSORIES FOR ELECTRIC FENCES - ZUBEHÖR FÜR ELEKTROZÄUNE - ACCESORIOS PARA CERCAS ELÉCTRICAS

CAVO ALLACCIAMENTO A FORMA DI CUORE
CÂBLE DE RACCORDEMENT EN FORME DE CŒUR
HEART SHAPED CONNECTING CABLE
ZAUNANSCHLUSSKABEL MIT HERZKLEMME
CABLE UNIÓN EN FORMA DE CORAZÓN

new

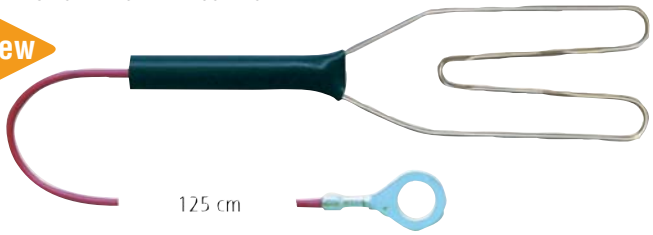

- Collega il recinto ai fili di connessione.
- Lunghezza cavo 125 cm.
- Clip a forma di cuore.
- In acciaio INOX.



ARTICOLO
01220

CAVO DI COLLEGAMENTO RECINZIONE
CÂBLE DE RACCORDEMENT CLÔTURE
FENCE CONNECTING CABLE
ZAUNANSCHLUSSKABEL
CABLE DE CONEXIÓN CERCA

new

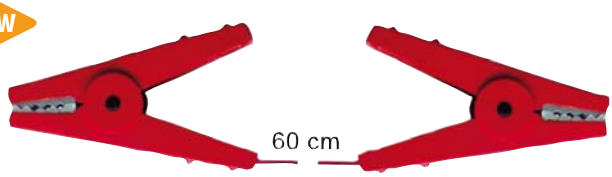

- Con morsetti a coccodrillo robusti.
- Lunghezza cavo 60 cm.
- In acciaio INOX.

ARTICOLO
01221

CONNESSIONE NASTRO
CONNEXION DE RUBAN
TAPE CONNECTION
BANDKUPPLUNG
CONEXIÓN CINTA

new

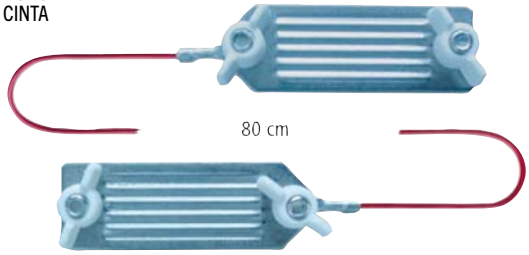

- Connessione meccanica ed elettrica ideale tra apparecchio e corda fino ad una larghezza di 40 mm.
- Lunghezza cavo 80 cm.
- In acciaio INOX.

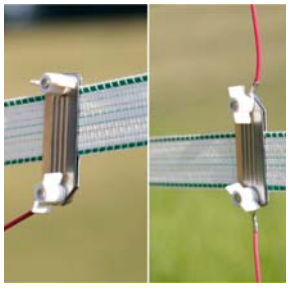

ARTICOLO
01222

CARTELLO SEGNALETICO
PANNEAU DE SIGNALISATION
WARNING SIGN
WARNSCHILD
CARTEL DE ADVERTENCIA

new



- Facile da appendere in nastri fino a 40 mm, funi, e fili metallici e non.
- Non è necessario ulteriore materiale di fissaggio.
- In plastica robusta.
- Dimensioni: 260 x 150 mm.
- Stampato su entrambi i lati.

ARTICOLO
01223

Gli articoli qui descritti, prodotti da e/o per conto di CERMAG, sono da intendersi adattabili, quindi non originali, ai marchi indicati secondo REG. CE 1400/2002
All items described here, produced by and/or on behalf of CERMAG, are to be understood as adaptable, therefore not original, to the brands indicated according to REG. EC 1400/2002

RETI ELETTRICHE PER PECORE

FILETS ÉLECTRIQUES POUR MOUTONS - ELECTRIC SHEEP NETTING - ELEKTRONETZE FÜR SCHAFE - REDES ELÉCTRICAS PARA OVEJAS

Le reti per la recinzione dei pascoli godono di una popolarità sempre maggiore quando si tratta di delimitare in maniera semplice e rapida le aree adibite all'allevamento degli animali o di proteggere proprietà e beni dagli animali selvatici.
Capre e pecore impongono requisiti particolarmente complessi per quanto riguarda le reti da pascolo: le pecore sono animali robusti e inoltre la loro spessa lana le protegge dalle scosse elettriche. Di conseguenza, per garantire la massima protezione, per tutte le reti si dovrebbe scegliere un apparecchio di elettrificazione in grado di trasmettere una scossa intensa (12 Volt o 230 Volt).

RETE PER PECORE "CLASSICNET"

FILET POUR MOUTONS « CLASSICNET »
"CLASSICNET" SHEEP NETTING
SCHAFNETZ "CLASSICNET"
RED PARA OVEJAS "CLASSICNET"

new



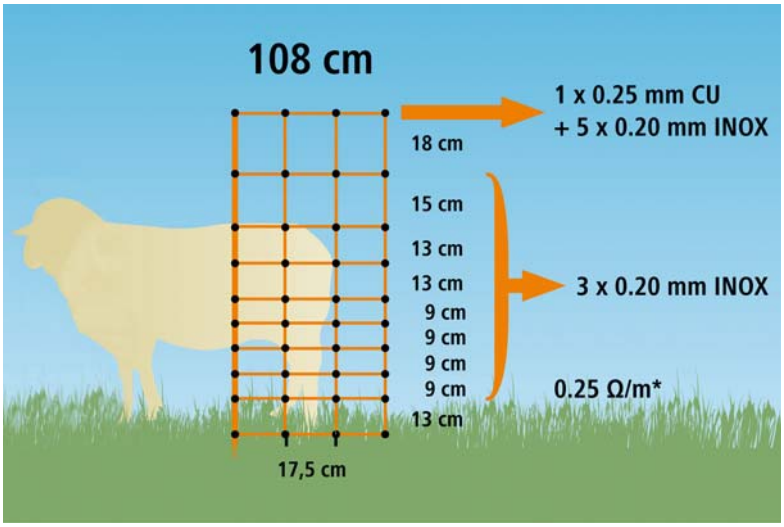

CLASSICNET
- Altezza 90 cm o 108 cm.
- Lunghezza 50 m.
- 14 Paletti in plastica stabili.
- Conduzione di corrente orizzontale con 3 conduttori in acciaio inossidabile da 0,20 mm per trefolo.
- Nodi saldati.
- Trefolo superiore sotto corrente rinforzato.
- Punta zincata sul paletto in plastica.
- L'isolatore-testa e il blocco al suolo rendono un distacco indipendente del trefolo praticamente impossibile.
- I fili in plastica sono garantiti 3 anni per danni da raggi UV.

ARTICOLO	DESCRIZIONE
01224	Rete per pecore 50 m x 108 cm con 14 paletti punta singola
01225	Paletto di ricambio giallo 108 cm, punta singola

Gli articoli qui descritti, prodotti da e/o per conto di CERMAG, sono da intendersi adattabili, quindi non originali, ai marchi indicati secondo REG. CE 1400/2002
All items described here, produced by and/or on behalf of CERMAG, are to be understood as adaptable, therefore not original, to the brands indicated according to REG. EC 1400/2002

RETI ELETTRICHE PROTEZIONE DA LUPI, VOLPI E CANI SELVATICI

FILETS ÉLECTRIQUES DE PROTECTION CONTRE LOUPS, RENARDS ET CHIENS SAUVAGES - ELECTRIC NETTING AGAINST WOLVES, FOXES AND WILD DOGS - ELEKTRISCHE NETZE GEGEN WÖLFE, FÜCHSE UND WILDHUNDE - REDES ELÉCTRICAS PROTECCIÓN CONTRA LOBOS, ZORROS Y PERROS SALVAJES

Insieme ad esperti del settore della difesa dai lupi è nata la rete WolfNet per offrirvi un perfetto compromesso tra facilità d'uso e protezione efficace delle mandrie.
I sostegni verticali, collaudati da anni, assicurano la stabilità anche nei terreni collinosi.
Grazie allo speciale principio del "+/-", la Titan Net Premium Vario è una rete molto versatile e può essere adattata in base alla situazione concreta.

RETE DISSUASIVA "TITAN NET PREMIUM VARIO"

GAINE DE DISSUASION « WOLFNET VARIO »
"WOLFNET VARIO" PROTECTION NETTING
WOLFSABWEHRNETZ "WOLFNET VARIO"
RED DE DISUASIÓN "WOLFNET VARIO"

new



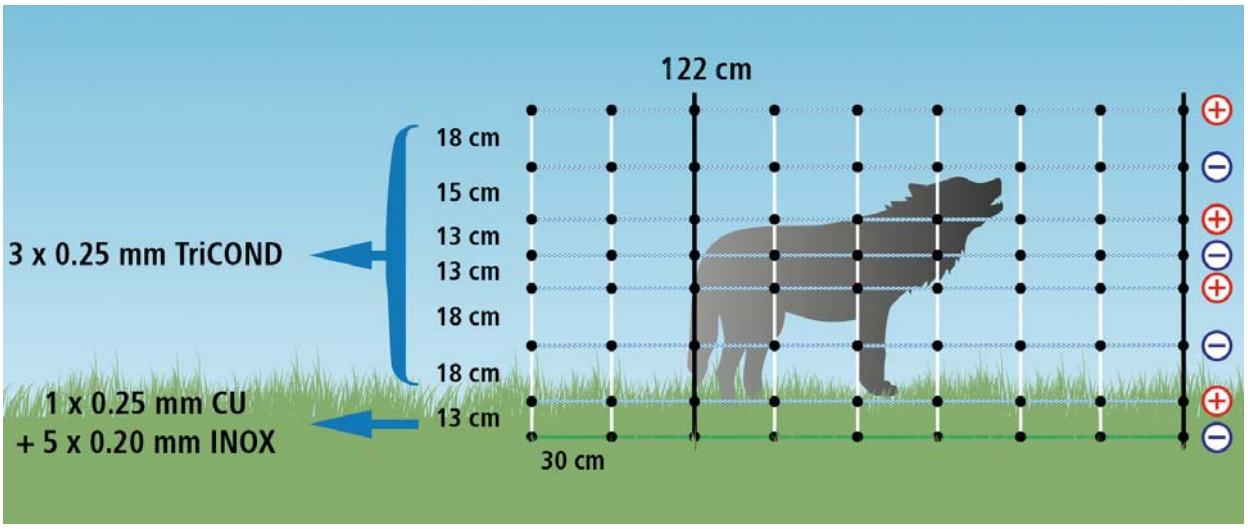

TITAN NET PREMIUM VARIO

- Lunghezza 50 m.
- 14 paletti in plastica bianchi integrati con punta singola.
- 7 file di TriCond da 3 x 0,25 mm ciascuna con attacchi +/- offrono una conduttività ottimale.
- Il filo a terra con possibilità di collegamento variabile consente diverse possibilità di applicazione (1 x 0,25 mm CU, 5 x 0,20 mm INOX).
- Stabilità migliorata e adeguamento ottimale al terreno grazie a stabili rinforzi verticali ogni 30 cm.
- I fili in plastica sono garantiti 3 anni per danni da raggi UV.

ARTICOLO	DESCRIZIONE
01226	Rete per lupi, 50 m x 122 cm, con 14 paletti punta singola
01227	Paletto di ricambio, 122 cm, punta singola

Gli articoli qui descritti, prodotti da e/o per conto di CERMAG, sono da intendersi adattabili, quindi non originali, ai marchi indicati secondo REG. CE 1400/2002
All items described here, produced by and/or on behalf of CERMAG, are to be understood as adaptable, therefore not original, to the brands indicated according to REG. EC 1400/2002

RETI E FILI ELETTRICI A PROTEZIONE DAGLI ANIMALI SELVATICI

FILETS ET FILS ÉLECTRIQUES DE PROTECTION CONTRE LES ANIMAUX SAUVAGES - ELECTRIC NETTING AND WIRES AGAINST WILD ANIMALS - ELEKTRONETZE UND -DRÄHTE ZUM SCHUTZ VOR WILDTIEREN - REDES Y CABLES ELÉCTRICOS DE PROTECCIÓN CONTRA ANIMALES SILVESTRES

RETE DISSUASIVA "WILDNET"

GAINE DE DISSUASION « WILDNET »
"WILDNET" PROTECTION NETTING
WILDABWEHRNETZ "WILDNET"
RED DE DISUASIÓN "WILDNET"

new



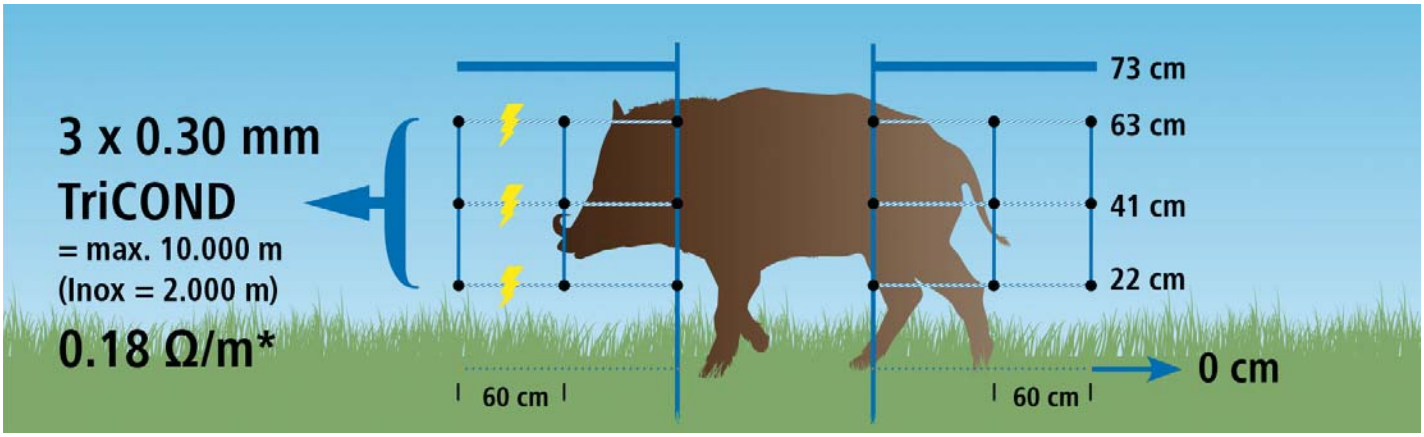

WILDNET
- Lunghezza 50 m
- 3 file di TriCOND bianco/blu rispettivamente con 3 x 0,30 mm di fili metallici TriCOND offrono una conduttività ottimale (fino a 10.000 m di lunghezza della recinzione).
- 12 x Palo in vetroresina blu.
- Ca. 4,5 m distanza palo.
- 60 cm distanza con rinforzi verticali blu.
- Include: boccole di raccordo, 3 x ancoraggio al suolo con corda di nylon nera, cartello per riparazioni e segnale di avvertimento.
- I fili in plastica sono garantiti 3 anni per danni da raggi UV

ACCESSORI



Nastro segnaletico Blu 250 m x 25 mm

01228

ARTICOLO	DESCRIZIONE
01229	Rete per cinghiali 50 m x 73 cm con 12 pali punta singola
01230	Paletto di ricambio blu 73 cm

FILO DISSUASIVO BLU

FIL DE DISSUASION BLEU
BLUE PROTECTION WIRE
BLAUER ABWEHRDRAHT
CABLE DE DISUASIÓN AZUL

new



- Lunghezza: 400 m.
- Lunghezza max. Raccomandata: 30000 m.
- Resistenza Ω/m: 0.06.
- Fili conduttori: 6.
- Fili di rame stagnato: 0.25 mm.
- Punto di rottura: 105 kg.

ARTICOLO	DESCRIZIONE
01259	Nastro premium wildhog 400 m - 6x0,25, blu

Gli articoli qui descritti, prodotti da e/o per conto di CERMAG, sono da intendersi adattabili, quindi non originali, ai marchi indicati secondo REG. CE 1400/2002
All items described here, produced by and/or on behalf of CERMAG, are to be understood as adaptable, therefore not original, to the brands indicated according to REG. EC 1400/2002

NASTRI PER RECINZIONI ELETTRICHE

RUBANS POUR CLÔTURES ÉLECTRIQUES - TAPES FOR ELECTRIC FENCES - WEIDEZAUNBÄNDER - CINTAS PARA CERCAS ELÉCTRICAS

MATERIALE CONDUTTIVO

Nella scelta del materiale conduttivo idoneo è necessario tener presenti diversi aspetti. In linea di principio è possibile scegliere tra materiali conduttivi in plastica (nastri, fili, funi) in cui i fili metallici elettroconduttori sono intrecciati con fili in plastica e fili metallici massicci in metallo duro, che sono particolarmente adatti per la realizzazione di recinzioni fisse.

Nella scelta del materiale conduttivo adatto, prestare attenzione alla resistenza in Ohm/m. Tanto più piccolo è questo valore, quanto migliore è la conduttività del materiale.

NASTRI PER RECINZIONI -CLASSIC-

RUBANS POUR CLÔTURES ÉLECTRIQUES -CLASSIC-
TAPES FOR -CLASSIC- FENCES
WEIDEZAUNBÄNDER -CLASSIC-
CINTAS PARA CERCAS -CLASSIC-

new



I nastri offrono una sicurezza ottimale per i cavalli, in particolare quelli con una larghezza di 40 mm.
A tale scopo è importante che i nastri siano sempre tesi nel migliore dei modi e non penzolanti.
Minore è la resistenza in Ohm/m indicata sul rotolo di nastro, maggiore è la corrente che scorre attraverso la recinzione fino all'animale.

- Conduttore in acciaio rinforzato = buona conduttività e durata molto lunga.
- Filo monofilamento spesso = aumenta il punto di rottura.
- Qualità di lavorazione elevata.
- Ben visibile per i cavalli.
- Disponibile in diverse larghezze.

ARTICOLO	LUNGHEZZA	LARGHEZZA	COLORE	LUNGHEZZA RACCOMANDATA MAX.DEL RECINTO	RESISTENZA Ω/m	NUMERO DEI FILI CONDUTTORI	ACCIAIO	PUNTO DI ROTTURA
01231	200 m	10 mm	Bianco	600 m	3,58	4	2 x 0.20 mm + 2 x 0.30 mm	90 kg
01232	200 m	20 mm	Bianco	800 m	2,56	6	4 x 0.20 mm + 2 x 0.30 mm	120 kg
01271	200 m	20 mm	Verde	800 m	2,56	6	4 x 0.20 mm + 2 x 0.30 mm	120 kg
01233	200 m	40 mm	Bianco	1.600 m	1,21	13	9 x 0.20 mm + 4 x 0.30 mm	230 kg

Gli articoli qui descritti, prodotti da e/o per conto di CERMAG, sono da intendersi adattabili, quindi non originali, ai marchi indicati secondo REG. CE 1400/2002
All items described here, produced by and/or on behalf of CERMAG, are to be understood as adaptable, therefore not original, to the brands indicated according to REG. EC 1400/2002

ACCESSORI NASTRI PER RECINZIONI ELETTRICHE

ACCESSOIRES RUBANS POUR CLÔTURES ÉLECTRIQUES - TAPE ACCESSORIES FOR ELECTRIC FENCES -
ZUBEHÖR FÜR WEIDEZAUNBÄNDER - ACCESORIOS CINTAS PARA CERCAS ELÉCTRICAS

CONNETTORI PER NASTRI -LITZCLIP®-

CONNECTEURS POUR RUBANS -LITZCLIP®-
-LITZCLIP®- TAPE CONNECTORS
LITZENVERBINDER -LITZCLIP®-
CONECTORES PARA CINTAS -LITZCLIP®-



- Facile collegamento di 2 estremità del nastro.
- La soluzione rapida per la riparazione di un nastro strappato.
- Speciali aperture rettangolari punzonate per un facile inserimento e fissaggio del nastro.



ARTICOLO	DESCRIZIONE	MATERIALE
01236	Connettore per nastri da 12,5 mm	Acciaio INOX
01237	Connettore per nastri da 20 mm	Acciaio INOX
01238	Connettore per nastri da 40 mm	Acciaio INOX

ISOLATORE PER RECINTI ANGOLARE

ISOLATEUR D'ANGLE POUR CLÔTURES
ANGLE INSULATOR FOR FENCES
ECKISOLATOR FÜR UMZÄUNUNGEN
AISLADOR PARA CERCAS ANGULAR

- Gli inserti in gomma conduttivi grazie alle fibre di carbonio (brevettati) fissano il nastro in modo delicato, ma affidabile.
- Anti-scivolo grazie alla struttura in plastica.
- Isolatore che si adatta anche agli angoli.
- Montaggio facile e tensione della banda senza fatica.





ARTICOLO
01250

PROFI ISOLATORE CON CLIP

PROFI ISOLATEUR AVEC CLIP
PROFI INSULATOR WITH CLIP
PROFI-KLEMMISOLATOR
PROFI AISLADOR CON CLIP



La gomma antiscivolo tiene ferme I nastri fino a 40 mm evitando che scivolino e si consumino.

- Stabilizzatore UV.
- Isolatore da avvitare o da inchiodare.
- Si adattano facilmente a recinzioni preesistenti.
- Consigliato come isolatore di linea.



ARTICOLO
01260

MANIGLIA PER PORTE CON COLLEGAMENTO BALZETTA

POIGNÉE POUR PORTES AVEC CONNEXION EN BOUCLE COULISSANTE
DOOR HANDLE WITH TAPE STOP CONNECTOR
TORGRIFF MIT BANDANSCHLUSS
MANIJA PARA PUERTAS CON CONEXIÓN PARA CINTA



- Con gancio e connettore banda 40mm.
- Evita una eccessiva tensione delle molle.

Attenzione: non indicato per i nastri con fili in rame!

ARTICOLO
01263

CONNETTORE PER MANIGLIE PER NASTRO LITZCLIP®

CONNECTEURS POUR POIGNÉE POUR RUBANS -LITZCLIP®-
-LITZCLIP®- DOOR HANDLE TAPE CONNECTORS
LITZENVERBINDER -LITZCLIP®-
CONECTORES PARA MANIJA PARA CINTAS -LITZCLIP®-

new

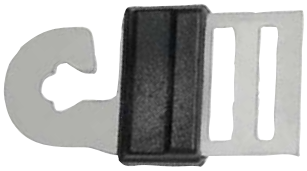

ARTICOLO	DESCRIZIONE	MATERIALE
01272	Connettore per nastri fino a 20 mm	Acciaio INOX
01273	Connettore per nastri fino a 40 mm	Acciaio INOX

Gli articoli qui descritti, prodotti da e/o per conto di CERMAG, sono da intendersi adattabili, quindi non originali, ai marchi indicati secondo REG. CE 1400/2002
All items described here, produced by and/or on behalf of CERMAG, are to be understood as adaptable, therefore not original, to the brands indicated according to REG. EC 1400/2002

ACCESSORI NASTRI E FILI PER RECINZIONI ELETTRICHE

ACCESSOIRES RUBANS ET FILS POUR CLÔTURES ÉLECTRIQUES - TAPE AND WIRE ACCESSORIES FOR ELECTRIC FENCES - ZUBEHÖR - BÄNDER UND DRÄHTE FÜR ELEKTROZÄUNE - ACCESORIOS CINTAS Y CABLES PARA CERCAS ELÉCTRICAS

ISOLATORE DA PALETTO PER NASTRI E FUNI -VARIO PLUS-

ISOLATEUR DE PIQUET POUR RUBANS ET CÂBLES -VARIO PLUS-
-VARIO PLUS- POST INSULATOR FOR TAPES AND WIRES
SCHRAUBISOLATOR FÜR BÄNDER UND SEILE -VARIO PLUS-
AISLADOR DE PALO PARA CINTAS Y CUERDAS -VARIO PLUS-

new

- Facile collegamento di 2 estremità del nastro.
- La soluzione rapida per la riparazione di un nastro strappato.
- Speciali aperture rettangolari punzonate per un facile inserimento e fissaggio del nastro.





ARTICOLO	MATERIALE
01254	Isolatore per nastri fino a 40 mm
01255	Isolatore per fili elettrici e corde

TENDITORE PER NASTRI E FUNI -PREMIUM-

TENDEUR POUR RUBANS ET CÂBLES -PREMIUM-
-PREMIUM- TENSIONER FOR TAPES AND WIRES
BAND- UND SEILSPANNER -PREMIUM-
TENSOR PARA CINTAS Y CUERDA -PREMIUM-

new

- Per nastri per recinzioni fino a 40 mm max e funi fino a 8 mm max.
- Da avvitare.
- Possibilità di allentare facilmente il nastro/la fune.
- Facile da installare anche in recinzioni già esistenti.
- Possibilità di serraggio manuale facile e sicuro senza attrezzi – mediante funzione a innesto.







ARTICOLO
01249

ISOLATORE A CLIP PER NASTRI E FUNI -MAXI TAPE-

ISOLATEUR À CLIP POUR RUBANS ET CÂBLES -MAXI TAPE-
-MAXI TAPE- CLIP INSULATOR FOR TAPES AND WIRES
KLIPPISOLATOR FÜR BÄNDER UND SEILE -MAXI TAPE-
AISLADOR DE CLIP PARA CINTAS Y CUERDAS -MAXI TAPE-

new

- Supporto in metallo zincato da 6 mm.
- Per nastri fino a 40 mm di larghezza e fili fino a 6 mm.
- Brevettato.





ARTICOLO
01248

Gli articoli qui descritti, prodotti da e/o per conto di CERMAG, sono da intendersi adattabili, quindi non originali, ai marchi indicati secondo REG. CE 1400/2002
All items described here, produced by and/or on behalf of CERMAG, are to be understood as adaptable, therefore not original, to the brands indicated according to REG. EC 1400/2002

FILI PER RECINZIONI ELETTRICHE

FILS POUR CLÔTURES ÉLECTRIQUES - WIRES FOR ELECTRIC FENCES - DRÄHTE FÜR ELEKTROZÄUNE - CABLES PARA CERCAS ELÉCTRICAS

FILO PER RECINZIONI -BASIC-

FIL POUR CLÔTURES -BASIC-
-BASIC- WIRE FOR FENCES
DRAHT FÜR UMZÄUNUNGEN -BASIC-
CABLE PARA CERCAS -BASIC-



Funi e fili si utilizzano in presenza di forti intemperie, come ad esempio il vento.
Le funi si sono rivelate resistenti anche durante l'inverno, in caso di neve.
Le funi sono un po' più facili da installare, ma offrono una minore visibilità rispetto ai nastri.
Minore è la resistenza in Ohm/m indicata sul rotolo di fune, maggiore è la corrente che scorre attraverso la recinzione fino all'animale.

- Conduttori in acciaio inox collaudati.
- Per impianto più piccolo per recinti.

ARTICOLO	LUNGHEZZA	COLORE	LUNGHEZZA RACCOMANDATA MAX.DEL RECINTO	RESISTENZA Ω/m	NUMERO DEI FILI CONDUTTORI	ACCIAO	PUNTO DI ROTTURA
01234	250 m	Bianco	150 m	13,78	3	3x0,16 mm	60 kg
01235	500 m	Bianco	150 m	13,78	3	3x0,16 mm	60 kg
01266	250 m	Arancione	150 m	13,78	3	3x0,16 mm	60 kg
01267	500 m	Arancione	150 m	13,78	3	3x0,16 mm	60 kg

FUNE PER RECINZIONI -BASIC-

FIL POUR CLÔTURES -BASIC-
-BASIC- WIRE FOR FENCES
DRAHT FÜR UMZÄUNUNGEN -BASIC-
CABLE PARA CERCAS -BASIC-



Funi e fili si utilizzano in presenza di forti intemperie, come ad esempio il vento.
Le funi si sono rivelate resistenti anche durante l'inverno, in caso di neve.
Le funi sono un po' più facili da installare, ma offrono una minore visibilità rispetto ai nastri.
Minore è la resistenza in Ohm/m indicata sul rotolo di fune, maggiore è la corrente che scorre attraverso la recinzione fino all'animale.

- In fili monofilamento di polietilene resistenti agli agenti atmosferici.
- Per recinzioni corte e porzioni di pascoli.

ARTICOLO	LUNGHEZZA	Ø	COLORE	LUNGHEZZA RACCOMANDATA MAX.DEL RECINTO	RESISTENZA Ω/m	NUMERO DEI FILI CONDUTTORI	ACCIAO	PUNTO DI ROTTURA
01268	200 m	6 mm	Bianco	500 m	3,87	6	6x0,20 mm	350 kg

FILO ZINCATO INTRECCIATO PER RECINZIONI SENZA ROCCHETTO

FIL GALVANISÉ TRESSÉ POUR CLÔTURES SANS BOBINE
BRAIDED GALVANISED WIRE FOR FENCES WITHOUT COIL
GEFLOCHTENER VERZINKTER DRAHT FÜR ZÄUNE OHNE SPULE
CABLE GALVANIZADO TRENZADO PARA CERCAS SIN CARRETE



- 7 fili riuniti.
- Molto flessibile e facile da installare.
- Multi-uso, per esempio per il controllo di animali selvatici.

ARTICOLO	LUNGHEZZA	DESCRIZIONE	Ø	RESISTENZA Ω/m	PUNTO DI ROTTURA
01241	200 m	Filo metallico senza rocchetto	1,5 mm	0,120	200 kg

Gli articoli qui descritti, prodotti da e/o per conto di CERMAG, sono da intendersi adattabili, quindi non originali, ai marchi indicati secondo REG. CE 1400/2002
All items described here, produced by and/or on behalf of CERMAG, are to be understood as adaptable, therefore not original, to the brands indicated according to REG. EC 1400/2002

ACCESSORI FILI PER RECINZIONI ELETTRICHE

ACCESSOIRES FILS POUR CLÔTURES ÉLECTRIQUES - WIRE ACCESSORIES FOR ELECTRIC FENCES - ZUBEHÖR - DRÄHTE FÜR ELEKTROZÄUNE - ACCESORIOS DE CABLES PARA CERCAS ELÉCTRICAS

CONNETTORI E GIUNTI PER FILI -LITZCLIP-

CONNECTEURS ET JOINTS POUR FILS -LITZCLIP-
-LITZCLIP- WIRE CONNECTORS AND COUPLINGS
VERBINDER UND KUPPLUNGEN FÜR DRÄHTE -LITZCLIP-
CONECTORES Y JUNTAS PARA CABLES -LITZCLIP-

new



01240



01239



01242

ARTICOLO	DESCRIZIONE	MATERIALE
01239	Connettore per fili Ø 6 mm	Acciaio INOX
01240	Giunto per fili fino a Ø 3 mm	Acciaio INOX
01242	Connettore per corda e filo Ø 2,5 mm	Acciaio INOX

MOLLA REGOLA TEMPERATURA

RESSORT DE RÉGLAGE TEMPÉRATURE
TEMPERATURE ADJUSTING SPRING
TEMPERATURAUSGLEICHSFEDER
MUELLE DE AJUSTE TEMPERATURA

new

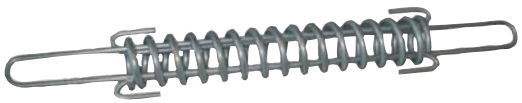

- Modello robusto per filo di acciaio da 1,6 mm.
- Alleggerisce la tensione sui fili e sui paletti ad angolo.
- Bilancia le variazioni della temperatura in inverno e rende flessibile il recinto.
- Il tubo flessibile di protezione impedisce al pelo dei cavalli di impigliarsi nelle molle.



ARTICOLO **01243**

TITAN ISOLATORE AD ANELLO CON SUPPERTO CONTINUO EDX

TITAN ISOLATEUR ANNULAIRE AVEC SUPPORT CONTINU EDX
TITAN RING INSULATOR WITH EDX CONTINUOUS HOLDER
TITAN RINGISOLATOR MIT DURCHGEHENDER STÜTZE EDX
TITAN AISLADOR DE ANILLO CON SOPORTE CONTINUO EDX

new



- Con supporto continuo massiccio da 6 mm e un nuovo raccordo autofilettante.
- Consente un inserimento 2 volte più facile rispetto ai manicotti standard; il legno non viene “compresso”, ma “tagliato”.
- Non è più necessario preforare il legno duro.
- Fessurazione del legno notevolmente inferiore in sede di avvitamento.
- Eccellenti caratteristiche isolanti.
- Plastica resistente agli urti.







ARTICOLO **01247**

TITAN ISOLATORE AD ANELLO CON SUPPORTO CORTO

TITAN ISOLATEUR ANNULAIRE AVEC SUPPORT COURT
TITAN RING INSULATOR WITH SHORT HOLDER
TITAN RINGISOLATOR MIT KURZER STÜTZE
TITAN AISLADOR DE ANILLO CON SOPORTE CORTO

new



- Supporto zincato da 5 mm.
- Adatto per fili metallici spessi.



ARTICOLO **01246**

Gli articoli qui descritti, prodotti da e/o per conto di CERMAG, sono da intendersi adattabili, quindi non originali, ai marchi indicati secondo REG. CE 1400/2002
All items described here, produced by and/or on behalf of CERMAG, are to be understood as adaptable, therefore not original, to the brands indicated according to REG. EC 1400/2002

segue ACCESSORI FILI PER RECINZIONI ELETTRICHE
ACCESSOIRES FILS POUR CLÔTURES ÉLECTRIQUES - WIRE ACCESSORIES FOR ELECTRIC FENCES - ZUBEHÖR - DRÄHTE FÜR ELEKTROZÄUNE - ACCESORIOS DE CABLES PARA CERCAS ELÉCTRICAS

ISOLATORE ANGOLO -SUPER-
ISOLATEUR D'ANGLE -SUPER-
-SUPER- ANGLE INSULATOR
ECKISOLATOR -SUPER-
AISLADOR ÁNGULO -SUPER-

new



- Per corda, polifilo e filo metallico.
- Modello extra forte, molto robusto.
- Supporto zincato, continuo da 8 mm.
- Poliammide-plastica per forze di trazione elevate.



ARTICOLO
01251

ISOLATORE D'ARRESTO -SUPER-
ISOLATEUR DE BLOCAGE -SUPER-
-SUPER- LOCKING INSULATOR
ZUGISOLATOR - SUPER-
AISLADOR DE PARADA -SUPER-

new



- Rinforzato con fibre di vetro.
- Adatto sia per isolatori a corda e isolatori d'arresto.
- Importante aiuto nella costruzione di recinzioni.

ARTICOLO
01252

ISOLATORE -EURO-
ISOLATEUR -EURO-
-EURO- INSULATOR
ISOLATOR - EURO-
AISLADOR -EURO-

new



- Per funi elettrificate fino a max. Ø 8 mm.
- Da avvitare nel legno.
- Supporto zincato da 6 mm.



ARTICOLO
01253

ISOLATORE MANIGLIA
ISOLATEUR POIGNÉE
HANDLE INSULATOR
GRIFFISOLATOR
AISLADOR MANIJA

new



- Aggancia le maniglie da entrambi i lati.
- Pratico e sicuro.
- Ganci girevoli 360°.

ARTICOLO
01256

MANIGLIA
POIGNÉE
HANDLE
GRIFF
MANIJA

new



- Con gancio.
- Evita una eccessiva tensione delle molle.

ARTICOLO
01257

Gli articoli qui descritti, prodotti da e/o per conto di CERMAG, sono da intendersi adattabili, quindi non originali, ai marchi indicati secondo REG. CE 1400/2002
All items described here, produced by and/or on behalf of CERMAG, are to be understood as adaptable, therefore not original, to the brands indicated according to REG. EC 1400/2002

ACCESSORI PER RECINZIONI ELETTRICHE

ACCESSOIRES POUR CLÔTURES ÉLECTRIQUES - ACCESSORIES FOR ELECTRIC FENCES - ZUBEHÖR FÜR ELEKTROZÄUNE - ACCESORIOS PARA CERCAS ELÉCTRICAS

PALETTO IN PLASTICA -CLASSIC-

PIQUET EN PLASTIQUE -CLASSIC-
-CLASSIC- PLASTIC POST
KUNSTSTOFFPFAHL - CLASSIC-
PALO DE PLÁSTICO -CLASSIC-

new

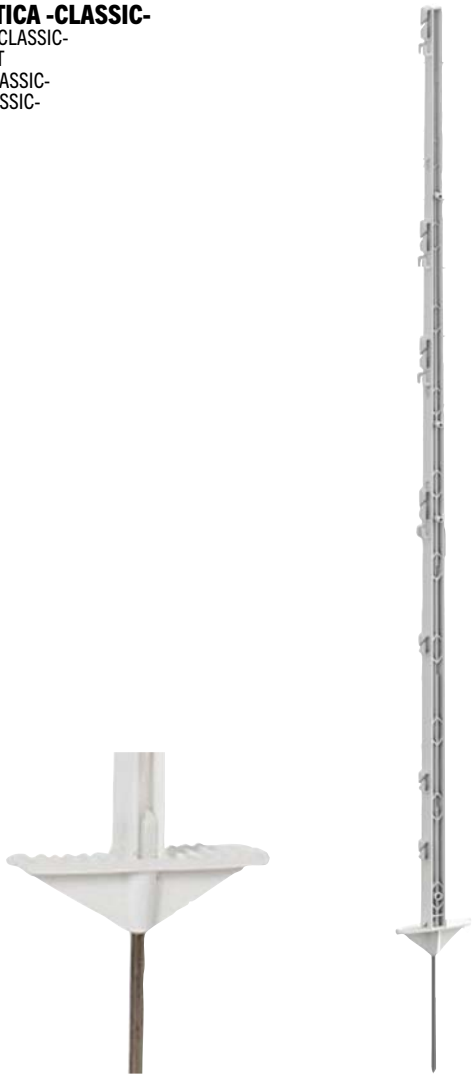

CON PREDELLINO DOPPIO
- Per tutti i tipi di bande, fili e corde.
- Alta stabilità grazie all'allentamento aggiuntivo.
- Con punta zincata.

ARTICOLO	DESCRIZIONE
01244	Paletto in plastica bianco alto 105 cm. Punta di 17 cm.
01245	Paletto in plastica bianco alto 156 cm. Punta di 21 cm.

KIT Cancello

KIT PORTAIL
GATE KIT
KIT TORSYSTEM
KIT PARA PUERTA

new



Si allunga fino a circa 5m.

Kit consiste di:
- 1 maniglia con gancio.
- 1 molla speciale.
- 2 isolatori per porte.

(non adatti per recintare i cavalli)

ARTICOLO
01258

Gli articoli qui descritti, prodotti da e/o per conto di CERMAG, sono da intendersi adattabili, quindi non originali, ai marchi indicati secondo REG. CE 1400/2002
All items described here, produced by and/or on behalf of CERMAG, are to be understood as adaptable, therefore not original, to the brands indicated according to REG. EC 1400/2002

Note
NOTES

17

Gli articoli qui descritti, prodotti da e/o per conto di CERMAG, sono da intendersi adattabili, quindi non originali, ai marchi indicati secondo REG. CE 1400/2002
All items described here, produced by and/or on behalf of CERMAG, are to be understood as adaptable, therefore not original, to the brands indicated according to REG. EC 1400/2002

18

www.cermag.com

Cermag Collection

CERMAG COLLECTION
CERMAG COLLECTION
CERMAG COLLECTION
CERMAG COLLECTION

SALOPETTE CERMAG



ARTICOLO	TAGLIA
00301	M
00302	L
00303	XL
00304	XXL

TUTA CERMAG



ARTICOLO	TAGLIA
00317	L
00318	XL
00319	XXL

CAMICE CERMAG



ARTICOLO	TAGLIA
00312	L
00313	XL
00314	XXL

T-SHIRT CERMAG



ARTICOLO	TAGLIA
00323	M
00324	L
00325	XL
00326	XXL

POLO CERMAG



ARTICOLO	TAGLIA
00309	M
00320	L
00321	XL
00322	XXL

Gli articoli qui descritti, prodotti da e/o per conto di CERMAG, sono da intendersi adattabili, quindi non originali, ai marchi indicati secondo REG. CE 1400/2002
All items described here, produced by and/or on behalf of CERMAG, are to be understood as adaptable, therefore not original, to the brands indicated according to REG. EC 1400/2002

FELPA CON CAPPUCCIO CERMAG



ARTICOLO	TAGLIA
00348	L
00349	XL
00350	XXL

GIUBBOTTO CERMAG



ARTICOLO	TAGLIA
00336	L
00337	XL
00338	XXL

FELPA CERMAG



ARTICOLO	TAGLIA
00339	L
00340	XL
00341	XXL
00347	XXXL

BERMUDA ELASTICIZZATE CERMAG



ARTICOLO	TAGLIA
00342	S (44-46)
00343	M (48-50)
00344	L (52)
00345	XL (54-56)
00346	XXL (58-60)

Gli articoli qui descritti, prodotti da e/o per conto di CERMAG, sono da intendersi adattabili, quindi non originali, ai marchi indicati secondo REG. CE 1400/2002
All items described here, produced by and/or on behalf of CERMAG, are to be understood as adaptable, therefore not original, to the brands indicated according to REG. EC 1400/2002

GILET CERMAG

new



ARTICOLO	TAGLIA
00332	M
00333	L
00334	XL
00335	XXL

CAPPELLO CON VISIERA CERMAG



ARTICOLO
00316

CAPPELLO IN PAGLIA CERMAG



ARTICOLO
00308

BERRETTO DI LANA NERO CERMAG



ARTICOLO
00331

BLOCCO NOTE CERMAG



ARTICOLO
00120

BIRO CERMAG



ARTICOLO
00315

PORTACHIAVI LUCE A LED CERMAG

new



ARTICOLO
00305

Gli articoli qui descritti, prodotti da e/o per conto di CERMAG, sono da intendersi adattabili, quindi non originali, ai marchi indicati secondo REG. CE 1400/2002
All items described here, produced by and/or on behalf of CERMAG, are to be understood as adaptable, therefore not original, to the brands indicated according to REG. EC 1400/2002

ADESIVI LOGO CERMAG

new



00110



00112



00113

ARTICOLO	DIMENSIONI
00110	150x48 mm
00112	350x125 mm
00113	800x295 mm

Gli articoli qui descritti, prodotti da e/o per conto di CERMAG, sono da intendersi adattabili, quindi non originali, ai marchi indicati secondo REG. CE 1400/2002
All items described here, produced by and/or on behalf of CERMAG, are to be understood as adaptable, therefore not original, to the brands indicated according to REG. EC 1400/2002